VOLVO

240–260 series 1979–1984

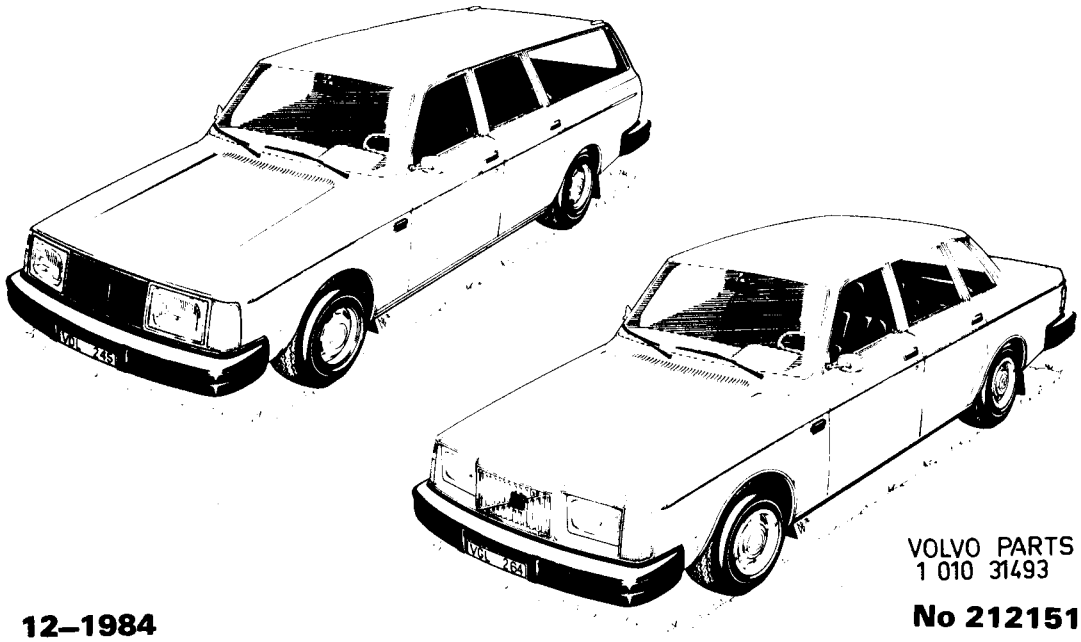

VOLVO PARTS
1 010 31493

12–1984

No 212151

RESERVDELSKATALOG
PARTS CATALOGUE
CATALOGUE DE PIÈCES
ERSATZTEILKATALOG
CATALOGO DE REPUESTOS

INFÖRDA ÄNRDINGAR
CATALOGUE AMENDMENTS
MODIFICATIONS APPORTEES
EINGEFÜHRTE ÄNDERUNGEN
MODIFICACIONES INTRODUCIADAS
CAMBIAMENTI TESTO-IMMAGINI
INTRODO NEL CATALOGO

Nr No. No Nr. Nro.	Införd den Inserted on Apportée le Eingeführt am Introducida el Introdotto il
1	11-1978
2	05-1979
3	08-1979
4	02-1980
5	05-1980
6	08-1980
7	01-1981
8	05-1981
9	08-1981
10	03-1982

Nr No. No Nr. Nro.	Införd den Inserted on Apportée le Eingeführt am Introducida el Introdotto il
11	08-1982
12	12-1982
13	04-1983
14	08-1983
15	11-1983
16	04-1984
17	12–1984

Förord och anvisningar Foreword and catalogue instructions Avant-propos et instructions concernant le catalogue Vorwort und kataloganweisungen Introducción e instrucciones concernientes al catálogo Premessa e indicazioni	1-A05		1
I Motor Engine Moteur Motor Motor Motore	1-D01	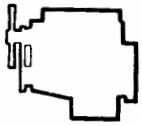	2a
I Kylsystem Cooling system Système de refroidissement Kühlanlage Sistema de refrigeración Impianto raffreddamento	1-I01	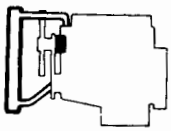	2b
I Bränsle- och avgassystem Fuel and exhaust systems Système d'alimentation et système d'échappement Kraftstoff- und Auspuffanlage Sistemas de combustión y de escape Carburante e sistema gas di scarico	2-A01	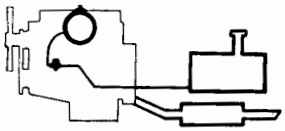	2c
I Motorreglage Engine control linkages Commandes du moteur Motorbedienungshebel Mandos del motor Comandi motore	2-J09	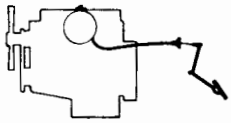	2d
I Elsystem och instrument Electrical equipment and instruments Equipement électrique et instruments Elektrische Anlage und Instrumente Sistema eléctrico e instrumentos Impianto elettrico e strumentazione	3-A01		3
Boek II Kraftöverföring med bakaxel Power train with rear axle Transmission de force avec pont arrière Kraftübertragung mit Hinterachse Transmisión con eje trasero Trasmissione con ponte posteriore	4-A01	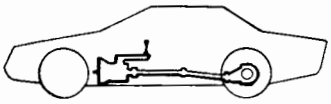	4
Boek II Bromsar Brakes Freins Bremsen Frenos Freni	4-J01	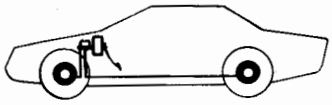	5
Boek II Framaxel, hjul, nav och styrning Front axle, wheels, hubs and steering Essieu avant, roues, moyeux et direction Vorderachse, Räder, Nabe und Lenkung Eje delantero, ruedas, cubos y sistema de dirección Asse anteriore, ruote, mozzo e sterzo	5-A01	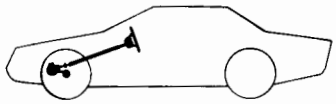	6
Boek II Fjädring Springs Amortissement Federung Suspensión Sospensioni	5-C13	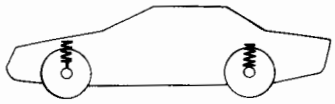	7
andere Boek Alleen Body. Karosseri Body Carrosserie Karosserie Carrocería Carrozzeria	5-C15 6-A01 7-A01		8
Boek II Övrig utrustning Miscellaneous equipment Equipements divers Übrige Ausrüstung Equipo diverso Altra attrezzatura	8-A01		9
Boek II Register och reparationssatser Registers and repair kits Registre et jeux de réparation Register und Reparatursätze Registro y juegos de reparaciones Registro e corredi di riparazione	8-H13 9-A01	a 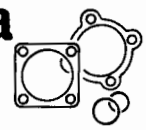 b 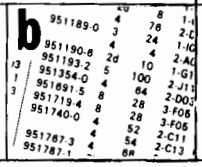	10

KATALOGINSTRUKTION "Hur läser man reservdelskataloger?" BESTÄLLES FRÅN VOLVO PUBLIKATIONSFÖRRÅD UNDER ARTIKELNUMMER 212510.

YOU CAN ORDER OUR "How to read parts catalogues" INSTRUCTION BOOKLET UNDER PUBLICATION NUMBER 212510.

L'INSTRUCTION "Comment lit-on les catalogues de pièces détachées?" PEUT ETRE COMMANDE SOUS LE NUMERO D'ARTICLE 212510.

EINE KATALOGANLEITUNG MIT DEM TITEL „Wie liest man Ersatzteilkataloge?" KANN UNTER ARTIKELNUMMER 212510 BESTELLT WERDEN:

LAS INSTRUCCIONES DE MANEJO "Como se leen los catálogos de repuesto" PUEDEN SOLICITARSE CITANDO EL NUMERO DE DETALLE 212510.

ISTRUZIONI CATALOGO "Come leggere le informazioni per i pezzi di ricambio?" DA ORDINARE ALLA VOLVO PUBLIKATIONSFÖRRÅD art. n. 212510.

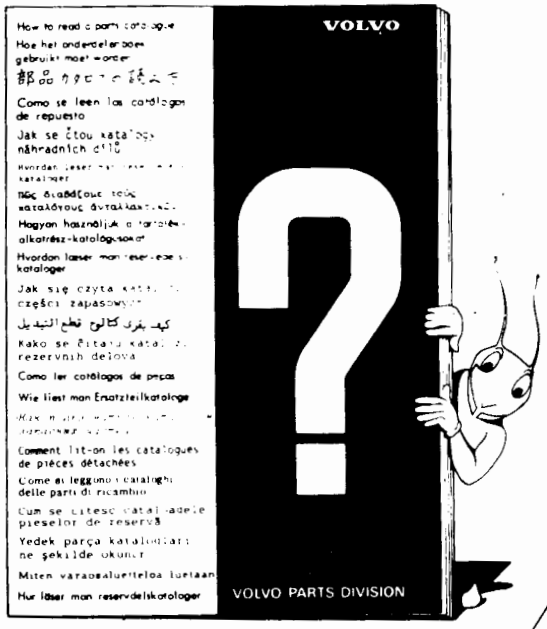

VISSA MARKNADSBUNDNA SPECIALUTFÖRANDE REDOVISAS I S-KATALOGEN. DENNA KAN BESTÄLLAS FRÅN VOLVO PUBLIKTIONSFÖRRÅD UNDER ARTIKELNUMMER 212524.

SELECTED MARKET-RESTRICTED SPECIAL VERSION ARE INCLUDED IN THE S-CATALOGUE. THIS CATALOGUE CAN BE ORDERED FROM THE VOLVO PUBLICATIONS WAREHOUSE QUOTING PART NO. 212524.

CERTAINES FABRICATIONS SPECIALES LIÉES À TEL OU MARCHÉ SONT CLASSÉES DANS LE CATALOGUE DE FABRICATIONS. SPECIALES ENCORE APPELÉ CATALOGUE S. CE CATALOGUE PEUT ÉTRE COMMANDÉ AU CENTRE DES PUBLICATIONS VOLVO SOUS LE NUMÉRO D'ARTICLE 212524.

GEWISSE AUSFÜHRUNGEN MIT GEBUNDENER MARKTSPEZIFIKATION SIND IM S-KATALOG AUFGEFÜHRT. DIESER KANN BEI „VOLVO PUBLIKATIONSFÖRRÅD" UNTER DER BESTELLNR. 212524 BESTELLT WERDEN.

EN EL CATÁLOGO "S" SE ENCONTRARÁN ALGUNAS VERSIONES ESPECIALES PARA DETERMINADOS MERCADOS. DICHO CATÁLOGO PUEDE SOLICITARSE ALDEPARTAMENTO DE PUBLICACIONES DE VOLVO, INCICANDO EL NÚMERO DE DETALLE 212524.

LE ESECUZIONI SPECIALI PER UN DETERMINATO MERCATO SONO RIPORTATE NEL CATALOGO S. PUO ESSERE ORDINATO ALLA VOLVO PENTA PUBLIKATIONSFÖRRÅD, ART. N. 212524.

VOLVO PARTS
1 010 31929

Denna katalog upptar reservdelar för våra personvagnar 240–260 series 1979–1984.

This catalogue lists parts for the Volvo 240–260 Series 1979–1984.

Ce catalogue comprend les pièces détachées de nos automobiles de la Série 240–260 1979–1984.

Dieser Katalog enthält Ersatzteile für unsere Personenwagen der Serie 240–260 1979–1984.

Esta catálogo contiene las piezas de repuesto de nuestros automóviles de las series 240–260 1979–1984.

Questo catalogo elenca ricambi per le nostre autovetture delle serie 240–260 1979–1984.

Chassinummer; årsmodeller Chassis No.; model year Numéro de châssis; modèle d'année Fahrgestell-Nr; Baujahr Número de chasis; modelo del año N. telaio, modelli anno	1979	1980	1981
	242 CH 142125–	242 CH 165570–	242 CH 189180–
	244 CH 364650–	244 CH 482505–	244 CH 592110–
	245 CH 211325–	245 CH 264755–	245 CH 317940–
	262 CH 4330–	262 CH 6450–	262 CH 8375–
	264 CH 61205–	264 CH 83055–	264 CH 107610–
	265 CH 15735–	265 CH 21775–	265 CH 28320–
	1982	1983	1984
	242 CH 206791–	242 CH 223940–	242 CH 237370–
	244 CH 686100–	244 CH 812610–	244 CH 939340–
	245 CH 368310–	245 CH 434460–	245 CH 506270–
	264 CH 125110–	264 CH 131510–	265 CH 34030–
	265 CH 30680–	265 CH 33010–	

AB VOLVO
Göteborg–Sverige
1984-12

Vagnar med två dörrar. Two-doors cars. Véhicules à deux portes. Zweitürige Ausführung. Coches de dos puertas. Vetture a 2 porte.

Vagnstyp Type desig. Type de voiture Wagentyp Modelos Tipo di vettura	Motortyp Eng.desig. Type de moteur Motortyp Motor tipo Tipo di motore	Det nr motor Part No. eng. No de dét. moteur Motornummer Motor nro. de det. Det.n. motore	Växellåda Gearbox Boîte de vitesses Getriebe Caja de cambios Scatola cambio
2422102111	B19A	498750	M45
		Alt. 498802	
		Alt. 498856	
		Alt. 498932	
2422102181	B19A	498751	BW55
		Alt. 498803	
		498857	
		Alt. 498933	
2422103181	B19A	498751	BW55
		Alt. 498803	
2422302111	B19K	499866	M45
2424102111	B21A	498810	M45
		Alt. 498918	M46
		Alt. 498940	
		Alt. 499880	
2424102181	B21A	498811	BW55
		Alt. 498909	BW55
		Alt. 498919	
		Alt. 498941	
		Alt. 499881	
2424102311	B21A	498914	M45
		Alt. 498980	M45
2424102321	B21A	498914	M46
		Alt. 498980	
2424102381	B21A	498915	BW55
2424102421	B21A	498980	M46
2424103111	B21A	498760	M45
		Alt. 498812	
2424103181	B21A	498761	BW55
		Alt. 498813	
2424122381	B21A	498759	BW55
		Alt. 498815	
2424152311	B21A	498758	M45
		Alt. 498814	
2424405121	B21A	498772	M46
		Alt. 498774	

Vagnstyp Type desig. Type de voiture Wagentyp Modelos Tipo di vettura	Motortyp Eng.desig. Type de moteur Motortyp Motor tipo Tipo di motore	Det nr motor Part No. eng. No de dét. moteur Motornummer Motor nro. de det. Det.n. motore	Växellåda Gearbox Boîte de vitesses Getriebe Caja de cambios Scatola cambio
2424502421	B21F	498892	M46
		Alt. 498920	
2424502461	B21F	498893	AW55
		Alt. 498921	
2424503421	B21F	498892	M46
		Alt. 498920	
2424503461	B21F	498893	AW55
		Alt. 498921	
2424532311	B21F	498780	M45
2424532361	B21F	498781	AW55
2424532421	B21F	498780	M46
2424532461	B21F	498781	AW55
2424545321	B21F	498778	M46
		Alt. 498830	
2424545381	B21F	498831	BW55
2424545421	B21F	498830	M46
2424545481	B21F	498831	BW55
2424592311	B21F	498782	M45
		Alt. 498848	
2424592361	B21F	498783	AW55
		Alt. 498849	
2424592421	B21F	498782	M46
		Alt. 498848	
2424592461	B21F	498783	
		Alt. 498849	
2424595321	B21F	498780	M46
		Alt. 498782	
		Alt. 498848	
2424595361	B21F	498849	AW55

Vagnar med två dörrar. Two-doors cars. Véhicules à deux portes. Zweitürige Ausführung. Coches de dos puertas. Vetture a 2 porte.

Vagnstyp Type desig. Type de voiture Wagentyp Modelos Tipo di vettura	Motortyp Eng.desig. Type de moteur Motortyp Motor tipo Tipo di motore	Det nr motor Part No. eng. No de dét. moteur Motornummer Motor nro. de det. Det.n. motore	Växellåda Gearbox Boîte de vitesses Getriebe Caja de cambios Scatola cambio
2424595421	B21F	498780	M46
		Alt. 498782	
		Alt. 498848	
2424706421	B21F	498898	M46
		Atl. 498966	
		Alt. 499800	
		Alt. 499868	
2424706471	B21F	498967	AW71
		Alt. 499801	
		Alt. 499869	
2424902311	B21F	498896	M45
2424902321	B21F	498896	M46
		Alt. 498960	
2424902361	B21F	498897	AW55
2424902371	B21F	498961	AW70
2424902421	B21F	498960	M46
2424902471	B21F	498961	AW70
2424906421	B21F	498960	M46
2424906471	B21F	498961	AW70
2428403421	B23E	498922	M46
2428403481	B23E	498923	BW55
2428405121	B23E	498786	M46
		Alt. 498834	
2428405122	B23E	498834	M46
2428406421	B23E	498922	M46
		Alt. 498978	
2428445122	B23E	498786	M46
		Alt. 498834	
2428406421	B23E	498922	M46
		Alt. 498978	
		Alt. 499812	
2428406481	B23E	499813	BW55
2428445122	B23E	498786	M46
		Alt. 498834	
2428802321	B23F	499802	M46
2428802371	B23F	499803	AW70
2428802321	B23F	499802	M46
		Alt. 499846	
2428802371	B23F	499803	AW70
		Alt. 499847	

Vagnstyp Type desig. Type de voiture Wagentyp Modelos Tipo di vettura	Motortyp Eng.desig. Type de moteur Motortyp Motor tipo Tipo di motore	Det nr motor Part No. eng. No de dét. moteur Motornummer Motor nro. de det. Det.n. motore	Växellåda Gearbox Boîte de vitesses Getriebe Caja de cambios Scatola cambio
2428802421	B23F	499802	M46
2428802471	B23F	499803	AW70
2428806421	B23F	499802	M46
2428806471	B23F	499803	AW70
2626107121	B27A	498612	M46
2626107122	B27A	498612	M46
2626107181	B27A	498613	BW55
2626107182	B27	498613	BW55
2626207121	B28A	498622	M46
		Alt. 498632	
2626207122	B28A	498622	M46
2626207181	B28A	498623	BW55
2626207182	B28A	498623	BW55
		Alt. 498633	
2626407121	B27E	498618	M46
		Alt. 498624	
		Alt. 498626	
2626407122	B27E	498626	M46
2626407181	B27E	498619	BW55
		Alt. 498625	
		Alt. 498627	
2626407182	B27E	498627	BW55
2626467181	B26E	498617	BW55
		Alt. 498625	
2626487182	B27E	498625	BW55
2626597181	B27E	498621	BW55
2626597321	B27E	498620	M46
2626597381	B27E	498621	BW55
2626807121	B28E	498636	M46
2626807122	B28E	498636	M46
2626807181	B28	498635	BW55
		Alt. 498637	
2626807182	B28E	498637	BW55
2626907321	B28F	498638	M46
		Alt. 498640	
2626907381	B28F	498639	BW55
		Alt. 498641	
2626997182	B28F	498629	BW55
2626997321	B28F	498628	M46
		Alt. 498630	
2626997381	B28F	498629	BW55
		Alt. 498631	

Vagnar med fyra dörrar. Four-doors cars. Véhicules à quatre portes. Viertürige Ausführung. Coches de cuatro puertas. Vetture a 4 porte.

Vagnstyp Type desig. Type de voiture Wagentyp Modelos Tipo di vettura	Motortyp Eng.desig. Type de moteur Motortyp Motor tipo Tipo di motore	Det nr motor Part No. eng. No de dét. moteur Motornummer Motor nro. de det. Det.n. motore	Växellåda Gearbox Boîte de vitesses Getriebe Caja de cambios Scatola cambio
2441102111	B17A	498800	M45
		Alt. 498850	
		Alt. 498930	
2441102181	B17A	498801	BW55
		Alt. 498851	
		Alt. 498930	
		Alt. 498931	
2442102111	B19A	498750	M45
		Alt. 498802	
		Alt. 498856	
		Alt. 498932	
		Alt. 498936	
		Alt. 499874	
2442102111	B19A	498750	M45
		Alt. 498802	
		Alt. 498856	
		Alt. 498932	
		Alt. 498936	
		Alt. 499874	
2442102113	B19A	498750	M45
		Alt. 498802	
		Alt. 498856	
2442102181	B19A	498751	BW55
		Alt. 498802	
		Alt. 498857	
		Alt. 498933	
2442102182	B19A	498751	BW55
		Alt. 498803	
		Alt. 498857	
		Alt. 498937	
2442102183	B19A	498751	BW55
		Alt. 498803	
		Alt. 498857	
2442103111	B19A	498750	M45
		Alt. 498802	
		Alt. 498856	
		Alt. 498932	
		Alt. 499874	
2442103112	B19A	498750	M45
		Alt. 498802	
		Alt. 498856	
		Alt. 498932	
		Alt. 499874	
2442103121	B19A	498802	M46
		Alt. 498932	
2442103221	B19A	498750	M46
		Alt. 498802	
		Alt. 498856	
		Alt. 498932	
2442103281	B19A	498751	BW55
		Alt. 498803	
		Alt. 498857	
		Alt. 498933	
2442103181	B19A	498751	BW55
		Alt. 498803	
		Alt. 498857	
		Alt. 498933	
		Alt. 499875	
2442103182	B19A	498751	BW55
		Alt. 498803	
		Alt. 498857	
		Alt. 498933	
		Alt. 499875	
2442103211	B19A	498856	M45
2442104111	B19A	498750	M45
		Alt. 498802	
		Alt. 498856	
		Alt. 498932	
		Alt. 499874	
2442104181	B19A	498751	BW55
		Alt. 498803	
		Alt. 498857	
		Alt. 498933	
2442302111	B19K	499866	M45
2442403121	B19E	498862	M46
		Alt. 498938	
		Alt. 499836	
2442403171	B19E	499837	AW70
2442403181	B19E	498863	BW55
		Alt. 498939	
2442403221	B19E	498836	M46
2442404111	B19E	498752	M45
		Alt. 498808	
		Alt. 498862	
		Alt. 498938	
2442404117	B19E	498938	M45
2442404121	B19E	498862	M46
		Alt. 499836	
2442404127	B19E	498938	M46
2442404171	B19E	499837	AW70
2442404172	B19E	499837	AW70

Vagnar med fyra dörrar. Four-doors cars. Véhicules à quatre portes. Viertürige Ausführung. Coches de cuatro puertas. Vetture a 4 porte.

Vagnstyp Type desig. Type de voiture Wagentyp Modelos Tipo di vettura	Motortyp Eng.desig. Type de moteur Motortyp Motor tipo Tipo di motore	Det nr motor Part No. eng. No de dét. moteur Motornummer Motor nro. de det. Det.n. motore	Växellåda Gearbox Boîte de vitesses Getriebe Caja de cambios Scatola cambio
2442404181	B19E	498753	BW55
		Alt. 498809	
		Alt. 498863	
		Alt. 498939	
2442404182	B19E	498809	BW55
		Alt. 498863	
		Alt. 498939	
2442404221	B19E	498752	M46
		Alt. 498808	
		Alt. 498862	
		Alt. 498938	
		Alt. 499836	
2442404281	B19E	498753	BW55
		Alt. 498809	
		Alt. 498863	
		Alt. 498939	
2442606121	B19E	498986	M46
2442606121	B19E	498986	M46
		499878	
2443702111	D20	498702	M45
2443702113	D20	498702	M45
2443702181	D20	498703	BW55
2443702183	D20	498703	BW55
2443703111	D20	498702	M45
2443703121	D20	498702	M46
2444102111	B21A	498756	M45
		Alt. 498760	
		Alt. 498794	
		Alt. 498810	
		Alt. 498812	
		Alt. 498918	
		Alt. 498940	
		Alt. 499880	
2444102112	B21A	498756	M45
		Alt. 498760	
		Alt. 498764	
		Alt. 498766	
		Alt. 498838	
		Alt. 498864	
		Alt. 498870	
		Alt. 498942	
		Alt. 498944	
		Alt. 499840	
2444102112	B21A	498940	M45
2444102121	B21A	498754	M46
		Alt. 498760	
2444102122	B21A	498944	M46

Vagnstyp Type desig. Type de voiture Wagentyp Modelos Tipo di vettura	Motortyp Eng.desig. Type de moteur Motortyp Motor tipo Tipo di motore	Det nr motor Part No. eng. No de dét. moteur Motornummer Motor nro. de det. Det.n. motore	Växellåda Gearbox Boîte de vitesses Getriebe Caja de cambios Scatola cambio
2444102132	B21A	498840	M47
2444102181	B21A	498755	BW55
		Alt. 498761	
		Alt. 498811	
		Alt. 498919	
		Alt. 498941	
		Alt. 499881	
2444102182	B21A	498757	BW55
		Alt. 498761	
		Alt. 498765	
		Alt. 498768	
		Alt. 498811	
		Alt. 498839	
		Alt. 498865	
		Alt. 498871	
		Alt. 498919	
		Alt. 498941	
		Alt. 498943	
		Alt. 498945	
		Alt. 499841	
		Alt. 499881	
2444102183	B21A	498941	BW55
2444102211	B21A	498940	M45
		499880	
2444102212	B21A	498756	M45
		Alt. 498838	
		Alt. 498870	
		Alt. 498944	
2444102222	B21A	498870	M46
		Alt. 498944	
2444102281	B21A	498755	BW55
		Alt. 498761	
		Alt. 498941	
		Alt. 499881	
2444102282	B21A	498757	BW55
		Alt. 498839	
		Alt. 498871	
		Alt. 498947	
2444102311	B21A	498914	M45
		Alt. 498980	
2444102321	B21A	498914	M46
		Alt. 498942	
2444102321	B21A	498914	M46
		Alt. 498942	
		Alt. 499882	
2444102381	B21A	498915	BW55
		Alt. 498981	
		Alt. 499883	

Vagnar med fyra dörrar. Four-doors cars. Véhicules à quatre portes. Viertürige Ausführung. Coches de cuatro puertas. Vetture a 4 porte.

Vagnstyp Type desig. Type de voiture Wagentyp Modelos Tipo di vettura	Motortyp Eng.desig. Type de moteur Motortyp Motor tipo Tipo di motore	Det nr motor Part No. eng. No de dét. moteur Motornummer Motor nro. de det. Det.n. motore	Växellåda Gearbox Boîte de vitesses Getriebe Caja de cambios Scatola cambio
2444102421	B21A	498980	M46
2444102481	B21A	498981	BW55
2444103111	B21	498754	M45
		Alt. 498810	
		Alt. 498812	
		Alt. 498868	
		Alt. 498908	
2444103112	B21A	498760	M45
		Alt. 498764	
		Alt. 498766	
		Alt. 498812	
		Alt. 498816	
		Alt. 498818	
		Alt. 498874	
		Alt. 498908	
2444103113	B21A	498761	M45
		Alt. 498763	
		Alt. 498812	
		Alt. 498868	
		Alt. 498940	
		Alt. 498944	
2444103121	B21A	498761	M46
		Alt. 498763	
		Alt. 498810	
		Alt. 498812	
		Alt. 498868	
		Alt. 498908	
2444103122	B21A	498838	M46
		Alt. 498874	
		Alt. 498944	
2444103123	B21A	498810	M46
2444103132	B21A	499840	M47
2444103181	B21A	498755	BW55
		Alt. 498811	
		Alt. 498813	
		Alt. 498869	
		Alt. 498908	
2444103182	B21A	498755	BW55
		Alt. 498761	
		Alt. 498765	
		Alt. 498767	
		Alt. 498813	
		Alt. 498817	
		Alt. 498819	
		Alt. 498839	
		Alt. 498875	
		Alt. 498877	
		Alt. 498947	
		Alt. 499841	
2444103183	B21A	498755	BW55
		Alt. 498761	
		Alt. 498763	
		Alt. 498811	
		Alt. 498813	
		Alt. 498869	
		Alt. 498941	
		Alt. 498945	
2444103211	B21A	498761	M45
		Alt. 498763	
		Alt. 498810	
		Alt. 498812	
		Alt. 498868	
		Alt. 498908	
2444103213	B21A	498761	M45
		Alt. 498763	
		Alt. 498812	
		Alt. 498868	
2444103221	B21A	498761	M46
		Alt. 498763	
		Alt. 498810	
2444103222	B21A	498761	M46
		Alt. 498763	
		Alt. 498838	
		Alt. 498870	
		Alt. 498944	
2444103232	B21A	499840	M47
2444103281	B21A	498755	BW55
		Alt. 498761	
		Alt. 498763	
		Alt. 498811	
		Alt. 498813	
		Alt. 498869	

Vagnar med fyra dörrar. Four-doors cars. Véhicules à quatre portes. Viertürige Ausführung. Coches de cuatro puertas. Vetture a 4 porte.

Vagnstyp Type desig. Type de voiture Wagentyp Modelos Tipo di vettura	Motortyp Eng.desig. Type de moteur Motortyp Motor tipo Tipo di motore	Det nr motor Part No. eng. No de dét. moteur Motornummer Motor nro. de det. Det.n. motore	Växellåda Gearbox Boîte de vitesses Getriebe Caja de cambios Scatola cambio
2444103282	B21A	498755	BW55
		Alt. 498761	
		498763	
		Alt. 498839	
		498871	
		Alt. 498947	
		Alt. 499841	
2444103283	B21A	498755	BW55
		Alt. 498761	
		Alt. 498763	
		Alt. 498813	
		Alt. 498869	
2444104111	B21A	498761	M45
		Alt. 498763	
		Alt. 498810	
		Alt. 498908	
2444104121	B21A	498761	M46
		Alt. 498763	
		Alt. 498810	
		Alt. 498908	
2444104181	B21A	498755	BW55
		Alt. 498761	
		Alt. 498763	
		Alt. 498811	
		Alt. 498909	
2444104182	B21A	498755	BW55
		Alt. 498761	
		Alt. 498763	
		Alt. 498811	
		Alt. 498909	
2444122182	B21A	498755	BW55
		Alt. 498761	
		Alt. 498763	
		Alt. 498815	
2444122381	B21A	498759	BW55
		Alt. 498815	
2444152112	B21A	498758	M45
		Alt. 498814	
2444152311	B21A	498658	M46
		Alt. 498814	
2444403111	B21E	498772	M45
		Alt. 498774	
		Alt. 498916	
2444403112	B21E	498826	M45
2444403121	B21E	498774	M46
		Alt. 498826	
		Alt. 498916	
		Alt. 498954	
2444403122	B21E	498826	M46
2444403181	B21E	498773	BW55
		Alt. 498917	
		Alt. 498955	
2444403211	B21E	498774	M45
		Alt. 498916	
2444403221	B21E	498772	M46
		Alt. 498774	
		Alt. 498826	
		Alt. 498916	
		Alt. 498954	
2444403281	B21E	498775	BW55
		Alt. 498827	
		Alt. 498955	
2444404111	B21E	498772	M45
		Alt. 498774	
		Alt. 498826	
2444404121	B21E	498774	M46
		Alt. 498826	
2444404181	B21E	498773	BW55
		Alt. 498775	
		Alt. 498827	
2444404211	B21E	498774	M45
		Alt. 498826	
2444404221	B21E	498772	M46
		Alt. 498774	
		Alt. 498824	
		Alt. 498826	
2444404222	B21E	498774	M46
		Alt. 498826	
		Alt. 498916	
		Alt. 498954	
2444404281	B21E	498773	BW55
		Alt. 498775	
		Alt. 498825	
		Alt. 498827	
2444404282	B21E	498775	BW55
		Alt. 498827	
		Alt. 498917	
		Alt. 498955	
2444443112	B21E	498774	M45
		Alt. 498824	
2444443122	B21E	498824	M46
2444443182	B21E	498775	BW55
		Alt. 498825	
2444444182	B21E	498775	BW55
2444444282	B21E	498825	BW55

Vagnar med fyra dörrar. Four-doors cars. Véhicules à quatre portes. Viertürige Ausführung. Coches de cuatro puertas. Vetture a 4 porte.

Vagnstyp / Type desig. / Type de voiture / Wagentyp / Modelos / Tipo di vettura	Motortyp / Eng.desig. / Type de moteur / Motortyp / Motor tipo / Tipo di motore	Det nr motor / Part No. eng. / No de dét. moteur / Motornummer / Motor nro. de det. / Det.n. motore	Växellåda / Gearbox / Boîte de vitesses / Getriebe / Caja de cambios / Scatola cambio
2444502311	B21F	498892	M45
		Alt. 498920	
2444502321	B21F	498892	M46
		Alt. 498920	
2444502361	B21F	498893	AW55
		Alt. 498921	
2444502421	B21F	498892	M46
		Alt. 498920	
2444502461	B21F	498893	AW55
		Alt. 498921	
2444503122	B21F	498894	M46
		Alt. 498964	
2444503162	B21F	498895	AW55
		Alt. 498965	
2444503182	B21F	Alt. 499905	BW55
2444504262	B21F	498895	AW55
		Alt. 498965	
2444504282	B21F	498965	AW55
		Alt. 499905	BW55
2444532311	B21F	498780	M45
2444532361	B21F	498781	AW55
2444532421	B21F	498780	M46
2444532461	B21F	498781	AW55
2444543421	B21F	498778	M46
		Alt. 498830	
2444543481	B21F	498779	BW55
2444592311	B21F	498782	M46
		Alt. 498848	
2444592321	B21F	498782	M46
2444592361	B21F	498783	AW55
		Alt. 498849	
2444592421	B21F	498782	M46
		Alt. 498848	
2444592461	B21F	498783	AW55
2444593122	B21F	498782	M46
		Alt. 498832	
2444593162	B21F	498789	AW55
2444594162	B21F	498783	AW55
2444594262	B21F	498833	AW55
2444602121	B21F	498886	M46
2444602127	B21F	498958	M46
2444606121	B21F	498886	M46
		Alt. 498958	
		Alt. 499752	
		Alt. 499884	
2444606127	B21E	499872	M46
2444606221	B21E	498886	M46
		Alt. 498958	
		Alt. 499872	
		Alt. 499884	
2444702327	B21F	499800	M46
2444702377	B21F	499801	AW71
		Alt. 499869	
2444706421	B21F	498966	M46
		Alt. 499800	
		Alt. 499868	
2444706471	B21F	498867	AW71
		Alt. 499801	
		Alt. 499869	
2444802321	B21F	498962	M46
2444802371	B21F	498963	AW70
2444802421	B21F	498962	M46
2444802471	B21F	498963	AW70
2444902321	B21F	498960	M46
2444902381	B21F	498965	BW55
2444902721	B21F	498961	AW70
2444902421	B21F	498960	M46
2444902471	B21F	498961	AW70
2444903421	B21F	498960	M46
2444903471	B21F	498961	AW70
2446103122	B23A	498994	M46
2446462181	B27E	498625	BW55
2446462121	B27E	498624	M46
2446466181	B27E	498625	BW55
2446466221	B27E	498624	M46
2446466281	B27E	498625	BW55
2446802181	B28E	498635	BW55
2446803117	B28E	498662	BW55
		Alt. 498664	
2446803187	B28E	498663	BW55
		Alt. 498665	
		Alt. 498684	
2446806121	B28E	498636	M46
2446806181	B28E	498637	BW55
2446806221	B28E	498634	M46
2446806281	B28	498635	BW55
2447702111	D24	498700	M45
2447702113	D24	498700	M45

Vagnar med fyra dörrar. Four-doors cars. Véhicules à quatre portes. Viertürige Ausführung. Coches de cuatro puertas. Vetture a 4 porte.

Vagnstyp Type desig. Type de voiture Wagentyp Modelos Tipo di vettura	Motortyp Eng.desig. Type de moteur Motortyp Motor tipo Tipo di motore	Det nr motor Part No. eng. No de dét. moteur Motornummer Motor nro. de det. Det.n. motore	Växellåda Gearbox Boîte de vitesses Getriebe Caja de cambios Scatola cambio
2447702121	D24	498700	M46
2447702123	D24	498700	M46
2447702181	D24	498701	BW55
2447702183	D24	498701	BW55
2447702221	D24	498700	M46
2447702281	D24	498700	M46
2447702283	D24	498701	BW55
2447702323	D24	498704	M46
2447702383	D24	498705	BW55
		Alt. 498735	BW55
2447703111	D24	498700	M45
2447703113	D24	498700	M45
2447703117	D24	498700	M45
2447703121	D24	498700	M46
2447703123	D24	498700	M46
2447703127	D24	498700	M46
2447703181	D24	498701	BW55
2447703183	D24	498701	BW55
2447703211	D24	498700	M45
2447703213	D24	498700	M45
2447703211	D24	498700	M45
2447703221	D24	498700	M46
2447703223	D24	499700	M46
2447703281	D24	498701	BW55
2447703283	D24	498701	BW55
2447703321	D24	498704	M46
2447703381	D24	498705	BW55
2447703421	D24	498704	M46
2447703481	D24	498705	BW55
2447704121	D24	498700	M46
2447704181	D24	498701	BW55
2447704221	D24	498700	M46
		Alt. 498704	
2447704281	D24	498701	BW55
		Alt. 498705	
2448102121	B23A	499808	M46
2448102123	B23A	499808	M46
2448102131	B23A	499808	M47
2448102173	B23A	499831	AW71
2448102181	B23A	498969	BW55
		Alt. 499809	
2448102183	B23A	499809	BW55
2448102221	B23A	499808	M46
2448102281	B23A	499809	BW55
2448103111	B23A	498868	M45
		Alt. 498970	

Vagnstyp Type desig. Type de voiture Wagentyp Modelos Tipo di vettura	Motortyp Eng.desig. Type de moteur Motortyp Motor tipo Tipo di motore	Det nr motor Part No. eng. No de dét. moteur Motornummer Motor nro. de det. Det.n. motore	Växellåda Gearbox Boîte de vitesses Getriebe Caja de cambios Scatola cambio
2448103112	B23A	498970	M45
		Alt. 498842	
2448103113	B23A	498968	M45
2448103121	B23A	498910	M46
		Alt. 498968	
		Alt. 499808	
		Alt. 499810	
2448103122	B23A	498970	M46
2448103123	B23A	498910	M46
2448103131	B23A	499808	M47
		Alt. 499830	
		Alt. 499832	
2448103132	B23A	499832	M47
2448103133	B23A	499830	M47
2448103171	B23A	499831	AW71
		Alt. 499833	
2448103173	B23A	499831	AW71
2448103181	B23A	498911	BW55
		Alt. 498969	
		Alt. 498971	
		Alt. 499811	
		Alt. 499833	
2448103182	B23A	498971	BW55
		499833	
2448103183	B23A	498911	BW55
2448103211	B23A	498968	M45
		Alt. 498970	
		Alt. 498810	
2448103221	B23A	498910	M46
		Alt. 498968	
		Alt. 499808	
		Alt. 499810	
2448103222	B23A	498970	M46
		Alt. 499810	
2448103223	B23A	498910	M46
2448103231	B23A	499808	M47
		Alt. 499830	
		Alt. 499832	
2448103271	B23A	499831	AW71
		Alt. 499833	

Vagnar med fyra dörrar. Four-doors cars. Véhicules à quatre portes. Viertürige Ausführung. Coches de cuatro puertas. Vetture a 4 porte.

Vagnstyp Type desig. Type de voiture Wagentyp Modelos Tipo di vettura	Motortyp Eng.desig. Type de moteur Motortyp Motor tipo Tipo di motore	Det nr motor Part No. eng. No de dét. moteur Motornummer Motor nro. de det. Det.n. motore	Växellåda Gearbox Boîte de vitesses Getriebe Caja de cambios Scatola cambio
2448104131	B23A	499832	M47
2448104132	B23A	499832	M47
2448104181	B23A	498971	BW55
		Alt. 499843	
2448104182	B23A	498971	BW55
		Alt. 498995	
		Alt. 499843	
2448104222	B23A	499810	M46
		Alt. 499906	
2448104272	B23A	499833	AW71
2448103281	B23A	498911	BW55
		Alt. 498968	
		Alt. 498970	
		Alt. 499811	
2448103282	B23A	498971	BW55
		Alt. 499811	
2448103283	B23A	498911	BW55
2448104112	B23A	498994	M45
2448104121	B23A	498970	M46
2448104122	B23A	498970	M46
2448104282	B23A	499811	BW55
2448402111	B23E	498900	M45
2448402121	B23E	498834	M46
		498900	
2448402177	B23E	499839	AW71
2448402181	B23E	498901	BW55
2448402181	B23E	498901	BW55
		Alt. 498972	
		Alt. 498973	
2448402387	B23E	499813	BW55
2448403112	B23E	498900	M45
2448403117	B23E	498974	M45
2448403121	B23E	498786	M46
2448403122	B23E	498900	M46
		Alt. 498972	
		Alt. 499888	
2448403127	B23E	499888	M46
2448403172	B23E	499889	AW71
2448403182	B23E	498901	BW55
		Alt. 498973	
2448403187	B23E	498975	BW55
2448403221	B23E	498786	M46
2448403421	B23	498900	M46
		Alt. 498972	
		Alt. 499812	
2448403481	B23E	498900	BW55
		Alt. 499813	
		Alt. 498973	
2448404111	B23E	498902	M45
2448404121	B23E	498902	M46
		Alt. 498974	
2448404122	B23E	499844	M46
2448404181	B23E	498903	BW55
		Alt. 498975	
2448404211	B23E	498902	M45
		Alt. 498974	
2448404221	B23E	498902	M46
		Alt. 498972	
		Alt. 498974	
		Alt. 499844	
		Alt. 499888	
2448404271	B23E	499845	AW71
		Alt. 499889	
2448404281	B23E	498903	BW55
		Alt. 498973	
		Alt. 498975	
2448404221	B23E	498902	M46
		Alt. 498974	
2448404281	B23E	498903	BW55
		Alt. 498975	

Vagnar med fyra dörrar. Four-doors cars. Véhicules à quatre portes. Viertürige Ausführung. Coches de cuatro puertas. Vetture a 4 porte.

Vagnstyp Type desig. Type de voiture Wagentyp Modelos Tipo di vettura	Motortyp Eng.desig. Type de moteur Motortyp Motor tipo Tipo di motore	Det nr motor Part No. eng. No de dét. moteur Motornummer Motor nro. de det. Det.n. motore	Växellåda Gearbox Boîte de vitesses Getriebe Caja de cambios Scatola cambio
2448406121	B23E	498834	M46
		Alt. 498972	
		Alt. 498974	
		Alt. 499844	
		Alt. 499888	
2448406122	B23E	498834	M46
		Alt. 498900	
		Alt. 498902	
		Alt. 498972	
		Alt. 498974	
		Alt. 499844	
2448406171	B23E	499845	AW71
2448406172	B23E	499889	AW71
2448406181	B23E	498901	BW55
		Alt. 498903	
		Alt. 498975	
2448406182	B23E	498901	BW55
		Alt. 498973	
2448406221	B23E	498834	M46
		Alt. 498900	
		Alt. 498972	
		Alt. 499844	
		Alt. 499888	
2448406222	B23E	498834	M46
		Alt. 498900	
		Alt. 498972	
		Alt. 498974	
		Alt. 499844	
2448406262	B23E	498975	BW55
2448406271	B23E	499845	AW71
		Alt. 499889	
2448406272	B23E	499845	AW71
		Alt. 499889	
2448406281	B23E	498901	BW55
		Alt. 498973	
2448406282	B23E	498901	BW55
		Alt. 498973	
		Alt. 498975	
2448406421	B23E	498978	M46
		Alt. 499812	
2448406481	B23E	498979	BW55
2448406481	B23E	498979	BW55

Vagnstyp Type desig. Type de voiture Wagentyp Modelos Tipo di vettura	Motortyp Eng.desig. Type de moteur Motortyp Motor tipo Tipo di motore	Det nr motor Part No. eng. No de dét. moteur Motornummer Motor nro. de det. Det.n. motore	Växellåda Gearbox Boîte de vitesses Getriebe Caja de cambios Scatola cambio
2448802321	B23F	499802	M46
		Alt. 499846	
2448802323	B23F	499802	M46
2448802327	B23F	499802	M46
2448802371	B23F	499802	M46
		Alt. 499847	
2448802373	B23F	499803	AW70
		Alt. 499847	
2448802377	B23F	499803	AW70
		Alt. 499847	
2448802421	B23F	499802	M46
2448802471	B23F	499803	AW70
2448803321	B23F	499846	M46
2448803371	B23F	499847	AW70
2448803421	B23F	499802	M46
		Alt. 499846	
2448803471	B23F	499803	AW70
		Alt. 499847	
2448804421	B23F	Alt. 499846	M46
2448804471	B21F	Alt. 499847	AW70
2644503421	B21F	498892	M46
		Alt. 498920	
2644503461	B21F	498920	AW55
		Alt. 498921	
2644593421	B21F	498848	M46
2644593461	B21F	498849	AW55
2646102111	B27A	498612	M45
2646102181	B27A	498613	BW55
2646102211	B27A	498613	M45
2646102281	B27A	498613	BW55
2646103112	B27A	498612	M45
2646103122	B27A	498612	M46
2646103182	B27A	498613	BW55
2646104121	B27A	498612	M46
2646104122	B27A	498612	M46
2646104181	B27A	498613	BW55
2646104182	B27A	498613	BW55
2646104221	B27A	498612	M46
2646104281	B27A	498613	BW55
2646108581	B27A	498613	BW55
2646202111	B28A	498632	M45
2646202121	B28A	498632	M46
2646202181	B28A	498633	BW55
2646202211	B28A	498632	M45
2646202281	B28A	498633	BW55
2646203122	B28A	498622	M46
		Alt. 498632	

Vagnar med fyra dörrar. Four-doors cars. Véhicules à quatre portes. Viertürige Ausführung. Coches de cuatro puertas. Vetture a 4 porte.

Vagnstyp Type desig. Type de voiture Wagentyp Modelos Tipo di vettura	Motortyp Eng.desig. Type de moteur Motortyp Motor tipo Tipo di motore	Det nr motor Part No. eng. No de dét. moteur Motornummer Motor nro. de det. Det.n. motore	Växellåda Gearbox Boîte de vitesses Getriebe Caja de cambios Scatola cambio
2646203182	B28A	498632	BW55
		Alt. 498633	
2646203221	B28A	498632	M46
2646203281	B28A	498633	BW55
2646204121	B28A	498622	M46
		Alt. 498632	
2646204122	B28A	498622	M46
2646204181	B28A	498623	BW55
		Alt. 498633	
2646204182	B28A	498623	BW55
		Alt. 498633	
2646204221	B28A	498622	M46
		Alt. 498632	
2646204281	B28A	498623	BW55
		Alt. 498633	
2646402111	B27E	498626	M45
2646402181	B27E	498627	BW55
2646402211	B27E	498626	M45
2646402281	B27E	498627	BW55
2646403111	B27E	498618	M45
2646403121	B27E	498618	M46
		Alt. 498626	
2646403181	B27E	498619	BW55
		Alt. 498627	
2646403211	B27E	498618	M45
		Alt. 498626	
2646403221	B27E	498618	M46
		Alt. 498626	
2646403222	B27E	498618	M46
		Alt. 498626	
2646403281	B27E	498619	BW55
		Alt. 498627	
2646403282	B27E	498619	BW55
		Alt. 498627	
2646404111	B27E	498626	M45
2646404121	B27E	498626	M46
2646404181	B27E	498627	BW55
2646404211	B27E	498618	M45
2646404221	B27E	498618	M46
		Alt. 498626	
2646404222	B27E	498618	M46
		Alt. 498626	
2646404281	B27E	498619	BW55
		Alt. 498627	
2646404282	B27E	498619	BW55
		Alt. 498627	
2646408581	B27E	498619	BW55
2646408582	B27E	498619	BW55
2646463181	B27E	498619	BW55
		Alt. 498625	
2646464221	B27E	498616	M46
		Alt. 498624	
2646464281	B27E	498617	BW55
		Alt. 498625	
2646468581	B27E	498617	BW55
2646484182	B27E	498617	BW55
		Alt. 498625	
2646484282	B27E	498617	BW55
		Alt. 498625	
2646593321	B27F	498620	M46
2646593381	B27F	498621	BW55
2646593421	B2FE	498620	M46
2646593481	B27F	498621	BW55
2646594182	B27F	498621	BW55
2646598581	B27F	498621	BW55
2646803111	B28E	498636	M45
2646803121	B28E	498636	M46
2646803181	B28E	498637	BW55
2646803221	B28E	498636	M46
2646803222	B28E	498636	M46
2646803281	B28E	498637	BW55
2646803282	B28E	498637	BW55
2646804122	B28E	498634	M46
2646804181	B28	498637	BW55
2646804182	B28E	498635	BW55
2646804221	B28E	498634	M46
		Alt. 498637	
2646804222	B28E	498636	M46
2646804281	B28E	498637	BW55
2646804282	B28E	498635	BW55
		Alt. 498637	
2646903182	B28F	498639	BW55
2646904282	B28F	498639	BW55
2646904421	B28F	498638	M46
		Alt. 498640	
2646904481	B28F	498639	BW55
		Alt. 498641	
2646994182	B28F	498629	BW55
2646994421	B28F	498628	M46
		Alt. 498630	
2646994481	B28F	498629	BW55
		Alt. 498631	
		Alt. 498667	
2647703321	D24	498700	M46
		Alt. 498704	
2647703381	D24	498701	BW55
		Alt. 498705	
2647703421	D24	498700	M46
		Alt. 498704	
2647703481	D24	498701	BW55
		Alt. 498705	
2648104122	B23A	498970	M46
2648104182	B23A	498971	BW55

Herrgårdsvagnar. Stationswagons. Breaks. Kombiwagen. Camionétas rurales. Vetture Station Wagon.

Vagnstyp Type desig. Type de voiture Wagentyp Modelos Tipo di vettura	Motortyp Eng.desig. Type de moteur Motortyp Motor tipo Tipo di motore	Det nr motor Part No. eng. No de dét. moteur Motornummer Motor nro. de det. Det.n. motore	Växellåda Gearbox Boîte de vitesses Getriebe Caja de cambios Scatola cambio
2451102111	B17A	498850	M45
		Alt. 498800	
2451102181	B17A	498851	BW55
		Alt. 498931	
2451109111	B17A	498800	M45
2452102111	B19A	498750	M45
		Alt. 498802	
		Alt. 498856	
		Alt. 498936	
2452102112	B19A	498750	M45
		Alt. 498802	
		Alt. 498858	
		Alt. 498936	
2452102181	B19A	498751	BW55
		Alt. 498803	
		Alt. 498856	
		Alt. 498933	
2452103111	B19A	498750	M45
		Alt. 498802	
		Alt. 498856	
		Alt. 498932	
2452103112	B19A	498750	M45
		Alt. 498802	
		Alt. 498856	
2452103181	B19A	498751	BW55
		Alt. 498803	
		Alt. 498857	
		Alt. 498933	
		Alt. 499875	
2452109111	B19A	498750	M45
		Alt. 498856	
2452109181	B19A	498751	BW55
		Alt. 498857	
2452303111	B19K	499866	M45
2452403121	B19E	498862	M46
		498938	
		Alt. 499836	
2452403171	B19E	499837	AW70
2452403181	B19E	498753	BW55
		Alt. 498863	
		Alt. 498939	
2452404111	B19E	498752	M45
		Alt. 498862	
		Alt. 498938	
2452404121	B19E	498808	M46
		Alt. 498862	
		Alt. 498938	
		Alt. 498836	

Vagnstyp Type desig. Type de voiture Wagentyp Modelos Tipo di vettura	Motortyp Eng.desig. Type de moteur Motortyp Motor tipo Tipo di motore	Det nr motor Part No. eng. No de dét. moteur Motornummer Motor nro. de det. Det.n. motore	Växellåda Gearbox Boîte de vitesses Getriebe Caja de cambios Scatola cambio
2452404181	B19E	498753	BW55
		Alt. 498809	
		Alt. 498863	
		Alt. 498939	
2452606121	B19E	498986	M46
		499878	
2453702111	D20	498702	M45
2453702181	D20	498703	BW55
2453703121	D20	498703	M46
		Alt. 498809	
2454101511	B21A	498754	M45
2454101581	B21A	498755	BW55
2454102111	B21A	498754	M45
		Alt. 498760	
		Alt. 498810	
		Alt. 498812	
		Alt. 498918	
		Alt. 498940	
		Alt. 499880	
2454102112	B21A	498760	M45
		Alt. 498763	
		Alt. 498794	
		Alt. 498838	
		Alt. 498870	
		Alt. 498944	
		Alt. 499840	
2454102113	B21A	498868	M45
		Alt. 498940	
2454102121	B21A	498754	M46
2454102132	B21A	499840	M47
2454102181	B21A	498755	BW55
		Alt. 498761	
		Alt. 498811	
		Alt. 498919	
		Alt. 498941	
		Alt. 499881	
2454102182	B21A	498757	BW55
		Alt. 498811	
		Alt. 498839	
		Alt. 498871	
		Alt. 498919	
		Alt. 498941	
		Alt. 498947	

Herrgårdsvagnar. Stationswagons. Breaks. Kombiwagen. Camionétas rurales. Vetture Station Wagon.

Vagnstyp / Type desig. / Type de voiture / Wagentyp / Modelos / Tipo di vettura	Motortyp / Eng.desig. / Type de moteur / Motortyp / Motor tipo / Tipo di motore	Det nr motor / Part No. eng. / No de dét. moteur / Motornummer / Motor nro. de det. / Det.n. motore	Växellåda / Gearbox / Boîte de vitesses / Getriebe / Caja de cambios / Scatola cambio
2454102311	B21A	498914	M45
		Alt. 498980	
2454102321	B21A	498914	M46
		Alt. 498980	
		Alt. 499882	
2454102381	B21A	498915	BW55
		Alt. 498981	
		Alt. 499883	
2454103111	B21A	498754	M45
		Alt. 498760	
		Alt. 498794	
		Alt. 498810	
		Alt. 498812	
		Alt. 498868	
		Alt. 498908	
2454103112	B21A	498760	M45
		Alt. 498764	
		Alt. 498766	
		Alt. 498816	
		Alt. 498818	
		Alt. 498874	
		Alt. 498908	
2454103113	B21A	498760	M45
		Alt. 498763	
		Alt. 498794	
		Alt. 498810	
		Alt. 498868	
2454103121	B21A	498810	M46
		Alt. 498812	
		Alt. 498868	
		Alt. 498908	
2454103122	B21A	498838	M46
		Alt. 498870	
		Alt. 498944	
2454103123	B21A	498760	M46
		Alt. 498763	
		Alt. 498794	
		Alt. 498810	
2454103132	B21A	499840	M47
2454103181	B21A	498755	BW55
		Alt. 498761	
		Alt. 498763	
		Alt. 498811	
		Alt. 498813	
		Alt. 498869	
		Alt. 498909	
2454103182	B21A	498755	BW55
		Alt. 498761	
		Alt. 498819	
		Alt. 498839	
		Alt. 498871	
		Alt. 498877	
		Alt. 498947	
		Alt. 499841	BW55
2454103183	B21A	498755	BW55
		Alt. 498761	
		Alt. 498811	
		Alt. 498869	
2454103511	B21A	498760	M45
		Alt. 498763	
		Alt. 498794	
		Alt. 498810	
		Alt. 498812	
		Alt. 498868	
2454103581	B21A	498755	BW55
		Alt. 498761	
		Alt. 498763	
		Alt. 498811	
		Alt. 498813	
		Alt. 498869	
		Alt. 498909	
2454104121	B21A	498812	M46
		Alt. 498908	
2454104182	B21A	498755	BW55
		Alt. 498761	
		Alt. 498763	
		Alt. 498813	
		Alt. 498909	
2454109111	B21A	498754	M45
		Alt. 498760	
		Alt. 498810	
		Alt. 498812	
		Alt. 498868	
		Alt. 498918	
		Alt. 498940	
		Alt. 498944	
		Alt. 499840	
		Alt. 499880	

Herrgårdsvagnar. Stationswagons. Breaks. Kombiwagen. Camionétas rurales. Vetture Station Wagon.

Vagnstyp Type desig. Type de voiture Wagentyp Modelos Tipo di vettura	Motortyp Eng.desig. Type de moteur Motortyp Motor tipo Tipo di motore	Det nr motor Part No. eng. No de dét. moteur Motornummer Motor nro. de det. Det.n. motore	Växellåda Gearbox Boîte de vitesses Getriebe Caja de cambios Scatola cambio
2454109117	B21A	498940	M45
		Alt. 499880	
2454109181	B21A	498755	BW55
		Alt. 498811	
		Alt. 498813	
		Alt. 498869	
		Alt. 498919	
		Alt. 498941	
		Alt. 498945	
		Alt. 499881	
2454109182	B21A	498811	BW45
2454109187	B21A	498941	BW55
		Alt. 499881	
2454122381	B21A	498759	BW55
		Alt. 498815	
2454129182	B21A	498759	BW55
		Alt. 498815	
2454152311	B21A	498814	M45
2454152321	B21A	498758	M46
		Alt. 498814	
2454159112	B21A	498758	M45
		Alt. 498755	
		Alt. 498814	
2454402181	B21E	498825	BW55
2454403111	B21E	498774	M45
2454403121	B21E	498772	M46
		Alt. 498826	
		Alt. 498916	
		Alt. 498954	
2454403181	B21E	498773	BW55
		Alt. 498917	
		Alt. 498955	
2454404111	B21E	498774	M45
		Alt. 498826	
2454404121	B21E	498772	M46
		Alt. 498774	
		Alt. 498824	
		Alt. 498826	
2454404122	B21E	498774	M46
		Alt. 498826	
		Alt. 498916	
		Alt. 498954	
2454404181	B21E	498773	BW55
		Alt. 498775	
		Alt. 498825	
		Alt. 498827	

Vagnstyp Type desig. Type de voiture Wagentyp Modelos Tipo di vettura	Motortyp Eng.desig. Type de moteur Motortyp Motor tipo Tipo di motore	Det nr motor Part No. eng. No de dét. moteur Motornummer Motor nro. de det. Det.n. motore	Växellåda Gearbox Boîte de vitesses Getriebe Caja de cambios Scatola cambio
2454404182	B21E	498775	BW55
		Alt. 498827	
		Alt. 498917	
		Alt. 498955	
2454443112	B21E	498774	M45
		Alt. 498824	
2454443182	B21E	498775	BW55
		Alt. 498825	
2454502311	B21F	498892	M45
		Alt. 498920	
2454502321	B21F	498892	M46
		Alt. 498920	
2454502361	B21F	498921	AW55
2454502381	B21F	498893	BW55
2454504162	B21F	498895	AW55
		Alt. 498965	
2454532311	B21F	498780	M45
2454532321	B21F	498780	M46
2454532381	B21F	498781	BW55
2454592311	B21F	498848	M45
2454592321	B21F	498848	M46
2454592361	B21F	498849	AW55
2454592381	B21F	498849	BW55
2454594162	B21F	498789	AW55
2454606121	B21E	498958	M46
		Alt. 499872	
		Alt. 499884	
2454706321	B21F	499800	M46
		Alt. 499868	
2454706371	B21F	499801	AW71
		Alt. 499869	
2454802321	B21F	498962	M46
2454802371	B21F	498963	AW70
2454902321	B21F	498960	M46
2454902371	B21F	498961	AW70
2454903321	B21F	498960	M46
2454903371	B21F	498961	AW70
2456462181	B27E	498625	BW55
2456466121	B27E	498624	M46
2456466181	B27E	498625	BW55
2456802181	B28E	498635	BW55
2456806121	B28E	498634	M46
		Alt. 498636	

Herrgårdsvagnar. Stationswagons. Breaks. Kombiwagen. Camionétas rurales. Vetture Station Wagon.

Vagnstyp Type desig. Type de voiture Wagentyp Modelos Tipo di vettura	Motortyp Eng.desig. Type de moteur Motortyp Motor tipo Tipo di motore	Det nr motor Part No. eng. No de dét. moteur Motornummer Motor nro. de det. Det.n. motore	Växellåda Gearbox Boîte de vitesses Getriebe Caja de cambics Scatola cambio
2456806181	B28E	498635	BW55
2457702111	D24	498700	M45
2457702113	D24	498700	M45
2457702121	D24	498700	M46
2457702123	D24	498700	M46
2457702181	D24	498701	BW55
2457702383	D24	498734	BW55
2457703111	D24	498700	M45
2457703113	D24	498700	M45
2457703121	D24	498700	M46
2457703123	D24	498700	M46
2457703181	D24	498701	BW55
2457703183	D24	498701	BW55
2457703321	D24	498704	M46
		Alt. 498734	
2457703381	D24	498705	BW55
		Alt. 498735	
2457703511	D24	498700	M45
2457703581	D24	498701	BW55
2457704121	D24	498700	M46
2457704181	D24	498701	BW55
2457709111	D24	498700	M45
2457709117	D24	498700	M45
2457709121	D24	498700	M46
2457709181	D24	498701	BW55
2457709187	D24	498701	BW55
2458102121	B23A	499808	M46
2458102123	B23A	499808	M46
2458102181	B23A	499809	BW55
2458102183	B23	499809	BW55
2458103111	B23A	498968	M45
		Alt. 498970	
		Alt. 499810	
2458103112	B23A	498988	M45
		Alt. 498994	
2458103113	B23A	498968	M45
2458103121	B23A	498910	M46
		Alt. 498968	
		Alt. 498970	
		Alt. 499808	
2458103122	B23A	498970	M46
		Alt. 499810	
2458103123	B23A	498910	M46
		Alt. 498968	

Vagnstyp Type desig. Type de voiture Wagentyp Modelos Tipo di vettura	Motortyp Eng.desig. Type de moteur Motortyp Motor tipo Tipo di motore	Det nr motor Part No. eng. No de dét. moteur Motornummer Motor nro. de det. Det.n. motore	Växellåda Gearbox Boîte de vitesses Getriebe Caja de cambios Scatola cambio
2458103131	B23A	499830	M47
		Alt. 499832	
2458103132	B23A	499830	M47
		Alt. 499842	
2458103133	B23A	499830	M47
2458103171	B23A	499831	AW71
		Alt. 499833	
2458103173	B23A	499831	AW71
2458103177	B23E	499888	AW71
2458103181	B23A	498911	BW55
		Alt. 498969	
		Alt. 498971	
		Alt. 498809	
		Alt. 499811	
		Alt. 499843	
2458103181	B23A	498911	BW55
		Alt. 498969	
		Alt. 498971	
		Alt. 499809	
		Alt. 499811	
2458103182	B23A	498911	BW55
2458103183	B23A	498911	BW55
		Alt. 498969	
2458103188	B23A	498971	BW55
2458103511	B23A	498910	M45
2458103581	B23A	498911	BW55
2458104121	B23A	498970	M46
2458104122	B23A	499810	M46
		Alt. 499906	
2458104131		499842	M47
2458104172		499833	AW71
2458104182	B23A	498971	BW55
		Alt. 499811	
2458402177	B23E	499888	AW71
2458403121	B23E	499844	M46
2458402181	B23E	498901	BW55
		Alt. 498973	
2458403112	B23E	498900	M45
		Alt. 498972	
2458403122	B23E	498900	M46
		Alt. 498972	
		Alt. 498844	
2458403171	B23E	499845	AW71
2458403172	B23E	499889	AW71
2458403182	B23E	498901	BW55
		Alt 498973	

Herrgårdsvagnar. Stationswagons. Breaks. Kombiwagen. Camionétas rurales. Vetture Station Wagon.

Vagnstyp Type desig. Type de voiture Wagentyp Modelos Tipo di vettura	Motortyp Eng.desig. Type de moteur Motortyp Motor tipo Tipo di motore	Det nr motor Part No. eng. No de dét. moteur Motornummer Motor nro. de det. Det.n. motore	Växellåda Gearbox Boîte de vitesses Getriebe Caja de cambios Scatola cambio
2458403321	B23E	498900	M46
		Alt. 498972	
		Alt. 499812	
2458403381	B23E	498901	BW55
		Alt. 498973	
		Alt. 499813	
2458404121	B23E	498902	M46
		Alt. 498972	
		Alt. 498974	
		Alt. 499888	
2458404171	B23E	499889	AW71
2458404181	B23E	498973	BW55
2458406121	B23E	498900	M46
		Alt. 498902	
		Alt. 498972	
		Alt. 498974	
		Alt. 499845	
		Alt. 499888	
2458406122	B23E	498974	M46
		Alt. 499844	
2458406171	B23E	499845	AW71
		499889	
2458406172	B23E	499845	AW71
2458406181	B23E	498901	BW55
		Alt. 498903	
		Alt. 498973	
		Alt. 498975	
2458406182	B23F	498975	BW55
2458802321	B23F	499802	M46
		Alt. 499846	
2458802371	B23F	499803	AW70
		Alt. 499847	
2458802373	B23F	499803	AW70
		Alt. 499847	
2458802377	B23F	499803	AW70
		Alt. 499847	
2458803321	B23F	499802	M46
		Alt. 499846	
2458803371	B23F	499803	AW70
		Alt. 499847	
2654593381	B21F	498849	BW55
2656204121	B28A	498622	M46
		Alt. 498632	
2656204122	B28A	498622	M46
2656403121	B27E	498618	M46
		Alt. 498626	
2656403122	B27E	498618	M46
		Alt. 498626	

Vagnstyp Type desig. Type de voiture Wagentyp Modelos Tipo di vettura	Motortyp Eng.desig. Type de moteur Motortyp Motor tipo Tipo di motore	Det nr motor Part No. eng. No de dét. moteur Motornummer Motor nro. de det. Det.n. motore	Växellåda Gearbox Boîte de vitesses Getriebe Caja de cambios Scatola cambio
2656403181	B27E	498619	BW55
		Alt. 498627	
2656403182	B27E	498619	BW55
		Alt. 498627	
2656404121	B27E	498626	M46
2656404122	B27E	498618	M46
2656404181	B27E	498627	BW45
2656404182	B27E	498619	BW55
		Alt. 498627	
2656464121	B27E	498616	M46
2656464181	B27E	498617	BW55
2656484182	B27E	498617	BW55
		Alt. 498625	
2656593321	B27F	498620	M46
2656593381	B27F	498621	BW55
2656803121	B28F	498632	M46
		Alt. 498664	
2656803122	B28E	498636	M46
2656803181	B28E	498637	BW55
2656803182	B28E	498637	BW55
2656804121	B28E	498636	M46
		Alt. 498664	
2656804122	B28E	498636	M46
		Alt. 498664	
		Alt. 498686	
2656804181	B28E	498637	BW55
		Alt. 498665	
2656804182	B28E	498637	BW55
		Alt. 498665	
		498687	
2656904321	B28F	498638	M46
		Alt. 498640	
2656904381	B28F	498639	BW55
		Alt. 498641	
2656994321	B28F	498628	M46
		Alt. 498630	
2656994381	B28F	498629	BW55
		Alt. 498631	
2657703321	D24	498700	M46
		Alt. 498704	
2657703381	D24	498701	BW55
		Alt. 498705	

Reservdelsmotorer (bensin)

		1979	1980
B17A	cylinderblock det nr		1306078-5
B19A	cylinderblock det nr	1306079-3	1306079-3
B19E	cylinderblock det nr	1306080-1	1306080-1
B21A 91, 93 octane	cylinderblock det nr	1306081-9	1306081-9
B21A 97/98 octane, B21E, F	cylinderblock det nr	1306082-7	1306082-7
B23E	cylinderblock det nr	1276298-5	1276298-5
B17, B19A, B21A EXCL AUSTRALIA, CANADA	cylinderhuvud det nr	1276118-5	1276118-5
B21A AUSTRALIA, CANADA	cylinderhuvud det nr	1276119-3[1]	1276119-3 [1]
B19E, B21E	cylinderhuvud det nr	463876-3	463876-3
B21F	cylinderhuvud det nr	1277596-1	1277596-1
B23E	cylinderhuvud det nr	1276307-4	1276307-4
B27A	det nr	1218148-3	
B28A	det nr		1218162-4
B27E EXCL SWEDEN, AUSTRALIA	det nr	1218161-6	1218161-6
B27E SWEDEN, AUSTRALIA	det nr	1218170-7	1218170-7
B27F	det nr	1218151-7	
B28F	det nr		1218163-2

		1981
B17A	cylinderblock det nr	1317618-5
B19A	cylinderblock det nr	1317495-8
B19E	cylinderblock det nr	1317619-3
B21A 91, 93 octane	cylinderblock det nr	1317620-1
B21A 97/98 octane, B21E, F, EXCL TURBO	cylinderblock det nr	1277647-2
B21E, F, TURBO	cylinderblock det nr	1317622-7
B23A	cylinderblock det nr	1317623-5
B23E	cylinderblock det nr	1317624-3
B17A, B19A, B21A EXCL "PULSAIR"	cylinderhuvud det nr	1276118-5
B19E, B21E EXCL TURBO	cylinderhuvud det nr	463876-3
B21F EXCL TURBO, MPG	cylinderhuvud det nr	1277596-1
B21E, F, TURBO	cylinderhuvud det nr	1317617-7
B21F MPG	cylinderhuvud det nr	1277432-9
B21A "PULSAIR"	cylinderhuvud det nr	1317496-6
B23A	cylinderhuvud det nr	1317496-6
B23E EXCL SWEDEN, CANADA, AUSTRALIA	cylinderhuvud det nr	1317613-6
B23E SWEDEN, CANADA, AUSTRALIA	cylinderhuvud det nr	1317612-8
B28A	det nr	1218162-4
B28E EXCL SWEDEN, AUSTRALIA	det nr	1218177-2
B28E SWEDEN, AUSTRALIA	det nr	1218176-4
B28F	det nr	1218163-2

Reservdelsmotorerna levereras utan svänghjulskåpa, svänghjul, termostat, vattenrör, grenrör, bränslepump, startmotor, fördelare, generator och vevhusventilation.

Reservdelsmotorer (diesel)

D20	det nr 498702-0

Levereras i utförande för manuell växellåda. För vagnar med automatväxellåda bytes svänghjulet mot medbringarplåt.

D24 EXCL USA, CAN	det nr 498701-2
D24 USA, CAN	det nr 498705-3

Leverans i utförande för automatväxellåda. För vagnar med manuell växellåda ersätts med medbringarplåten av svänghjul.

D20	cylinderblock det nr 1257589-0
D24 MO–41875	cylinderblock det nr 1277426-1
D24 MO 41876–	cylinderblock det nr 1328036-1

[1] Ers av 1 st 1317496-6, 1 st 952076-8.

Reservdelsmotorer (bensin)		1982	1983
B17A	cylinderblock det nr	1317618-5	1317618-5
B19A	cylinderblock det nr	1317495-8	1317495-8
B19E EXCL TURBO	cylinderblock det nr	1317619-3	1317619-3
B19E TURBO	cylinderblock det nr	1277340-4	1277340-4
B21A 91/93 octane	cylinderblock det nr	1317620-1	
B21A 96/98 octane	cylinderblock det nr	1277647-2	1277647-2
B21E EXCL TURBO	cylinderblock det nr	1277647-2	1277647-2
B21F EXCL MPG, L-JETRONIC, TURBO	cylinderblock det nr	1277647-2	1277647-2
B21F MPG	cylinderblock det nr	1277647-2	
B21F L-JETRONIC	cylinderblock det nr	1277647-2	
B21F TURBO	cylinderblock det nr	1317622-7	1317622-7
B21E TURBO	cylinderblock det nr	1317622-7	1317622-7
B23A 91/93 octane	cylinderblock det nr	1277343-8	1277343-8
B23A 96/98 octane	cylinderblock det nr	1317623-5	1317623-5
B23E	cylinderblock det nr	1317624-3	1277582-1
B23F, EXCL B23F (499890)	cylinderblock det nr		1277583-9
B23F (499890)	cylinderblock det nr		1277645-6
B17A, B19A, B21A, B23A, EXCL "PULSAIR"	cylinderhuvud det nr	1276118-5	1276118-5
B19E, B21E, EXCL TURBO	cylinderhuvud det nr	463876-3	463876-3
B21F EXCL TURBO, MPG, L-JETRONIC	cylinderhuvud det nr	1277596-1	1277596-1
B19E TURBO, B21E TURBO, B21F TURBO	cylinderhuvud det nr	1317617-7	1317617-7
B21F MPG	cylinderhuvud det nr	1277432-9	
B21F L-JETRONIC	cylinderhuvud det nr	1277344-6	
B21A, B23A "PULSAIR"	cylinderhuvud det nr	1317496-6	1317496-6
B23E EXCL SWEDEN, CANADA, SWITZERLAND, AUSTRALIA	cylinderhuvud det nr	1317613-6	1317613-6
B23E SWEDEN, AUSTRALIA, SWITZERLAND	cylinderhuvud det nr	1317612-8	1317612-8
B23E CANADA	cylinderhuvud det nr		1277422-0
B23F	cylinderhuvud det nr		1277423-8
B28A	det nr	1218162-4	
B28E EXCL SWEDEN, AUSTRALIA	det nr	1218177-2	1218177-2
B28E SWEDEN, AUSTRALIA	det nr	1218176-4	1218176-4
B28F	det nr	1218163-2	

Reservdelsmotorerna levereras utan svänghjulskåpa, svänghjul, termostat, vattenrör, grenrör, bränslepump, startmotor, fördelare, generator och vevhusventilation.

Reservdelsmotorer (diesel)

D24 EXCL USA, CAN	det nr 498701-2
D24 USA, CAN	det nr 498705-3

Levereras i utförande för automatväxellåda. För vagnar med manuell växellåda ersätts medbringarplåten av svänghjul.

D24 MO–41875	cylinderblock det nr 1277426-1
D24 MO 41876–	cylinderblock det nr 1328036-7

Reservdelsmotorer (bensin)		1984
B17A	cylinderblock det nr	1317618-5
B19A	cylinderblock det nr	1317495-8
B19E EXCL TURBO	cylinderblock det nr	1277597-9
B19E TURBO	cylinderblock det nr	1277340-4
B19K	cylinderblock det nr	1277602-7
B21A EXCL SWEDEN, SWITZERLAND, AUSTRALIA, CANADA	cylinderblock det nr	1277644-9
B21A SWEDEN, SWITZERLAND, AUSTRALIA, CANADA	cylinderblock det nr	1277647-2
B21F EXCL TURBO	cylinderblock det nr	1277647-2
B21 TURBO	cylinderblock det nr	1317622-7
B23A 91/93 octane	cylinderblock det nr	1277343-8
B23A 98 octane	cylinderblock det nr	1317623-5
B23E	cylinderblock det nr	1277582-1
B23F VXL AUTO	cylinderblock det nr	1277583-9
B23F VXL MAN	cylinderblock det nr	1277645-6
B17A, B19A, B23A, EXCL "PULSAIR"	cylinderhuvud det nr	1276118-5
B21A, B23A "PULSAIR"	cylinderhuvud det nr	1317496-6
B19E EXCL TURBO	cylinderhuvud det nr	1277643-1
B19K, B21A EXCL "PULSAIR"	cylinderhuvud det nr	1277603-5
B21F EXCL TURBO	cylinderhuvud det nr	1277596-1
B19E TURBO, B21E TURBO, B21F TURBO	cylinderhuvud det nr	1317617-7
B23E EXCL SWEDEN, SWITZERLAND, AUSTRALIA	cylinderhuvud det nr	1277646-4
B23E SWEDEN, SWITZERLAND, AUSTRALIA	cylinderhuvud det nr	1277422-0
B23F	cylinderhuvud det nr	1277423-8
B28E EXCL SWEDEN	det nr	1218177-2
B28E SWEDEN	det nr	1218176-4

Reservdelsmotorerna levereras utan svänghjulskåpa, svänghjul, termostat, vattenrör, grenrör, bränslepump, startmotor, fördelare, generator och vevhusventilation.

Reservdelsmotorer (diesel)

D24 EXCL USA, CAN	det nr 498701-2
D24 USA, CAN	det nr 498705-3

Levereras i utförande för automatväxellåda. För vagnar med manuell växellåda ersätts medbringarplåten av svänghjul.

D24 cylinderblock det nr 1328036-7.

Replacement engines (petrol/gasoline)

		1979	1980
B17A	cylinder block Part No.		1306078-5
B19A	cylinder block Part No.	1306079-3	1306079-3
B19E	cylinder block Part No.	1306080-1	1306080-1
B21A 91, 93 octane	cylinder block Part No.	1306081-9	1306081-9
B21A 97/98 octane, B21E, F	cylinder block Part No.	1306082-7	1306082-7
B23E	cylinder block Part No.	1276298-5	1276298-5
B17, B19A, B21A EXCL AUSTRALIA, CANADA	cylinder head Part No.	1276118-5	1276118-5
B21A AUSTRALIA, CANADA	cylinder head Part No.	1276119-3[1]	1276119-3 [1]
B19E, B21E	cylinder head Part No.	463876-3	463876-3
B21F	cylinder head Part No.	1277596-1	1277596-1
B23E	cylinder head Part No.	1276307-4	1276307-4
B27A	Part No.	1218148-3	
B28A	Part No.		1218162-4
B27E EXCL SWEDEN, AUSTRALIA	Part No.	1218161-6	1218161-6
B27E SWEDEN, AUSTRALIA	Part No.	1218170-7	1218170-7
B27F	Part No.	1218151-7	
B28F	Part No.		1218163-2

		1981
B17A	cylinder block Part No.	1317618-5
B19A	cylinder block Part No.	1317495-8
B19E	cylinder block Part No.	1317619-3
B21A 91, 93 octane	cylinder block Part No.	1317620-1
B21A 97/98 octane, B21E, F, EXCL TURBO	cylinder block Part No.	1277647-2
B21E, F, TURBO	cylinder block Part No.	1317622-7
B23A	cylinder block Part No.	1317623-5
B23E	cylinder block Part No.	1317624-3
B17A, B19A, B21A EXCL "PULSAIR"	cylinder head Part No.	1276118-5
B19E, B21E EXCL TURBO	cylinder head Part No.	463876-3
B21F EXCL TURBO, MPG	cylinder head Part No.	1277596-1
B21E, F, TURBO	cylinder head Part No.	1317617-7
B21F MPG	cylinder head Part No.	1277432-9
B21A "PULSAIR"	cylinder head Part No.	1317496-6
B23A	cylinder head Part No.	1317496-6
B23E EXCL SWEDEN, CANADA, AUSTRALIA	cylinder head Part No.	1317613-6
B23E SWEDEN, CANADA, AUSTRALIA	cylinder head Part No.	1317612-8
B28A	Part No.	1218162-4
B28E EXCL SWEDEN, AUSTRALIA	Part No.	1218177-2
B28E SWEDEN, AUSTRALIA	Part No.	1218176-4
B28F	Part No.	1218163-2

Reserve engines are supplied less flywheel casing, flywheel, thermostat, water pipes, manifolds, fuel pump, starter motor, distributor, alternator and crankcase ventilation.

Replacement engine (diesel)

D20 Part No. 498702-0
Deliverd for manual gearboxes. For use with an automatic transmission, the flywheel is replaced by a carrier plate.

D24 EXCL USA, CAN Part No. 498701-2
D24 USA, CAN Part No. 498705-3

Supplied as for automatic transmission. For vehicles with a manual gearbox, the carrier plate is replaced by the flywheel.

D20	cylinder block Part No. 1257589-0
D24 MO–41875	cylinder block Part No. 1277426-1
D24 MO 41876–	cylinder block Part No. 1328036-1

1) Superseded by 1 piece 1317496-6, 1 piece 952076-8.

Replacement engines (petrol/gasoline)		1982	1983
B17A	cylinder block Part No.	1317618-5	1317618-5
B19A	cylinder block Part No.	1317495-8	1317495-8
B19E EXCL TURBO	cylinder block Part No.	1317619-3	1317619-3
B19E TURBO	cylinder block Part No.	1277340-4	1277340-4
B21A 91/93 octane	cylinder block Part No.	1317620-1	
B21A 96/98 octane	cylinder block Part No.	1277647-2	1277647-2
B21E EXCL TURBO	cylinder block Part No.	1277647-2	1277647-2
B21F EXCL MPG, L-JETRONIC, TURBO	cylinder block Part No.	1277647-2	1277647-2
B21F MPG	cylinder block Part No.	1277647-2	
B21F L-JETRONIC	cylinder block Part No.	1277647-2	
B21F TURBO	cylinder block Part No.	1317622-7	1317622-7
B21E TURBO	cylinder block Part No.	1317622-7	1317622-7
B23A 91/93 octane	cylinder block Part No.	1277343-8	1277343-8
B23A 96/98 octane	cylinder block Part No.	1317623-5	1317623-5
B23E	cylinder block Part No.	1317624-3	1277582-1
B23F, EXCL B23F (499890)	cylinder block Part No.		1277583-9
B23F (499890)	cylinder block Part No.		1277645-6
B17A, B19A, B21A, B23A, EXCL "PULSAIR"	cylinder head Part No.	1276118-5	1276118-5
B19E, B21E, EXCL TURBO	cylinder head Part No.	463876-3	463876-3
B21F EXCL TURBO, MPG, L-JETRONIC	cylinder head Part No.	1277596-1	1277596-1
B19E TURBO, B21E TURBO, B21F TURBO	cylinder head Part No.	1317617-7	1317617-7
B21F MPG	cylinder head Part No.	1277432-9	
B21F L-JETRONIC	cylinder head Part No.	1277344-6	
B21A, B23A "PULSAIR"	cylinder head Part No.	1317496-6	1317496-6
B23E EXCL SWEDEN, CANADA, SWITZERLAND, AUSTRALIA	cylinder head Part No.	1317613-6	1317613-6
B23E SWEDEN, AUSTRALIA, SWITZERLAND	cylinder head Part No.	1317612-8	1317612-8
B23E CANADA	cylinder head Part No.		1277422-0
B23F	cylinder head Part No.		1277423-8
B28A	Part No.	1218162-4	
B28E EXCL SWEDEN, AUSTRALIA	Part No.	1218177-2	1218177-2
B28E SWEDEN, AUSTRALIA	Part No.	1218176-4	1218176-4
B28F	Part No.	1218163-2	

Reserve engines are supplied less flywheel casing, flywheel, thermostat, water pipes, manifolds, fuel pump, starter motor, distributor, alternator and crankcase ventilation.

Replacement engine (diesel)

D24 EXCL USA, CAN	Part No. 498701-2
D24 USA, CAN	Part No. 498705-3

Supplies as for automatic transmission. For vehicles with a manual gearbox, the carrier plate is replaced by the flywheel.

D24 MO–41875	cylinder block Part No. 1277426-1
D24 MO 41876–	cylinder block Part No. 1328036-7

Replacement engine (petrol/gasoline)

		1984
B17A	cylinder block Part No.	1317618-5
B19A	cylinder block Part No.	1317495-8
B19E EXCL TURBO	cylinder block Part No.	1277597-9
B19E TURBO	cylinder block Part No.	1277340-4
B19K	cylinder block Part No.	1277602-7
B21A EXCL SWEDEN, SWITZERLAND, AUSTRALIA, CANADA	cylinder block Part No.	1277644-9
B21A SWEDEN, SWITZERLAND, AUSTRALIA, CANADA	cylinder block Part No.	1277647-2
B21F EXCL TURBO	cylinder block Part No.	1277647-2
B21 TURBO	cylinder block Part No.	1317622-7
B23A 91/93 octane	cylinder block Part No.	1277343-8
B23A 98 octane	cylinder block Part No.	1317623-5
B23E	cylinder block Part No.	1277582-1
B23F VXL AUTO	cylinder block Part No.	1277583-9
B23F VXL MAN	cylinder block Part No.	1277645-6
B17A, B19A, B23A, EXCL "PULSAIR"	cylinder head Part No.	1276118-5
B21A, B23A "PULSAIR"	cylinder head Part No.	1317496-6
B19E EXCL TURBO	cylinder head Part No.	1277643-1
B19K, B21A EXCL "PULSAIR"	cylinder head Part No.	1277603-5
B21F EXCL TURBO	cylinder head Part No.	1277596-1
B19E TURBO, B21E TURBO, B21F TURBO	cylinder head Part No.	1317617-7
B23E EXCL SWEDEN, SWITZERLAND, AUSTRALIA	cylinder head Part No.	1277646-4
B23E SWEDEN, SWITZERLAND, AUSTRALIA	cylinder head Part No.	1277422-0
B23F	cylinder head Part No.	1277423-8
B28E EXCL SWEDEN	Part No.	1218177-2
B28E SWEDEN	Part No.	1218176-4

Reserve engines are supplied less flywheel casing, flywheel, thermostat, water pipes, manifolds, fuel pump, starter motor, distributor, altrnator and crankcase ventilation.

Replacement engine (diesel)

D24 EXCL USA, CAN	Part No. 498701-2
D24 USA, CAN	Part No. 498705-3

Supplies as for automatic transmission. For vehicles with a manual gearbox, the carrier plate is replaced by the flywheel.

D24 cylinder block Part No. 1328036-7.

Moteurs de rechange (essence)

		1979	1980
B17A	bloc-cylindres no de dét.		1306078-5
B19A	bloc-cylindres no de dét.	1306079-3	1306079-3
B19E	bloc-cylindres no de dét.	1306080-1	1306080-1
B21A indice d'octane 91, 93	bloc-cylindres no de dét.	1306081-9	1306081-9
B21A 97/98 octane, B21E, F	bloc-cylindres no de dét.	1306082-7	1306082-7
B23E	bloc-cylindres no de dét.	1276298-5	1276298-5
B17, B19A, B21A EXCL AUSTRALIA, CANADA	culasse no de dét.	1276118-5	1276118-5
B21A AUSTRALIA, CANADA	culasse no de dét.	1276119-3[1)]	1276119-3 [1)]
B19E, B21E	culasse no de det.	463876-3	463876-3
B21F	culasse no de det.	1277596-1	1277596-1
B23E	culasse no de det.	1276307-4	1276307-4
B27A	no de dét.	1218148-3	
B28A	no de dét.		1218162-4
B27E EXCL SWEDEN, AUSTRALIA	no de dét.	1218161-6	1218161-6
B27E SWEDEN, AUSTRALIA	no de dét.	1218170-7	1218170-7
B27F	no de dét.	1218151-7	
B28F	no de dét.		1218163-2

		1981
B17A	bloc-cylindres no de dét.	1317618-5
B19A	bloc-cylindres no de dét.	1317495-8
B19E	bloc-cylindres no de dét.	1317619-3
B21A 91, 93 octane	bloc-cylindres no de dét.	1317620-1
B21A 97/98 octane, B21E, F, EXCL TURBO	bloc-cylindres no de dét.	1277647-2
B21E, F, TURBO	bloc-cylindres no de dét.	1317622-7
B23A	bloc-cylindres no de dét.	1317623-5
B23E	bloc-cylindres no de dét.	1317624-3
B17A, B19A, B21A EXCL « PULSAIR »	culasse no de dét.	1276118-5
B19E, B21E EXCL TURBO	culasse no de dét.	463876-3
B21F EXCL TURBO, MPG	culasse no de dét.	1277596-1
B21E, F, TURBO	culasse no de dét.	1317617-7
B21F MPG	culasse no de dét.	1277432-9
B21A « PULSAIR »	culasse no de dét.	1317496-6
B23A	culasse no de dét.	1317496-6
B23E EXCL SWEDEN, CANADA, AUSTRALIA	culasse no de dét.	1317613-6
B23E SWEDEN, CANADA, AUSTRALIA	culasse no de dét.	1317612-8
B28A	no de dét.	1218162-4
B28E EXCL SWEDEN, AUSTRALIA	no de dét.	1218177-2
B28E SWEDEN, AUSTRALIA	no de dét.	1218176-4
B28F	no de dét.	1218163-2

Les détails suivants ne sont pas compris dans les moteurs de rechange livrés : carter de volant, volant thermostat, canalisation d'eau, collecteur d'échappement, pompe à essence, démarreur, distributeur, alternateur et ventilation de carter de vilebrequin.

Moteurs de rechange (diesel)

D20 — no de dét. 498702-0

Livré en version pour pour boîte de vitesses manuelle. Pour véhicules à boîte de vitesses automatique, le volant est remplacée par une tôle d'entraîneur.

D24 EXCL USA, CAN — no de dét. 498701-2
D24 USA, CAN — no de dét. 498705-3

Livré en version pour pour boîte de vitesses automatique. Pour véhicules à boîte de vitesses manuelle, la plaque d'entraîneur est remplacée par un volant.

D20	bloc-cylindres no de dét.	1257589-0
D24 MO–41875	bloc-cylindres no de dét.	1277426-1
D24 MO 41876–	bloc-cylindres no de dét.	1328036-1

[1)] Remplacé par 1 pièce 1317496-6, 1 pièce 952076-8.

Moteurs de rechange (essence)		1982	1983
B17A	bloc-cylindres no de dét.	1317618-5	1317618-5
B19A	bloc-cylindres no de dét.	1317495-8	1317495-8
B19E EXCL TURBO	bloc-cylindres no de dét.	1317619-3	1317619-3
B19E TURBO	bloc-cylindres no de dét.	1277340-4	1277340-4
B21A 91/93 octane	bloc-cylindres no de dét.	1317620-1	
B21A 96/98 octane	bloc-cylindres no de dét.	1277647-2	1277647-2
B21E EXCL TURBO	bloc-cylindres no de dét.	1277647-2	1277647-2
B21F EXCL MPG, L-JETR, TURBO	bloc-cylindres no de dét.	1277647-2	1277647-2
B21F MPG	bloc-cylindres no de dét.	1277647-2	
B21F L-JETRONIC	bloc-cylindres no de dét.	1277647-2	
B21F TURBO	bloc-cylindres no de dét.	1317622-7	1317622-7
B21E TURBO	bloc-cylindres no de dét.	1317622-7	1317622-7
B23A 91/93 octane	bloc-cylindres no de dét.	1277343-8	1277343-8
B23A 96/98 octane	bloc-cylindres no de dét.	1317623-5	1317623-5
B23E	bloc-cylindres no de dét.	1317624-3	1277582-1
B23F, EXCL B23F (499890)	bloc-cylindres no de dét.		1277583-9
B23F (499890)	bloc-cylindres no de dét.		1277645-6
B17A, B19A, B21A, B23A, EXCL « PULSAIR »	culasse no de dét.	1276118-5	1276118-5
B19E, B21E, EXCL TURBO	culasse no de dét.	463876-3	463876-3
B21F EXCL TURBO, MPG, L-JETRONIC	culasse no de dét.	1277596-1	1277596-1
B19E TURBO, B21E TURBO, B21F TURBO	culasse no de dét.	1317617-7	1317617-7
B21F MPG	culasse no de dét.	1277432-9	
B21F L-JETRONIC	culasse no de dét.	1277344-6	
B21A, B23A « PULSAIR »	culasse no de dét.	1317496-6	1317496-6
B23E EXCL SWEDEN, CANADA, SWITZERLAND, AUSTRALIA	culasse no de dét.	1317613-6	1317613-6
B23E SWEDEN, AUSTRALIA, SWITZERLAND	culasse no de dét.	1317612-8	1317612-8
B23E CANADA	culasse no de dét.		1277422-0
B23F	culasse no de dét.		1277423-8
B28A	no de dét.	1218162-4	
B28E EXCL SWEDEN, AUSTRALIA	no de dét.	1218177-2	1218177-2
B28E SWEDEN, AUSTRALIA	no de dét.	1218176-4	1218176-4
B28F	no de dét.	1218163-2	

Les détails suivants ne sont pas compris dans les moteurs de rechange livrés : carter de volant, volant thermostat, canalisation d'eau, collecteur d'échappement, pompe à essence, démarreur, distributeur, alternateur et ventilation de carter de vilebrequin.

Moteurs de rechange (diesel)

D24 EXCL USA, CAN	no de dét. 498701-2
D24 USA, CAN	no de dét. 498705-3

Livré en version pour pour boîte de vitesses automatique. Pour véhicules à boîte de vitesses manuelle, la plaque d'entraîneur est remplacée par un volant.

D24 MO–41875	bloc-cylindres no de dét. 1277426-1
D24 MO 41876–	bloc-cylindre no de dét. 1328036-7

Moteurs de rechange (essence) **1984**

B17A	bloc-cylindres no de dét.	1317618-5
B19A	bloc-cylindres no de dét.	1317495-8
B19E EXCL TURBO	bloc-cylindres no de dét.	1277597-9
B19E TURBO	bloc-cylindres no de dét.	1277340-4
B19K	bloc-cylindres no de dét.	1277602-7
B21A EXCL SWEDEN, SWITZERLAND, AUSTRALIA, CANADA	bloc-cylindres no de dét.	1277644-9
B21A SWEDEN, SWITZERLAND, AUSTRALIA, CANADA	bloc-cylindres no de dét.	1277647-2
B21F EXCL TURBO	bloc-cylindres no de dét.	1277647-2
B21 TURBO	bloc-cylindres no de dét.	1317622-7
B23A 91/93 OCTANE	bloc-cylindres no de dét.	1277343-8
B23A 98 OCTANE	bloc-cylindres no de dét.	1317623-5
B23E	bloc-cylindres no de dét.	1277582-1
B23F VXL AUTO	bloc-cylindres no de dét.	1277583-9
B23F VXL MAN	bloc-cylindres no de dét.	1277645-6
B17A, B19A, B23A, EXCL « PULSAIR »	culasse no de dét.	1276118-5
B21A, B23A « PULSAIR »	culasse no de dét.	1317496-6
B19E EXCL TURBO	culasse no de dét.	1277643-1
B19K, B21A EXCL « PULSAIR »	culasse no de dét.	1277603-5
B21F EXCL TURBO	culasse no de dét.	1277596-1
B19E TURBO, B21E TURBO, B21F TURBO	culasse no de dét.	1317617-7
B23E EXCL SWEDEN, SWITZERLAND, AUSTRALIA	culasse no de dét.	1277646-4
B23E SWEDEN, SWITZERLAND, AUSTRALIA	culasse no de dét.	1277422-0
B23F	culasse no de dét.	1277423-8
B28E EXCL SWEDEN	no de dét.	1218177-2
B28E SWEDEN	no de dét.	1218176-4

Les détails suivants ne sont pas compris dans les moteurs de rechange livrés : carter de volant, volant thermostat, canalisation d'eau, collecteur d'échappement, pompe à essence, démarreur, distributeur, alternateur et ventilation de carter de vilebrequin.

Moteurs de rechange (diesel)

D24 EXCL USA, CAN	no de dét. 498701-2
D24 USA, CAN	no de dét. 498705-3

Livré en version pour pour boîte de vitesses automatique. Pour véhicules à boîte de vitesses manuelle, la plaque d'entraîneur est remplacée par un volant.

D24	bloc-cylindres no de dét. 1328036-7.

Ersatzmotoren (Benzin)

		1979	1980
B17A	Zylinderblock Ersatzteilnr.		1306078-5
B19A	Zylinderblock Ersatzteilnr.	1306079-3	1306079-3
B19E	Zylinderblock Ersatzteilnr.	1306080-1	1306080-1
B21A 91, 93 Oktan	Zylinderblock Ersatzteilnr.	1306081-9	1306081-9
B21A 97/98 OKtan, B21E, F	Zylinderblock Ersatzteilnr.	1306082-7	1306082-7
B23E	Zylinderblock Ersatzteilnr.	1276298-5	1276298-5
B17, B19A, B21A EXCL AUSTRALIA, CANADA	Zylinderkopf Ersatzteilnr.	1276118-5	1276118-5
B21A AUSTRALIA, CANADA	Zylinderkopf Ersatzteilnr.	1276119-3[1]	1276119-3 [1]
B19E, B21E	Zylinderkopf Ersatzteilnr.	463876-3	463876-3
B21F	Zylinderkopf Ersatzteilnr.	1277596-1	1277596-1
B23E	Zylinderkopf Ersatzteilnr.	1276307-4	1276307-4
B27A	Ersatzteilnr.	1218148-3	
B28A	Ersatzteilnr.		1218162-4
B27E EXCL SWEDEN, AUSTRALIA	Ersatzteilnr.	1218161-6	1218161-6
B27E SWEDEN, AUSTRALIA	Ersatzteilnr.	1218170-7	1218170-7
B27F	Ersatzteilnr.	1218151-7	
B28F	Ersatzteilnr.		1218163-2

		1981
B17A	Zylinderblock Ersatzteilnr.	1317618-5
B19A	Zylinderblock Ersatzteilnr.	1317495-8
B19E	Zylinderblock Ersatzteilnr.	1317619-3
B21A 91, 93 Oktan	Zylinderblock Ersatzteilnr.	1317620-1
B21A 97/98 octane, B21E, F, EXCL TURBO	Zylinderblock Ersatzteilnr.	1277647-2
B21E, F, TURBO	Zylinderblock Ersatzteilnr.	1317622-7
B23A	Zylinderblock Ersatzteilnr.	1317623-5
B23E	Zylinderblock Ersatzteilnr.	1317624-3
B17A, B19A, B21A EXCL „PULSAIR"	Zylinderkopf Ersatzteilnr.	1276118-5
B19E, B21E EXCL TURBO	Zylinderkopf Ersatzteilnr.	463876-3
B21F EXCL TURBO, MPG	Zylinderkopf Ersatzteilnr.	1277596-1
B21E, F, TURBO	Zylinderkopf Ersatzteilnr.	1317617-7
B21F MPG	Zylinderkopf Ersatzteilnr.	1277432-9
B21A „PULSAIR"	Zylinderkopf Ersatzteilnr.	1317496-6
B23A	Zylinderkopf Ersatzteilnr.	1317496-6
B23E EXCL SWEDEN, CANADA, AUSTRALIA	Zylinderkopf Ersatzteilnr.	1317613-6
B23E SWEDEN, CANADA, AUSTRALIA	Zylinderkopf Ersatzteilnr.	1317612-8
B28A	Ersatzteilnr.	1218162-4
B28E EXCL SWEDEN, AUSTRALIA	Ersatzteilnr.	1218177-2
B28E SWEDEN, AUSTRALIA	Ersatzteilnr.	1218176-4
B28F	Ersatzteilnr.	1218163-2

Ersatzteilmotor werden ohne Schwungradgehäuse, Schwungrad, Thermostat, Wasserrohr, Auspüffkrümmer, Kraftstoffpumpe, Anlasser, Verteiler, Drehstrom-Lichtmaschine und Kurbelgehäuseentlüftung geliefert.

Ersatzmotoren (Diesel)

D20 Ersatzteilnr. 498702-0

Wird in Ausführung für Schaltgetriebe geliefert. Für Fahrzeuge mit automatischen Getriebe muss das Schwungrad durch das Mitnehmerblech ersetzt werden.

D24 EXCL USA, CAN Ersatzteilnr. 498701-2
D24 USA, CAN Ersatzteilnr. 498705-3

Lieferung in Ausführung für automatisches Getriebe. Bei Fahrzeugen mit Handschaltgetriebe wird das Mitnehmerblech vom Schwungrad ersetzt.

D20	Zylinderblock Ersatzteilnr.	1257589-0
D24 MO–41875	Zylinderblock Ersatzteilnr.	1277426-1
D24 MO 41876–	Zylinderblock Ersatzteilnr.	1328036-1

[1] Ersetzt durch 1 Stück 1317496-6, 1 Stück 952076-8.

Ersatzmotoren (Benzin)

		1982	1983
B17A	Zylinderblock Ersatzteilnr.	1317618-5	1317618-5
B19A	Zylinderblock Ersatzteilnr.	1317495-8	1317495-8
B19E EXCL TURBO	Zylinderblock Ersatzteilnr.	1317619-3	1317619-3
B19E TURBO	Zylinderblock Ersatzteilnr.	1277340-4	1277340-4
B21A 91/93 Oktan	Zylinderblock Ersatzteilnr.	1317620-1	
B21A 96/98 Oktan	Zylinderblock Ersatzteilnr.	1277647-2	1277647-2
B21E EXCL TURBO	Zylinderblock Ersatzteilnr.	1277647-2	1277647-2
B21F EXCL MPG, L-JETR, TURBO	Zylinderblock Ersatzteilnr.	1277647-2	1277647-2
B21F MPG	Zylinderblock Ersatzteilnr.	1277647-2	
B21F L-JETRONIC	Zylinderblock Ersatzteilnr.	1277647-2	
B21F TURBO	Zylinderblock Ersatzteilnr.	1317622-7	1317622-7
B21E TURBO	Zylinderblock Ersatzteilnr.	1317622-7	1317622-7
B23A 91/93 Oktan	Zylinderblock Ersatzteilnr.	1277343-8	1277343-8
B23A 96/98 Oktan	Zylinderblock Ersatzteilnr.	1317623-5	1317623-5
B23E	Zylinderblock Ersatzteilnr.	1317624-3	1277582-1
B23F, EXCL B23F (499890)	Zylinderblock Ersatzteilnr.		1277583-9
B23F (499890)	Zylinderblock Ersatzteilnr.		1277645-6
B17A, B19A, B21A, B23A, EXCL „PULSAIR"	Zylinderkopf Ersatzteilnr.	1276118-5	1276118-5
B19E, B21E, EXCL TURBO	Zylinderkopf Ersatzteilnr.	463876-3	463876-3
B21F EXCL TURBO, MPG, L-JETRONIC	Zylinderkopf Ersatzteilnr.	1277596-1	1277596-1
B19E TURBO, B21E TURBO, B21F TURBO	Zylinderkopf Ersatzteilnr.	1317617-7	1317617-7
B21F MPG	Zylinderkopf Ersatzteilnr.	1277432-9	
B21F L-JETRONIC	Zylinderkopf Ersatzteilnr.	1277344-6	
B21A, B23A „PULSAIR"	Zylinderkopf Ersatzteilnr.	1317496-6	1317496-6
B23E EXCL SWEDEN, CANADA, SWITZERLAND, AUSTRALIA	Zylinderkopf Ersatzteilnr.	1317613-6	1317613-6
B23E SWEDEN, AUSTRALIA, SWITZERLAND	Zylinderkopf Ersatzteilnr.	1317612-8	1317612-8
B23E CANADA	Zylinderkopf Ersatzteilnr.		1277422-0
B23F	Zylinderkopf Ersatzteilnr.		1277423-8
B28A	Ersatzteilnr.	1218162-4	
B28E EXCL SWEDEN, AUSTRALIA	Ersatzteilnr.	1218177-2	1218177-2
B28E SWEDEN, AUSTRALIA	Ersatzteilnr.	1218176-4	1218176-4
B28F	Ersatzteilnr.	1218163-2	

Ersatzteilmotor werden ohne Schwungradgehäuse, Schwungrad, Thermostat, Wasserrohr, Auspüffkrümmer, Kraftstoffpumpe, Anlasser, Verteiler, Drehstrom-Lichtmaschine und Kurbelgehäuseentlüftung geliefert.

Ersatzmotoren (Diesel)

D24 EXCL USA, CAN	Ersatzteilnr. 498701-2
D24 USA, CAN	Ersatzteilnr. 498705-3

Lieferung in Ausführung für automatisches Getriebe. Bei Fahrzeugen mit Handschaltgetriebe wird das Mitnehmerblech vom Schwungrad ersetzt.

D24 MO–41875	Zylinderblock Ersatzteilnr. 1277426-1
D24 MO 41876–	Zylinderblock Ersatzteilnr. 1328036-7

Ersatzmotoren (Benzin)

		1984
B17A	Zylinderblock Ersatzteilnr.	1317618-5
B19A	Zylinderblock Ersatzteilnr.	1317495-8
B19E EXCL TURBO	Zylinderblock Ersatzteilnr.	1277597-9
B19E TURBO	Zylinderblock Ersatzteilnr.	1277340-4
B19K	Zylinderblock Ersatzteilnr.	1277602-7
B21A EXCL SWEDEN, SWITZERLAND, AUSTRALIA, CANADA	Zylinderblock Ersatzteilnr.	1277644-9
B21A SWEDEN, SWITZERLAND, AUSTRALIA, CANADA	Zylinderblock Ersatzteilnr.	1277647-2
B21F EXCL TURBO	Zylinderblock Ersatzteilnr.	1277647-2
B21 TURBO	Zylinderblock Ersatzteilnr.	1317622-7
B23A 91/93 OCTANE	Zylinderblock Ersatzteilnr.	1277343-8
B23A 98 OCTANE	Zylinderblock Ersatzteilnr.	1317623-5
B23E	Zylinderblock Ersatzteilnr.	1277582-1
B23F VXL AUTO	Zylinderblock Ersatzteilnr.	1277583-9
B23F VXL MAN	Zylinderblock Ersatzteilnr.	1277645-6
B17A, B19A, B23A, EXCL „PULSAIR"	Zylinderkopf Ersatzteilnr.	1276118-5
B21A, B23A „PULSAIR"	Zylinderkopf Ersatzteilnr.	1317496-6
B19E EXCL TURBO	Zylinderkopf Ersatzteilnr.	1277643-1
B19K, B21A EXCL „PULSAIR"	Zylinderkopf Ersatzteilnr.	1277603-5
B21F EXCL TURBO	Zylinderkopf Ersatzteilnr.	1277596-1
B19E TURBO, B21E TURBO, B21F TURBO	Zylinderkopf Ersatzteilnr.	1317617-7
B23E EXCL SWEDEN, SWITZERLAND, AUSTRALIA	Zylinderkopf Ersatzteilnr.	1277646-4
B23E SWEDEN, SWITZERLAND, AUSTRALIA	Zylinderkopf Ersatzteilnr.	1277422-0
B23F	Zylinderkopf Ersatzteilnr.	1277423-8
B28E EXCL SWEDEN	Ersatzteilnr.	1218177-2
B28E SWEDEN	Ersatzteilnr.	1218176-4

Ersatzteilmotor werden ohne Schwungradgehäuse, Schwungrad, Thermostat, Wasserrohr, Auspüffkrümmer, Kraftstoffpumpe, Anlasser, Verteiler, Drehstrom-Lichtmaschine und Kurbelgehäuseentlüftung geliefert.

Ersatzmotoren (Diesel)

D24 EXCL USA, CAN	Ersatzteilnr. 498701-2
D24 USA, CAN	Ersatzteilnr. 498705-3

Lieferung in Ausführung für automatisches Getriebe. Bei Fahrzeugen mit Handschaltgetriebe wird das Mitnehmerblech vom Schwungrad ersetzt.

D24	Zylinderblock Ersatzteilnr.	1328036-7.

Motores de repuesto (gasolina)

		1979	1980
B17A	bloque de cilindros nro. de det.		1306078-5
B19A	bloque de cilindros nro. de det.	1306079-3	1306079-3
B19E	bloque de cilindros nro. de det.	1306080-1	1306080-1
B21A 91, 93 octanos	bloque de cilindros nro. de det.	1306081-9	1306081-9
B21A 97/98 octanos, B21E, F	bloque de cilindros nro. de det.	1306082-7	1306082-7
B23E	bloque de cilindros nro. de det.	1276298-5	1276298-5
B17, B19A, B21A EXCL AUSTRALIA, CANADA	bloque de cilindros nro. de det.	1276118-5	1276118-5
B21A AUSTRALIA, CANADA	culata nro. de det.	1276119-3[1]	1276119-3[1]
B19E, B21E	culata nro. de det.	463876-3	463876-3
B21F	culata nro. de det.	1277596-1	1277596-1
B23E	culata nro. de det.	1276307-4	1276307-4
B27A	nro. de det.	1218148-3	
B28A	nro. de det.		1218162-4
B27E EXCL SWEDEN, AUSTRALIA	nro. de det.	1218161-6	1218161-6
B27E SWEDEN, AUSTRALIA	nro. de det.	1218170-7	1218170-7
B27F	nro. de det.	1218151-7	
B28F	nro. de det.		1218163-2

		1981
B17A	bloque de cilindros nor. de det.	1317618-5
B19A	bloque de cilindros nor. de det.	1317495-8
B19E	bloque de cilindros nor. de det.	1317619-3
B21A 91, 93 octanos	bloque de cilindros nor. de det.	1317620-1
B21A 97/98 octanos, B21E, F, EXCL TURBO	bloque de cilindros nor. de det.	1277647-2
B21E, F, TURBO	bloque de cilindros nor. de det.	1317622-7
B23A	bloque de cilindros nor. de det.	1317623-5
B23E	bloque de cilindros nor. de det.	1317624-3
B17A, B19A, B21A EXCL "PULSAIR"	culata nro. de det	1276118-5
B19E, B21E EXCL TURBO	culata nro. de det	463876-3
B21F EXCL TURBO, MPG	culata nro. de det	1277596-1
B21E, F, TURBO	culata nro. de det	1317617-7
B21F MPG	culata nro. de det	1277432-9
B21A "PULSAIR"	culata nro. de det	1317496-6
B23A	culata nro. de det	1317496-6
B23E EXCL SWEDEN, CANADA, AUSTRALIA	culata nro. de det	1317613-6
B23E SWEDEN, CANADA, AUSTRALIA	culata nro. de det	1317612-8
B28A	nro. de det	1218162-4
B28E EXCL SWEDEN, AUSTRALIA	nro. de det	1218177-2
B28E SWEDEN, AUSTRALIA	nro. de det	1218176-4
B28F	nro. de det	1218163-2

Los motores de recambio se suministran sin cubierta del volante, volante, termóstato, tubo de agua, múltiple de escape, bomba de combustible, motor de arranque, distribuidor, alternador y ventilación de carter.

Motores de repuesto (diesel)

D20 nro. de det. 498702-0

Entrega en el modelo para caja de cambios manual. En vehículos con caja de cambios automática el volante del motor es substituido por una chapa de brida.

D24 EXCL USA, CAN nro. de det. 498701-2
D24 USA, CAN nro. de det. 498705-3

Se suministra en versión para caja de cambios automática. En vehículos con caja de cambios manual se substituye la chapa de brida del volante.

D20 bloque de cilindros nro. de det. 1257589-0
D24 MO–41875 bloque de cilindros nro. de det. 1277426-1
D24 MO 41876– bloque de cilindros nro. de det. 1328036-7

1) Reemplazado por 1 cada uno 1317496-6, 1 cada uno 952076-8.

Motores de repuesto (gasolina)		1982	1983
B17A	bloque de cilindros nro. det det.	1317618-5	1317618-5
B19A	bloque de cilindros nro. det det.	1317495-8	1317495-8
B19E EXCL TURBO	bloque de cilindros nro. det det.	1317619-3	1317619-3
B19E TURBO	bloque de cilindros nro. det det.	1277340-4	1277340-4
B21A 91/93 octane	bloque de cilindros nro. det det.	1317620-1	
B21A 96/98 octane	bloque de cilindros nro. det det.	1277647-2	1277647-2
B21E EXCL TURBO	bloque de cilindros nro. det det.	1277647-2	1277647-2
B21F EXCL MPG, L-JETR, TURBO	bloque de cilindros nro. det det.	1277647-2	1277647-2
B21F MPG	bloque de cilindros nro. det det.	1277647-2	
B21F L-JETRONIC	bloque de cilindros nro. det det.	1277647-2	
B21F TURBO	bloque de cilindros nro. det det.	1317622-7	1317622-7
B21E TURBO	bloque de cilindros nro. det det.	1317622-7	1317622-7
B23A 91/93 octane	bloque de cilindros nro. det det.	1277343-8	1277343-8
B23A 96/98 octane	bloque de cilindros nro. det det.	1317623-5	1317623-5
B23E	bloque de cilindros nro. det det.	1317624-3	1277582-1
B23F, EXCL B23F (499890)	bloque de cilindros nro. det det.		1277583-9
B23F (499890)	bloque de cilindros nro. det det.		1277645-6
B17A, B19A, B21A, B23A, EXCL "PULSAIR"	culata nro. det det.	1276118-5	1276118-5
B19E, B21E, EXCL TURBO	culata nro. det det.	463876-3	463876-3
B21F EXCL TURBO, MPG, L-JETRONIC	culata nro. det det.	1277596-1	1277596-1
B19E TURBO, B21E TURBO, B21F TURBO	culata nro. det det.	1317617-7	1317617-7
B21F MPG	culata nro. det det.	1277432-9	
B21F L-JETRONIC	culata nro. det det.	1277344-6	
B21A, B23A "PULSAIR"	culata nro. det det.	1317496-6	1317496-6
B23E EXCL SWEDEN, CANADA, SWITZERLAND, AUSTRALIA	culata nro. det det.	1317613-6	1317613-6
B23E SWEDEN, AUSTRALIA, SWITZERLAND	culata nro. det det.	1317612-8	1317612-8
B23E CANADA	culata nro. det det.		1277422-0
B23F	culata nro. det det.		1277423-8
B28A	nro. de det.	1218162-4	
B28E EXCL SWEDEN, AUSTRALIA	nro. de det.	1218177-2	1218177-2
B28E SWEDEN, AUSTRALIA	nro. de det.	1218176-4	1218176-4
B28F	nro. de det.	1218163-2	

Los motores de recambio se suministran sin cubierta del volante, volante, termóstato, tubo de agua, múltiple de escape bomba de combustible, motor de arranque, distribuidor, alternador y ventilación de carter.

Motores de repuesto (diesel)

D24 EXCL USA, CAN	nro. de det. 498701-2
D24 USA, CAN	nro. de det. 498705-3

Se suministra en versión para caja de cmbios automática. En vehículos con caja de cambios, manual s substituye la chapa de brida del volante.

D24 MO–41875	bloque de cilindros nro. de det. 1277426-1
D24 MO 41876–	bloque de cilindros nro. de det. 1328036-7

Motores de repuesto (gasolina)

		1984
B17A	bloque de cilindros nro. de det.	1317618-5
B19A	bloque de cilindros nro. de det.	1317495-8
B19E EXCL TURBO	bloque de cilindros nro. de det.	1277597-9
B19E TURBO	bloque de cilindros nro. de det.	1277340-4
B19K	bloque de cilindros nro. de det.	1277602-7
B21A EXCL SWEDEN, SWITZERLAND, AUSTRALIA, CANADA	bloque de cilindros nro. de det.	1277644-9
B21A SWEDEN, SWITZERLAND, AUSTRALIA, CANADA	bloque de cilindros nro. de det.	1277647-2
B21F EXCL TURBO	bloque de cilindros nro. de det.	1277647-2
B21 TURBO	bloque de cilindros nro. de det.	1317622-7
B23A 91/93 OCTANE	bloque de cilindros nro. de det.	1277343-8
B23A 98 OCTANE	bloque de cilindros nro. de det.	1317623-5
B23E	bloque de cilindros nro. de det.	1277582-1
B23F VXL AUTO	bloque de cilindros nro. de det.	1277583-9
B23F VXL MAN	bloque de cilindros nro. de det.	1277645-6
B17A, B19A, B23A, EXCL "PULSAIR"	culata nro. de det.	1276118-5
B21A, B23A "PULSAIR"	culata nro. de det.	1317496-6
B19E EXCL TURBO	culata nro. de det.	1277643-1
B19K, B21A EXCL "PULSAIR"	culata nro. de det.	1277603-5
B21F EXCL TURBO	culata nro. de det.	1277596-1
B19E TURBO, B21E TURBO, B21F TURBO	culata nro. de det.	1317617-7
B23E EXCL SWEDEN, SWITZERLAND, AUSTRALIA	culata nro. de det.	1277646-4
B23E SWEDEN, SWITZERLAND, AUSTRALIA	culata nro. de det.	1277422-0
B23F	culata nro. de det.	1277423-8
B28E EXCL SWEDEN	nro. de det.	1218177-2
B28E SWEDEN	nro. de det.	1218176-4

Los motores de recambio se suministran sin cubierta del volante, termóstato, tubo de agua, múltiple de escape bomba de combustible, motor de arranque, distribuidor, alternador y ventilación de carter.

Motores de repuesto (diesel)

D24 EXCL USA, CAN	nro. de det. 498701-2
D24 USA, CAN	nro. de det. 498705-3

Se suministra en versión para caja de cambios automática. En vehículos con caja de cambios manual se substituye la chapa de brida del volante.

D24	bloque de cilindros nro. de det. 1328036-7.

Motores di sostituzione a bensina

		1979	1980
B17A	blocco cilindri det.n.		1306078-5
B19A	blocco cilindri det.n.	1306079-3	1306079-3
B19E	blocco cilindri det.n.	1306080-1	1306080-1
B21A 91, 93 N. ottani	blocco cilindri det.n.	1306081-9	1306081-9
B21A 97, 98 N. ottani, B21E, F	blocco cilindri det.n.	1306082-7	1306082-7
B23E	blocco cilindri det.n.	1276298-5	1276298-5
B17, B19A, B21A EXCL AUSTRALIA, CANADA	testata cilindri det.n.	1276118-5	1276118-5
B21A AUSTRALIA, CANADA	testata cilindri det.n.	1276119-3[1)]	1276119-3[1)]
B19E, B21E	testata cilindri det.n.	463876-3	463876-3
B21F	testata cilindri det.n.	1277596-1	1277596-1
B23E	testata cilindri det.n.	1276307-4	1276307-4
B27A	det.n.	1218148-3	
B28A	det.n.		1218162-4
B27E EXCL SWEDEN, AUSTRALIA	det.n.	1218161-6	1218161-6
B27E SWEDEN, AUSTRALIA	det.n.	1218170-7	1218170-7
B27F	det.n.	1218151-7	
B28F	det.n.		1218163-2

		1981
B17A	blocco cilindri det.n.	1317618-5
B19A	blocco cilindri det.n.	1317495-8
B19E	blocco cilindri det.n.	1317619-3
B21A 91, 93 N. ottani	blocco cilindri det.n.	1317620-1
B21A 97/98 ottani, B21E, F, EXCL TURBO	blocco cilindri det.n.	1277647-2
B21E, F, TURBO	blocco cilindri det.n.	1317622-7
B23A	blocco cilindri det.n.	1317623-5
B23E	blocco cilindri det.n.	1317624-3
B17A, B19A, B21A EXCL "PULSAIR"	testata cilindri det.n.	1276118-5
B19E, B21E EXCL TURBO	testata cilindri det.n.	463876-3
B21F EXCL TURBO, MPG	testata cilindri det.n.	1277496-1
B21E, F, TURBO	testata cilindri det.n.	1317617-7
B21F MPG	testata cilindri det.n.	1277432-9
B21A "PULSAIR"	testata cilindri det.n.	1317496-6
B23A	testata cilindri det.n.	1317496-6
B23E EXCL SWEDEN, CANADA, AUSTRALIA	testata cilindri det.n.	1317613-6
B23E SWEDEN, CANADA, AUSTRALIA	testata cilindri det.n.	1317612-8
B28A	det.n.	1218162-4
B28E EXCL SWEDEN, AUSTRALIA	det.n.	1218177-2
B28E SWEDEN, AUSTRALIA	det.n.	1218176-4
B28F	det.n.	1218163-2

I motori di ricambio vengono consegnati senza coperchio volano, volano, termostato, tubo acqua, colletore scarico, pumpa carburante, motorino avviamento, distributore, alternatore en ventilazione basamento.

Motore di sostituzione a diesel

D20 det.n. 498702-0

Viene consegnata nell'esecuzione per cambio manuale. Per le vetture con cambio automatico il volano viene sostuito da lamiera di trascinamento.

D24 EXCL USA, CAN det.n. 498701-2
D24 USA, CAN det.n. 498705-3

Vengono consegnata nell'esecuzione per cambio automatico. Per automobili con cambio manuale la lamiera di trascinamento viene sostituita dal volano.

D20	blocco cilindri det.n. 1257589-0
D24 MO–41875	blocco cilindri det.n. 1277426-1
D24 MO 41876–	blocco cilindri det.n. 1328036-1

1) Viene sostituito da 1 p 1317496-6, 1 p 952076-8.

Motores de repuesto (gasolina)		1982	1983
B17A	blocco cilindri det.n.	1317618-5	1317618-5
B19A	blocco cilindri det.n.	1317495-8	1317495-8
B19E EXCL TURBO	blocco cilindri det.n.	1317619-3	1317619-3
B19E TURBO	blocco cilindri det.n.	1277340-4	1277340-4
B21A 91/93 N. ottani	blocco cilindri det.n.	1317620-1	
B21A 96/98 N. ottani	blocco cilindri det.n.	1277647-2	1277647-2
B21E EXCL TURBO	blocco cilindri det.n.	1277647-2	1277647-2
B21F EXCL MPG, L-JETR, TURBO	blocco cilindri det.n.	1277647-2	1277647-2
B21F MPG	blocco cilindri det.n.	1277647-2	
B21F L-JETRONIC	blocco cilindri det.n.	1277647-2	
B21F TURBO	blocco cilindri det.n.	1317622-7	1317622-7
B21E TURBO	blocco cilindri det.n.	1317622-7	1317622-7
B23A 91/93 N. ottani	blocco cilindri det.n.	1277343-8	1277343-8
B23A 96/98 N. ottani	blocco cilindri det.n.	1317623-5	1317623-5
B23E	blocco cilindri det.n.	1317624-3	1277582-1
B23F, EXCL B23F (499890)	blocco cilindri det.n.		1277583-9
B23F (499890)	blocco cilindri det.n.		1277645-6
B17A, B19A, B21A, B23A, EXCL "PULSAIR"	testata cilindri det.n.	1276118-5	1276118-5
B19E, B21E, EXCL TURBO	testata cilindri det.n.	463876-3	463876-3
B21F EXCL TURBO, MPG, L-JETRONIC	testata cilindri det.n.	1277596-1	1277596-1
B19E TURBO, B21E TURBO, B21F TURBO	testata cilindri det.n.	1317617-7	1317617-7
B21F MPG	testata cilindri det.n.	1277432-9	
B21F L-JETRONIC	testata cilindri det.n.	1277344-6	
B21A, B23A "PULSAIR"	testata cilindri det.n.	1317496-6	1317496-6
B23E EXCL SWEDEN, CANADA, SWITZERLAND, AUSTRALIA	testata cilindri det.n.	1317613-6	1317613-6
B23E SWEDEN, AUSTRALIA, SWITZERLAND	testata cilindri det.n.	1317612-8	1317612-8
B23E CANADA	testata cilindri det.n.		1277422-0
B23F	testata cilindri det.n.		1277423-8
B28A	det.n.	1218162-4	
B28E EXCL SWEDEN, AUSTRALIA	det.n.	1218177-2	1218177-2
B28E SWEDEN, AUSTRALIA	det.n.	1218176-4	1218176-4
B28F	det.n.	1218163-2	

I motori di ricambio vengono consegnati senza coperchio volano, volano, termostato, tubo acqua, colletore scarico, pumpa carburante, motorino avviamento, distributore, alternatore en ventilazione basamento.

Motore di sostituzione a diesel

D24 EXCL USA, CAN	det.n. 498701-2
D24 USA, CAN	det.n. 498705-3

Vengono consegnata nell'esecuzione per cambio automatico. Per automobili con cambio manuale la lamiera di trascinamento viene sostituita dal volano.

D24 MO–41875	blocco cilindri det.n. 1277426-1
D24 MO 41876–	blocco cilindri det.n. 1328036-7

Motores de repuesto (gasolina) **1984**

B17A	blocco cilindri det.n.	1317618-5
B19A	blocco cilindri det.n.	1317495-8
B19E EXCL TURBO	blocco cilindri det.n.	1277597-9
B19E TURBO	blocco cilindri det.n.	1277340-4
B19K	blocco cilindri det.n.	1277602-7
B21A EXCL SWEDEN, SWITZERLAND, AUSTRALIA, CANADA	blocco cilindri det.n.	1277644-9
B21A SWEDEN, SWITZERLAND, AUSTRALIA, CANADA	blocco cilindri det.n.	1277647-2
B21F EXCL TURBO	blocco cilindri det.n.	1277647-2
B21 TURBO	blocco cilindri det.n.	1317622-7
B23A 91/93 N. ottani	blocco cilindri det.n.	1277343-8
B23A 98 N. ottani	blocco cilindri det.n.	1317623-5
B23E	blocco cilindri det.n.	1277582-1
B23F VXL AUTO	blocco cilindri det.n.	1277583-9
B23F VXL MAN	blocco cilindri det.n.	1277645-6
B17A, B19A, B23A, EXCL "PULSAIR"	testata cilindri det.n.	1276118-5
B21A, B23A "PULSAIR"	testata cilindri det.n.	1317496-6
B19E EXCL TURBO	testata cilindri det.n.	1277643-1
B19K, B21A EXCL "PULSAIR"	testata cilindri det.n.	1277603-5
B21F EXCL TURBO	testata cilindri det.n.	1277596-1
B19E TURBO, B21E TURBO, B21F TURBO	testata cilindri det.n.	1317617-7
B23E EXCL SWEDEN, SWITZERLAND, AUSTRALIA	testata cilindri det.n.	1277646-4
B23E SWEDEN, SWITZERLAND, AUSTRALIA	testata cilindri det.n.	1277422-0
B23F	testata cilindri det.n.	1277423-8
B28E EXCL SWEDEN	det.n.	1218177-2
B28E SWEDEN	det.n.	1218176-4

I motori di ricambio vengono consegnati senza coperchio volano, volano, termostato, tubo acqua, colletore scarico, pumpa carburante, motorino avviamento, distributore, alternatore en ventilazione basamento.

Motore di sostituzione a diesel

D24 EXCL USA, CAN	det.n. 498701-2
D24 USA, CAN	det.n. 498705-3

Vengono consegnata nell'esecuzione per cambio automatico. Per automobili con cambio manuale la lamiera di trascinamento viene sostituita dal volano.

D24 blocco cilindri det.n. 1328036-7.

The location of the plates

for the type and engine designations etc. are illustrated below.

1. Designation plate
1.1 chassis number
1.2 type number
1.3 colour code
1.4 upholstery code
2. Engine designation
3. Gear box

4. Service label
4.1 marked 1 = Girling
marked 2 = ATE
4.2 marked 1 = Borg & Beck
marked 2 = Fichtel & Sachs
marked 3 = Verto, Valeo
4.3 marked 1 = Zenith-Stromberg
marked 2 = SU
marked 3 = DVG
4.4 marked 1 = Bosch
marked 2 = SEV Marchal
4.5 marked 1 = SEV Marchal
marked 2 = Pierburg
marked 3 = Bosch
marked 4 = AC
marked 5 = Sofabex
4.6 marked 1 = Ehrenreich
marked 2 = Camgears
marked 3 = Zahnrad Fabrik ZF
marked 4 = TRW
marked 5 = Flygmotor
4.7 colour code
4.8 upholstery code
4.9 type number

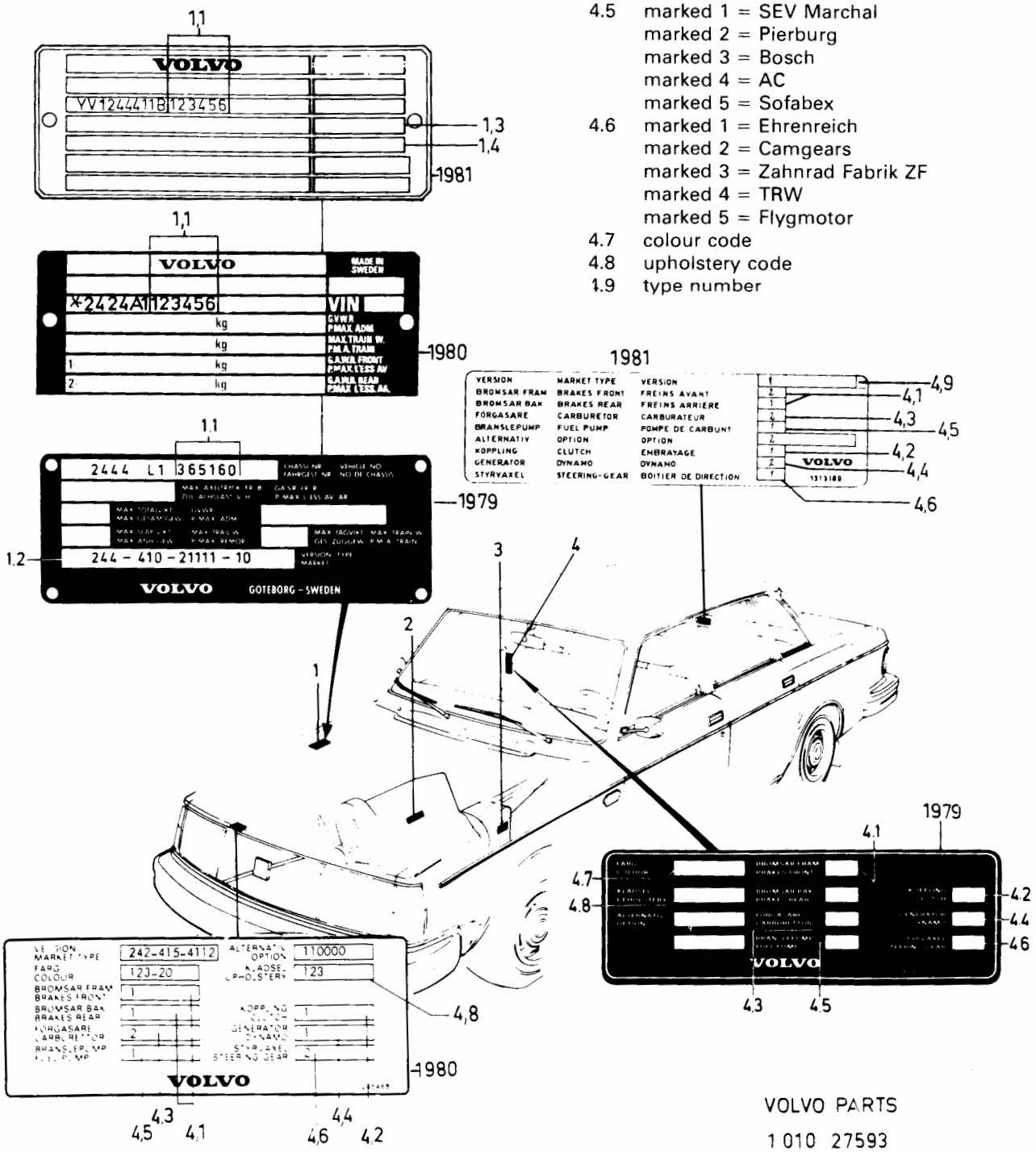

VOLVO PARTS
1 010 27593
(112 : 4)

Le placement des plauques

de désignation de modèles et de moteurs etc. ressort de la figure ci-dessous.

1. Plaque de produit
1.1 no de châssis
1.2 no de type
1.3 code de couleur
1.4 combinaison de garniture
2. Désignation de moteur
3. Boîte de vitesses

4. Plaque de service
4.1 portant le No 1 = Girling
portant le No 2 = ATE
4.2 portant le No 1 = Borg & Beck
portant le No 2 = Fichtel & Sachs
portant le No 3 = Verto, Valeo
4.3 portant le No 1 = Zenith-Stromberg
portant le No 2 = SU
portant le No 3 = DVG
4.4 portant le No 1 = Bosch
portant le No 2 = SEV Marchal
4.5 portant le No 1 = SEV Marchal
portant le No 2 = Pierburg
portant le No 3 = Bosch
portant le No 4 = AC
portant le No 5 = Sofabex
4.6 portant le No 1 = Ehrenreich
portant le No 2 = Camgears
portant le No 3 = Zahnrad Fabrik ZF
portant le No 4 = TRW
portant le No 5 = Flygmotor
4.7 code de souleur
4.8 combinaison de garniture
4.9 no de type

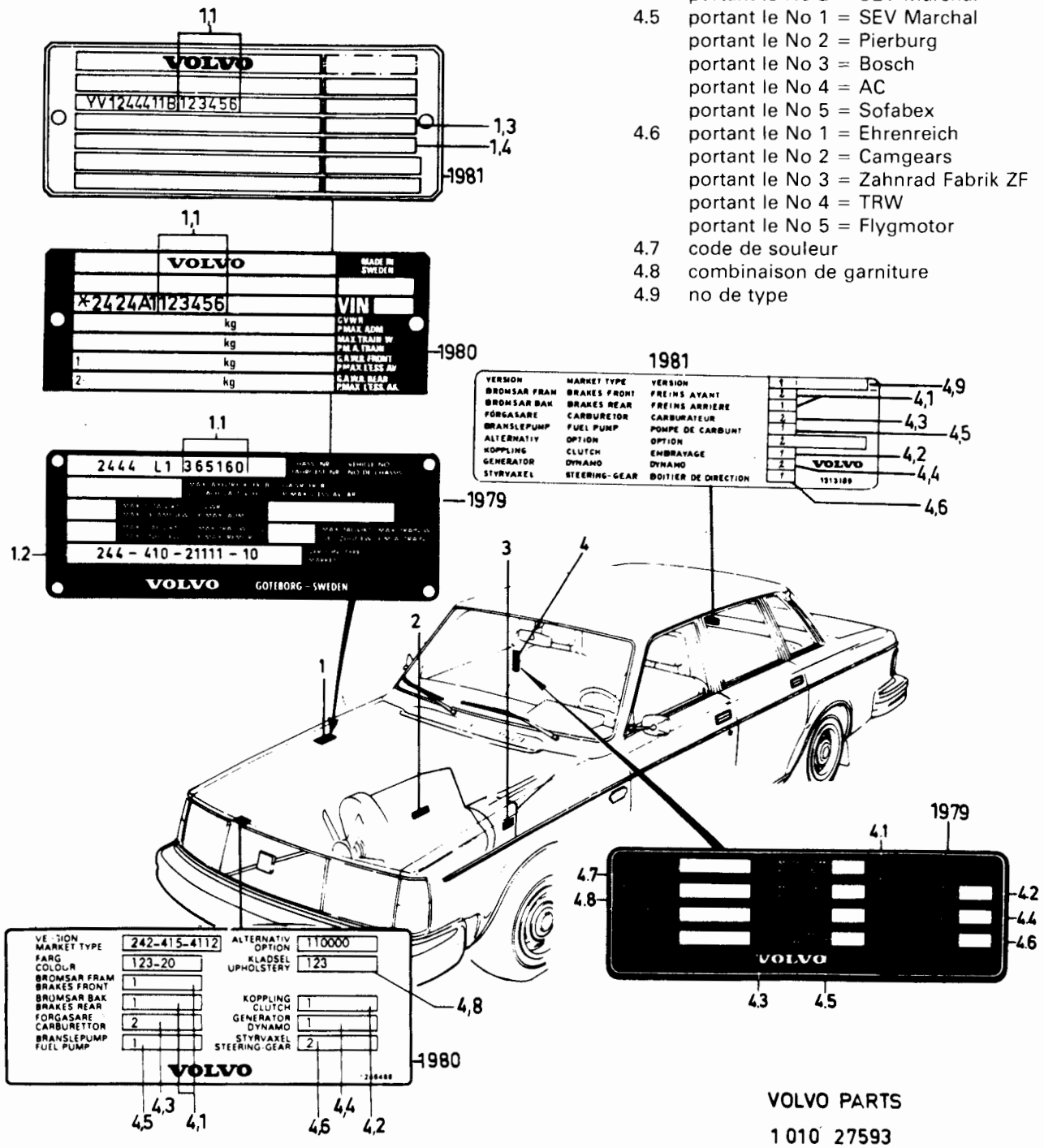

Die Anbringung der Schilder

mit den Fahrzeugkenndaten geht aus der nachstehenden Abbildung hervor.

1. Typschild
1.1 Fahrzeugstellnummer
1.2 Typnummer
1.3 Farbkode
1.4 Bezugskombination

4. Serviceschild
4.1 Kennzeichnung 1 = Girling
Kennzeichnung 2 = ATE
4.2 Kennzeichnung 1 = Borg & Beck
Kennzeichnung 2 = Fichtel & Sachs
Kennzeichnung 3 = Verto, Valeo
4.3 Kennzeichnung 1 = Zenith-Stromberg
Kennzeichnung 2 = SU
Kennzeichnung 3 = DVG
4.4 Kennzeichnung 1 = Bosch
Kennzeichnung 2 = SEV Marchal
4.5 Kennzeichnung 1 = SEV Marchal
Kennzeichnung 2 = Pierburg
Kennzeichnung 3 = Bosch
Kennzeichnung 4 = AC
Kennzeichnung 5 = Sofabex
4.6 Kennzeichnung 1 = Ehrenreich
Kennzeichnung 2 = Camgears
Kennzeichnung 3 = Zahnrad Fabrik ZF
Kennzeichnung 4 = TRW
Kennzeichnung 5 = Flygmotor
4.7 Farbkode
4.8 Bezugskombination
4.9 Typnummer

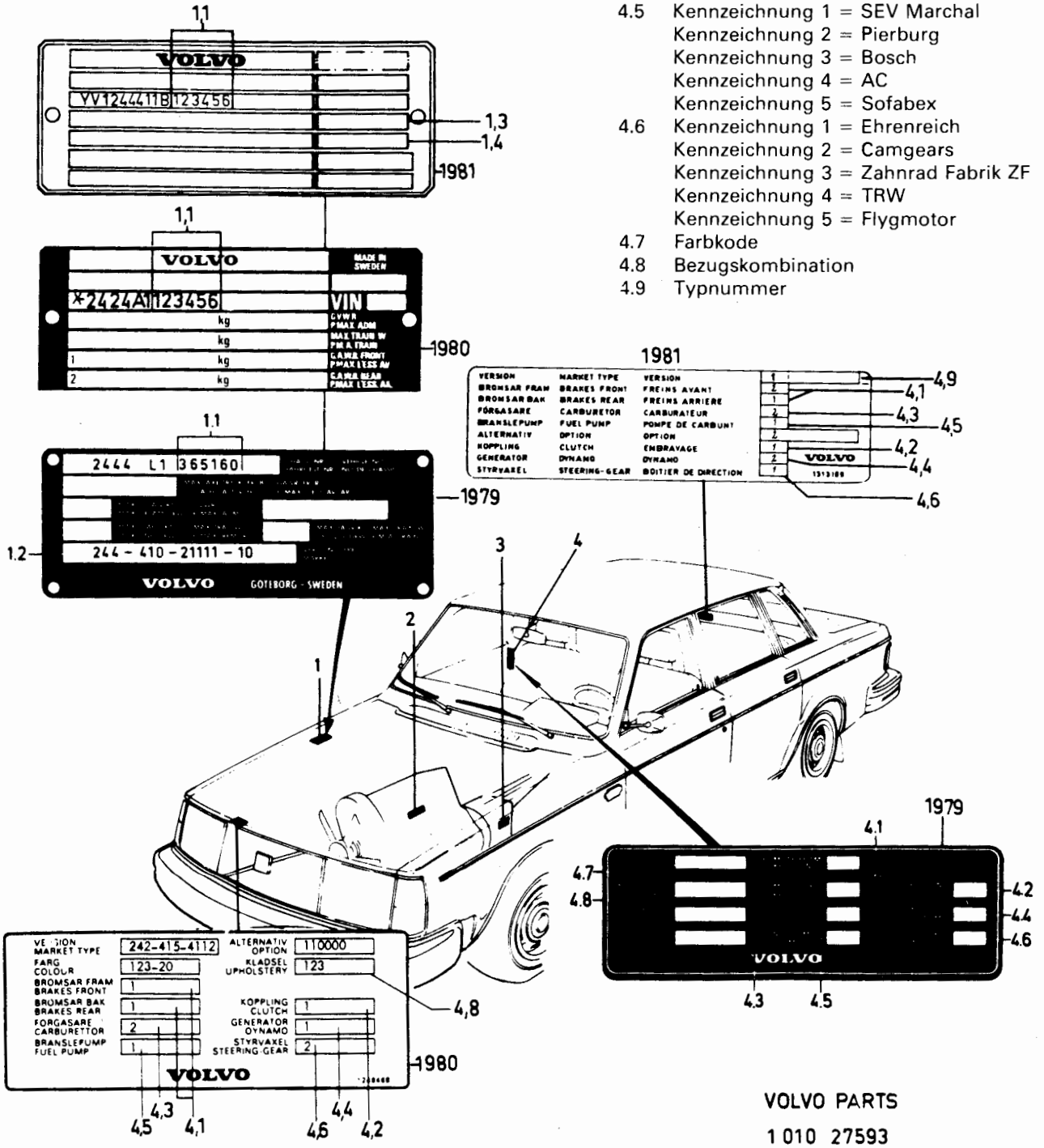

Introducción

La ubicación de las placas

de identificación para designaciones de modelos, motores, etc., se deprende de la fig. de más abajo.

1. Placa de identificación
1.1 nro. de chasis
1.2 designación de tipo
1.3 código de color
1.4 combinación de tapizado
2. Designación de motor
3. Caja de cambios
4. Letrero de servicio
4.1 marcado 1 = Girling
marcado 2 = ATE
4.2 marcado 1 = Borg & Beck
marcado 2 = Fichtel & Sachs
marcado 3 = Verto, Valeo
4.3 marcado 1 = Zenith-Stromberg
marcado 2 = SU
marcado 3 = DVG
4.4 marcado 1 = Bosch
marcado 2 = SEV Marchal
4.5 marcado 1 = SEV Marchal
marcado 2 = Pierburg
marcado 3 = Bosch
marcado 4 = AC
marcado 5 = Sofabex
4.6 marcado 1 = Ehrenreich
marcado 2 = Camgears
marcado 3 = Zahnrad Fabrik ZF
marcado 4 = TRW
marcado 5 = Flygmotor
4.7 código de color
4.8 combinación de tapizado
4.9 designación de tipo

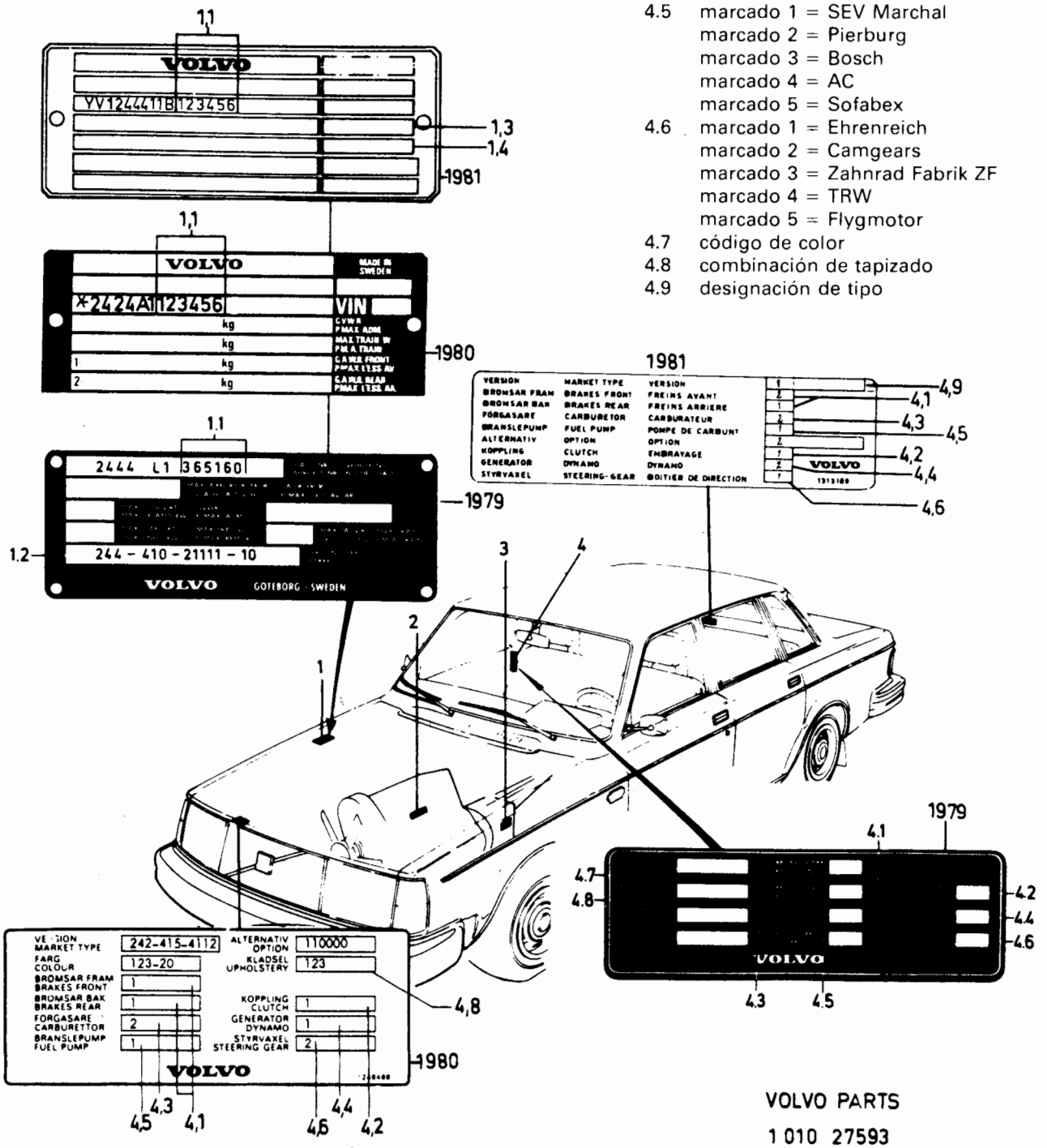

La disposizione delle targhette

per le sigle del modello, del motore ecc. risulta dalla figura sottostante

1. Targhetta per il prodotto
1.1 N. di telaio
1.2 Sigle del tipo
1.3 Codici colore
1.4 Codici interni
2 Sigle motore
3 Scatola cambio

4. Targhetta assitenza
4.1 contrassegnata 1 = Girling
contrassegnata 2 = ATE
4.2 contrassegnata 1 = Borg & Beck
contrassegnata 2 = Fichtel & Sachs
contrassegnata 3 = Verto, Valeo
4.3 contrassegnata 1 = Zenith-Stromberg
contrassegnata 2 = SU
contrassegnata 3 = DVG
4.4 contrassegnata 1 = Bosch
contrassegnata 2 = SEV Marchal
4.5 contrassegnata 1 = SEV Marchal
contrassegnata 2 = Pierburg
contrassegnata 3 = Bosch
contrassegnata 4 = AC
contrassegnata 5 = Sofabex
4.6 contrassegnata 1 = Ehrenreich
contrassegnata 2 = Camgears
contrassegnata 3 = Zahnrad Fabrik ZF
contrassegnata 4 = TRW
contrassegnata 5 = Flygmotor
4.7 codici colore
4.8 codici interni
4.9 sigle del tipo

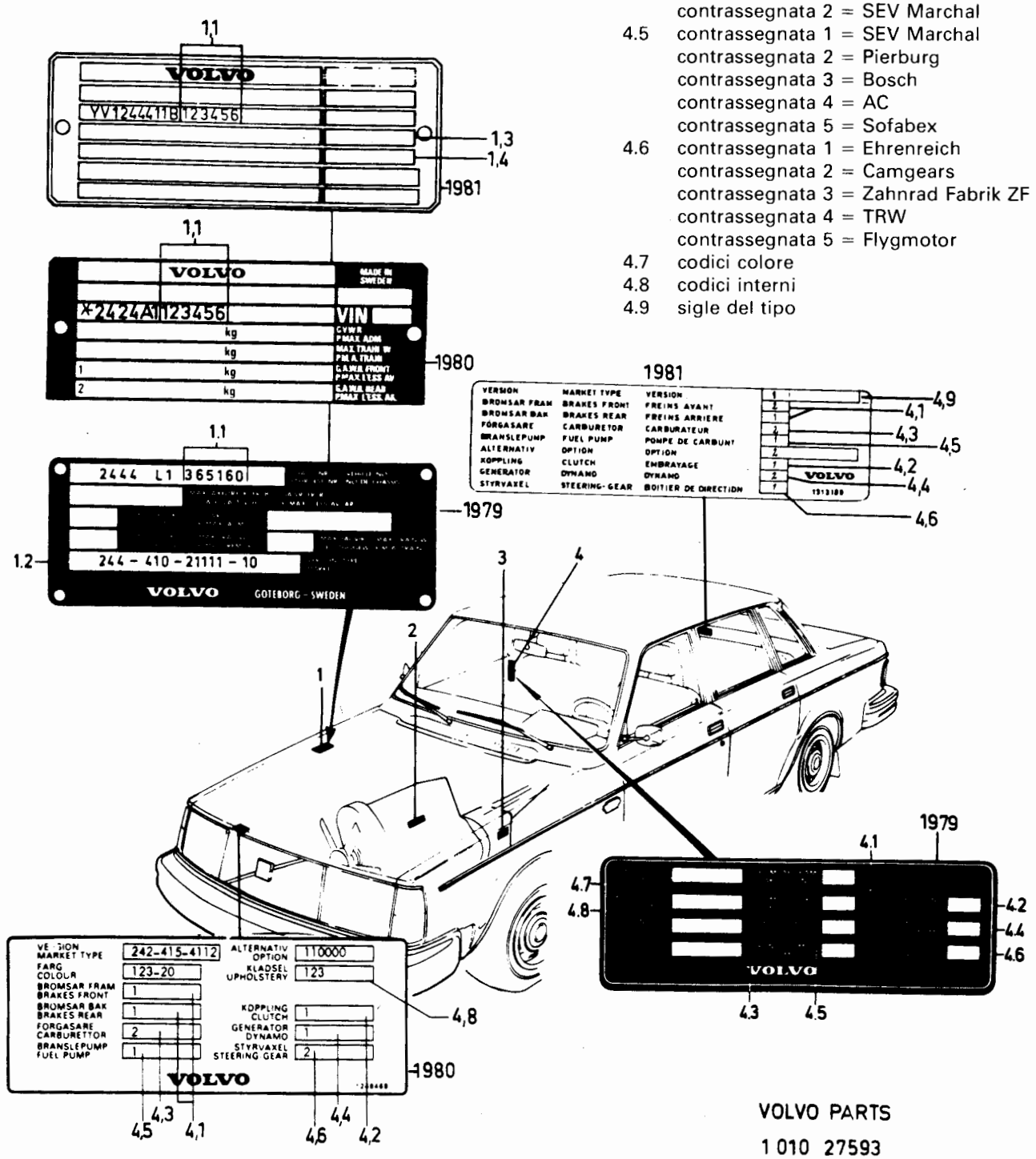

A = Ampere
ABS = blockierfreie Bremsen
ACC = Zubehör
ALT = wahlweise
ANT KUGGAR = Zähnezahl
B = Breite
BKH = mit Querstabilisator hinten
BXL = Hinterachse
CAN = Kanada
CARB = Vergasermotor
CH-xxxxx = einschl. Fahrgestellnr.
CH xxxxx- = ab Fahrgestellnr.
CHTYPE = Fahrgestelltyp
CODE = Kod (Bezugskode, Farbkode)
D = Außendurchmesser
DET SE SIDA = Einzelteile s. Seite
DI = Innendurchmesser
DIES = Diesel
ERF = erforderliche Anzahl
ERS AV = ersetzt durch
EXCL = ausschließlich
FKH = mit vorderem Querstabilisator
H = rechts
HASY = asymmetrisches Abblendlicht für Länder mit Rechtsverkehr
HSEL = elektrisch betätigte Fensterheber
HSMEK = mechanische Fensterheber
HST = Rechtslenkung
HT = erhöhtes Dach
HV = Kombi
INCL = einschließlich
INJE = Einspritzmotor (Benzin)
KAROSS-xxxxx = bis einschl. Karosserie-Nr.
KAROSS xxxxx- = ab Karosserie-Nr.
KM = km
KMPL = komplett
L = Liter, Länge
MAR = mit Auspuffreinigo
MARKED = gekennzeichnet mit
MCOMBU = für Klimaanlage vorbereitet
METERVARA = Meterware
MF = mit Frischluftanlage
MLF = mit Luftvorwärmung
MM = mm
MO-xxxxx = bis einschl. Motornr.
MO xxxxx- = ab Motornr.
MRA = mit Rückleitung für Abgase
MS = mit Servolenkung
MSTORK = mit Scheinwerferwischer
MT = Schaltgetriebe
MTL = mit Dachklappe
MTR = Lüfter mit Thermostatregelung
MV = Mit Heizung
NF = Normallüfter
NR = Nummer
NT = normales Dach
OD = Übergröße
OMKR = ungefähre Nr
S = gekürzt zur Satzverpackung
SBMR = Sicherheitsgurt mit Rollen
SBUR = Sicherheitsgurt ohne Rollen
SE GRUPP = siehe Gruppe
SE POS = siehe Position
SE SIDA = siehe Seite
SPEC UTF = Sonderausführung
ST = Stück
STD = serienmäßige Ausführung
STD D = Standardmessung
SV = Transporter
TEMP UTF = vorübergehende Ausführung
TF = Tropenlüfter
TJ = Stärke
TLM = Zoll
UAC = ohne Klimaanlage
UAR = ohne Auspuffreiniger
UCOMBU = ohne Klimaanlage vorbereitet
UD = Untergröße
ULF = ohne Luftvorwärmung
URA = ohne Rückleitung für Abgase
US = ohne Servolenkung
USA = USA
USTORK = ohne Scheinwerferwischer
UTL = ohne Dachklappe
"UTV 4,88:1" = Übersetzungsverhältnis
UV = ohne Heizung
V = rechts links
VASY = asymmetrisches Abblendlicht für Länder mit Linksverkehr
VST = Linkslenkung
VXL = Getriebe
VXL AUTO = Automatisches Getriebe
VXL MAN = Schaltgetriebe
W = Watt
4CYL = Vierzylinder-Benzinmotor
6CYL = Sechszylinder-Benzinmotor
"BPSR"-kode: =
1–6 = geben den Lagerumfang für das Ersatzteil an
7 = beim Volvo Zentrallager C1, C2, nicht vorrätig
8 = nicht als Ersatzteil lieferbar
9 = Austauscheinheit (ausführliche Erläuterungen siehe Volvo-Austauschsystem-Katalog)

A	=	ampere
ABS	=	anti-lock brakes
ACC	=	accessories
ALT	=	alternative
ANT KUGGAR	=	number of teeth
B	=	width
BKH	=	with rear anti-roll bar
BXL	=	rear axle
CARB	=	carburetor engine
CAN	=	Canada
CH-xxxxx	=	up to chassis No.
CH xxxxx-	=	with effect from chassis No.
CHTYPE	=	chassis type
CODE	=	code (upholstery code, colour code)
D	=	diameter, external
DET SE SIDA	=	component parts listed on page
DI	=	diameter, internal
DIES	=	diesel
ERF	=	order as required, state required length etc
ERS AV	=	superseded by
EXCL	=	excluding
FKH	=	with front stabilizer
H	=	right
HASY	=	asymmetric lamp for countries with RH-traffic
HISEL	=	electrically operated window regulators
HISMEK	=	mechanical window regulators
HST	=	right-hand drive
HT	=	raised roof
HV	=	station wagon
INCL	=	inclusive
INJE	=	injection engine (petrol/gasoline)
KARC SS-xxxxx	=	up to body No
KARC SS xxxxx-	=	with effect from body No.
KM	=	kilometre
KMPL	=	complete
L	=	litre, length
MAC	=	with air conditioning
MAR	=	with exhaust emission control unit
MARKED	=	marked
MCOMBU	=	pre-adapted for air conditioning
METERVARA	=	sold by length
MF	=	with fresh air unit less heater
MLF	=	with air pre-heating
MM	=	millimetre
MO-xxxxx	=	up to engine No.
MO xxxxx-	=	with effect from engine No.
MRA	=	with exhaust gas recirculation
MS	=	with servo assisted steering
MSTORK	=	with headlamp wiper
MT	=	manual gearbox
MTL	=	with sliding roof
MTRF	=	with thermo-regulated fan
MV	=	with heater
NF	=	normal fan
NR	=	number
NT	=	normal roof
OD	=	oversize
OMKR	=	number approximately
S	=	[illegible] parts kit
SVBR	=	[illegible] type safety belt
SKUR	=	[illegible] safety belt
S GRUPP	=	[illegible]
S POS	=	[illegible]
S SIDA	=	[illegible]
SPEC UTF	=	special [illegible]
ST	=	[illegible]
STD	=	standard
STD D	=	standard size
SV	=	[illegible]
TEMP UTF	=	temporary production
TF	=	thermo fan
TJ	=	[illegible]
TJM	=	[illegible]
UAC	=	without air conditioning
UAR	=	without exhaust emission control
UCOMBU	=	not pre-adapted for air conditioning
UD	=	undersize
ULF	=	without air pre-heating
URA	=	without exhaust gas recirculation
US	=	without servo assisted steering
USA	=	United States of America
USTORK	=	without headlamp wiper
UTL	=	without sliding roof
"UTV 4,88:1"	=	ratio
UV	=	without heater
V	=	volt, left
VASY	=	asymmetric lamp for countries with LH-traffic
VST	=	left-hand drive
VXL	=	gearbox
VXL AUTO	=	automatic transmission
VXL MAN	=	manual gearbox
W	=	watt
4CYL	=	petrol engine with four cylindres
6CYL	=	petrol engine with six cylindres
"BPSR"-code:	=	
1–6	=	denote the stocking grade
7	=	not stocked by Volvo Central Warehouses C1, C2
8	=	part not stocked as spare
9	=	exchange unit (see Exchange System Catalogue for further information)

Introducción
Abreviaciones

A = amperio
ABS = frenos antiblocantes
ACC = accesorios
ALT = alternativa
ANT KUGGAR = número de dientes
B = ancho
BKH = con detrás barre de torsión
BXL = eje trasero
CAN = Canada
CARB = motor de carburador
CH-xxxxx = hasta el chasis nro
CH xxxxx- = a partir del chasis nro
CHTYPE = tipo chasis
CODE = código (códigos de tapizado y pintura)
D = diámetro, exterior
DET SE SIDA = detalles componentes, véase pág.
DI = diámetro, interior
DIES = diesel
ERF = cantidad necesaria, longitud necesaria etc
ERS AV = reemplazado por
EXCL = exclusive
FKH = con estabilizador delantero
H = derecha
HASY = luz asimétrica para palses con tráfico de circulación a la derecha
HISEL = elevalunas de accionamiento eléctrico
HISMEK = elevaluna de accionamiento mecánico
HST = dirección a la derecha
HT = techo elevado
HV = camioneta rural
INCL = inclusive
INJE = motor de inyección (gasolina)
KAROSS-xxxxx = hasta la carrocería nro
KAROSS xxxxx- = a partir de la carrocería nro
KM = kilómetro
KMPL = completo
L = litro, longitud
MAC = con acondicionamiento de aire
MAR = con purificador de gases de escape
MARKED = marcado
MCOMBU = preparado para acondicionamiento de aire
METERVARA = artículos por metro
MF = con sistema aire fresco, de calefacción
MLF = con precalentamiento del aire
MM = milímetros
MO-xxxxx = hasta el motor nro
MO xxxxx- = a partir del motor nro
MRA = con tubo de retorno para los gases de escape
MS = con servodirección
MSTORK = con limpia-faros
MT = caja de cambios manual
MTL = con techo corredizo
MTRF = con ventilador termostaticamente regulado
MV = con calefactor
NF = ventilador standard
NR = número
NT = techo de altura normal
OD = sobredimensión
OMKR = alrededor del nro
S = forma parte del empaque por juego
SBMR = correa de seguridad con rodillos
SBUR = correa de seguridad sin rodillos
SE GRUPP = véase grupo
SE POS = véase posición
SE SIDA = véase pág.
SPEC UTF = ejecución especial
ST = cada uno
STD = versión standard
STD D = dimensión standard
TEMP UTF = versión provisional
TJ = espesor
TUM = pulgada
UAC = sin acondicionamiento de aire
UCOMBU = no preparado para acondicionamiento de aire
UD = subdimensión
ULF = sin calefactor de aire
URA = sin tubo de retorno para los gases de escape
US = sin servodirección
USA = Estados Unidos de América
USTORK = sin limpia-faros
UTL = sin techo corredizo
"UTV 4,88:1" = relación
UV = sin calefacción
V = volt, izquierdo
VASY = luz asimétrica para palses con tráfico de circulación a la izquierda
VST = dirección a la izquierda
VXL = caja de cambios
VXL AUTO = caja de cambios automática
VXL MAN = caja de cambios manual
W = watio
4CYL = motor de gasolina, de 4 cilindros
6CYL = motor de gasolina, de 6 cilindros
"BSPR"-clave: =
1–6 = indican el grado de almacenabilidad de la pieza
7 = no existe en los almacenes centrales C1, C2 de Volvo
8 = no se mantiente como repuesto
9 = unidades de cambio (para más información, véase el catálogo Volvo sobre el sistema de cambios)

Prefazione
Abbreviamenti

A = ampere
ABS = freni antibloccanti
ACC = accessorio
ALT = alternativa
ANT KUGGAR = n. di denti
B = larghezza
BKH = con barra stabilizzatrice post.
BXL = ponte posteriore
CAN = Canada
CARB = motore e carburatore
CH-xxxxx = fino al telaio n.
CH xxxxx- = dal telaio n.
CHTYPE = tipo di telaio
CODE = codici (per rivestimenti e per colori)
D = diametro, estemo
DET SE SIDA = dettagli che fanno parte, vedere pag.
DI = diametro, interno
DIES = diesel
ERF = quantita necessaria, Lunghezza necessaria ecc.
ERS AV = viene sostituito da
EXCL = escluso
FKH = con Barra Antirollio Anteriore
H = destro
HASY = luce destra asimmetrica
HISEL = alzacristalli elettrici
HISMEK = alzacristalli meccanici
HST = guida a destra
HT = tetto rialzato
HV = vettura Station Wagon
INCL = incluso
INJE = motore a iniezione (benzina)
KAROSS-xxxxx = fino alla carrozzeria n.
KAROSS xxxxx- = dalla carrozzeria
KM = km
KMPL = completo
L = litri, lunghezza
MAC = con condizionamento aria
MAR = con depuratore gas di scarico
MARKED = contrassegnato con
MCOMBU = predisposto per condizionamento aria
METERVARA = merce a metro lineare
MF = con preriscaldamento aria
MLF = con impianto aria fresca senza riscaldatore
MM = mm
MO-xxxxx = fino al motore n.
MO xxxxx- = dal motore n.
MRA = con condotto di ritomo per gas di scarico
MS = con servosterzo
MSTORK = con lava-tergifari
MT = scatola cambio manuale
MTL = con tetto apribile
MTRF = con ventilatore a regolazione termostatica
MV = con preriscaldatore
NF = ventilatore normale
NR = N.
NT = tetto normale
OD = sovraddimensionato
OMKR = intorno al n.
S = fa parte della confezione-corredo
SBMR = cintura di sicurezza con rulli
SBUR = cintura di sicurezza senza rulli
SE GRUPP = vedere gruppo
SE POS = vedere posizione
SE SIDA = vedere pagina
SPEC UTF = esecuzione speciale
ST = pezzo (p)
STD = esecuzione di serie
STD D = misura di serie
SV = furgoncino
TEMP UTF = esecuzione provvisoria
TF = ventilatore tropicale
TJ = spessore
TUM = pollici
UAC = senza condizionamento aria
UAR = senza depuratore gas di scarico
UCOMBU = non provvisto di condizionamento aria
UD = sottomisura
ULF = senza preriscaldamento aria
URA = senza condotto ritorno gas di scarico
US = senza servosterzo
USA = Stati Uniti d'America
USTORK = senza lava-tergifari
UTL = senza tetto apribile
"UTV 4,88:1" = rapporto di riduzione
UV = senza preriscaldatore
V = volt, sinistra
VASY = luce sinistra asimmetrica
VST = guida sinistra
VXL = scatola cambio
VXL AUTO = scatola cambio automatica
VXL MAN = scatola cambio manuale
W = watt
4CYL = motore a benzina a 4 cilindri
6CYL = motore a benzina a 6 cilindri
"BPSR"-codici: =
1–6 = indicare il grado di maggazzinaggio dell'articolo
7 = non fa parte delle scorte del maggazzino centrale C1, C2 della Volvo
8 = il dettaglio non viene tenuto in maggazzino quale pezzo di ricambio
9 = unita di sostituzione (rotazione) per informazioni complementari vedere catalogo unita di rotazione Volvo

0001

	Innehållsförteckning / Index	Inhaltsverzeichnis / Indice	Grupp / Group	Sida / Page
1984-12	Table des matières	Indice del contenuto	2a	1

0020
0040 MOTOR — Sida — Koord.
0060
0080 Motor med monteringsdetaljer 2 1-D03
0100
0120
0140
0160
0180 ENGINE — Page — Grid
0200
0220 Engine and installation components 2 1-D03
0240
0260
0280
0300
0320 MOTEUR — Page — Grid
0340
0360 Moteur et détails de montage 2 1-D03
0380
0400
0420
0440 MOTOR — Seite — Grid
0480
0500 Motor mit Einbauteilen 2 1-D03
0520
0540
0560
0580
0600 MOTOR — Página — Grid
0620
0640 Motor con aiezas de montaje 2 1-D03
0660
0680
0700
0720
0740 MOTORE — Pagina — Grid
0760
0790 Motore con dettagli di montaggio 2 1-D03

Sida Page	Grupp Group	Motorer	Engines	Illustration	0025
2	2a	B17, B19, B21, B23, B27, B28, D20, D24	B17, B19, B21, B23, B27, B28, D20, D24	24177 1984-12	

Pos. Fig.	Antal/Quantity				Artikel nr Part No	Benämning	Description	Sats Kit	B P S R	Anmärkning Notes	
1	1	-	-	-		Motor med monteringsdetaljer	Engine with installation components			B17, B19, B21, B23 SE SIDA 10, 1-D11	0020 0040 0050 0080
2	1	-	-	-		Motor med monteringsdetaljer	Engine with installation components			B27, B28 SE SIDA 66, 1-F19	0100 0120 0140 0160
3	1	-	-	-		Motor med monteringsdetaljer	Engine with installation components			D20, D24 SE SIDA 94, 1-G23	0180 0200 0220 0240
	-	-	-	-		PRODUKTIONS-MOTORER	PRODUCTION ENGINES		8		0260 0280 0300
	-	-	-	-		Årsmodell 1979	Mod.year 1979			242 CH 142125-165569 244 CH 364650-482504 245 CH 211325-264754 262 CH 4330-6449 264 CH 62105-83054 265 CH 15735-21774	0320 0340 0360 0380 0400 0420
	-	-	-	-		.B17A	.B17A			B17A(498790,498791)	0440
	-	-	-	-		.B19A	.B19A			B19A(498750,498751, 498792,498796-498799)	0460 0480
	-	-	-	-		.B19E	.B19E			B19E(498752,498753)	0500
	-	-	-	-		.B21A	.B21A			B21A(498754-498761, 498763-498767,498794)	0520 0540
	-	-	-	-		.B21E	.B21E			B21E(498772,498776)	0560
	-	-	-	-		.B21F	.B21F			B21F(498778-498783, 498788,498789)	0580 0600
	-	-	-	-		.B23E	.B23E			B23E(498786)	0620
	-	-	-	-		.B27A	.B27A			B27A(498612,498613)	0640
	-	-	-	-		.B27E	.B27E			B27E(498616-498619)	0660
	-	-	-	-		.B27F	.B27F			B27F(498620,498621)	0680
	-	-	-	-		.D24	.D24			D24(498700,498701)	0700 0720
	-	-	-	-		Årsmodell 1980	Mod.year 1980			242 CH 165570-189179 244 CH 482505-592109 245 CH 264755-317939 262 CH 6450-8374 264 CH 83055-107609 265 CH 21775-28319	0740 0760 0780 0800 0820 0840
	-	-	-	-		.B17A	.B17A			B17A(498800,498801)	0860
	-	-	-	-		.B19A	.B19A			B19A(498802,498803, 498842-498845)	0880 0900
	-	-	-	-		.B19E	.B19E			B19E(498808,498809)	0920
	-	-	-	-		.B21A	.B21A			B21A(498810-498819, 498838,498839)	0940 0960
	-	-	-	-		.B21E	.B21E			B21E(498824-498828)	0980
	-	-	-	-		.B21F	.B21F			B21F(498830-498833, 498848,498849)	1000 1020
	-	-	-	-		.B23E	.B23E			B23E(498834)	1040
	-	-	-	-		.B28A	.B28A			B28A(498622,498623)	1060
	-	-	-	-		.B27E	.B27E			B27E(498624-498627)	1080
	-	-	-	-		.B28F	.B28F			B28F(498628-498631)	1100
	-	-	-	-		.D20	.D20			D20(498702,498703)	1120
	-	-	-	-		.D24	.D24			D24(498700,498701)	1140 1160

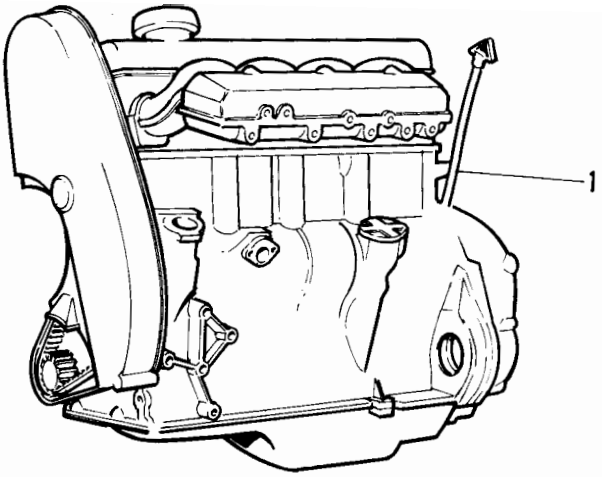

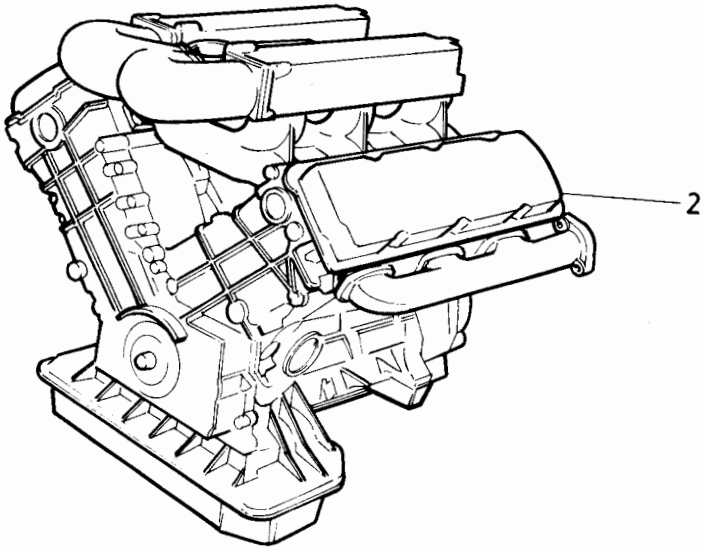

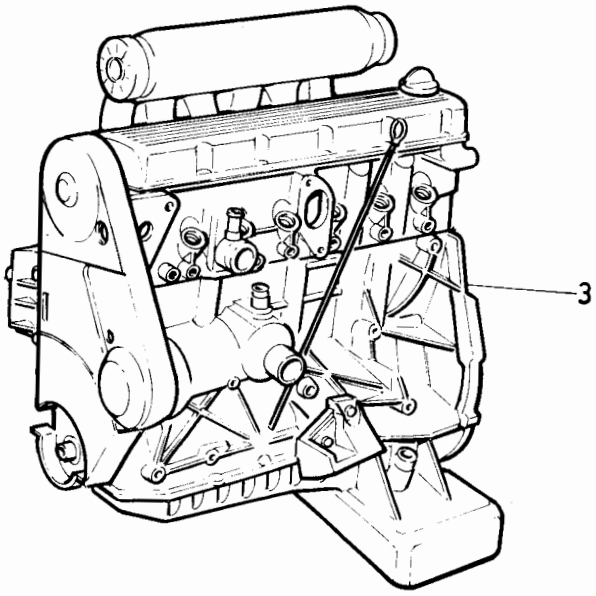

VOLVO PARTS
1 021 24177
(101:1)

Sida Page	Grupp Group	Motorer	Engines	Illustration	0025
4	2a	B17, B19, B21, B23, B27, B28, D20, D24	B17, B19, B21, B23, B27, B28, D20, D24	24177 1984-12	

Pos. Fig.	Antal/Quantity				Artikel nr Part No	Benämning	Description	Sats Kit	B P S R	Anmärkning Notes	
	-	-	-	-		Årsmodell 1981	Mod.year 1981			242 CH 189180-206790	1180
										244 CH 592110-686099	1200
										245 CH 317940-368309	1220
										262 CH 8375-9296	1240
										264 CH 107610-125109	1260
										265 CH 28320-30679	1280
	-	-	-	-		.B17A	.B17A			B17A(498850,498851)	1300
	-	-	-	-		.B19A	.B19A			B19A(498856-498861)	1320
	-	-	-	-		.B19E	.B19E			B19E(498862,498863)	1340
	-	-	-	-		.B21A	.B21A			B21A(498864,498865,	1360
										498868-498871,498876,	13[illegible]
										498877,498908,498909,	14[illegible]
										498914,498915,498918,	1420
										498919,498926,498927)	1440
	-	-	-	-		.B21E	.B21E			B21E(498916,498917,	1460
										498924,498925)	1480
	-	-	-	-		.B21ET	.B21ET			B21ET(498886)	1500
	-	-	-	-		.B21F	.B21F			B21F(498892-498897,	15[illegible]
										498920,498921)	1540
	-	-	-	-		.B21FT	.B21FT			B21FT(498898)	1560
	-	-	-	-		.B23A	.B23A			B23A(498910,498911)	1580
	-	-	-	-		.B23E	.B23E			B23E(498900-498904,	1600
										498922,498923)	1620
	-	-	-	-		.B28A	.B28A			B28A(498632,498633)	1640
	-	-	-	-		.B28E	.B28E			B28E(498634-498637)	1660
	-	-	-	-		.B28F	.B28F			B28F(498638-498641)	1680
	-	-	-	-		.D20	.D20			D20(498702,498703)	1700
	-	-	-	-		.D24	.D24			D24(498700,498701)	1720
											1740
	-	-	-	-		Årsmodell 1982	Mod.year 1982			242 CH 206791-223939	1760
										244 CH 686100-812609	1780
										245 CH 368310-434459	1800
										264 CH 125110-131509	1820
										265 CH 30680-33009	1840
	-	-	-	-		.B17A	.B17A			B17A(498930,498931)	1860
	-	-	-	-		.B19A	.B19A			B19A(498932,498933,	1880
										498936,498937,498992,	1900
										498996,498997)	19[illegible]
	-	-	-	-		.B19E	.B19E			B19E(498938,498939)	19[illegible]
	-	-	-	-		.B19ET	.B19ET			B19ET(498986)	1960
	-	-	-	-		.B21A	.B21A			B21A(498940-498945,	1980
										498947,498980,498981)	2000
	-	-	-	-		.B21E	.B21E			B21E(498954,498955)	2020
	-	-	-	-		.B21ET	.B21ET			B21ET(498958)	2040
	-	-	-	-		.B21F	.B21F			B21F(498960-498965)	2[illegible]
	-	-	-	-		.B21FT	.B21FT			B21FT(498966,498967)	208[illegible]
	-	-	-	-		.B23A	.B23A			B23A(498968-498971,	2100
										498988-498991,498994,	2120
										498995)	2140
	-	-	-	-		.B23E	.B23E			B23E(498972-498975,	2160
										498978,498979)	2180
	-	-	-	-		.B28A	.B28A			B28A(498632,498633)	2200
	-	-	-	-		.B28E	.B28E			B28E(498662-498665)	2220
	-	-	-	-		.B28F	.B28F			B28F(498667)	2240
	-	-	-	-		.D24	.D24			EXCL USA,CAN	2260
										D24(498700,498701).	2270
										USA,CAN	2280
										D24(498704,498705)	2290
											2300

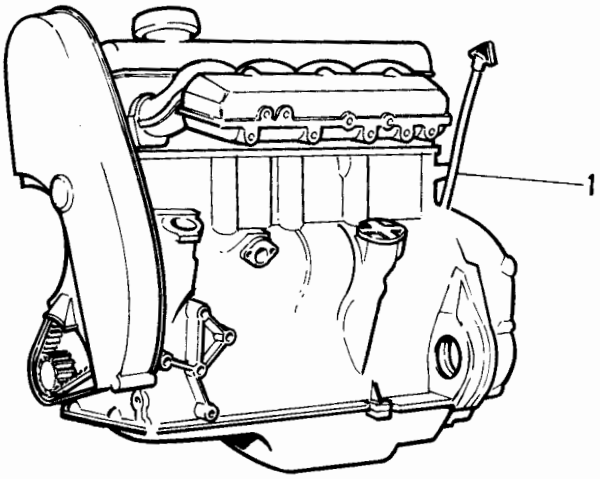

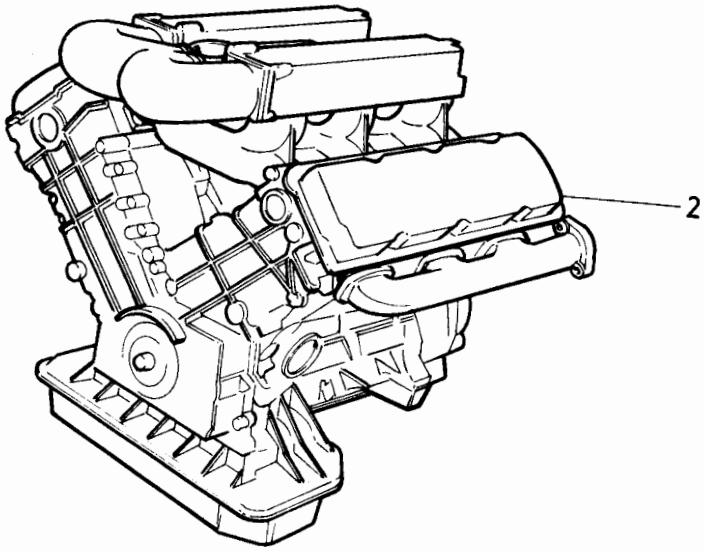

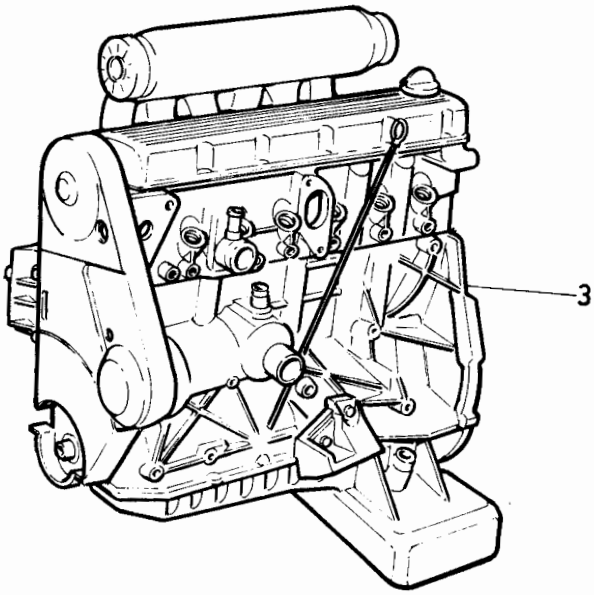

VOLVO PARTS
1 021 24177
(101:1)

Pos. Fig.	Antal/Quantity				Artikel nr Part No	Benämning	Description	Sats Kit	B P S R	Anmärkning Notes	
	-	-	-	-		Årsmodell 1983	Mod.year 1983			242 CH 223940-237369	2320
										244 CH 812610-939339	2340
										245 CH 434460-506269	2360
										264 CH 131510-	2380
										265 CH 33010-34029	2400
	-	-	-	-		.B17A	.B17A			B17A(498931)	2420
	-	-	-	-		.B19A	.B19A			B19A(498932,498933,	2440
										498936,498937,498992)	2460
	-	-	-	-		.B19E	.B19E			B19E(498938,498939)	2480
	-	-	-	-		.B19ET	.B19ET			B19ET(498986)	2500
	-	-	-	-		.B21A	.B21A			B21A(498940-498945,	2[illegible]
										498947,498980,498981)	2[illegible]
	-	-	-	-		.B21E	.B21E			B21E(498954,498955)	2560
	-	-	-	-		.B21ET	.B21ET			B21ET(498958,499860)	2580
	-	-	-	-		.B21F	.B21F			B21F(498965)	2600
	-	-	-	-		.B21FT	.B21FT			B21FT(499800,499801)	2620
	-	-	-	-		.B23A	.B23A			B23A(498970,498971,	2[illegible]
										498988,498989,499702,	2[illegible]
										499703,499808-499811,	2680
										499830,499832)	2700
	-	-	-	-		.B23E	.B23E			B23E(498972-498975,	2720
										499812,499813)	2740
	-	-	-	-		.B23F	.B23F			B23F(499802,499803,	2760
										499890)	2780
	-	-	-	-		.B28E	.B28E			B28E(498662-498665,	2800
										498684-498687)	2820
	-	-	-	-		.D24	.D24			EXCL USA,CAN	2840
										D24(498700,498701).	2850
										USA,CAN	2860
										D24(498704,498705)	2870
											2880
	-	-	-	-		Årsmodell 1984	Mod.year 1984			242 CH 237370-	2900
										244 CH 939340-999999,	2920
										244 CH 1-72449	2940
										245 CH 506270-591999	2960
										265 CH 34030-34889	2980
	-	-	-	-		.B17A	.B17A			B17A(498931)	3000
	-	-	-	-		.B19A	.B19A			B19A(499710,499874,	3[illegible]
										499875-499877,499948,	3[illegible]
										499949)	3050
	-	-	-	-		.B19K	.B19K			B19K(499866)	3060
	-	-	-	-		.B19E	.B19E			B19E(499836,499837)	3080
	-	-	-	-		.B19ET	.B19ET			B19ET(499878)	3100
	-	-	-	-		.B21A	.B21A			B21A(498943,499840,	31[illegible]
										499841,499880-499883,	3[illegible]
										499908)	3160
	-	-	-	-		.B21ET	.B21ET			B21ET(499872,499884)	3180
	-	-	-	-		.B21F	.B21F			B21F(499905)	3200
	-	-	-	-		.B21FT	.B21FT			B21FT(499868,499869,	3220
										499926,499927)	3240
	-	-	-	-		.B23A	.B23A			B23A(499712,499713,	3260
										499830-499833,499842,	3280
										499843,499886,499887,	3300
										499906,499950,499951)	3320
	-	-	-	-		.B23E	.B23E			B23E(499844,499845,	3340
										499888,499889)	3360
	-	-	-	-		.B23F	.B23F			B23F(499846,499847,	3380
										499944,499945)	3400
	-	-	-	-		.B28E	.B28E			B28E(498684-498687)	3420

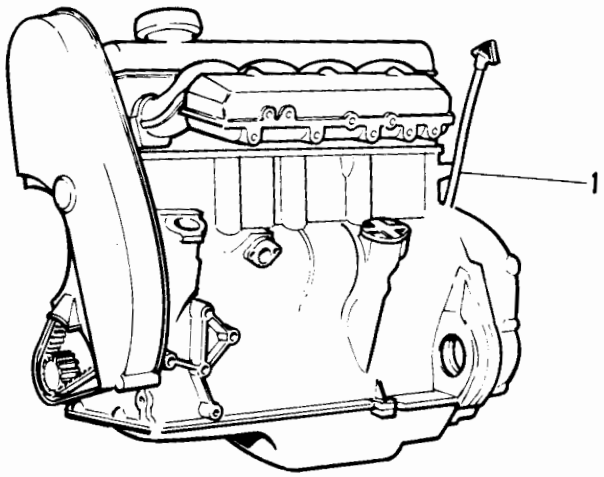

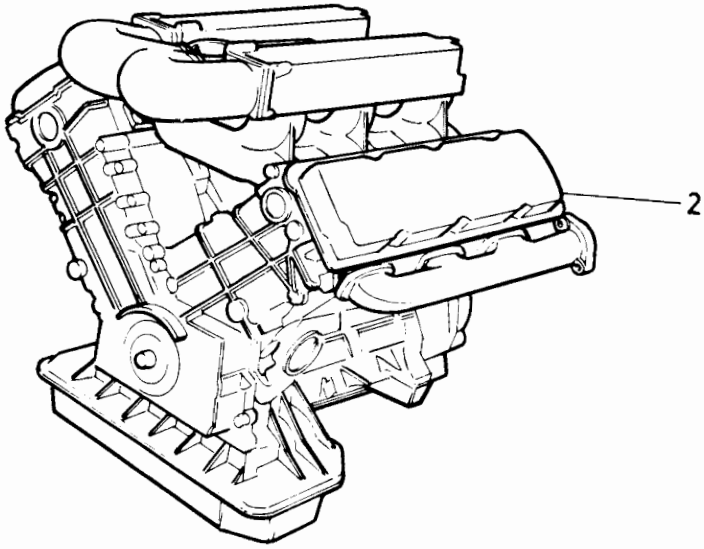

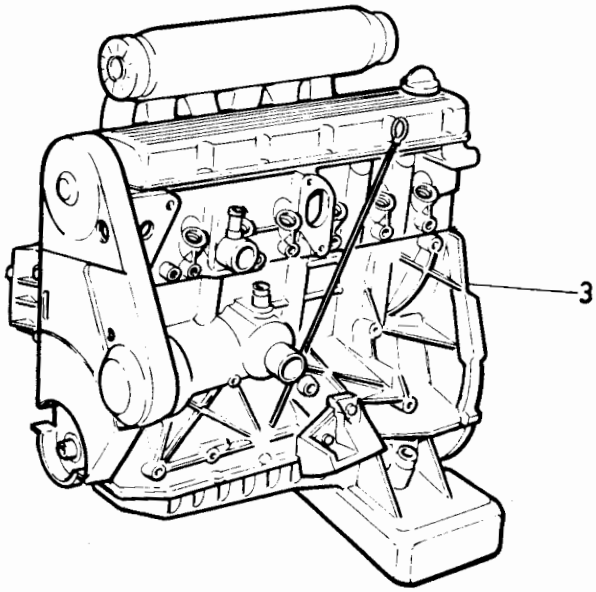

VOLVO PARTS
1 021 24177
(101:1)

Sida Page	Grupp Group	Motorer	Engines	Illustration	0025
8	2a	B17, B19, B21, B23, B27, B28, D20, D24	B17, B19, B21, B23, B27, B28, D20, D24	24177 1984-12	

Pos. Fig.	Antal/Quantity				Artikel nr Part No	Benämning	Description	Sats Kit	B P S R	Anmärkning Notes	
	-	-	-	-		•D24	•D24			EXCL USA,CAN	3440
										D24(498700,498701).	3450
										USA,CAN	3460
										D24(498704,498705)	3470
											3480
	-	-	-	-		Årsmodell 1985	Mod.year 1985			244 CH 72450-	3500
										245 CH 592000-	3520
										265 CH 34890-	3540
	-	-	-	-		•B17A	•B17A			B17A(498931)	3560
	-	-	-	-		•B19ET	•B19ET			B19ET(499878)	3580
	-	-	-	-		•B21ET	•B21ET			B21ET(499884,499872)	3'
	-	-	-	-		•B21FT	•B21FT			B21FT(499926,499927)	3620

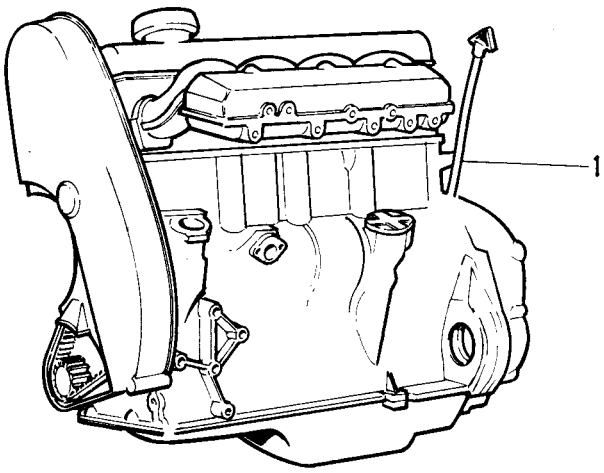

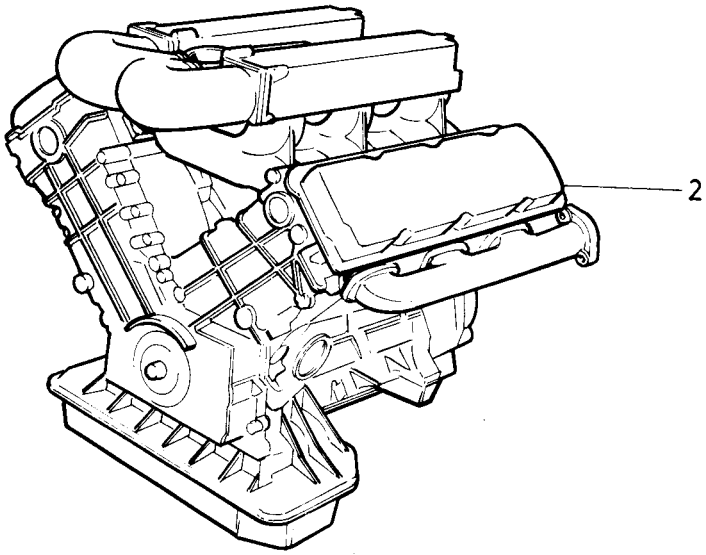

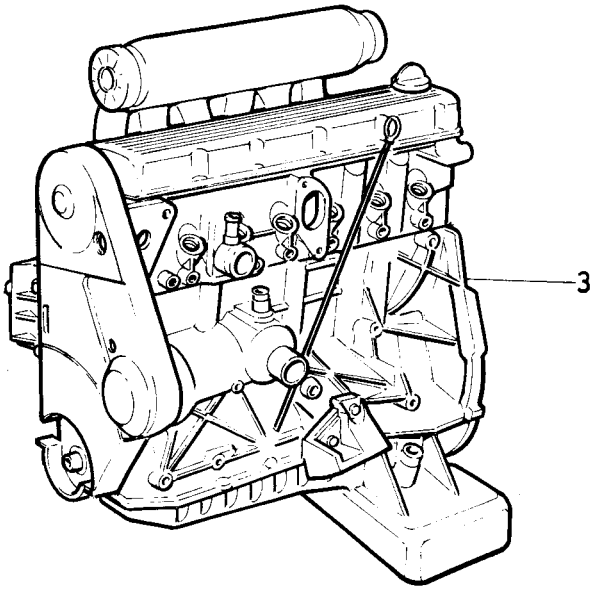

VOLVO PARTS
1 021 24177
(101:1)

Sida Page	Grupp Group	Motor med monteringsdetaljer	Engine with installation components	Illustration	0050
10	2a	B17, B19, B21, B23	B17, B19, B21, B23	34056 1984-12	

Pos. Fig.	Antal/Quantity B17	B19	B21	B23	Artikel nr Part No	Benämning	Description	Sats Kit	B P S R	Anmärkning Notes	
1	1	-	-	-	1306078-5	Cylinderblock, kmpl	Cylinder block, cpl		5	7) (1276299)	0020
	1	-	-	-	1317618-5	Cylinderblock, kmpl	Cylinder block, cpl		5	22)	0040
	-	1	-	-	1306079-3	Cylinderblock, kmpl	Cylinder block, cpl		5	23) B19A	0060
	-	1	-	-	1317495-8	Cylinderblock, kmpl	Cylinder block, cpl		5	24) B19A	0080
	-	1	-	-	1277602-7	Cylinderblock, kmpl	Cylinder block, cpl		5	B19K	0100
	-	1	-	-	1306080-1	Cylinderblock, kmpl	Cylinder block, cpl		5	38) B19E	0120
	-	1	-	-	1317619-3	Cylinderblock, kmpl	Cylinder block, cpl		5	25) B19E	0140
	-	1	-	-	1277602-7	Cylinderblock, kmpl	Cylinder block, cpl		5	57) B19E	0160
	-	1	-	-	1277340-4	Cylinderblock, kmpl	Cylinder block, cpl		5	B19ET	0180
	-	-	1	-	1306081-9	Cylinderblock, kmpl	Cylinder block, cpl		5	4) B21A 91/93 OCTANE	0200
	-	-	1	-	1317620-1	Cylinderblock, kmpl	Cylinder block, cpl		5	26) B21A 91/93 OCTANE	0
	-	-	1	-	1306082-7	Cylinderblock, kmpl	Cylinder block, cpl		5	5) B21A 97/98 OCTANE	0240
	-	-	1	-	1277647-2	Cylinderblock, kmpl	Cylinder block, cpl		5	27) B21A 97/98 OCTANE	0260
	-	-	1	-	1277644-9	Cylinderblock, kmpl	Cylinder block, cpl		5	64) B21A 97/98 OCTANE	0280
	-	-	1	-	1306082-7	Cylinderblock, kmpl	Cylinder block, cpl		5	28) B21E, B21F	0300
	-	-	1	-	1277647-2	Cylinderblock, kmpl	Cylinder block, cpl		5	29) B21E, B21F	0320
	-	-	1	-	1277342-0	Cylinderblock, kmpl	Cylinder block, cpl		5	47) B21F	0
	-	-	1	-	1317622-7	Cylinderblock, kmpl	Cylinder block, cpl		5	B21ET(498886,498958,	0
										499860),	0380
										B21FT(498898,498966,	0400
										498967,499800,499801)	0420
	-	-	1	-	1277584-7	Cylinderblock, kmpl	Cylinder block, cpl		5	B21ET(499872,499884),	0440
										B21FT(499868,499869,	0460
										499926,499927)	0480
	-	-	-	1	1277343-8	Cylinderblock, kmpl	Cylinder block, cpl		5	65) B23A 91/93 OCTANE	0500
	-	-	-	1	1317623-5	Cylinderblock, kmpl	Cylinder block, cpl		5	66) B23A 97/98 OCTANE	0520
	-	-	-	1	1276298-5	Cylinderblock, kmpl	Cylinder block, cpl		5	19) B23E	0540
	-	-	-	1	1317624-3	Cylinderblock, kmpl	Cylinder block, cpl		5	30) B23E	0560
	-	-	-	1	1277582-1	Cylinderblock, kmpl	Cylinder block, cpl		5	31) B23E	0580
	-	-	-	1	1277583-9	Cylinderblock, kmpl	Cylinder block, cpl		5	B23F(499802,499803,	0600
										499847,499945)	0620
	-	-	-	1	1277645-6	Cylinderblock, kmpl	Cylinder block, cpl		5	B23F(499890,499846,	0640
										499944)	0660
2	1	1	1	1		•Cylinderblock	•Cylinder block			SE SIDA 16, 1-D17	0680
3	1	1	1	1	949659-7	•O-ring	•O-ring	S	2	(925065)	0700
4	1	1	1	1	463367-3	•Lock	•Cover		3		0720
5	2	2	2	2	955295-1	•Skruv	•Screw		2	L20. ALT 1	0740
	2	2	2	2	955296-9	•Skruv	•Screw		2	L 22. ALT 2	0

4. B21A(498754,498755,498758,498759,498763,498764,498765, 498766,498767,498810,498811,498814,498815,498816,498817, 498818,498819).
5. B21A(498756,498757,498760,498761,498794,498812,498813, 498838,498839).
7. B17A(498790,498791,498800,498801).
19. B23E(498786,498834).
22. B17A(498850,498851,498930,498931).
23. B19A(498750,498751,498792,498796-498799,498802,498803, 498842-498845).
24. B19A(498856-498861,498932-498937,498992,498996,498997, 499710,499874-499877,499948,499949).
25. B19E(498862,498863,498938,498939).
26. B21A(498874-498877,498908,498909,498914,498915).
27. B21A(498864,498865,498868-498871,498918,498919,498940- 498947,498980,498981,499880-499883).
28. B21E(498772-498776,498824-498828), B21F(498778-498783, 498788,498789,498830-498833,498848,498849).
29. B21E(498916,498917,498924,498925,498954,498955), B21F (498892-498897,498920,498921,498960,498961,498964,498965, 499905).
30. B23E(498900-498904,498922,498923,498978,498979), B23E(498972) MO -3650, B23E(498973) MO -5940, B23E(498974) MO -3435, B23E(498975) MO -1651.
31. B23E(498972) MO 3651-, B23E(498973) MO 5941-, B23E(498974) MO 3436-, B23E(498975) MO 1652-, B23E(499812,499813, 499844,499845,499888,499889).
38. B19E(498752,498753,498808,498809).
47. B21F(498962,498963)
57. B19E(499836,499837).
64. B21A(499840,499841,499908).
65. B23A(498970,498971,498988,498989,498994,498995,499702, 499703,499712,499713,499842,499843,499886,499887,499950, 499951).
66. B23A(498910,498911,498968,498969,498990,498991,499808- 499811,499830-499833,499906).

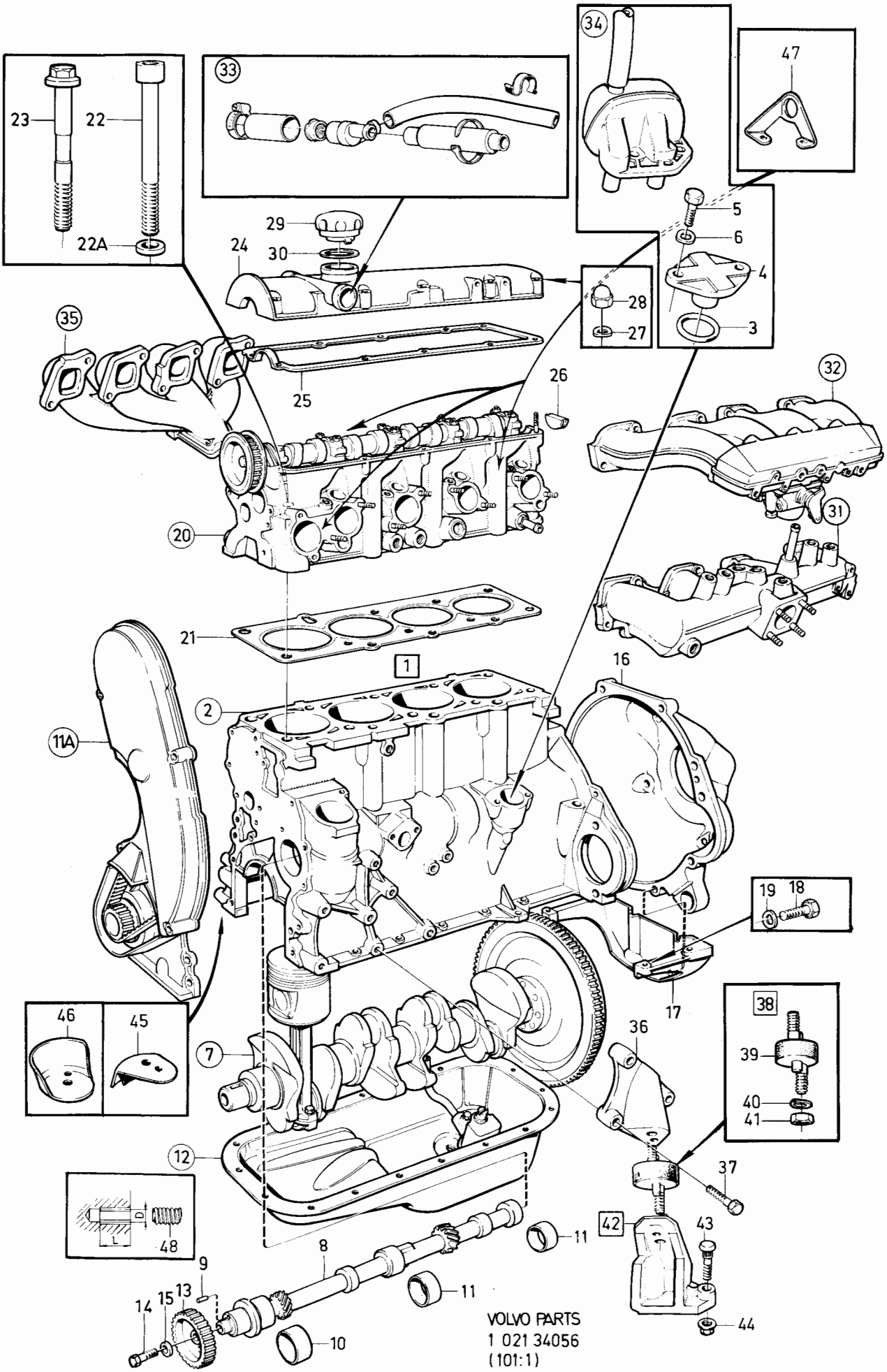

VOLVO PARTS
1 021 34056
(101:1)

Sida Page	Grupp Group	Motor med monteringsdetaljer B17, B19, B21, B23	Engine with installation components B17, B19, B21, B23	Illustration 34056
12	2a			1984-12

Pos. Fig.	Antal/Quantity B17	B19	B21	B23	Artikel nr Part No	Benämning	Description	Sats Kit	B P S R	Anmärkning Notes	
6	2	2	2	2	941907-8	•Fjädrande bricka	•Resilient washer		2		0780
7	1	1	1	1		•Vevrörelse	•Crankshaft and related parts			SE SIDA 20, 1-D21	0800 0820
8	1	1	1	1	463581-9	•Mellanaxel	•Intermediate shaft		3		0840
9	1	1	1	1	949433-7	••Pinne	••Pin		2		0860
10	1	1	1	1		•Bussning	•Bushing			SE SIDA 16, 1-D17	0880
11	2	2	2	2		•Bussning	•Bushing			SE SIDA 16, 1-D17	0900
11a	1	1	1	1		•Remtransmission	•Belt transmission			SE SIDA 30, 1-E07	0920
12	1	1	1	1		•Smörjsystem	•Lubricating system			SE SIDA 60, 1-F13	0940
13	1	1	1	1	1219322-3	Kuggremhjul	Pulley		3		0960
14	1	1	1	1	955322-3	Skruv	Screw		2		0
15	1	1	1	1	463580-1	Bricka	Washer		2		1000
16	1	1	1	1		Svänghjulskåpa	Flywheel casing			SE GRUPP 4	1020
17	1	1	1	1	463830-0	Konsol	Bracket		3		1040
18	4	4	4	4	955319-9	Skruv	Screw		2	TID UTF	1060
	4	4	4	4	946472-8	Flänsskruv	Flange screw		2	SEN UTF	1080
19	4	4	4	4	941908-6	Fjädrande bricka	Resilient washer		2	TID UTF	1
20	1	1	1	1		Cylinderhuvud	Cylinder head			SE SIDA 32, 1-E09	1120
21	1	1	1	-	463412-7	Packning	Gasket	S	1		1140
	-	-	2	-	463412-7	Packning	Gasket		1	B21A 83 OCTANE	1160
	-	-	-	1	1332644-2	Packning	Gasket	S	1	(1276191)	1180
22	10	10	10	10	945797-9	Skruv	Screw		2	TID UTF.	1200
										ERS AV 1306341-7	1220
22a	10	10	10	10	1266179-9	Bricka	Washer		2	TID UTF	1240
23	10	10	10	10	1306341-7	Skruv	Screw		2	SEN UTF	1260
24	1	1	1	1	1276327-2	Ventilkåpa	Valve casing		4	20) TID UTF	1280
	1	1	1	1	1276440-3	Ventilkåpa	Valve casing		4	21) SEN UTF	1300
										EXCL TURBO	1320
	-	1	1	-	1332494-2	Ventilkåpa	Valve casing		4	TURBO	1340
25	1	1	1	1	463999-3	Packning	Gasket	S	1	EXCL TURBO	1360
	-	1	1	-	1326640-8	Packning	Gasket	S	1	TURBO	1380
26	1	1	1	1	463416-8	Tätning	Seal	S	1		1400
27	10	10	10	10	941906-0	Fjädrande bricka	Resilient washer		2	EXCL TURBO	1420
	-	8	8	-	941906-0	Fjädrande bricka	Resilient washer		2	TURBO	1440
	-	1	1	-	955892-5	Bricka	Washer		2	TURBO	1460
28	10	10	10	10	948685-3	Mutter	Nut		2		1480
29	1	1	1	1	420292-5	Oljepåfyllningslock	Oil filler cap		2		1500
30	1	1	1	1	940096-1	Packning	Gasket	S	2		1
31	1	1	1	1		Insugningsrör med monteringsdetaljer	Induction manifold with installation components			CARB SE SIDA 42, 1-E19	1540 1560 1580
32	-	1	1	1		Insugningsrör och spjällhus med monteringsdetaljer	Induction manifold and throttle housing with installation compo-nents			INJE. EXCL B21F/B23F LH-JETRONIC, EXCL TURBO SE SIDA 46, 1-E23	1600 1620 1 1600
	-	-	1	1		Insugningsrör och spjällhus med monteringsdetaljer	Induction manifold and throttle housing with installation compo-nents			B21F/B23F LH-JETRONIC SE SIDA 52, 1-F05	1680 1700 1720 1740
	-	1	1	-		Insugningsrör och spjällhus med monteringsdetaljer	Induction manifold and throttle housing with installation compo-nents			TURBO SE SIDA 54, 1-F07	1760 1780 1800 1820

20. Motorer med vevhusventilation från ventilkåpan. Engines with crankcase ventilation from the valve casing. Moteurs avec ventilation du carter à partir du clapeav de soupape. Motoren mit Kurbelgehäuse- Belüftung vom Ventilgehäuse. Motores con ventilació del cárter desde la tapa de balancines. Motori con ventilazione basamento dal coperchio valvole.

21. Motorer med vevhusventilation från motorblocket. Engines with crankcase ventilation from the cylinder block. Moteurs avec ventilation du carter à partir du bloc- moteur. Motoren mit Kurbelgehäuse- Belüftung vom Motorblock. Motores con ventilació del cárter desde el bloque. Motori con ventilazione basamento dal monoblocco.

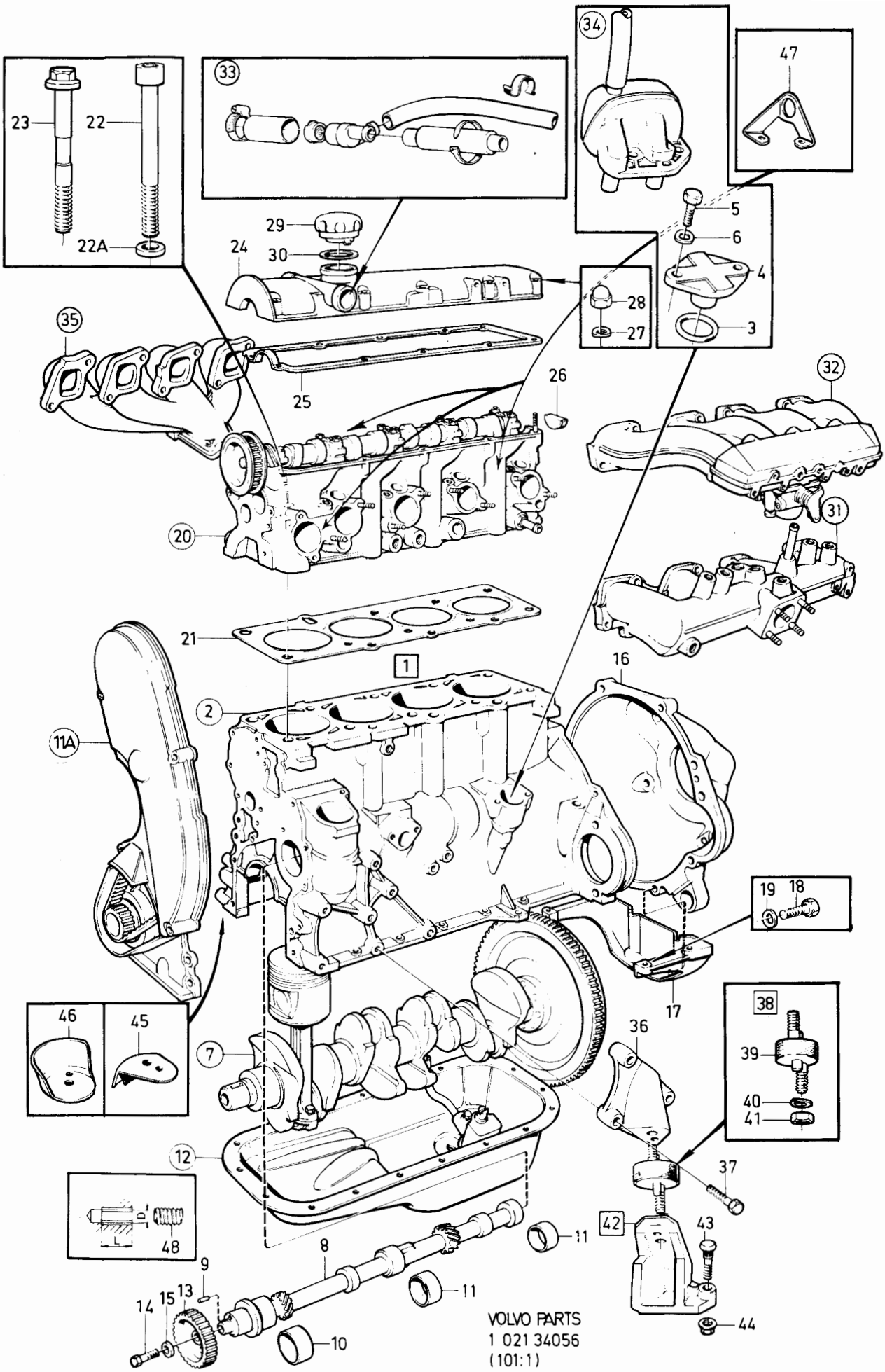
23
22
22A
33
34
47
5
6
4
3
29
30
24
28
27
35
25
26
32
31
20
21
1
16
2
11A
19
18
17
46
45
7
38
39
40
41
36
12
37
42
43
44
48
11
8
9
13
15
14
10
VOLVO PARTS
1 021 34056
(101:1)

Sida Page	Grupp Group	Motor med monteringsdetaljer B17, B19, B21, B23	Engine with installation components B17, B19, B21, B23	Illustration 34056 1984-12	0050
14	2a				

Pos. Fig.	Antal/Quantity B17	B19	B21	B23	Artikel nr Part No	Benämning	Description	Sats Kit	B P S R	Anmärkning Notes	
33	-	-	-	-		Vevhusventilation	Crankcase ventilation			TID UTF	1840
										SE GRUPP 2C	1860
34	-	-	-	-		Vevhusventilation	Crankcase ventilation			SEN UTF	1880
										SE GRUPP 2C	1900
35	1	1	1	1		Avgasrenrör med	Exhaust manifold with			SE SIDA 58, 1-F11	1920
						monteringsdetaljer	installation component				1940
36	1	1	1	1	1205999-4	Motorfäste, V	Engine anchorage, L		3		1960
	1	1	1	1	1206213-9	Motorfäste, H	Engine anchorage, R		3		1980
37	6	6	6	6	946671-5	Skruv	Screw		2	L30. CARB	2000
	-	4	4	4	946671-5	Skruv	Screw		2	L30. INJE	2020
	-	2	2	2	946470-2	Skruv	Screw		2	L35. INJE	2
38	1	1	1	1	273911-8	Gummikuddesats, V	Rubber cushion kit, L		2		2060
	1	1	1	1	273912-6	Gummikuddesats, H	Rubber cushion kit, R		2	EXCL TURBO	2080
	-	1	1	-		Gummikuddesats, H	Rubber cushion kit, R		8	TURBO	2100
39	1	1	1	1		•Gummikudde, V	•Rubber cushion, L	S	8	(1220216)	2120
	1	1	1	1		•Gummikudde, H	•Rubber cushion, R	S	8	(1221915) EXCL TURBO	2140
	-	1	1	-	1272676-6	•Gummikudde, H	•Rubber cushion, R		2	TURBO	2
40	4	4	4	4	960148-5	•Bricka	•Washer	S	2	TID UTF	2100
41	4	4	4	4	945654-2	•Låsmutter	•Lock nut	S	2	TID UTF	2200
	4	4	4	4	949279-4	Flänslåsmutter	Flange lock nut		2	SEN UTF	2220
42	1	1	1	1	1229173-8	Konsol, V	Bracket, L		3		2240
	1	1	1	1	1229171-2	Konsol, H	Bracket, R		3		2260
43	6	6	6	6		•Skruv	•Screw		8		2280
44	6	6	6	6	963107-8	Mutter	Nut		2		2300
45	1	1	1	1	1221980-4	Skärmplåt	Shield		3		2320
46	-	1	1	-	1273735-9	Plåt	Plate		3	TURBO	2340
47	1	1	1	1	463850-8	Lyftögla, bakre, V	Lifting unit, rear, L		5	EXCL B21F LH-JETRONIC,	2360
										EXCL B23F	2380
	-	-	1	1	1317593-0	Lyftögla, bakre, V	Lifting unit, rear, L		5	B21F LH-JETRONIC,	2400
										B23F	2420
	1	1	1	1	463849-0	Lyftögla, främre, V	Lifting unit, front, L		5		2440
	1	1	1	1	463848-2	Lyftögla, H	Lifting unit, R		5		2460
48	ERF	ERF	ERF	ERF	956014-5	Gänginsats	Thread insert		2	D M6 X 1,0. L 9	2480
	ERF	ERF	ERF	ERF	956017-8	Gänginsats	Thread insert		2	D M8 X 1,25. L 8	2500
	ERF	ERF	ERF	ERF	956018-6	Gänginsats	Thread insert		2	D M8 X 1,25. L 12	2520
	ERF	ERF	ERF	ERF	956021-0	Gänginsats	Thread insert		2	D M10 X 1,5. L 10	2540
	ERF	ERF	ERF	ERF	956022-8	Gänginsats	Thread insert		2	D M10 X 1,5. L 15	2560
	ERF	ERF	ERF	ERF	948094-8	Gänginsats	Thread insert		2	D M12 X 1,5. L 12	2
	ERF	ERF	ERF	ERF	948095-5	Gänginsats	Thread insert		2	D M12 X 1,5. L 24	2600
	ERF	ERF	ERF	ERF	948756-2	Gänginsats	Thread insert		2	D M14 X 1,25. L 14,4	2620
	ERF	ERF	ERF	ERF	948758-8	Gänginsats	Thread insert		2	(948028)	2640
										D M14 X 1,5. L 12	2660
	ERF	ERF	ERF	ERF	948755-4	Gänginsats	Thread insert		2	D 5/8 X 18UNF. L 8	2680
	-	-	-	-		Packningssats,	Gasket kit		8		2
						helrenovering	engine reconditioning				2
	1	1	1	1	275580-9	•Tilläggssats,	•Complementary kit,		2	CARB	2740
						helrenovering	engine reconditioning				2760
	-	1	1	1	275581-7	•Tilläggssats,	•Complementary kit,		2	INJE	2780
						helrenovering	engine reconditioning				2800
	-	-	-	-		•Packningssats,	•Gasket kit		8		2820
						sotning	decarbonising				2840
	1	1	1	1	275719-3	••Packningssats, in-	••Gasket kit,		1	CARB	2860
						sugnings-och avgasrör	manifolds				2880
	-	1	1	1	275577-5	••Packningssats, in-	••Gasket kit,		1	INJE	2900
						sugnings-och avgasrör	manifolds				2920
	1	1	1	-	275578-3	••Tilläggssats,	••Complementary kit,		2	CARB	2940
						sotning	decarbonizing				2960
	-	-	-	1	275756-5	••Tilläggssats,	••Complementary kit,		2	CARB	2980
						sotning	decarbonizing				3000
	-	1	1	-	275579-1	••Tilläggssats,	••Complementary kit,		2	INJE	3020
						sotning	decarbonizing				3040
	-	-	-	1	275722-7	••Tilläggsats,	••Complementary kit,		2	INJE	3060
						sotning	decarbonizing				3080

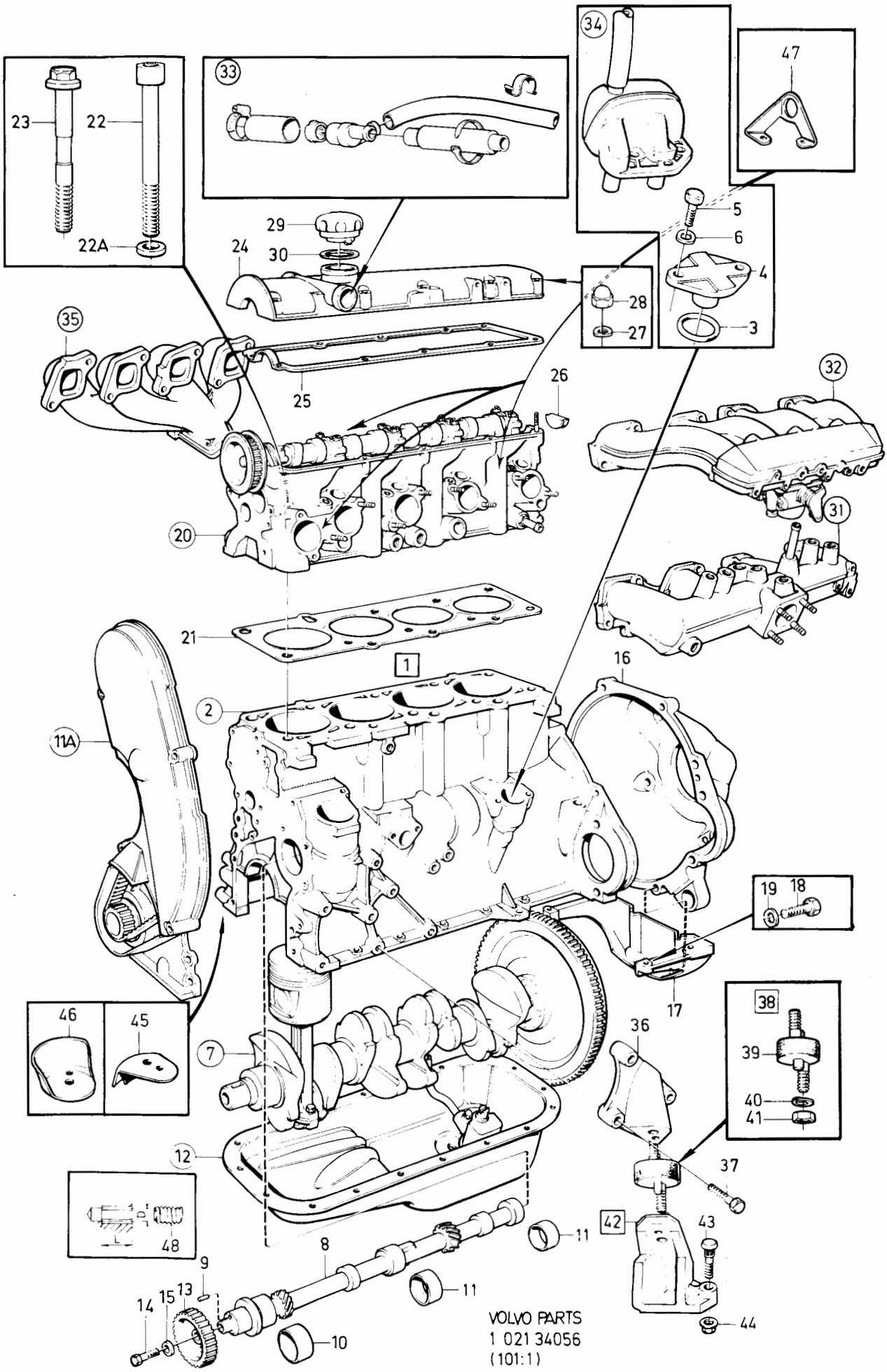

VOLVO PARTS
1 021 34056
(101:1)

Sida Page	Grupp Group	Cylinderblock B17, B19, B21, B23	Cylinder block B17, B19, B21, B23	Illustration 37119 1984-12	0100
16	2a				

Pos. Fig.	Antal/Quantity B17	B19	B21	B23	Artikel nr Part No	Benämning	Description	Sats Kit	B P S R	Anmärkning Notes	
1	1	-	-	-	1266952-9	Cylinderblock	Cylinder block			B17A(498790,498791,	0020
										498800,498801),	0040
										ERS AV 1 ST 1219813-1,	0060
										1 ST 952075-0	0080
	1	-	-	-	1306388-8	Cylinderblock	Cylinder block		5	B17A(498850,498851,	0100
										498930,498931)	0101
	-	1	-	-	1219813-1	Cylinderblock	Cylinder block		5	15) B19A,B19E	0120
	-	1	-	-	1306388-8	Cylinderblock	Cylinder block		5	16) B19A,B19E	0140
	-	1	-	-	1306388-8	Cylinderblock	Cylinder block		5	B19K	0145
	-	1	-	-	1317947-8	Cylinderblock	Cylinder block		5	B19ET	0150
	-	-	1	-	463350-9	Cylinderblock	Cylinder block		5	17) B21A,B21E,B21F	0160
										ERS AV 1 ST 1306357-3,	01
										1 ST 1277419-6	0162
	-	-	1	-	1306357-3	Cylinderblock	Cylinder block		5	18) B21A,B21E,B21F	0180
	-	-	1	-	1317597-1	Cylinderblock	Cylinder block		5	39) B21F	0182
	-	-	1	-	1276696-0	Cylinderblock	Cylinder block		5	50) B21ET, B21FT	0185
										ERS AV 1 ST 1317625-0,	0186
										1 ST 1277419-6,	01
										1 ST 952076-8	018
	-	-	1	-	1317625-0	Cylinderblock	Cylinder block		5	51) B21ET, B21FT	0190
				1	1276124-3	cylinderblock	cylinder block		5	19) B23E	0200
				1	1306396-1	cylinderblock	cylinder block		5	52) B23A,B23E	0210
	-	-	-	1	1317345-5	Cylinderblock	Cylinder block		5	53) B23A,B23E	0220
	-	-	-	1	1317345-5	Cylinderblock	Cylinder block		5	B23F	0230
2	5	5	5	5		•Lageröverfall	•Bearing cap		8		0240
3	10	10	10	10	945799-5	•Skruv	•Screw		2		0260
4	1	1	1	1	463360-8	•Bussning	•Bushing		2		0280
5	2	2	2	2	463361-6	•Bussning	•Bushing		2		0300
6	1	1	1	1	463362-4	•Bussning	•Bushing		2		0320
7	4	4	4	7	463904-3	•Expansionsplugg	•Expander plug		2		0340
8	1	1	1	1	192539-5	•Propp	•Plug		2	TID UTF	0360
9	1	1	1	1	947894-2	Avtappningskran	Drain cock		2		0380
10	2	2	2	2	924055-7	Skruv	Screw		2	1)	0400
11	1	1	1	1	463905-0	Expansionsplugg	Expander plug		2	1)	0420
12	3	3	3	3	952075-0	Propp	Plug		2	1)	0440

1. Ingår i cylinderblock komplett. Included in complete cylinder block. Fait partie du bloc-cylindres complet. Gehört zum kompletten Zylinderblock. Se incluye en el bloque de cilindros completa. Fa parte del blocco cilindri completo.
15. B19A(498750,498751,498792,498796-498799,498802,498803, 498842-498845), B19E(498752,498753,498808,498809).
16. B19A(498856-498861,498932-498937,498992,498996,498997, 499710,499874-499877,499948,499949), B19E(498862,498863,498938,498939,499836,499837).
17. B21A(498754-498761,498763-498767,498794,498810-498819, 498838,498839), B21E(498772-498776,498824-498828), B21F(498778-498783,498788,498789,498830-498833,498848, 498849).
18. B21A(498864-498877,498908-498915,498918,498919,498926, 498927,498940-498947,498980,498981,499840,499841,499880-499883,499908), B21E(498916,498917,498924,498925,498954, 498955), B21F(498892-498897,498920,498921,498962-498965, 499905).
19. B23(498786,498834).
39. B21F(498960-498961).
50. B21ET(498886), B21FT(498898).
51. B21ET(498958,499860,499872,499884), B21FT(498966,498967, 499800,499801,499868,499869,499926,499927).
52. B23A(498910,498911,498968,498969,498990,498991,498994,498995), B23A(498970) MO -4059, B23A(498971) MO -1600, B23A(498988) MO -1913, B23A(498989) MO -800, B23E(498900-498904,498922,498923,498978,498979), B23E(498972) MO -3650, B23E(498973) MO -5940, B23E(498974) MO -3435, B23E(498975) MO -1651.
53. B23A(498970) MO 4060-, B23A(498971) MO 1601-, B23A(498988) MO 1914-, B23A(498989) MO 801-, B23A(499702,499703,499712 ,499713,499808-499811,499830-499833,499842,499843,499886, 499887,499906,499950,499951), B23E(498972) MO 3651-, B23E(498973) MO 5941-, B23E(498974) MO 3436-, B23E(498975) MO 1652-, B23E(499812,499813,499844,499845,499888,499889)

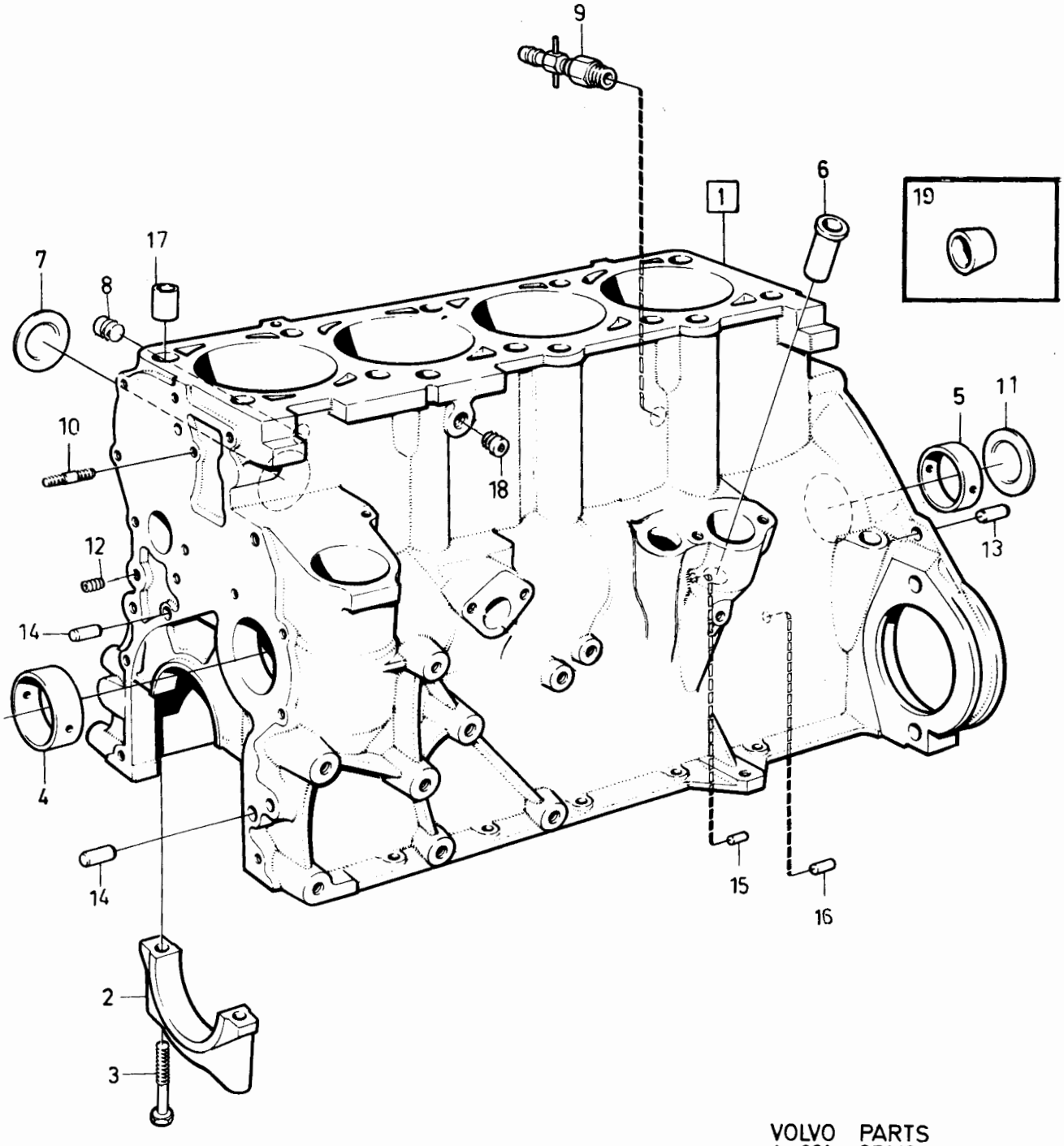

VOLVO PARTS
1 021 37119
(101:2)

Sida Page	Grupp Group	Cylinderblock B17, B19, B21, B23	Cylinder block B17, B19, B21, B23	Illustration 37119 1984-12	0100
18	2a				

Pos. Fig.	Antal/Quantity B17	B19	B21	B23	Artikel nr Part No	Benämning	Description	Sats Kit	B P S R	Anmärkning Notes	
13	2	2	2	2	19730-1	Pinne	Pin		2	1)	0460
14	2	2	2	2	950562-9	Pinne	Pin		2	1)	0480
15	1	1	1	1	950542-1	Pinne	Pin		2	1)	0500
16	1	1	1	1	950586-8	Pinne	Pin		2	1)	0520
17	2	2	2	2	415311-0	Styrhylsa	Locating sleeve		2	1)	0540
18	1	1	1	1	952075-0	Propp	Plug		2		0560
19	-	-	1	-	1277419-6	Plugg	Plug		2	3)	0580

1. Ingår i cylinderblock komplett. Included in complete cylinder block. Fait partie du bloc-cylindres complet. Gehört zum kompletten Zylinderblock. Se incluye en el bloque de cilindros completa. Fa parte del blocco cilindri completo.
3. Reservdelsutförande. Replacement unit. Version pièce dètachèe. Ersatzteilausführung. Versión de repuesto. Esecuzione pezzi di ricambio.

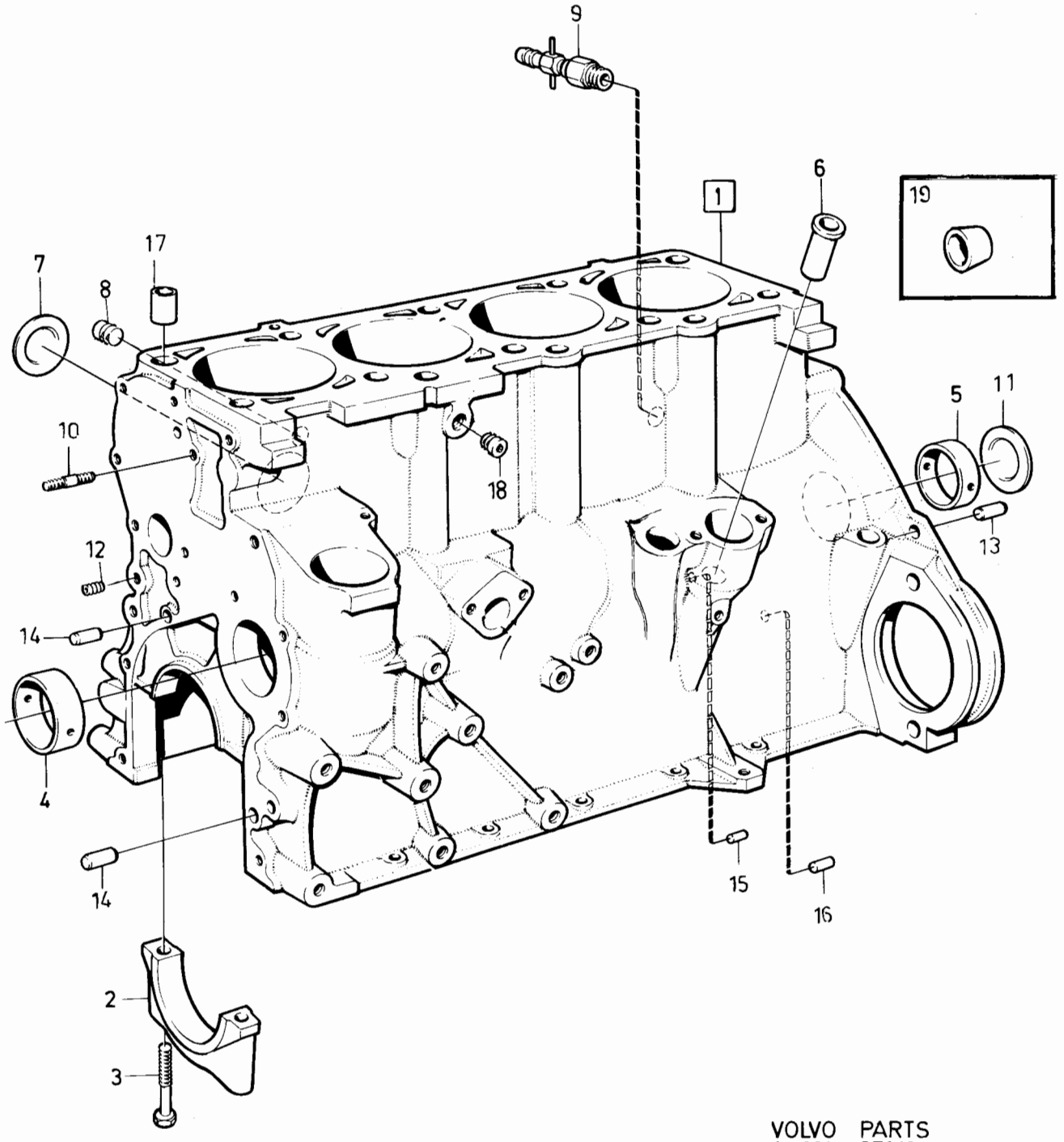

VOLVO PARTS
1 021 37119
(101:2)

Sida Page	Grupp Group	Vevrörelse	Crankshaft and related parts	Illustration	0150
		B17, B19, B21, B23	B17, B19, B21, B23	31269	
20	2a			1984-12	

Pos. Fig.	Antal/Quantity B17	B19	B21	B23	Artikel nr Part No	Benämning	Description	Sats Kit	B P S R	Anmärkning Notes	
1	1	-	-	-		Kolvsats, kmpl	Piston kit, cpl		8	6)	0020
	4	-	-	-	272028-2	•Kolvsats	•Piston kit		2	STD MARKED D	0040
	4	-	-	-	272029-0	•Kolvsats	•Piston kit		2	STD MARKED G	0060
										OD 0,03 MM	0080
	4	-	-	-	272030-8	•Kolvsats	•Piston kit		4	OD 0,38 MM	0100
	4	-	-	-	272031-6	•Kolvsats	•Piston kit		5	OD 0,76 MM	0120
	1	-	-	-		Kolvsats, kmpl	Piston kit, cpl		8	35)	0140
	4	-	-	-	272052-2	•Kolvsats	•Piston kit		2	STD MARKED D	0160
	4	-	-	-	272053-0	•Kolvsats	•Piston kit		2	STD MARKED G	0180
										OD 0,03 MM	0[illegible]
	4	-	-	-	272054-8	•Kolvsats	•Piston kit		4	OD 0,38 MM	02[illegible]
	4	-	-	-	272055-5	•Kolvsats	•Piston kit		5	OD 0,76 MM	0240
	-	1	-	-		Kolvsats, kmpl	Piston kit, cpl		8	B19A	0260
	-	4	-	-	272048-0	•Kolvsats	•Piston kit		2	STD MARKED D	0280
	-	4	-	-	272049-8	•Kolvsats	•Piston kit		2	STD MARKED G	0300
										OD 0,03 MM	03[illegible]
	-	4	-	-	272050-6	•Kolvsats	•Piston kit		4	OD 0,38 MM	0[illegible]
	-	4	-	-	272051-4	•Kolvsats	•Piston kit		5	OD 0,76 MM	0360
	-	1	-	-		Kolvsats, kmpl	Piston kit, cpl		8	B19K	0400
	-	4	-	-	272081-1	•Kolvsats	•Piston kit		2	STD MARKED D	0420
	-	4	-	-	272082-9	•Kolvsats	•Piston kit		2	STD MARKED G	0440
										OD 0,03 MM	0460
	-	4	-	-	272083-7	•Kolvsats	•Piston kit		2	OD 0,38 MM	0480
	-	4	-	-	272084-5	•Kolvsats	•Piston kit		2	OD 0,762 MM	0500
	-	1	-	-		•Kolvsats, kmpl	•Piston kit, cpl		8	42) B19E	0520
	-	4	-	-	272056-3	•Kolvsats	•Piston kit		2	STD MARKED D	0540
	-	4	-	-	272057-1	•Kolvsats	•Piston kit		2	STD MARKED G	0560
										OD 0,03 MM	0580
	-	4	-	-	272058-9	•Kolvsats	•Piston kit		4	OD 0,38 MM	0600
	-	4	-	-	272059-7	•Kolvsats	•Piston kit		5	OD 0,76 MM	0620
	-	1	-	-		Kolvsats, kmpl	Piston kit, cpl		8	43) B19E	0640
	-	4	-	-	272060-5	•Kolvsats	•Piston kit		2	STD MARKED D	0660
	-	4	-	-	272061-3	•Kolvsats	•Piston kit		2	STD MARKED G	0680
										OD 0,03 MM	0700
	-	4	-	-	272062-1	•Kolvsats	•Piston kit		4	OD 0,38 MM	0720
	-	4	-	-	272063-9	•Kolvsats	•Piston kit		5	OD 0,76 MM	0740
	-	1	-	-		Kolvsats, kmpl	Piston kit, cpl		8	57) B19E	07[illegible]
	-	4	-	-	272081-1	•Kolvsats	•Piston kit		2	STD MARKED D	07[illegible]
	-	4	-	-	272082-9	•Kolvsats	•Piston kit		2	STD MARKED G	0800
										OD 0,03 MM	0820
	-	4	-	-	272083-7	•Kolvsats	•Piston kit		2	OD 0,38 MM	0840
	-	4	-	-	272084-5	•Kolvsats	•Piston kit		2	OD 0,76 MM	0860
	-	1	-	-		Kolvsats, kmpl	Piston kit, cpl		8	44) B19ET	08[illegible]
	-	4	-	-	272077-9	•Kolvsats	•Piston kit		2	STD MARKED D	09[illegible]
	-	4	-	-	272078-7	•Kolvsats	•Piston kit		2	STD MARKED G	0920
										OD 0,03 MM	0940
	-	4	-	-	272079-5	•Kolvsats	•Piston kit		4	OD 0,38 MM	0960
	-	4	-	-	272080-3	•Kolvsats	•Piston kit		5	OD 0,76 MM	0980
	-	-	1	-		Kolvsats, kmpl	Piston kit, cpl		8	33) B21A 91/93 OCTANE	1000
	-	-	4	-	272044-9	•Kolvsats	•Piston kit		2	STD MARKED D	1020
	-	-	4	-	272045-6	•Kolvsats	•Piston kit		2	STD MARKED G	1040
										OD 0,03 MM	1060
	-	-	4	-	272046-4	•Kolvsats	•Piston kit		4	OD 0,50 MM	1080

6. B17A(498790,498791).
33. B21A(498754,498755,498758,498759,498763-498767,498810, 498811,498814-498819,498874-498877,498908,498909,498914, 498915,498926,498927).
35. B17A(498800,498801,498850,498851,498930,498931).
42. B19E(498752,498753,498808,498809,498862,498863).
43. B19E(498938,498939).
44. B19ET(498986,499878).
57. B19E(499836,499837).

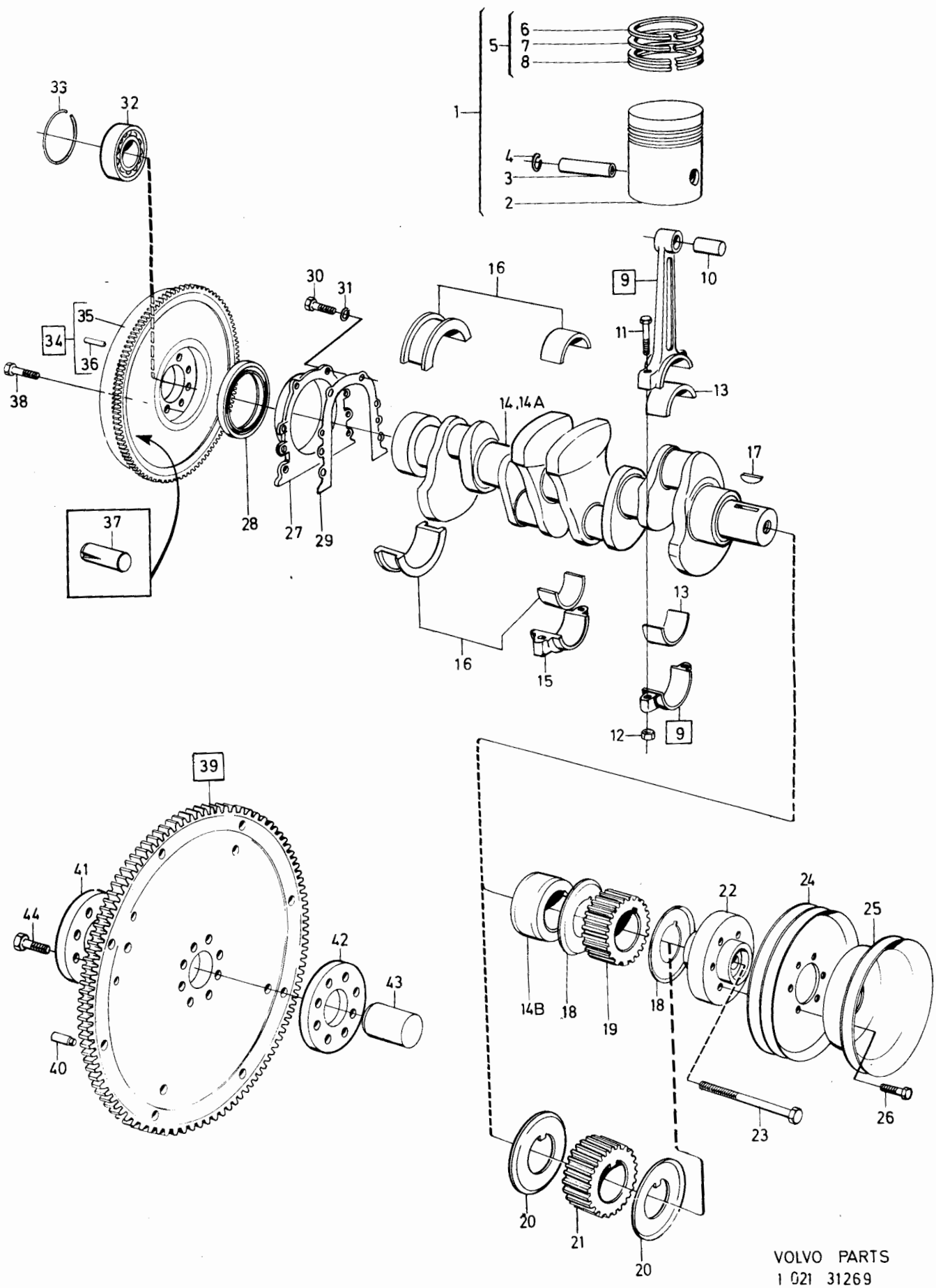

VOLVO PARTS
1 021 31269
(101 : 3)

Sida Page	Grupp Group	Vevrörelse	Crankshaft and related parts	Illustration	0150
		B17, B19, B21, B23	B17, B19, B21, B23	31269	
22	2a			1984-12	

Pos. Fig.	Antal/Quantity B17	B19	B21	B23	Artikel nr Part No	Benämning	Description	Sats Kit	B P S R	Anmärkning Notes	
	-	-	4	-	272047-2	.Kolvsats	.Piston kit		5	OD 1,00 MM	1100
	-	-	1	-		Kolvsats, kmpl	Piston kit, cpl		8	34) B21A 97/98 OCTANE	1120
	-	-	4	-	272040-7	.Kolvsats	.Piston kit		2	STD MARKED D	1140
	-	-	4	-	272041-5	.Kolvsats	.Piston kit		2	STD MARKED G	1160
										OD 0,03 MM	1180
	-	-	4	-	272042-3	.Kolvsats	.Piston kit		4	OD 0,50 MM	1200
	-	-	4	-	272043-1	.Kolvsats	.Piston kit		5	OD 1,00 MM	1220
	-	-	1	-		Kolvsats, kmpl	Piston kit, cpl		8	64) B21A 97/98 OCTANE	1240
	-	-	4	-	272094-4	.Kolvsats	.Piston kit		2	STD MARKED D	1260
	-	-	4	-	272095-1	.Kolvsats	.Piston kit		2	STD MARKED G	1[illegible]
										OD 0,03 MM	1[illegible]
	-	-	4	-	272096-9	.Kolvsats	.Piston kit		4	OD 0,50 MM	1320
	-	-	4	-	272097-7	.Kolvsats	.Piston kit		5	OD 1,00 MM	1340
	-	-	1	-		Kolvsats, kmpl	Piston kit, cpl		8	B21E, B21F	1360
	-	-	4	-	272040-7	.Kolvsats	.Piston kit		2	STD MARKED D	1380
	-	-	4	-	272041-5	.Kolvsats	.Piston kit		2	STD MARKED G	14[illegible]
										OD 0,03 MM	1[illegible]
	-	-	4	-	272042-3	.Kolvsats	.Piston kit		4	OD 0,50 MM	1440
	-	-	4	-	272043-1	.Kolvsats	.Piston kit		5	OD 1,00 MM	1460
	-	-	1	-		Kolvsats, kmpl	Piston kit, cpl		8	B21ET, B21FT	1480
	-	-	4	-	272064-7	.Kolvsats	.Piston kit		2	STD MARKED D	1500
	-	-	4	-	272065-4	.Kolvsats	.Piston kit		2	STD MARKED G	1520
										OD 0,03 MM	1540
	-	-	4	-	272066-2	.Kolvsats	.Piston kit		4	OD 0,50 MM	1560
	-	-	4	-	272067-0	.Kolvsats	.Piston kit		5	OD 1,00 MM	1580
	-	-	-	1		Kolvsats, kmpl	Piston kit, cpl		8	45) B23A 91/93 OCTANE	1600
	-	-	-	4	272073-8	.Kolvsats	.Piston kit		2	STD MARKED D	1620
	-	-	-	4	272074-6	.Kolvsats	.Piston kit		2	STD MARKED G	1640
										OD 0,03 MM	1660
	-	-	-	4	272075-3	.Kolvsats	.Piston kit		4	OD 0,30 MM	1680
	-	-	-	4	272076-1	.Kolvsats	.Piston kit		5	OD 0,60 MM	1700
	-	-	-	1		Kolvsats, kmpl	Piston kit, cpl		8	46) B23A 97/98 OCTANE	1720
	-	-	-	4	272068-8	.Kolvsats	.Piston kit		2	STD MARKED D	1740
	-	-	-	4	272069-6	.Kolvsats	.Piston kit		2	STD MARKED G	1760
										OD 0,03 MM	1780
	-	-	-	4	272070-4	.Kolvsats	.Piston kit		4	OD 0,30 MM	1800
	-	-	-	4	272071-2	.Kolvsats	.Piston kit		5	OD 0,60 MM	18[illegible]
	-	-	-	1		Kolvsats, kmpl	Piston kit, cpl		8	B23E, B23F.	1
										EXCL B23E(498786),	1860
										EXCL B23F(499890,	1880
										499846,499944)	1900
	-	-	-	4	272068-8	.Kolvsats	.Piston kit		2	STD MARKED D	1920
	-	-	-	4	272069-6	.Kolvsats	.Piston kit		2	STD MARKED G	1940
										OD 0,03 MM	1
	-	-	-	4	272070-4	.Kolvsats	.Piston kit		4	OD 0,30 MM	1960
	-	-	-	4	272071-2	.Kolvsats	.Piston kit		5	OD 0,60 MM	2000
	-	-	-	1		Kolvsats, kmpl	Piston kit, cpl		8	B23E(498786)	2020
	-	-	-	4	272036-5	.Kolvsats	.Piston kit		2	STD MARKED D	2040
	-	-	-	4	272037-3	.Kolvsats	.Piston kit		2	STD MARKED G	2060
										OD 0,03 MM	2080
	-	-	-	4	272038-1	.Kolvsats	.Piston kit		2	OD 0,30 MM	2100
	-	-	-	4	272039-9	.Kolvsats	.Piston kit		2	OD 0,60 MM	2120
	-	-	-	1		Kolvsats, kmpl	Piston kit, cpl		8	B23F(499890,499846,	2140
										499944)	2160
	-	-	-	4	272098-5	.Kolvsats	.Piston kit		2	STD MARKED D	2180

34. B21A(498756,498757,498760,498761,498794,498812,498813, 498838,498839,498864,498865,498868-498871,498918,498919, 498940-498947,498980,498981,499880-499883)
45. B23A(498970,498971,498988,498989,498994,498995,499702, 499703,499712,499713,499842,499843,499886,499887,499950, 499951).
46. B23A(498910,498911,498968,498969,498990,498991, 499808-499811,499830-499833,499906
64. B21A(499840,499841,499908).

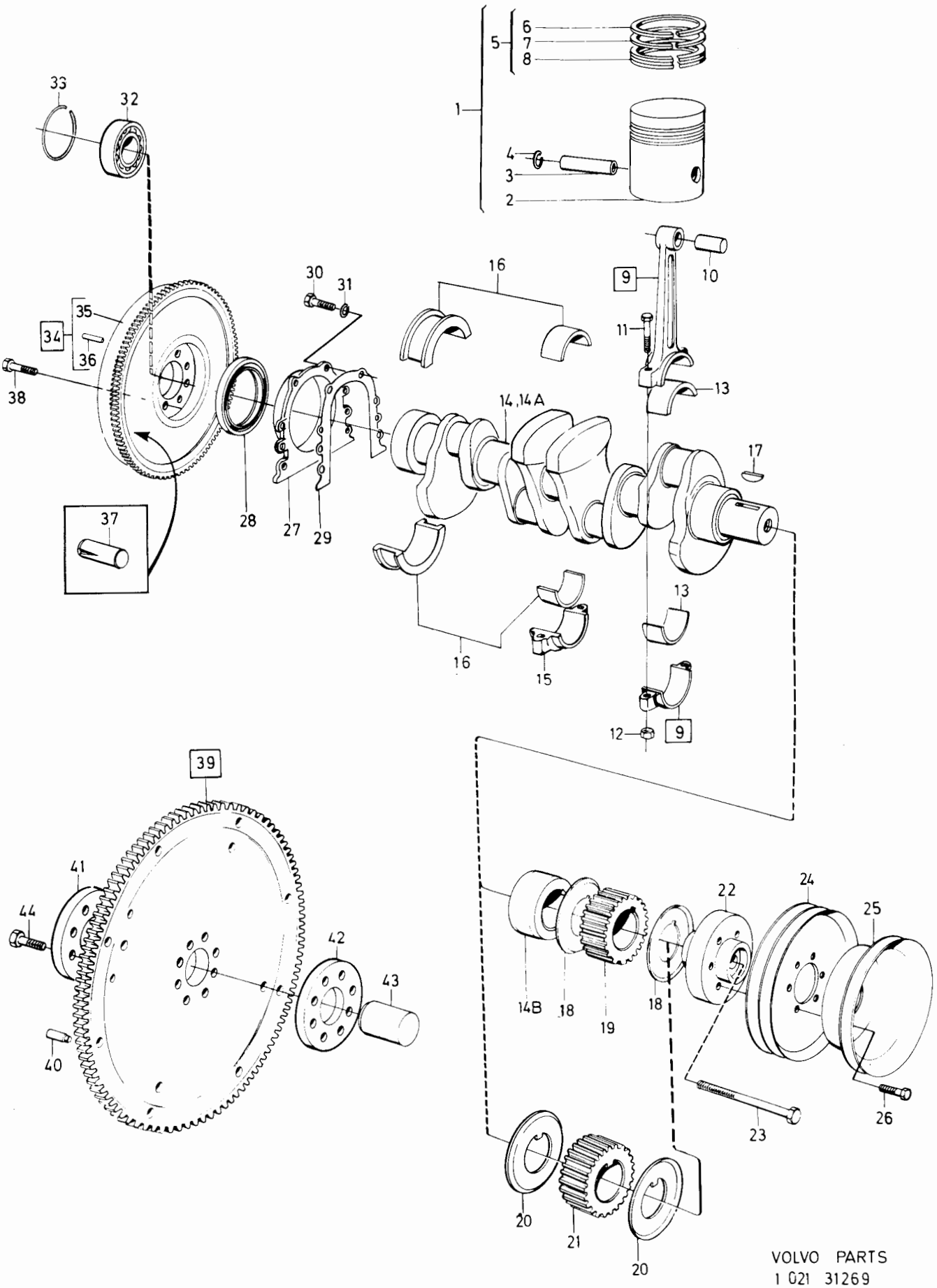

VOLVO PARTS
1 021 31269
(101 : 3)

Sida Page	Grupp Group	Vevrörelse	Crankshaft and related parts	Illustration	0150
		B17, B19, B21, B23	B17, B19, B21, B23	31269	
24	2a			1984-12	

Pos. Fig.	Antal/Quantity B17	B19	B21	B23	Artikel nr Part No	Benämning	Description	Sats Kit	B P S R	Anmärkning Notes	
	-	-	-	4	272099-3	.Kolvsats	.Piston kit		2	STD MARKED G	2200
										OD 0,03 MM	2220
	-	-	-	4	272100-9	.Kolvsats	.Piston kit		4	OD 0,30 MM	2240
	-	-	-	4	272101-7	.Kolvsats	.Piston kit		5	OD 0,60 MM	2260
2	4	4	4	4		..Kolv	..Piston	S	8		2280
3	4	4	4	4	463096-8	..Kolvbult	..Gudgeon pin	S	4	STD	2300
	4	4	4	4	463534-8	..Kolvbult	..Gudgeon pin		4	OD 0,050 MM	2320
4	8	8	8	8	1276511-1	..Låsring	..Circlip	S	2		2340
5	4	4	-	-	275334-1	..Kolvringssats	..Piston ring set		2	8) EXCL B19ET	2360
										STD	2[illegible]
	4	4	-	-	275335-8	..Kolvringssats	..Piston ring set		3	8) EXCL B19ET	2[illegible]
										OD 0,38 MM	2420
	4	4	-	-	275336-6	..Kolvringssats	..Piston ring set		5	8) EXCL B19ET	2440
										OD 0,76 MM	2460
	4	4	-	-	275344-0	..Kolvringssats	..Piston ring set	S	2	9) EXCL B19ET	2480
										STD	2500
	4	4	-	-	275345-7	..Kolvringssats	..Piston ring set	S	4	9) EXCL B19ET	2[illegible]
										OD 0,38 MM	2540
	4	4	-	-	275346-5	..Kolvringssats	..Piston ring set	S	5	9) EXCL B19ET	2560
										OD 0,76 MM	2580
	-	4	-	-	275351-5	..Kolvringssats	..Piston ring set	S	2	B19ET	2600
										STD	2620
	-	4	-	-	275352-3	..Kolvringssats	..Piston ring set	S	4	B19ET	2640
										OD 0,38 MM	2660
	-	4	-	-	275353-1	..Kolvringssats	..Piston ring set	S	5	B19ET	2680
										OD 0,76 MM	2700
	-	-	4	-	275337-4	..Kolvringssats	..Piston ring set		2	10) EXCL B21ET,B21FT	2720
										STD	2740
	-	-	4	-	275338-2	..Kolvringssats	..Piston ring set		5	10) EXCL B21ET,B21FT	2760
										OD 0,50 MM	2780
	-	-	4	-	275339-0	..Kolvringssats	..Piston ring set		5	10) EXCL B21ET,B21FT	2800
										OD 1,00 MM	2820
	-	-	4	-	275340-8	..Kolvringssats	..Piston ring set	S	2	11) EXCL B21ET,B21FT	2840
										STD	2860
	-	-	4	-	275341-6	..Kolvringssats	..Piston ring set	S	4	11) EXCL B21ET,B21FT	2880
										OD 0,50 MM	2900
	-	-	4	-	275342-4	..Kolvringssats	..Piston ring set	S	5	11) EXCL B21ET,B21FT	29[illegible]
										OD 1,00 MM	2[illegible]
	-	-	4	-	275347-3	..Kolvringssats	..Piston ring set	S	2	B21ET, B21FT	2960
										STD	2980
	-	-	4	-	275348-1	..Kolvringssats	..Piston ring set	S	4	B21ET, B21FT	3000
										OD 0,50 MM	3020
	-	-	4	-	275349-9	..Kolvringssats	..Piston ring set	S	5	B21ET, B21FT	3040
										OD 1,00 MM	3[illegible]
	-	-	-	4	275331-7	..Kolvringssats	..Piston ring set	S	2	STD	3080
	-	-	-	4	275332-5	..Kolvringssats	..Piston ring set	S	5	OD 0,30 MM	3100
	-	-	-	4	275333-3	..Kolvringssats	..Piston ring set	S	5	OD 0,60 MM	3120
6	4	4	4	4		...Kompressionsring	...Compression ring	S	8		3140
7	4	4	4	4		...Kompressionsring	...Compression ring	S	8		3160
8	4	4	4	4		...Oljering	...Oil ring	S	8		3180

8. B17A(498790,498791), B19A(498750,498751,498792, 498796-498799), B19E(498752,498753).
9. B17A(498800,498801,498850,498851,498930,498931), B19A(498802,498803,498842,498845,498856-498861,498932-498937,498992,498996,498997,499710,499874-499877,499948, 499949), B19K, B19E(498808,498809,498862,498863,498938, 498939,499836,499837).
10. B21A(498754-498767,498794), B21E(498772) mo -2991, B21E(498773) mo -4662, B21E(498774) mo -5426, B21E(498775) mo -2892, B21F(498778-498783,498788,498789).
11. B21A(498810-498819,498838,498839,498864-498927,498940- 498947,498980,498981,499840,499841,499880-499883,499908), B21E(498772) MO 2992-, B21E(498773) MO 4663-, B21E(498774) mo 5427-, B21E(498775) MO 2893-, B21E(498776,498824-498828 ,498916,498917,498924,498925,498954,498955), B21F(498830- 498833,498848,498849,498892-498897,498920,498921,498960-498965,499905).

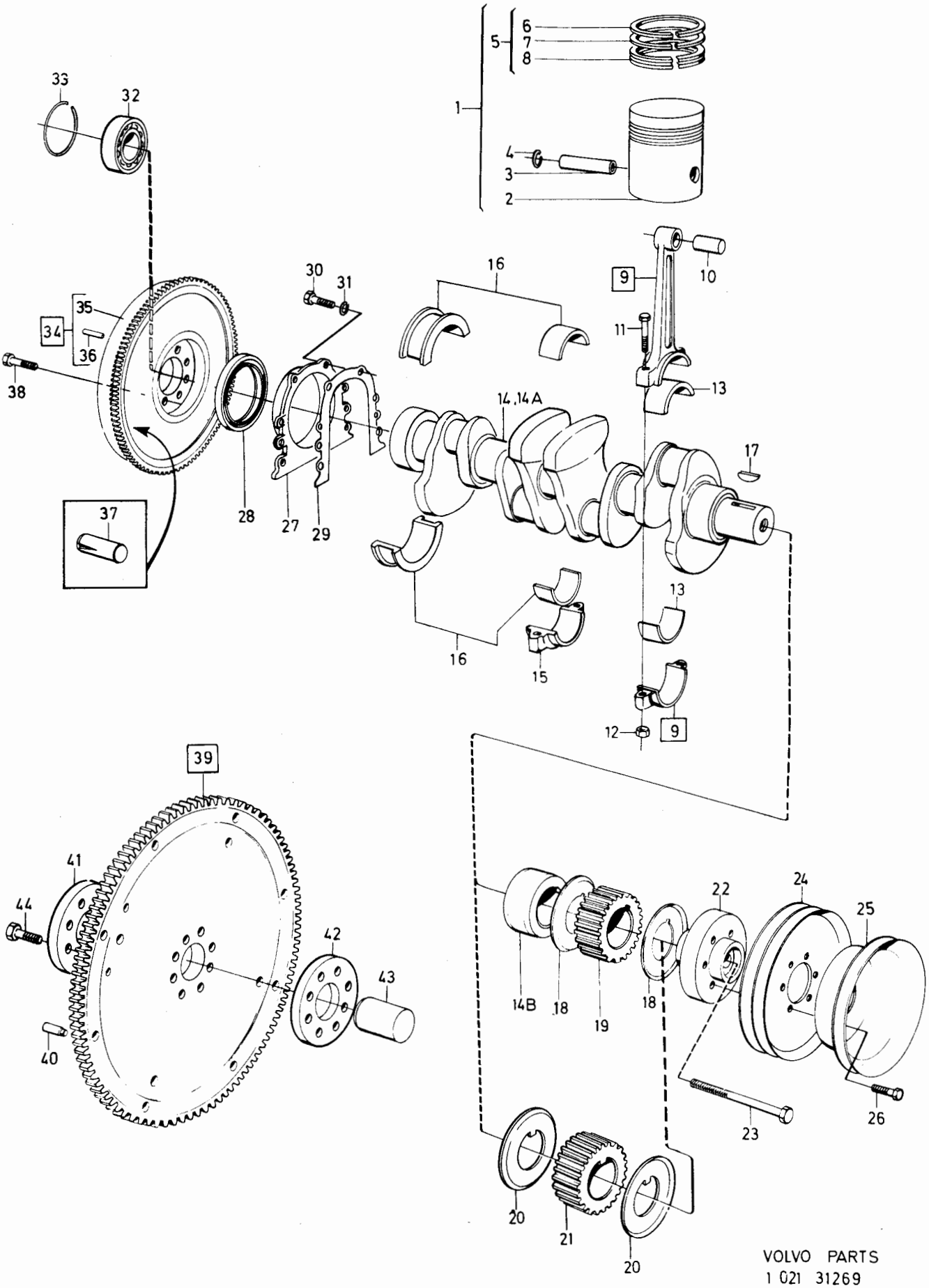

VOLVO PARTS
1 021 31269
(101 : 3)

Pos. Fig.	Antal/Quantity B17	B19	B21	B23	Artikel nr Part No	Benämning	Description	Sats Kit	BPSR	Anmärkning Notes	
9	4	4	4	4	1219237-3	Vevstake	Connecting rod		3		3200
10	4	4	4	4	463092-7	•Bussning	•Bushing		2	STD	3220
	4	4	4	4	463535-5	•Bussning	•Bushing		2	OD 0,4 MM	3240
11	8	8	8	8	463090-1	•Skruv	•Screw		2		3260
12	8	8	8	8	463643-7	•Mutter	•Nut		2		3280
13	1	1	1	1	271063-0	Vevlagersats	Big end bearing kit		2	STD	3300
	1	1	1	1	271064-8	Vevlagersats	Big end bearing kit		5	UD 0,25 MM	3320
	1	1	1	1	271065-5	Vevlagersats	Big end bearing kit		5	UD 0,50 MM	3340
	4	4	4	4		•Lagerskål, övre	•Bearing shell, upper	S	8		3360
	4	4	4	4		•Lagerskål, undre	•Bearing shell, lower	S	8		[illegible]
14	1	-	-	-	1266956-0	Vevaxel	Crank shaft		5		[illegible]
	-	1	1	-		Vevaxel, kmpl	Crank shaft, cpl		8	TID UTF	3420
										SE POS 17-19	3440
	-	1	1	-	1306441-5	Vevaxel	Crank shaft		5	(1306235) SEN UTF	3460
										SE POS 20-21	3480
	-	-	-	1	1306441-5	Vevaxel	Crank shaft		5		[illegible]
14a	-	1	1	-	1219000-5	•Vevaxel	•Crank shaft		5	TID UTF	[illegible]
14b	-	1	1	-	463576-9	•Distanshylsa	•Spacer sleeve		4	TID UTF	3540
15	5	5	5	5		Lageröverfall	Bearing cap			SE SIDA 16, 1-D17	3560
16	1	1	1	1	271214-9	Ramlagersats	Main bearing kit		2	STD	3580
	1	1	1	1	271215-6	Ramlagersats	Main bearing kit		5	UD 0,25 MM	3600
	1	1	1	1	271216-4	Ramlagersats	Main bearing kit		5	UD 0,50 MM	3620
	5	5	5	5		•Lagerskål, övre	•Bearing shell, upper	S	8		3640
	5	5	5	5		•Lagerskål, undre	•Bearing shell, lower	S	8		3660
17	-	1	1	-	910121-3	Kil	Key		2	TID UTF	3680
18	-	2	2	-	463376-4	Styrplåt	Locating plate		3	TID UTF	3700
19	-	1	1	-	463575-1	Kuggremhjul	Pulley		3	TID UTF	3720
20	2	2	2	2	1276141-7	Styrplåt	Locating plate		3	SEN UTF	3740
21	1	1	1	1	1266920-6	Kuggremhjul	Pulley		3	SEN UTF	3760
22	-	1	1	-	1219368-6	Nav	Hub		3	TID UTF	3780
										SE POS 17-19	3800
	1	1	1	1	1276151-6	Nav	Hub		3	SEN UTF	3820
										SE POS 20-21	3840
23	1	1	1	1	963296-9	Skruv	Screw		2		3860
24	1	1	1	1	1219148-2	Remskiva	Pulley		3	2)	3880
25	1	1	1	1	1336647-1	Remskiva	Pulley		3	2) MS UAC	3900
	1	1	1	1		Remskiva	Pulley			2) MAC. SE GRUPP 9	[illegible]
26	6	6	6	6	946544-4	Skruv	Screw		2	2)	[illegible]
27	1	1	1	1	463263-4	Tätningsfläns	Seal flange		4		3960
28	1	1	1	1	430118-0	Tätning	Seal	S	2		3980
29	1	1	1	1	463829-2	Packning	Gasket	S	2		4000
30	6	6	6	6	955271-2	Skruv	Screw		2		4020
31	6	6	6	6	941906-0	Fjädrande bricka	Resilient washer		2		4040
32	1	1	1	1	181799-8	Kullager	Ball bearing		2	2) VXL MAN	[illegible]
33	1	1	1	1	191848-1	Låsring	Circlip		2	2) VXL MAN	4080
34	1	1	1	1	1326334-8	Svänghjul	Flywheel		4	54, 2) VXL MAN.	4100
										B17/B19/B21 EXCL TURBO	4120
										ERS AV 1 ST 1336119-1,	4140
										1 ST 1220731-2.	4160
										B19/B21 TURBO ERS AV	4180
										1 ST 1336119-1,	4200
										1 ST 1220795-7.	4220
										B23 ERS AV	4240
										1 ST 1336119-1,	4260
										1 ST 1209884-4.	4280

2. Ingår ej i cylinderblock komplett. Not included in complete cylinder block. Ne fait pas partie du block-cylindres complet. Gehört nicht zum kompletten Zylinderblock. No se incluye en el bloque de cilindros completa. Non fa parte del blocco cilindri completo.

54. EXCL B19A(499710,499874,499876,499948), EXCL B19K, EXCL B19E(499836), EXCL B19ET(499878), EXCL B21A(499840, 499880,499882,499908), EXCL B21ET(499872,499884), EXCL B21 FT(499868,499926), EXCL B23A(499712,499830,499832,499842 ,499886,499906,499950), EXCL B23E(499844,499888), EXCL B23F(499846,499944).

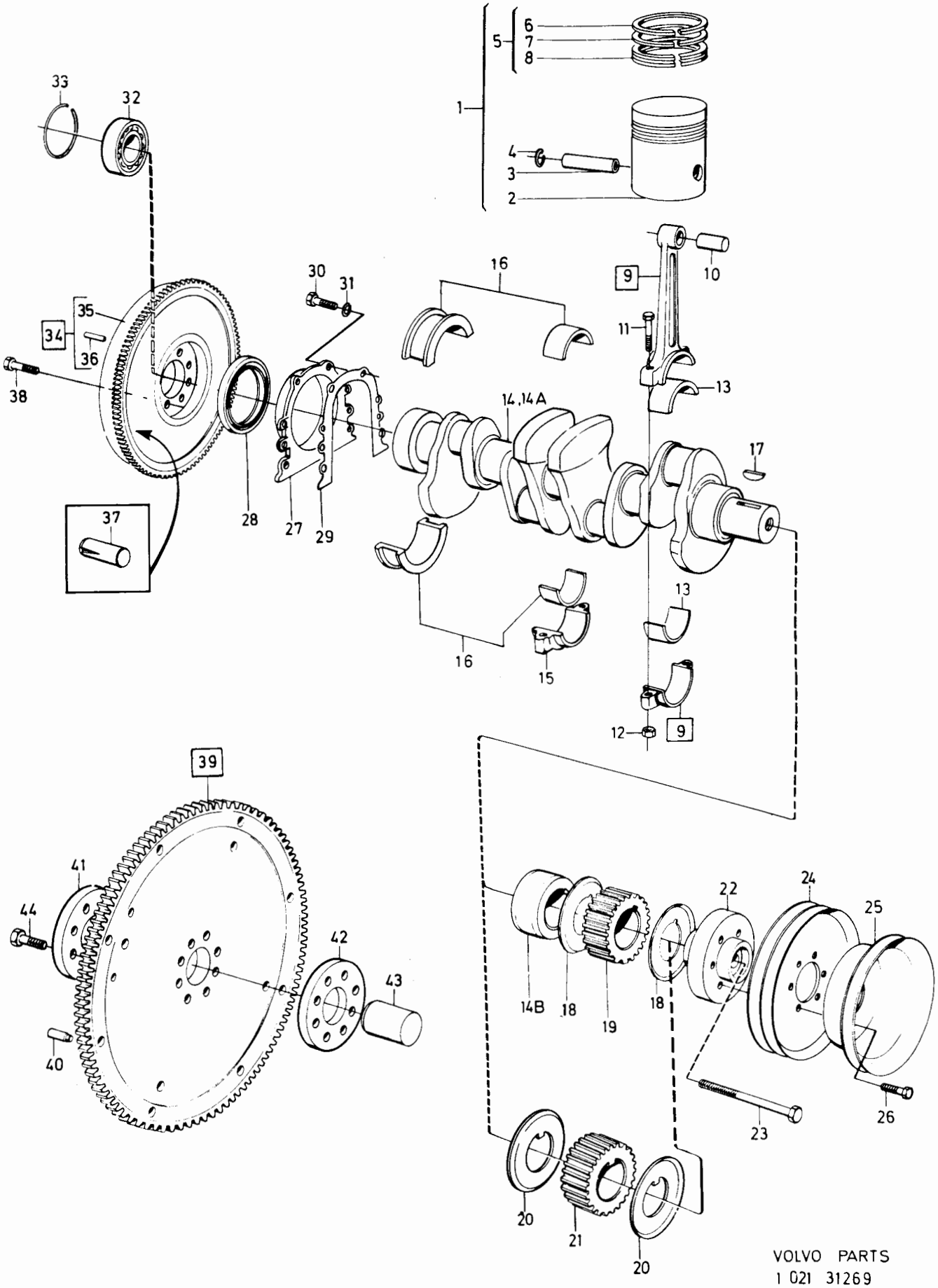

VOLVO PARTS
1 021 31269
(101 : 3)

Sida Page	Grupp Group	Vevrörelse	Crankshaft and related parts	Illustration	0150
		B17, B19, B21, B23	B17, B19, B21, B23	31269	
28	2a			1984-12	

Pos. Fig.	Antal/Quantity B17	B19	B21	B23	Artikel nr Part No	Benämning	Description	Sats Kit	B P S R	Anmärkning Notes	
	-	1	1	1	1336119-1	Svänghjul	Flywheel		4	55, 2) VXL MAN	4300
	-	-	-	1	1317359-6	Svänghjul	Flywheel		4	56, 2) VXL MAN	4320
35	1	1	1	1	1326333-0	•Kuggkrans	•Ring gear		4		4340
36	3	3	3	3	191873-9	•Styrpinne	•Guide pin		2	54) L 18	4360
	-	3	3	3	950543-9	•Styrpinne	•Guide pin		2	55, 56) L 16	4380
37	2	2	2	2	1219286-0	•Räffelpinne	•Grooved pin		2	54) L 15	4400
	-	2	2	2	1332078-3	•Räffelpinne	•Grooved pin		2	55) L 18	4420
	-	-	-	3	1332078-3	•Räffelpinne	•Grooved pin		2	56) L 18	4440
38	8	8	8	8	946379-5	Skruv	Screw		2	2) VXL MAN	4460
39	1	1	1	1	1326336-3	Medbringarplåt med kuggkrans	Carrier plate with ring gear		4	2) VXL AUTO	4480 4500
40	2	2	2	2		•Stift	•Pin		8		
41	1	1	1	1	463087-7	Stödplåt	Support plate		4	2) VXL AUTO	4540
42	1	1	1	1	463088-5	Medbringarfläns	Flange		4	2) VXL AUTO	4560
43	1	1	1	1	1336913-7	Styrbussning	Guide bushing		3	2) VXL AUTO	4580
44	8	8	8	8	946379-5	Skruv	Screw		2	2) VXL AUTO	4600

2. Ingår ej i cylinderblock komplett. Not included in complete cylinder block. Ne fait pas partie du block-cylindres complet. Gehört nicht zum kompletten Zylinderblock. No se incluye en el bloque de cilindros completa. Non fa parte del blocco cilindri completo.

54. EXCL B19A(499710,499874,499876,499948), EXCL B19K, EXCL B19E(499836), EXCL B19ET(499878), EXCL B21A(499840, 499880,499882,499908), EXCL B21ET(499872,499884), EXCL B21 FT(499868,499926), EXCL B23A(499712,499830,499832,499842 ,499886,499906,499950), EXCL B23E(499844,499888), EXCL B23F(499846,499944).

55. B19A(499710,499874,499876,499948) B19K, B19E(499836), B19ET(499878), B21A(499840,499880,499882), B21ET(499872, 499884), B21FT(499868), B23A(499906), B23E(499844,499888), B23F(499846,499944).

56. B21A(499908), B21FT(499926), B23A(499712,499830,499832, 499842,499886,499950).

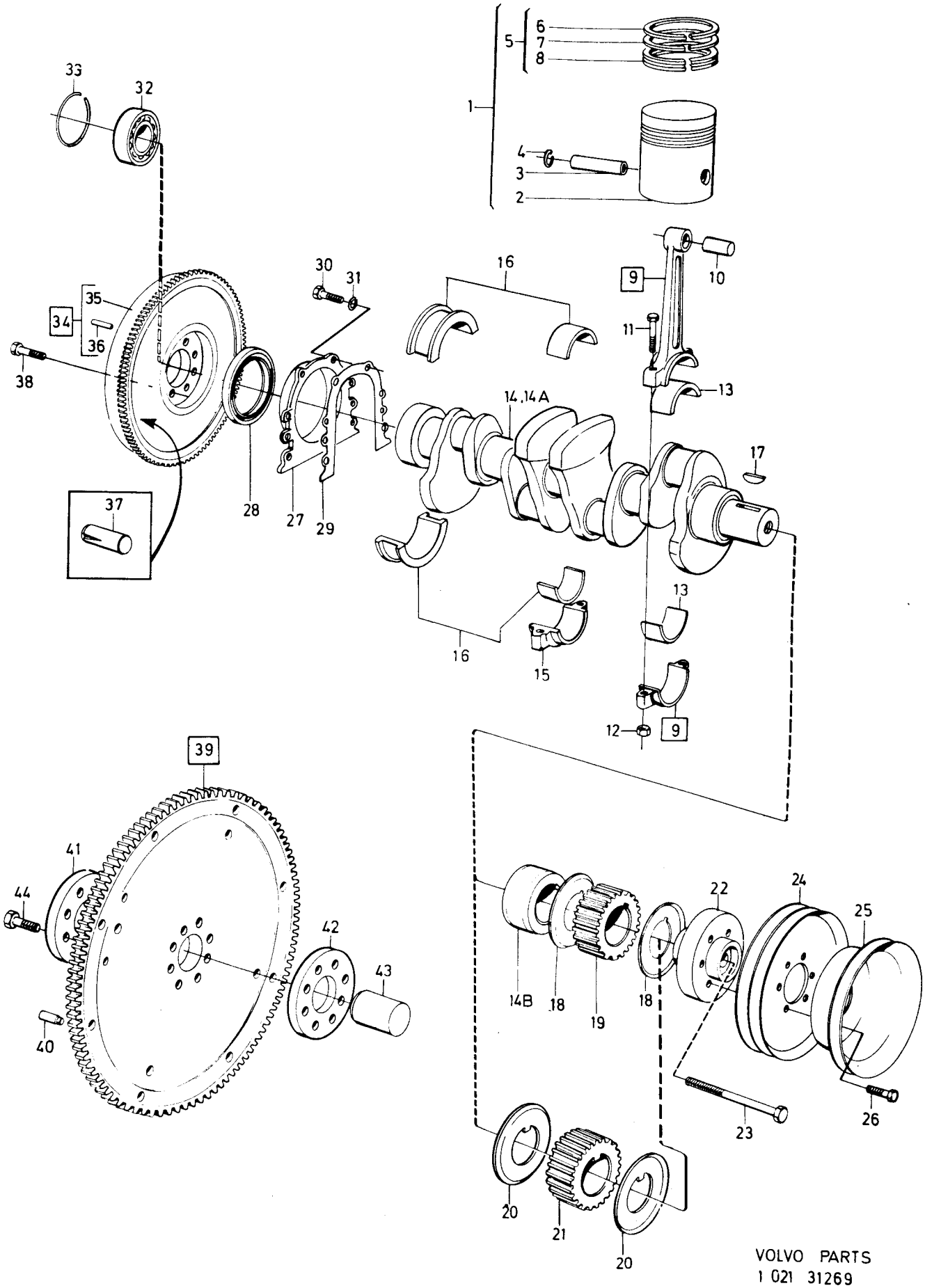

VOLVO PARTS
1 021 31269
(101 : 3)

Sida Page	Grupp Group	Remtransmission	Belt transmisson	Illustration	0200
30	2a	B17, B19, B21, B23.	B17, B19, B21, B23.	37120 1984-12	

Pos. Fig.	Antal/Quantity				Artikel nr Part No	Benämning	Description	Sats Kit	B P S R	Anmärkning Notes	
1	1	-	-	-	1276360-3	Tätningsfläns	Seal flange		2	TID UTF. ERS AV	0020
	-	-	-	-						1 ST 1276155-7,	0040
	-	-	-	-						1 ST 1276817-2	0060
	1	-	-	-	1276155-7	Tätningsfläns	Seal flange		3	SEN UTF	0080
2	1	-	-	-	1306333-4	Tätning	Seal	S	2	(463358)	0100
3	1	-	-	-	1276424-7	Tätning	Seal	S	2		0120
4	1	-	-	-	1276817-2	Packning	Gasket	S	2	(463359)	0140
5	ERF	-	-	-	955271-2	Skruv	Screw		2		0160
6	4	-	-	-	941906-0	Fjädrande bricka	Resilient washer		2		0180
6a	2	-	-	-	953035-3	Pinnskruv	Stud		2	L 16. TID UTF	0200
	2	-	-	-	924055-7	Pinnskruv	Stud		2	L 38. SEN UTF	0220
6b	2	-	-	-	955892-5	Bricka	Washer		2	SEN UTF	C
6c	2	-	-	-	945407-5	Mutter	Nut		2		0260
7	1	-	-	-		Pinnskruv	Stud			2)	0280
										SE SIDA 32, 1-E09	0300
8	1	-	-	-	463386-3	Fjäderstyrning	Spring locating		3	2)	0320
9	1	-	-	-	463389-7	Fjäder	Spring		3	2)	0340
10	1	-	-	-	463633-8	Spännrulle	Belt tensioner		3	2)	0
11	1	-	-	-	463580-1	Bricka	Washer		2	2)	0380
12	1	-	-	-	955783-6	Mutter	Nut		2	2)	0400
13	1	-	-	-	463377-2	Kuggrem	Timing belt		2	2)	0420
14	1	-	-	-		Kuggremhjul	Pulley			SE SIDA 20, 1-D21	0440
15	1	-	-	-		Kuggremhjul	Pulley			2)	0460
										SE SIDA 10, 1-D11	0480
16	1	-	-	-		Kuggremhjul	Pulley			2)	0500
										SE SIDA 32, 1-E09	0520
17	1	-	-	-	463723-7	Remskydd	Belt shield		3	2) TID UTF.	0540
										SE POS 19-23	0560
	1	-	-	-	1266917-2	Remskydd, svart plast-material	Belt shield, black plastic		4	2) SEN UTF	0580
										SE POS 24-26	0600
17a	2	-	-	-	955269-6	Skruv	Screw		2	2) TID UTF	0620
	1	-	-	-	955271-2	Skruv	Screw		2	2) SEN UTF	0640
17b	1	-	-	-	941906-0	Fjädrande bricka	Resilient washer		2	2) TID UTF	0660
18	1	-	-	-	1219149-0	Skyddskåpa	Casing		4	2) TID UTF	0680
										SE POS 19-23	0700
										ERS AV 1 ST 1266912-3,	0720
										1 ST 1266917-2,	0740
										2 ST 965213-2,	0760
										1 ST 1276329-8,	C
										1 ST 965216-5	0800
	1	-	-	-	1266912-3	Skyddskåpa	Casing		4	2) SEN UTF	0820
										SE POS 24-26	0840
19	1	-	-	-	961970-1	•Skyddspropp	•Protector plug		2		0860
20	8	-	-	-	463469-7	Gummimuff	Rubber sleeve	S	3	2) TID UTF	0880
21	2	-	-	-	463470-5	Distansrör	Spacer sleeve		4	2) TID UTF. L 40	0
	1	-	-	-	463538-9	Distansrör	Spacer sleeve		4	2) TID UTF. L 45	0920
	1	-	-	-	463473-9	Distansrör	Spacer sleeve		4	2) TID UTF. L 60	0940
22	4	-	-	-	192404-2	Bricka	Washer		2	2) TID UTF	0960
23	3	-	-	-	955279-5	Skruv	Screw		2	2) TID UTF. M6 X 55	0980
	1	-	-	-	955282-9	Skruv	Screw		2	2) TID UTF. M6 X 70	1000
24	2	-	-	-	965213-2	Skruv	Screw		2	2) SEN UTF. M6 X 45	1020
25	1	-	-	-	1276329-8	Skruv	Screw		2	2) SEN UTF. M6 X 70	1040
25a	1	-	-	-	955892-5	Bricka	Washer		2	2) SEN UTF	1060
26	1	-	-	-	965216-5	Skruv	Screw		2	2) SEN UTF. M8 X 55	1080

2. Ingår ej i cylinderblock komplett. Not included in complete cylinder block. Ne fait pas partie du block-cylindres complet. Gehört nicht zum kompletten Zylinderblock. No se incluye en el bloque de cilindros completa. Non fa parte del blocco cilindri completo.

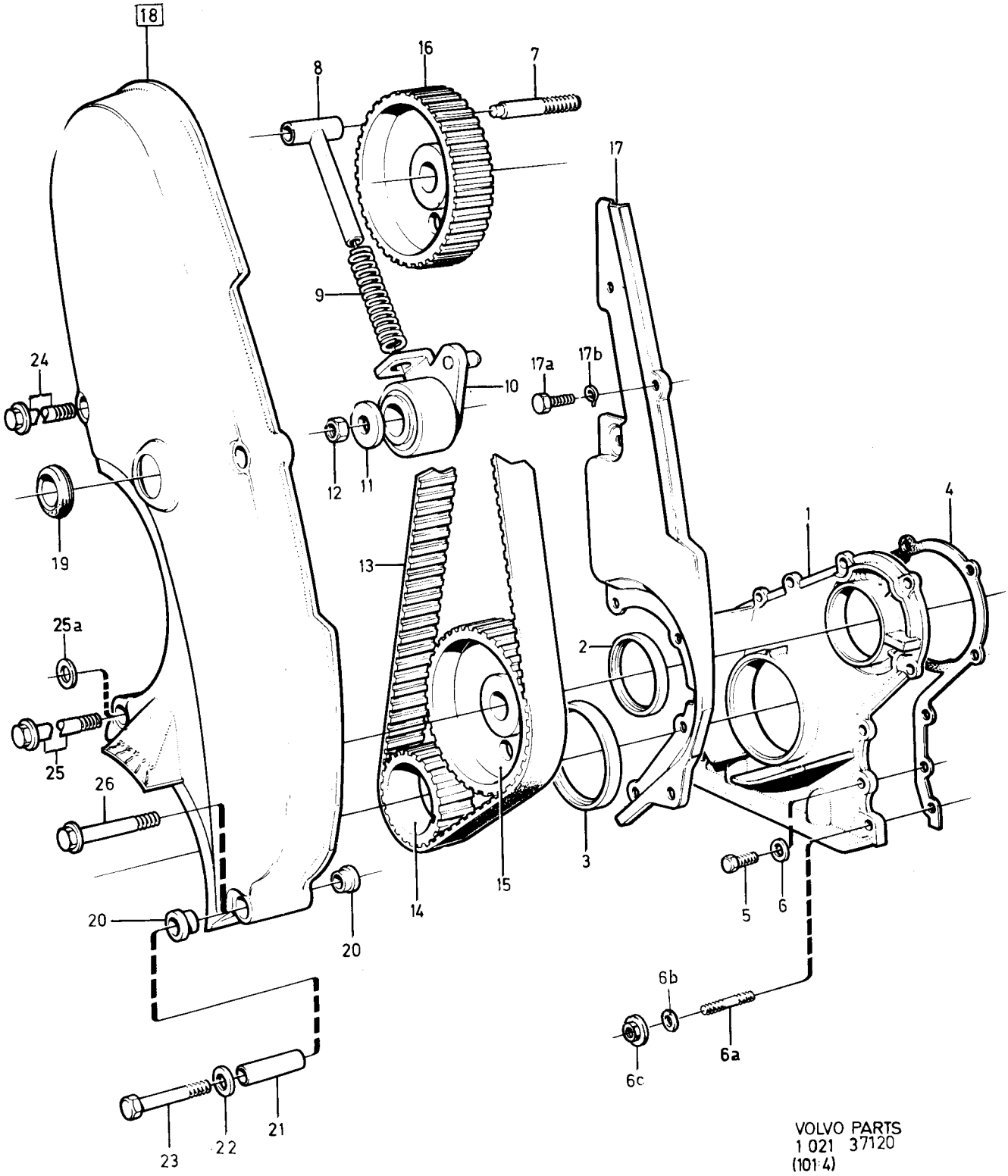

VOLVO PARTS
1 021 37120
(101·4)

Sida Page	Grupp Group	Cylinderhuvud	Cylinder head	Illustration	0250
		B17, B19, B21, B23	B17, B19, B21, B23	37121	
32	2a			1984-12	

Pos. Fig.	Antal/Quantity B17	B19	B21	B23	Artikel nr Part No	Benämning	Description	Sats Kit	B P S R	Anmärkning Notes	
1	1	1	-	-	1276118-5	Cylinderhuvud, kmpl (ej pulsair)	Cylinder head, cpl (not pulsair)		3	B17, B19A. EXCL B19A(498996,498997)	0020 0040
	-	-	1	-	1276118-5	Cylinderhuvud, kmpl (ej pulsair)	Cylinder head, cpl (not pulsair)		3	B21A. EXCL B21A(498758, 498759,498814,498815, 498864,498865,498914, 498915,498918,498919, 498940-498943,498980, 498981,499840,499841, 499880-499883,499908)	0060 0080 0100 0120 0140 0160 0180 0200
	-	-	-	1	1276118-5	Cylinderhuvud, kmpl (ej pulsair)	Cylinder head, cpl (ej pulsair)		3	B23A. EXCL B23A(498910, 498911,498968,498969, 499808,499809,499830, 499831)	0 0240 0260 0280 0300
	1	1	1	1	5001709-4	Utbytescylinder-huvud, kmpl	Exchange cylinder head, cpl		9	FÖR/FOR 1276118-5	0320 0 0
	-	1	-	-	1277603-5	Cylinderhuvud, kmpl (ej pulsair)	Cylinder head, cpl (not pulsair)		3	B19K	0380 0400
	-	-	1	-	1277603-5	Cylinderhuvud, kmpl (ej pulsair)	Cylinder head, cpl (not pulsair)		3	B21A(499840,499841, 499908)	0420 0440
	-	1	1	-	5002796-0	Utbytescylinder-huvud, kmpl	Exchange cylinder head, cpl		3	FÖR/FOR 1277603-5	0460 0480 0500
	-	1	-	-	1317496-6	Cylinderhuvud, kmpl (pulsair)	Cylinder head, cpl (pulsair)		3	B19A(498996,498997)	0520 0540
x	-	1	-	-	5001955-3	Utbytescylinder-huvud, kmpl	Exchange cylinder head, cpl			FÖR/FOR 1317496-6	0560 0580 0600
	-	-	1	-	1276119-3	Cylinderhuvud, kmpl (pulsair)	Cylinder head, cpl (pulsair)		3	B21A(498758,498759, 498814,498815) ERS AV 1 ST 1317496-6, 1 ST 952076-8	0620 0640 0660 0680 0700
	-	-	1	-	1317496-6	Cylinderhuvud, kmpl (pulsair)	Cylinder head, cpl (pulsair)		3	B21A(498864,498865, 498914,498915,498918, 498919,498940-498943, 498980,498981,499880-499883)	0720 0740 0 0800
	-	-	-	1	1317496-6	Cylinderhuvud, kmpl (pulsair)	Cylinder head, cpl (pulsair)		3	B23A(498910,498911, 498968,498969,499808, 499809,499830,499831)	0820 0840 0860
x	-	-	1	1	5001955-3	Utbytescylinder-huvud, kmpl	Exchange cylinder head, cpl			FÖR/FOR 1317496-6	0 0 0920
	-	1	1	-	463876-3	Cylinderhuvud, kmpl (ej pulsair)	Cylinder head, cpl (not pulsair)		3	B19E, B21E. EXCL B19E(499836, 499837), EXCL TURBO	0940 0960 0980
	-	1	1	-	5001441-4	Utbytescylinder-huvud, kmpl	Exchange cylinder head, cpl		9	FÖR/FOR 463876-3	1000 1020 1040
	-	1	-	-	1277643-1	Cylinderhuvud, kmpl (ej pulsair)	Cylinder head, cpl (not pulsair)		3	B19E(499836),499837)	1060 1080
	-	1	-	-	5002794-5	Utbytescylinder-huvud, kmpl	Exchange cylinder head, cpl		3	FÖR/FOR 1277643-1	1100 1120 1140
	-	-	-	1	1276307-4	Cylinderhuvud, kmpl (ej pulsair)	Cylinder head, cpl (not pulsair)		3	B23E(498786,498834)	1160 1180
	-	-	-	1	5002267-2	Utbytescylinder-huvud, kmpl	Exchange cylinder head, cpl		5	FÖR/FOR 1276307-4	1200 1220 1240

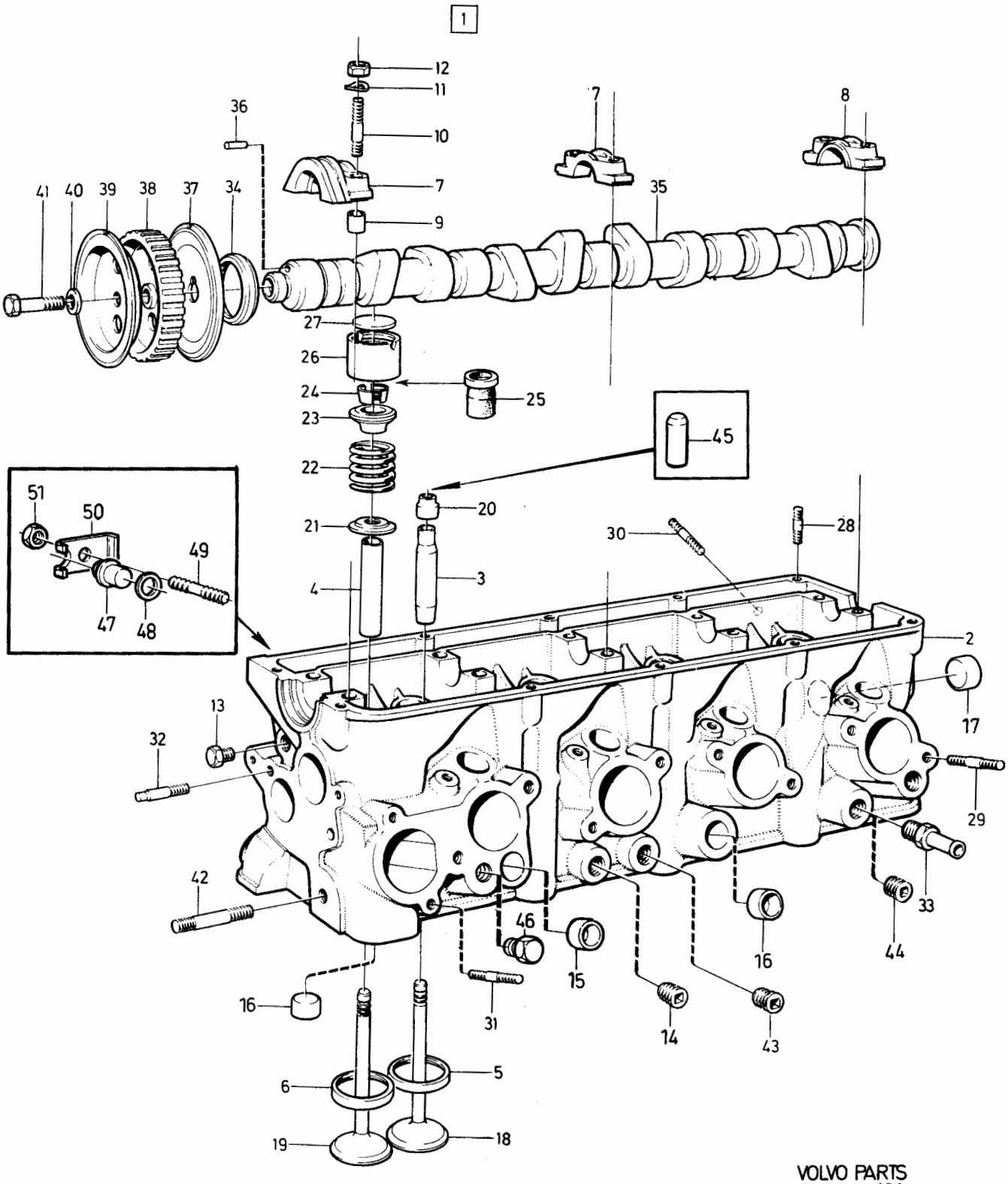

VOLVO PARTS
1 021 37121
(101:5)

Sida Page	Grupp Group	Cylinderhuvud	Cylinder head	Illustration	0250
34	2a	B17, B19, B21, B23	B17, B19, B21, B23	37121 1984-12	

	Pos. Fig.	Antal/Quantity B17	B19	B21	B23	Artikel nr Part No	Benämning	Description	Sats Kit	BPSR	Anmärkning Notes	
		-	-	-	1	1317613-6	Cylinderhuvud, kmpl (ej pulsair)	Cylinder head, cpl (not pulsair)		3	B23E(498902,498903, 498974,498975)	1260 1280
x		-	-	-	1	5001967-8	Utbytescylinder-huvud, kmpl	Exchange cylinder head, cpl			FÖR/FOR 1317613-6	1300 1320 1340
		-	-	-	1	1277646-4	Cylinderhuvud, kmpl (ej pulsair)	Cylinder head, cpl (not pulsair)		3	B23E(499844,499845)	1360 1380
x		-	-	-	1	5002893-5	Utbytescylinder-huvud, kmpl	Exchange cylinder head, cpl		3	FÖR/FOR 1277646-4	1400 1420 1440
		-	-	-	1	1317612-8	Cylinderhuvud, kmpl (pulsair)	Cylinder head, cpl (pulsair)		3	B23E(498900,498901, 498922,498923,498972, 498973,498978,498979)	[illegible] 1500
x		-	-	-	1	5001957-9	Utbytescylinder-huvud, kmpl	Exchange cylinder head, cpl			FÖR/FOR 1317612-8	1520 1540 1560
		-	-	-	1	1277422-0	Cylinderhuvud, kmpl (pulsair)	Cylinder head, cpl (pulsair)		3	B23E(499812,499813, 499888,499889)	[illegible]
x		-	-	-	1	5002821-6	Utbytescylinder-huvud, kmpl	Exchange cylinder head, cpl		5	FÖR/FOR 1277422-0	1620 1640 1660
		-	-	1	-	1277596-1	Cylinderhuvud, kmpl	Cylinder head, cpl		3	(1266116) B21F(498778-498783, 498788,498789,498830-498833,498848,498849)	1680 1700 1720 1740
		-	-	1	-	1277596-1	Cylinderhuvud, kmpl	Cylinder head, cpl		3	(1317614) B21F(498892-498895, 498920,498921,498964, 498965,499905)	1760 1780 1800 1820
x		-	-	1	-	5002820-8	Utbytescylinder-huvud, kmpl	Exchange cylinder head, cpl		5	FÖR/FOR 1277596-1	1840 1860 1880
		-	-	1	-	1277432-9	Cylinderhuvud, kmpl	Cylinder head, cpl		3	(1317615) B21F(498896,498897, 498960,498961)	1900 1920 1940 1960
		-	-	1	-	1277344-6	Cylinderhuvud, kmpl	Cylinder head, cpl		3	B21F(498962,498963)	1980 [illegible]
		-	-	-	1	1277423-8	Cylinderhuvud, kmpl	Cylinder head, cpl		3	B23F	[illegible]
x		-	-	-	1	5002822-4	Utbytescylinder-huvud, kmpl	Exchange cylinder head, cpl		5	FÖR/FOR 1277423-8	2040 2060 2080
		-	1	1	-	1317617-7	Cylinderhuvud, kmpl	Cylinder head, cpl		3	B19ET, B21ET, B21FT	2100
		-	1	1	-	5001956-1	Utbytescylinder-huvud, kmpl	Exchange cylinder head, cpl		9	FÖR/FOR 1317617-7	2120 [illegible] 2160
	2	1	1	1	1		.Cylinderhuvud	.Cylinder head		8	EXCL B21F(498962, 498963)	2180 2200
		-	-	1	-	1317317-4	.Cylinderhuvud	.Cylinder head		3	B21F(498962,498963)	2220
	3	4	4	4	4	419652-3	..Ventilstyrn. insug	..Valve guide, inlet		2	STD. D13,5	2240
		4	4	4	4	1266193-0	..Ventilstyrn. insug	..Valve guide, inlet		2	OD 0,1 MM. D 13,6	2260
		4	4	4	4	1266195-5	..Ventilstyrn. insug	..Valve guide, inlet		2	OD 0,2 MM. D 13,7	2280
		4	4	4	4	1266196-3	..Ventilstyrn. insug	..Valve guide, inlet		2	OD 0,3 MM. D 13,8	2300
	4	4	4	4	4	463771-6	..Ventilstyrn. utblås	..Valve guide, outlet		2	STD. D13,5	2320
		4	4	4	4	1266188-0	..Ventilstyrn. utblås	..Valve guide, outlet		2	OD 0,1 MM. D 13,6	2340
		4	4	4	4	1266190-6	..Ventilstyrn. utblås	..Valve guide, outlet		2	OD 0,2 MM. D 13,7	2360
		4	4	4	4	1266191-4	..Ventilstyrn. utblås	..Valve guide, outlet		2	OD 0,3 MM. D 13,8	2380
	5	4	4	4	4	1266416-5	..Ventilsäte, insug	..Valve seat, inlet		2	STD. D 46,0	2400
		4	4	4	4	1266417-3	..Ventilsäte, insug	..Valve seat, inlet		2	OD 0,25 MM. D 46,25	2420
		4	4	4	4	1266418-1	..Ventilsäte, insug	..Valve seat, inlet		2	OD 0,50 MM. D 46,50	2440
	6	4	4	4	4	1266419-9	..Ventilsäte, utblås	..Valve seat, outlet		2	STD. D 38,0	2460
		4	4	4	4	1266420-7	..Ventilsäte, utblås	..Valve seat, outlet		2	OD 0,25 MM. D 38,25	2480
		4	4	4	4	1266421-5	..Ventilsäte, utblås	..Valve seat, outlet		2	OD 0,50 MM. D 38,50	2500

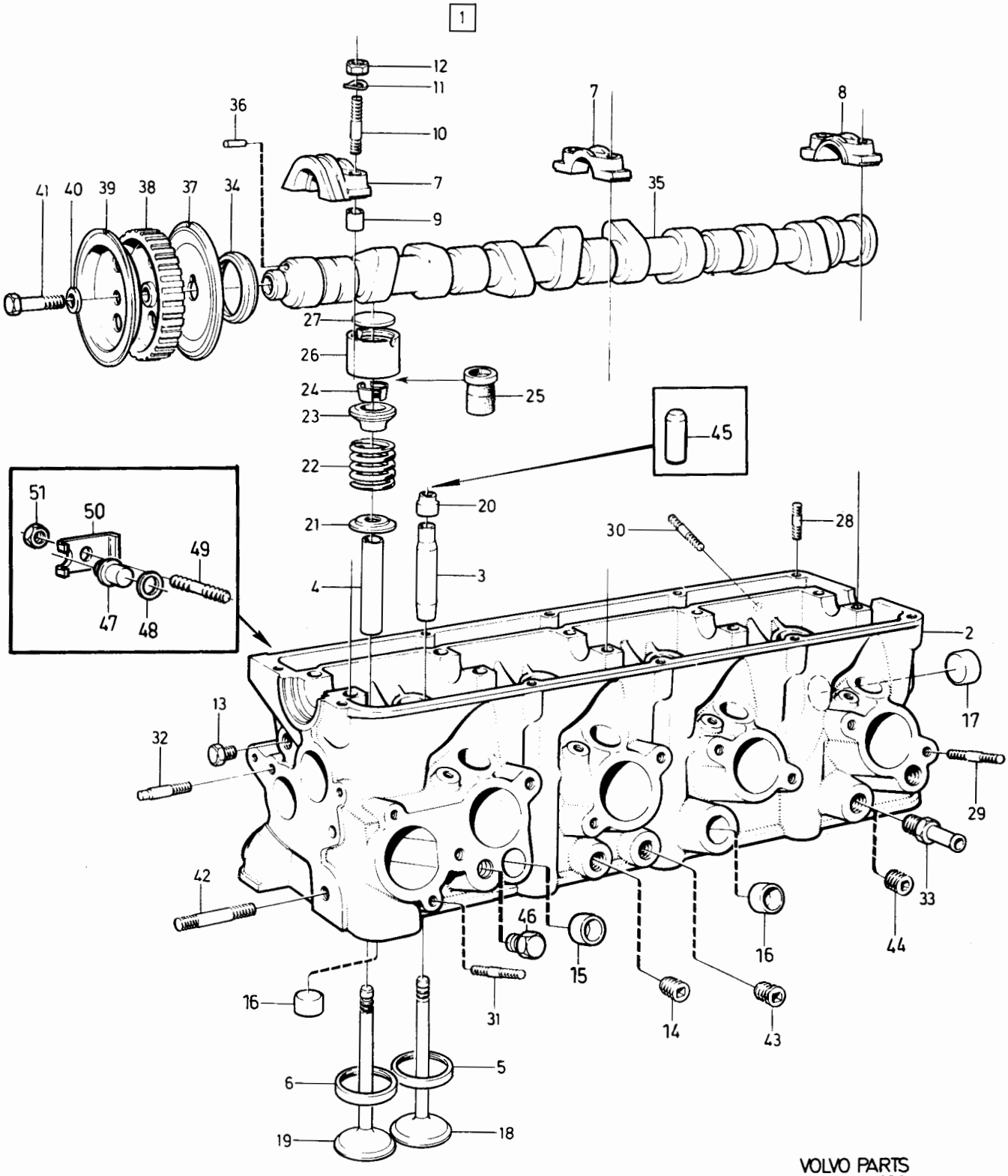

VOLVO PARTS
1 021 37121
(101:5)

Sida Page	Grupp Group	Cylinderhuvud	Cylinder head	Illustration	0250
		B17, B19, B21, B23	B17, B19, B21, B23	37121	
36	2a			1984-12	

Pos. Fig.	Antal/Quantity B17	B19	B21	B23	Artikel nr Part No	Benämning	Description	Sats Kit	B P S R	Anmärkning Notes	
7	1	1	1	1		..Lageröverfallssats	..Bearing cap kit		8		2520
8	1	1	1	1	1276107-8	...Lageröverfall, bak	...Bearing cap, rear		3		2540
9	10	10	10	10	463690-8	....Styrhylsa	....Locating sleeve		3		2560
10	10	10	10	10	953049-4	..Pinnskruv	..Stud		2		2580
11	10	10	10	10	941907-8	..Fjädrande bricka	..Resilient washer		2		2600
12	10	10	10	10	955782-8	..Mutter	..Nut		2		2620
13	2	2	2	2	191026-4	..Propp	..Plug		2		2640
14	-	-	1	-	952076-8	..Propp	..Plug		2	B21F(498778,498779,	2660
										498830,498831)	2680
15	ERF	ERF	ERF	ERF	946778-8	..Hattplugg	..Plug		2	STD. D 17,5	2700
16	2	2	2	2	946779-6	..Hattplugg	..Plug		2	STD. D 21,0	2
	ERF	ERF	ERF	ERF	955086-4	..Hattplugg	..Plug		2	OD. D 25,0	2740
17	4	4	4	4	946780-4	..Hattplugg	..Plug		2	STD. D 29,0	2760
	ERF	ERF	ERF	ERF	955088-0	..Hattplugg	..Plug		2	OD. D 33,0	2780
18	4	4	4	4	463395-4	.Insugningsventil	.Inlet valve		2		2800
19	4	4	4	4	463526-4	.Utblåsningsventil	.Outlet valve		2	EXCL TURBO	2820
	-	4	4	-	1276687-9	.Utblåsningsventil	.Outlet valve		2	TURBO	2[illegible]
20	4	4	4	4	1306630-3	.Ventiltätning, insug	.Valve seal, inlet	S	2		2[illegible]
21	8	8	8	8	463399-6	.Bricka	.Washer		2	67)	2880
	-	8	8	8	1332137-7	.Bricka	.Washer		2	68)	2900
22	8	8	8	8	463739-3	.Ventilfjäder	.Valve spring		2	67)	2920
	-	8	8	8	1332136-9	.Ventilfjäder	.Valve spring		2	68)	2940
23	8	8	8	8	1266797-8	.Bricka	.Washer		2	67)	2960
	-	8	8	8	1332138-5	.Bricka	.Washer		2	68)	2980
24	16	16	16	16	419643-2	.Lås	.Lock		2		3000
25	8	8	8	8	1219648-1	.Gummiring	.Rubber ring	S	2		3020
26	8	8	8	8	463075-2	.Ventiltryckare	.Valve tappet		2		3040
27	8	8	8	8		.Justerbricka, kmpl	.Adjuster washer, cpl		8		3060
	-	-	-	-	463546-2	...Justerbricka	...Adjuster washer		2	TJ 3,30 MM	3080
	-	-	-	-	463547-0	...Justerbricka	...Adjuster washer		2	TJ 3,35 MM	3100
	-	-	-	-	463548-8	...Justerbricka	...Adjuster washer		2	TJ 3,40 MM	3120
	-	-	-	-	463549-6	...Justerbricka	...Adjuster washer		2	TJ 3,45 MM	3140
	-	-	-	-	463550-4	...Justerbricka	...Adjuster washer	S	2	TJ 3,50 MM	3160
	-	-	-	-	463551-2	...Justerbricka	...Adjuster washer	S	2	TJ 3,55 MM	3180
	-	-	-	-	463552-0	...Justerbricka	...Adjuster washer	S	2	TJ 3,60 MM	3200
	-	-	-	-	463553-8	...Justerbricka	...Adjuster washer	S	2	TJ 3,65 MM	3220
	-	-	-	-	463554-6	...Justerbricka	...Adjuster washer	S	2	TJ 3,70 MM	3240
	-	-	-	-	463555-3	...Justerbricka	...Adjuster washer	S	2	TJ 3,75 MM	3[illegible]
	-	-	-	-	463556-1	...Justerbricka	...Adjuster washer	S	2	TJ 3,80 MM	3[illegible]
	-	-	-	-	463557-9	...Justerbricka	...Adjuster washer	S	2	TJ 3,85 MM	3300
	-	-	-	-	463558-7	...Justerbricka	...Adjuster washer	S	2	TJ 3,90 MM	3320
	-	-	-	-	463559-5	...Justerbricka	...Adjuster washer	S	2	TJ 3,95 MM	3340
	-	-	-	-	463560-3	...Justerbricka	...Adjuster washer	S	2	TJ 4,00 MM	3360
	-	-	-	-	463561-1	...Justerbricka	...Adjuster washer	S	2	TJ 4,05 MM	3[illegible]
	-	-	-	-	463562-9	...Justerbricka	...Adjuster washer	S	2	TJ 4,10 MM	34[illegible]
	-	-	-	-	463563-7	...Justerbricka	...Adjuster washer	S	2	TJ 4,15 MM	3420
	-	-	-	-	463564-5	...Justerbricka	...Adjuster washer		2	TJ 4,20 MM	3440
	-	-	-	-	463565-2	...Justerbricka	...Adjuster washer		2	TJ 4,25 MM	3460
	-	-	-	-	463566-0	...Justerbricka	...Adjuster washer		2	TJ 4,30 MM	3480
	-	-	-	-	463567-8	...Justerbricka	...Adjuster washer		2	TJ 4,35 MM	3500
	-	-	-	-	463568-6	...Justerbricka	...Adjuster washer		2	TJ 4,40 MM	3520
	-	-	-	-	463569-4	...Justerbricka	...Adjuster washer		2	TJ 4,45 MM	3540
	-	-	-	-	463570-2	...Justerbricka	...Adjuster washer		2	TJ 4,50 MM	3560
	1	1	1	1	273699-9	..Justerbricksats	..Adjuster washer kit		2	TJ 3,50-4,15 MM	3580
28	10	10	10	10	953040-3	.Pinnskruv	.Stud		2		3600
29	8	8	8	8	953046-0	.Pinnskruv,	.Stud,		2	EXCL TURBO,	3620
						insugningsrör	induction manifold			EXCL B19K	3640

67. EXCL B19ET(499878) EXCL B21ET(499872,499884), EXCL B21FT(499868,499869,499926,499927), EXCL B21F(498962) MO 1399-, EXCL B21F(498963) MO 1657-, EXCL B23F.

68. B19ET(499878), B21ET(499872,499884), B21FT(499868,499869, 499926,499927), B21F(498962) MO 1399-, B21F(498963) MO 1657-, B23F.

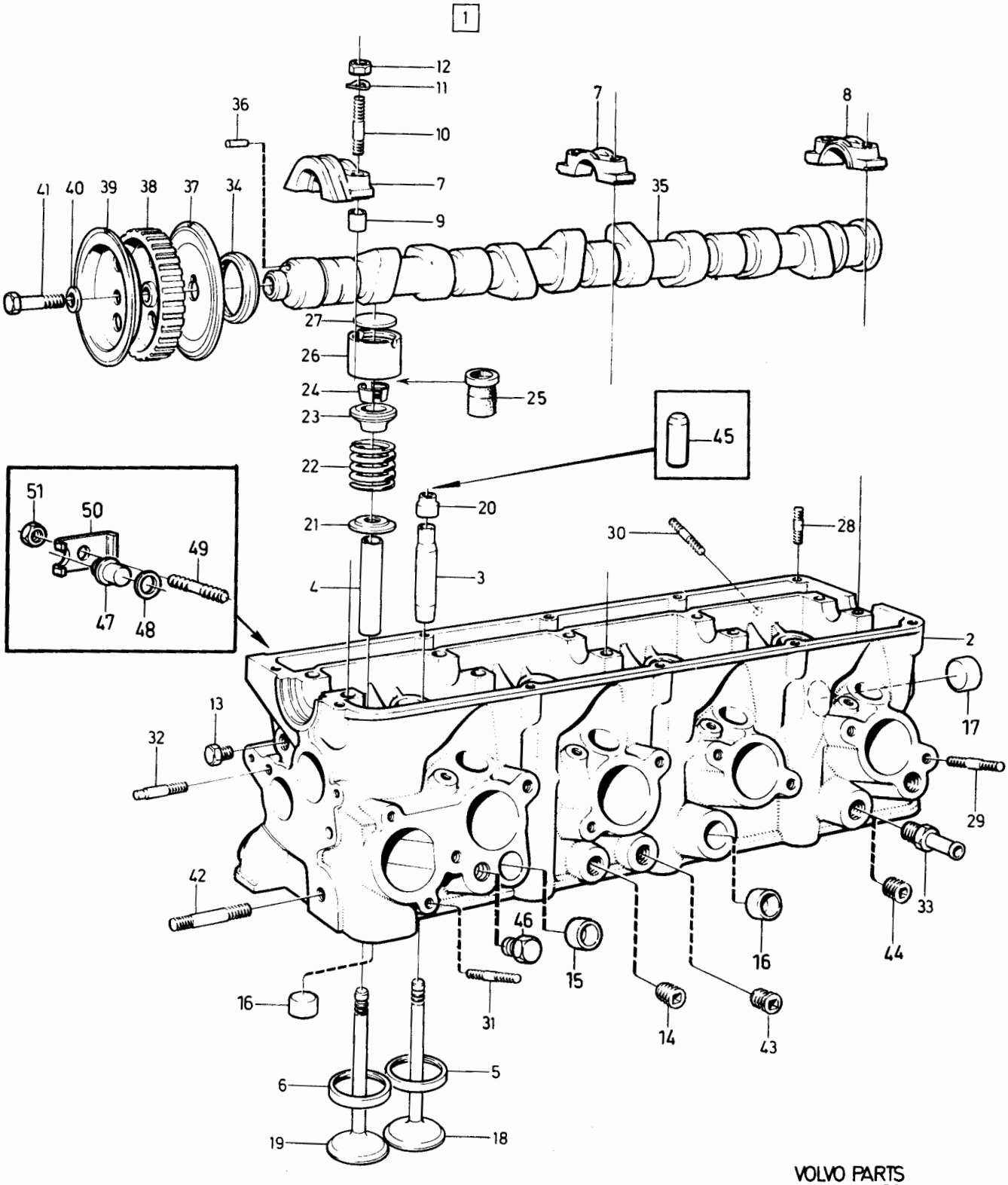

VOLVO PARTS
1 021 37121
(101:5)

Sida Page	Grupp Group	Cylinderhuvud	Cylinder head	Illustration	0250
		B17, B19, B21, B23	B17, B19, B21, B23	37121	
38	2a			1984-12	

Pos. Fig.	Antal/Quantity B17	B19	B21	B23	Artikel nr Part No	Benämning	Description	Sats Kit	B P S R	Anmärkning Notes	
	-	6	6	-	953046-0	•Pinnskruv, insugningsrör	•Stud, induction manifold		2	TURBO, B19K	3660 3680
30	8	8	8	8	953047-8	•Pinnskruv, avgasrör	•Stud, exhaust manifold		2	EXCL TURBO	3700 3720
	-	8	8	-	953048-6	•Pinnskruv, avgasrör	•Stud, exhaust manifold		2	TURBO	3740 3760
31	2	2	2	2	948606-9	•Pinnskruv	•Stud		2		3780
32	1	1	1	1	463390-5	•Pinnskruv	•Stud		2		3800
33	1	1	1	1		•Nippel	•Nipple			SE GRUPP 9	3820
34	1	1	1	1	1306333-4	•Tätning	•Seal	S	2		3840
x 35	1	1	-	-	1336767-7	•Kamaxel	•Camshaft		2	(1219706)B17A, B19A	3[illegible]
	-	1	-	-	1306887-9	•Kamaxel	•Camshaft		2	B19K	3880
	-	1	-	-	1219032-8	•Kamaxel	•Camshaft		2	B19E(498752,498753, 498808,498809,498862, 498863,498938,498939)	3900 3920 3940
	-	1	-	-	1336767-7	•Kamaxel	•Camshaft		2	(1219706) B19E(499836,499837)	3960 3[illegible]
	-	1	-	-	1276688-7	•Kamaxel	•Camshaft		2	B19ET	39[illegible]
	-	-	1	-	1336767-7	•Kamaxel	•Camshaft		2	(1219706) B21A.EXCL B21A(499840, 499841)	4000 4001 4020
	-	-	1	-	1306887-9	•Kamaxel	•Camshaft		2	B21A(499840,499841, 499908)	4040 4060
	-	-	1	-	1219032-8	•Kamaxel	•Camshaft		2	B21E	4080
	-	-	1	-	1276688-7	•Kamaxel	•Camshaft		2	B21ET	4100
	-	-	1	-	1219350-4	•Kamaxel	•Camshaft		2	B21F.EXCL B21F(498896, 498897,498960-498963), EXCL B21F TURBO	4120 4140 4160
	-	-	1	-	1306887-9	•Kamaxel	•Camshaft		2	B21F(498896,498897, 498960,498961)	4180 4200
	-	-	1	-	1336779-2	•Kamaxel	•Camshaft		2	(1317745) B21F(498962,498963)	4220 4240
	-	-	1	-	1276688-7	•Kamaxel	•Camshaft		2	B21FT	4260
	-	-	-	1	1336767-7	•Kamaxel	•Camshaft		2	(1219706)B23A	4280
	-	-	-	1	1276117-7	•Kamaxel	•Camshaft		2	B23E(498786,498834)	4300
	-	-	-	1	1306167-6	•Kamaxel	•Camshaft		2	B23E(498900-498904, 498922,498923,498972-498975,498978,498979)	4320 4340 4[illegible]
	-	-	-	1	1336767-7	•Kamaxel	•Camshaft		2	(1219706) B23E(499812,499813, 499844,499845,499888, 499889)	43[illegible] 4381 4400 4420
x	-	-	-	1	1336779-2	•Kamaxel	•Camshaft		2	(1317745) B23F	4440
36	1	1	1	1	949433-7	••Pinne	••Pin		2		44[illegible]
37	1	1	1	1	463578-5	Styrplåt	Locating plate		3		44[illegible]
38	1	1	1	1	1219322-3	Kuggremhjul	Pulley		3	(463577)	4500
39	1	1	1	1	463579-3	Styrplåt	Locating plate		3		4520
40	1	1	1	1	463580-1	Bricka	Washer		2		4540
41	1	1	1	1	955322-3	Skruv	Screw		2		4560
42	1	1	1	1	953077-5	Pinnskruv	Stud		2		4580
43	1	1	1	1	952076-8	Propp	Plug		2	ALT	4600
44	ERF	ERF	ERF	ERF	952076-8	Propp	Plug		2	3/8"	4620
	ERF	ERF	ERF	ERF	952075-0	Propp	Plug		2	1/4"	4640
45	1	1	1	1	1332645-9	Monteringshylsa för ventiltätning	Mounting cap for valve seal	S	2		4660 4680
46	-	-	1	-	948404-9	Propp	Plug		2	3) B21F	4700
x 47	-	4	4	4	1277457-6	Plugg	Plug		3	3)	4720
48	-	4	4	4	1266664-0	Packning	Gasket		2	3)	4740
49	-	4	4	4	953032-0	Pinnskruv	Stud		2	3)	4760

3. Reservdelsutförande. Replacement unit. Version pièce dètachèe. Ersatzteilausführung. Versión de repuesto. Esecuzione pezzi di ricambio.

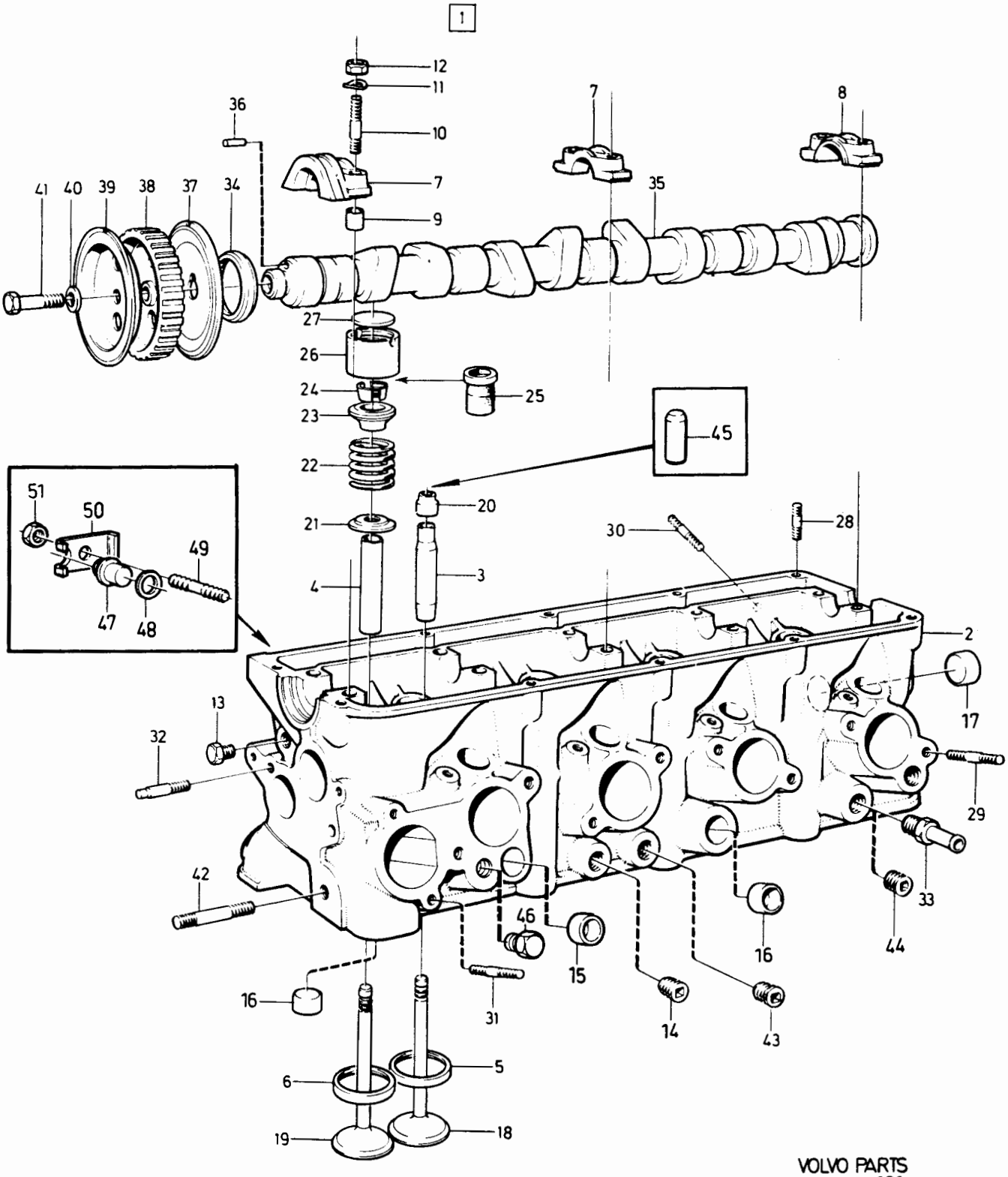

VOLVO PARTS
1 021 37121
(101:5)

Sida Page	Grupp Group	Cylinderhuvud	Cylinder head	Illustration	0250
40	2a	B17, B19, B21, B23	B17, B19, B21, B23	37121 1984-12	

Pos. Fig.	Antal/Quantity B17	B19	B21	B23	Artikel nr Part No	Benämning	Description	Sats Kit	B P S R	Anmärkning Notes	
50	-	4	4	4	1266663-2	Klamma	Clamp		2	3)	4780
51	-	4	4	4	955781-0	Mutter	Nut		2	3)	4800

3. Reservdelsutförande. Replacement unit. Version pièce dètachèe. Ersatzteilausführung. Versión de repuesto. Esecuzione pezzi di ricambio.

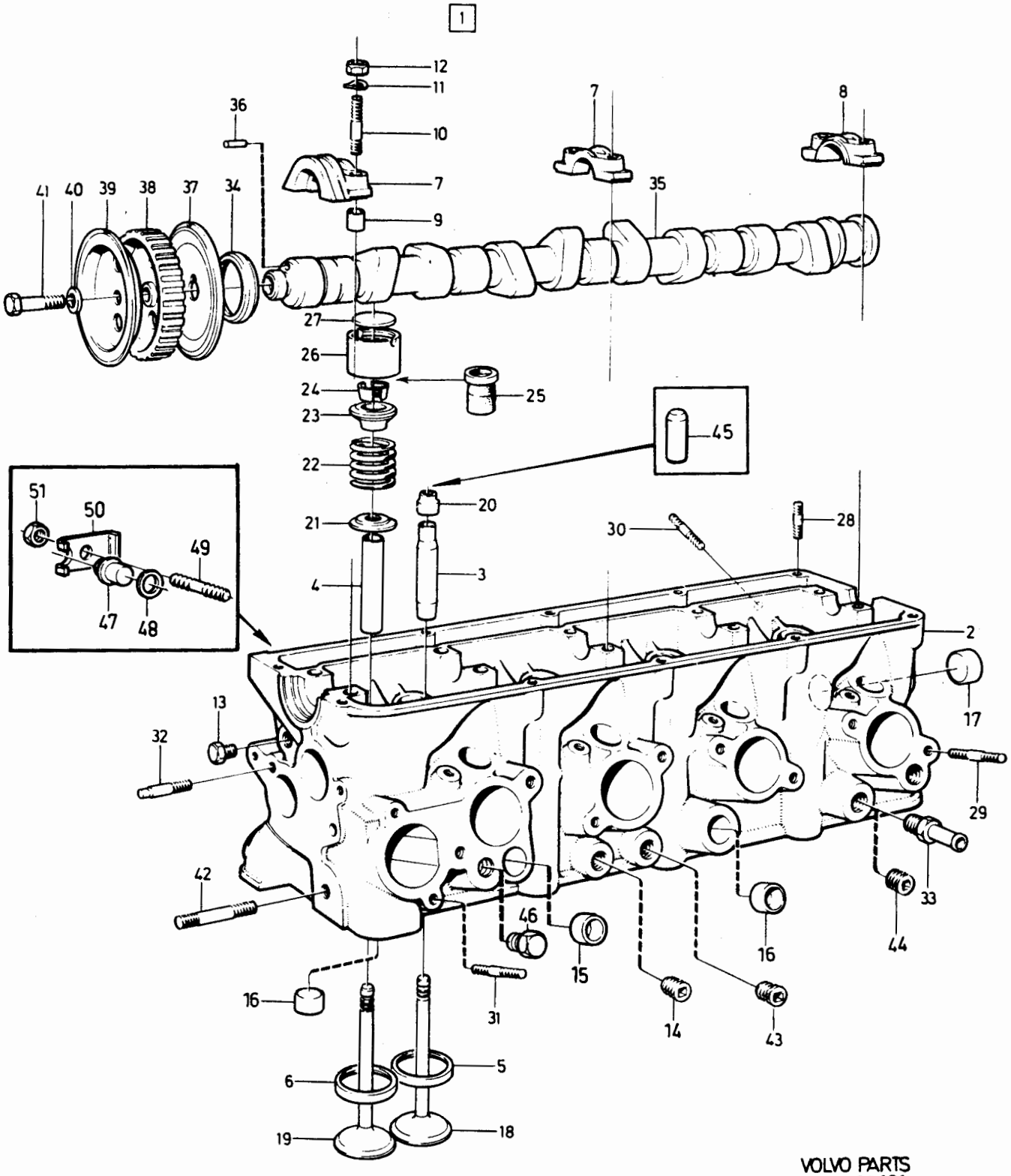

VOLVO PARTS
1 021 37121
(101:5)

Sida Page	Grupp Group	Insugningsrör med monteringsdetaljer	Induction manifold with installation components	Illustration 37122	0275
42	2a	CARB	CARB	1984-12	

Pos. Fig.	Antal/Quantity B17A B19A	B21A	B23A	B19K	Artikel nr Part No	Benämning	Description	Sats Kit	B P S R	Anmärkning Notes	
1	1	-	-	-	1266940-4	Insugningsrör, kmpl	Induction manifold,cpl		4	B17A(498790,498791, 498800,498801), B19A(498750,498751, 498792,498796-498799, 498802,498803,498842-498845)	0020 0040 0060 0080 0100 0120
	1	-	-	-	1276296-9	Insugningsrör, kmpl	Induction manifold,cpl		4	B17A(498850,498851, 498930,498931), B19A(498856-498861, 498932-498937,498992, 498996,498997,499710, 499874-499877,499948, 499949)	0140 0160 0180 0200 02 0240 0250
	-	1	-	-	1266940-4	Insugningsrör, kmpl	Induction manifold,cpl		4	B21A(498754-498767, 498794,498810-498819, 498838,498839)	0260 0280 0300
	-	1	-	-		Insugningsrör, kmpl	Induction manifold,cpl		8	B21A(498864-498877, 498908,498909,498914, 498915,498918,498919, 498926,498927,498940-498947,498980,498981, 499880-499883)	03 034 0360 0380 0400 0420
	-	1	-	-	1276296-9	Insugningsrör, kmpl	Induction manifold,cpl		4	B21A(499840,499841, 499908)	0440 0441
	-	-	1	-		Insugningsrör, kmpl	Induction manifold,cpl		8	B23A	0460
2	1	-	-	-	1266944-6	•Insugningsrör	•Induction manifold		4	B17A(498790,498791, 498800,498801), B19A(498750,498751, 498792,498796-498799, 498802,498803,498842-498845)	0480 0500 0520 0540 0560 0580
	1	-	-	-		•Insugningsrör	•Induction manifold		8	B17A(498850,498851, 498930,498931), B19A(498856-498861, 498932-498937,498992, 498996,498997,499710, 499874-499877,499948, 499949)	0600 0620 0640 0660 0680 0700 07
	-	1	-	-	1266944-6	•Insugningsrör	•Induction manifold		4	B21A(498754-498767, 498794,498810-498819, 498838,498839)	072 0740 0760
	-	1	-	-	1276423-9	•Insugningsrör	•Induction manifold		4	B21A(498864,498865, 498918,498919,498940-498943,498980,498981, 499880-499883)	0780 0800 08 084
	-	1	-	-	1266944-6	•Insugningsrör	•Induction manifold		4	B21A(498866-498877, 498908,498909,498914, 498915,498926,498927, 498944-498947)	0860 0880 0900 0920
	-	1	-	-		•Insugningsrör	•Induction manifold		8	B21A(499840,499841, 499908)	0940 0941
	-	-	1	-	1266944-6	•Insugningsrör	•Induction manifold		4	B23A	0960
3	1	1	1	-	952075-0	•Propp	•Plug		2	1/4". ALT 1	0980
4	2	2	2	-	946778-8	•Hattplugg	•Cap plug		2		1000
4a	1	1	1	-	952077-6	•Propp	•Plug		2		1020
5	1	1	1	-	463701-3	•Axel	•Shaft		3		1040
6	4	4	4	-	953044-5	•Pinnskruv	•Stud		2		1060
7	1	1	1	-	1266539-4	•Nippel	•Nipple		2	ALT 1	1080
7a	1	1	1	-	1276445-2	•Nippel	•Nipple		3	ALT 2	1100
8	1	1	1	-	1276164-9	•Nippel, tändfördelare	•Nipple, distributor		3	TID UTF	1120
	1	1	1	-	1276445-2	•Nippel, vevhus-ventilation	•Nipple, crankcase ventilation		3	SEN UTF	1140 1160
9	1	1	1	-	945629-4	•Nippel	•Nipple		2	MRA	1200

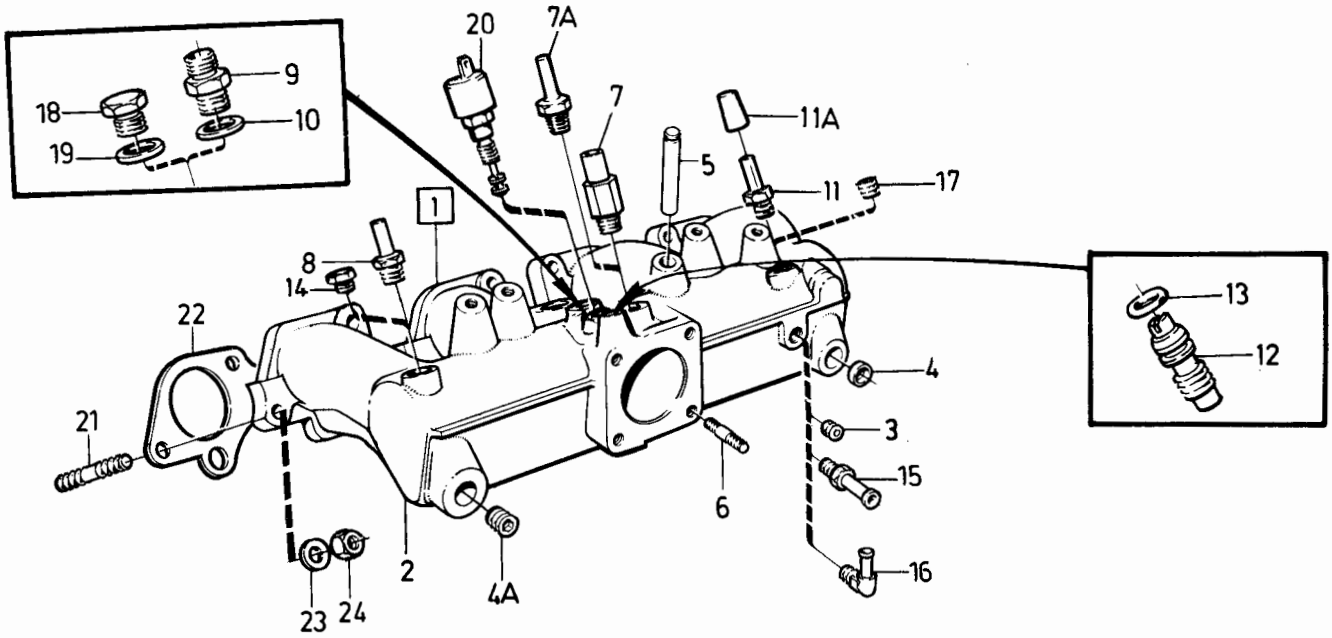

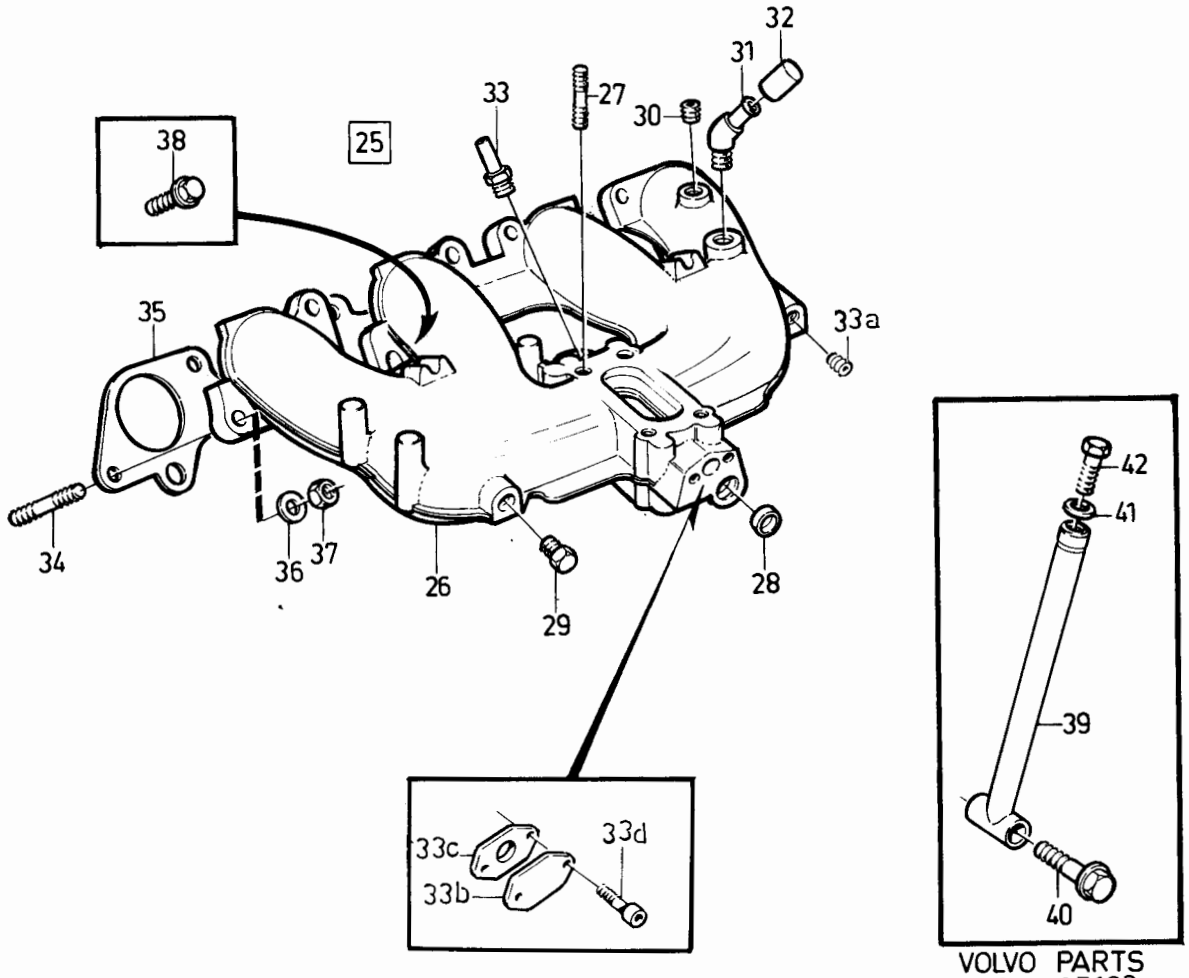

VOLVO PARTS
1 021 37122
(101:6)

Sida Page	Grupp Group												
44	2a	Insugningsrör med monteringsdetaljer CARB					Induction manifold with installation components CARB					Illustration 37122 1984-12	0275
Pos. Fig.	Antal/Quantity B17A B19A	B21A	B23A	B19K	Artikel nr Part No	Benämning	Description	Sats Kit	B P S R	Anmärkning Notes			
10	1	1	1	-	11996-6	•Packning	•Gasket	S	1	MRA			1220
11	1	1	1	-	947043-6	•Nippel	•Nipple		3	ALT 1			1240
11a	1	1	1	-	948990-7	•Gummihatt	•Rubber cap		3				1260
12	1	1	1	-	1269035-0	•Tomgångsskruv	•Idle screw		3				1280
13	1	1	1	-	955972-5	•O-ring	•O-ring	S	2				1300
14	1	1	1	-	191026-4	Propp	Plug		2	ALT 2			1320
15	1	1	1	-	947043-6	Nippel	Nipple		3	ALT 2			1340
16	1	1	1	-	947681-3	Nippel	Nipple		2	ALT 3			1360
17	1	1	1	-	952075-0	Propp	Plug		2	ALT 2			1380
18	1	1	1	-	960631-0	Propp	Plug		2	URA			1400
19	1	1	1	-	11996-6	Packning	Packing	S	1	URA			
20	1	1	1	-		Magnetventil	Magnet valve			SE GRUPP 2C			1440
21	8	8	8	-		Pinnskruv	Stud			SE SIDA 32, 1-E09			1460
22	1	1	1	-	1266796-0	Packning	Gasket		1				1480
23	6	6	6	-	955894-1	Bricka	Washer		2				1500
24	8	8	8	-	955782-8	Mutter	Nut		2				1520
25	-	-	-	1		Insugningsrör, kmpl	Induction manifold,cpl			B19K			
26	-	-	-	1	1332379-5	•Insugningsrör	•Induction manifold		4				[illegible]
27	-	-	-	4	967928-3	•Pinnskruv	•Stud		2				1580
28	-	-	-	2	946779-6	•Hattplugg	•Cap plug		2				1600
29	-	-	-	1	191026-4	•Propp	•Plug		2	1/8"			1620
30	-	-	-	1	952075-0	•Propp	•Plug		2	1/4"			1640
31	-	-	-	1	1272390-4	•Nippel	•Nipple		3				1660
32	-	-	-	1	948990-7	•Plugg	•Plug		3				1680
33	-	-	-	1	1276445-2	•Nippel	•Nipple		3				1700
33a	-	-	-	1	952075-0	Propp	Plug		2	3)			1701
33b	-	-	-	1	269377-8	Täckplåt	Cover plate		4	3) URA			1702
33c	-	-	-	1	1274430-6	Packning	Gasket		2	3) URA			1703
33d	-	-	-	2	942001-9	Skruv	Screw		2	3) URA			1704
34	-	-	-	6		Pinnskruv	Stud			SE SIDA 32, 1-E09			1720
35	-	-	-	1	1266796-0	Packning	Gasket		1				1740
36	-	-	-	4	955894-1	Bricka	Washer		2				1760
37	-	-	-	6	955782-8	Mutter	Nut		2				1780
38	-	-	-	2	965183-7	Flänsskruv	Flange screw		2				1800
39	-	-	-	1	1266741-6	Stag	Stay		4				1820
40	-	-	-	1	965179-5	Flänsskruv	Flange screw		2				1840
41	-	-	-	1	955894-1	Bricka	Washer		2				1860
42	-	-	-	1	959231-2	Skruv	Screw		2				1

3. Reservdelsutförande. Replacement unit. Version pièce détachée. Ersatzteilausführung. Versión de repuesto. Esecuzione pezzi di ricambio.

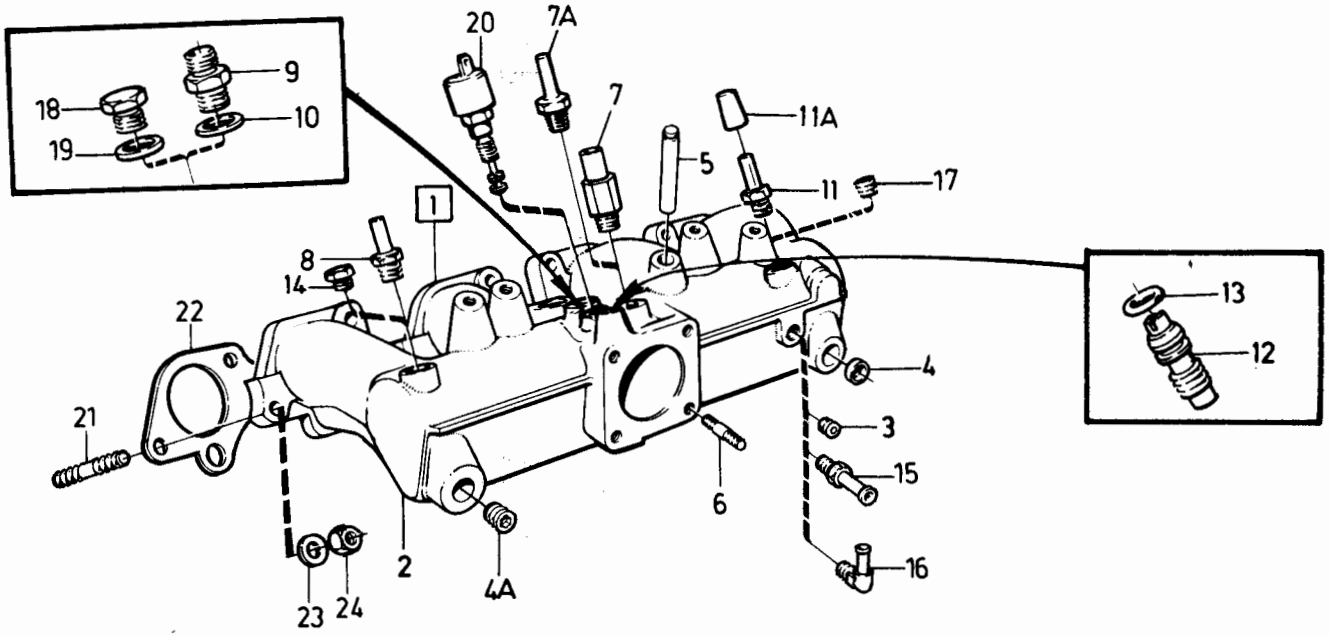

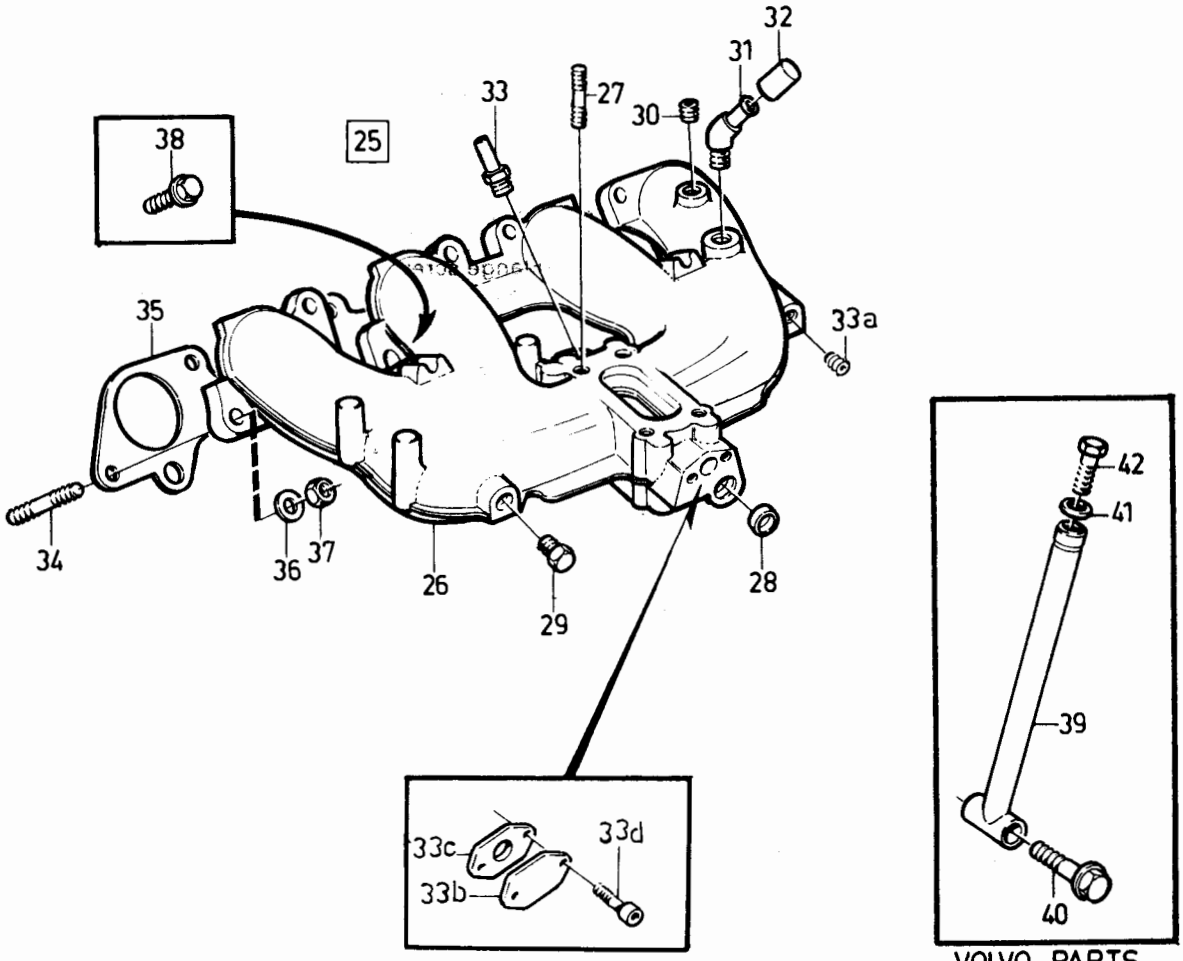

VOLVO PARTS
1 021 37122
(101:6)

Sida Page	Grupp Group	Insugningsrör, spjällhus	Induction manifold,throttle housing	Illustration	0300
		INJE. EXCL TURBO,	INJE. EXCL TURBO	33504	
46	2a	EXCL B21F/B23F LH-JETRONIC	EXCL B21F/B23F LH-JETRONIC	1984-12	

Pos. Fig.	Antal/Quantity B19E	B21E	B23E	B21F	Artikel nr Part No	Benämning	Description	Sats Kit	BPSR	Anmärkning Notes	
1	1	1	1	1		Insugningsrör, kmpl	Induction manifold, cp		8		0020
2	1	1	1	1	1276599-6	.Insugningsrör	.Induction manifold		4	60)	0040
	1	1	1	1	1306767-3	.Insugningsrör	.Induction manifold		4	61)	0060
3	3	3	3	3	953044-5	..Pinnskruv	..Stud		2		0080
4	1	1	1	1	460260-3	..Nippel	..Nipple		2	40)	0100
	1	1	1	1	1306732-7	..Nippel	..Nipple		3	41)	0120
5	1	1	1	1	1272390-4	..Nippel	..Nipple		3	ALT 1	0140
6	1	1	1	1	947681-3	.Nippel	.Nippel		2	ALT 2	0160
7	1	1	1	1	952075-0	.Propp	.Plug		2	ALT 3	0180
8	1	1	1	1	191026-4	.Propp	.Plug		2		0190
9	1	1	1	1	947043-6	.Nippel	.Nipple		3	ALT 1	[illegible]
10	1	1	1	1	463590-0	.Nippel	.Nipple		3	ALT 2	[illegible]
11	1	1	1	1	952075-0	.Propp	.Plug		2	ALT 3	0260
12	1	1	1	1	463590-0	.Nippel	.Nipple		3	ALT 1, TID UTF. D=10MM	0280
	1	1	1	1	1276572-3	.Nippel	.Nipple		3	ALT 1, SEN UTF. D=5MM	0300
13	1	1	1	1	952075-0	.Propp	.Plug		2	ALT 2	0320
14	1	1	1	1	1276445-2	.Nippel	.Nipple		3	ALT 1	[illegible]
15	1	1	1	1	191026-4	.Propp	.Plug		2	ALT 2	[illegible]
16	ERF	ERF	ERF	ERF	948990-7	.Plugg	.Plug		3		0380
17	1	1	1	1		.Kallstartventil	.Cold start injector			SE GRUPP 2C	0400
18	1	1	-	-	1219409-8	Spjällhus, kmpl	Throttle housing, cpl		3	B19E,	0420
										B21E(498774-498776,	0440
										498826-498828,498916,	0460
										498917,498924,498925,	0480
										498954,498955)	0500
	-	1	1	-	1219924-6	Spjällhus, kmpl	Throttle housing, cpl		3	B21E(498772,498773,	0520
										498824,498825),	0540
										B23E(498786,498834,	0560
										498902-498904,498974,	0580
										498975,499844,499845)	0600
	-	-	1	-		Spjällhus, kmpl	Throttle housing, cpl		8	B23E(498900,498922,	0620
										498972,498978,499812,	0640
										499888)	0660
	-	-	1	-		Spjällhus, kmpl	Throttle housing, cpl		8	B23E(498901,498923,	0680
										498973,498979,499813,	0700
										499889)	0720
	-	-	-	1	1219774-5	Spjällhus, kmpl	Throttle housing, cpl		3	B21F(498780,498781)	0740
	-	-	-	1	1219925-3	Spjällhus, kmpl	Throttle housing, cpl		3	B21F(498778,498779,	[illegible]
										498782,498783,498788,	[illegible]
										498789,498830-498833,	0800
										498848,498849,498894,	0820
										498895,498920,498921,	0840
										498964,498965,499905)	0860
	-	-	-	1		Spjällhus, kmpl	Throttle housing, cpl		8	B21F(498892,498893,	0880
										498896,498897,498960,	
										498961)	0920
19	1	1	1	-		.Spjällhus	.Throttle housing		8	B19E, B21E,	0940
										B23E(498786,498834,	0960
										498902-498904,498974,	0980
										498975,499844,499845)	1000
	-	-	1	-	1317376-0	.Spjällhus	.Throttle housing		3	B23E(498900,498922,	1020
										498972,498978,499812,	1040
										499888)	1060

40. 242 CH -189179, 244 CH -592109, 245 CH -317939, 262 CH -8374, 264 CH -107609, 265 CH -28319.
41. 242 CH 189180-, 244 CH 592110-, 245 CH 317940-, 262 CH 8375-, 264 CH 107610-, 265 CH 28320-.
60. B19E(498752,498753,498808,498809), B21E(498772-498776, 498824-498828), B23E(498786,498834), B21F(498778-498783, 498788,498789,498830-498833,498848,498849).
61. B19E(498862,498863,498938,498939,499836,499837), B21E(498916,498917,498924,498925,498954,498955), B23E(498900-498904,498922,498923,498972-498975,498978, 498979,499812,499813,499844,499845,499888,499889), B21F(498892-498897,498920,498921,498960,498961,498964, 498965,499905)

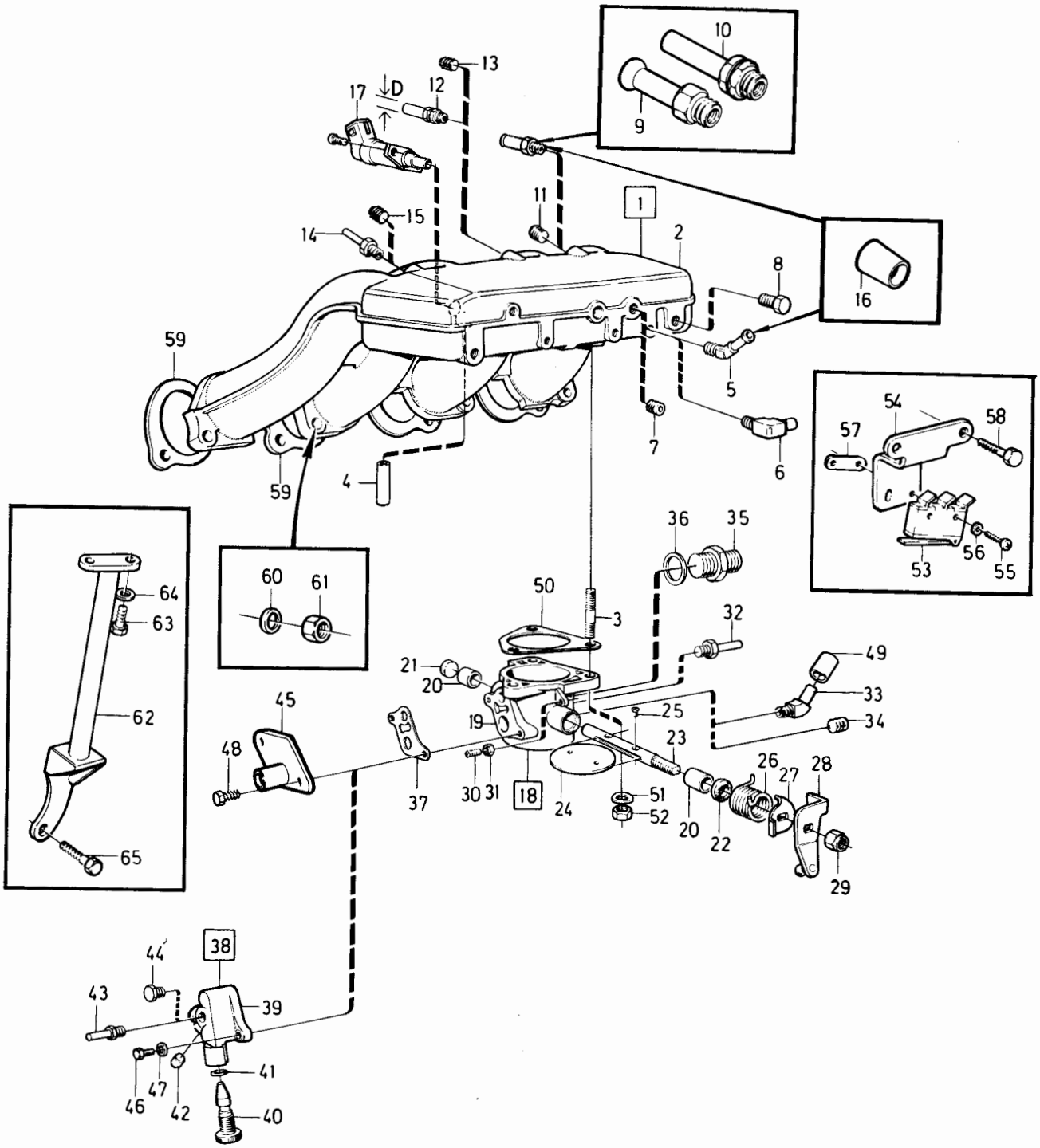

VOLVO PARTS
1021 33504
(101:6)

Sida Page	Grupp Group	Insugningsrör, spjällhus	Induction manifold,throttle housing	Illustration	0300
		INJE. EXCL TURBO,	INJE. EXCL TURBO	33504	
48	2a	EXCL B21F/B23F LH-JETRONIC	EXCL B21F/B23F LH-JETRONIC	1984-12	

Pos. Fig.	Antal/Quantity B19E	B21E	B23E	B21F	Artikel nr Part No	Benämning	Description	Sats Kit	B P S R	Anmärkning Notes	
	-	-	1	-	1276024-5	•Spjällhus	•Throttle housing		3	B23E(498901,498923, 498973,498979,499813, 499889)	1080 1100 1120
	-	-	-	1		•Spjällhus	•Throttle housing		8	B21F(498778-498783, 498788,498789,498830-498833,498848,498849, 498894,498895,498920, 498921,498964,498965, 499905)	1200 1220 1240 1260 1280 1300
	-	-	-	1	1276023-7	•Spjällhus	•Throttle housing		3	B21F(498892,498893, 498896,498897,498960, 498961)	1320 1360
20	2	2	2	2	942593-5	••Bussning	••Bushing		2		1380
21	1	1	1	1	946771-3	••Plugg	••Plug		2		1400
22	1	1	1	1	419568-1	•Tätningsring	•Seal ring	S	2		1420
23	1	1	1	1	463729-4	•Spjällaxel	•Spindle		3		1440
24	1	1	1	-	419758-8	•Spjällskiva	•Shutter plate		3		1
	-	-	-	1	460462-5	•Spjällskiva	•Shutter plate		3		1470
25	2	2	2	2	943781-5	•Skruv	•Screw		2		1500
26	1	1	1	1	1266710-1	•Fjäder	•Spring		3		1520
27	1	1	1	1	1266711-9	•Bricka	•Washer		3		1540
28	1	1	1	1	463709-6	•Hävarm	•Lever		4	EXCLB21F(498892, 498893,498896,498897, 498960,498961)	1560 1580 1600
	-	-	-	1	1306782-2	•Hävarm	•Lever		4	B21F(498892,498893, 498896,498897,498960, 498961)	1620 1640 1660
29	1	1	1	1	963106-0	•Mutter	•Nut		2		1680
30	1	1	1	1	944925-7	•Skruv	•Screw		2		1700
31	1	1	1	1	955780-2	•Mutter	•Nut		2		1720
32	1	1	1	1	949013-7	•Nippel	•Nipple		2		1740
33	1	1	1	1	948382-7	•Nippel	•Nipple		2	ALT 1	1760
34	1	1	1	-	191026-4	•Propp	•Plug		2	ALT 2	1780
35	1	1	1	1	945629-4	•Nippel	•Nipple		2	MRA	1800
36	1	1	1	1	11996-6	•Packning	•Packing	S	1	MRA	1820
37	1	1	1	1	463766-6	Packning	Gasket	S	2		1840
38	1	1	1	1	1219397-5	Ventilhus, kmpl	Valve housing, cpl		5	STD. EXCL B21F(498892, 498893,498896,498897, 498960,498961) ERS AV 1 ST 1219396-7, 1 ST 1219554-1, 1 ST 947114-5, 1 ST 237568-1, 1 ST 191026-4	1860 1 1900 1920 1940 1960 1980 2[illegible]
39	1	1	1	1		•Ventilhus	•Valve housing		8	STD	2[illegible]
	1	1	1	1	1219396-7	•Ventilhus	•Valve housing		3	3)	2040
40	1	1	1	1	1219554-1	•Tomgångsskruv	•Idle screw		3		2060
41	1	1	1	1	947114-5	•O-ring	•O-ring	S	2		2080
42	1	1	1	1	237568-1	•Propp	•Plug		2		2100
43	1	1	1	1	1276445-2	•Nippel	•Nipple		3	3) ALT 1	2120
44	1	1	1	1	191026-4	Propp	Plug		2	3) ALT 2	2140
45	-	-	-	1	1317742-3	Fläns	Flange		4	B21F(498892,498893, 498896,498897,498960, 498961)	2160 2180 2200
46	2	2	2	2	959190-0	Skruv	Screw		2	L 20	2220
47	2	2	2	2	941905-2	Bricka	Washer		2		2240
48	-	-	-	2	941460-8	Skruv	Screw		2	L 14	2260
49	ERF	ERF	ERF	-	460225-6	Gummihatt	Rubber cap	S	2		2280
50	1	1	1	1	463527-2	Packning	Gasket	S	2		2300

3. Reservdelsutförande. Replacement unit. Version pièce dètachèe. Ersatzteilausführung. Versión de repuesto. Esecuzione pezzi di ricambio.

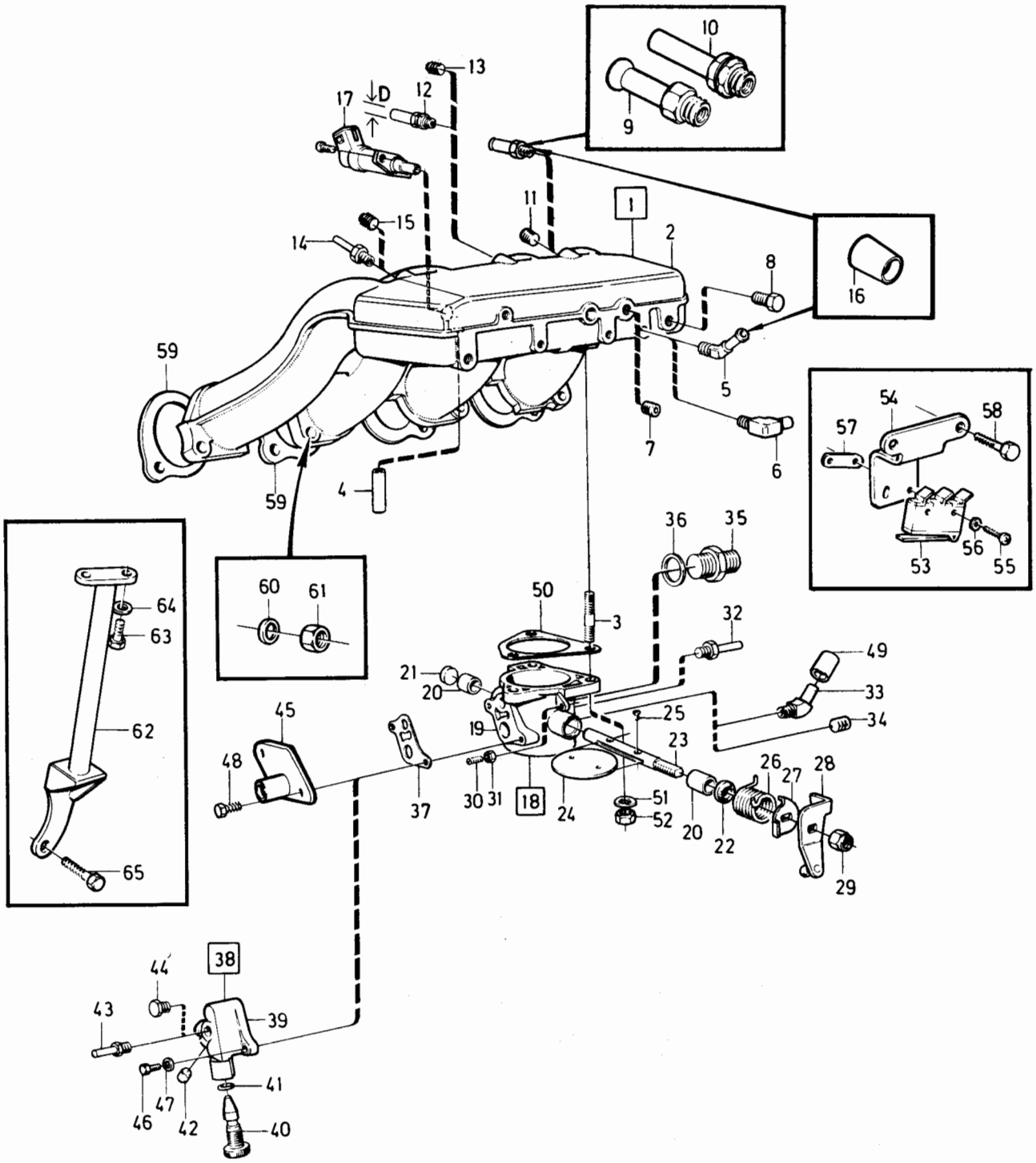

VOLVO PARTS
1021 33504
(101:6)

Sida Page	Grupp Group	Insugningsrör, spjällhus	Induction manifold,throttle housing	Illustration	0300
		INJE. EXCL TURBO,	INJE. EXCL TURBO	33504	
50	2a	EXCL B21F/B23F LH-JETRONIC	EXCL B21F/B23F LH-JETRONIC	1984-12	

Pos. Fig.	Antal/Quantity B19E	B21E	B23E	B21F	Artikel nr Part No	Benämning	Description	Sats Kit	B P S R	Anmärkning Notes	
51	3	3	3	3	941907-8	Fjädrande bricka	Resilient washer		2		2320
52	3	3	3	3	955782-8	Mutter	Nut		2		2340
53	-	-	-	1	1306242-7	Mikrobrytare	Micro switch		3		2360
54	-	-	-	1	1306780-6	Konsol	Bracket		3		2380
55	-	-	-	2	946177-3	Skruv	Screw		2		2400
56	-	-	-	2	955890-9	Bricka	Washer		2		2420
57	-	-	-	1	1306502-4	Plåtmutter	Plate nut		1		2440
58	-	-	-	2	955269-6	Skruv	Screw		2		2460
59	1	1	1	1	1266796-0	Packning	Gasket	S	1	(463224)	2480
60	6	6	6	6	955894-1	Bricka	Washer		2		2500
61	8	8	8	8	955782-8	Mutter	Nut		2		[illegible]
62	1	1	1	1	463879-7	Stag	Stay		4		[illegible]
63	2	2	2	2	955295-1	Skruv	Screw		2		2560
64	2	2	2	2	955894-1	Bricka	Washer		2		2580
65	1	1	1	1		Skruv	Screw			SE SIDA 10, 1-D11	2600

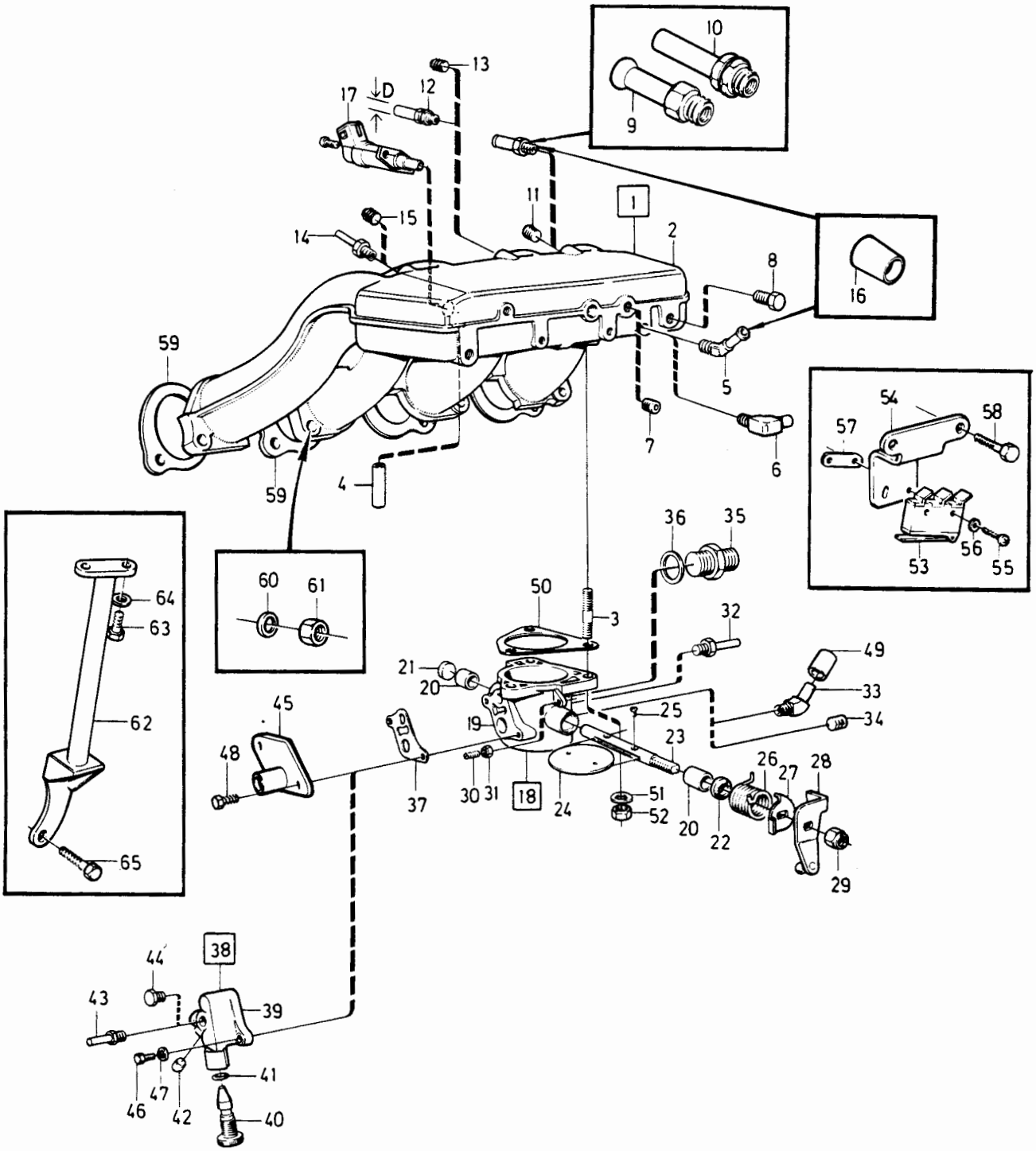

VOLVO PARTS
1021 33504
(101:6)

Sida Page	Grupp Group	Insugningsrör, spjällhus	Induction manifold,throttle housing	Illustration	0305
		B21F LH-JETRONIC	B21F LH-JETRONIC	34925	
52	2a	B23F LH-JETRONIC	B23F LH-JETRONIC	1984-12	

Pos. Fig.	Antal/Quantity B21F	B23F			Artikel nr Part No	Benämning	Description	Sats Kit	B P S R	Anmärkning Notes	
1	1	-	-	-		Insugningsrör, kmpl	Induction manifold,cpl		8	B21F	0020
	-	1	-	-		Insugningsrör, kmpl	Induction manifold,cpl		8	B23F	0030
2	1	-	-	-	1306884-6	·Insugningsrör	·Induction manifold		4		0040
	-	1	-	-	1326101-1	·Insugningsrör	·Induction manifold		4		0050
3	3	3	-	-	953044-5	·Skruv	·Screw		2		0060
4	1	-	-	-	1306732-7	·Rörnippel	·Nipple		3		0080
5	2	1	-	-	947043-6	·Nippel	·Nipple		3		0100
5a	-	1	-	-	1276445-2	·Nippel	·Nipple		3		0110
6	3	2	-	-	1276445-2	·Nippel	·Nipple		3		0120
6a	-	1	-	-	191026-4	·Propp	·Plug		2		0130
7	2	1	-	-	948990-7	·Plugg	·Plug		3		0
7a	-	1	-	-	1266539-4	·Nippel	·Nipple		2		0150
7b	-	1	-	-	943835-9	·Plugg	·Plug		2		0154
7c	-	1	-	-		·Täckplåt	·Cover plate		8	TID UTF	0155
7d	-	1	-	-		·Packning	·Gasket		8	TID UTF	0156
7e	-	2	-	-	948746-3	·Skruv	·Screw		8	TID UTF	0157
8	1	-	-	-		Spjällhus, kmpl	Throttle housing, cpl		8	B21F	0[illegible]
	-	1	-	-		Spjällhus, kmpl	Throttle housing, cpl		8	B23F	0[illegible]
9	1	-	-	-	1326576-4	·Spjällhus	·Throttle housing		3	(1317725)	0180
	-	1	-	-	1332460-3	·Spjällhus	·Throttle housing		3		0190
10	2	2	-	-	942593-5	··Bussning	··Bushing		2		0200
11	1	-	-	-	946771-3	··Plug	··Plug		2		0220
12	1	1	-	-	419568-1	·Tätningsring	·Seal ring	S	2		0240
13	1	-	-	-	463729-4	·Spjällaxel	·Spindle		3		0260
	-	1	-	-	1326015-3	·Spjällaxel	·Spindle		2		0270
14	1	-	-	-	460462-5	·Spjällskiva	·Shutter plate		3		0280
	-	1	-	-	419758-8	·Spjällskiva	·Shutter plate		3		0290
15	2	2	-	-	943781-5	·Skruv	·Screw		2		0300
16	1	1	-	-	1266710-1	·Fjäder	·Spring		3		0320
17	1	1	-	-	1266711-9	·Bricka	·Washer		3		0340
18	1	-	-	-	1317522-9	·Hävarm	·Lever		4		0360
	-	1	-	-	1332286-2	·Hävarm	·Lever		3		0370
19	1	1	-	-	963106-0	·Mutter	·Nut		2		0380
20	1	1	-	-	944925-7	·Skruv	·Screw		2		0400
21	1	1	-	-	955780-2	·Mutter	·Nut		2		0420
22	1	1	-	-	946600-4	·Nippel	·Nipple		2		0440
23	1	1	-	-	949013-7	·Nippel	·Nipple		2		0460
24	1	1	-	-	463766-6	·Packning	·Gasket	S	2		0[illegible]
25	1	-	-	-	1317742-3	·Fläns	·Flange		4		05[illegible]
26	-	1	-	-	1336085-4	·Ventilhus	·Valve housing		3		0520
27	-	1	-	-	1219554-1	··Tomgångsskruv	··Slow running screw		3		0540
28	-	1	-	-	947114-5	··O-ring	··O-ring	S	2		0560
29	2	-	-	-	941460-8	·Skruv	·Screw		2		0580
30	-	2	-	-	959190-0	·Skruv	·Screw		2		06[illegible]
31	-	2	-	-	941905-2	·Fjädrande bricka	·Resilient washer		2		06[illegible]
32	-	1	-	-	1326016-1	·Konsol	·Bracket		3		0640
33	-	2	-	-	956162-2	·Skruv	·Screw		2		0660
34	-	1	-	-	949046-7	Propp	Plug		3		0680
35	1	1	-	-	463527-2	Packning	Packing	S	2		0700
36	3	3	-	-	941907-8	Fjädrande bricka	Resilient washer		2		0720
37	3	3	-	-	955782-8	Mutter	Nut		2		0740
38	1	1	-	-	1266796-0	Packning	Gasket	S	1	(463224)	0760
39	8	8	-	-	955894-1	Bricka	Washer		2		0780
40	8	8	-	-	955782-8	Mutter	Nut		2		0800
41	-	1	-	-	1332579-0	Stag	Stay		4	(1332578)	0820
42	-	1	-	-	946173-2	Skruv	Screw		2	B23F(499802,499803,	0940
										499890),	0941
										B23F(499846) MO -6537,	0942
										B23F(499847) MO -14483	0943
42a	-	1	-	-	949846-0	Skruv, självgängande	Screw, self-tapping		3	B23F(499846) MO 6538-,	0950
										B23F(499847) MO 14484-	0951
										B23F(499944,499945)	0952
43	-	1	-	-		Skruv	Screw			SE SIDA 10, 1-D11	0960

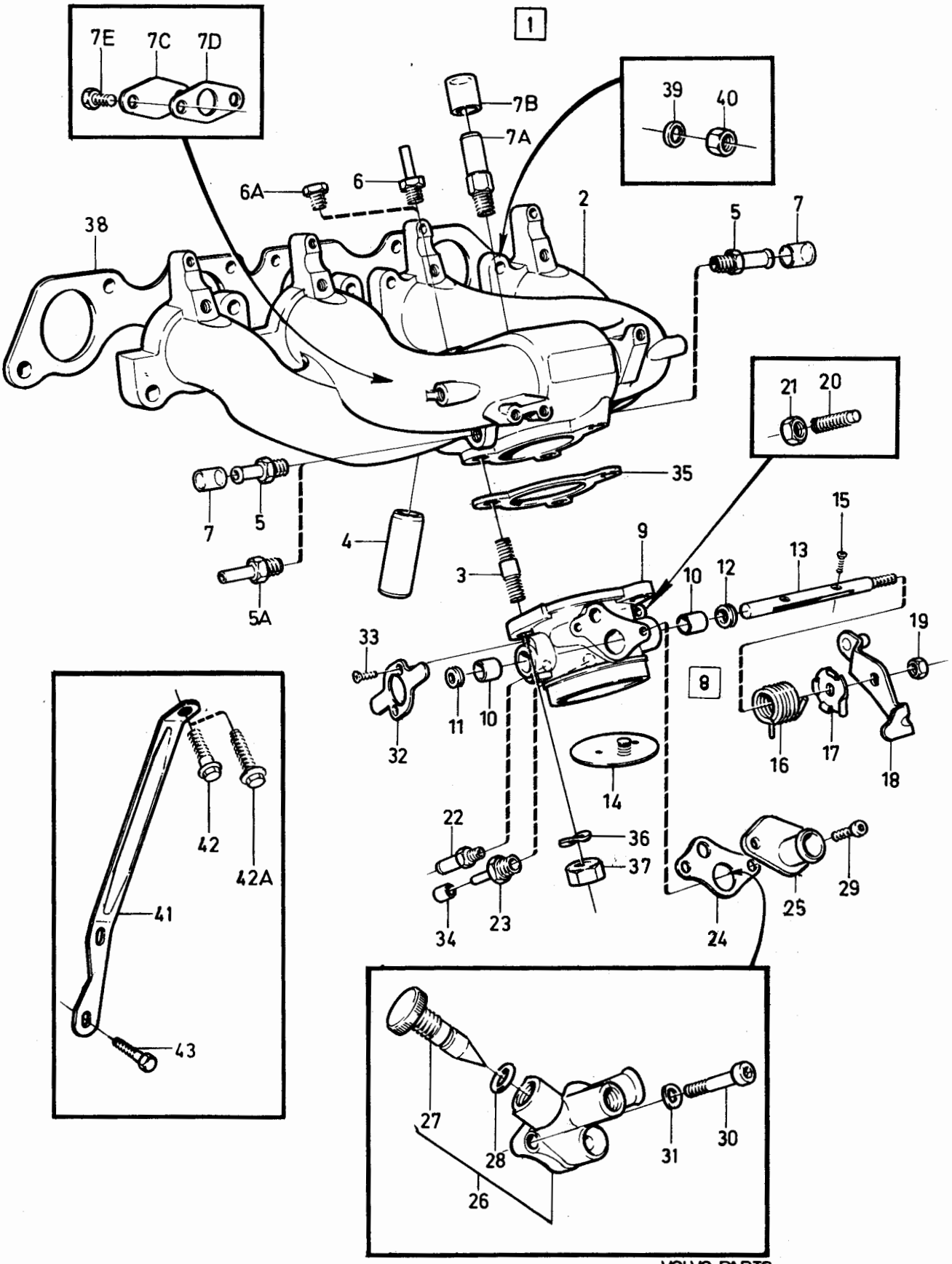

VOLVO PARTS
1 021 34925
(101:6)

Sida Page	Grupp Group	Insugningsrör, spjällhus. B19ET, B21ET, B21FT	Induction manifold, throttle housing. B19ET, B21ET, B21FT	Illustration 37123 1984-12	0310
54	2a				

Pos. Fig.	Antal/Quantity B19-ET	B21-ET	B21-FT		Artikel nr Part No	Benämning	Description	Sats Kit	BPSR	Anmärkning Notes	
1	1	1	1	-		Insugningsrör, kmpl	Induction manifold,cpl				0020
2	1	-	1	-	1306149-4	.Insugningsrör	.Induction manifold		4		0040
	-	1	-	-	1306149-4	.Insugningsrör	.Induction manifold		4	URA	0060
	-	1	-	-	1336709-9	.Insugningsrör	.Induction manifold		4	MRA	0080
3	1	1	1	-	947043-6	.Nippel	.Nipple		3		0100
4	1	1	1	-	1276445-2	.Nippel	.Nipple		3		0120
5	1	1	-	-	1276164-9	.Nippel	.Nipple		3		0140
	-	-	1	-	1276445-2	.Nippel	.Nipple		3		0160
6	1	1	-	-	952075-0	.Propp	.Plug		2		0180
7	-	-	1	-	947043-6	.Nippel	.Nipple		3		0200
8	3	3	3	-	953044-5	.Pinnskruv	.Stud		2		0
9	1	-	-	-	1317587-2	Spjällhus, kmpl	Throttle housing, cpl		3		0240
	-	1	-	-	1317587-2	Spjällhus, kmpl	Throttle housing, cpl		3	URA	0260
	-	1	-	-		Spjällhus, kmpl	Throttle housing, cpl		8	MRA	0280
	-	-	1	-	1306128-8	Spjällhus, kmpl	Throttle housing, cpl		3		0300
10	1	-	1	-		.Spjällhus	.Throttle housing		8		0320
	-	1	-	-		.Spjällhus	.Throttle housing		8	URA	0[illegible]
	-	1	-	-	1336884-0	.Spjällhus	.Throttle housing		3	MRA	0[illegible]
11	2	2	2	-	942593-5	..Bussning	..Bushing		2		0380
12	1	1	1	-	946771-3	..Plugg	..Plug		2		0400
12a	1	1	1	-	1306449-8	..Anslutningshus	..Connecting housing		4		0420
13	1	1	1	-	463729-4	.Axel	.Shaft		3		0440
14	1	1	1	-	1306467-0	.Spjällskiva, kmpl	.Throttle, cpl		3		0460
15	1	1	1	-	460463-3	..Spjäll	..Throttle		3		0480
16	1	1	1	-	269768-8	..Ventil	..Valve		3		0500
17	1	1	1	-	1306468-8	..Fjäder	..Spring		3		0520
18	1	1	1	-	461244-6	..Styrning	..Guide		2		0540
19	1	1	1	-	461246-1	..Fjäderhållare	..Spring retainer		3		0560
20	2	2	2	-	943781-5	.Skruv	.Screw		2		0580
21	1	1	1	-	1219648-1	.Tätning	.Seal	S	2		0600
22	1	1	1	-	1266710-1	.Fjäder	.Spring		3		0620
23	1	1	1	-	1266711-9	.Fjäderstyrning	.Spring guide		3		0640
24	1	1	1	-	1276964-2	.Hävarm	.Lever		4		0660
25	1	1	1	-	963106-0	.Mutter	.Nut		2		0680
26	1	1	1	-	944925-7	.Skruv	.Screw		2		0700
27	1	1	1	-	955780-2	.Mutter	.Nut		2		0720
28	1	-	-	-	191026-4	.Plugg	.Plug		2		0740
	-	1	-	-	191026-4	.Plugg	.Plug		2	URA	0[illegible]
29	-	1	-	-	1276445-2	.Nippel	.Nipple		3	MRA	0[illegible]
30	-	-	1	-	946600-4	.Nippel	.Nipple		2		0800
31	1	1	1	-	949013-7	.Nippel	.Nipple		2		0820
32	2	2	2	-	463766-6	Packning	Gasket	S	2		0840
33	2	2	-	-	959191-8	Skruv	Screw		2		0860
	-	-	2	-	959189-2	Skruv	Screw		2		0[illegible]
34	2	2	-	-	941905-2	Bricka	Washer		2		0[illegible]
35	1	1	1	-	1276959-2	Konsol, kmpl	Bracket, cpl		3	69)	0920
x	-	-	1	-	1367045-0	Konsol, kmpl	Bracket, cpl		5	B21FT(499926) MO -1544	0940
										B21FT(499927) MO -1693	0960
x	-	-	1	-	1367046-8	Konsol	Bracket		5	B21FT(499926) MO 1545-	0980
										B21FT(499927) MO 1694-	1000
35a	1	1	1	-		.Pinnskruv	.Stud		8		1020
	-	-	1	-	955272-0	Skruv	Screw		2	B21FT(499926) MO 1545-	1040
										B21FT(499927) MO 1694-	1060
36	1	1	-	-	1219396-7	Ventilhus	Valve housing		3	(1219395)	1080
37	1	1	-	-	947114-5	O-ring	O-ring	S	2		1100
38	1	1	-	-	1219554-1	Tomgångsskruv	Idling speed screw		3		1120
39	1	1	-	-	237568-1	Propp	Plug		2		1140
40	1	1	-	-	1276445-2	Nippel	Nipple		3	ALT 1	1160
41	1	1	-	-	191026-4	Propp	Plug		2	ALT 2	1180
42	-	-	1	-	1317742-3	Fläns	Flange		4		1200

69 . EXCL B21FT(499926,499927).

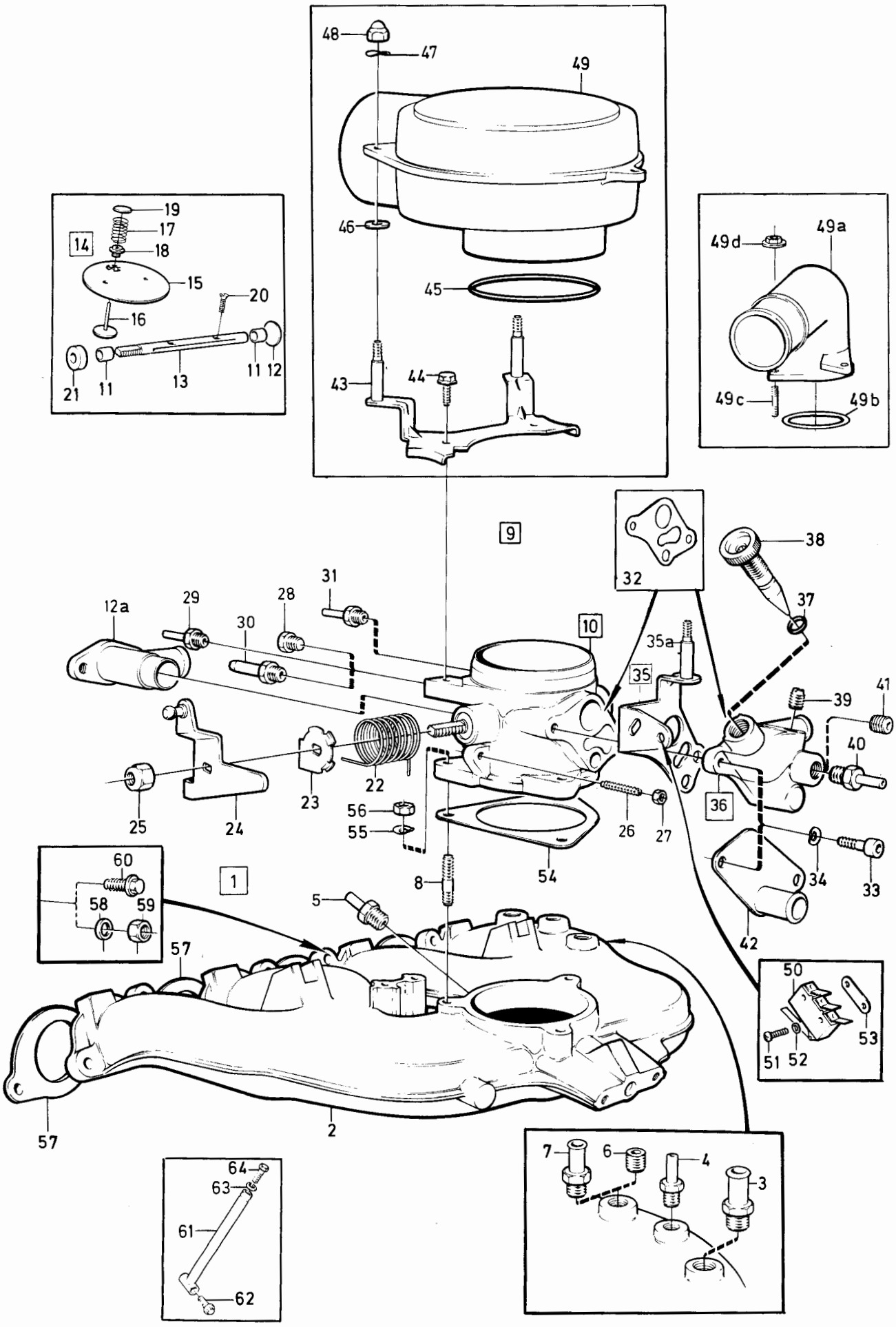

VOLVO PARTS
1 021 37123
(101:6)

Sida Page	Grupp Group	Insugningsrör, spjällhus.	Induction manifold, throttle housing.	Illustration	0310
56	2a	B19ET, B21ET, B21FT	B19ET, B21ET, B21FT	37123 1984-12	

Pos. Fig.	Antal/Quantity B19-ET	B21-ET	B21-FT		Artikel nr Part No	Benämning	Description	Sats Kit	BPSR	Anmärkning Notes	
43	1	1	1	-	1276958-4	Konsol	Bracket		3	69)	1220
44	2	2	2	-	948746-3	Skruv	Screw		2	69)	1240
45	1	1	1	-	1306165-0	O-ring	O-ring	S	2	69)	1260
46	3	3	3	-	955892-5	Bricka	Washer		2	69)	1280
47	3	3	3	-	941906-0	Bricka	Washer		2	69)	1300
48	3	3	3	-	948685-3	Mutter	Nut		2	69)	1320
49	1	1	1	-	1317684-7	Anslutningshuv	Connecting hood		4	69)	1340
49a	-	-	1	-	1346983-8	Rörkrök	Pipe elbow		5	70)	1360
49b	-	-	1	-	1306165-0	O-ring	O-ring	S	2	70)	1380
49c	-	-	2	-	967830-1	Pinnskruv	Stud		2	70)	1400
49d	-	-	3	-	945407-5	Mutter	Nut		2	70)	14[illegible]
50	-	-	1	-	1306242-7	Mikrobrytare	Micro switch		3		14[illegible]
51	-	-	2	-	946177-3	Skruv	Screw		2		1460
52	-	-	2	-	955890-9	Bricka	Washer		2		1480
53	-	-	1	-	1306502-4	Plåtmutter	Plate nut		1		1500
54	1	1	1	-	463527-2	Packning	Gasket	S	2		1520
55	3	3	3	-	941907-8	Fjädrande bricka	Resilient washer		2		15[illegible]
56	3	3	3	-	955782-8	Mutter	Nut		2		1[illegible]
57	1	1	1	-	1266796-0	Packning	Gasket	S	1	(463224)	1580
58	6	6	6	-	955894-1	Bricka	Washer		2		1600
59	6	6	6	-	955782-8	Mutter	Nut		2		1620
60	2	2	2	-	965183-7	Flänsskruv	Flange bolt		2		1640
61	1	1	1	-	1266741-6	Stag	Stay		4		1660
62	1	1	1	-	965179-5	Flänsskruv	Flange screw		2		1680
63	1	1	1	-	955894-1	Bricka	Washer		2		1700
64	1	1	1	-	959231-2	Skruv	Screw		2		1720

69 . EXCL B21FT(499926,499927).
70 . B21FT(499926,499927).

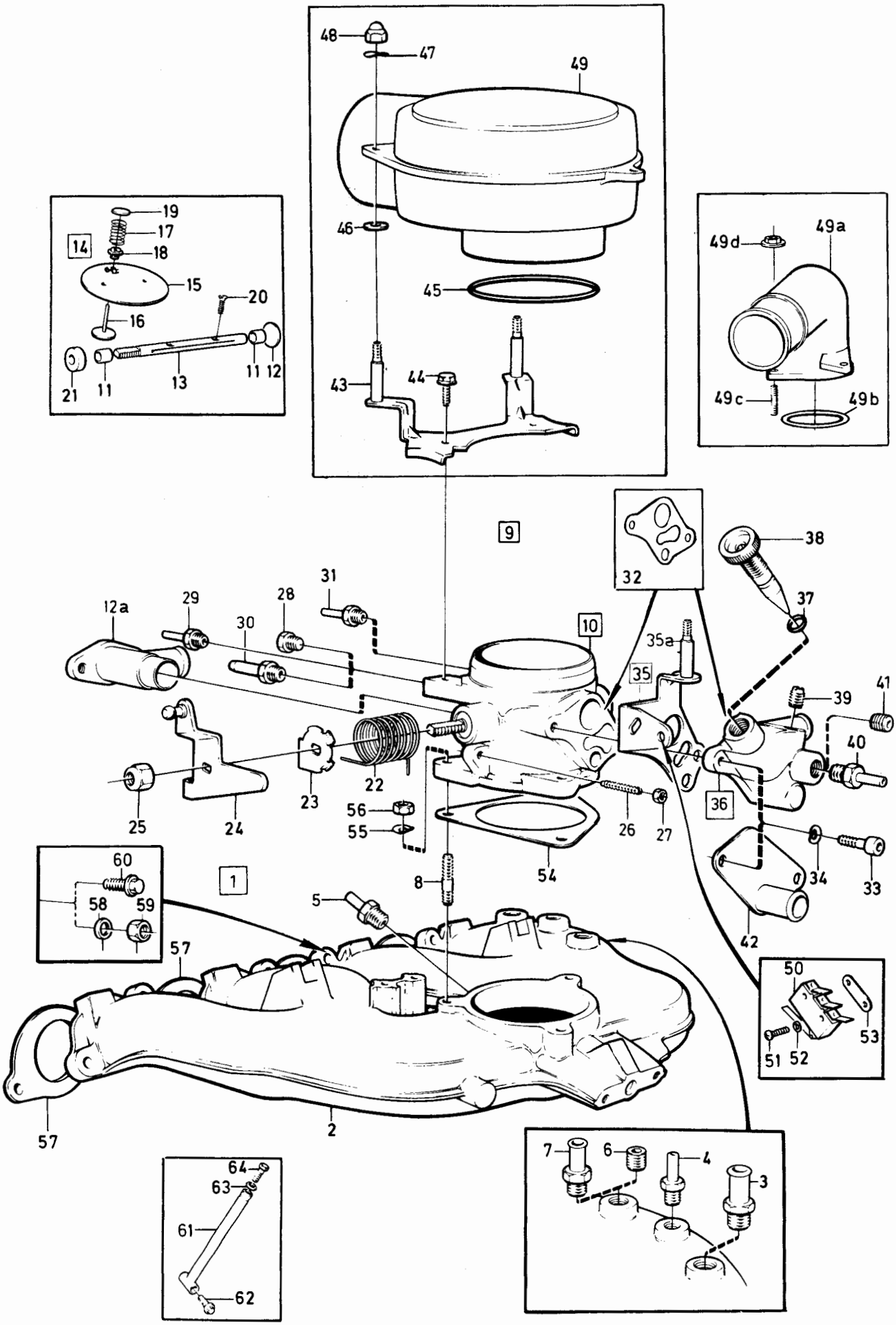

VOLVO PARTS
1 021 37123
(101:6)

Sida Page	Grupp Group	Avgasgrenrör med monteringsdetaljer	Exhaust manifold with installation components	Illustration
58	2a	B17, B19, B21, B23	B17, B19, B21, B23	34927 1984-12

Pos. Fig.	Antal/Quantity B17	B19	B21	B23	Artikel nr Part No	Benämning	Description	Sats Kit	B P S R	Anmärkning Notes	
1	1	1	1	1		Avgasgrenrör med monteringsdetaljer	Exhaust manifold with installation components		8	EXCL TURBO	0020 0040 0060
2	1	1	1	1	1266977-6	•Avgasrör	•Exhaust manifold			B17A,B19K,B19E,B21E. B19A URA, B21A URA, B23A URA, B23E URA B21F(498778,498779, 498830,498831). ERS AV 1 ST 1266978-4, 1 ST 960631-0, 1 ST 11996-6	0080 0100 0120 0140 0160 0180 0200 02
3	-	-	1	1	1266978-4	•Avgasrör	•Exhaust manifold		4	B19A MRA, B21A MRA, B23A MRA, B23E MRA B21F(498780,498781)	0240 0260 0280
4	-	-	1	1	1276085-6	•Avgasrör	•Exhaust manifold		4	B21F(498782,498783, 498788,498789,498832, 498833,498848,498849, 498892-498897,498920, 498921,498960-498965), B23F(499802,499890, 499803,499846,499847)	0300 0320 03 03 0380 0400 0420
4a	-	-	-	1	1346920-0	•Avgasrör	•Exhaust manifold		4	B23F(499944,499945)	0440
5	1	1	1	1	960631-0	•Propp	•Plug		2	3) TID UTF. M16 X 1,5	0460
	1	1	1	1	960632-8	•Propp	•Plug		2	3) SEN UTF. M18 X 1,5	0480
6	1	1	1	1	11996-6	•Packning	•Packing	S	1	3) TID UTF. DI 16	0500
	1	1	1	1	11998-2	•Packning	•Packing	S	1	3) (947624) SEN UTF. DI 18	0520 0540
7	8	8	8	8		•Pinnskruv	•Stud			SE SIDA 32, 1-E09	0560
8	4	4	4	4	463846-6	•Packning	•Gasket	S	1		0580
9	7	7	7	7	949362-8	•Bricka	•Washer		2		0600
10	8	8	8	8	946036-1	•Mutter	•Nut		2		0620
	-	-	-	-							0640
11	-	1	1	-		Avgasgrenrör med monteringsdetaljer	Exhaust manifold with installation components			TURBO	0660 0680 0700
12	-	-	1	-	1326808-1	•Avgasrör	•Exhaust manifold		4	32)	0720
	-	1	1	-	1336237-1	•Avgasrör	•Exhaust manifold		4	62)(1326809)	0740
	-	1	1	-	1336237-1	•Avgasrör	•Exhaust manifold		4	63)	07
13	-	1	1	-	960632-8	•Propp	•Plug		2	B19ET, B21ET	07
14	-	1	1	-	11998-2	•Packning	•Packing	S	1	(947624) B19ET, B21ET	0800
15	-	8	8	-		•Pinnskruv	•Stud			SE SIDA 32, 1-E09	0820
16	-	4	4	-	463846-6	•Packning	•Gasket	S	1		0840
17	-	7	7	-	419401-5	•Bricka	•Washer		2		0860
18	-	8	8	-	946036-1	•Låsmutter	•Lock nut		2		08
19	-	1	1	-	1336261-1	•Pinnskruv	•Stud		2	63)	09
20	-	1	1	-	1336265-2	•Konsol	•Bracket		4	63)	0920
21	-	1	1	-	419401-5	•Bricka	•Washer		2	63)	0940
22	-	1	1	-	948645-7	•Låsmutter	•Lock nut		2	63)	0960
23	-	1	1	-	1336266-0	•Bladfjäder	•Leaf spring		3	63)	0980
24	-	2	2	-	1257499-2	•Distanshylsa	•Spacer sleeve		1	63)	1000
25	-	2	2	-	940132-4	•Skruv	•Screw		2	63)	1020
26	-	1	1	-	946440-5	•Skruv	•Screw		2	63)	1040
27	-	1	1	-	948645-7	•Låsmutter	•Lock nut		2	63)	1060

3. Reservdelsutförande. Replacement unit. Version pièce dètachèe. Ersatzteilausführung. Versión de repuesto. Esecuzione pezzi di ricambio.
32. B21ET(498886) MO -3386, B21FT(498898) MO -3059.
62. B19ET(498986) MO -3193, B21ET(498886) MO 3387-, B21ET(498958) MO -4936, B21ET(499860) MO -923, B21FT(498898) MO 3060-, B21FT(498966,498967), B21FT(499800) MO -4926, B21FT(499801) MO -4661,
63. B19ET(498986) MO 3194-, B19ET(499878), B21ET(498958) MO 4937-, B21ET(499860) MO 924-, B21ET(499872,499884), B21FT(499800) MO 4927-, B21FT(499801) MO 4662-, B21FT(499868,499869,499926,499927).

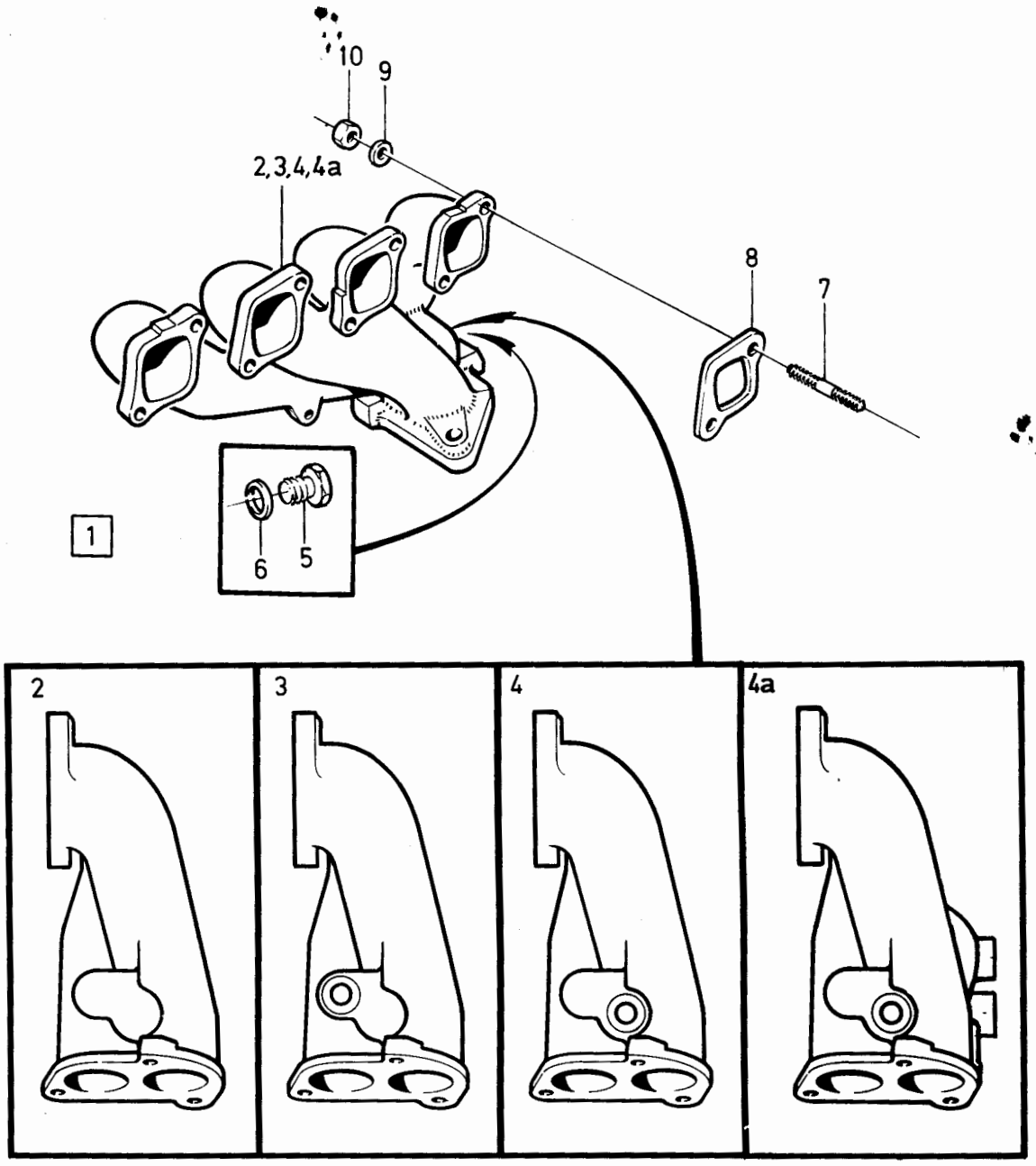

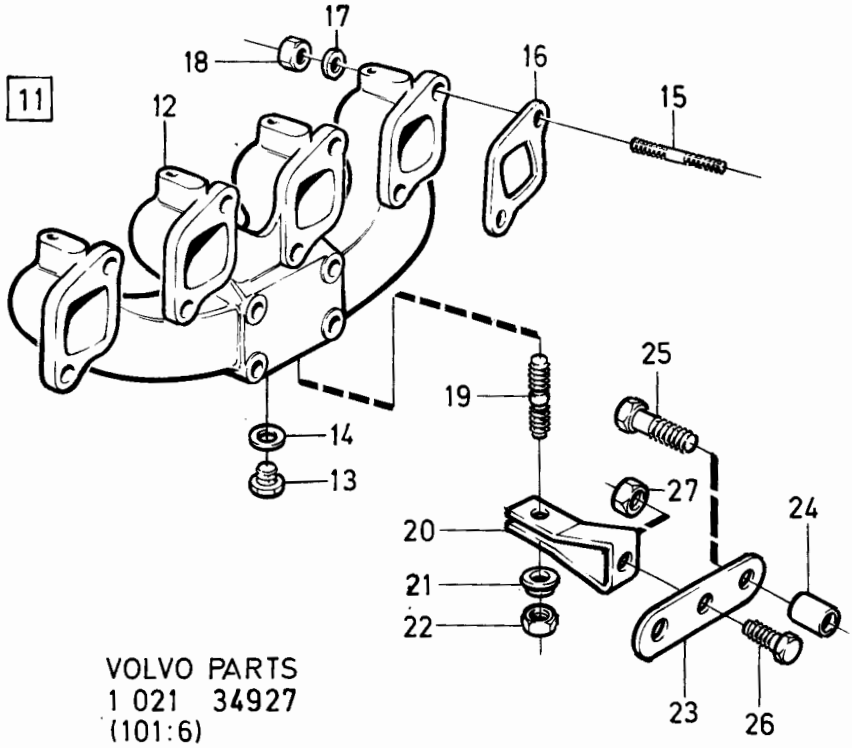

VOLVO PARTS
1 021 34927
(101:6)

Sida Page	Grupp Group	Smörjsystem	Lubricating system	Illustration
		B17, B19, B21, B23	B17, B19, B21, B23	32658
60	2a			1984-12

Pos. Fig.	Antal/Quantity 12)	13)			Artikel nr Part No	Benämning	Description	Sats Kit	B P S R	Anmärkning Notes	
1	1	-	-	-	1219946-9	Oljepump	Oil pump		2	12) TID UTF	0020
	-	1	-	-	1276336-3	Oljepump	Oil pump		2	13) SEN UTF	0040
2	1	-	-	-		.Hus	.Housing		8		0060
	-	1	-	-		.Hus	.Housing		8		0070
3	1	1	-	-	463963-9	.Ventil	.Valve		3		0100
4	1	-	-	-	430112-3	.Kuggdrev	.Gear		3		0120
	-	1	-	-	1276171-4	.Kuggdrev	.Gear		3		0140
5	1	1	-	-	430114-9	.Kugghjul	.Gear		3		0160
6	1	-	-	-	1219532-7	.Kolv	.Piston		3		0180
	-	1	-	-	1332053-6	.Kolv	.Piston		3		0190
7	1	1	-	-	1219536-8	.Fjäder	.Spring		3		[illegible]
8	1	1	-	-	1219666-3	.Styrpinne	.Guide pin		2		[illegible]
9	1	-	-	-	1219947-7	.Underdel	.Bottom section		3		0240
	-	1	-	-	1276337-1	.Underdel	.Bottom section		3		0260
10	2	-	-	-	955514-5	.Skruv	.Screw		2	1/4 UNC-25	0280
	-	2	-	-	942247-8	.Skruv	.Screw		2	M6-22	0300
11	2	-	-	-	940158-9	.Skruv	.Screw		2	1/4 UNC-45	[illegible]
	-	2	-	-	942247-8	.Skruv	.Screw		2	M6-22	[illegible]
12	4	4	-	-	941906-0	.Fjädrande bricka	.Resilient washer		2		0360
13	1	-	-	-	418288-7	.Sil	.Strainer		3		0380
	-	1	-	-		.Sil, kmpl	.Strainer, cpl		8		0400
14	1	-	-	-	418289-5	.Låstråd	.Lock wire		2		0420
15	2	2	-	-	955296-9	Skruv	Screw		2		0440
16	2	2	-	-	941907-8	Fjädrande bricka	Resilient washer		2		0460
17	1	1	-	-	463365-7	Axel	Shaft		3		0480
18	1	-	-	-	1266945-3	Tryckrör	Delivery pipe		3		0500
	-	1	-	-	1276106-0	Tryckrör	Delivery pipe		3		0520
19	2	2	-	-	418360-4	Gummiring	Rubber ring	S	2		0540
20	1	1	-	-	1276121-9	Oljesump	Oil sump		4		0560
21	1	1	-	-	948187-0	.Propp	.Plug		1		0580
22	1	1	-	-	18818-5	.Packning	.Packing	S	1		0600
23	1	1	-	-	463587-6	Packning	Gasket	S	1		0620
24	18	18	-	-	944926-5	Skruv	Screw		2		0640
25	1	1	-	-	1266817-4	Rör	Pipe		3	2)	0660
26	1	1	-	-	1219647-3	.Distanshylsa	.Spacer sleeve		3		0680
27	1	1	-	-	941267-7	.Gummibussning	.Rubber bushing		2	(941263)	0700
28	1	1	-	-	955295-1	Skruv	Screw		2	2)	0720
29	1	1	-	-	960141-0	Bricka	Washer		2	2)	[illegible]
30	1	1	-	-	1276115-1	Oljemätsticka	Dipstick		3	2) EXCL B23E,B23F	[illegible]

2. Ingår ej i cylinderblock komplett. Not included in complete cylinder block. Ne fait pas partie du block-cylindres complet. Gehört nicht zum kompletten Zylinderblock. No se incluye en el bloque de cilindros completa. Non fa parte del blocco cilindri completo.

12. B17A(498790,498791), B17A(498800) MO -536, B17A(498801) MO -664. B19A(498750,498751,498792,498796-498799). B19A(498802) MO -4104, B19A(498803) MO -900, B19A(498842) MO -506, B19A(498844) MO -572, B19A(498845) MO -500, B19E(498752,498753), B19E(498808) MO -607, B19E(498809) MO -572. B21A(498754-498767,498794), B21A(498810) MO -5667, B21A(498811) MO -1750, B21A(498812) MO -2913, B21A(498813) MO -1233, B21A(498814) MO -916, B21A(498815) MO -687, B21A(498816) MO -554, B21A(498817) MO -506, B21A(498818) MO -674, B21A(498819) MO -556, B21A(498838) MO -1877, B21A(498839) MO -1631, B21E(498772-498776). B21E(498824) MO -763, B21E(498825) MO -896, B21E(498826) MO -1488, B21E(498827) MO -1218, B21F(498778-498783, 498788,498789), B21F(498830) MO -722, B21F(498831) MO -614 , B21F(498832) MO -524, B21F(498833) MO -608, B21F(498848) MO -1952, B21F(498849) MO -2560. B23E(498786), B23E(498834) MO -752.

13. B17A(498800) MO 537-, B17A(498801) MO 665-, B17A(498850, 498851,498930,498931). B19A(498802) MO 4105-, B19A(498803) MO 901-, B19A(498842) MO 507-, B19A(498844) MO 573-, B19A(498845) MO 500-, B19A(498856-498861,498932-498937, 498992,498996,498997,499710,499874-499877,499948,499949), B19K, B19E(498808) MO 608-, B19E(498809) MO 573-, B19E (498862,498863,498938,498939,499836,499837), B19E TURBO. B21A(498810) MO 5668-, B21A(498811) MO 1751-, B21A(498812) MO 2914-, B21A(498813) MO 1234-, B21A(498814) MO 917-, B21A(498815) MO 688-, B21A(498816) MO 555-, B21A(498817) MO 507-, B21A(498818) MO 675-, B21A(498819) MO 557-, B21A(498838) MO 1878-, B21A(498839) MO 1632-, B21A(498864-498877,498908-498927,498940-498947,498980,498981,499840, 499841,499880-499883,499908), B21E(498826) MO 1489-, B21E(498827) MO 1219-, B21E(498916,498917,498924,498925,498954, 498955), B21E TURBO, B21F(498831) MO 615-, B21F(498832) MO 525-, B21F(498833) MO 609-, B21F(498848) MO 1953-, B21F(498849) MO 2561, B21F(498892-498897,498920,498921,498960-498965,499905), B21F TURBO. B23A, B23E(498834) MO 753-, B23E(498900-498904,498922,498923,498972-498979,499812, 499813,499844,499845,499888,499889), B23F.

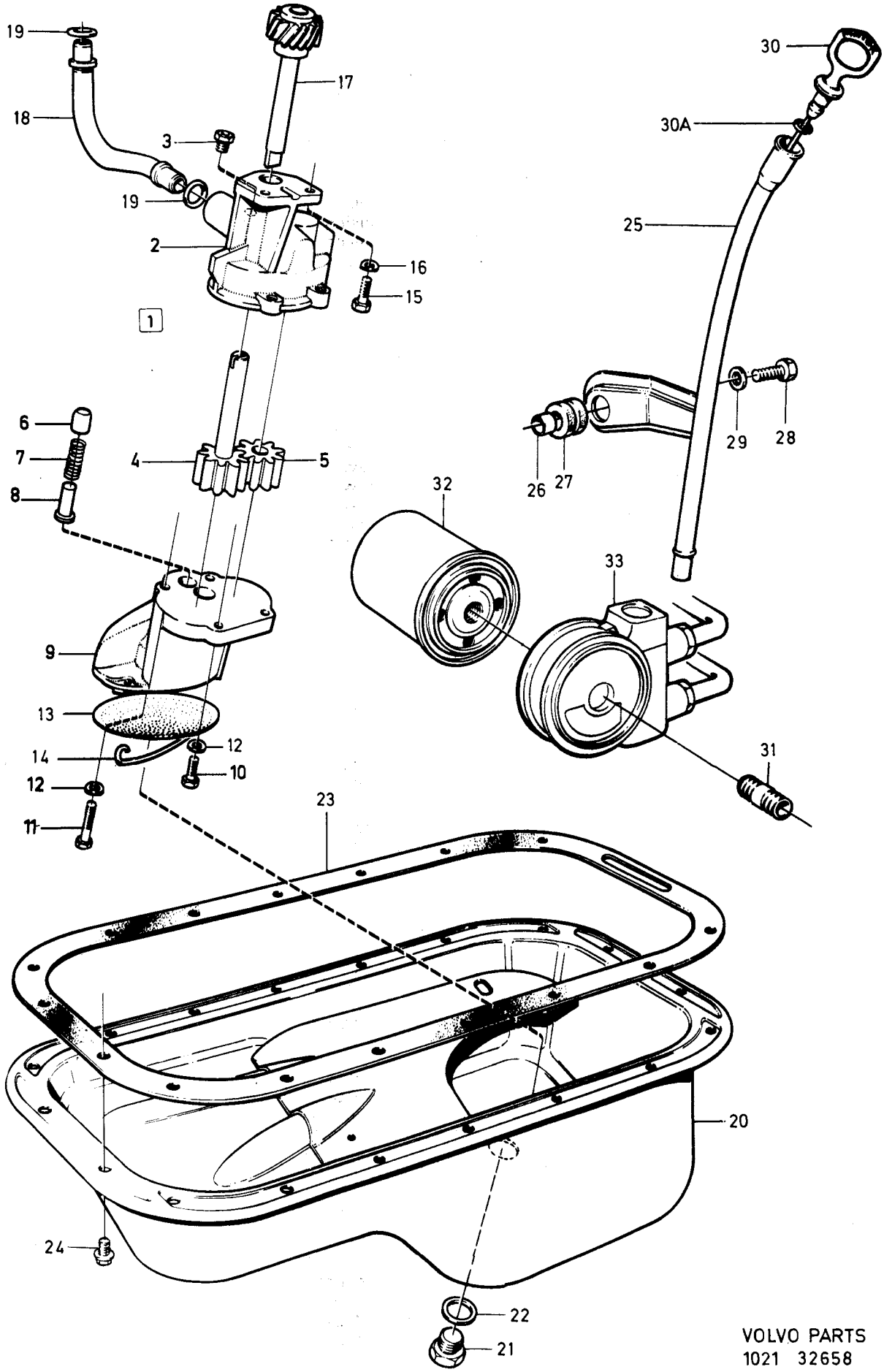

VOLVO PARTS
1021 32658
101:6

Sida Page	Grupp Group	Smörjsystem	Lubricating system	Illustration	0350
62	2a	B17, B19, B21, B23	B17, B19, B21, B23	32658 1984-12	

Pos. Fig.	Antal/Quantity 12)	13)			Artikel nr Part No	Benämning	Description	Sats Kit	B P S R	Anmärkning Notes	
	1	1	-	-	1276624-2	Oljemätsticka	Dipstick		3	2) B23E,B23F	0780
30a	1	1	-	-	955972-5	O-ring	O-ring		2	2)	0800
31	1	1	-	-	418440-4	Nippel	Nipple		2	EXCL TURBO	0820
	-	1	-	-	1306707-9	Nippel	Nipple		2	TURBO	0830
32	1	1	-	-	1266286-2	Oljefilter	Oil filter		1	2)	0860
33	-	-	-	-		Oljekylning	Oil cooling			SE SIDA 64, 1-F17	0880

2. Ingår ej i cylinderblock komplett. Not included in complete cylinder block. Ne fait pas partie du block-cylindres complet. Gehört nicht zum kompletten Zylinderblock. No se incluye en el bloque de cilindros completa. Non fa parte del blocco cilindri completo.

12. B17A(498790,498791), B17A(498800) MO -536, B17A(498801) MO -664. B19A(498750,498751,498792,498796-498799). B19A(498802) MO -4104, B19A(498803) MO -900, B19A(498842) MO -506, B19A(498844) MO -572, B19A(498845) MO -500, B19E(498752,498753), B19E(498808) MO -607, B19E(498809) MO -572. B21A(498754-498767,498794), B21A(498810) MO -5667, B21A(498811) MO -1750, B21A(498812) MO -2913, B21A(498813) MO -1233, B21A(498814) MO -916, B21A(498815) MO -687, B21A(498816) MO -554, B21A(498817) MO -506, B21A(498818) MO -674, B21A(498819) MO -556, B21A(498838) MO -1877, B21A(498839) MO -1631, B21E(498772-498776). B21E(498824) MO -763, B21E(498825) MO -896, B21E(498826) MO -1488, B21E(498827) MO -1218, B21F(498778-498783, 498788,498789), B21F(498830) MO -722, B21F(498831) MO -614 , B21F(498832) MO -524, B21F(498833) MO -608, B21F(498848) MO -1952, B21F(498849) MO -2560. B23E(498786), B23E(498834) MO -752.

13. B17A(498800) MO 537-, B17A(498801) MO 665-, B17A(498850, 498851,498930,498931). B19A(498802) MO 4105-, B19A(498803) MO 901-, B19A(498842) MO 507-, B19A(498844) MO 573-, B19A(498845) MO 500-, B19A(498856-498861,498932-498937, 498992,498996,498997,499710,499874-499877,499948,499949), B19K, B19E(498808) MO 608-, B19E(498809) MO 573-, B19E (498862,498863,498938,498939,499836,499837), B19E TURBO. B21A(498810) MO 5668-, B21A(498811) MO 1751-, B21A(498812) MO 2914-, B21A(498813) MO 1234-, B21A(498814) MO 917-, B21A(498815) MO 688-, B21A(498816) MO 555-, B21A(498817) MO 507-, B21A(498818) MO 675-, B21A(498819) MO 557-, B21A(498838) MO 1878-, B21A(498839) MO 1632-, B21A(498864-498877,498908-498927,498940-498947,498980,498981,499840, 499841,499880-499883,499908), B21E(498826) MO 1489-, B21E(498827) MO 1219-, B21E(498916,498917,498924,498925,498954, 498955), B21E TURBO, B21F(498831) MO 615-, B21F(498832) MO 525-, B21F(498833) MO 609-, B21F(498848) MO 1953-, B21F(498849) MO 2561, B21F(498892-498897,498920,498921,498960-498965,499905), B21F TURBO. B23A, B23E(498834) MO 753-, B23E(498900-498904,498922,498923,498972-498979,499812, 499813,499844,499845,499888,499889), B23F.

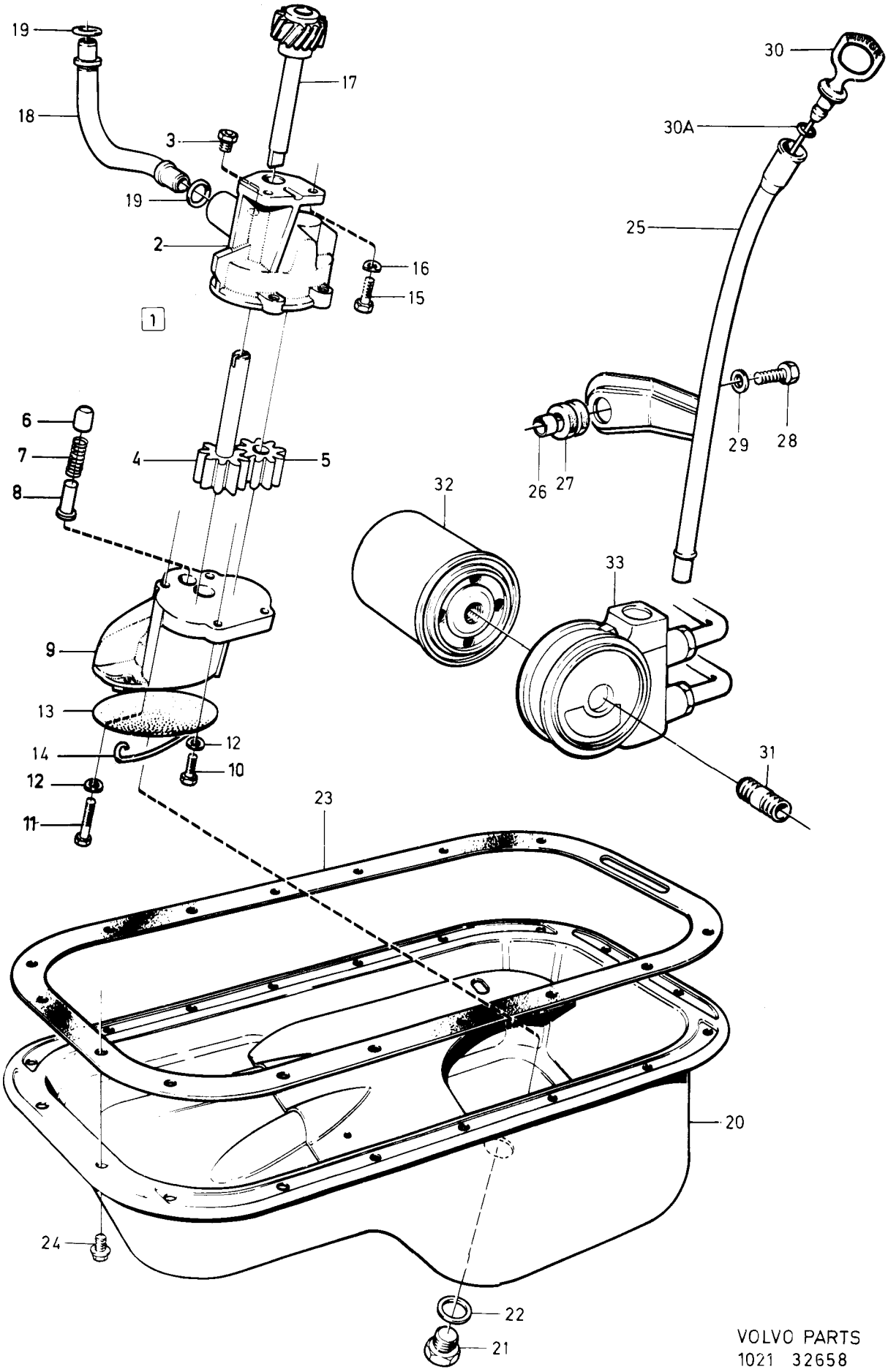

VOLVO PARTS
1021 32658
101:6

Sida Page	Grupp Group	Oljekylning	Oil cooling	Illustration	0360
		B19ET, B21ET, B21FT	B19ET, B21ET, B21FT	33507	
64	2a			1984-12	

Pos. Fig.	Antal/Quantity				Artikel nr Part No	Benämning	Description	Sats Kit	B P S R	Anmärkning Notes	
1	1	-	-	-	1276680-4	Termostathus	Thermostat housing		3		0020
2	-	-	-	-		Nippel	Nipple			SE SIDA 60, 1-F13	0040
3	1	-	-	-	824589-6	Bricka	Washer		3		0060
4	1	-	-	-	191701-2	Mutter	Nut		2		0080
5	1	-	-	-	925093-7	O-ring	O-ring	S	2		0100
6	1	-	-	-	1317000-6	Oljerör, övre	Oil pipe, upper		3	(1306580)	0120
7	1	-	-	-	1317001-4	Oljerör, undre	Oil pipe, lower		3	(1306579)	0140
8	2	-	-	-	956970-8	•Skärring	•Ferrule		2		0160
9	2	-	-	-	956984-9	•Mutter	•Nut		2		0170
10	2	-	-	-	941686-8	Hålskruv	Hollow screw		2		0200
11	4	-	-	-	957179-5	Packning	Packing	S	2		02[illegible]
12	1	-	-	-	1306152-8	Konsol	Bracket		4		0[illegible]
12a	3	-	-	-		Skruv	Screw			SE GRUPP 3	0250
13	2	-	-	-	1306156-9	Klamma	Clamp		3		0260
14	1	-	-	-	940101-9	Skruv	Screw		2		0280
14a	1	-	-	-	960139-4	Bricka	Washer		2		0290
15	1	-	-	-	1306157-7	Oljeslang	Oil house		2		030[illegible]
16	1	-	-	-	1306158-5	Oljeslang	Oil house		2		0[illegible]
17	1	-	-	-	1276676-2	Oljekylare	Oil radiator		5		0340
18	1	-	-	-	1317695-3	Konsol, övre	Bracket, upper		4	EXCL B21FT(499926, 499927)	0360 0361
	1	-	-	-	1346481-3	Konsol, övre	Bracket, upper		4	B21FT(499926,499927)	0370
19	1	-	-	-	1276841-2	Konsol, nedre	Bracket, lower		4		0380
20	1	-	-	-	1306647-7	Täckplåt	Cover plate		4	EXCL B21FT(499926, 499927)	0400 0401
21	8	-	-	-	946544-4	Skruv	Screw		2		0420
22	1	-	-	-	1276842-0	Gummikudde	Rubber cushion		2		0440
23	1	-	-	-	965175-3	Skruv	Screw		2		0460
24	1	-	-	-	945970-2	Skruv	Screw		2	TID UTF	0480

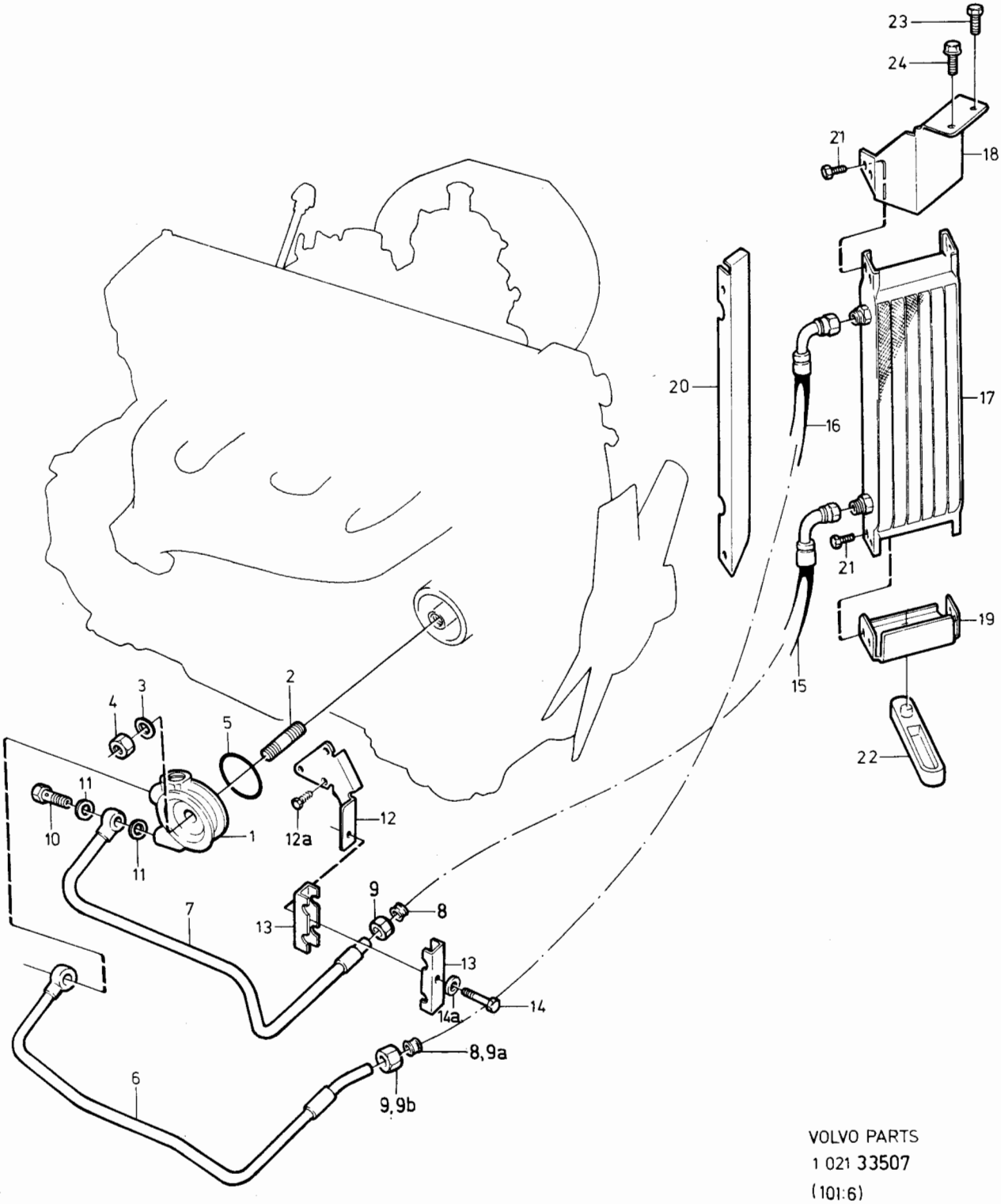

VOLVO PARTS
1 021 33507
(101:6)

Sida Page	Grupp Group	Motor med monteringsdetaljer B27, B28	Engine with installation components B27, B28	Illustration 32659 1984-12	0400
66	2a				

Pos. Fig.	Antal/Quantity B27A B28A	B27E B28E	B27F B28F		Artikel nr Part No	Benämning	Description	Sats Kit	B P S R	Anmärkning Notes	
1	1	1	1	-		Cylinderblock	Cylinder block			SE SIDA 72, 1-G01	0020
2	1	1	1	-		Vevrörelse	Crankshaft and related parts			SE SIDA 74, 1-G03	0040 0060
3	1	1	1	-		Kedjetransmission	Chain transmission			SE SIDA 76, 1-G05	0080
4	1	1	1	-		Cylinderhuvud med monteringsdetaljer	Cylinder head with installation component	S		SE SIDA 78, 1-G07	0100 0120 0140 0160 0180
5	2	2	2	-	245916-2	Lyftögla, främre, H bakre, V	Lifting unit, front, R rear, L		5		0200 02[illegible]
6	1	1	1	-	245927-9	Lyftögla, främre, V	Lifting unit, front, L		8		02[illegible]
7	3	3	3	-	955295-1	Skruv	Screw		2		0260
8	3	3	3	-	941907-8	Fjädrande bricka	Resilient washer		2		0280
9	1	1	1	-	245928-7	Lyftögla, bakre, H	Lifting unit, rear, R		5		0300
10	2	2	2	-	946515-4	Skruv	Screw		2		0320
11	2	2	2	-	946599-8	Bricka	Washer		2		03[illegible]
12	1	-	-	-	245305-8	Ventilkåpa, V	Valve cover, L		4		03[illegible]
	-	1	-	-	269214-3	Ventilkåpa, V	Valve cover, L		4		0380
	-	-	1	-	269214-3	Ventilkåpa, V	Valve cover, L		4	VXL MAN	0400
	-	-	1	-	269884-3	Ventilkåpa, V	Valve cover, R		4	VXL AUTO	0420
13	1	-	-	-	245655-6	Packning, V	Gasket, L	S	1		0440
	-	1	1	-	1269899-9	Packning, V	Gasket, L	S	1	(269230)	0460
14	1	-	-	-	245307-4	Ventilkåpa, H	Valve cover, R		4	UAC	0480
	-	1	-	-	269402-4	Ventilkåpa, H	Valve cover, R		4	UAC	0500
	1	1	-	-	246148-1	Ventilkåpa, H	Valve cover, R		4	MAC	0520
	-	-	1	-	246148-1	Ventilkåpa, H	Valve cover, R		4		0540
15	1	-	-	-	245656-4	Packning, H	Gasket, R	S	1	UAC	0560
	1	-	-	-	1269810-6	Packning, H	Gasket, R	S	1	MAC	0580
	-	1	1	-	1269810-6	Packning, H	Gasket, R	S	1	(1269440)	0600
16	20	-	-	-	1218128-5	Skruv	Screw		2	L 15. UAC	0620
	10	-	-	-	1218128-5	Skruv	Screw		2	L 15. MAC	0640
	4	-	-	-	946480-1	Skruv	Screw		2	L 25. MAC	0660
	6	-	-	-	947422-2	Skruv	Screw		2	L 50. MAC	0680
	-	10	-	-	946480-1	Skruv	Screw		2	L25	0700
	-	10	-	-	947422-2	Skruv	Screw		2	L50	0720
	-	-	10	-	946480-1	Skruv	Screw		2	L25. VXL MAN	0740
	-	-	10	-	947422-2	Skruv	Screw		2	L50. VXL MAN	07[illegible]
	-	-	8	-	946480-1	Skruv	Screw		2	L25. VXL AUTO	07[illegible]
	-	-	12	-	947422-2	Skruv	Screw		2	L50. VXL AUTO	0800
17	20	-	-	-	245107-8	Bricka	Washer		2	UAC	0820
	10	-	-	-	245107-8	Bricka	Washer		2	MAC	0840
	10	-	-	-	949114-3	Bricka	Washer		2	MAC	0860
	-	20	19	-	949114-3	Bricka	Resilient washer		2		08[illegible]
	-	-	1	-	946599-8	Fjädrande bricka	Resilient washer		2		09[illegible]
18	1	1	1	-	245661-4	Oljepåfyllningshuv	Oil filler cap		2		0920
19	1	1	1	-	947518-7	•Tätning	•Seal	S	2		0940
20	1	1	1	-	1218004-8	Sil	Strainer		3		0960
20a	1	1	1	-	925091-1	O-ring, elledning	O-ring, el.cable		2		0980
21	1	-	-	-		Insugningsrör med förvärmning	Induction manifold with hotspot			SE SIDA 82, 1-G11	1000 1020
22	6	-	-	-	947381-0	O-ring	O-ring		2		1040
23	4	-	-	-	946517-0	Skruv	Screw		2		1060
24	4	-	-	-	946599-8	Fjädrande bricka	Resilient washer		2		1080
	-	-	-	-							1100
	-	-	-	-							1120
	-	-	-	-							1140
	-	-	-	-							1160
	-	-	-	-							1180
25	-	1	1	-		Insugningsrör och underdel, mängdmätare	Induction manifold and bottom section, air-fuel control unit			SE SIDA 84, 1-G13	1200 1220 1240
26	-	6	6	-	947381-0	O-ring	O-ring	S	2		1260

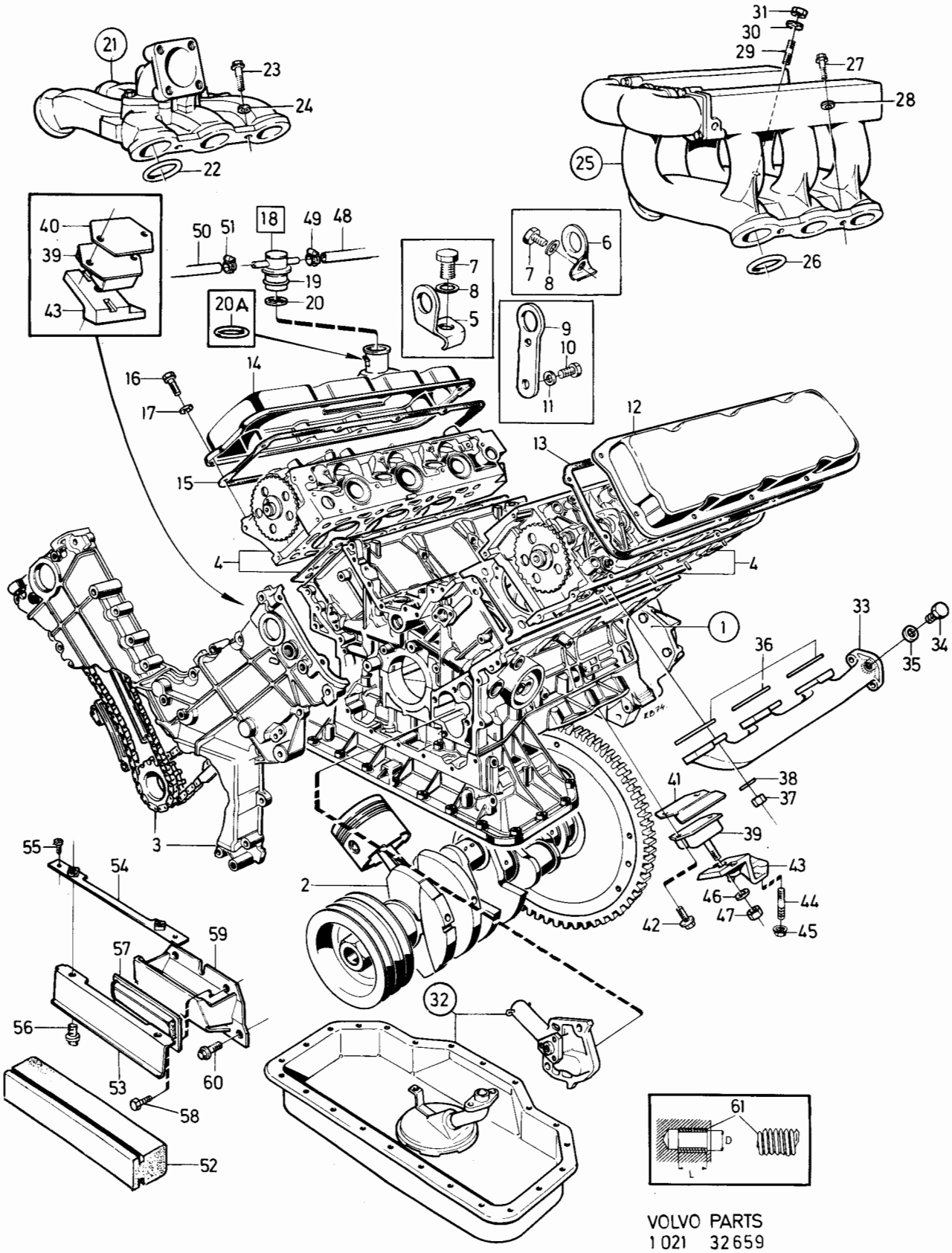

VOLVO PARTS
1 021 32659
(101:1)

Sida Page	Grupp Group	Motor med monteringsdetaljer B27, B28	Engine with installation components B27, B28	Illustration 32659	0400
68	2a			1984-12	

Pos. Fig.	Antal/Quantity B27A B28A	B27E B28E	B27F B28F		Artikel nr Part No	Benämning	Description	Sats Kit	B P S R	Anmärkning Notes	
27	-	3	3	-	946517-0	Skruv	Screw		2	TID UTF	1280
	-	4	4	-	946517-0	Skruv	Screw		2	SEN UTF	1300
28	-	3	3	-	946599-8	Fjädrande bricka	Resilient washer		2	TID UTF	1320
	-	4	4	-	946599-8	Fjädrande bricka	Resilient washer		2	SEN UTF	1340
29	-	1	1	-	947406-5	Pinnskruv	Stud		2		1360
30	-	1	1	-	946599-8	Fjädrande bricka	Resilient washer		2		1380
31	-	1	1	-	946523-8	Mutter	Nut		2		1400
32	1	1	1	-		Smörjsystem	Lubricating system			SE SIDA 92, 1-G21	1420
33	1	1	1	-	1269405-5	Avgasrör, V	Exhaust manifold, L		4	EXCL B28E(498634, 498635,498662,498663, 498684,498685)	1440 1460 1
	-	1	-	-	1269522-7	Avgasrör, V	Exhaust manifold, L		4	B28E(498634,498635, 498662,498663,498684, 498685)	1500 1520 1540
	1	1	-	-	1269174-7	Avgasrör, H	Exhaust manifold, R		4	EXCL B28E(498634, 498635,498662,498663, 498684,498685)	1560 1580 1
	-	1	-	-	1269523-5	Avgasrör, H	Exhaust manifold, R		4	B28E(498634,498635, 498662,498663,498684, 498685)	1620 1640 1660
	-	-	1	-	1269171-3	Avgasrör, H	Exhaust manifold, R		4		1680
34	1	1	1	-	960632-8	Propp	Plug		2	URA	1700
35	1	1	1	-	11998-2	Packning	Packing		1	(947624) URA	1720
36	2	2	2	-	247280-1	Packning	Gasket		1	(246387)	1740
37	12	12	12	-	947402-4	Mutter	Nut		2		1760
38	12	12	12	-	949114-3	Bricka	Washer		2		1780
39	2	2	2	-	1272949-7	Gummikudde	Rubber cushion		2	(1205994)	1800
40	1	1	1	-	1228706-6	Mellanlägg	Spacer		4	TID UTF	1820
41	1	1	1	-	1273322-6	Skärmplåt	Shield		3	(1229328)	1840
42	4	4	4	-	946173-2	Skruv	Screw		2		1860
43	1	1	1	-	1205992-9	Konsol, V	Bracket, L		5	TID UTF. ERS AV 1ST 1272513-1, 3ST 963107-8.	1880 1900 1920
	1	1	1	-	1205993-7	Konsol, H	Bracket, R		5	TID UTF. ERS AV 1ST 1272514-9, 3ST 963107-8.	1940 1960 1980
	1	1	1	-	1272513-1	Konsol, V	Bracket, L		3	SEN UTF	2000
	3	3	3	-		•Pinnskruv	•Stud		8		2
	1	1	1	-	1272514-9	Konsol, H	Bracket, R		3	SEN UTF	2040
	3	3	3	-		•Pinnskruv	•Stud		8		2060
44	4	4	4	-	924077-1	Pinnskruv	Stud		2	TID UTF	2080
45	4	4	4	-	963107-8	Mutter	Nut		2	TID UTF	2100
	6	6	6	-	963107-8	Låsmutter	Lock nut		2	SEN UTF	2120
46	2	2	2	-	960148-5	Bricka	Washer		2		2
47	2	2	2	-	945654-2	Mutter	Nut		2		21
48	440	-	-	-	944075-1	Slang	Hose		2		2180
	-	1	1	-	460003-7	Slang	Hose		2		2200
49	2	-	-	-	945652-6	Slangklammer	Hose clamp		2		2220
	-	1	1	-	946308-4	Slangklammer	Hose clamp		2		2240
50	535	-	-	-	941680-1	Slang	Hose		2	(948263)	2260
	-	175	175	-	948561-6	Slang	Hose		2		2280
51	2	-	-	-	946308-4	Slangklammer	Hose clamp		2		2300
	-	1	1	-	945652-6	Slangklammer	Hose clamp		2		2320
52	1	1	-	-	1228616-7	Buffert	Cushion		3	VXL MAN.	2340
53	-	-	1	-	1228930-2	Anslag	Stop		4	VXL BW55,M46. TID UTF	2360
54	-	-	1	-	1229005-2	Mutterplatta	Nut plate		3	VXL BW55,M46. TID UTF	2380
55	-	-	2	-	960863-9	Skruv	Screw		2	VXL BW55,M46. TID UTF	2400
56	-	-	2	-	946440-5	Skruv	Screw		2	VXL BW55,M46. TID UTF	2420
57	-	-	1	-	1229177-9	Buffert	Cushion		3	VXL BW55,M46. TID UTF	2440
58	-	-	2	-	955138-3	Skruv	Screw		2	VXL BW55,M46. TID UTF	2460
59	-	-	1	-	269741-5	Konsol	Bracket		4	VXL BW55, M46. TID UTF	2480
60	-	-	2	-	946173-2	Skruv	Screw		2	VXL BW55, M46. TID UTF	2500
61	ERF	ERF	ERF	-	956014-5	Gänginsats	Thread insert		2	D M6 X 1.0, L 9.	2520

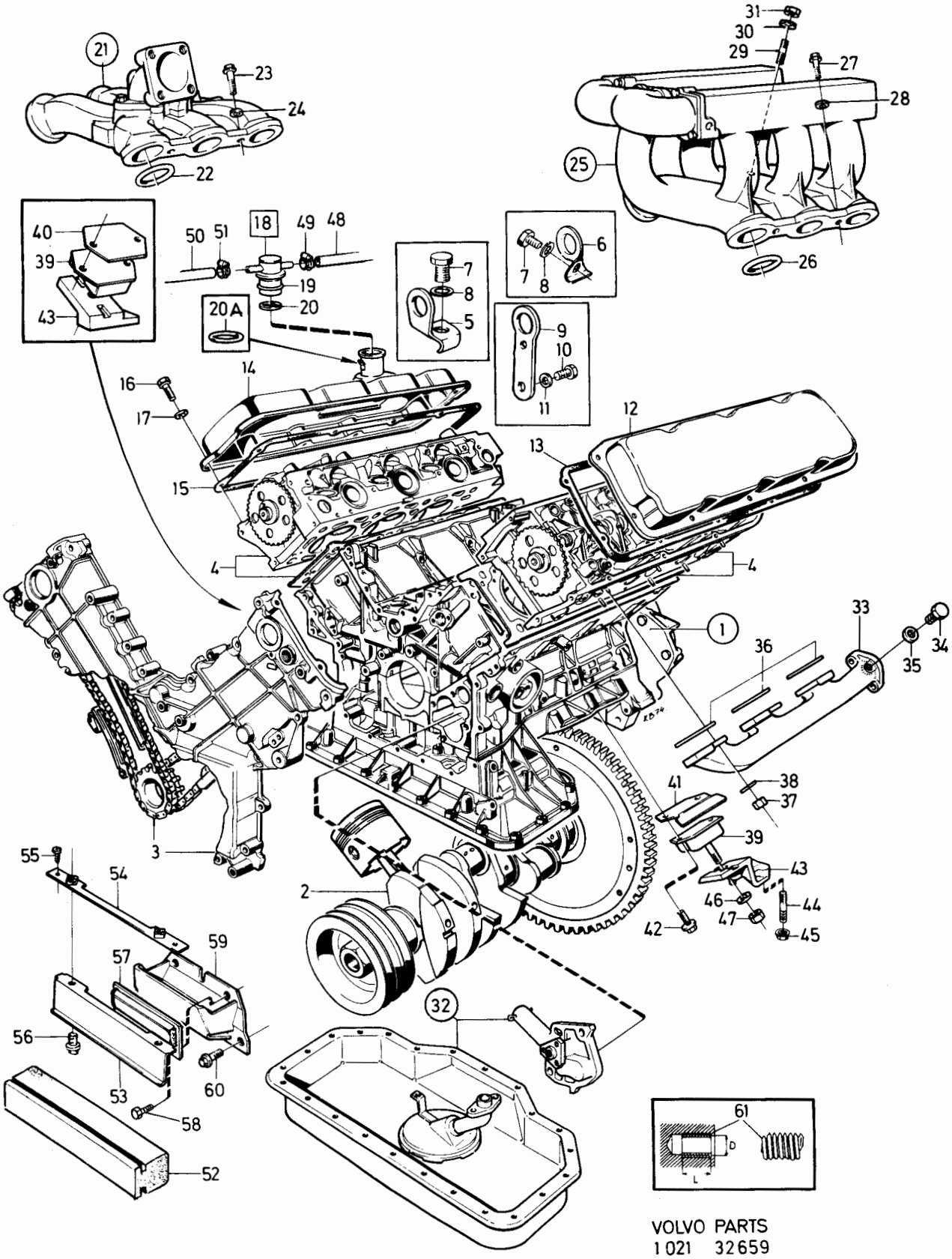

VOLVO PARTS
1 021 32659
(101:1)

Sida Page	Grupp Group	Motor med monteringsdetaljer B27, B28	Engine with installation components B27, B28	Illustration 32659 1984-12	0400
70	2a				

Pos. Fig.	Antal/Quantity B27A B28A	B27E B28E	B27F B28F		Artikel nr Part No	Benämning	Description	Sats Kit	B P S R	Anmärkning Notes	
	ERF	ERF	ERF	-	956015-2	Gänginsats	Thread insert		2	(956015)	2540
										D M6 X 1,0. L 12	2560
	ERF	ERF	ERF	-	948015-3	Gänginsats	Thread insert		2	D M7 X 1.0, L 10.5	2580
	ERF	ERF	ERF	-	941843-5	Gänginsats	Thread insert		2	(947845)	2600
										D M7 X 1,0, L 14.	2620
	ERF	ERF	ERF	-	956019-4	Gänginsats	Thread insert		2	(956020)	2640
										D M8 X 1,25. L 16	2660
	ERF	ERF	ERF	-	956022-8	Gänginsats	Thread insert		2	D M10 X 1.5, L 15.	2680
	ERF	ERF	ERF	-	956023-6	Gänginsats	Thread insert		2	D M10 X 1.5, L 20.	2700
	ERF	ERF	ERF	-	948094-8	Gänginsats	Thread insert		2	(956026)	2720
										D M12 X 1,5, L 12.	2
	ERF	ERF	ERF	-	948095-5	Gänginsats	Thread insert		2	(956027)	2760
										D M12 X 1,5, L 24.	2780
	ERF	ERF	ERF	-	956028-5	Gänginsats	Thread insert		2	D M12 X 1.5, L 30.	2800
	ERF	ERF	ERF	-	948756-2	Gänginsats	Thread insert		2	(948266)	2820
										D M14 X 1.25, L 14.4	2840
	ERF	ERF	ERF	-	948758-8	Gänginsats	Thread insert		2	(948028)	2
										D M14 X 1,5, L 10.	2860
	-	-	-	-							2900
	ERF	ERF	ERF	-	947847-0	Gänginsats	Thread insert		2	D M16 X 1.5, L 12.	2920
	ERF	ERF	ERF	-	947843-9	Gänginsats	Thread insert		2	D M18 X 1.5, L 13.5	2940
											2960
	-	-	-	-		Packningssats, helrenovering	Gasket kit, engine reconditioning		8		2980
											3000
	1	1	1	-	275584-1	•Tilläggssats, helrenovering	•Complementary kit engine reconditioning		2		3020
											3040
	-	-	-	-		•Packningssats, sotning	•Gasket kit, decarbonizing		8		3060
											3080
	1	1	1	-	275599-9	••Packningssats, insugnings- och avgasrör	••Gasket kit manifolds		1		3100
											3120
											3140
	1	-	-	-	275588-2	••Tilläggssats, sotning	••Complementary kit, decarbonizing		2	B27A	3160
											3180
	1	-	-	-	275733-4	••Tilläggssats, sotning	••Complementary kit, decarbonizing		2	B28A	3200
											3220
	-	1	1	-	275583-3	••Tilläggssats, sotning	••Complementary kit, decarbonizing		2	B27E, B27F	3240
											3260
	-	-	1	-	275732-6	••Tilläggssats, sotning	••Complementary kit decarbonizing		2	B28E, B28F	3
											3300

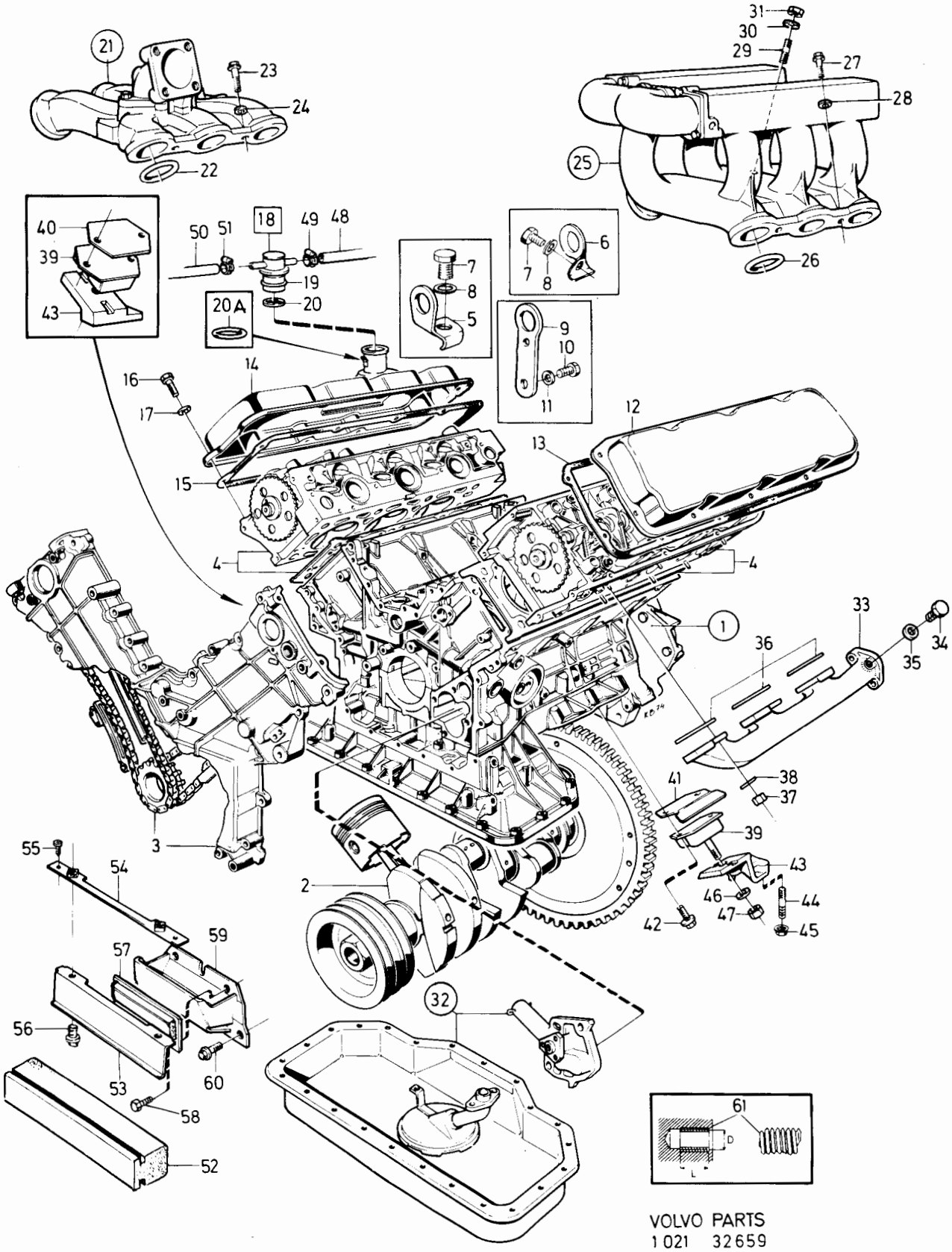

VOLVO PARTS
1 021 32659
(101:1)

Sida Page	Grupp Group	Cylinderblock B27, B28	Cylinder block B27, B28	Illustration 28978 1984-12	0450
72	2a				

Pos. Fig.	Antal/Quantity				Artikel nr Part No	Benämning	Description	Sats Kit	B P S R	Anmärkning Notes	
1	1	-	-	-	1218159-0	Cylinderblock	Cylinder block		5	B27	0020
	1	-	-	-	1218164-0	Cylinderblock	Cylinder block		5	B28	0030
2	4	-	-	-		•Lageröverfall	•Bearing cap		8		0040
3	8	-	-	-	1218077-4	•Pinnskruv	•Stud		2		0060
4	8	-	-	-	1218026-1	•Bricka	•Washer		2		0080
5	8	-	-	-	955803-2	•Mutter	•Nut		2		0100
6	2	-	-	-	1232544-5	•Rörpinne	•Tubular pin		2	D 8	0120
7	3	-	-	-	951987-7	•Rörpinne	•Tubular pin		2	D 8	0140
8	4	-	-	-	947382-8	•Rörpinne	•Tubular pin		2	D 16 X 14	0160
9	1	-	-	-	1218146-7	•Propp	•Plug		2	M25	0180
10	1	-	-	-	1218023-8	•Packning	•Packing	S	2	D 25	[illegible]
11	1	-	-	-	1218020-4	•Propp	•Plug		2	M12	[illegible]
12	1	-	-	-	1218019-6	•Propp	•Plug		2	D 14,5	0240
	1	-	-	-	1218018-8	•Propp	•Plug		5	D 25,5	0250
x 13	3	-	-	-	1218192-1	•Propp	•Plug		2	M18	0260
x 14	3	-	-	-	1218191-3	•Packning	•Packing		2	D 18	0280
15	2	-	-	-	269272-1	•Avtappningskran	•Drain cock		2		[illegible]
16	2	-	-	-	11996-6	•Packning	•Packing	S	1	D 16	[illegible]
17	1	-	-	-	245145-8	•Centreringsring	•Centering ring		2		0340
18	1	-	-	-	947386-9	•O-ring	•O-ring	S	2		0360
19	1	-	-	-	245367-8	•Tätningsfläns	•Seal flange		4		0380
20	1	-	-	-	1218027-9	•Tätning	•Seal	S	2		0400
21	1	-	-	-	245368-6	•Packning	•Gasket	S	2		0420
22	5	-	-	-	947388-5	•Skruv	•Screw		2		0440
23	5	-	-	-	946599-8	•Bricka	•Washer		2		0460
24	1	-	-	-		•Oljepump	•Oil pump			SE SIDA 92, 1-G21	0480
25	1	-	-	-	247439-3	Vevhus, övre	Crankcase, upper		5	(269644)	0500
26	2	-	-	-	1218005-5	•Propp	•Plug		2		0520
27	12	-	-	-	955303-3	Skruv	Screw		2		0540
28	12	-	-	-	941907-8	Fjädrande bricka	Resilient washer		2		0560
29	2	-	-	-	946518-8	Skruv	Screw		2		0580
30	2	-	-	-	946599-8	Fjädrande bricka	Resilient washer		2		0600
31	-	-	-	-		Svänghjulskåpa	Flywheel casing			SE GRUPP 4	0620
32	1	-	-	-		•Ledkula	•Ball			SE GRUPP 4	0640

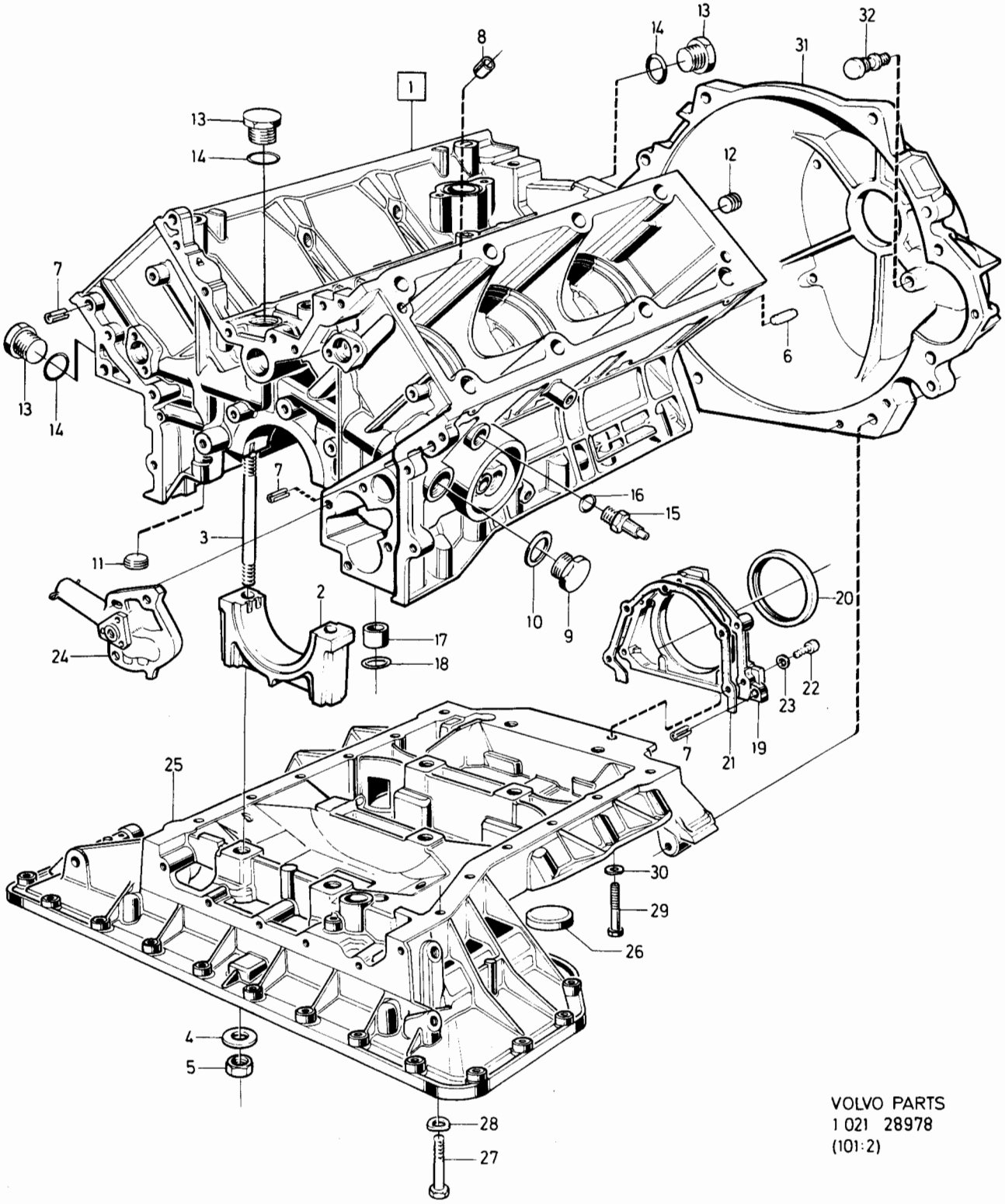

VOLVO PARTS
1 021 28978
(101:2)

Sida Page	Grupp Group	Vevrörelse B27, B28	Crankshaft and related parts B27, B28	Illustration 23051 1984-12	0500
74	2a				

Pos. Fig.	Antal/Quantity				Artikel nr Part No	Benämning	Description	Sats Kit	B P S R	Anmärkning Notes	
1	6	-	-	-	275050-3	Cylinderfodersats	Cylinder liner set		3	(275046) B27A, B27F	0020
	6	-	-	-	275058-6	Cylinderfodersats	Cylinder liner set		3	B27E	0040
	6	-	-	-	275064-4	Cylinderfodersats	Cylinder liner set		3	B28A, B28F	0050
	6	-	-	-	275067-7	Cylinderfodersats	Cylinder liner set		3	B28E	0055
2	6	-	-	-		.Cylinderfoder	.Cylinder liner	S			0060
3	6	-	-	-		.Kolv	.Piston	S			0080
4	6	-	-	-		.Kolvbult	.Gudgeon pin	S			0100
5	6	-	-	-	275319-2	.Kolvringssats	.Piston ring set	S	2	B27	0120
	6	-	-	-	275343-2	.Kolvringssats	.Piston ring set	S	2	B28	0130
6	6	-	-	-		..Kompressionsring	..Compression ring	S			0140
7	6	-	-	-		..Kompressionsring	..Compression ring	S			[illegible]
8	6	-	-	-		..Oljering	..Oil ring	S			0180
9	ERF	-	-	-	245260-5	Fodershims, blå	Liner shim, blue		2	B27. 0.070-0.105 MM	0200
	ERF	-	-	-	246996-3	Fodershims, blå	Liner shim, blue		2	B28. 0.070-0.105 MM	0210
	ERF	-	-	-	245261-3	Fodershims, vit	Liner shim, white		2	B27. 0.085-0.120 MM	0220
	ERF	-	-	-	246997-1	Fodershims, vit	Liner shim, white		2	B28. 0.085-0.120 MM	0230
	ERF	-	-	-	245262-1	Fodershims, röd	Liner shim, red		2	B27. 0.105-0.140 MM	[illegible]
	ERF	-	-	-	246998-9	Fodershims, röd	Liner shim, red		2	B28. 0.105-0.140 MM	[illegible]
	ERF	-	-	-	245263-9	Fodershims, gul	Liner shim, yellow		2	B27. 0.130-0.165 MM	0260
	ERF	-	-	-	246999-7	Fodershims, gul	Liner shim, yellow		2	B28. 0.130-0.165 MM	0270
10	6	-	-	-	1218116-0	Vevstake	Connecting rod		3		0280
11	12	-	-	-	245867-7	.Skruv	.Bolt		2		0300
12	12	-	-	-	948071-6	.Mutter	.Nut		2		0320
13	1	-	-	-	271069-7	Vevlagersats	Big-end bearing kit		2	STD	0340
	1	-	-	-	271070-5	Vevlagersats	Big-end bearing kit		5	UD 0.3 MM	0360
	12	-	-	-		.Lagerskål	.Bearing shell	S			0380
14	1	-	-	-	245868-5	Vevaxel	Crankshaft		5	EXCL B28E(498684-498687)	0400 0401
	1	-	-	-	247597-8	Vevaxel	Crankshaft		5	B28E(498684-498687)	0410
15	1	-	-	-	183848-1	Kullager	Ball bearing		2		0420
16	4	-	-	-		Lageröverfall	Bearing cap			SE SIDA 72, 1-G01	0440
17	1	-	-	-	271220-6	Ramlagersats	Main bearing kit		2	STD	0460
	1	-	-	-	271221-4	Ramlagersats	Main bearing kit		5	UD 0.3 MM	0480
	4	-	-	-		.Lagerskål, övre	.Bearing shell, upper	S			0500
	4	-	-	-		.Lagerskål, undre	.Bearing shell, lower	S			0520
18	2	-	-	-	270455-9	Tryckbrickssats	Thrust washer kit		2	STD. TJ 2.3-2.35 MM	0540
	2	-	-	-	270456-7	Tryckbrickssats	Thrust washer kit		2	OD 0,10 MM	0560
	2	-	-	-	270457-5	Tryckbrickssats	Thrust washer kit		2	OD 0,15 MM	[illegible]
	2	-	-	-	270458-3	Tryckbrickssats	Thrust washer kit		2	OD 0,20 MM	[illegible]
19	2	-	-	-		.Tryckbricka, övre	.Thrust washer, upper	S			0620
20	2	-	-	-		.Tryckbricka, nedre	.Thrust washer, lower	S			0640
21	1	-	-	-		Tätningsfläns	Seal flange			SE SIDA 72, 1-G01	0660
22	1	-	-	-	269496-6	Svänghjul	Flywheel		4	VXL MAN.	0680
23	1	-	-	-	245207-6	.Kuggkrans	.Ring gear		4		[illegible]
24	3	-	-	-	1218043-6	.Pinne	.Pin		2		[illegible]
25	2	-	-	-	1219286-0	.Pinne	.Pin		2		0740
26	1	-	-	-	269791-0	Medbringarplåt med kuggkrans	Carrier plate with ring gear		4	VXL AUTO.	0760 0780
27	1	-	-	-	269276-2	Stödplåt	Support plate		4	VXL AUTO.	0800
28	1	-	-	-	269097-2	Stödplåt	Support plate		4	VXL AUTO.	0820
29	7	-	-	-	1218124-4	Skruv	Screw		2		0840
30	2	-	-	-	947397-6	Kil	Key		2		0860
31	1	-	-	-	247532-5	Kedjedrev	Chain drive		8	TID UTF. ERS AV 1 ST 245208-4, 1 ST 245110-2	0880 0881 0882
	1	-	-	-	245208-4	Kedjedrev	Chain drive		3	SEN UTF. SE POS 32	0890
32	1	-	-	-	245110-2	Distanshylsa	Spacer sleeve		4	SEN UTF	0900
33	1	-	-	-	245088-0	Kedjedrev	Chain drive		3		0920
34	1	-	-	-	1269082-2	Remskiva	Pulley		3		0940
35	1	-	-	-	246400-6	Mutter	Nut		2		0960

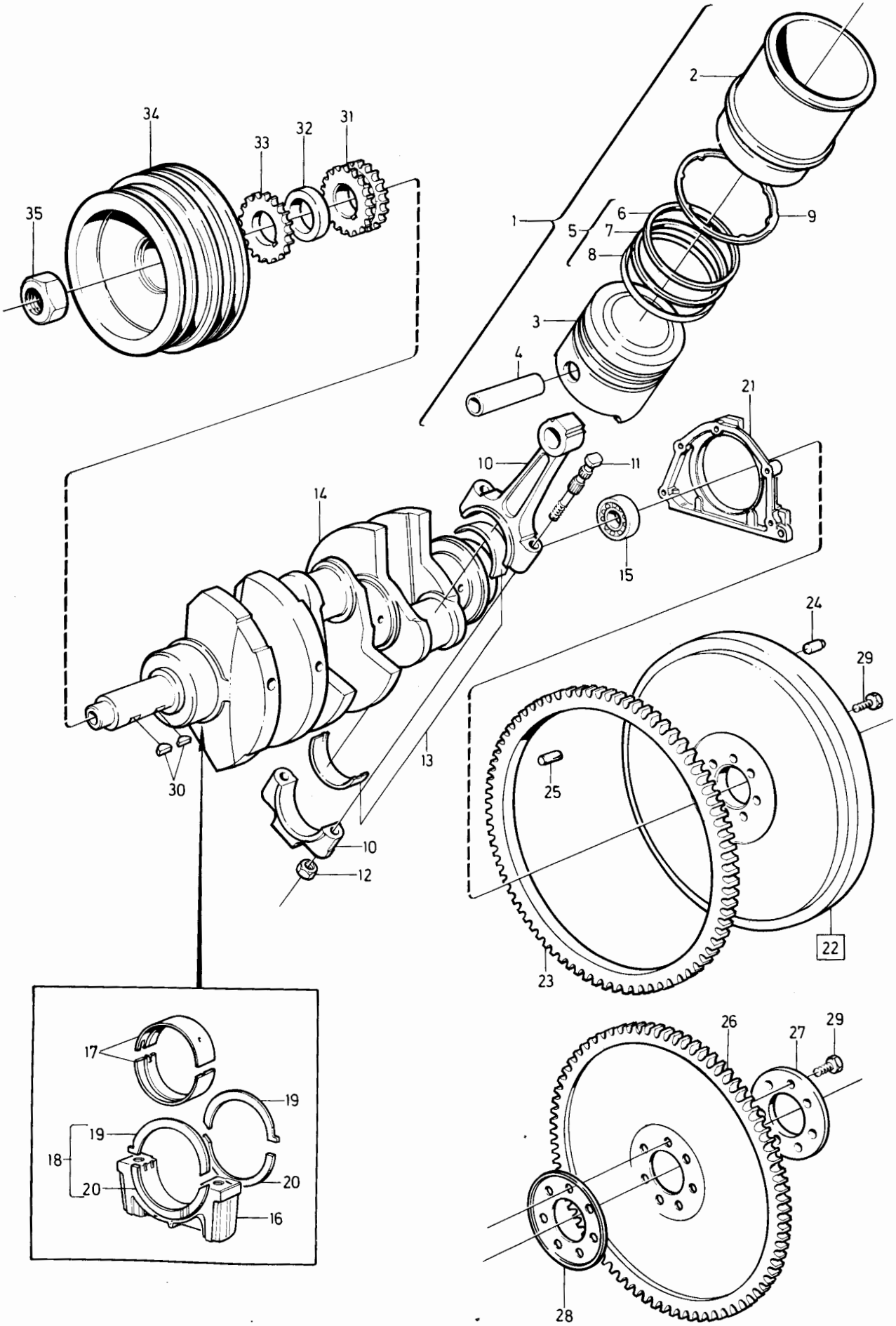

VOLVO PARTS
1 021 23051
(101:3)

Sida Page	Grupp Group	Kedjetransmission	Chain transmission	Illustration	0550
76	2a	B27, B28	B27, B28	22499	
				1984-12	

Pos. Fig.	Antal/Quantity				Artikel nr Part No	Benämning	Description	Sats Kit	B P S R	Anmärkning Notes	
1	1	-	-	-		Kedjedrev	Chain drive			SE SIDA 74, 1-G03	0020
2	1	-	-	-		Kedjedrev	Chain drive			SE SIDA 74, 1-G03	0040
3	1	-	-	-		Kedjedrev	Chain drive			SE SIDA 92, 1-G21	0060
4	2	-	-	-		Kedjedrev	Chain drive			SE SIDA 78, 1-G07	0080
5	2	-	-	-	245301-7	Kedja	Chain		2		0100
6	1	-	-	-	245548-3	Kedja	Chain		3		0120
6a	2	-	-	-	1218036-0	Filterbricka	Filter washer		3		0140
7	2	-	-	-	247282-7	Kedjesträckare	Chain tensioner		3	(247283)B27,	0180
										B28A(498622,498623),	0181
										B28F(498628-498631).	0182
										ERS AV 1 ST 247282-7,	[illegible]
										2 ST 247528-3,	[illegible]
										1 ST 1218036-0	0185
	2	-	-	-	247282-7	Kedjesträckare	Chain tensioner		3	B28E,	0190
										B28A(498632,498633),	0191
										B28F(498638-498641,	0192
										498667)	[illegible]
8	2	-	-	-	246065-7	Platta	Plate		4		[illegible]
9	4	-	-	-	955276-1	Skruv	Screw		2		0220
10	4	-	-	-	941906-0	Fjädrande bricka	Resilient washer		2		0240
11	2	-	-	-	246064-0	Distanshylsa	Spacer sleeve		4		0260
12	2	-	-	-	947405-7	Skruv	Screw		2		0280
13	4	-	-	-	948708-3	Bricka	Washer		2		0300
14	2	-	-	-	245160-7	Glidlist	Chain guide		3	B27,	0320
										B28A(498622,498623),	0321
										B28F(498628-498631).	0322
										ERS AV 1 ST 247282-7,	0323
										1 ST 247528-3	0324
	2	-	-	-	247528-3	Glidlist	Chain guide		3	(247410)	0330
										B28E,	0331
										B28A(498632,498633),	0332
										B28F(498638-498641,	0333
										498667)	0334
15	4	-	-	-	955270-4	Skruv	Screw		2		0340
16	4	-	-	-	941906-0	Fjädrande bricka	Resilient washer		2		0360
17	4	-	-	-	955892-5	Bricka	Washer		2		0380
18	1	-	-	-	1218034-5	Tätning	Seal	S	2		0400
19	1	-	-	-	246090-5	Transmissionskåpa	Timing gear casing		4		[illegible]
20	1	-	-	-	245584-8	Packning	Gasket	S	2		[illegible]
21	6	-	-	-	946480-1	Skruv	Screw		2	M7X25	0460
	18	-	-	-	946518-8	Skruv	Screw		2	M7X40	0480
	1	-	-	-	947943-7	Skruv	Screw		2	M7X55	0500
22	25	-	-	-	946599-8	Fjädrande bricka	Resilient washer		2		0520
23	1	-	-	-	269101-2	Tändförställningsplåt	Scale ignition setting		3		0540
24	2	-	-	-	955269-6	Skruv	Screw		2		[illegible]
25	2	-	-	-	941906-0	Fjädrande bricka	Resilient washer		2		0580
26	1	-	-	-	245431-2	Täcklock	Cover plate		4		0600
27	1	-	-	-	947393-5	O-ring	O-ring	S	2		0620
28	2	-	-	-	946514-7	Skruv	Screw		2		0640
29	2	-	-	-	946599-8	Fjädrande bricka	Resilient washer		2		0660
30	1	-	-	-	1218035-2	Propp	Plug		3		0680

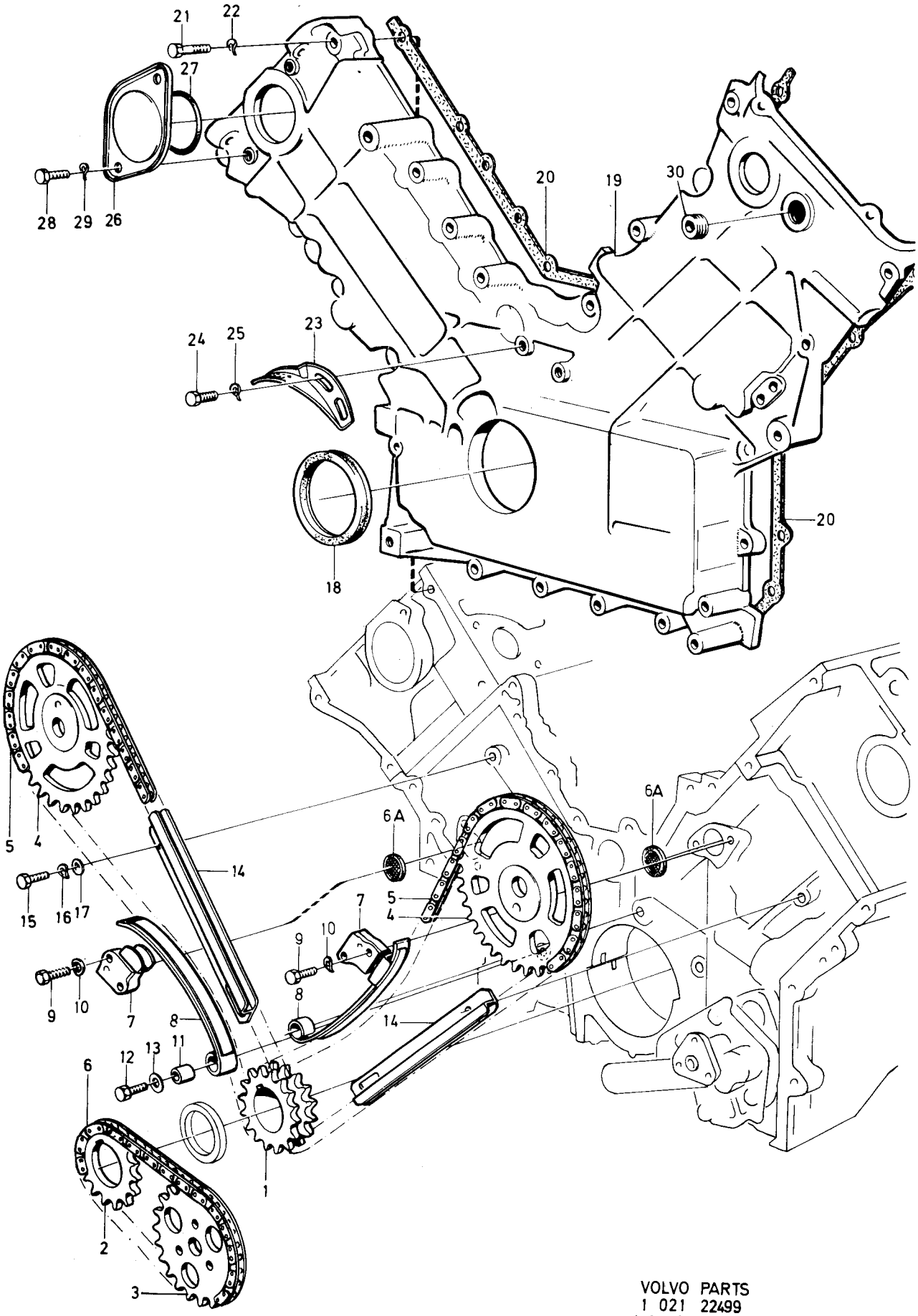

VOLVO PARTS
1 021 22499
(101:4)

Sida Page	Grupp Group	Cylinderhuvud med monteringsdetaljer	Cylinder head with installation components	Illustration	0600
78	2a	B27, B28	B27, B28	23052 1984-12	

Pos. Fig.	Antal/Quantity				Artikel nr Part No	Benämning	Description	Sats Kit	B P S R	Anmärkning Notes	
1	1	-	-	-	1218156-6	Cylinderhuvud, V	Cylinder head, L		3	B27A	0020
	1	-	-	-	1218167-3	Cylinderhuvud, V	Cylinder head, L		3	B27E	0040
	1	-	-	-	1218154-1	Cylinderhuvud, V	Cylinder head, L		3	B27F	0060
	1	-	-	-	1218165-7	Cylinderhuvud, V	Cylinder head, L		3	B28A	0080
	1	-	-	-	1218168-1	Cylinderhuvud, V	Cylinder head, L		3	B28E, B28F	0100
	1	-	-	-	1218157-4	Cylinderhuvud, H	Cylinder head, R		3	B27A	0120
	1	-	-	-	1218153-3	Cylinderhuvud, H	Cylinder head, R		3	B27E	0140
	1	-	-	-	1218155-8	Cylinderhuvud, H	Cylinder head, R		3	B27F	0160
	1	-	-	-	1218166-5	Cylinderhuvud, H	Cylinder head, R		3	B28A	0180
	1	-	-	-	1218169-9	Cylinderhuvud, H	Cylinder head, R		3	B28E, B28F	0200
2	12	-	-	-	947412-3	•Pinnskruv	•Stud		2		[illegible]
3	2	-	-	-	1218064-2	•Nippel	•Nipple		2		[illegible]
4	12	-	-	-		•Ventilstyrning	•Valve guide		8	STD	0260
	12	-	-	-	1218137-6	•Ventilstyrning	•Valve guide		2	OD. D 13,020 MM	0280
	12	-	-	-	1218138-4	•Ventilstyrning	•Valve guide		2	OD. D 13,076 MM	0300
	12	-	-	-	1218139-2	•Ventilstyrning	•Valve guide		2	OD. D 13,251 MM	0320
	12	-	-	-	1218140-0	•Ventilstyrning	•Valve guide		2	OD. D 13,551 MM	[illegible]
5	6	-	-	-		•Ventilsäte, insug	•Valve seat, inlet		8	STD	[illegible]
	6	-	-	-	1218135-0	•Ventilsäte, insug (ej venturi)	•Valve seat, inlet (not venturi)		2	OD. D 45,134 MM	0380 0400
	6	-	-	-	1218143-4	•Ventilsäte, insug (ej venturi)	•Valve seat, inlet (not venturi)		2	OD. D 45,334 MM	0420 0440
	6	-	-	-	1218144-2	•Ventilsäte, insug (ej venturi)	•Valve seat, inlet (not venturi)		2	OD. D 45,634 MM	0460 0480
	6	-	-	-	1218182-2	•Ventilsäte, insug (venturi)	•Valve seat, inlet (venturi)		2	OD. D 45,7 MM	0500 0520
	6	-	-	-	1218183-0	•Ventilsäte, insug (venturi)	•Valve seat, inlet (venturi)		2	OD. D 45,8 MM	0540 0560
	6	-	-	-	1218184-8	•Ventilsäte, insug (venturi)	•Valve seat, inlet (venturi)		2	OD. D 46,0 MM	0580 0600
6	6	-	-	-		•Ventilsäte, utblås	•Valve seat, outlet		8	STD	0620
	6	-	-	-	1218136-8	•Ventilsäte, utblås	•Valve seat, outlet		2	OD. D 38,634 MM	0640
	6	-	-	-	1218141-8	•Ventilsäte, utblås	•Valve seat, outlet		2	OD. D 38,834 MM	0660
	6	-	-	-	1218142-6	•Ventilsäte, utblås	•Valve seat, outlet		2	OD. D 39,134 MM	0680
7	2	-	-	-	1218005-5	•Propp	•Plug		2	D 36	0700
8	6	-	-	-	1218006-3	•Propp	•Plug		2	D 27	0720
9	1	-	-	-	948534-3	•Pinnskruv	•Stud		2	B27A, B28A	0740
	1	-	-	-	947412-3	•Pinnskruv	•Stud		2	B27E, B27F, B28E, B28F	[illegible]
10	12	-	-	-	1218193-9	Tätning	Seal	S	2	(1218173)	[illegible]
11	6	-	-	-	245390-0	Insugningsventil	Inlet valve		2		0800
12	6	-	-	-	245802-4	Avgasventil	Exhaust valve		2		0820
13	12	-	-	-	947384-4	Bricka	Washer		2		0840
14	12	-	-	-	1218003-0	Ventilfjäder	Valve spring		2	B27A, B27F. B27E(498616,498617, 498624,498625)	0860 [illegible] [illegible]
	12	-	-	-	1269143-2	Ventilfjäder	Valve spring		2	B28A, B28E, B28F. B27E(498618,498619, 498626,498627) B28E.	0920 0940 0960 0980
15	12	-	-	-	268948-7	Bricka	Washer		2	(268577)	1000
16	24	-	-	-	1218002-2	Lås	Lock		2		1020
17	2	-	-	-	1218102-0	Vipparmsaxel	Rocker arm shaft		4		1040
18	6	-	-	-	245055-9	Distansring	Spacer ring		2		1060
19	6	-	-	-	245106-0	Distansring	Spacer ring		2		1080
20	12	-	-	-	273321-0	Vipparmssats	Rocker arm kit		4		1100
21	12	-	-	-	1218033-7	•Kulbult	•Ball stud	S	2		1120
22	12	-	-	-	947390-1	•Mutter	•Nut	S	2		1140
23	6	-	-	-	245074-0	Fjäder	Spring		2		1160
24	2	-	-	-	947392-7	Spårring	Circlip		2		1180
25	4	-	-	-	245162-3	Vipparmsaxelstöd	Rocker arm shaft retainer		4		1200 1220
26	4	-	-	-	245163-1	Vipparmsaxelstöd	Rocker arm shaft retainer		4		1240 1260

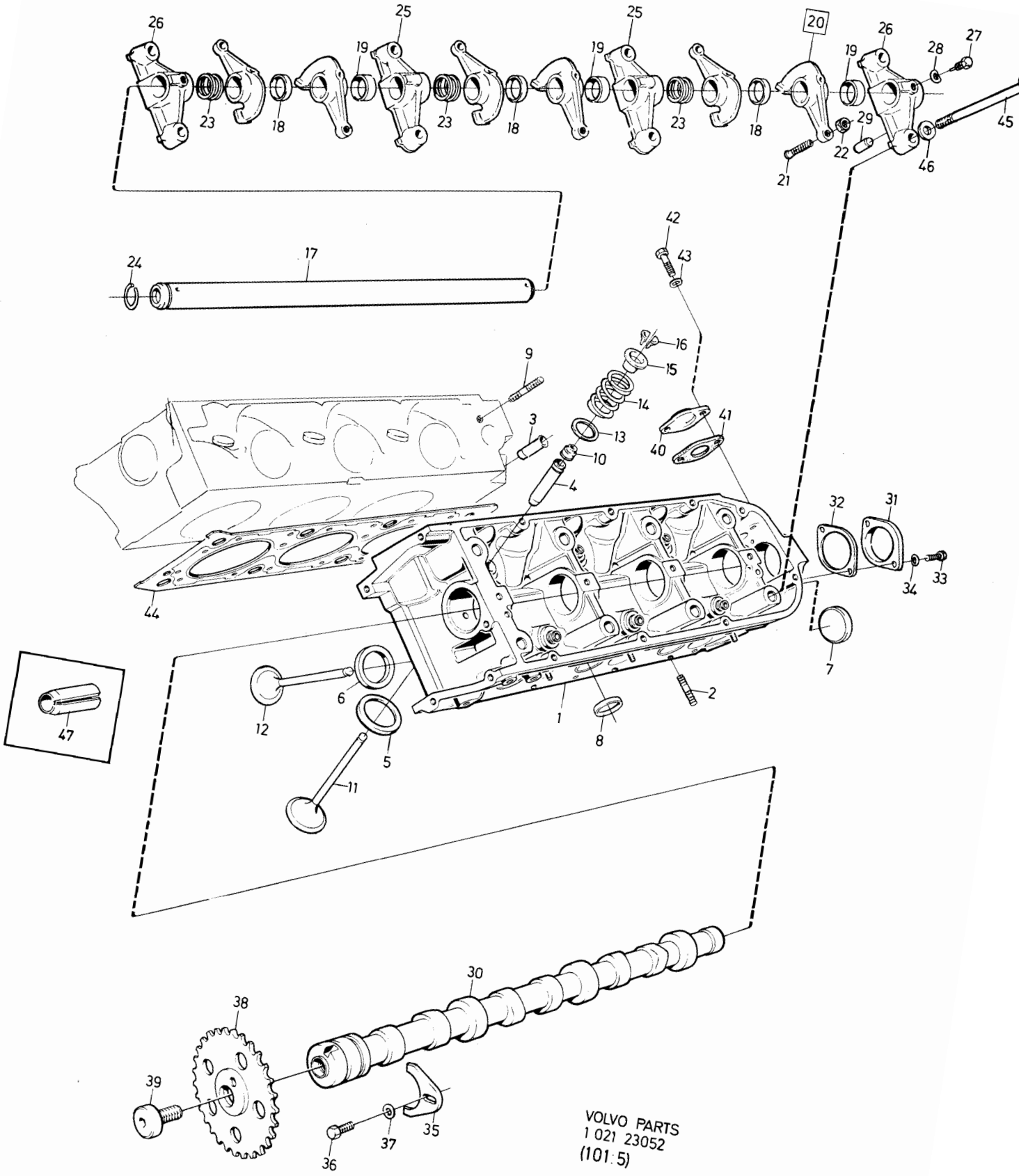

VOLVO PARTS
1 021 23052
(101:5)

Sida Page	Grupp Group	Cylinderhuvud med monteringsdetaljer	Cylinder head with installation components	Illustration	0600
80	2a	B27, B28	B27, B28	23052 1984-12	

Pos. Fig.	Antal/Quantity				Artikel nr Part No	Benämning	Description	Sats Kit	B P S R	Anmärkning Notes	
27	4	-	-	-	245031-0	Låsskruv	Lock screw		2		1280
28	4	-	-	-	941906-0	Fjädrande bricka	Resilient washer		2	TID UTF	1300
29	4	-	-	-	947389-3	Pinne	Pin		2		1320
30	1	-	-	-	245522-8	Kamaxel, V	Camshaft, L		2	B27A, B27F.	1340
										B27E(498616,498617,	1360
										498624,498625)	1380
	1	-	-	-	1269138-2	Kamaxel, V	Camshaft, L		2	B27E(498618,498619,	1400
										498626,498627).	1420
										B28A(498622,498623)	1440
										B28F(498628,498629,	1460
										498630,498631)	1[illegible]
	1	-	-	-	1269615-9	Kamaxel, V	Camshaft, L		2	B28E.	1[illegible]
										B28A(498632,498633).	1520
										B28F(498638,498639,	1540
										498640,498641,498667)	1560
	1	-	-	-	245412-2	Kamaxel, H	Camshaft, R		2	B27A, B27F.	1580
										B27E(498616,498617,	16[illegible]
										498624,498625)	1[illegible]
	1	-	-	-	1269139-0	Kamaxel, H	Camshaft, R		2	B27E(498618,498619,	1640
										498626,498627).	1660
										B28A(498622,498623).	1680
										B28F(498628,498629,	1700
										498630,498631)	1720
	1	-	-	-	1269616-7	Kamaxel, H	Camshaft, R		2	B28E.	1740
										B28A(498632,498633).	1760
										B28F(498638,498639,	1780
										498640,498641,498667)	1800
31	2	-	-	-	245286-0	Lock	Cover		3		1820
32	2	-	-	-	247138-1	Packning	Gasket		2		1840
33	4	-	-	-	955269-6	Skruv	Screw		2		1860
34	4	-	-	-	941906-0	Fjädrande bricka	Resilient washer		2		1880
35	2	-	-	-	245370-2	Axialbricka	Thrust washer		3		1900
36	2	-	-	-	946515-4	Skruv	Screw		2		1920
37	2	-	-	-	1218123-6	Bricka	Washer		2		1940
38	2	-	-	-	245082-3	Kedjedrev	Chain drive		3		1960
39	2	-	-	-	245056-7	Skruv	Screw		2		1980
40	1	-	-	-		Lock	Cover			INJE	2000
41	1	-	-	-	246560-7	Packning	Gasket		2	INJE	20[illegible]
42	2	-	-	-	946516-2	Skruv	Screw		2	INJE	2[illegible]
43	2	-	-	-	946599-8	Fjädrande bricka	Resilient washer		2	INJE	2060
44	1	-	-	-	245585-5	Packning, V	Gasket, L	S	1	B27	2080
	1	-	-	-	246993-0	Packning, V	Gasket, L	S	1	B28	2100
	1	-	-	-	245291-0	Packning, H	Gasket, R	S	1	B27	2120
	1	-	-	-	246994-8	Packning, H	Gasket, R	S	1	B28	2140
45	16	-	-	-	246949-2	Skruv	Screw		2		2[illegible]
46	16	-	-	-	1218127-7	Bricka	Washer		2	TID UTF	2180
47	2	-	-	-	951987-7	Pinne	Pin		2		2200

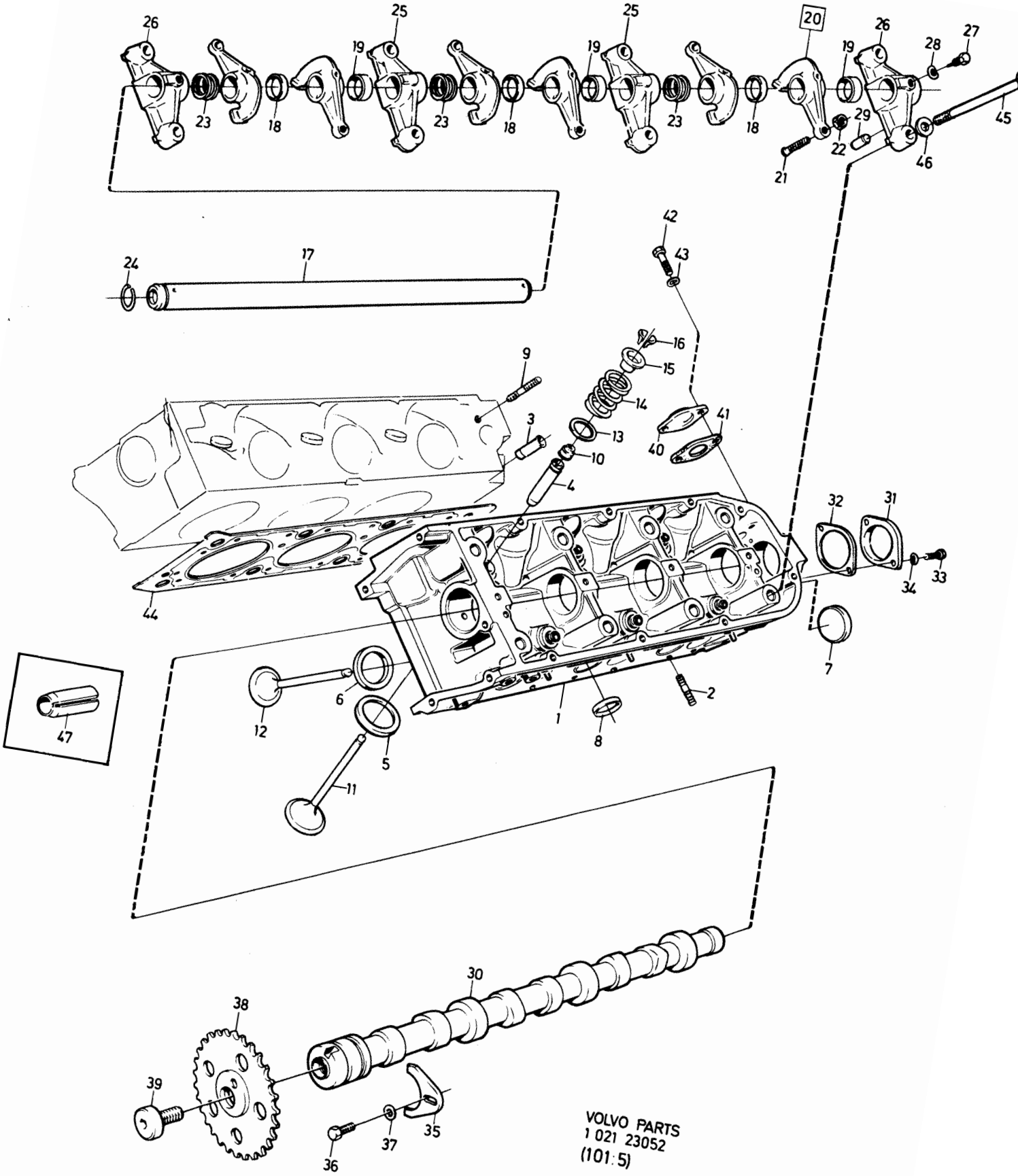

VOLVO PARTS
1 021 23052
(101:5)

Sida Page	Grupp Group	Insugningsrör med förvärmning B27A, B28A	Induction manifold with hot-spot B27A, B28A	Illustration 37124 1984-12	0650
82	2a				

Pos. Fig.	Antal/Quantity				Artikel nr Part No	Benämning	Description	Sats Kit	B P S R	Anmärkning Notes	
1	1	-	-	-	269961-9	Insugningsrör	Induction manifold		4		0020
2	1	-	-	-	947043-6	Nippel	Nipple		3		0040
3	1	-	-	-	952075-0	Plugg	Plug		2	ALT 1	0060
3a	1	-	-	-	1274178-1	Nippel	Nipple		5	ALT 2	0070
4	1	-	-	-	269980-9	Mellanvägg	Airflow plate		3	B27A	0080
	1	-	-	-	1269446-9	Mellanvägg	Airflow plate		3	(1269350) B28A	0090
5	1	-	-	-	269988-2	O-ring	O-ring	S	2		0100
6	1	-	-	-	1269033-5	Mellanstycke, kmpl	Intermediate piece,cpl		3	B27A. ERS AV	0120
										1ST 1269392-5,	0121
										4 ST 953044-5	0122
	1	-	-	-	1269392-5	Mellanstycke, kmpl	Intermediate piece,cpl		4	B28A	[illegible]
x 6a	1	-	-	-	1269032-7	•Mellanstycke	•Intermediate piece		4		[illegible]
7	4	-	-	-	953044-5	•Pinnskruv	•Stud		2	L38. B27A	0140
	4	-	-	-	953051-0	•Pinnskruv	•Stud		2	L55. B28A	0160
8	1	-	-	-	269902-3	•Nippel	•Nipple		2	ALT 1	0180
8a	1	-	-	-	1274159-1	Nippel	Nipple		5	ALT 2	0200
9	1	-	-	-	464964-6	Mellanfläns	Intermediate flange		4	B28A	[illegible]
10	2	-	-	-	1269041-8	Packning	Gasket		2		[illegible]
11	-	-	-	-		Slang	Hose			SE GRUPP 9.	0260
12	-	-	-	-		Slangklamma	Hose clamp			SE GRUPP 9.	0280
13	-	-	-	-		3-vägs slanganslutn.	3-way hose connection			SE GRUPP 9.	0300
14	1	-	-	-	1266494-2	Plugg	Plug		3		0320
15	1	-	-	-	269917-1	Överdel	Plate, upper		4		0340
16	1	-	-	-	269915-5	Packning	Gasket	S	1		0360
17	1	-	-	-	269956-9	Underdel	Plate lower		4		0380
18	2	-	-	-	948249-8	•Skärring	•Ferrule		2		0400
19	2	-	-	-	948250-6	•Mutter	•Nut		2		0420
20	2	-	-	-	948373-6	Skruv	Screw		2	M7 X 75	0440
21	4	-	-	-	948367-8	Skruv	Screw		2	M7 X 65	0460
22	6	-	-	-	946599-8	Fjädrande bricka	Resilient washer		2		0480
23	2	-	-	-	946514-7	Skruv	Screw		2	M7 X 16	0500
24	2	-	-	-	948251-4	Nippel	Nipple		2		0520
25	1	-	-	-	269990-8	Anslutningsrör	Connection tube		3		0540
26	1	-	-	-	269992-4	Anslutningsrör	Connection tube		3		0560
27	4	-	-	-	948249-8	•Skärring	•Ferrule		2		0580
28	4	-	-	-	948250-6	•Mutter	•Nut		2		0600
29	1	-	-	-	948252-2	Nippel	Nipple		2		0620
30	1	-	-	-	11998-2	Packning	Packing	S	1	(947624)	[illegible]
31	1	-	-	-	269863-7	Spjällhus	Throttle housing		3		[illegible]
32	1	-	-	-	269932-0	•Fjäder	•Spring		2		0680
33	1	-	-	-	948252-2	•Nippel	•Nipple		2		0700
34	1	-	-	-	11998-2	•Packning	•Packing	S	1	(947624)	0720
35	1	-	-	-	464942-2	Packning	Gasket	S	1	(688088)	0740
36	2	-	-	-	924079-7	Pinnskruv	Stud		2		[illegible]
37	2	-	-	-	955783-6	Mutter	Nut		2		[illegible]

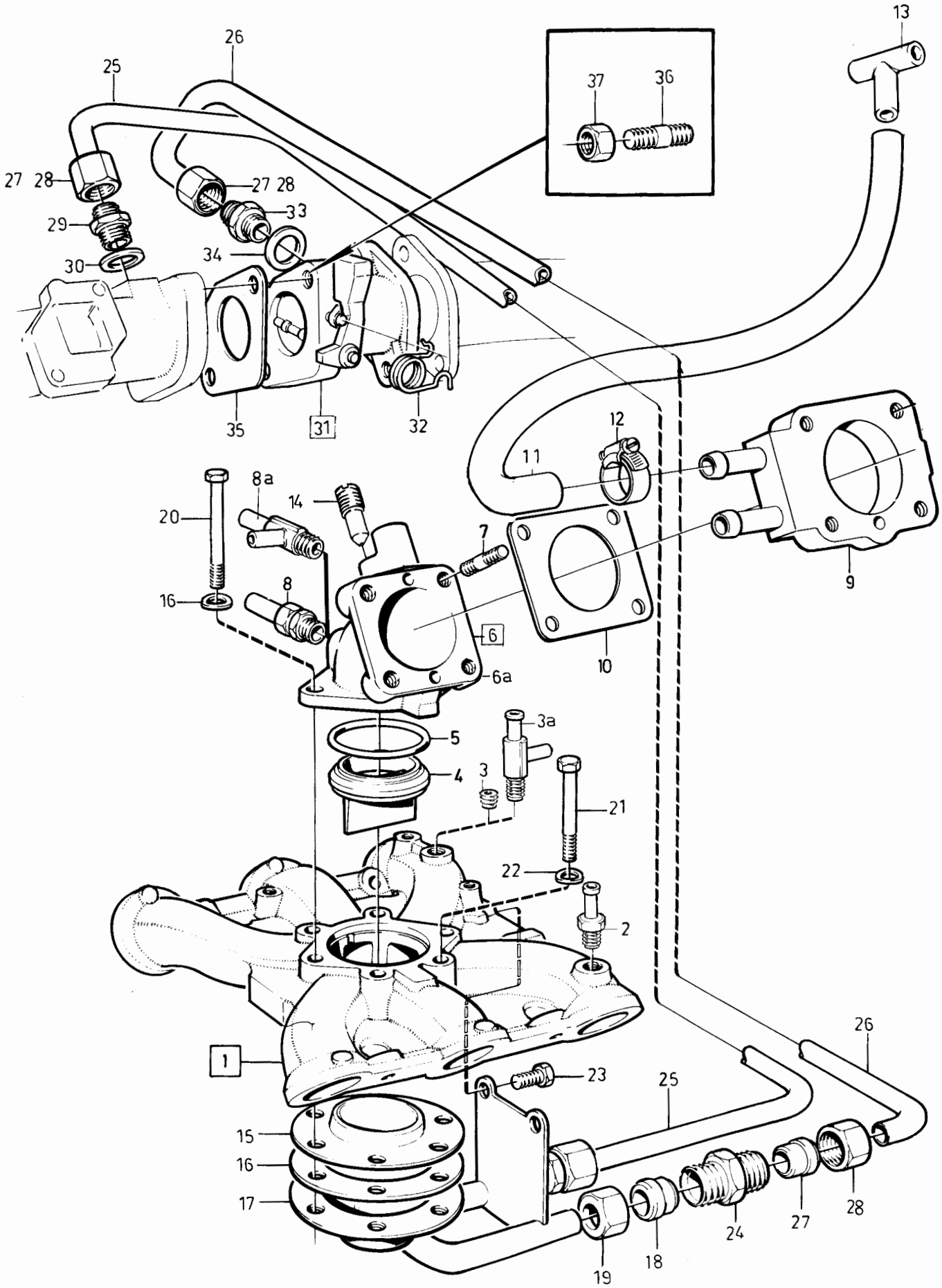

VOLVO PARTS
1 021 37124
(101:6)

Sida Page	Grupp Group	Insugningsrör	Induction manifold	Illustration	0700
		B27E, B27F, B28E.	B27E, B27F, B28E.	37125	
84	2a	B28F(498628,498629)	B28F(498628,498629)	1984-12	

Pos. Fig.	Antal/Quantity				Artikel nr Part No	Benämning	Description	Sats Kit	B P S R	Anmärkning Notes	
1	1	-	-	-	1269374-3	Insugningsrör	Induction manifold		4	(269648)	0020
2	2	-	-	-	955088-0	•Hattplugg	•Cap plug		2		0100
3	1	-	-	-	946600-4	Nippel	Nipple		2	(943818)	0120
4	1	-	-	-	947043-6	Nippel	Nipple		3	ALT 1	0140
5	1	-	-	-	952075-0	Propp	Plug		2	ALT 2	0160
6	1	-	-	-	947043-6	Nippel	Nipple		3	ALT 1	0180
7	1	-	-	-	952075-0	Propp	Plug		2	ALT 2	0200
8	1	-	-	-	1276445-2	Nippel	Nipple		3	ALT 1	0220
9	1	-	-	-	952069-3	Propp	Plug		2	ALT 2	0240
10	1	-	-	-	1276445-2	Nippel	Nipple		3	ALT 1	0260
11	1	-	-	-	952069-3	Propp	Plug		2	ALT 2	0
12	1	-	-	-	269431-3	Konsol, H	Bracket, R		4	B27E(498616-498619)	0300
	-	-	-	-						B27F	0320
	1	-	-	-	1269396-6	Konsol, H	Bracket, R		3	B27E(498624-498627),	0340
										B28E, B28F	0360
13	1	-	-	-	246052-5	Konsol, V	Bracket, L		3	B27E(498616-498619),	0380
	-	-	-	-						B27F	0
	1	-	-	-	1269393-3	Konsol, V	Bracket, L		3	B27E(498624-498627),	0420
										B28E, B28F	0440
14	4	-	-	-	942001-9	Skruv	Screw		2		0460
15	4	-	-	-	941906-0	Fjädrande bricka	Resilient washer		2		0480
16	2	-	-	-	269171-5	Packning	Gasket	S	1		0500
17	1	-	-	-	269168-1	Förbindelserör	Intermediate inlet		4		0520
18	2	-	-	-	952069-3	Propp	Plug		2		0540
19	2	-	-	-	925091-1	O-ring	O-ring	S	2		0560
20	2	-	-	-	943711-2	Stödring	Support ring		2		0580
21	1	-	-	-	269173-1	Underdel, mängdmätare	Lower section metering device		4	B27E, B27F, B28F, B28E(498634-498637, 498662,498663,498684, 498685)	0600 0601 0602 0603
	1	-	-	-	269173-1	Underdel, mängdmätare	Lower section, metering device		4	58)B28E(498664,498665)	0610 0611
	1	-	-	-	1269856-9	Underdel, mängdmätare	Lower section, metering device		4	59)B28E(498664,498665)	0620 0621
	1	-	-	-	1269856-9	Underdel, mängdmätare	Lower section, metering device		4	B28E(498686,498687)	0630 0631
22	2	-	-	-	1269347-9	•Bussning	•Bushing		3	(942593)	0640
23	1	-	-	-	946771-3	•Plugg	•Plug		2		06
24	1	-	-	-	955083-1	•Hattplugg	•Cap plug		2	D 14.5	0680
25	1	-	-	-	269376-0	•O-ring, rör tillsats-luftslid	•O-ring, pipe auxilliary air slide	S	2	FÖR/FOR 269173-1	0700 0701
x 25a	1	-	-	-	269174-9	•Ring	•Ring		5		0720
26	1	-	-	-	952069-3	Propp	Plug		2	ALT 1	0740
26a	1	-	-	-	946600-4	Nippel	Nipple		2	ALT 2	07
27	1	-	-	-	237568-1	Plugg	Plug		2		07
28	3	-	-	-	947114-5	O-ring	O-ring		2		0800
29	3	-	-	-	269835-5	Tomgångsjusterskruv	Idle metering screw		3		0820
30	2	-	-	-	1269819-7	Skyddsplugg	Protecting plug		2	(269793)	0840
31	1	-	-	-	1276445-2	Nippel	Nipple		3	ALT 1	0860
32	1	-	-	-	949012-9	Nippel	Nipple		2	ALT 2	0880
33	1	-	-	-	952069-3	Propp	Plug		2	ALT 3	0900
34	1	-	-	-	952069-3	Propp	Plug		2	ALT	0920
35	1	-	-	-	949012-9	Nippel	Nipple		2		0940
36	1	-	-	-	948373-6	Skruv	Screw		2		0960
37	1	-	-	-	946599-8	Fjädrande bricka	Resilient washer		2		0980
38	4	-	-	-	946480-1	Skruv	Screw		2		1000
39	4	-	-	-	946599-8	Fjädrande bricka	Resilient washer		2		1020
40	1	-	-	-	269677-1	Spjällaxel	Spindle		3		1040

58. 242 CH -223939, 244 CH -812609, 245 CH -434459, 262, 264 CH -131509, 265 -33009.
59. 242 CH 223940-, 244 CH 812610-, 245 CH 434460-, 264 CH 131510-, 265 CH 33010-.

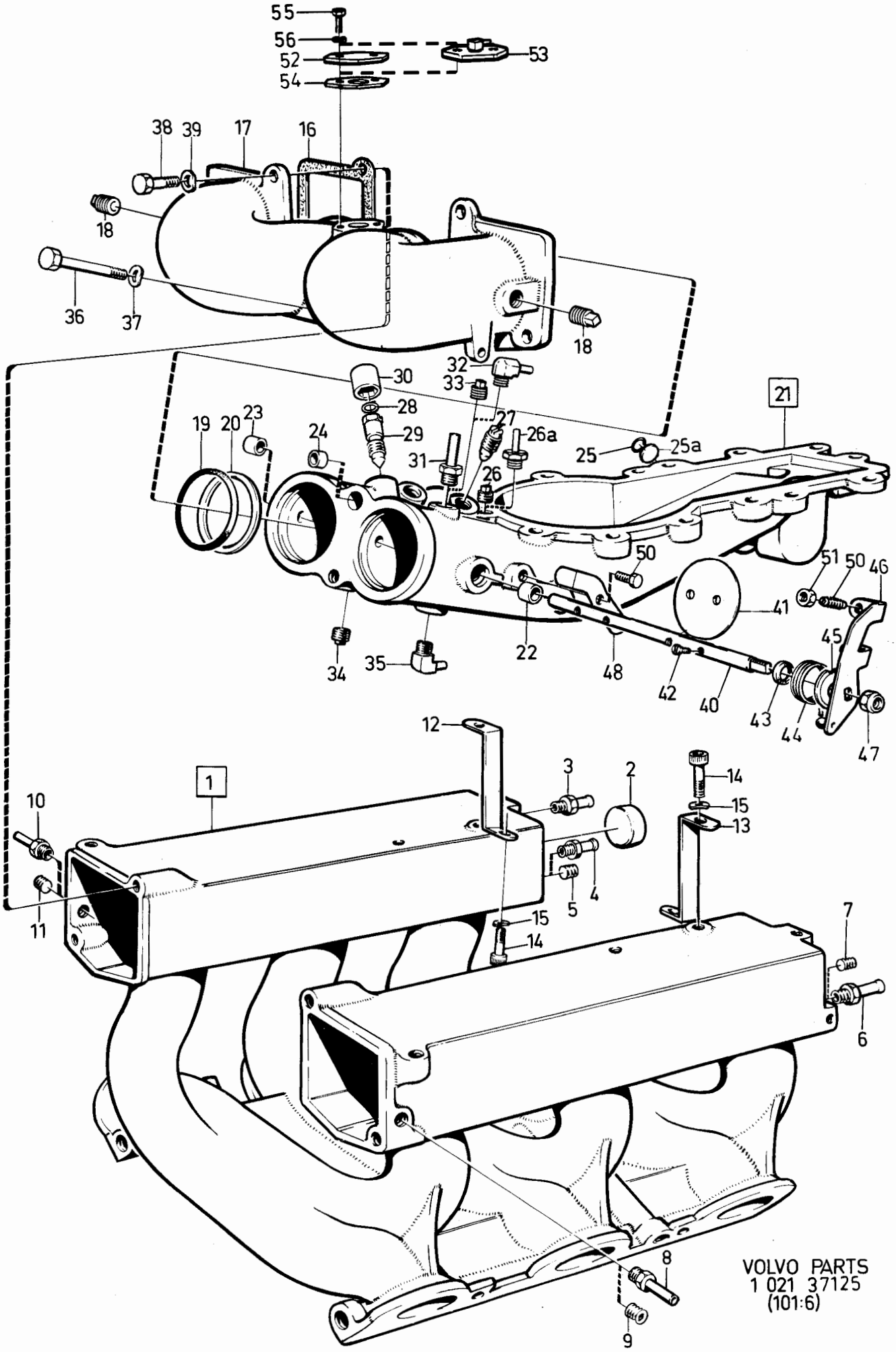
55
56
52
54
53
38
39
17
16
18
36
37
18
32
33
30
28
29
27
26a
31
26
25
25a
21
19
20
23
24
50
51
50
46
41
45
34
35
22
48
42
40
43
44
47
12
1
3
2
14
15
13
10
11
4
5
15
14
7
6
8
9
VOLVO PARTS
1 021 37125
(101:6)

Sida Page	Grupp Group	Insugningsrör	Induction manifold	Illustration	0700
86	2a	B27E, B27F, B28E. B28F(498628,498629)	B27E, B27F, B28E. B28F(498628,498629)	37125 1984-12	

Pos. Fig.	Antal/Quantity				Artikel nr Part No	Benämning	Description	Sats Kit	B P S R	Anmärkning Notes	
41	2	-	-	-	269177-2	Spjällskiva	Throttle disc		2	B27E(498617-498619, 498625-498627) B28E(498635-498637, 498663-498665,498685-498687) B27F	1060 1080 1100 1120 1125 1130
	2	-	-	-	1269192-9	Spjällskiva	Throttle disc		2	B27E(498616,498624) B28E(498634,498662, 498684) B28F	1140 1160 1170 1180
42	4	-	-	-	943781-5	Skruv	Screw		2		1
43	1	-	-	-	419568-1	Tätningsring	Seal ring	S	2		1240
44	1	-	-	-	269513-8	Fjäder	Spring		3		1260
45	1	-	-	-	269512-0	Fjäderhållare	Spring retainer		3		1280
46	1	-	-	-	1269284-4	Hävarm	Lever		3	B27E(498616-498619), B27F	1300 1320
	1	-	-	-	1269448-5	Hävarm	Lever		4	B27E(498624-498627), B28E, B28F	[illegible]
47	1	-	-	-	946036-1	Låsmutter	Lock nut		2		1380
48	1	-	-	-	1269017-8	Konsol	Bracket		3	B27E(498616-498619), B27F	1400 1420
	1	-	-	-	269516-1	Konsol	Bracket		3	B27E(498624-498627), B28E, B28F	1440 1460
49	2	-	-	-	942000-1	Skruv	Screw		2		1480
50	2	-	-	-	944925-7	Justerskruv	Adjuster screw		2	(269794)	1500
51	2	-	-	-	955780-2	Mutter	Nut		2		1520
52	1	-	-	-	269377-8	Täcklock	Cover plate		4		1560
53	1	-	-	-		Nippel, kmpl	Nipple, cpl			MAC, SWEDEN,AUSTRALIA SE GRUPP 9	1580 1600
54	1	-	-	-	464517-2	Packning	Gasket		2		1620
55	2	-	-	-	955271-2	Skruv	Screw		2		1640
56	2	-	-	-	941906-0	Fjädrande bricka	Resilient washer		2		1660

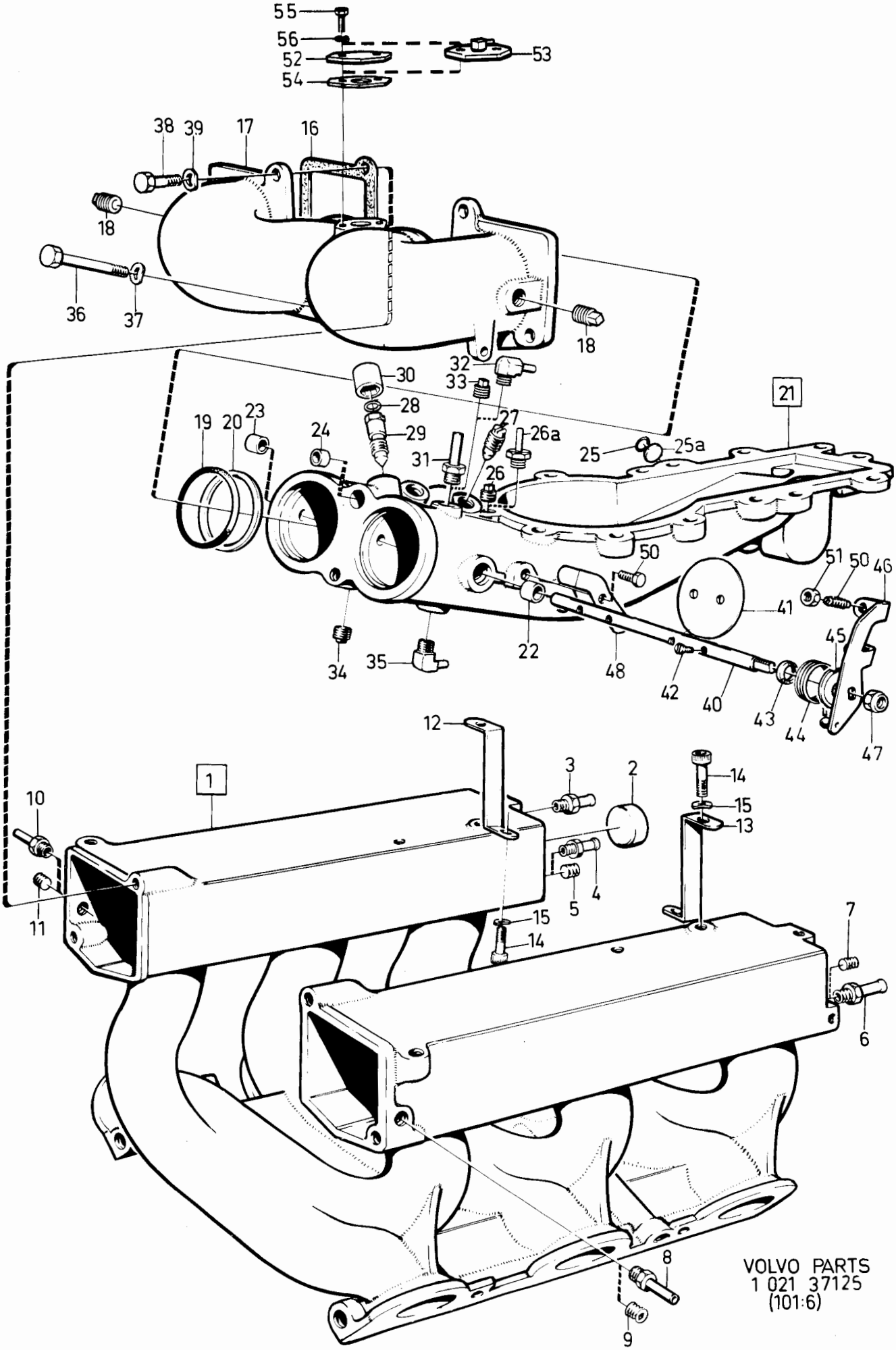
55
56
52
54
53
38
39
17
16
18
36
37
18
32
30
33
28
27
29
26a
31
26
25
25a
21
19
20
23
24
50
51
50
46
41
45
34
35
22
48
42
40
43
44
47
12
1
3
2
14
15
13
10
11
4
5
15
14
7
6
8
9
VOLVO PARTS
1 021 37125
(101:6)

Sida Page	Grupp Group	Insugningsrör	Induction manifold	Illustration	0725
88	2a	B28F(498630,498631,498638-498641, 498667).	B28F(498630,498631,498638-498641, 498667).	37126 1984-12	

Pos. Fig.	Antal/Quantity				Artikel nr Part No	Benämning	Description	Sats Kit	BPSR	Anmärkning Notes	
1	1	-	-	-	1269374-3	Insugningsrör	Induction manifold		4		0020
2	2	-	-	-	955088-0	•Hattplugg	•Cap plug		2		0040
3	1	-	-	-	946600-4	Nippel	Nipple		2		0060
4	1	-	-	-	947043-6	Nippel	Nipple		3	ALT 1	0080
5	1	-	-	-	952075-0	Propp	Plug		2	ALT 2	0100
6	1	-	-	-	947043-6	Nippel	Nipple		3	ALT 1	0120
7	1	-	-	-	952075-0	Propp	Plug		2	ALT 2	0140
8	1	-	-	-	1276445-2	Nippel	Nipple		3	ALT 1	0160
9	1	-	-	-	952069-3	Propp	Plug		2	ALT 2	0180
10	1	-	-	-	1276445-2	Nippel	Nipple		3	ALT 1	0200
11	1	-	-	-	952069-3	Propp	Plug		2	ALT 2	[illegible]
12	1	-	-	-	1269396-6	Konsol, H	Bracket, R		3		[illegible]
13	1	-	-	-	1269393-3	Konsol, V	Bracket, L		3		0260
14	4	-	-	-	942001-9	Skruv	Screw		2		0280
15	4	-	-	-	941906-0	Fjädrande bricka	Resilient washer		2		0300
16	2	-	-	-	269171-5	Packning	Gasket	S	1		0320
17	1	-	-	-	269168-1	Förbindelserör	Intermediate inlet		4		[illegible]
18	2	-	-	-	952069-3	Propp	Plug		2		[illegible]
19	2	-	-	-	925091-1	O-ring	O-ring	S	2		0380
20	2	-	-	-	943711-2	Stödring	Support ring		2		0400
21	1	-	-	-	1269402-2	Spjällhus	Throttle housing		3		0420
22	2	-	-	-	1269347-9	Bussning	Bushing		3		0440
23	1	-	-	-	946771-3	Plugg	Plug		2		0460
24	1	-	-	-	955083-1	Hattplug	Cap plug		2	D 14.5	0480
25	1	-	-	-	1269328-9	Underdel, mängdmätare	Lower section, metering device		4		0500 0520
25a	1	-	-	-	269376-0	•O-ring, rör tillsatsluftslid	•O-ring, pipe auxillary air slide	S	2		0540 0560
x 25b	1	-	-	-	269174-9	•Ring	•Ring		5		0580
25c	1	-	-	-	952069-3	Propp	Plug		2		0600
26	1	-	-	-	1269399-0	Fläns	Flange		4		0620
27	8	-	-	-	942001-9	Skruv	Screw		2		0640
27a	8	-	-	-	1218171-5	Distansbricka	Spacer washer		3		0660
28	3	-	-	-	947114-5	O-ring	O-ring		2		0680
29	ERF	-	-	-	269835-5	Justerskruv, (ej avbrytbar)	Metering screw, (not break able)		3	ALT 1	0700 0720
x 29a	ERF	-	-	-	1269918-7	Justerskruv, (avbrytbar)	Metering screw (break able)		2	(1269759) ALT 2	0740 [illegible]
30	3	-	-	-	1269819-7	Skyddsplugg	Protecting plug		2	(269793) B28F(498630,498631)	[illegible] 0800
31	1	-	-	-	1276445-2	Nippel	Nipple		3	ALT 1	0820
32	1	-	-	-	949012-9	Nippel	Nipple		2	ALT 2	0840
33	1	-	-	-	952069-3	Propp	Plug		2	ALT 3	0860
34	1	-	-	-	952069-3	Propp	Plug		2	ALT	[illegible]
35	1	-	-	-	949012-9	Nippel	Nipple		2		[illegible]
36	1	-	-	-	948373-6	Skruv	Screw		2		0920
37	1	-	-	-	946599-8	Fjädrande bricka	Resilient washer		2		0940
38	4	-	-	-	946480-1	Skruv	Screw		2		0960
39	4	-	-	-	946599-8	Fjädrande bricka	Resilient washer		2		0980
40	1	-	-	-	269677-1	Spjällaxel	Spindle		3		1000
41	2	-	-	-	1269192-9	Spjällskiva	Throttle disc		2		1020
42	4	-	-	-	943781-5	Skruv	Screw		2		1040
43	1	-	-	-	419568-1	Tätningsring	Seal ring	S	2		1060
44	1	-	-	-	269513-8	Fjäder	Spring		3		1080
45	1	-	-	-	269512-0	Fjäderhållare	Spring retainer		3		1100
46	1	-	-	-	1269448-5	Hävarm	Lever		4	B28F(498630,498631, 498640,498641)	1120 1140
	1	-	-	-	1269524-3	Hävarm	Lever		4	B28F(498638,498639, 498667)	1160 1180
47	1	-	-	-	946036-1	Låsmutter	Lock nut		2		1200
48	1	-	-	-	462679-2	Mikrobrytare	Micro switch		3	B28F(498638,498639, 498667) TID UTF	1220 1240
49	2	-	-	-	955230-8	Skruv	Screw		2	M4 X 22. TID UTF	1260

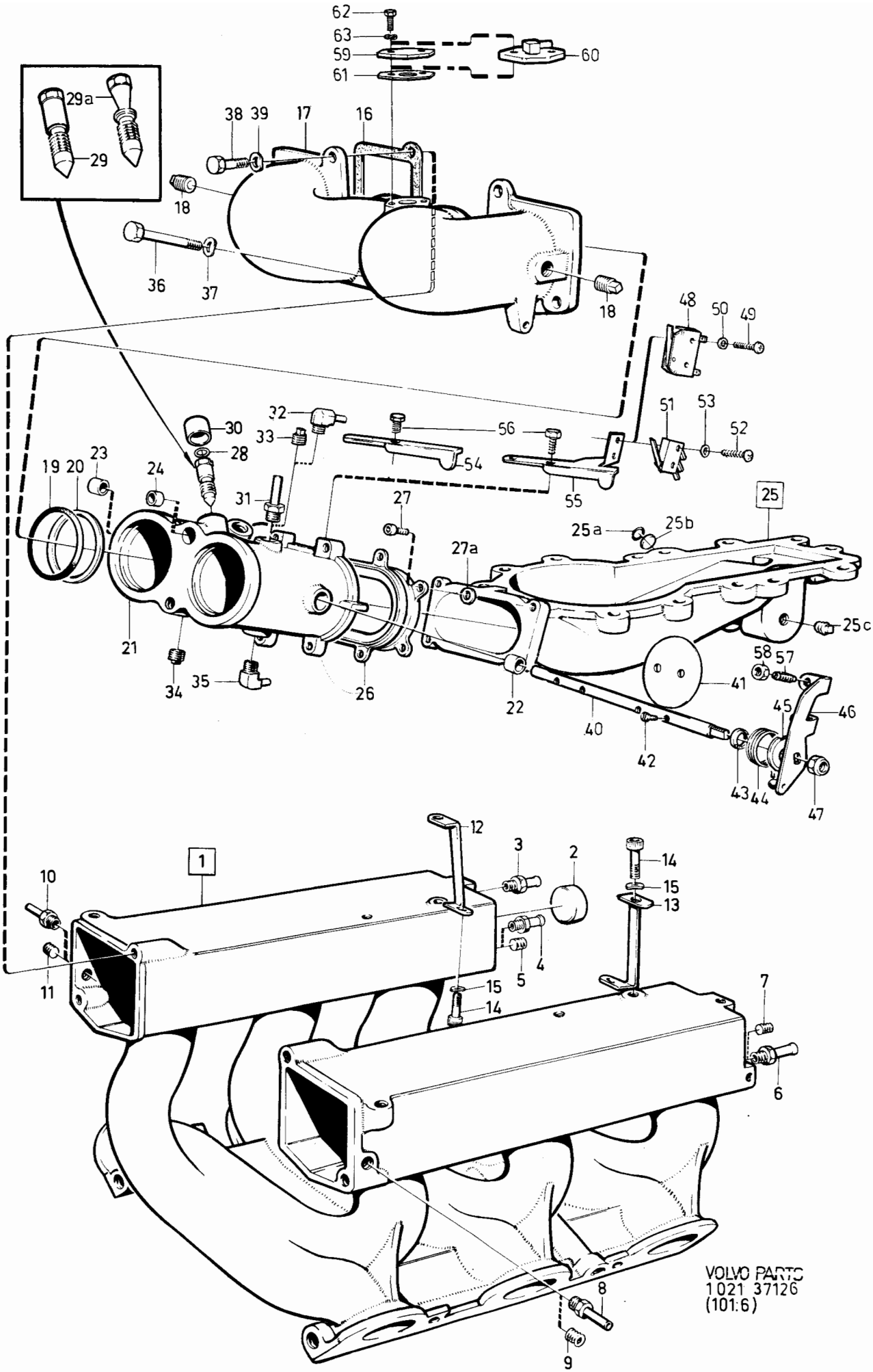
62
63
59
61
60
29a
29
38
39
17
16
18
36
37
18
48
50
49
51
53
52
32
30
33
28
56
54
55
19
20
23
24
31
27
25
25a
25b
27a
25c
21
34
35
26
22
41
58
57
40
42
45
46
43
44
47
12
3
2
14
15
13
10
1
11
5
4
15
14
7
6
8
9
VOLVO PARTS
1021 37126
(101:6)

Sida Page	Grupp Group	Insugningsrör	Induction manifold	Illustration	0725
90	2a	B28F(498630,498631,498638-498641, 498667).	B28F(498630,498631,498638-498641, 498667).	37126 1984-12	

Pos. Fig.	Antal/Quantity				Artikel nr Part No	Benämning	Description	Sats Kit	B P S R	Anmärkning Notes	
50	2	-	-	-	955891-7	Bricka	Washer		2	TID UTF	1280
51	1	-	-	-	1306242-7	Mikrobrytare	Micro switch		3	B28F(498638,498639, 498667) SEN UTF	1300 1320
52	2	-	-	-	1218181-4	Skruv	Screw		2	M3 X 18. SEN UTF	1340
53	2	-	-	-	955890-9	Bricka	Washer		2	(906849) SEN UTF	1360
54	1	-	-	-	1269406-3	Konsol	Bracket		3	B28F(498630,498631, 498640,498641)	1380 1400
55	1	-	-	-	1269548-2	Konsol	Bracket		3	B28F(498638,498639, 498667) TID UTF, SE POS 49.	1420 1440 1460
	1	-	-	-	1269769-4	Konsol	Bracket		3	B28F(498638,498639, 498667) SEN UTF SE POS 50.	1 1500 1520
56	2	-	-	-	955269-6	Skruv	Screw		2		1540
57	2	-	-	-	944925-7	Justerskruv	Adjuster screw		2		1560
58	2	-	-	-	955780-2	Mutter	Nut		2		1580
59	1	-	-	-	269377-8	Täcklock	Cover plate		4		1
60	1	-	-	-		Nippel, kmpl	Nipple, cpl			MAC, SWEDEN,AUSTRALIA SE GRUPP 9	1620 1640
61	1	-	-	-	464517-2	Packning	Gasket		2		1660
62	2	-	-	-	955271-2	Skruv	Screw		2		1680
63	2	-	-	-	941906-0	Fjädrande bricka	Resilient washer		2		1700

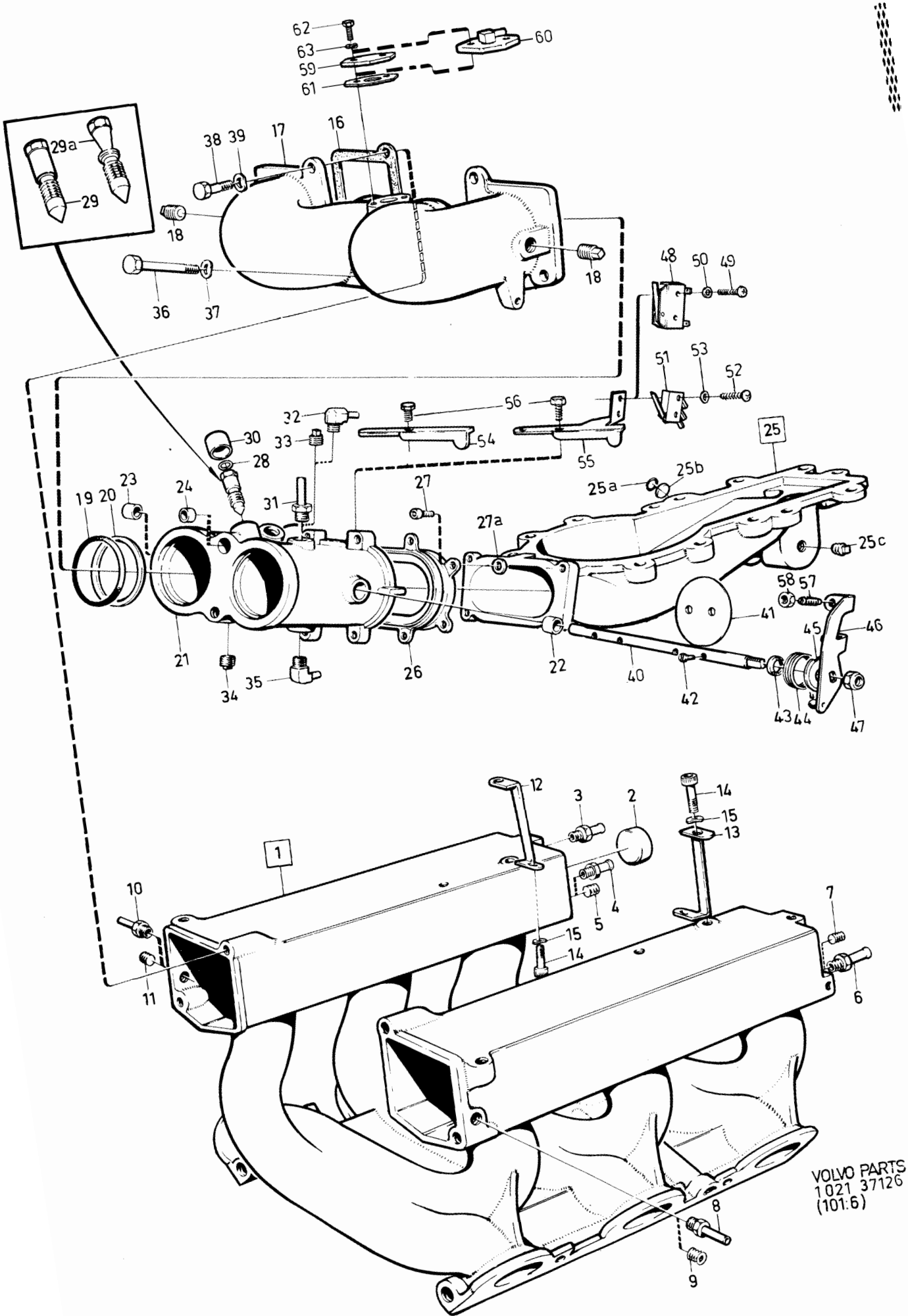

VOLVO PARTS
1021 37126
(101:6)

Sida Page	Grupp Group	Smörjsystem	Lubricating system	Illustration	0750
		B27, B28	B27, B28	36288	
92	2a			1984-12	

Pos. Fig.	Antal/Quantity				Artikel nr Part No	Benämning	Description	Sats Kit	BPSR	Anmärkning Notes	
1	1	-	-	-	275585-8	Oljepumpssats	Oil pump kit		2		0020
2	1	-	-	-		•Kugghjul	•Gear	S		1)	0040
3	1	-	-	-		•Lock	•Cover	S		1)	0060
4	1	-	-	-		••Axel	••Shaft	S			0080
5	1	-	-	-		••Kugghjul	••Gear	S			0100
6	1	-	-	-	247414-6	••Reducerkolv	••Relief valve plunger	S	3	(245061)	0120
7	1	-	-	-	245573-1	••Fjäder	••Spring	S	3		0140
8	1	-	-	-	1218049-3	••Hållare	••Retainer	S	2		0160
9	1	-	-	-	907864-3	••Saxpinne	••Split pin	S	2		0180
10	4	-	-	-	946480-1	•Skruv	•Screw	S	2	1)	0200
11	4	-	-	-	946599-8	•Fjädrande bricka	•Resilient washer	S	2	1)	[illegible]
12	1	-	-	-	245154-0	•Kedjedrev	•Chain drive	S	3	1)	[illegible]
13	3	-	-	-	955269-6	•Skruv	•Screw	S	2	1)	0260
14	3	-	-	-	955892-5	•Bricka	•Washer	S	2	1)	0280
15	1	-	-	-		Axel	Shaft		8	1)	0300
16	1	-	-	-		Kedja	Chain			SE SIDA 76, 1-G05	0320
17	1	-	-	-	245484-1	Sil	Strainer		3		[illegible]
18	1	-	-	-	947386-9	O-ring	O-ring	S	2		[illegible]
19	3	-	-	-	946515-4	Skruv	Screw		2		0380
20	3	-	-	-	946599-8	Fjädrande bricka	Resilient washer		2		0400
21	1	-	-	-	1218055-0	Stopp	Stopper		2		0420
21a	1	-	-	-	1218175-6	Filter	Filter		1		0430
22	1	-	-	-	1218054-3	Packning	Packing	S	2		0440
23	1	-	-	-	1218056-8	Ventil	Valve		2		0460
24	1	-	-	-	1218076-6	Nippel	Nipple		3		0480
25	1	-	-	-	1266286-2	Oljefilter	Oil filter		1		0500
26	1	-	-	-	247440-1	Skvalpplåt	Baffle plate		5	(245398)	0520
27	3	-	-	-	946515-4	Skruv	Screw		2		0540
28	3	-	-	-	946599-8	Fjädrande bricka	Resilient washer		2		0560
29	1	-	-	-	1218100-4	Oljesump	Oil pan		4		0580
29a	1	-	-	-	1218186-3	•Mutter	•Nut		2		0590
30	1	-	-	-	1218114-5	•Propp	•Plug		1		0600
31	1	-	-	-	11996-6	•Packning	•Packing	S	1		0620
32	1	-	-	-	245345-4	Packning	Gasket	S	1		0640
33	23	-	-	-	946515-4	Skruv	Screw		2		0660
34	23	-	-	-	946599-8	Fjädrande bricka	Resilient washer		2		0680
35	1	-	-	-	464809-3	Oljemätsticka	Dipstick		3		0700
36	1	-	-	-	955972-5	O-ring	O-ring		2		[illegible]
37	1	-	-	-	464811-9	Rör	Pipe		3		[illegible]
38	1	-	-	-	960162-6	O-ring	O-ring		2		0760
39	1	-	-	-	269834-8	Tätningsskruv	Sealing screw		3		0780
40	1	-	-	-	18671-8	Packning	Packing		2		0800
41	1	-	-	-	947412-3	Pinnskruv	Stud		2		0820
42	1	-	-	-	949496-4	Mutter	Nut		2		[illegible]

1. Ingår i cylinderblock komplett. Included in complete cylinder block. Fait partie du bloc-cylindres complet. Gehört zum kompletten Zylinderblock. Se incluye en el bloque de cilindros completa. Fa parte del blocco cilindri completo.

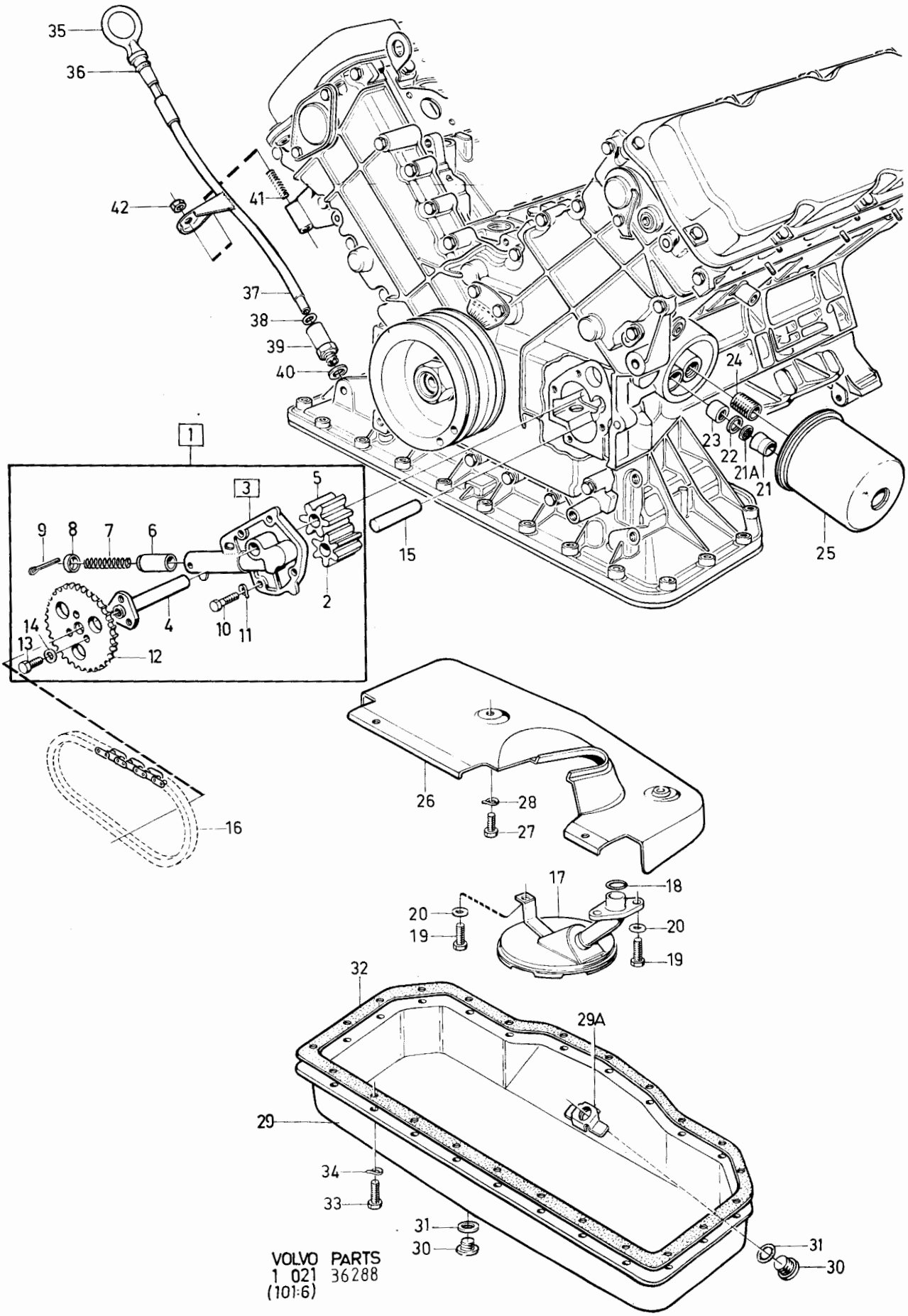

VOLVO PARTS
1 021 36288
(101:6)

Sida Page	Grupp Group	Motor med monteringsdetaljer D20, D24	Engine with installation components D20, D24	Illustration 34057	0800
94	2a			1984-12	

Pos. Fig.	Antal/Quantity D20	D24			Artikel nr Part No	Benämning	Description	Sats Kit	B P S R	Anmärkning Notes	
1	1	-	-	-	1257589-0	Cylinderblock, kmpl	Cylinder block, cpl		5		0020
	-	1	-	-	1277426-1	Cylinderblock, kmpl	Cylinder block, cpl		5	36)(1257590)	0040
										D24(498700,498701)	0060
										MO -41875	0080
	-	1	-	-	1328036-7	Cylinderblock, kmpl	Cylinder block, cpl		5	37) D24(498700,498701)	0100
										MO 41876-,	0120
										D24(498704,498705)	0140
2	1	1	-	-		•Cylinderblock	•Cylinder block			SE SIDA 100, 1-H05	0160
3	1	1	-	-		•Vevrörelse	•Crankshaft			SE SIDA 102, 1-H07	0180
4	1	1	-	-		•Remtransmission	•Belt transmission			SE SIDA 106, 1-H11	0200
5	1	1	-	-		•Smörjsystem	•Lubricating system			SE SIDA 112, 1-H17	[illegible]
6	1	1	-	-		Svänghjulskåpa	Flywheel casing			SE GRUPP 4	0240
7	1	1	-	-		Cylinderhuvud	Cylinder head			SE SIDA 108, 1-H13	0260
8	1	-	-	-		Packningar,	Gaskets,			D20	0280
						cylinderhuvud	cylinder head				0300
	1	-	-	-	1257535-3	•Packning	•Gasket		1	TJ 1,4	0320
	1	-	-	-	1257536-1	•Packning	•Gasket		1	TJ 1,5	[illegible]
	1	-	-	-	1257537-9	•Packning	•Gasket		2	TJ 1,6	[illegible]
	-	1	-	-		Packningar,	Gaskets,			36) D24(498700,498701)	0380
						cylinderhuvud	cylinder head			MO -41875	0400
	-	1	-	-	1257255-8	•Packning	•Gasket		1	TJ 1,4 MM	0420
	-	1	-	-	1257256-6	•Packning	•Gasket		1	TJ 1,5 MM	0440
	-	1	-	-	1257257-4	•Packning	•Gasket		1	TJ 1,6 MM	0460
	-	1	-	-		Packningar,	Gaskets,			37) D24(498700,498701)	0480
						cylinderhuvud	cylinder head			MO 41876-,	0500
										D24(498704,498705)	0520
	-	1	-	-	1328017-7	•Packning	•Gasket		1	TJ 1,4 MM	0540
	-	1	-	-	1328018-5	•Packning	•Gasket		1	TJ 1,5 MM	0560
	-	1	-	-	1328019-3	•Packning	•Gasket		1	TJ 1,6 MM	0580
9	12	-	-	-	1257022-2	Bricka	Washer		2		0600
	-	14	-	-	1257022-2	Bricka	Washer		2	SKRUV/SCREW M11	0620
	-	14	-	-	1328020-1	Bricka	Washer		2	SKRUV/SCREW M12	0640
10	12	-	-	-	1257023-0	Skruv	Screw		2		0660
	-	14	-	-	1257023-0	Skruv	Screw		2	M11. TID UTF	0680
	-	14	-	-	1328021-9	Skruv	Screw		2	M12. SEN UTF	0700
11	1	-	-	-	1257503-1	Ventilkåpa	Valve casing		4		0720
	-	1	-	-	1257024-8	Ventilkåpa	Valve casing		4		0740
12	1	-	-	-	275720-1	Packningssats,	Gasket kit,		1	TID UTF. SE POS 16A	[illegible]
						ventilkåpa	valve casing				[illegible]
	1	-	-	-	275743-3	Packningssats,	Gasket kit,		1	SEN UTF. SE POS 16B	0800
						ventilkåpa	valve casing				0820
	-	1	-	-	275721-9	Packningssats,	Gasket kit,		1	D24(498700,498701)	0840
						ventilkåpa	valve casing			MO OMKR -41875.	0860
										SE POS 16A	[illegible]
	-	1	-	-	275744-1	Packningssats,	Gasket kit,		1	D24(498700,498701)	[illegible]
						ventilkåpa	valve casing			MO OMKR 41876-,	0920
										D24(498704,498705).	0940
										SE POS 16B	0960
13	1	1	-	-		•Packning, V	•Gasket, L	S			0980
14	1	1	-	-		•Packning, H	•Gasket, R	S			1000
15	2	2	-	-		•Tätning	•Seal	S			1020
16	2	-	-	-	1257506-4	List	Moulding		3		1040
	-	2	-	-	1257030-5	List	Moulding		3		1060

36. Motorer med skruvdimension M11 på skruvar för montering cylinderhuvud på cylinderblock. Engines with M11 bolts holding cylinder head to block. Moteurs avec vis de dimension M11 pour le montage des culasses de cylindre sur bloc-cylindres. Motoren mit M11- Zylinderkopfschrauben. Motores con tornillos de dimensión M11 para el montaje de la culata en el bloque. Motori con viti misura M11 per montaggio testate cilindri sul blocco cilindri.

37. Motorer med skruvdimension M12 på skruvar för montering cylinderhuvud på cylinderblock. Engines with M12 bolts holding cylinder head to block. Moteurs avec vis de dimension M12 pour le montage des culasses de cylindre sur bloc-cylindres. Motoren mit M12- Zylinderkopfschrauben. Motores con tornillos de dimensión M12 para el montaje de la culata en el bloque. Motori con viti misura M12 per montaggio testate cilindri sul blocco cilindri.

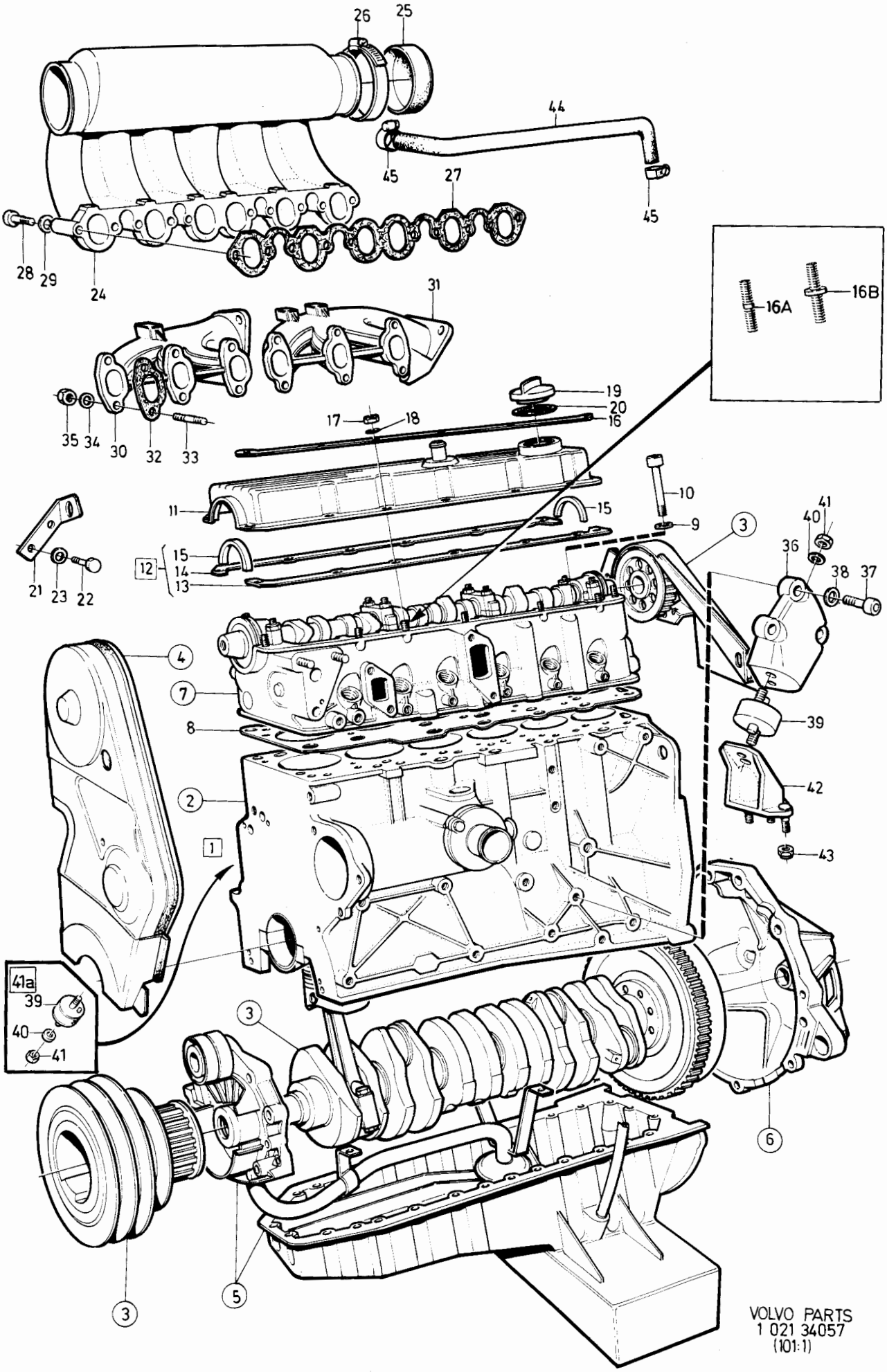

VOLVO PARTS
1 021 34057
(101:1)

Sida Page	Grupp Group	Motor med monteringsdetaljer D20, D24	Engine with installation components D20, D24	Illustration 34057 1984-12	0800
98	2a				

Pos. Fig.	Antal/Quantity D20	D24			Artikel nr Part No	Benämning	Description	Sats Kit	B P S R	Anmärkning Notes	
	-	1	-	-	275728-4	Packningssats, cylinderhuvud	Gasket kit, cylinder head		2	36) D24(498700,498701) MO -41875	2140 2160
	-	1	-	-	275746-6	Packningssats, cylinderhuvud	Gasket kit, cylinder head		2	37) D24(498700,498701) MO 41876-, D24(498704,498705)	2180 2200 2220
	1	-	-	-	275723-5	•Packningssats, in- sugnings-och avgasrör	•Gasket kit, manifolds		1		2240 2260
	-	1	-	-	275726-8	•Packningssats, in- sugnings-och avgasrör	•Gasket kit, manifolds		1		2280 2300

36. Motorer med skruvdimension M11 på skruvar för montering cylinderhuvud på cylinderblock. Engines with M11 bolts holding cylinder head to block. Moteurs avec vis de dimension M11 pour le montage des culasses de cylindre sur bloc-cylindres. Motoren mit M11- Zylinderkopfschrauben. Motores con tornillos de dimensión M11 para el montaje de la culata en el bloque. Motori con viti misura M11 per montaggio testate cilindri sul blocco cilindri.

37. Motorer med skruvdimension M12 på skruvar för montering cylinderhuvud på cylinderblock. Engines with M12 bolts holding cylinder head to block. Moteurs avec vis de dimension M12 pour le montage des culasses de cylindre sur bloc-cylindres. Motoren mit M12- Zylinderkopfschrauben. Motores con tornillos de dimensión M12 para el montaje de la culata en el bloque. Motori con viti misura M12 per montaggio testate cilindri sul blocco cilindri.

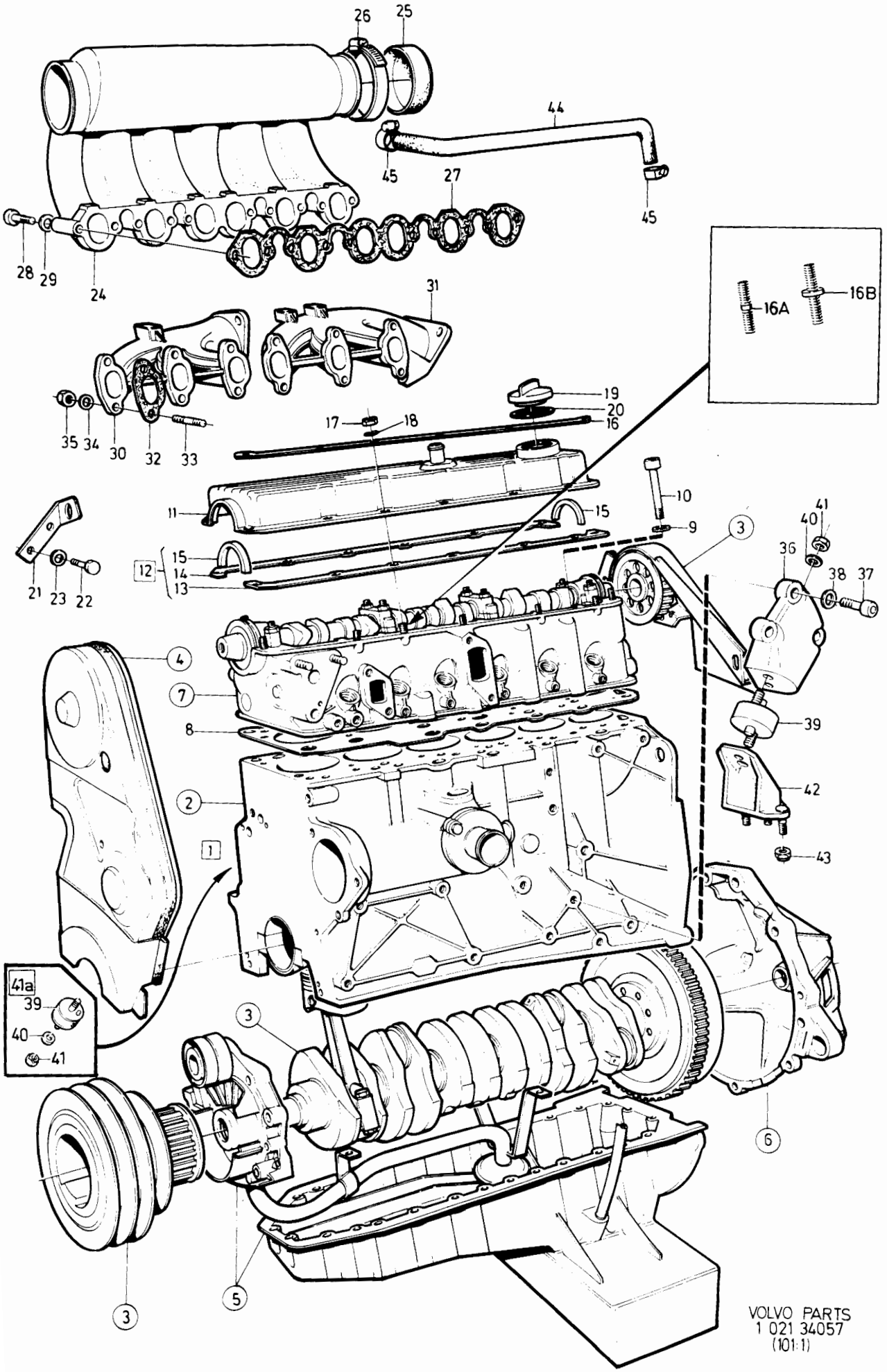

VOLVO PARTS
1 021 34057
(101:1)

Sida Page	Grupp Group	Cylinderblock D20, D24	Cylinder block D20, D24	Illustration 30038 1984-12	0850
100	2a				

Pos. Fig.	Antal/Quantity D20	D24			Artikel nr Part No	Benämning	Description	Sats Kit	B P S R	Anmärkning Notes	
1	1	-	-	-		Cylinderblock, med kolvar	Cylinder block, with pistons		8		0020 0040
	-	1	-	-	1277334-7	Cylinderblock, med kolvar	Cylinder block, with pistons		5	36) D24(498700,498701) MO -41875	0060 0080
	-	1	-	-	1277335-4	Cylinderblock, med kolvar	Cylinder block, with pistons		5	37) D24(498700,498701) MO 41876-, D24(498704,498705)	0100 0120 0140
2	1	1	-	-		.Kolvsats	.Piston kit			SE SIDA 102, 1-H07	0160
3	1	-	-	-	1257507-2	.Cylinderblock	.Cylinder block		5		0180
	-	1	-	-	1257032-1	.Cylinderblock	.Cylinder block		5	36) D24(498700,498701) MO -41875 ERS AV 1277334-7	0200 02 024u
	-	1	-	-	1328012-8	.Cylinderblock	.Cylinder block		5	37) D24(498700,498701) MO 41876-, D24(498704,498705) ERS AV 1277335-4	0260 0280 0300 0320
4	6	7	-	-		..Lageröverfall	..Bearing cap		8		03
5	12	14	-	-	1257600-5	..Skruv	..Screw		2		03
6	5	6	-	-	1257038-8	..Tätningsbricka	..Sealing washer		3		0380
7	4	4	-	-	1257276-4	..Cylindrisk pinne	..Cylindric pin		3		0400
8	1	1	-	-	1257270-7	..Hattplugg	..Plug		3		0420
9	1	1	-	-	1257039-6	..Rörnippel	..Nipple		3		0440
10	1	1	-	-	1257272-3	..Hattplugg	..Plug		3		0460
11	1	1	-	-	1257040-4	..Nippel, oljefilter	..Nipple, oil filter		3		0480

36. Motorer med skruvdimension M11 på skruvar för montering cylinderhuvud på cylinderblock. Engines with M11 bolts holding cylinder head to block. Moteurs avec vis de dimension M11 pour le montage des culasses de cylindre sur bloc-cylindres. Motoren mit M11- Zylinderkopfschrauben. Motores con tornillos de dimensión M11 para el montaje de la culata en el bloque. Motori con viti misura M11 per montaggio testate cilindri sul blocco cilindri.

37. Motorer med skruvdimension M12 på skruvar för montering cylinderhuvud på cylinderblock. Engines with M12 bolts holding cylinder head to block. Moteurs avec vis de dimension M12 pour le montage des culasses de cylindre sur bloc-cylindres. Motoren mit M12- Zylinderkopfschrauben. Motores con tornillos de dimensión M12 para el montaje de la culata en el bloque. Motori con viti misura M12 per montaggio testate cilindri sul blocco cilindri.

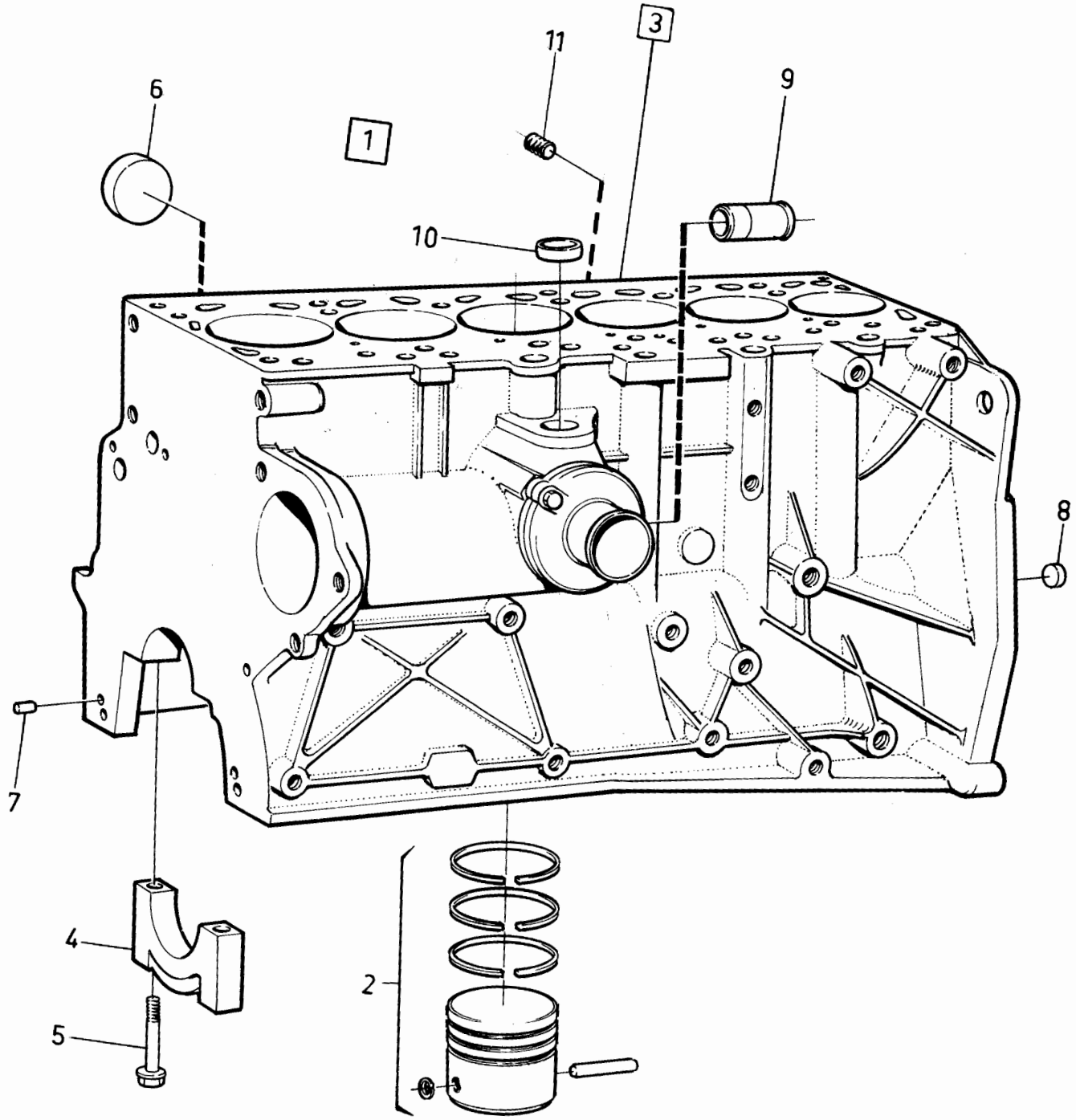

VOLVO PARTS
1 021 30038
(101:2)

Sida Page	Grupp Group	Vevrörelse D20, D24	Crankshaft and related parts D20, D24	Illustration 24185 1984-12	0900
102	2a				

Pos. Fig.	Antal/Quantity D20	D24			Artikel nr Part No	Benämning	Description	Sats Kit	B P S R	Anmärkning Notes	
1	1	1	-	-		Kolvsats, kmpl	Piston kit, cpl		8		0015
	5	6	-	-	272072-0	.Kolvsats	.Piston kit		2	STD. D 76,48 MM	0020
	5	6	-	-	272032-4	.Kolvsats	.Piston kit		2	STD. D 76,50 MM	0030
	5	6	-	-	272033-2	.Kolvsats	.Piston kit		3	OD 0,25 MM	0040
	5	6	-	-	272034-0	.Kolvsats	.Piston kit		4	OD 0,50 MM	0060
	5	6	-	-	272035-7	.Kolvsats	.Piston kit		5	OD 1,00 MM	0080
2	5	6	-	-		..Kolv	..Piston	S			0100
3	5	6	-	-		..Kolvbult	..Gudgeon pin	S			0120
4	5	6	-	-	1257297-0	..Låsring	..Circlip	S	2		0140
5	5	6	-	-	275327-5	..Kolvringssats	..Piston ring set	S	2	STD	0160
	5	6	-	-	275328-3	..Kolvringssats	..Piston ring set		3	OD 0,25 MM	0[illegible]
	5	6	-	-	275329-1	..Kolvringssats	..Piston ring set		4	OD 0,50 MM	02[illegible]
	5	6	-	-	275330-9	..Kolvringssats	..Piston ring set		5	OD 1,00 MM	0220
6	5	6	-	-		...Kompressionsring	...Compression ring	S			0240
7	5	6	-	-		...Kompressionsring	...Compression ring	S			0260
8	5	6	-	-		...Oljering	...Oil ring	S			0280
9	1	-	-	-	271078-8	Vevstakssats	Connecting rod kit		3		0[illegible]
	-	1	-	-	271077-0	Vevstakssats	Connecting rod kit		3		0[illegible]
10	5	6	-	-		.Vevstake	.Connecting rod	S			0340
11	5	6	-	-	1257089-1	..Bussning	..Bushing	S	2		0360
12	10	12	-	-	1257088-3	..Skruv	..Screw	S	2		0380
13	10	12	-	-	1257090-9	..Mutter	..Nut	S	2		0400
14	5	6	-	-	270121-7	Vevlagersats	Big end bearing kit		2	STD	0420
	5	6	-	-	270122-5	Vevlagersats	Big end bearing kit		5	UD 0.25 MM	0440
	5	6	-	-	270123-3	Vevlagersats	Big end bearing kit		5	UD 0.50 MM	0460
	5	6	-	-		.Lagerskål, övre	.Bearing shell, upper	S			0480
	5	6	-	-		.Lagerskål, undre	.Bearing shell, lower	S			0500
15	1	-	-	-	1257511-4	Vevaxel	Crank shaft		5		0520
	-	1	-	-	1257239-2	Vevaxel	Crank shaft		5		0540
15a	1	1	-	-	1257240-0	.Medbringare	.Flange		4		0560
16	1	1	-	-	1257242-6	Nållager	Needle bearing		2		0580
17	5	6	-	-	271222-2	Ramlagersats	Main bearing kit		2	STD	0600
	5	6	-	-	271223-0	Ramlagersats	Main bearing kit		5	UD 0.25 MM	0620
	5	6	-	-	271224-8	Ramlagersats	Main bearing kit		5	UD 0.50 MM	0640
	5	6	-	-	271225-5	Ramlagersats	Main bearing kit		5	UD 0.75 MM	0660
	5	6	-	-		.Lagerskål, övre	.Bearing shell, upper	S			0680
	5	6	-	-		.Lagerskål, undre	.Bearing shell, lower	S			0700
18	1	1	-	-	271226-3	Ramlagersats	Main bearing kit		2	STD	07[illegible]
	1	1	-	-	271227-1	Ramlagersats	Main bearing kit		5	UD 0.25 MM	07[illegible]
	1	1	-	-	271228-9	Ramlagersats	Main bearing kit		5	UD 0.50 MM	0760
	1	1	-	-	271229-7	Ramlagersats	Main bearing kit		5	UD 0.75 MM	0780
	1	1	-	-		.Lagerskål, övre	.Bearing shell, upper	S			0800
	1	1	-	-		.Lagerskål, undre	.Bearing shell, lower	S			0820
19	1	1	-	-	1257104-8	Kuggremhjul	Pulley		3		08[illegible]
20	1	1	-	-	1257604-7	Skruv	Screw		2		08[illegible]
21	1	-	-	-	1257516-3	Remskiva	Pulley		3		0880
	-	1	-	-	1257102-2	Remskiva	Pulley		3		0900
22	4	4	-	-	959222-1	Skruv	Screw		2		0920
23	4	4	-	-	941907-8	Fjädrande bricka	Resilient washer		2		0940
24	1	1	-	-	1257048-7	Tätningsfläns	Seal flange		4		1200
25	1	1	-	-	1257049-5	Tätningsring	Seal ring	S	2		1220
26	1	1	-	-	1257050-3	Packning	Gasket		2		1240
27	6	6	-	-	1257380-4	Skruv	Screw		2		1260
28	6	6	-	-	941906-0	Fjädrande bricka	Resilient washer		2		1280
29	1	-	-	-	1257513-0	Svänghjul	Flywheel		4	VXL MAN	1300
	-	1	-	-	1257098-2	Svänghjul	Flywheel		4	VXL MAN	1320
30	1	1	-	-	1257100-6	.Kuggkrans	.Ring gear		4		1340
31	3	3	-	-	1257273-1	.Cylindrisk pinne	.Cylindric pin		3	L 16	1360
32	2	2	-	-	950519-9	.Pinne	.Pin		2	L 28	1380
33	1	1	-	-	1257377-0	Distansplåt	Spacer plate		4	VXL AUTO	1400
34	1	-	-	-	1257299-6	Medbringarplåt	Carrier plate		4	VXL AUTO	1420
	-	1	-	-	1257571-8	Medbringarplåt	Carrier plate		4	VXL AUTO	1440
35	1	1	-	-	1257378-8	Stödplåt	Support plate		4	VXL AUTO	1460

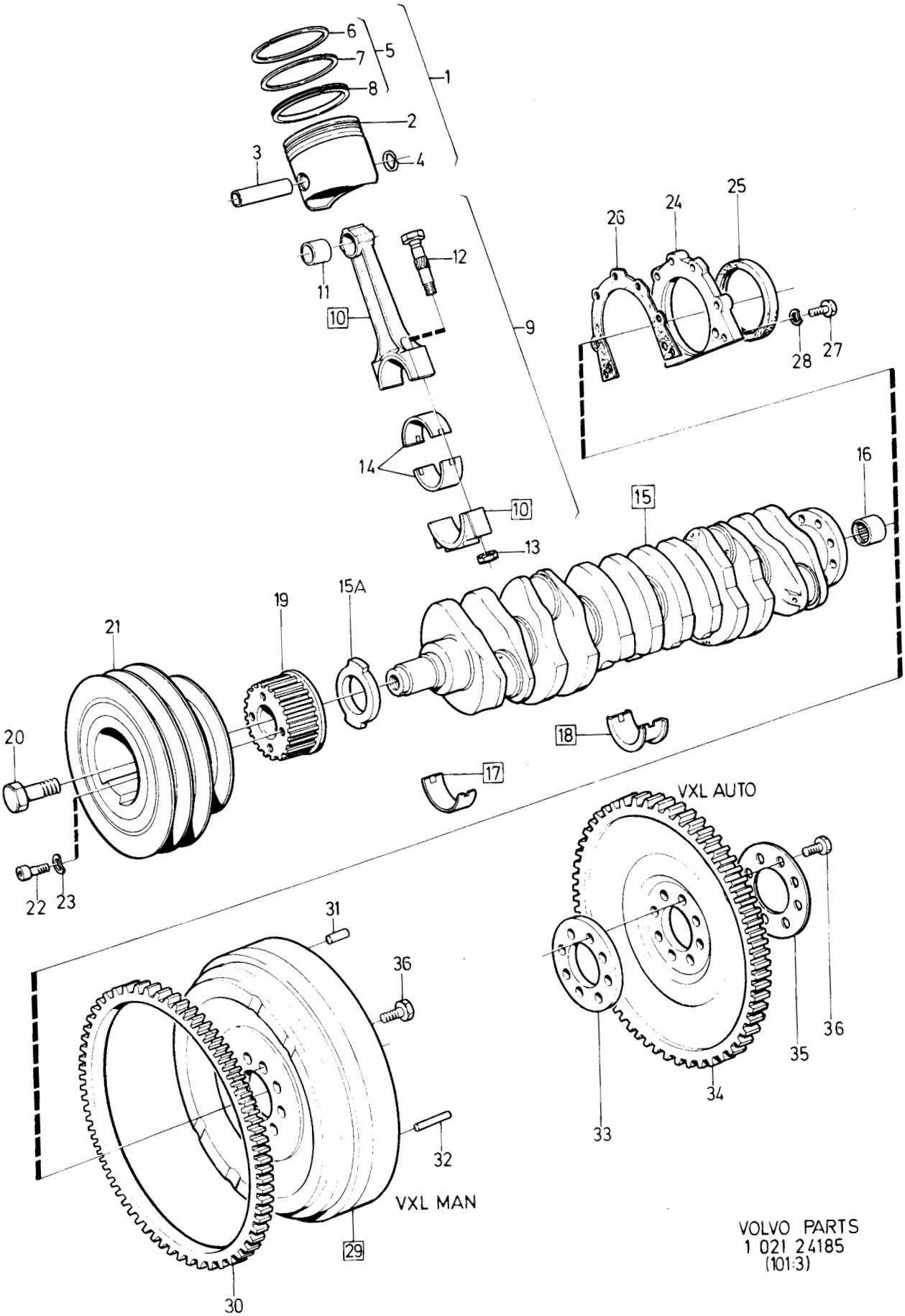

VOLVO PARTS
1 021 24185
(101:3)

Sida Page	Grupp Group	Vevrörelse	Crankshaft and related parts	Illustration	0900
104	2a	D20, D24	D20, D24	24185 1984-12	

Pos. Fig.	Antal/Quantity D20	D24			Artikel nr Part No	Benämning	Description	Sats Kit	B P S R	Anmärkning Notes	
36	8	8	-	-	1257816-7	Skruv	Screw		2		1480

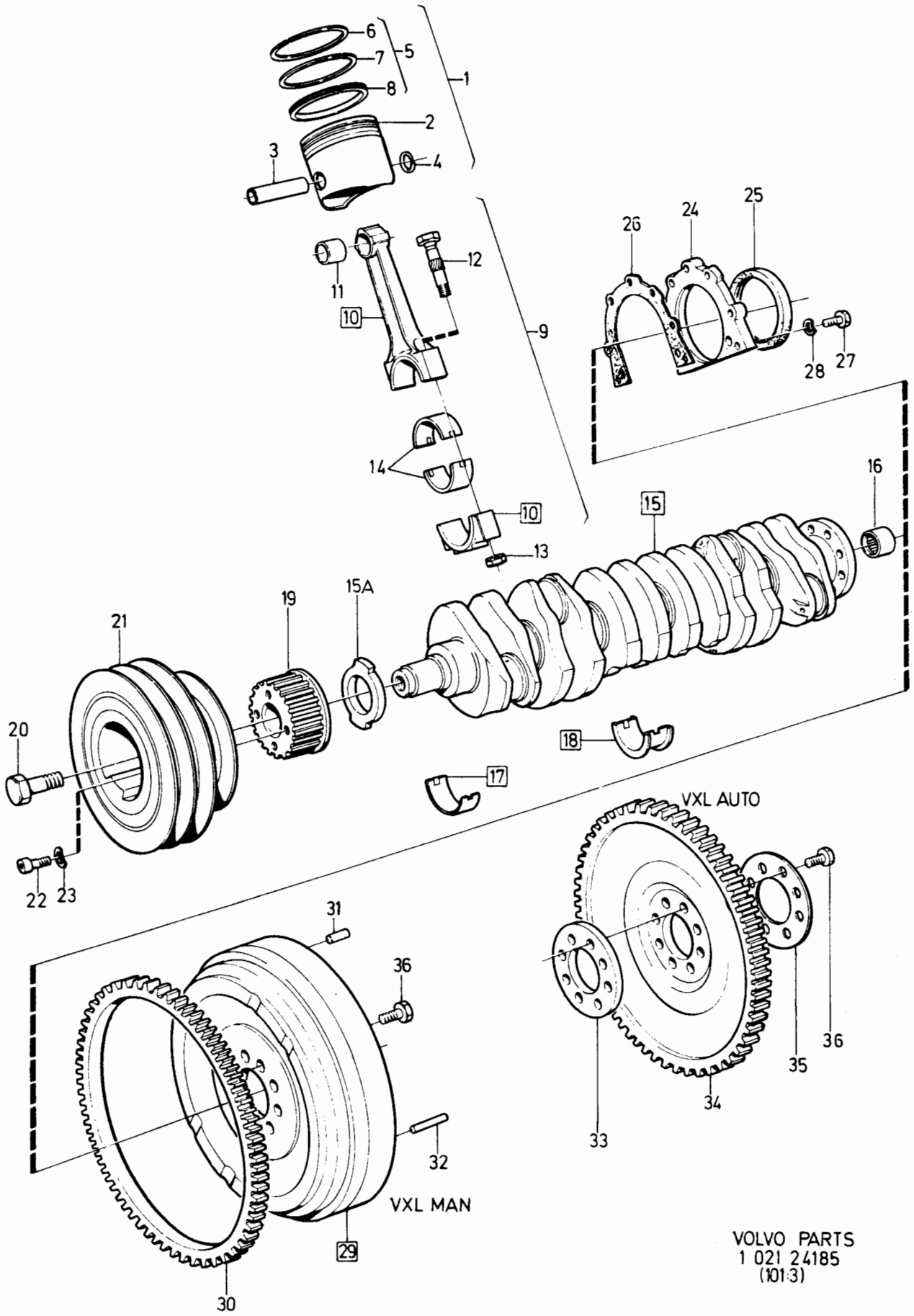

VOLVO PARTS
1 021 24185
(101:3)

Sida Page	Grupp Group	Remtransmission	Belt transmission	Illustration	0950
106	2a	D20, D24	D20, D24	24186 1984-12	

Pos. Fig.	Antal/Quantity				Artikel nr Part No	Benämning	Description	Sats Kit	B P S R	Anmärkning Notes	
1	1	-	-	-	1257418-2	Remskydd	Belt shield		4		0020
2	1	-	-	-	955270-4	Skruv	Screw		2	M6 X 15	0040
3	3	-	-	-	955275-3	Skruv	Screw		2	M6 X 32	0060
4	4	-	-	-	941906-0	Fjädrande bricka	Resilient washer		2		0080
5	2	-	-	-	940132-4	Skruv	Screw		2	M8 X 25	0100
6	2	-	-	-	941907-8	Fjädrande bricka	Resilient washer		2		0120
7	1	-	-	-	1257226-9	Distansskruv	Screw		3		0140
8	1	-	-	-	941906-0	Fjädrande bricka	Resilient washer		2		0160
9	1	-	-	-	1257223-6	Kuggrem	Timing belt		2		0180
10	1	-	-	-		Kuggremhjul	Pulley			SE SIDA 108, 1-H13	0200
11	1	-	-	-		Kuggremhjul	Pulley			SE SIDA 102, 1-H07	0
12	1	-	-	-	1257540-3	Skyddskåpa	Casing		4		0240
13	2	-	-	-	1257413-3	Gummiring	Rubber ring		2		0260
14	1	-	-	-	1257414-1	Tätningslist	Seal moulding		2		0280
15	1	-	-	-	1257566-8	Tätningslist	Seal moulding		2		0300
16	3	-	-	-	1257559-3	Vikbleck	Tab clip		2		0320
17	1	-	-	-	1257416-6	Skyddskåpa	Casing		4		0[illegible]
18	1	-	-	-	1257566-8	Tätningslist	Seal moulding		2		0[illegible]
19	2	-	-	-	1257417-4	Tätning	Seal		3		0380
20	2	-	-	-	955270-4	Skruv	Screw		2		0400
21	2	-	-	-	941906-0	Fjädrande bricka	Resilient washer		2		0420
22	1	-	-	-	1257237-6	Kuggrem	Timing belt		3		0440
23	1	-	-	-		Kuggremhjul	Pulley			SE SIDA 108, 1-H13	0460
24	1	-	-	-		Kuggremhjul	Pulley			SE GRUPP 2C	0480
25	1	-	-	-	1257654-2	Skyddskåpa	Casing		4	(1257224)	0500
26	1	-	-	-	955294-4	Skruv	Screw		2	M8 X 16. ALT 1 TID UTF	0520
	1	-	-	-	955295-1	Skruv	Screw		2	M8 X 20. ALT 2 SEN UTF	0540
27	1	-	-	-	955894-1	Bricka	Washer		2		0560
28	1	-	-	-	941907-8	Fjädrande bricka	Resilient washer		2		0580
29	1	-	-	-	955269-6	Skruv	Screw		2	M6X12	0600
30	1	-	-	-	955892-5	Bricka	Washer		2	ALT 1. TID UTF	0620
31	1	-	-	-	941906-0	Fjädrande bricka	Resilient washer		2		0640
32	1	-	-	-	955274-6	Skruv	Screw		2	M6 X 25	0660
33	1	-	-	-	955892-5	Bricka	Washer		2		0680
34	1	-	-	-	941906-0	Fjädrande bricka	Resilient washer		2		0700

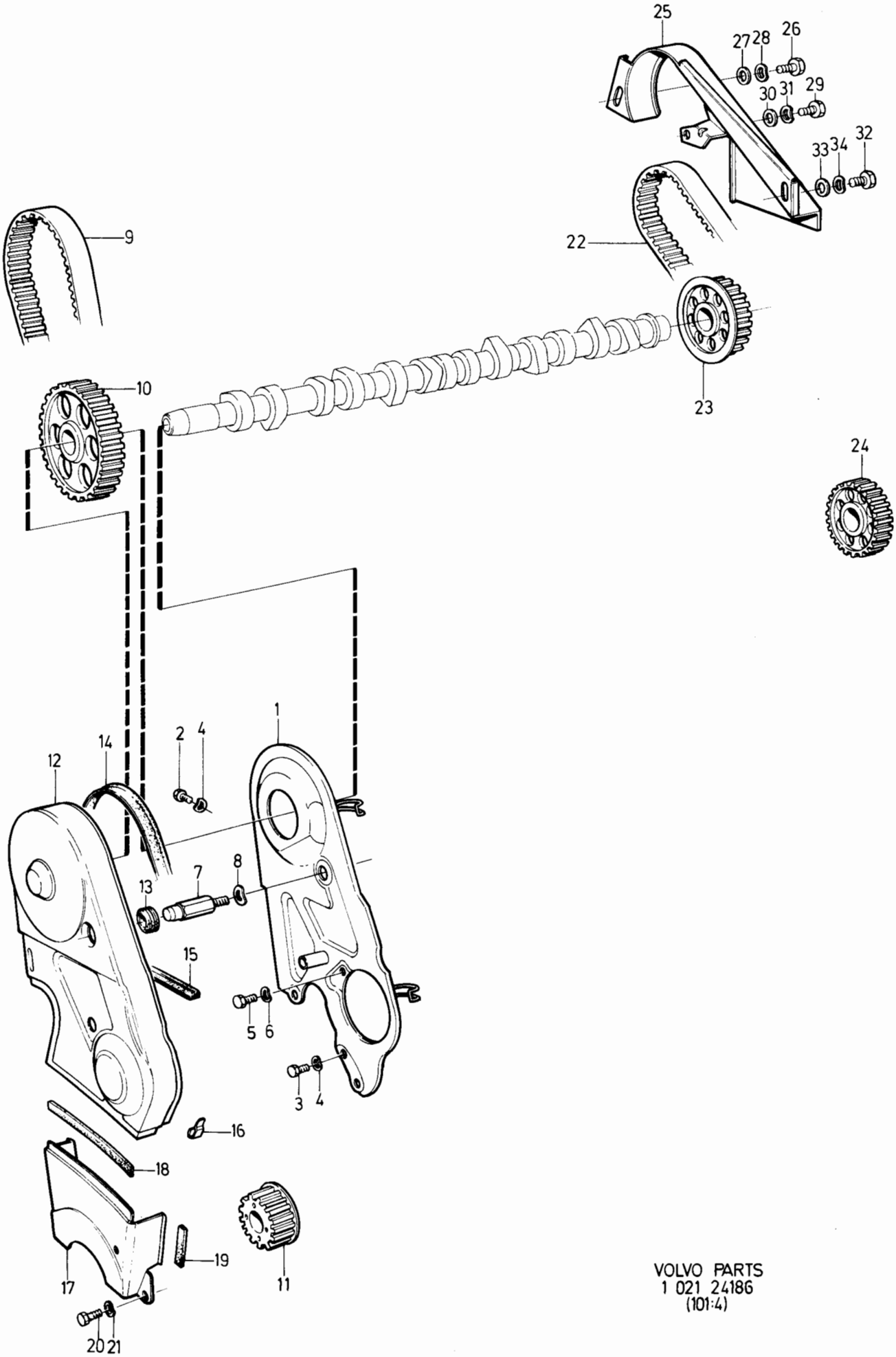

VOLVO PARTS
1 021 24186
(101:4)

Sida Page	Grupp Group	Cylinderhuvud D20, D24	Cylinder head D20, D24	Illustration 31276 1984-12	1000
108	2a				

Pos. Fig.	Antal/Quantity D20	D24			Artikel nr Part No	Benämning	Description	Sats Kit	B P S R	Anmärkning Notes	
1	1	-	-	-	1257500-7	Cylinderhuvud	Cylinder head		3		0020
	-	1	-	-	1257000-8	Cylinderhuvud	Cylinder head		3	36) D24(498700,498701)	0040
										MO -41875.	0060
	-	1	-	-	1328015-1	Cylinderhuvud	Cylinder head		3	37) D24(498700,498701)	0080
										MO 41876-.	0100
	-	1	-	-	1277081-4	Cylinderhuvud	Cylinder head		3	D24(498704,498705)	0120
2	10	12	-	-		•Ventilstyrning	•Valve guide		8	STD	0140
	10	12	-	-	1257613-8	•Ventilstyrning	•Valve guide		2	OD	0160
3	5	6	-	-		•Ventilsäte, insug	•Valve seat, inlet		8	STD	0180
	5	6	-	-	1257627-8	•Ventilsäte, insug	•Valve seat, inlet		2	OD	0200
4	5	6	-	-		•Ventilsäte, utblås	•Valve seat, outlet		8	STD	[illegible]
	5	6	-	-	1257628-6	•Ventilsäte, utblås	•Valve seat, outlet		2	OD	[illegible]
5	4	4	-	-		•Lageröverfall	•Bearing cap		8		0260
6	8	8	-	-	1257005-7	•Pinnskruv	•Stud		2		0280
7	8	8	-	-	955894-1	•Bricka	•Washer		2		0300
8	8	8	-	-	955782-8	•Mutter	•Nut		2		0320
9	1	1	-	-	1257599-9	•Munstycke	•Nozzle		3	(1257493)	0340
10	2	2	-	-	1257010-7	•Munstycke	•Nozzle		3		[illegible]
11	2	2	-	-	1257011-5	•Propp	•Plug		2		0380
12	2	2	-	-	1257272-3	•Hattplugg	•Plug		3		0400
12a	-	6	-	-	1257012-3	•Virvelkammare	•Chamber		4	D24(498700,498701)	0420
	-	6	-	-	1328091-2	•Virvelkammare	•Chamber		4	D24(498704,498705)	0440
	5	-	-	-	1257012-3	Virvelkammare	Chamber		4		0460
13	5	6	-	-	1257053-7	Insugningsventil	Inlet valve		2	MO -52435. ERS AV	0480
										1 ST 1328088-8,	0500
										1 ST 1328090-4,	0520
										2 ST 419643-2	0540
	-	6	-	-	1328088-8	Insugningsventil	Inlet valve		2	MO 52436-	0560
14	5	6	-	-	1257054-5	Utblåsningsventil	Outlet valve		2	MO -52435	0580
	-	6	-	-	1328089-6	Utblåsningsventil	Outlet valve		2	MO 52436-	0600
15	10	12	-	-	1257051-1	Bricka	Washer		2		0620
16	10	12	-	-	1257052-9	Ventiltätning	Valve seal	S	2		0640
17	10	12	-	-	1257055-2	Ventilfjäder, inre	Valve spring, inner		2		0660
18	10	12	-	-	1257056-0	Ventilfjäder, yttre	Valve spring, outer		2		0680
19	10	12	-	-	1257057-8	Bricka	Washer		2	MO -52435	0700
	-	12	-	-	1328090-4	Bricka	Washer		2	MO 52436-	0720
20	20	24	-	-	1257058-6	Ventillås	Valve lock		2	MO -52435	0740
	-	24	-	-	419643-2	Ventillås	Valve lock		2	MO 52436-	[illegible]
21	10	12	-	-	1257059-4	Ventiltryckare	Valve tappet		2		[illegible]
22	ERF	ERF	-	-	1257810-0	Justerbricka	Adjuster washer		2	TJ 3.00 MM	0800
	ERF	ERF	-	-	1257811-8	Justerbricka	Adjuster washer		2	TJ 3.05 MM	0820
	ERF	ERF	-	-	1257812-6	Justerbricka	Adjuster washer		2	TJ 3.10 MM	0840
	ERF	ERF	-	-	1257813-4	Justerbricka	Adjuster washer		2	TJ 3.15 MM	0860
	ERF	ERF	-	-	1257814-2	Justerbricka	Adjuster washer		2	TJ 3.20 MM	0880
	ERF	ERF	-	-	1257815-9	Justerbricka	Adjuster washer		2	TJ 3.25 MM	[illegible]
	ERF	ERF	-	-	1257061-0	Justerbricka	Adjuster washer	S	2	TJ 3,30 MM	0920
	ERF	ERF	-	-	1257062-8	Justerbricka	Adjuster washer	S	2	TJ 3,35 MM	0940
	ERF	ERF	-	-	1257063-6	Justerbricka	Adjuster washer	S	2	TJ 3,40 MM	0960
	ERF	ERF	-	-	1257064-4	Justerbricka	Adjuster washer	S	2	TJ 3,45 MM	0980
	ERF	ERF	-	-	1257065-1	Justerbricka	Adjuster washer	S	2	TJ 3,50 MM	1000
	ERF	ERF	-	-	1257066-9	Justerbricka	Adjuster washer	S	2	TJ 3,55 MM	1020
	ERF	ERF	-	-	1257067-7	Justerbricka	Adjuster washer	S	2	TJ 3,60 MM	1040
	ERF	ERF	-	-	1257068-5	Justerbricka	Adjuster washer	S	2	TJ 3,65 MM	1060

36. Motorer med skruvdimension M11 på skruvar för montering cylinderhuvud på cylinderblock. Engines with M11 bolts holding cylinder head to block. Moteurs avec vis de dimension M11 pour le montage des culasses de cylindre sur bloc-cylindres. Motoren mit M11- Zylinderkopfschrauben. Motores con tornillos de dimensión M11 para el montaje de la culata en el bloque. Motori con viti misura M11 per montaggio testate cilindri sul blocco cilindri.

37. Motorer med skruvdimension M12 på skruvar för montering cylinderhuvud på cylinderblock. Engines with M12 bolts holding cylinder head to block. Moteurs avec vis de dimension M12 pour le montage des culasses de cylindre sur bloc-cylindres. Motoren mit M12- Zylinderkopfschrauben. Motores con tornillos de dimensión M12 para el montaje de la culata en el bloque. Motori con viti misura M12 per montaggio testate cilindri sul blocco cilindri.

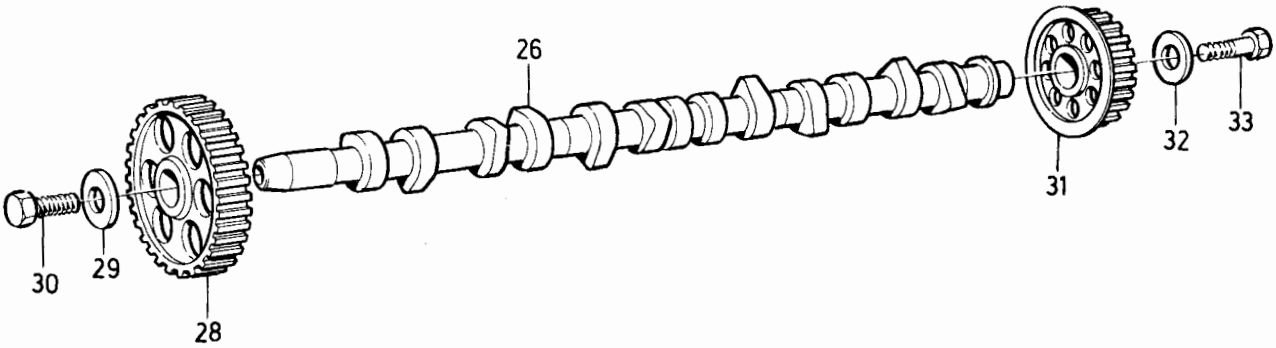

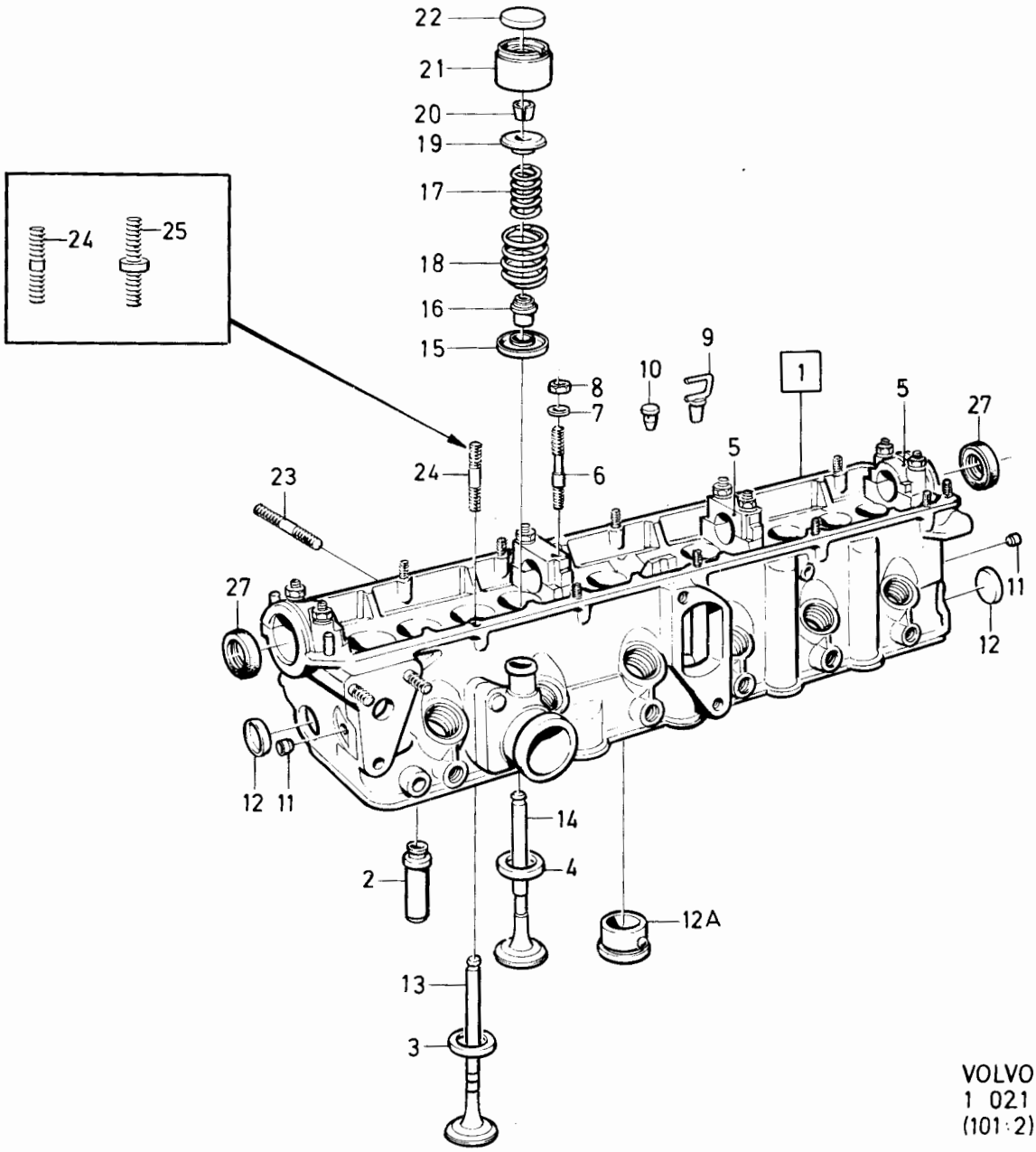

VOLVO PARTS
1 021 31276
(101:2)

Sida Page	Grupp Group	Cylinderhuvud D20, D24	Cylinder head D20, D24	Illustration 31276 1984-12	1000
110	2a				

Pos. Fig.	Antal/Quantity D20	D24			Artikel nr Part No	Benämning	Description	Sats Kit	B P S R	Anmärkning Notes	
	ERF	ERF	-	-	1257069-3	Justerbricka	Adjuster washer	S	2	TJ 3,70 MM	1080
	ERF	ERF	-	-	1257070-1	Justerbricka	Adjuster washer	S	2	TJ 3,75 MM	1100
	ERF	ERF	-	-	1257071-9	Justerbricka	Adjuster washer	S	2	TJ 3,80 MM	1120
	ERF	ERF	-	-	1257072-7	Justerbricka	Adjuster washer	S	2	TJ 3,85 MM	1140
	ERF	ERF	-	-	1257073-5	Justerbricka	Adjuster washer	S	2	TJ 3,90 MM	1160
	ERF	ERF	-	-	1257074-3	Justerbricka	Adjuster washer	S	2	TJ 3,95 MM	1180
	ERF	ERF	-	-	1257075-0	Justerbricka	Adjuster washer		2	TJ 4.00 MM	1200
	ERF	ERF	-	-	1257076-8	Justerbricka	Adjuster washer		2	TJ 4.05 MM	1220
	ERF	ERF	-	-	1257077-6	Justerbricka	Adjuster washer		2	TJ 4.10 MM	1240
	ERF	ERF	-	-	1257078-4	Justerbricka	Adjuster washer		2	TJ 4.15 MM	1260
	ERF	ERF	-	-	1257079-2	Justerbricka	Adjuster washer		2	TJ 4.20 MM	[illegible]
	ERF	ERF	-	-	1257080-0	Justerbricka	Adjuster washer		2	TJ 4.25 MM	[illegible]
	1	1	-	-	273871-4	Justerbrickssats	Adjuster washer kit		2	TJ 3,30-3,95 MM	1320
23	10	12	-	-	953048-6	Pinnskruv	Stud		2		1340
24	12	-	-	-	953032-0	Pinnskruv	Stud		2	TID UTF	1360
	-	14	-	-	953032-0	Pinnskruv	Stud		2	D24(498700,498701)	1370
										MO OMKR -41875	[illegible]
25	12	-	-	-	1328034-2	Pinnskruv	Stud		2	SEN UTF	[illegible]
	-	14	-	-	1328034-2	Pinnskruv	Stud		2	D24(498700,498701)	1420
										MO OMKR 41876-,	1440
										D24(498704,498705)	1460
26	1	-	-	-	1257509-8	Kamaxel	Camshaft		2		1480
	-	1	-	-	1257220-2	Kamaxel	Camshaft		2		1500
27	2	2	-	-	1257221-0	Tätning	Seal	S	2		1520
28	1	1	-	-	1257231-9	Kuggremhjul	Pulley		3		1540
29	1	1	-	-	1257232-7	Bricka	Washer		2		1560
30	1	1	-	-	1257605-4	Skruv	Screw		2		1580
31	1	1	-	-	1257166-7	Kuggremhjul	Pulley		3		1600
32	1	1	-	-	1257232-7	Bricka	Washer		2		1620
33	1	1	-	-	1257606-2	Skruv	Screw		2		1640

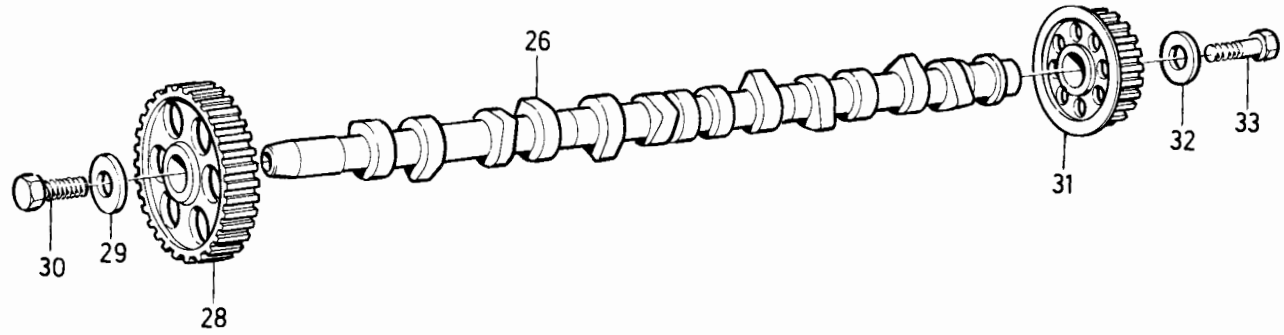

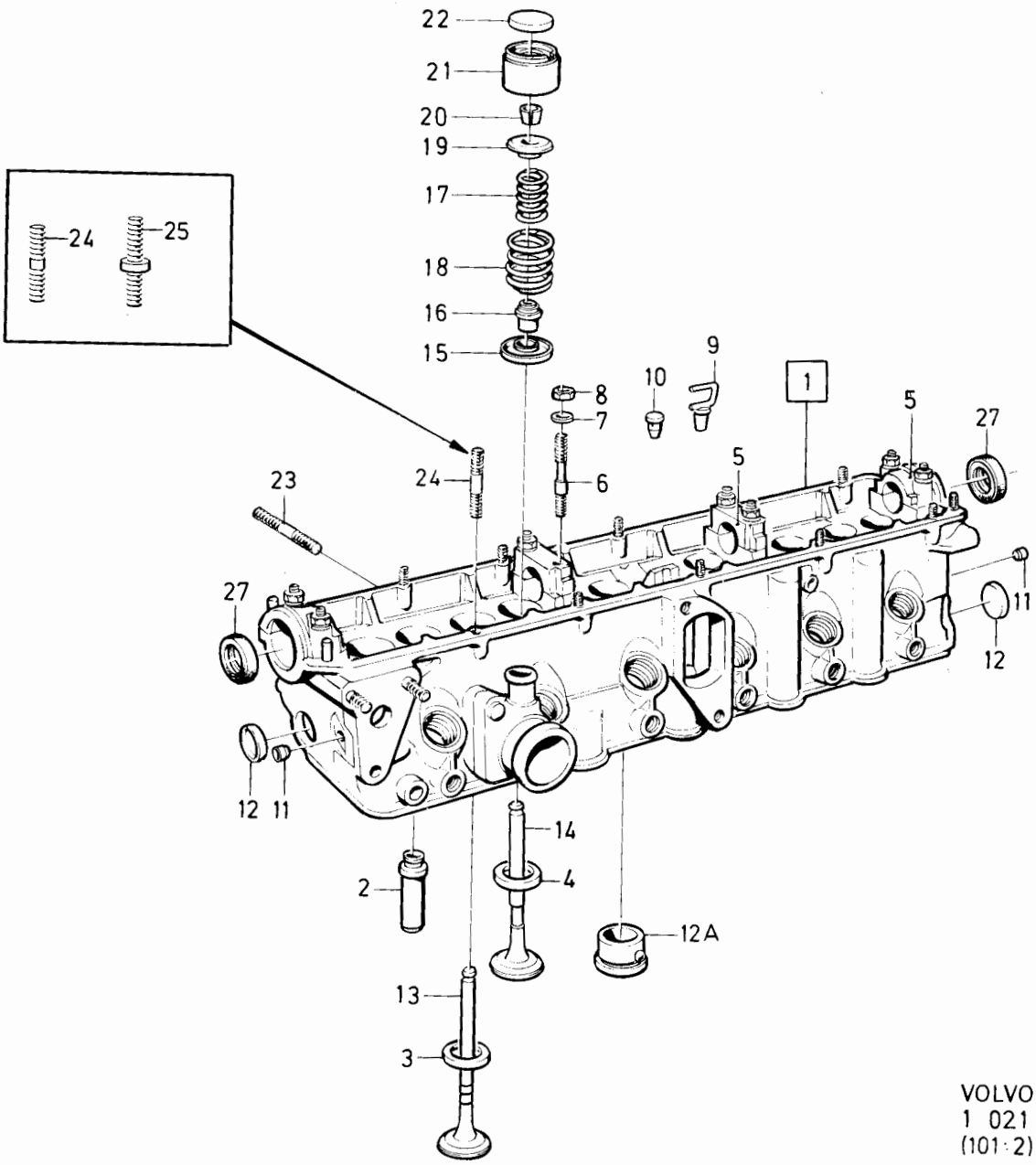

VOLVO PARTS
1 021 31276
(101:2)

Sida Page	Grupp Group	Smörjsystem D20, D24	Lubricating system D20, D24	Illustration 25522 1984-12	1050
112	2a				

Pos. Fig.	Antal/Quantity D20	D24			Artikel nr Part No	Benämning	Description	Sats Kit	B P S R	Anmärkning Notes	
1	1	1	-	-	1257111-3	Oljepump	Oilpump		2		0020
2	1	1	-	-	1257114-7	•Kolv	•Piston		3		0040
3	1	1	-	-	1257115-4	•Fjäder	• .spring		3		0060
4	1	1	-	-	957181-1	•Packning	•Packing	S	2		0080
5	1	1	-	-	1257116-2	•Propp	•Plug		3		0100
6	1	1	-	-	1257113-9	•Tätningsring	•Seal ring	S	2		0120
7	6	6	-	-	956204-2	•Skruv	•Screw		2		0140
8	1	1	-	-	1257120-4	•Brytrulle	•Idler pulley		4		0160
8a	1	1	-	-	1257608-8	•Skruv	•Screw		2		0180
8b	1	1	-	-	941906-0	•Fjädrande bricka	•Resilient washer		2		0200
8c	1	1	-	-	960139-4	•Bricka	•Washer		2		0[illegible]
9	1	1	-	-	1257121-2	Packning	Gasket	S	2		0240
10	1	1	-	-	955275-3	Skruv	Screw		2	M6 X 32	0260
11	2	2	-	-	955273-8	Skruv	Screw		2	M6 X 22	0280
12	3	3	-	-	941906-0	Fjädrande bricka	Resilient washer		2		0300
13	1	-	-	-	1257082-6	Rör	Pipe		3		0320
	-	1	-	-	1257123-8	Rör	Pipe		3		0[illegible]
14	1	1	-	-	1257131-1	Packning	Gasket	S	2		0[illegible]
15	1	1	-	-	1257132-9	Låsbleck	Locking plate		2		0380
16	2	2	-	-	955272-0	Skruv	Screw		2		0400
17	3	3	-	-	955268-8	Skruv	Screw		2		0420
18	3	3	-	-	941906-0	Fjädrande bricka	Resilient washer		2		0440
19	1	-	-	-	1257644-3	Oljesump	Oilsump		4		0460
	-	1	-	-	1257645-0	Oljesump	Oilsump		4		0480
20	1	1	-	-	1257107-1	•Propp	•Plug		1		0500
21	1	1	-	-	1257382-0	•Packning	•Packing	S	1		0520
22	1	-	-	-	1257661-7	Packning	Gasket	S	1		0540
	-	1	-	-	1257662-5	Packning	Gasket	S	1		0560
23	21	24	-	-	1257380-4	Skruv	Screw		2	M6 X 18	0580
24	1	1	-	-	1257381-2	Skruv	Screw		2	M6 X 28	0600
25	1	1	-	-	955283-7	Skruv	Screw		2	M6 X 75	0620
26	1	1	-	-	955286-0	Skruv	Screw		2	(1257603) M6 X 100	0640
27	24	27	-	-	941906-0	Fjädrande bricka	Resilient washer		2		0660
28	2	2	-	-	955295-1	Skruv	Screw		2	M8 X 20	0680
29	2	2	-	-	941907-8	Fjädrande bricka	Resilient washer		2		0700
30	1	1	-	-		Nippel	Nipple			SE SIDA 100, 1-H05	0720
31	1	1	-	-	1257492-7	Oljefilter	Oil filter		1		0740
32	1	1	-	-	1257556-9	Rör	Pipe		3		0[illegible]
33	1	1	-	-	960162-6	O-ring	O-ring		2		0[illegible]
34	1	-	-	-	1257135-2	Oljemätsticka	Dipstick		3		0800
	-	1	-	-	1257134-5	Oljemätsticka	Dipstick		3		0820
35	1	1	-	-	955972-5	O-ring	O-ring		2		0830

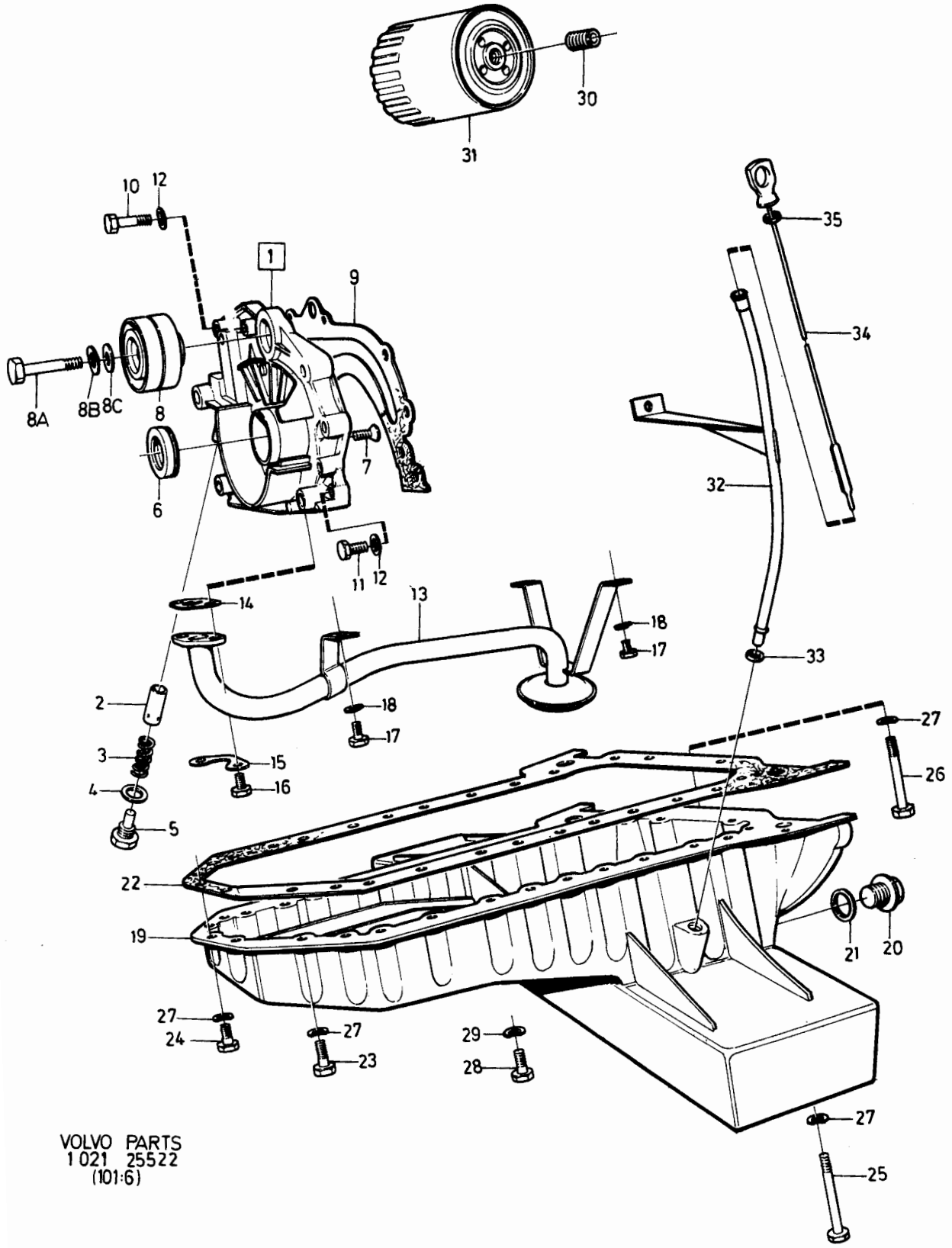

VOLVO PARTS
1 021 25522
(101:6)

VOLVO

0001

	Innehållsförteckning Index Table des matières	Inhaltsverzeichnis Indice Indice del contenuto	Grupp Group	Sida Page
1984-12			2b	1

0020
0040 KYLSYSTEM

	Sida	Koord.
Kylsystem	2	1-I03

0060
0080
0100
0120
0140
0160
0180 COOLING SYSTEM

	Page	Grid
Cooling system	2	1-I03

0200
0220
0240
0260
0280
0300
0320 SYSTEME DE REFROIDISSEMENT

	Page	Grid
Système de refroidissement	2	1-I03

0360
0380
0400
0420
0440
0460 KÜHLANLAGE

	Seite	Grid
Kühlanlage	2	1-I03

0500
0520
0540
0560
0580
0600 SISTEMA DE REFRIGERACION

	Página	Grid
Sistema de refrigeración	2	1-I03

0620
0640
0660
0680
0700
0720
0740 IMPIANTO RAFFREDDAMENTO

	Pagina	Grid
Impianto raffreddamento	2	1-I03

0760
0790

Sida Page	Grupp Group	Kylsystem	Cooling system	Illustration	0050
2	2b			20063 1984-12	

Pos. Fig.	Antal/Quantity				Artikel nr Part No	Benämning	Description	Sats Kit	B P S R	Anmärkning Notes	
1	-	-	-	-		Kylsystem	Cooling system				0030
	-	-	-	-		•B17, B19, B21, B23	•B17, B19, B21, B23			SE SIDA 4, 1-I05	0040
	-	-	-	-		•B27, B28	•B27, B28			SE SIDA 12, 1-I13	0060
	-	-	-	-		•D20, D24	•D20, D24			SE SIDA 16, 1-I17	0080

1

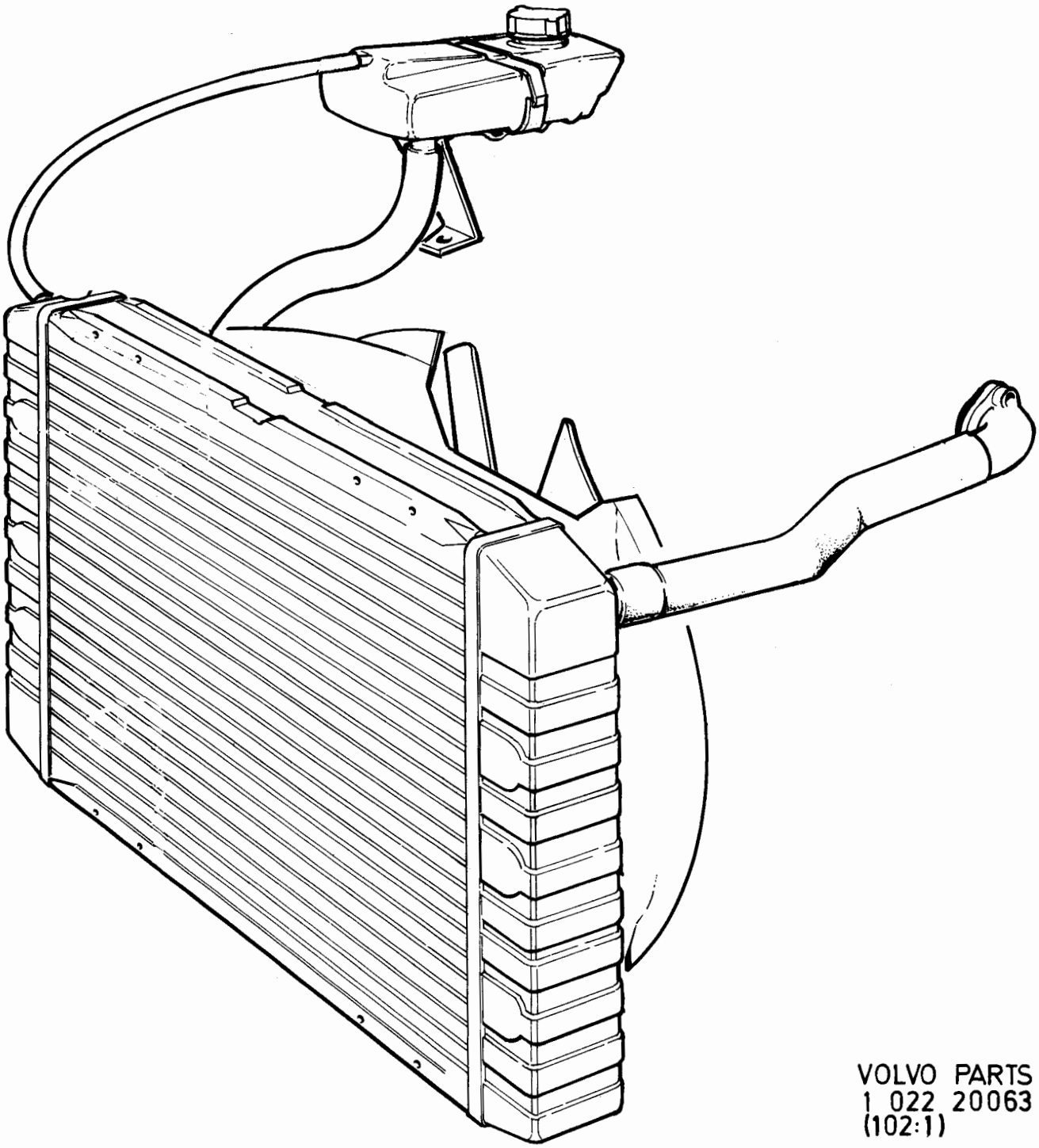

VOLVO PARTS
1 022 20063
(102:1)

Sida Page	Grupp Group	Kylsystem	Cooling system	Illustration	0100
4	2b	B17, B19, B21, B23	B17, B19, B21, B23	37127 1984-12	

Pos. Fig.	Antal/Quantity				Artikel nr Part No	Benämning	Description	Sats Kit	B P S R	Anmärkning Notes	
1	1	-	-	-	275619-5	Vattenpumpsats	Water pump kit		2		0020
2	1	-	-	-	463425-9	•Vattenpump	•Water pump	S	8	ERS AV 275619-5	0040
3	1	-	-	-	463431-7	•Packning	•Gasket	S	1		0060
4	2	-	-	-	955892-5	•Bricka	•Washer	S	2		0080
5	2	-	-	-	955781-0	•Mutter	•Nut	S	2		0100
6	4	-	-	-	955275-3	•Skruv	•Screw	S	2		0120
7	4	-	-	-	941906-0	•Fjädrande bricka	•Resilient washer	S	2		0140
8	1	-	-	-		•Tätningsring	•Seal ring	S		SE GRUPP 9	0160
9	1	-	-	-	1336255-3	•Tätningsring	•Seal ring	S	2	(463430)	0180
									2	EXCL B21A 83 OCTANE	0200
	1	-	-	-	1276668-9	Tätningsring	Seal ring		2	B21A 83 OCTANE	02[illegible]
10	2	-	-	-		Pinnskruv	Stud			SE GRUPP 2A	0[illegible]
11	1	-	-	-	418571-6	Propp	Plug		4	THAILAND,MALAYSIA,	0260
										INDONESIA	0280
12	1	-	-	-	1219915-4	Låsbricka	Lock washer		4	THAILAND,MALAYSIA,	0300
										INDONESIA	0320
13	1	-	-	-		Skruv	Screw			SE GRUPP 9	0340
14	1	-	-	-		Mutter	Nut			SE GRUPP 9	0[illegible]
15	1	-	-	-	273459-8	Termostatsats	Thermostat kit		1	87C, 189F.	03[illegible]
	1	-	-	-	273307-9	Termostatsats	Thermostat kit		1	92C, 197F.	0400
16	1	-	-	-		•Termostat	•Thermostat	S			0420
17	1	-	-	-	1317466-9	•Packning	•Gasket	S	1	(416033)	0440
18	2	-	-	-		Pinnskruv	Stud			SE GRUPP 2A	0460
19	1	-	-	-	463434-1	Anslutningsrör	Connection pipe		3		0480
20	2	-	-	-	955781-0	Mutter	Nut		2		0500
21	1	-	-	-	1276144-1	Remskiva	Pulley		3	(463432)	0520
22	1	-	-	-		Fläkt	Fan			SE SIDA 22, 1-I23	0540
	1	-	-	-		El-fläkt	El-fan			SE SIDA 26, 1-J03	0560
23	1	-	-	-	958352-7	Drivremsats	Drive belt kit		2	EXCL B21F JAPAN,	0580
										EXCL B23F	0600
	1	-	-	-	958352-7	Drivremsats	Drive belt kit		2	5) B21F JAPAN, B23F	0620
x	1	-	-	-	966964-9	Drivremsats	Drive belt kit		2	6)(960327)	0640
										B21F JAPAN, B23F	0641
24	1	-	-	-	1219990-7	Kylarslang, övre	Radiator hose, upper		1	7)	0660
	1	-	-	-	1276376-9	Kylarslang, övre	Radiator hose, upper		1	8)	0680
25	1	-	-	-	463306-1	Kylarslang, nedre	Radiator hose, lower		1	7)	0700
	1	-	-	-	1346495-3	Kylarslang, nedre	Radiator hose, lower		1	8)	0720
26	4	-	-	-	943476-2	Slangklamma	Hose clip		2		0740
27	1	-	-	-	1266050-2	Kylare	Radiator		3	9) STD, VXL MAN,	0[illegible]
										MARKED 463025,	07[illegible]
										MARKED 1266050.	0800
										ERS AV 1 ST 1336169-6	0820
	1	-	-	-	5001334-1	Utbyteskylare	Exchange radiator		9	FÖR/FOR 1266050-2	0840
											0860
x	1	-	-	-	1336169-6	Kylare	Radiator		3	10) STD, VXL MAN,	08[illegible]
										MARKED 1336169	09[illegible]
											0920

5. 242 CH -237369, 244 CH -939339, 245 CH -506269, 262, 264, 265 CH -34029.
6. 242 CH 237370-, 244 CH 939340-, 245 CH 506270-, 265 CH 34030-.
7. Utan laddluftkylare. Without charge air cooler. Sans refroidisseur d'air d'admission. Ohne Ladeluftkühler. Sin enfriador de admisión Senza radiatore per l'aria sovralimentata.
8. Med laddluftkylare. With charge air cooler. Avec refroidisseur d'air d'admission. Mit Ladeluftkühler. Con enfriador de admisión. Con radiatore per l'aria sovralimentata.
9. Kopparkylare. Copper radiator. Radiateur en cuivre. Kupferkühler. Radiador de cobre. Radiatore in rame.
10. Aluminiumkylare. Aluminium radiator. Radiateur en aluminium. Aluminiumkühler. Radiador de aluminio. Radiatore in alluminio.

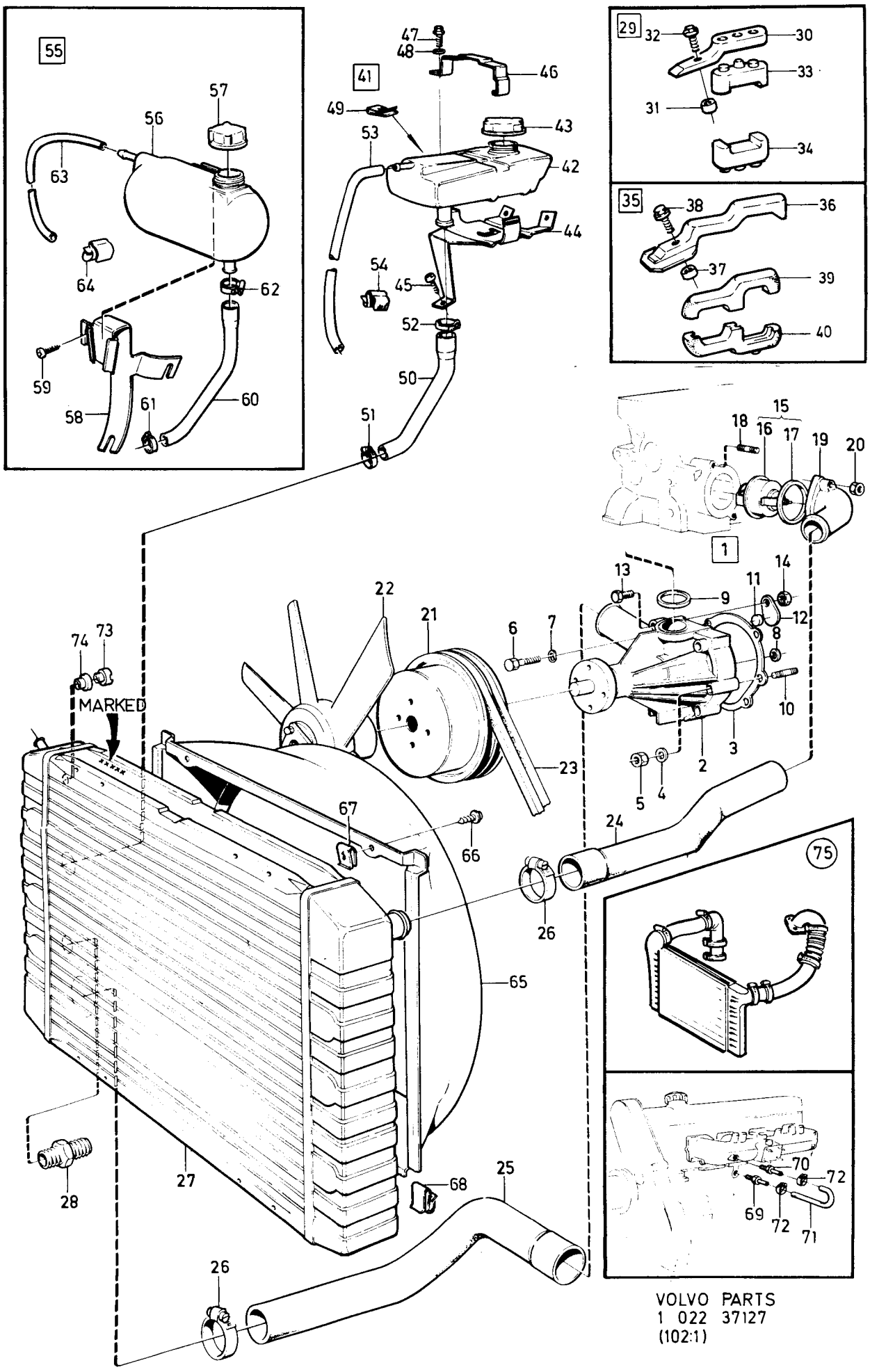

VOLVO PARTS
1 022 37127
(102:1)

Sida Page	Grupp Group	Kylsystem B17, B19, B21, B23	Cooling system B17, B19, B21, B23	Illustration 37127 1984-12	0100
6	2b				

	Pos. Fig.	Antal/Quantity				Artikel nr Part No	Benämning	Description	Sats Kit	B P S R	Anmärkning Notes	
		1	-	-	-	1266051-0	Kylare	Radiator		3	9) STD, VXL AUTO, MARKED 463026, MARKED 1266685, MARKED 1266051 ERS AV 1 ST 1336170-4	0940 0960 0980 1000 1020
		1	-	-	-	5001852-2	Utbyteskylare	Exchange radiator		9	FÖR/FOR 1266051-0	1040 1060
x		1	-	-	-	1336170-4	Kylare	Radiator		3	10) STD, VXL AUTO, MARKED 1336170	1080 1100 1110
		1	-	-	-	1266052-8	Kylare	Radiator		3	9) TROPIC, VXL MAN, MARKED 463027, MARKED 1266052	1160 1180
x		1	-	-	-	1346994-5	Kylare	Radiator			10) TROPIC, VXL MAN, MARKED 1346994 ERS AV 1 ST 1346016-7, 1 ST 1274052-8, 1 ST 1274048-6	1200 1220 1240 1280 1300
		1	-	-	-	1266053-6	Kylare	Radiator		3	9) TROPIC, VXL AUTO, MARKED 463028, MARKED 1266686, MARKED 1266053	1320 1340 1360 1380 1400
x		1	-	-	-	1346839-2	Kylare	Radiator			10) TROPIC, VXL AUTO, MARKED 1346839 ERS AV 1 ST 1346015-9, 1 ST 1274052-8, 1 ST 1274048-6	1420 1440 1460 1480 1500 1520
	28	2	-	-	-		•Nippel	•Nipple			VXL AUTO. SE GRUPP 4.	1540
	29	1	-	-	-		Monteringsdetaljer, kylare	Installation components, radiator		8 3	7)	1560 1580
	30	2	-	-	-	1201818-0	•Konsol	•Bracket		3		1600
	31	2	-	-	-	669871-6	•Distanshylsa	•Spacer sleeve		3	242 CH -244864, 244 CH OMKR -55779, 245 CH OMKR -581429, 265 CH OMKR -34729	1620 1621 1622 1
		2	-	-	-	1357345-6	•Distanshylsa	•Spacer sleeve		2	242 CH 244865-, 244 CH OMKR 55780-, 245 CH OMKR 581430-, 265 CH OMKR 34730-	1640 1641 1642 1643
	32	2	-	-	-	946934-7	•Skruv	•Screw		2		1660
	33	2	-	-	-	463304-6	•Gummikudde, övre	•Rubber cushion, upper		3		1
	34	2	-	-	-	463304-6	•Gummikudde, nedre	•Rubber cushion, lower		3		1700
	35	1	-	-	-		Monteringsdetaljer, kylare	Installation components, radiator		8 3	8)	1720 1740
	36	2	-	-	-	1346446-6	•Konsol	•Bracket		3		1760
	37	2	-	-	-	669871-6	•Distanshylsa	•Spacer sleeve		3	242 CH -244864, 244 CH OMKR -55779, 245 CH OMKR -581429, 265 CH OMKR -34729,	1780 1781 1782 1783

7. Utan laddluftkylare. Without charge air cooler. Sans refroidisseur d'air d'admission. Ohne Ladeluftkühler. Sin enfriador de admisión Senza radiatore per l'aria sovralimentata.
8. Med laddluftkylare. With charge air cooler. Avec refroidisseur d'air d'admission. Mit Ladeluftkühler. Con enfriador de admisión. Con radiatore per l'aria sovralimentata.
9. Kopparkylare. Copper radiator. Radiateur en cuivre. Kupferkühler. Radiador de cobre. Radiatore in rame.
10. Aluminiumkylare. Aluminium radiator. Radiateur en aluminium. Aluminiumkühler. Radiador de aluminio. Radiatore in alluminio.

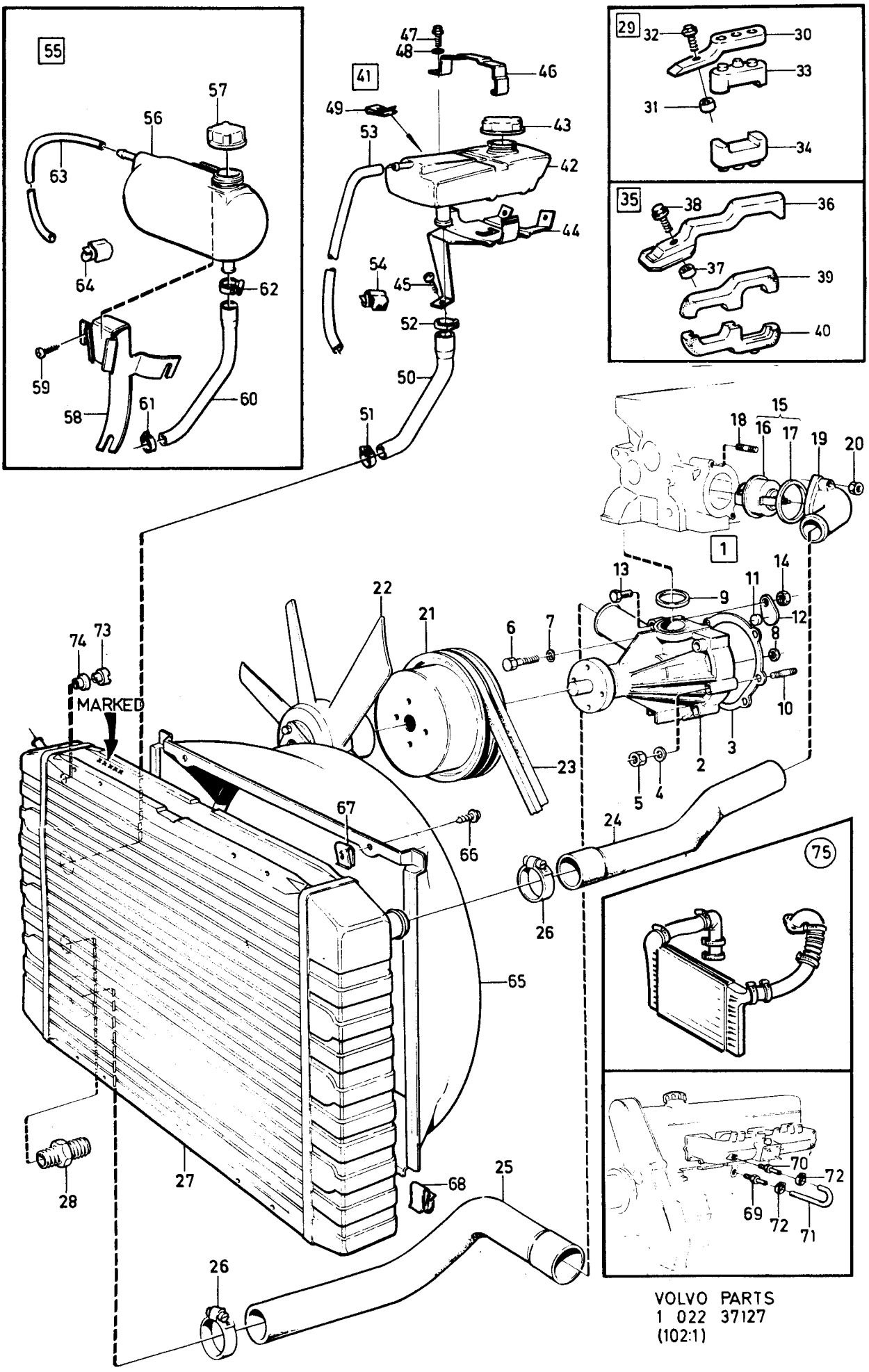

VOLVO PARTS
1 022 37127
(102:1)

Sida Page	Grupp Group	Kylsystem B17, B19, B21, B23	Cooling system B17, B19, B21, B23	Illustration 37127 1984-12	0100
8	2b				

Pos. Fig.	Antal/Quantity				Artikel nr Part No	Benämning	Description	Sats Kit	B P S R	Anmärkning Notes	
	2	-	-	-	1357345-6	•Distanshylsa	•Spacer sleeve		2	242 CH 244865-,	1790
										244 CH OMKR 55780-,	1791
										245 CH OMKR 581430-,	1792
										265 CH OMKR 34730-	1793
38	2	-	-	-	946934-7	•Skruv	•Screw		2		1800
39	2	-	-	-	1317330-7	•Gummikudde, övre	•Rubber cushion, upper		3		1820
40	2	-	-	-	1346537-2	•Gummikudde, nedre	•Rubber cushion, lower		3		1840
41	1	-	-	-		Expansionstank med monteringsdetaljer	Expansion tank with installation compo-		8	EXCL TURBO.	1860
							nents		1	14) TURBO	1880 1900
42	1	-	-	-	463604-9	•Expansionstank	•Expansion tank		2		19[illegible]
43	1	-	-	-	463828-4	•Påfyllningslock	•Filler cap		1		1[illegible]
44	1	-	-	-	463644-5	•Konsol	•Bracket		3	EXCL TURBO	1960
	1	-	-	-	1306097-5	•Konsol	•Bracket		3	TURBO	1980
45	3	-	-	-	958244-6	•Skruv	•Screw		2		2000
46	1	-	-	-	463610-6	•Klamma	•Clamp		2		2020
47	1	-	-	-	960863-9	•Skruv	•Screw		2	EXCL TURBO	2040
	1	-	-	-	946934-7	•Skruv	•Screw		2	TURBO	2[illegible]
48	1	-	-	-	960138-6	•Bricka	•Washer		2	EXCL TURBO	2080
49	1	-	-	-	191391-2	•Fjädermutter	•Spring nut		2		2100
50	1	-	-	-	463307-9	•Slang	•Hose		1	EXCL TURBO	2120
	1	-	-	-	1306161-9	•Slang	•Hose		1	7) TURBO	2140
	1	-	-	-	1346540-6	•Slang	•Hose		1	8) TURBO	2160
51	1	-	-	-	943472-1	•Slangklamma	•Hose clamp		2		2180
52	1	-	-	-	943473-9	•Slangklamma	•Hose clamp		2		2200
53	295	-	-	-	942700-6	•Slang	•Hose		1	EXCL TURBO	2220
	800	-	-	-	942700-6	•Slang	•Hose		1	7) TURBO	2240
	850	-	-	-	942700-6	•Slang	•Hose		1	8) TURBO	2260
54	1	-	-	-	1306160-1	•Clips	•Clip		2	7) TURBO	2280
55	1	-	-	-		Expansionstank med monteringsdetaljer	Expansion tank with installation compo-		1	15) TURBO	2300 2320
							nents		1		2340
x 56	1	-	-	-	1336684-4	•Expansionstank	•Expansion tank		2		2360
57	1	-	-	-	463828-4	•Påfyllningslock	•Filler cap		1		2380
x 58	1	-	-	-	1336683-6	•Konsol	•Bracket		3		2400
59	3	-	-	-	958244-6	•Skruv	•Screw		2		2420
x 60	1	-	-	-	1336973-1	•Slang	•Hose		1	7)	2440
	1	-	-	-	1346540-6	•Slang	•Hose		1	8)	2460
61	1	-	-	-	943472-1	•Slangklamma	•Hose clamp		2		2[illegible]
62	1	-	-	-	943473-9	•Slangklamma	•Hose clamp		2		2500
63	800	-	-	-	942700-6	•Slang	•Hose		1	7)	2520
	850	-	-	-	942700-6	•Slang	•Hose		1	8)	2540
64	1	-	-	-	1306160-1	•Clips	•Clip		2	7)	2560
x 65	1	-	-	-	1346968-9	Fläktkåpa	Fan shroud		4	(463303)	2580
	1	-	-	-	1346434-2	Fläktkåpa	Fan shroud		4	8)	2[illegible]
66	2	-	-	-	965395-7	Skruv	Screw		2		2620
67	2	-	-	-	191391-2	Fjädermutter	Spring nut		2	SEN UTF	2640
68	2	-	-	-	1257372-1	Clips, fläktkåpa	Clip, fan shroud		2	ALT	2660
69	1	-	-	-		Nippel	Nipple			B17A, B19A, B21A	2680
	-	-	-	-						SE GRUPP 2A	2700
70	1	-	-	-		Nippel	Nipple			B17A, B19A, B21A	2720
	-	-	-	-						SE GRUPP 2A	2740
71	1	-	-	-	463732-8	Slang	Hose		1	B17A, B19A, B21A.	2760
72	2	-	-	-	943471-3	Slangklamma	Hose clamp		2	B17A, B19A, B21A.	2780

7. Utan laddluftkylare. Without charge air cooler. Sans refroidisseur d'air d'admission.
Ohne Ladeluftkühler. Sin enfriador de admisión Senza radiatore per l'aria sovralimentata.
8. Med laddluftkylare. With charge air cooler. Avec refroidisseur d'air d'admission. Mit Ladeluftkühler.
Con enfriador de admisión. Con radiatore per l'aria sovralimentata.
15. 242 CH 242739-, 244 CH OMKR 21000-, 245 CH OMKR 555500-.

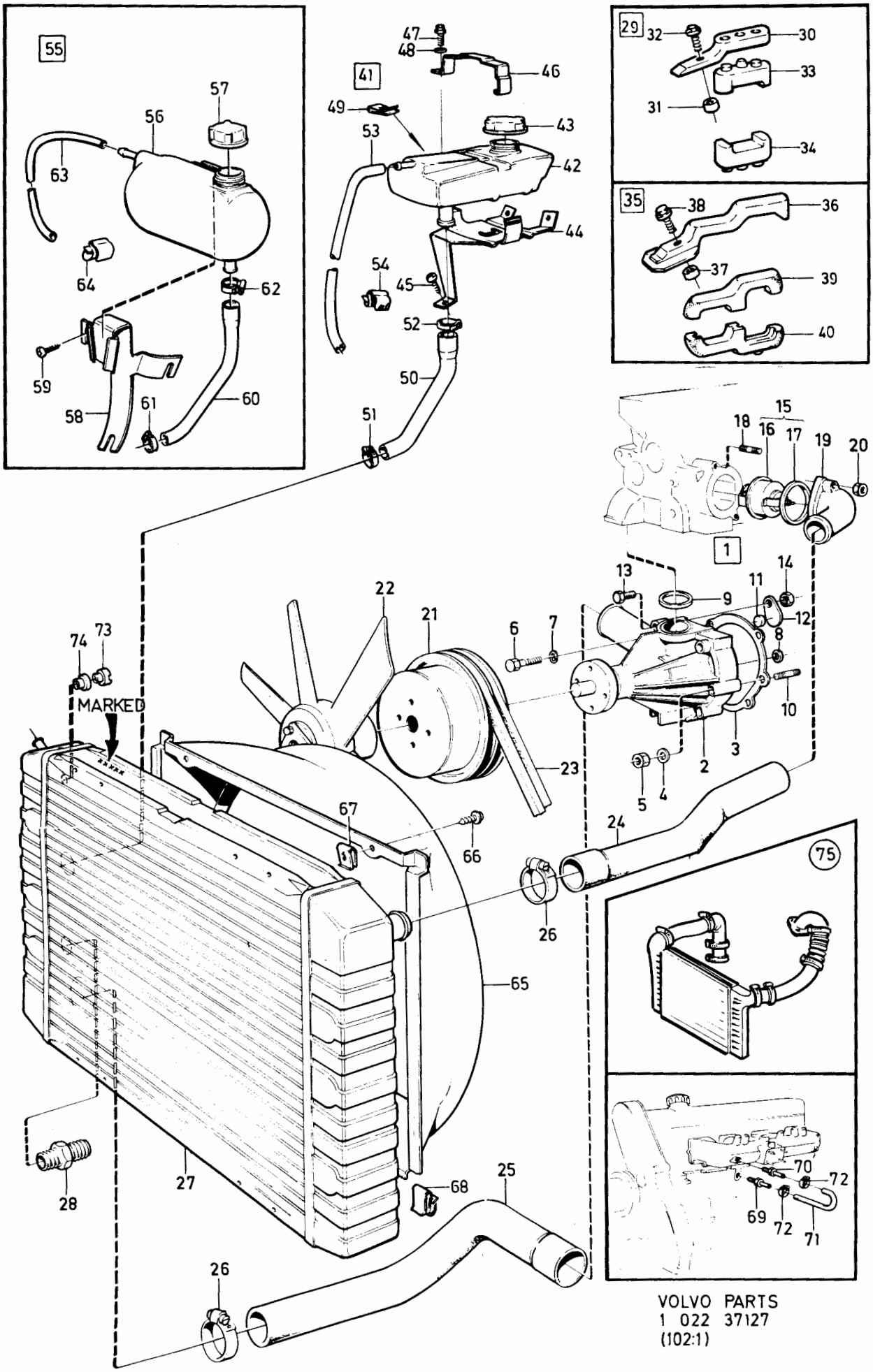

VOLVO PARTS
1 022 37127
(102:1)

Sida Page	Grupp Group	Kylsystem	Cooling system	Illustration	0100
10	2b	B17, B19, B21, B23	B17, B19, B21, B23	37127 1984-12	

Pos. Fig.	Antal/Quantity				Artikel nr Part No	Benämning	Description	Sats Kit	B P S R	Anmärkning Notes	
73	1	-	-	-	1274052-8	Propp	Plug		2	13)	2800
74	1	-	-	-	1274048-6	Gummibussning	Rubber bushing		2	13)	2820
75	1	-	-	-		Laddluftkylare	Charge air cooler		3	8) B21FT	2840
										SE SIDA 20, 1-I21	2860

8. Med laddluftkylare. With charge air cooler. Avec refroidisseur d'air d'admission. Mit Ladeluftkühler. Con enfriador de admisión. Con radiatore per l'aria sovralimentata.
13. Reservdelsutförande. Replacement unit. Version pièce dètachèe. Ersatzteilausführung. Versión de repuesto. Esecuzione pezzi di ricambio.

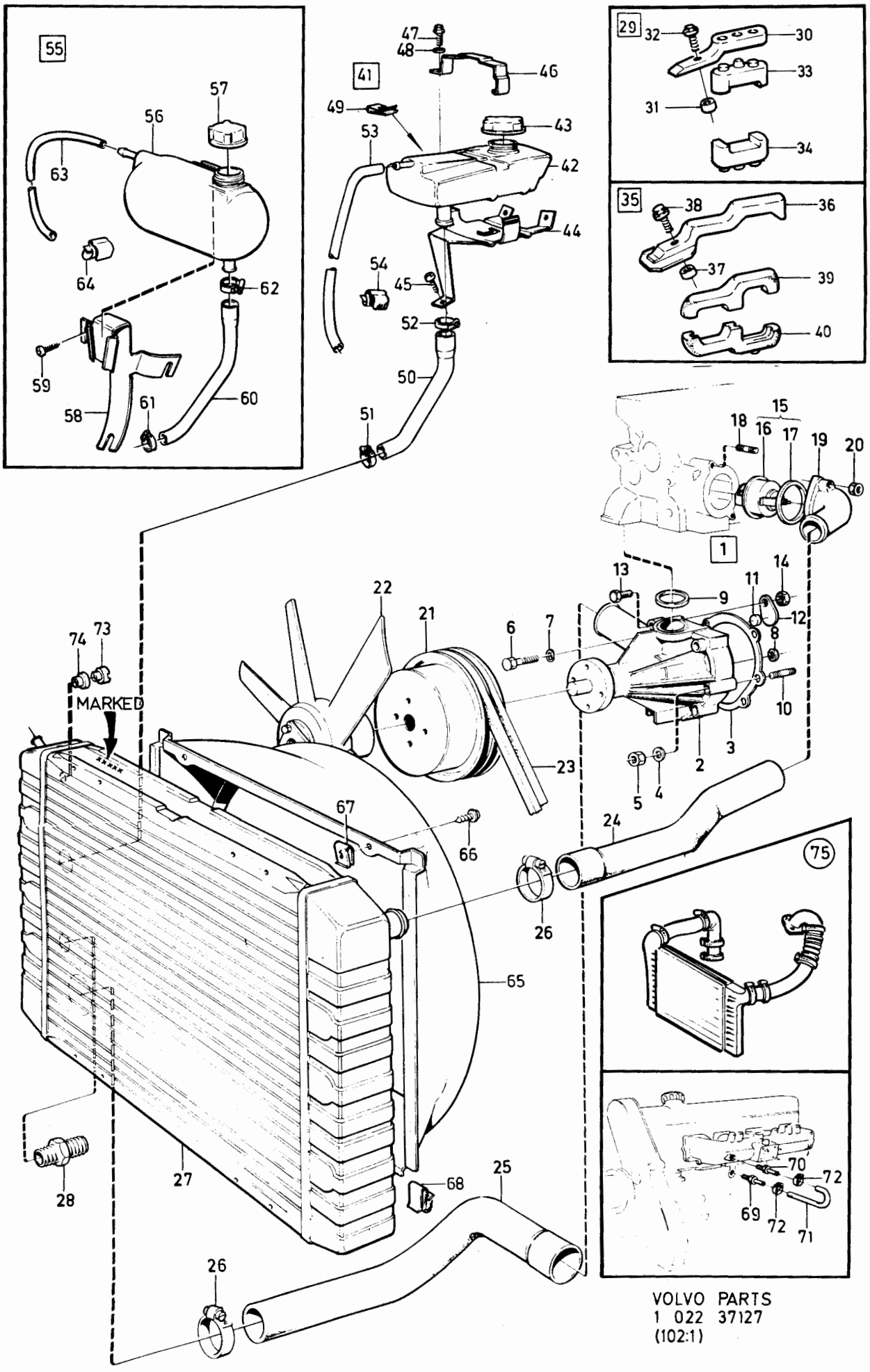

VOLVO PARTS
1 022 37127
(102:1)

Sida / Page: 12 | Grupp / Group: 2b | Kylsystem / Cooling system | B27, B28 | Illustration 37128 1984-12 | 0150

Pos. Fig.	Antal/Quantity				Artikel nr Part No	Benämning	Description	Sats Kit	B P S R	Anmärkning Notes	
1	1	-	-	-	1218158-2	Vattenpump	Water pump		2		0020
2	1	-	-	-	1218019-6	.Plugg	.Plug		2		0040
3	1	-	-	-	245065-8	.Packning	.Gasket		1		0060
4	1	-	-	-	245057-5	.Packning	.Gasket		1		0080
5	1	-	-	-	273320-2	Termostatsats	Thermostat kit		1	82C, 180F	0100
	1	-	-	-	273480-4	Termostatsats	Thermostat kit		1	87C, 189F	0120
	1	-	-	-	273364-0	Termostatsats	Thermostat kit		1	92C, 197F	0140
6	1	-	-	-		.Termostat	.Thermostat	S			0160
7	1	-	-	-	245057-5	.Packning	.Gasket	S	1		0180
8	1	-	-	-	245506-1	Lock	Cover		5		0200
9	5	-	-	-	947427-1	Skruv	Screw		2		[illegible]
10	5	-	-	-	1218122-8	Fjädrande bricka	Resilient washer		2		0240
11	1	-	-	-	245227-4	Hus	Housing		3		0260
12	2	-	-	-	946517-0	Skruv	Screw		2		0280
13	2	-	-	-	946599-8	Fjädrande bricka	Resilient washer		2		0300
x 14	1	-	-	-	1218192-1	Propp	Plug		2	ALT 1. M18 X 1,5	0320
x 15	1	-	-	-	1218191-3	Packning	Gasket		2	ALT 1.	[illegible]
15a	1	-	-	-	1218160-8	Propp	Plug		2	ALT 2. M14 X 1,25	[illegible]
15b	1	-	-	-	18671-8	Packning	Gasket		2	ALT 2	0380
16	3	-	-	-	955298-5	Skruv	Screw		2		0420
17	3	-	-	-	941907-8	Fjädrande bricka	Resilient washer		2		0440
18	53MM	-	-	-	943370-7	Slang	Hose		2		0460
19	2	-	-	-	943478-8	Slangklammer	Hose clamp		2		0480
20	1	-	-	-	269077-4	Vattenfördelningsrör	Water distributing pipe		4	B27A,B27E. EXCL B27E SWEDEN,AUSTRALIA ERS AV 1 ST 247498-9, 1 ST 946559-2	0500 0510 0511 0512
	1	-	-	-	246193-7	Vattenfördelningsrör	Water distributing pipe		8	B28A,B28E. EXCL B28E SWEDEN,AUSTRALIA ERS AV 1 ST 247498-9, 1 ST 946559-2	0520 0521 0522 0523
	1	-	-	-	269482-6	Vattenfördelningsrör	Water distributing pipe		8	B27E,B28E SWEDEN, AUSTRALIA, B27F. ERS AV 1 ST 247498-9, 2 ST 946559-2	0540 0560 0580 0590 0600
	1	-	-	-	247497-1	Vattenfördelningsrör	Water distributing pipe		3	B28F(498628-498631, 498640,498641) ERS AV 1 ST 247498-9, 1 ST 946559-2	0610 1 [illegible]2 0613
	1	-	-	-	247498-9	Vattenfördelningsrör	Water distributing pipe		3	B28F(498638,498639, 498667)	0615 0616
21	1	-	-	-	946559-2	Plugg	Plug		2		0620
21a	1	-	-	-		Termoventil	Thermo valve		3	B28F. SE GRUPP 2C	[illegible]
22	2	-	-	-	947411-5	O-ring	O-ring	S	2		[illegible]
23	2	-	-	-	947405-7	Skruv	Screw		2		0700
24	2	-	-	-	947943-7	Skruv	Screw		2		0720
25	4	-	-	-	946599-8	Fjädrande bricka	Resilient washer		2		0740
26	2	-	-	-	245158-1	Vattenavloppsrör	Water outlet pipe		3		0760
27	2	-	-	-	245069-0	Packning	Gasket	S	1		0780
28	4	-	-	-	946480-1	Skruv	Screw		2		0800
29	4	-	-	-	946599-8	Fjädrande bricka	Resilient washer		2		0820
30	2	-	-	-	246589-6	Slang	Hose		1		0840
31	4	-	-	-	943476-2	Slangklammer	Hose clamp		2		0860
32	1	-	-	-	1269111-9	Remskiva	Pulley		3	242 CH -242738, 244 CH -22995, 245 CH -557245. ERS AV 1 ST 1269941-9, 4 ST 1266775-4	0880 0881 0882 0883 0884
x	1	-	-	-	1269941-9	Remskiva	Pulley		3	242 CH 242739-, 244 CH 22996-, 245 CH 557246-	0900 0901 0902
33	1	-	-	-		Fläkt	Fan			SE SIDA 24, 1-J01	0920

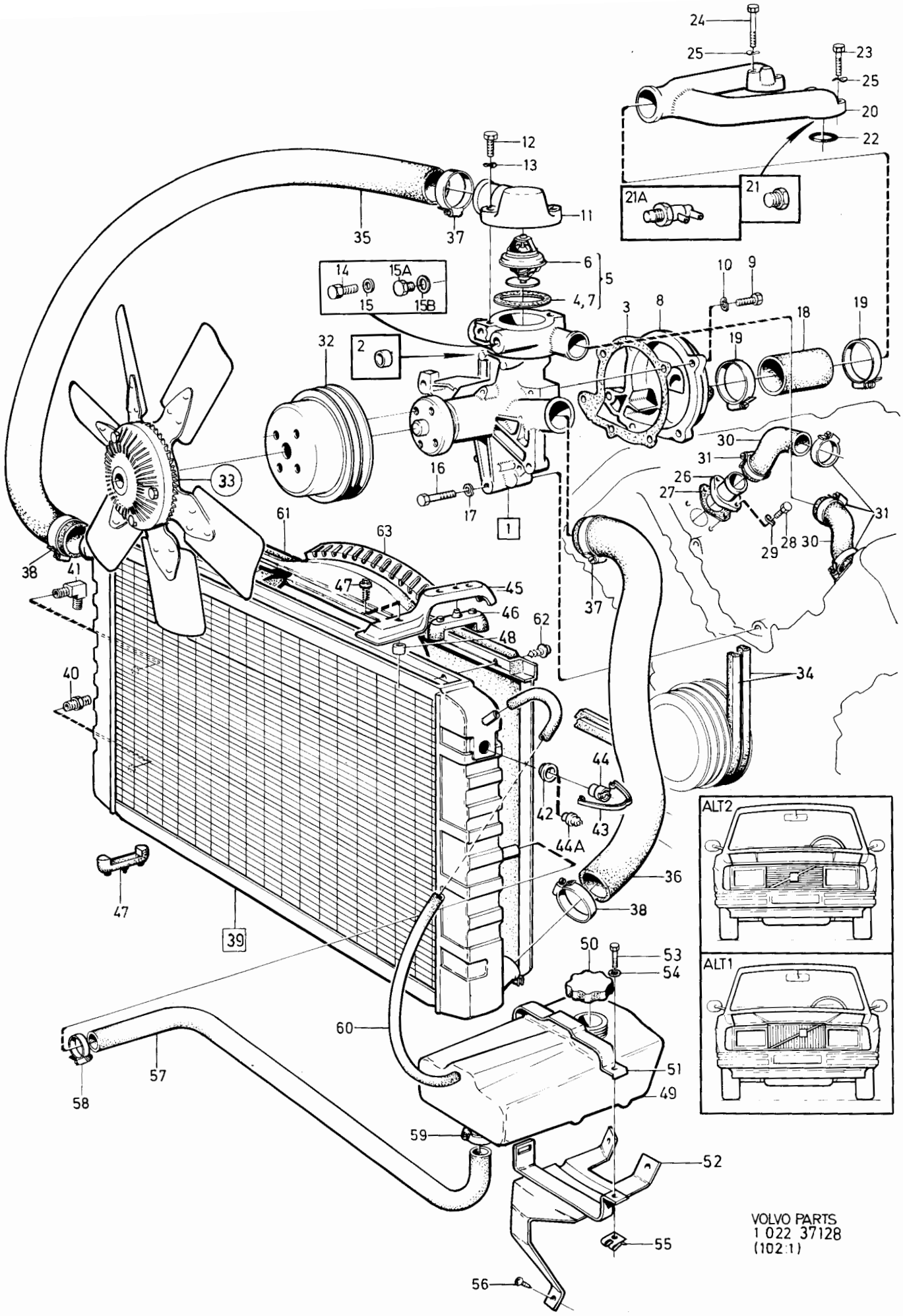
24
25
23
25
20
22
21A
21
12
13
11
35
37
6
5
14
15A
15
15B
4,7
10
9
3
8
18
19
19
32
2
30
31
26
27
31
29
28
30
33
16
17
1
61
63
38
41
47
45
46
37
62
48
40
34
44
42
43
44A
36
38
47
39
50
53
54
60
51
49
57
58
59
52
55
56
ALT2
ALT1
VOLVO PARTS
1 022 37128
(102:1)

Sida Page	Grupp Group	Kylsystem B27, B28	Cooling system B27, B28	Illustration 37128 1984-12	0150
14	2b				

Pos. Fig.	Antal/Quantity				Artikel nr Part No	Benämning	Description	Sats Kit	B P S R	Anmärkning Notes	
	1	-	-	-		El-fläkt	El-fan			SE SIDA 26, 1-J03	0940
34	1	-	-	-	958360-0	Drivremsats,	Drive belt kit,		2	3) GEN./ALTERNATOR	0960
						L 1125	L 1125			BOSCH	0961
	1	-	-	-	958359-2	Drivremsats,	Drive belt kit,		2	4) GEN./ALTERNATOR	0980
						L 1100	L 1100			SEV MARCHAL	0981
35	1	-	-	-	464014-0	Kylarslang	Radiator hose		1		1000
36	1	-	-	-	464015-7	Kylarslang	Radiator hose		1		1020
37	2	-	-	-	943478-8	Slangklammer	Hose clamp		2		1040
38	2	-	-	-	943477-0	Slangklammer	Hose clamp		2		1060
39	1	-	-	-	464025-6	Kylare	Radiator		3	STD, VXL MAN	1080
	1	-	-	-	5001336-6	Utbyteskylare	Exchange radiator		9	FÖR/FOR 464025-6	[illegible]
	-	-	-	-							1090
	1	-	-	-	464924-0	Kylare	Radiator		3	STD, VXL AUTO	1100
	1	-	-	-	5001712-8	Utbyteskylare	Exchange radiator		9	FÖR/FOR 464924-0	1105
	-	-	-	-							1110
	1	-	-	-	1274053-6	Kylare	Radiator		3	TROPIC, VXL MAN	1120
x	1	-	-	-	5001908-2	Utbyteskylare	Exchange radiator			FÖR/FOR 1274053-6	[illegible]
											[illegible]
	1	-	-	-	1274055-1	Kylare	Radiator		3	TROPIC, VXL AUTO	1140
x	1	-	-	-	5001909-0	Utbyteskylare	Exchange radiator			FÖR/FOR 1274055-1	1145
											1150
40	1	-	-	-	954336-4	•Nippel	•Nipple		2	VXL AUTO	1160
41	1	-	-	-	954343-0	•V-nippel	•V-nipple		2	VXL AUTO	1180
42	1	-	-	-	1274048-6	Gummibussning	Rubber bushing		8	TROPIC	1200
43	1	-	-	-	1306885-3	Clips	Clip		2	TROPIC	1220
44	1	-	-	-	1274052-8	Propp	Plug		2	TROPIC	1240
44a	-	-	-	-	1274047-8	Termokontakt	Thermo contact		2	TROPIC MAC	1250
45	2	-	-	-	464648-5	Konsol	Bracket		3		1260
46	4	-	-	-	463304-6	Gummikudde	Rubber cushion		3		1280
47	2	-	-	-	946934-7	Skruv	Screw		2		1300
48	2	-	-	-	669871-6	Distanshylsa	Spacer sleeve		3	242 CH -244864,	1320
										244 CH OMKR -55779,	1321
										245 CH OMKR -581429,	1322
										265 CH OMKR -34729	1323
	2	-	-	-	1357345-6	Distanshylsa	Spacer sleeve		2	242 CH 244865-,	1330
										244 CH OMKR 55780-,	1331
										245 CH OMKR 581430-,	1332
										265 CH OMKR 34730-	[illegible]
49	1	-	-	-	463604-9	Expansionstank	Expansion tank		2		[illegible]
50	1	-	-	-	463828-4	Påfyllningslock	Filler cap		1		1360
51	1	-	-	-	463610-6	Klammer	Clamp		2		1380
52	1	-	-	-	464289-8	Konsol	Bracket		3		1400
53	1	-	-	-	960863-9	Skruv	Screw		2		1420
54	1	-	-	-	960138-6	Bricka	Washer		2		[illegible]
55	1	-	-	-	191391-2	Fjädermutter	Spring nut		2		[illegible]
56	3	-	-	-	958244-6	Skruv	Screw		2		1460
57	1	-	-	-	464016-5	Slang	Hose		1		1480
58	1	-	-	-	943472-1	Slangklammer	Hose clamp		2		1500
59	1	-	-	-	943473-9	Slangklammer	Hose clamp		2		1520
60	295	-	-	-	942700-6	Slang	Hose		1		1540
61	1	-	-	-	464675-8	Fläktkåpa	Fan shroud		4	VAGNAR MED HUV ALT 1	1560
										CARS WITH BONNET ALT 1	1580
	1	-	-	-	464024-9	Fläktkåpa	Fan shroud		4	VAGNAR MED HUV ALT 2	1600
										CARS WITH BONNET ALT 2	1620
62	2	-	-	-	965395-7	Skruv	Screw		2	HUV/BONNET ALT 1	1640
	4	-	-	-	965395-7	Skruv	Screw		2	HUV/BONNET ALT 2	1660
63	1	-	-	-	464671-7	Fläktskydd	Fan protector		4		1680

3. Serviceskylten märkt 1. service plate marked 1. plaque de service portant le No 1. serviceschild Kennzeichnung 1. letrero de servicio marcado 1. Targhetta di assistenza, contrassegnata 1.
4. Serviceskylten märkt 2. service plate marked 2. plaque de service portant le No 2. serviceschild Kennzeichnung 2. letrero de servicio marcado 2. Targhetta di assistenza, contrassegnata 2.

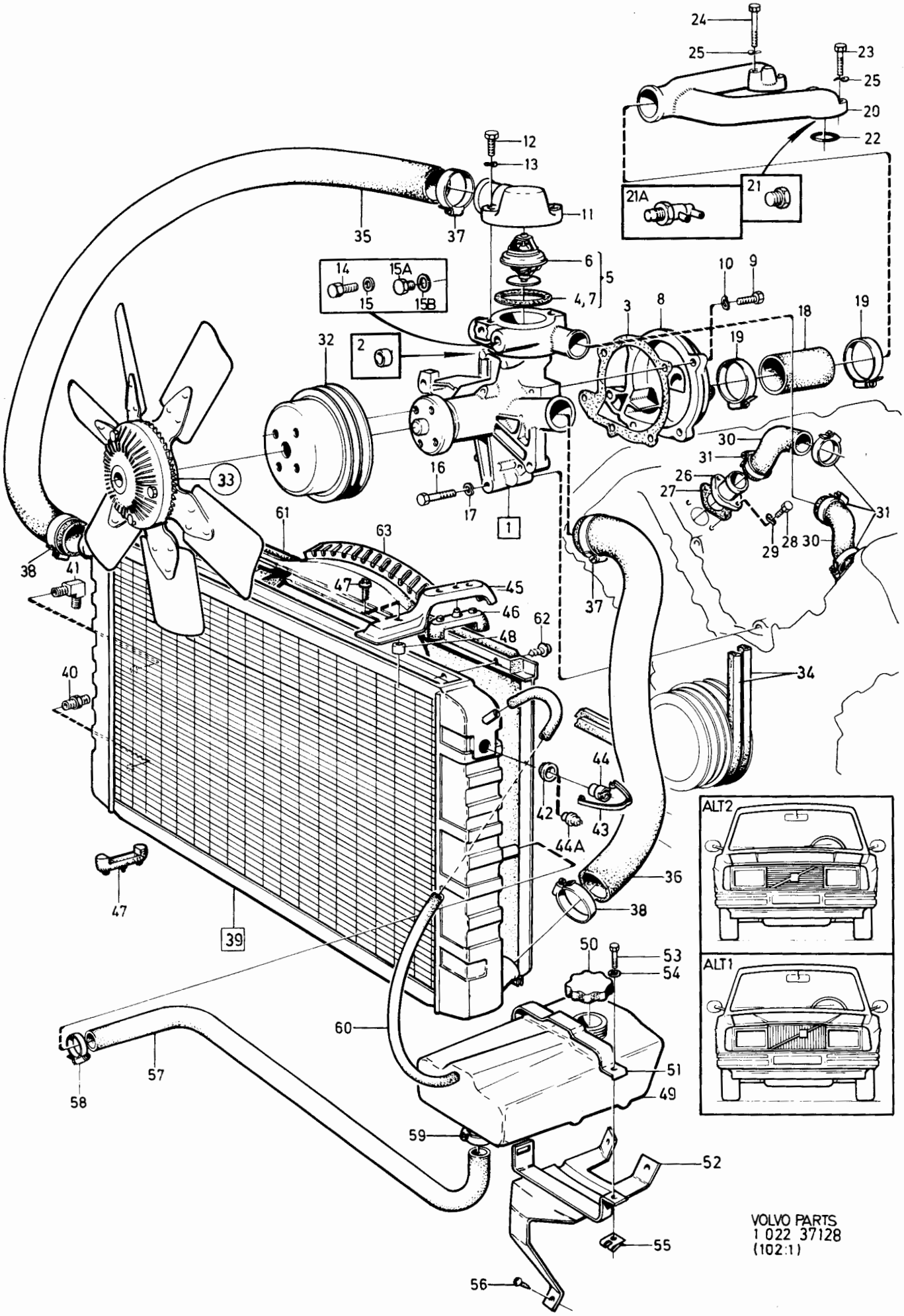
24
25
23
25
20
22
21A
21
12
13
11
35
37
6
5
14
15A
15
15B
4, 7
10
9
3
8
18
19
19
32
2
30
31
26
27
31
29
28
30
33
16
17
1
61
63
38
41
47
45
46
37
62
48
40
34
44
42
43
44A
36
38
47
39
50
53
54
60
51
49
57
58
59
52
55
56
ALT2
ALT1
VOLVO PARTS
1 022 37128
(102:1)

Sida Page	Grupp Group	Kylsystem D20, D24	Cooling system D20, D24	Illustration 37129 1984-12	0175
16	2b				

	Pos. Fig.	Antal/Quantity D20	D24			Artikel nr Part No	Benämning	Description	Sats Kit	B P S R	Anmärkning Notes	
	1	1	1	-	-	1257185-7	Vattenpump	Water pump		2		0020
	2	1	1	-	-	1257197-2	Tätningsring	Sealing ring		2		0040
	3	3	3	-	-	940132-4	Skruv	Screw		2		0060
	4	3	3	-	-	941907-8	Fjädrande bricka	Resilient washer		2		0080
	5	2	2	-	-	1257706-0	Bricka	Washer		2		0100
	6	1	1	-	-	273728-6	Termostatsats	Thermostat kit		1	87C, 189F	0120
	7	1	1	-	-		•Termostat	•Thermostat	S			0140
	7a	1	1	-	-	1257183-2	•Packning	•Gasket	S	2		0160
	8	1	1	-	-	1257184-0	Termostathus	Termostat housing		3		0180
	9	2	2	-	-	955273-8	Skruv	Screw		2		0200
	10	2	2	-	-	941906-0	Fjädrande bricka	Resilient washer		2		[illegible]
	11	1	-	-	-	1257533-8	Vattenavloppsrör	Cooling water outlet pipe		3		0240 0260
		-	1	-	-	1257014-9	Vattenavloppsrör	Cooling water outlet pipe		3		0280 0300
	11a	1	-	-	-	1257534-6	Packning	Gasket	S	1		0320
		-	1	-	-	1257015-6	Packning	Gasket	S	1		[illegible]
	12	2	-	-	-	1257380-4	Skruv	Screw		2	M6X18	[illegible]
		-	2	-	-	942314-6	Skruv	Screw		2	M6X25	0380
	13	2	2	-	-	941906-0	Fjädrande bricka	Resilient washer		2		0400
	14	1	-	-	-	1257454-7	Förgreningsrör	T-pipe		3		0420
	15	2	-	-	-	943476-2	Slangklammer	Hose clamp		2		0440
	16	1	1	-	-		Konsol	Bracket			SE GRUPP 3	0460
	17	1	1	-	-	1257181-6	Remskiva	Pulley		3		0480
		1	1	-	-	1257640-1	Remskiva	Pulley		3	TROPIC MCOMBU MS	0500
	18	1	1	-	-		Fläkt	Fan			SE SIDA 22, 1-I23	0520
		-	1	-	-		Fläktsats	Fan kit			ACC. MAC. EUROPA/EUROPE	0540 0560
											SE SIDA 22, 1-I23	0580
	19	1	1	-	-	958354-3	Drivremsats	Drive belt kit		2	US, MS UCOMBU	0600 0620
x		1	1	-	-	966923-5	Kilrem, servopump-fläkt	Drive belt, servo pump-fan		1	(960296) 38X 1238 MS MCOMBU	0640 0660
x		1	1	-	-	966898-9	Kilrem, generator	Drive belt, alternator		1	(958302) 38 X 800 MS MCOMBU	0680 0700
	20	1	1	-	-	1257350-7	Kylare	Radiator		3	STD, VXL MAN	0720
		1	1	-	-	5001863-9	Utbyteskylare	Exchange radiator		9	FÖR/FOR 1257350-7	0740
		-	-	-	-							[illegible]
		1	1	-	-	1257351-5	Kylare	Radiator		3	STD, VXL AUTO	[illegible]
		1	1	-	-	5001864-7	Utbyteskylare	Exchange radiator		9	FÖR/FOR 1257351-5	0800
		-	-	-	-							0820
		1	1	-	-	1257352-3	Kylare	Radiator		3	TROPIC, VXL MAN	0840
x		1	1	-	-	5001958-7	Utbyteskylare	Exchange radiator			FÖR/FOR 1257352-3	0860 [illegible]
		1	1	-	-	1257353-1	Kylare	Radiator		3	TROPIC, VXL AUTO	[illegible]
x		1	1	-	-	5001959-5	Utbyteskylare	Exchange radiator			FÖR/FOR 1257353-1	0920 0940
	21	2	2	-	-	954336-4	•Nippel	•Nipple		2	VXL AUTO	0960
	21a	1	1	-	-	1274048-6	•Gummibussning	•Rubber bushing		2	TROPIC	0980
	21b	1	1	-	-	1306885-3	•Clips	•Clip		2	TROPIC	1000
	21c	1	1	-	-	1274052-8	•Propp	•Plug		8	TROPIC	1020
	22	2	2	-	-	464648-5	Konsol	Bracket		3		1040
	23	4	4	-	-	463304-6	Gummikudde	Rubber cushion		3		1060
	24	2	2	-	-	946934-7	Skruv	Screw		2		1080
	25	2	2	-	-	669871-6	Distanshylsa	Spacer sleeve		3	242 CH -244864, 244 CH OMKR -55779, 245 CH OMKR -581429, 265 CH OMKR -34729	1100 1101 1102 1103
		2	-	-	-	1357345-6	Distanshylsa	Spacer sleeve		2	242 CH 244865-, 244 CH OMKR 55780-, 245 CH OMKR 581430-, 265 CH OMKR 34730-	1120 1121 1122 1123
	26	1	1	-	-	463604-9	Expansionstank	Expansion tank		2		1140

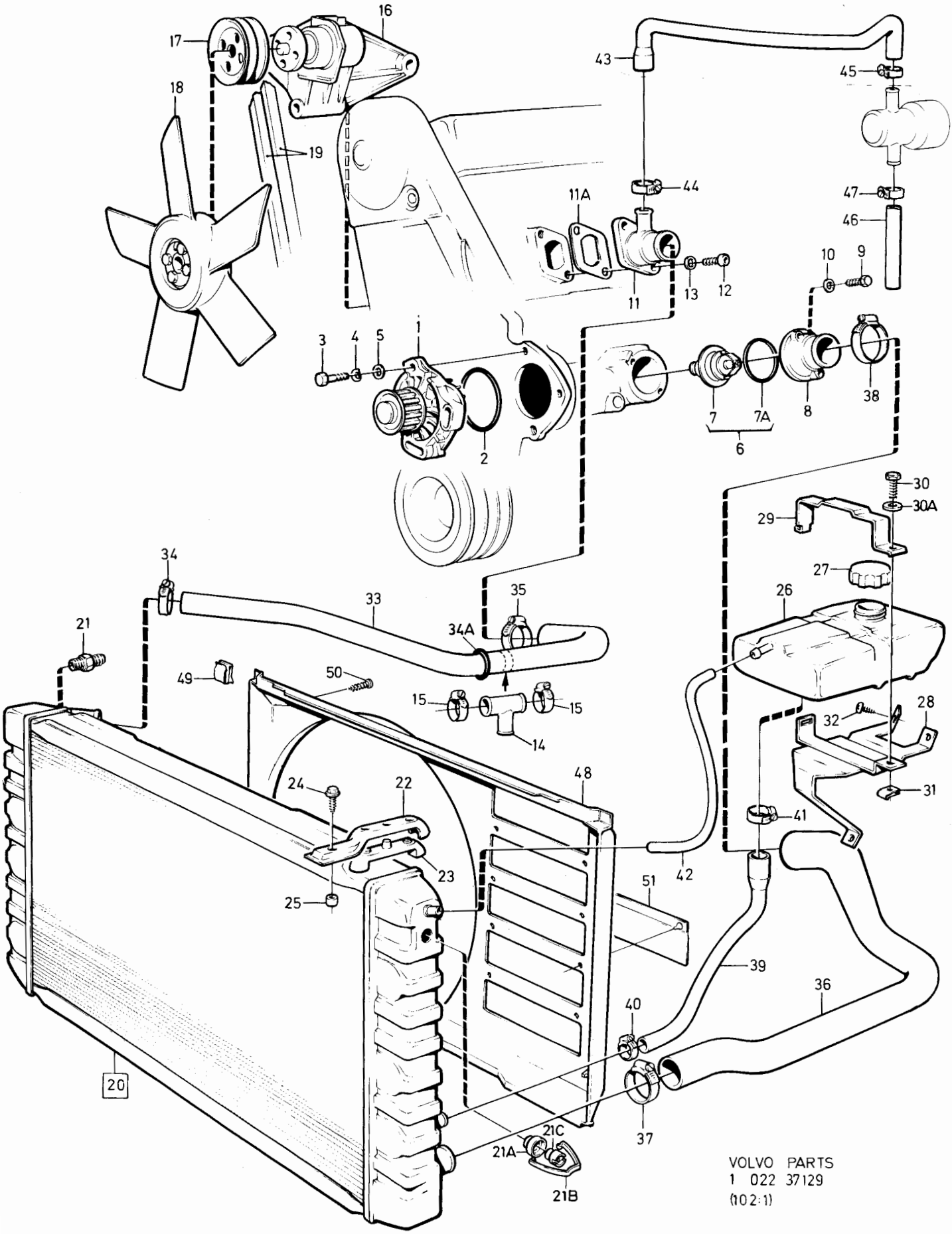

VOLVO PARTS
1 022 37129
(10 2:1)

Sida Page	Grupp Group	Kylsystem D20, D24	Cooling system D20, D24	Illustration 37129 1984-12	0175
18	2b				

Pos. Fig.	Antal/Quantity D20	D24			Artikel nr Part No	Benämning	Description	Sats Kit	B P S R	Anmärkning Notes	
27	1	1	-	-	1274100-5	Påfyllningslock	Filler cap		1		1160
28	1	1	-	-	464289-8	Konsol	Bracket		3		1180
29	1	1	-	-	463610-6	Klammer	Clamp		2		1200
30	1	1	-	-	960863-9	Skruv	Screw		2		1220
30a	1	1	-	-	960138-6	Bricka	Washer		2		1240
31	1	1	-	-	191391-2	Fjädermutter	Spring nut		2		1260
32	3	3	-	-	958244-6	Skruv	Screw		2		1280
33	1	-	-	-	1257363-0	Kylarslang, övre	Radiator hose, upper		1		1300
	-	1	-	-	1257365-5	Kylarslang, övre	Radiator hose, upper		1	1328 849 3	1320
34	1	1	-	-	943476-2	Slangklammer	Hose clamp		2		1340
34a	1	1	-	-	947788-6	O-ring	O-ring		2		13
35	1	-	-	-	943478-8	Slangklammer	Hose clamp		2		1380
	-	1	-	-	943478-8	Slangklammer	Hose clamp		2		1400
36	1	1	-	-	1257364-8	Kylarslang, undre	Radiator hose, lower		1		1420
37	1	1	-	-	943476-2	Slangklammer	Hose clamp		2		1440
38	1	1	-	-	943478-8	Slangklammer	Hose clamp		2		1460
39	1	1	-	-	1257362-2	Slang	Hose		1		14
40	1	1	-	-	943472-1	Slangklammer	Hose clamp		2		1500
41	1	1	-	-	943473-9	Slangklammer	Hose clamp		2		1520
42	295	295	-	-	942700-6	Slang	Hose		1		1540
43	1	1	-	-	1257446-3	Slang	Hose		3		1560
44	1	1	-	-	943474-7	Slangklammer	Hose clamp		2		1580
45	1	1	-	-	943471-3	Slangklammer	Hose clamp		2		1600
46	1	1	-	-	1257448-9	Slang	Hose		3		1620
47	2	2	-	-	943471-3	Slangklammer	Hose clamp		2		1640
48	1	-	-	-	1257370-5	Fläktkåpa	Fan shroud		4		1660
	-	1	-	-	1257371-3	Fläktkåpa	Fan shroud		4	MCOMBU	1680
49	3	3	-	-	1257372-1	Clips	Clip		2		1700
50	2	2	-	-	965395-7	Skruv	Screw		2		1720
51	5	5	-	-	1257462-0	Backventil	Non return valve		3	TROPIC	1740

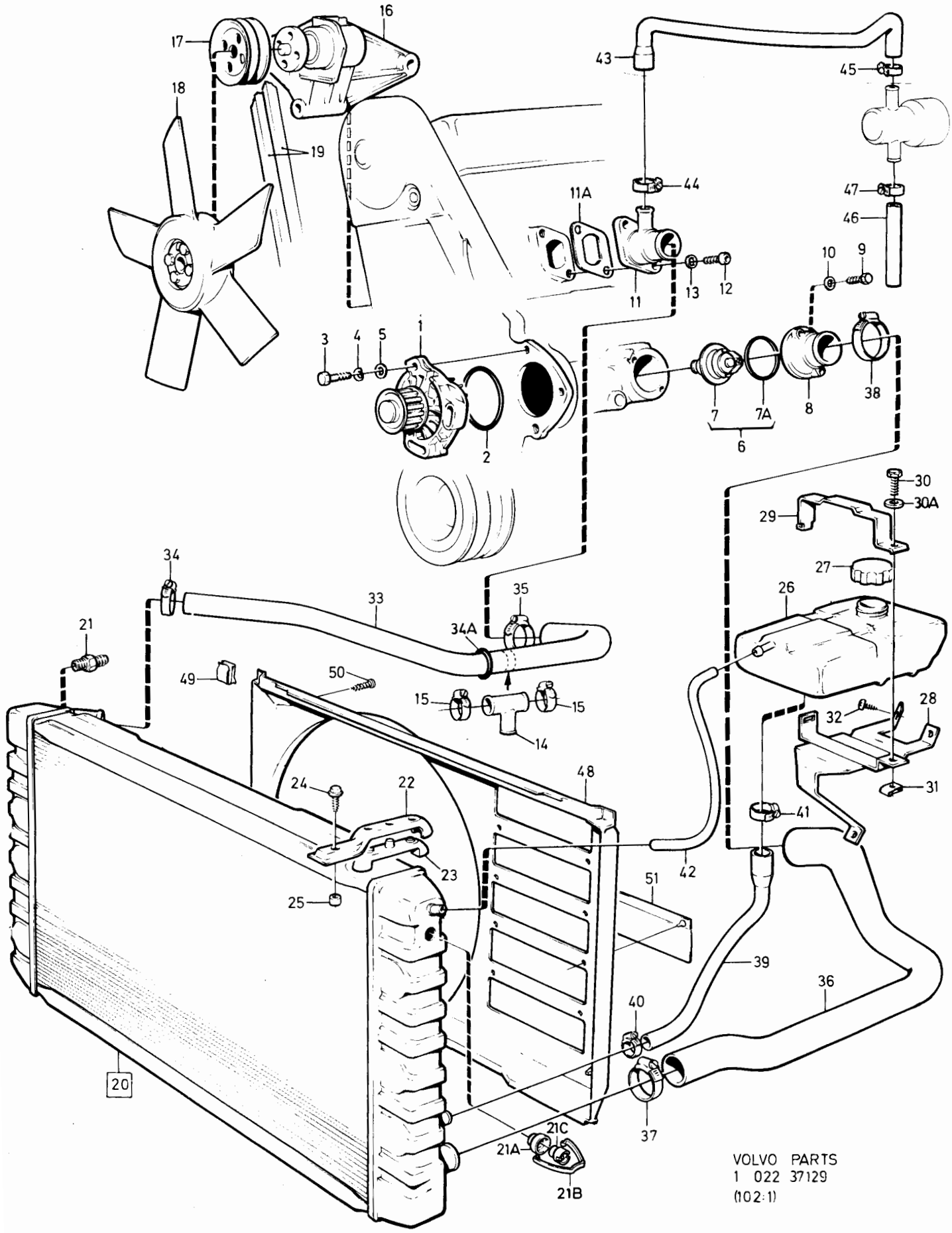

VOLVO PARTS
1 022 37129
(102:1)

Sida Page	Grupp Group	Laddluftkylare med monteringsdetaljer	Charge air cooler with installation components	Illustration	0185
20	2b	8) B21FT	8) B21FT	34929 1984-12	

Pos. Fig.	Antal/Quantity				Artikel nr Part No	Benämning	Description	Sats Kit	B P S R	Anmärkning Notes	
1	1	-	-	-		Laddluftkylare med monteringsdetaljer	Charge air cooler with installation components				0020 0040 0060
2	1	-	-	-	1317319-0	•Laddluftkylare	•Charge air cooler		3		0080
3	1	-	-	-	1332139-3	••Plugg	••Plug		2		0100
4	1	-	-	-	949657-1	••O-ring	••O-ring	S	2		0120
5	1	-	-	-	8360988-3	•Slang	•Hose		5		0140
6	1	-	-	-	8360960-2	•Rör	•Pipe		5		0150
7	1	-	-	-	8360989-1	•Slang	•Hose		5		0180
8	1	-	-	-	8360989-1	•Slang	•Hose		5		0200
9	1	-	-	-	8360961-0	•Rör	•Pipe		5		0[illegible]
10	1	-	-	-	8360970-1	•Slang	•Hose		5		02[illegible]
11	2	-	-	-	966656-1	•Slangklamma	•Hose clamp		2		0260
12	1	-	-	-	967765-9	•Slangklamma	•Hose clamp		2		0280
13	2	-	-	-	966831-0	•Slangklamma	•Hose clamp		2		0300
14	3	-	-	-	967765-9	•Slangklamma	•Hose clamp		2		0320
15	16	-	-	-	1357202-9	•Hållare	•Retainer		2		03[illegible]
16	2	-	-	-		•Konsol	•Bracket			SE SIDA 4, 1-I05	0[illegible]
17	2	-	-	-		•Gummikudde	•Rubber cushion			SE SIDA 4, 1-I05	0380

8. Med laddluftkylare. With charge air cooler. Avec refroidisseur d'air d'admission. Mit Ladeluftkühler.
Con enfriador de admisión. Con radiatore per l'aria sovralimentata.

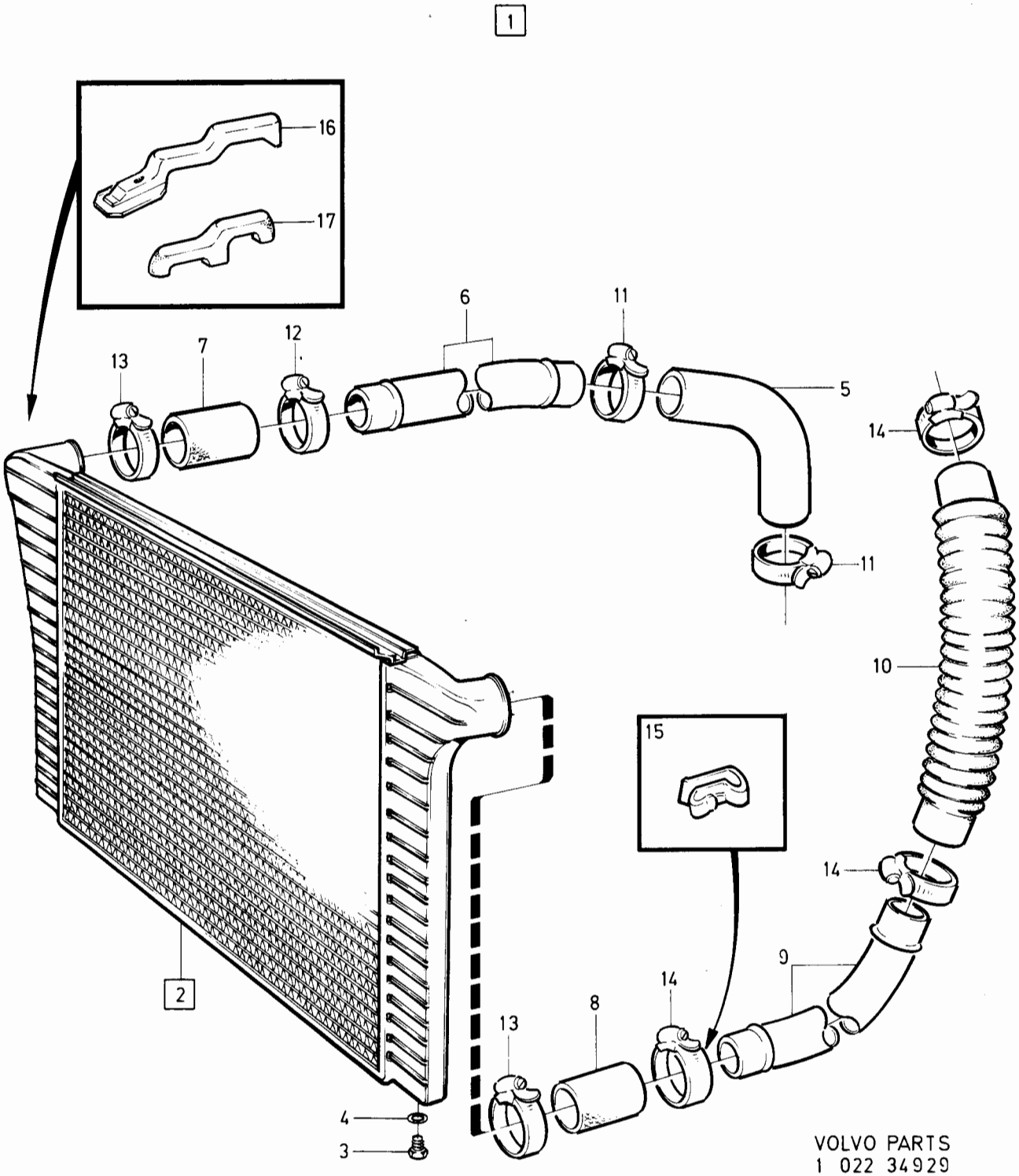

VOLVO PARTS
1 022 34929
(102:1)

Sida Page	Grupp Group	Fläkt med monteringsdetaljer	Fan with installation components	Illustration	0200
		B17, B19, B21, B23, D20, D24	B17, B19, B21, B23, D20, D24	28607	
22	2b			1984-12	

Pos. Fig.	Antal/Quantity				Artikel nr Part No	Benämning	Description	Sats Kit	B P S R	Anmärkning Notes	
1	1	-	-	-		Fläkt med monterings-detaljer	Fan with installation components		8	ALT 1	0020 0040
2	1	-	-	-	463821-9	•Fläkt	•Fan		2	EXCL D20,D24 MCOMBU	0060
	1	-	-	-	463821-9	•Fläkt	•Fan		2	11) D20,D24 MCOMBU	0065
2a	-	-	-	-	1257866-2	•Fläkt	•Fan		2	12) D20,D24 MCOMBU	0070
3	1	-	-	-	463302-0	•Distansstycke	•Spacer		3		0080
4	1	-	-	-	463301-2	•Bricka	•Washer		2	EXCL D20,D24 MCOMBU	0100
	1	-	-	-	463301-2	•Bricka	•Washer		2	11) D20,D24 MCOMBU	0110
5	4	-	-	-	948081-5	•Låsskruv	•Lock screw		2		0120
6	1	-	-	-		Fläkt med monterings-detaljer	Fan with installation components		8	ALT 2	0140 0
7	1	-	-	-	1266789-5	•Slirfläkt	•Friction fan		2		0180
8	1	-	-	-	463463-0	•Kopplingsfläns	•Clutch flange		3		0200
9	4	-	-	-	955274-6	•Skruv	•Screw		2		0220
10	4	-	-	-	941906-0	•Fjädrande bricka	•Reselient washer		2	TID UTF	0240
11	1	-	-	-	460530-9	•Bricka	•Washer		2		0260
12	1	-	-	-	955320-7	•Skruv	•Screw		2		0[illegible]
13	1	-	-	-		Fläkt med monterings-detaljer, termo-reglerad	Fan with installation components, thermo regulated		8	ALT 3	0300 0320 0340
14	1	-	-	-	1317465-1	•Fläkt	•Fan		2	(1266669)	0360
15	1	-	-	-	1306259-1	•Slirkoppling termoreglerad	•Friction clutch thermo regulated		3	(1266574)	0380 0400
16	4	-	-	-	1266775-4	•Pinnskruv	•Stud		2		0420
17	8	-	-	-	945407-5	•Flänsmutter	•Flange nut		2		0440
18	1	-	-	-	1129070-7	Fläktsats	Fan kit		6	ACC TID UTF, D20,D24 MAC. ERS AV 1 ST 1257866-2, 1 ST 463302-0, 4 ST 948081-5, 5 ST 1257462-0.	0460 0465 0470 0475 0480 0485
19	1	-	-	-	1257553-6	•Fläkt	•Fan	S	2	ERS AV 1 ST 1257866-2, 1 ST 463302-0, 4 ST 948081-5.	0500 0501 0502
20	1	-	-	-	1257554-4	•Distansstycke	•Spacer	S	3	ERS AV 1 ST 1257866-2, 1 ST 463302-0, 4 ST 948081-5.	0520 0521 0522
21	4	-	-	-	949621-7	•Låsskruv	•Lock screw	S	2		05[illegible]
22	5	-	-	-	1257462-0	•Backventil	•Non return valve	S	3		0560
	5	-	-	-	1257462-0	Backventil	Non return valve		3	STD. D20,D24 TROPIC	0580

11 . 244 CH -615609, 245 CH -330270.
12 . 244 CH 615610-, 245 CH 330271-.

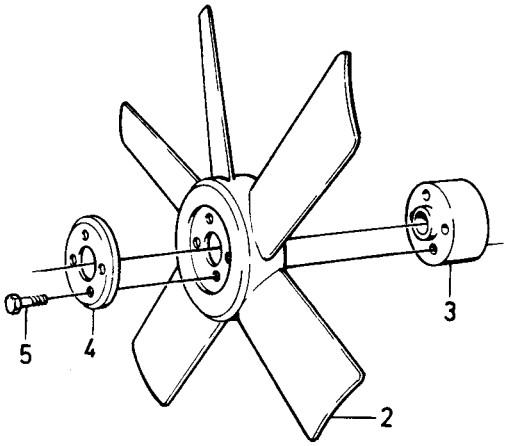

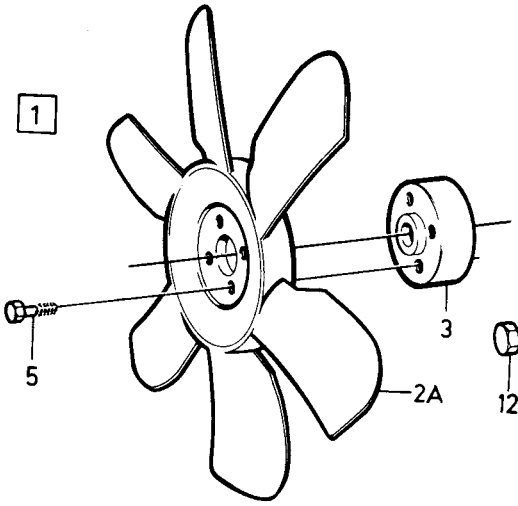

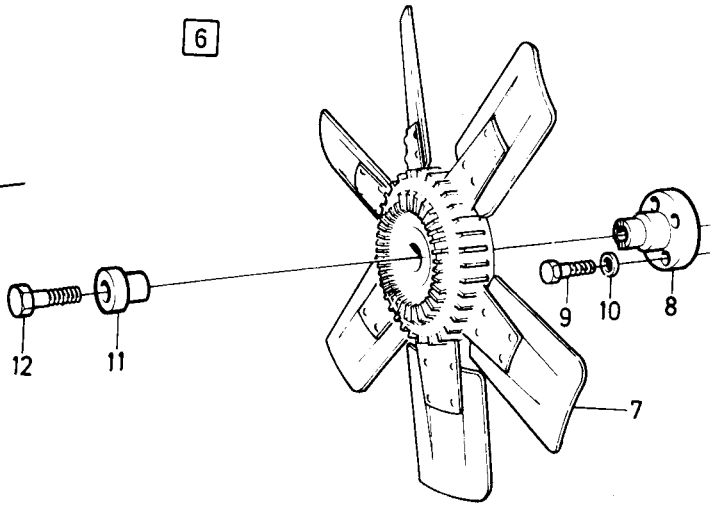

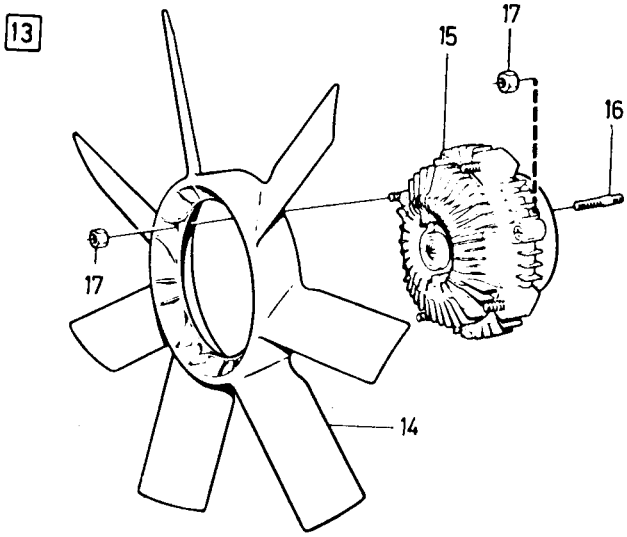

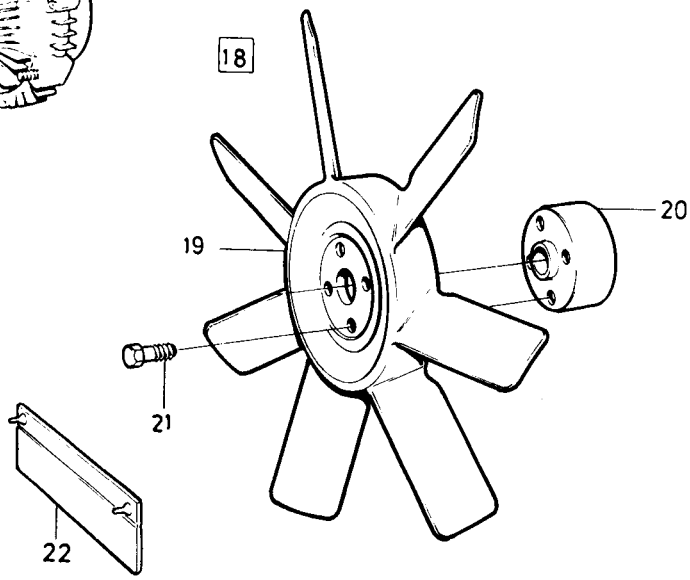

VOLVO PARTS
1 022 28607
(102:1)

Sida Page	Grupp Group	Fläkt med monteringsdetaljer B27, B28.	Fan with installation components B27, B28.	Illustration 25393 1984-12	0250
24	2b				

Pos. Fig.	Antal/Quantity				Artikel nr Part No	Benämning	Description	Sats Kit	B P S R	Anmärkning Notes	
1	1	-	-	-		Fläkt med monterings-detaljer	Fan with installation components		8	ALT 1	0020 0040
2	1	-	-	-	463821-9	•Fläkt	•Fan		2		0060
3	1	-	-	-	464618-8	•Nav	•Hub		3		0080
4	1	-	-	-	463301-2	•Bricka	•Washer		2		0100
5	4	-	-	-	948307-4	•Låsskruv	•Lock screw		2		0120
6	1	-	-	-		•Bricka	•Washer			SE SIDA 12, 1-I13	0140
7	1	-	-	-		•Skruv	•Screw			SE SIDA 12, 1-I13	0160
8	1	-	-	-		Fläkt med monterings-detaljer	Fan with installation components		8	ALT 2	0180 0200
9	1	-	-	-	464946-3	•Slirfläkt	•Friction fan		2		0
10	1	-	-	-	463463-0	•Kopplingsfläns	•Clutch flange		3		0240
11	1	-	-	-	464930-7	•Distanshylsa	•Spacer		3		0260
12	4	-	-	-	955274-6	•Skruv	•Screw		2		0280
13	1	-	-	-	460530-9	•Bricka	•Washer		2		0300
14	1	-	-	-	948793-5	•Skruv	•Screw		2		0320
15	1	-	-	-		Fläkt med monterings-detaljer, termo-reglerad	Fan with installation components, thermo regulated		8	ALT 3	0 0300 0380
16	1	-	-	-	1317465-1	•Fläkt	•Fan		2	(464932)	0400
17	1	-	-	-	1274310-0	•Slirkoppling termoreglerad	•Friction clutch, thermo regulated		3	5)	0420 0421
x	1	-	-	-	1274311-8	•Slirkoppling, termoreglerad	•Friction clutch, thermo regulated		3	6)	0440 0441
18	4	-	-	-	1266775-4	•Pinnskruv	•Stud		2		0460
19	8	-	-	-	945407-5	•Mutter	•Nut		2		0480

5. 242 CH -237369, 244 CH -939339, 245 CH -506269, 262, 264, 265 CH -34029.
6. 242 CH 237370-, 244 CH 939340-, 245 CH 506270-, 265 CH 34030-.

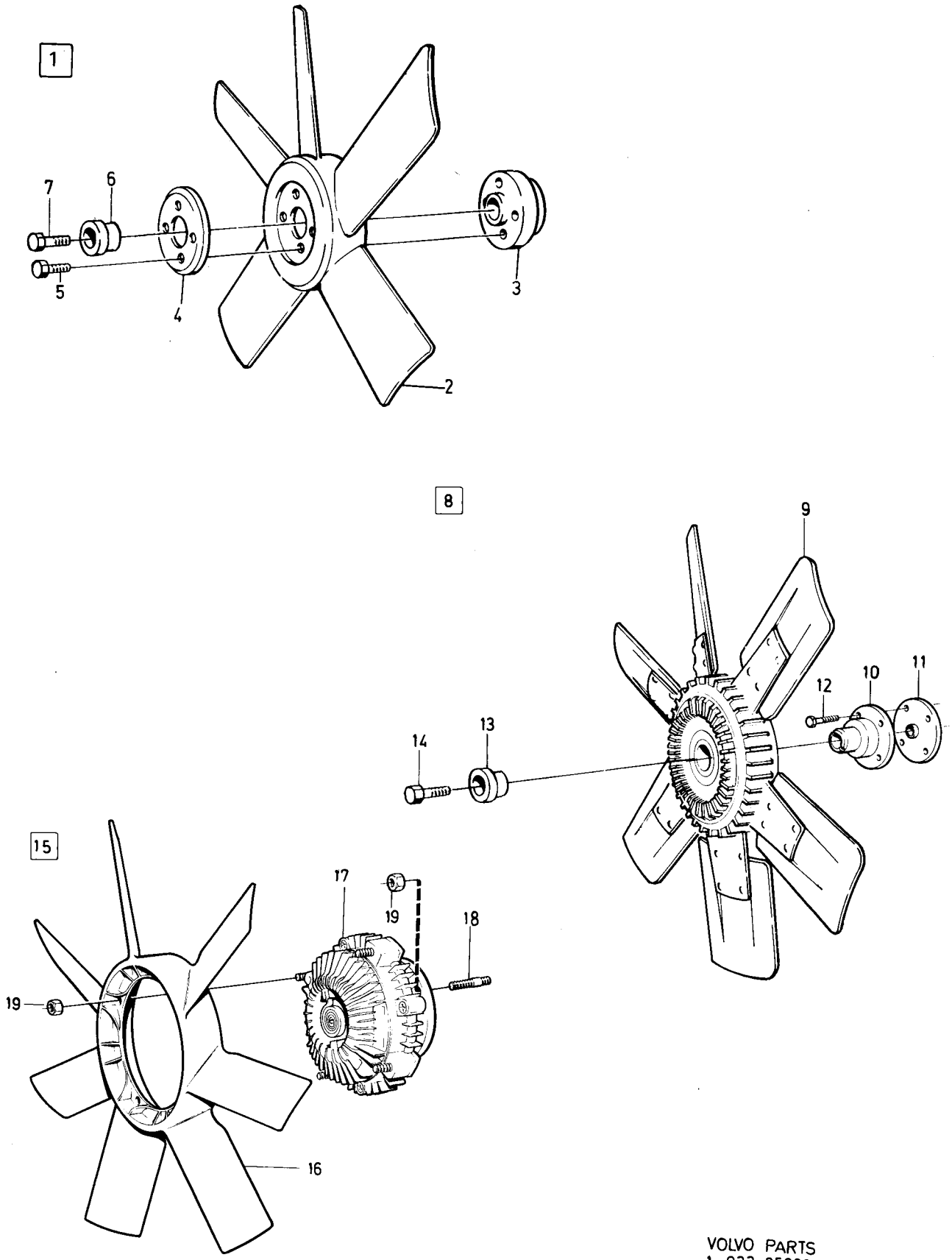

VOLVO PARTS
1 022 25393
(102:1)

Sida / Page: 26 | Grupp / Group: 2b | El-fläkt med monteringsdetaljer | El-fan with installation components | Illustration 37130 1984-12 | 0300

Pos. Fig.	Antal/Quantity 240	260			Artikel nr Part No	Benämning	Description	Sats Kit	B P S R	Anmärkning Notes	
1	1	1	-	-		El-fläkt	El-fan		8		0020
2	1	1	-	-	1274041-1	•Motor	•Motor	S	4		0040
3	1	1	-	-	1274042-9	•Fläkt	•Fan	S	2		0060
4	1	1	-	-	1274043-7	•Låsbricka	•Lock washer	S	2		0080
5	1	1	-	-	1274044-5	•Mutter	•Nut	S	2		0100
6	1	1	-	-	1274045-2	•Fläktring	•Fan ring	S	3		0120
7	3	3	-	-	955780-2	•Mutter	•Nut	S	2		0140
8	1	1	-	-	948211-8	•Bandklammer	•Strip clamp	S	2		0160
9	1	1	-	-	1274050-2	Konsol, V	Bracket, L	S	3		0180
10	1	1	-	-	1274051-0	Konsol, H	Bracket, R	S	3	1)	0200
	1	1	-	-	1274051-0	Konsol, H	Bracket, R	S	3	2) USA	[illegible]
11	1	1	-	-	1306343-3	Konsol, H	Bracket, R		3	2) EXCL USA	0240
12	1	1	-	-	1306342-5	Konsol, H	Bracket, R		3	2) EXCL USA	0260
13	3	3	-	-	955269-6	Skruv	Screw	S	2		0280
14	3	3	-	-	945407-5	Mutter	Nut	S	2		0300
15	1	1	-	-	965175-3	Skruv	Screw	S	2		0320
16	1	1	-	-	960139-4	Bricka	Washer	S	2		[illegible]
17	1	1	-	-	945407-5	Mutter	Nut	S	2		[illegible]
18	2	2	-	-	945970-2	Skruv	Screw	S	2		0380
19	3	3	-	-	965175-3	Skruv	Screw		2		0400
20	3	3	-	-	960139-4	Bricka	Washer		2		0420
21	3	3	-	-	945407-5	Mutter	Nut		2		0440
22	1	-	-	-	1276187-0	Anslutningsrör	Connecting pipe	S	3		0460
23	2	-	-	-	943476-2	Slangklamma	Hose clamp	S	2		0480
24	1	-	-	-	1276229-0	Termokontakt	Thermo contact	S	2		0500
25	1	-	-	-	18671-8	Packning	Packing	S	2	(947621)	0520
26	1	-	-	-		Relä	Relay	S	2	SE GRUPP 3	0540
27	1	-	-	-		Kabelmatta	Harness	S		SE GRUPP 3	0560
x	1	-	-	-	8360390-2	El-fläktsats	El-fan kit		3	8) B21FT	0580

1. 242 CH-189179, 244 CH-592109, 245 CH-317939, 262 CH-8374, 264 CH-107609, 265 CH-28319.
2. 242 CH 189180-, 244 CH 592110-, 245 CH 317940-, 262 CH 8375-, 264 CH 107610-, 265 CH 28320-.
8. Med laddluftkylare. With charge air cooler. Avec refroidisseur d'air d'admission. Mit Ladeluftkühler. Con enfriador de admisión. Con radiatore per l'aria sovralimentata.

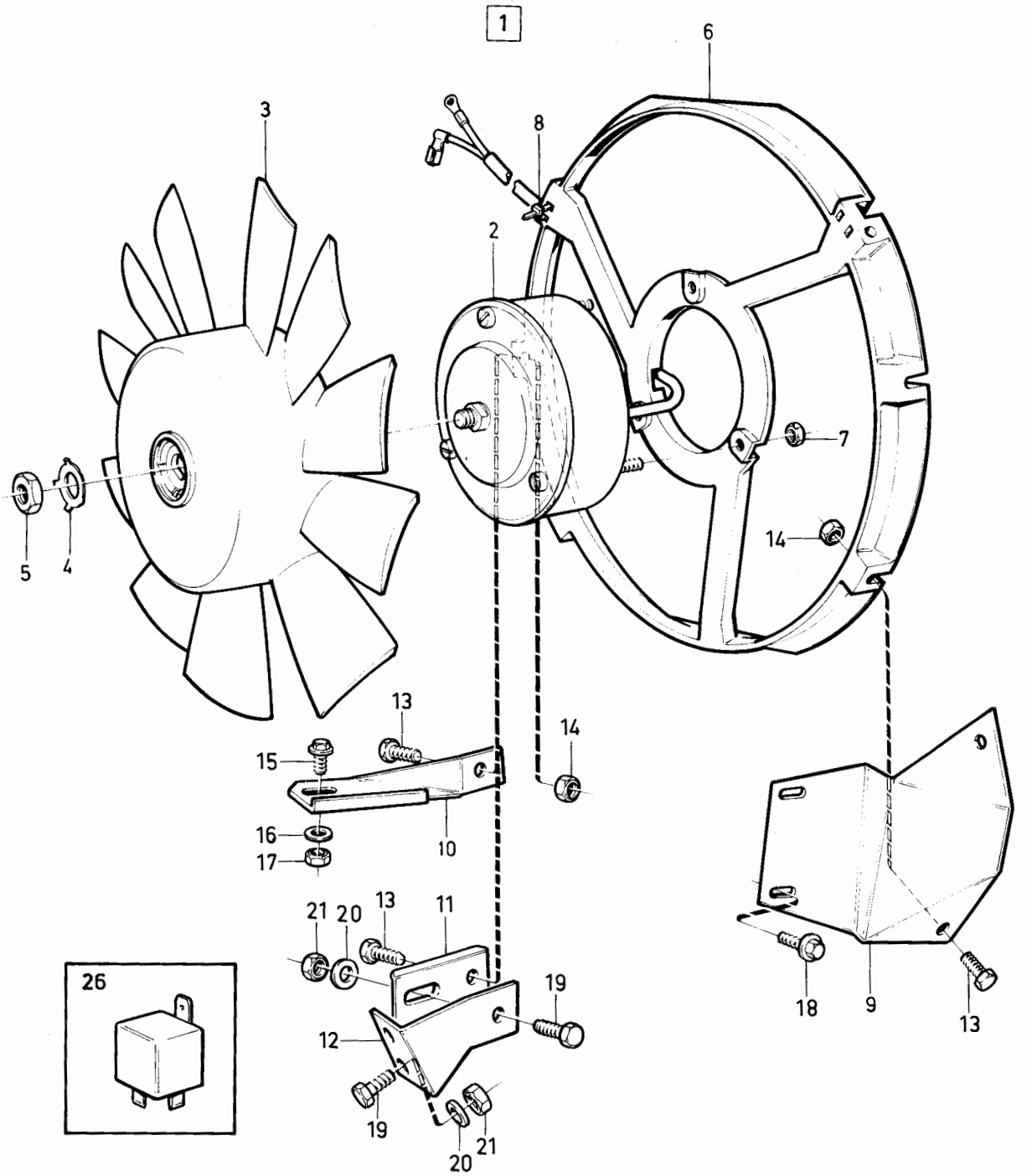

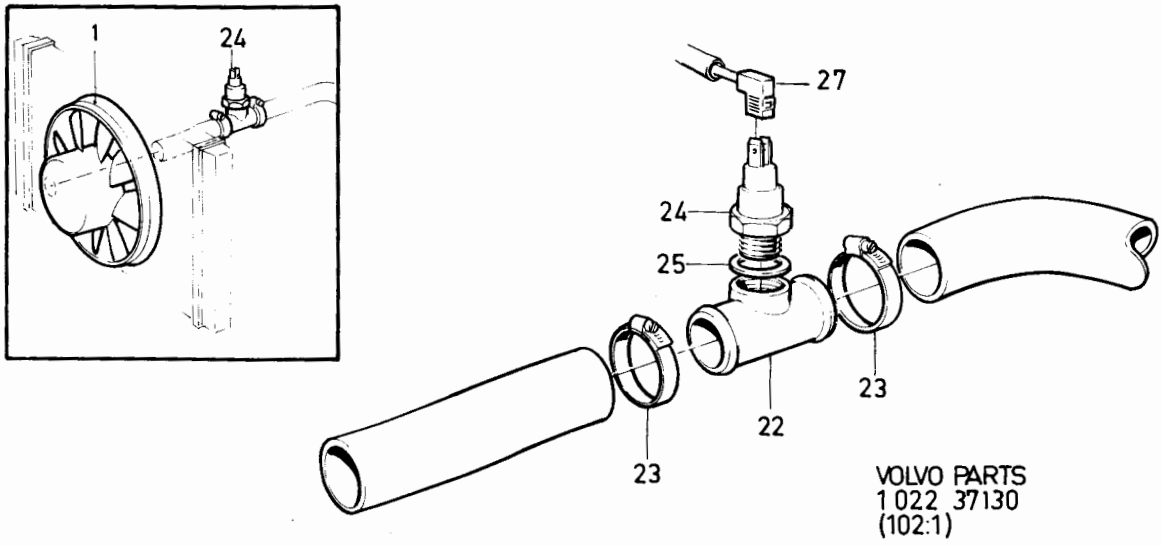

VOLVO PARTS
1 022 37130
(102:1)

VOLVO

0001

	Innehållsförteckning / Index	Inhaltsverzeichnis / Indice	Grupp / Group	Sida / Page
1984-12	Table des matières	Indice del contenuto	2c	1

0020
0040 BRÄNSLE- OCH AVGASSYSTEM — Sida — Koord.

0080 Bränsle- och avgassystem 2 2-A03

0100
0130
0140
0160
0180 FUEL AND EXHAUST SYSTEMS — Page — Grid

0220 Fuel and exhaust system 2 2-A03

0240
0260
0280
0300
0320 SYSTEME D'ALIMENTATION ET SYSTEME D'ECHAPPEMENT — Page — Grid

0360 Système alimentation et Système déchappement 2 2-A03

0380
0400
0420
0440
0460 KRAFTSTOFF- UND AUSPUFFANLAGE — Seite — Grid

0500 Kraftstoff- und Auspuffanlage 2 2-A03

0520
0540
0560
0580
0600 SISTEMAS DE COMBUSTION Y DE ESCAPE — Página — Grid

0640 Sistemas de combustión y de escape 2 2-A03

0660
0680
0700
0720
0740 CARBURANTE E SISTEMA GAS DI SCARICO — Pagina — Grid

0780 Carburante e sistema gas di scarico 2 2-A03

Sida Page	Grupp Group	Bränsle och avgassystem	Fuel and exhaust systems	Illustration
2	2c			27662 1984-12

Pos. Fig.	Antal/Quantity				Artikel nr Part No	Benämning	Description	Sats Kit	B P S R	Anmärkning Notes	
1	-	-	-	-		Bränslesystem	Fuel system				0020
	-	-	-	-		•B17A, B19A, B21A, B23A	•B17A, B19A, B21A, B23A			SE SIDA 6, 2-A07	0040
	-	-	-	-		•B19K	•B19K			SE SIDA 12, 2-A13	0060
	-	-	-	-		•B27A, B28A	•B27A, B28A			SE SIDA 14, 2-A15	0080
	-	-	-	-		•B19E, B21E, B23E, B21F	•B19E, B21E, B23E, B21F			SE SIDA 16, 2-A17	0100
						K- Jetronic	K- Jetronic				0120
	-	-	-	-		•B21F	•B21F			SE SIDA 28, 2-B05	0140
	-	-	-	-		•B23F	•B23F			SE SIDA 32, 2-B09	0160
						LH- Jetronic	LH- Jetronic				0180
	-	-	-	-		•B19ET, B21ET, B21FT	•B19ET, B21ET, B21FT			SE SIDA 36, 2-B13	0200
	-	-	-	-		•B27E, B27F, B28E, B28F	•B27E, B27F, B28E, B28F			SE SIDA 50, 2-C03	0
	-	-	-	-		•D20, D24	•D20, D24			SE SIDA 62, 2-C15	0240
2	-	-	-	-		Turboaggregat	Turbo charger				0260
						B19ET, B21ET, B21FT	B19ET, B21ET, B21FT			SE SIDA 70, 2-C23	0280
3	-	-	-	-		Vevhusventilation	Crankcase ventilation				0300
						B17, B19, B21, B23	B17, B19, B21, B23			SE SIDA 114, 2-E19	0320
4	-	-	-	-		Avgasåterledning	Exhaust recirkulation system				0[illegible]
	-	-	-	-		•B21A, B23A MRA ALT1	•B21A, B23A MRA ALT1			SE SIDA 116, 2-E21	0380
	-	-	-	-		•B21A, B23A MRA ALT2	•B21A, B23A MRA ALT2			SE SIDA 118, 2-E23	0400
	-	-	-	-		•B21F, B23E MRA	•B21F, B23E MRA			SE SIDA 120, 2-F01	0420
	-	-	-	-		•B21ET	•B21ET			SE SIDA 122, 2-F03	0440
	-	-	-	-		•B27E MRA	•B27E MRA			12)	0460
										SE SIDA 124, 2-F05	0480
	-	-	-	-		•B27E, B28E MRA	•B27E, B28E MRA			11)	0500
										SE SIDA 126, 2-F07	0520
5	-	-	-	-		Pulsair system	Pulsairsystem				0540
	-	-	-	-		•B21A, B23A, B23E	•B21A, B23A, B23E			SE SIDA 128, 2-F09	0560
	-	-	-	-		•B28E	•B28E			SE SIDA 130, 2-F11	0570
6	-	-	-	-		Avgassystem	Exhaust system				0600
	-	-	-	-		•B17, B19	•B17, B19			25)	0620
						EXCL TURBO	EXCL TURBO			SE SIDA 182, 2-H15	0640
	-	-	-	-		•B21, B23	•B21, B23			19, 20)	0660
	-	-	-	-						21)	0680
						EXCL B21F	EXCL B21F			SE SIDA 186, 2-H19	0700
						EXCL TURBO	EXCL TURBO				0720
	-	-	-	-		•B19K, B21A,	•B19K, B21A,			55,61)	0740
						B23A, B23E	B23A, B23E			SE SIDA 192, 2-I01	0[illegible]
	-	-	-	-		•B17A, B19A, B19E, B21A,	•B17A, B19A, B19E, B21A			55,62)	0[illegible]
						B23A, B23E	B23A, B23E			SE SIDA 194, 2-I03	0800
	-	-	-	-		•B19, B21, B23	•B19, B21, B23			29, 30)	0820

11. 242 CH 165570-, 244 CH 482505-, 245 CH 264755-, 262 CH 645 0-, 264 CH 83055-, 265 CH 21775-.
12. 262 CH-6449, 264 CH-83054, 265 CH-21774.
19. 242 CH -189179, 244 CH -592109, 245 CH -317939, 262 CH -8374, 264 CH -107609, 265 CH -28319. EXCL B21A VXL MAN UTV 3,91 SWITZERLAND, EXCL B23E SWITZERLAND.
20. 242 CH 189180-206790, 244 CH 592110-686099, 245 CH 317940- 368309, 262 CH 8375-, 264 CH 107610-125109, 265 CH 28320-30679. EXCL SWEDEN AUSTRALIA, SWITZERLAND.
21. 242 CH206971-237369,244 CH686100-939339,245 CH368310- 506269,264 CH125110-,265 CH30680-34029. EXCL B21, B23. SWEDEN, AUSTRALIA, SWITZERLAND, EXCL B23A, INCL B23A THAILAND.
25. EXCL SWITZERLAND 242 CH 189180-, 244 CH 592110-, 245 CH 317940-.
29. B21A VXL MAN UTV 3,91 SWITZERLAND, B23E SWITZERLAND. 242 CH -189179, 244 CH -592109, 245 CH -317939, 262 CH -8374, 264 CH -107609, 265 CH -28319.
30. SWEDEN AUSTRALIA, SWITZERLAND. 242 CH 189180-206790, 244 CH 592110-686099, 245 CH 317940-368309, 262 CH 8375-, 264 CH 107610-125109, 265 CH 28320-30679.
55. 242 CH237370-,244 CH939340-,245 CH506270-,265 CH34030-.
61. B19K.B21A, SWEDEN, FINLAND, AUSTRALIA, CANADA.B23A.B23E, SWEDEN, AUSTRALIA, SWITZERLAND.
62. B17A, B19A.B19E. EXCL TURBO.B21A GREAT BRITIAN, FRANCE, GERMANY

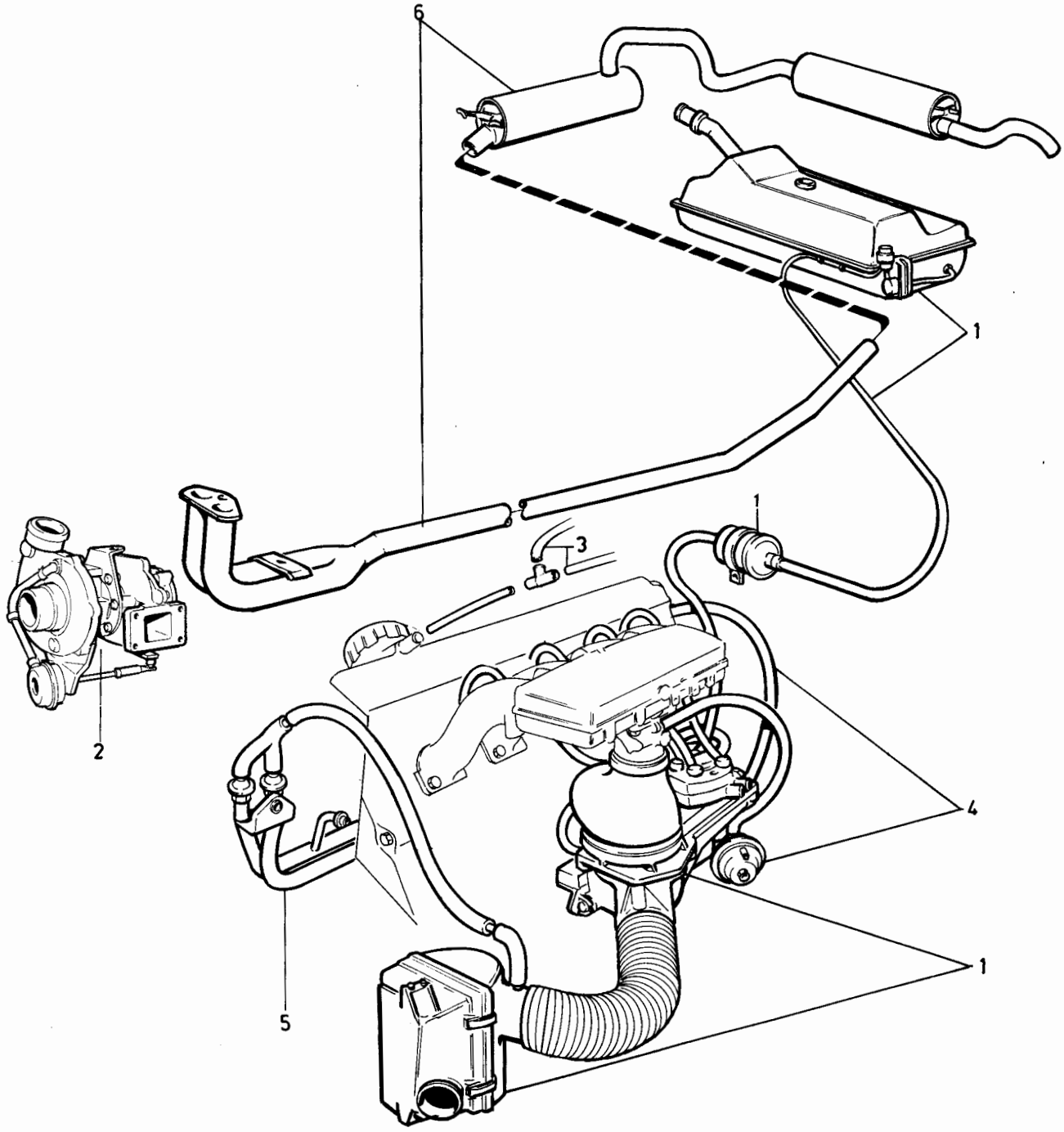

VOLVO PARTS
1 023 27662
(102:2)

Sida Page	Grupp Group	Bränsle och avgassystem	Fuel and exhaust systems	Illustration	0025
4	2c			27662 1984-12	

Pos. Fig.	Antal/Quantity				Artikel nr Part No	Benämning	Description	Sats Kit	B P S R	Anmärkning Notes	
	-	-	-	-						31)	0840
						EXCL B21F	EXCL B21F			SE SIDA 196, 2-I05	0860
						EXCL TURBO	EXCL TURBO				0880
	-	-	-	-		•B21F, B23F	•B21F, B23F			SE SIDA 198, 2-I07	0900
						EXCL JAPAN	EXCL JAPAN				0920
						EXCL TURBO	EXCL TURBO				0940
	-	-	-	-		•B21F JAPAN	•B21F JAPAN			SE SIDA 202, 2-I11	0960
	-	-	-	-		•B19E TURBO	•B19E TURBO			SE SIDA 206, 2-I15	0980
						B21E TURBO	B21E TURBO				1000
						B21F TURBO	B21F TURBO				1020
	-	-	-	-		•ACC.	•ACC.			SE SIDA 208, 2-I17	1
						B19A, B19E, B21A,	B19A, B19E, B21A,				1060
						B21E, B23A, B23E	B21E, B23A, B23E				1080
	-	-	-	-		•B27A, B28A, B27E, B28E	•B27A, B28A, B27E, B28E			SE SIDA 210, 2-I19	1100
	-	-	-	-		•B27F. EXCL B27F JAPAN	•B27F. EXCL B27F JAPAN			SE SIDA 212, 2-I21	1120
	-	-	-	-		•B28F. EXCL B28F JAPAN	•B28F. EXCL B28F JAPAN			SE SIDA 216, 2-J01	1140
	-	-	-	-		•B27F JAPAN	•B27F JAPAN			SE SIDA 218, 2-J03	1[illegible]
	-	-	-	-		•B28F JAPAN	•B28F JAPAN			SE SIDA 220, 2-J05	1[illegible]
	-	-	-	-		•D20, D24	•D20, D24			SE SIDA 222, 2-J07	1200

31. B19, B21, B23 SWEDEN, AUSTRALIA, SWITZERLAND, B23A, EXCL B23A THAILAND.242 CH206971-237369,244 CH686100-939909, 245 CH368310-506269,264 CH125110-,265 CH30680-34029.

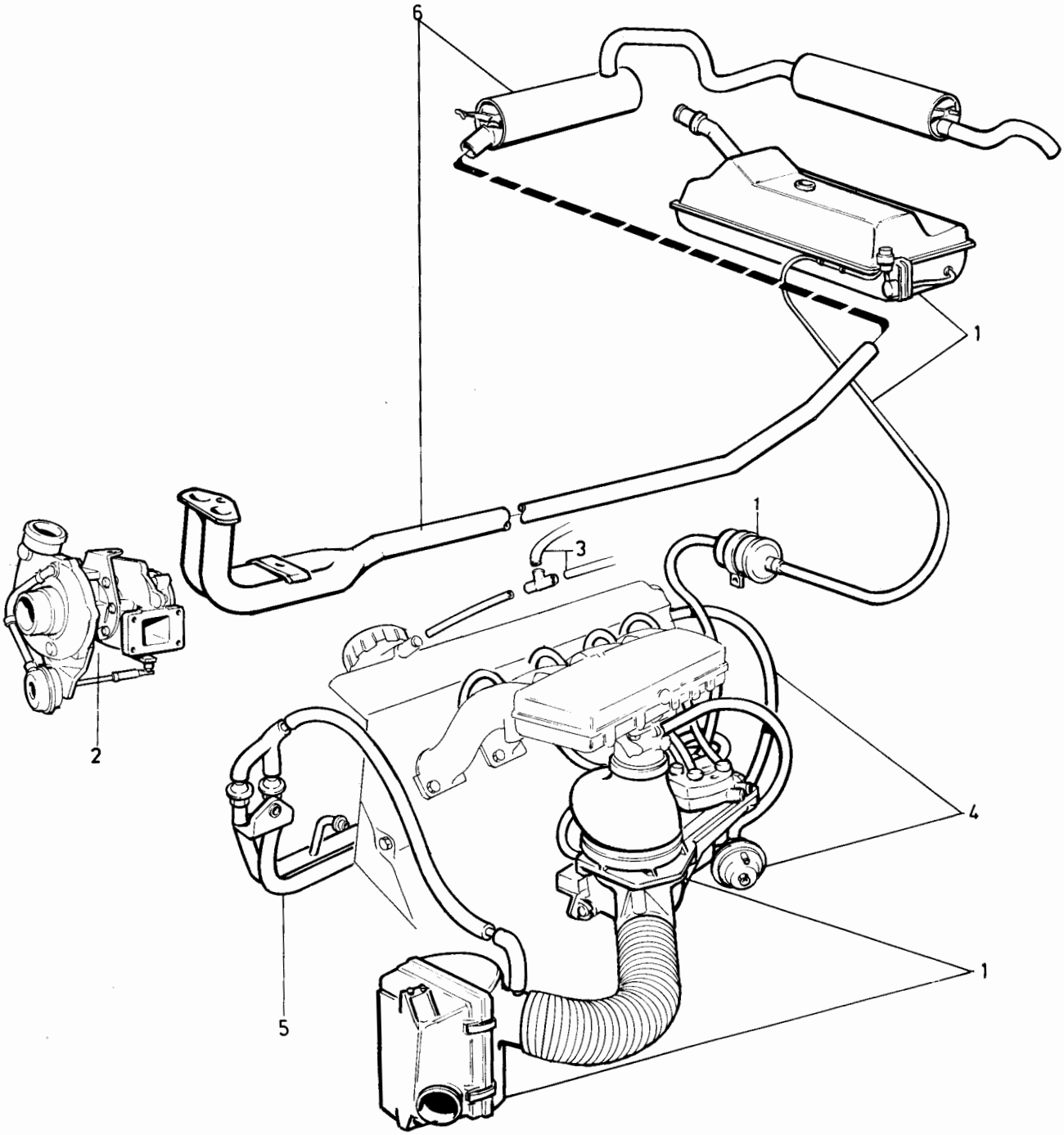

VOLVO PARTS
1 023 27662
(102:2)

Sida Page	Grupp Group	Bränslesystem	Fuel system	Illustration
		CARB	CARB	34123
6	2c	B17A, B19A, B21A, B23A	B17A, B19A, B21A, B23A	1984-12

Pos. Fig.	Antal/Quantity B17A	B19A	B21A	B23A	Artikel nr Part No	Benämning	Description	Sats Kit	B P S R	Anmärkning Notes	
1	1	-	-	-	237728-1	Förgasare	Carburetter		3	ZS. B17A(498790, 498791)	0020 0040
	1	-	-	-	237810-7	Förgasare	Carburetter		3	ZS. B17A(498800, 498801)	0060 0080
	-	-	-	-		•Det se sida 132, 2-F13	•Comps page 132, 2-F13				0100
	1	-	-	-	1306010-8	Förgasare	Carburetter		3	ZS. B17A(498850, 498851,498930,498931)	0120 0140
	-	-	-	-		•Det se sida 136, 2-F17	•Comps page 136, 2-F17				0160
	-	1	-	-	237728-1	Förgasare	Carburetter		3	ZS. B19A(498750, 498751,498792,498796-498799)	0180 0200
	-	1	-	-	237809-9	Förgasare	Carburetter		3	ZS. B19A(498802, 498803,498842-498845)	0240 0260
	-	-	-	-		•Det se sida 132, 2-F13	•Comps page 132, 2-F13				0280
	-	1	-	-	1306010-8	Förgasare	Carburetter		3	ZS.B19A(498856-498861,498932-498937, 499874,499875)	0300 0320
	-	-	-	-		•Det se sida 136, 2-F17	•Comps page 136, 2-F17				0360
	-	-	1	-	237698-6	Förgasare	Carburetter		3	ZS. B21A(498760, 498761,498794)	0380 0400
	-	-	1	-	237728-1	Förgasare	Carburetter		3	ZS. B21A(498754)ALT 1. B21A(498755,498764-498767)	0420 0440 0460
	-	-	1	-	237809-9	Förgasare	Carburetter		3	ZS.B21A(498810,498811)	0480
	-	-	1	-	237810-7	Förgasare	Carburetter		3	ZS. B21A(498812, 498813,498816-498819, 498868,498869,498874-498877,498908,498909, 498926,498927,498944, 498945)	0500 0520 0540 0560 0580 0600
	-	-	-	-		•Det se sida 132, 2-F13	•Comps page 132, 2-F13				0620
	-	-	1	-	1306052-0	Förgasare	Carburetter		8	ZS.B21A (498864, 498865) ERS AV 1 ST 1317669-8, 1 ST 418646-6	0640 0660 0680 0700
	-	-	1	-	1306895-2	Förgasare	Carburetter		8	ZS.B21A(498918) B21A (498919) B21A (498941) MO3080-3127.ERS AV 1 ST 1317666-4, 1 ST 418646-6.	0720 0740 0760 0800 0820
	-	-	-	-		•Det se sida 136, 2-F17	•Comps page 136, 2-F17				0840
	-	-	1	-	1317666-4	Förgasare	Carburetter		3	ZS.B21A(498940, 499880,499881) B21A (498941) EXCL MO3080-3127.	0860 0880 0900 0920
	-	-	1	-	1317669-8	Förgasare	Carburetter		3	ZS.B21A(498942, 498943,498980,498981-498983)	0940 0960 0980
	-	-	-	-		•Det se sida 140, 2-F21	•Comps page 140, 2-F21				
2	-	-	1	-	237696-0	Förgasare	Carburetter		8	SU.B21A(498754) ALT 2 ERS AV 1 ST 237728-1	1000 1020
	-	-	1	-	237697-8	Förgasare	Carburetter		3	SU. B21A(498758, 498759,498814,498815, 498914,498915)	1040 1060 1080
	-	-	-	-		•Det se sida 144, 2-G01	•Comps page 144, 2-G01				1100
3	-	-	1	-	237727-3	Förgasare	Carburetter		3	DVG. B21A(498756, 498757)	1120 1140
	-	-	1	-	237814-9	Förgasare	Carburetter		8	DVG.B21A(498838, 498839.) B21A(498870) MO-7835, B21A(498871)MO-3389, ERS AV 1 ST 1317825-6.	1160 1180 1200 1220 1240

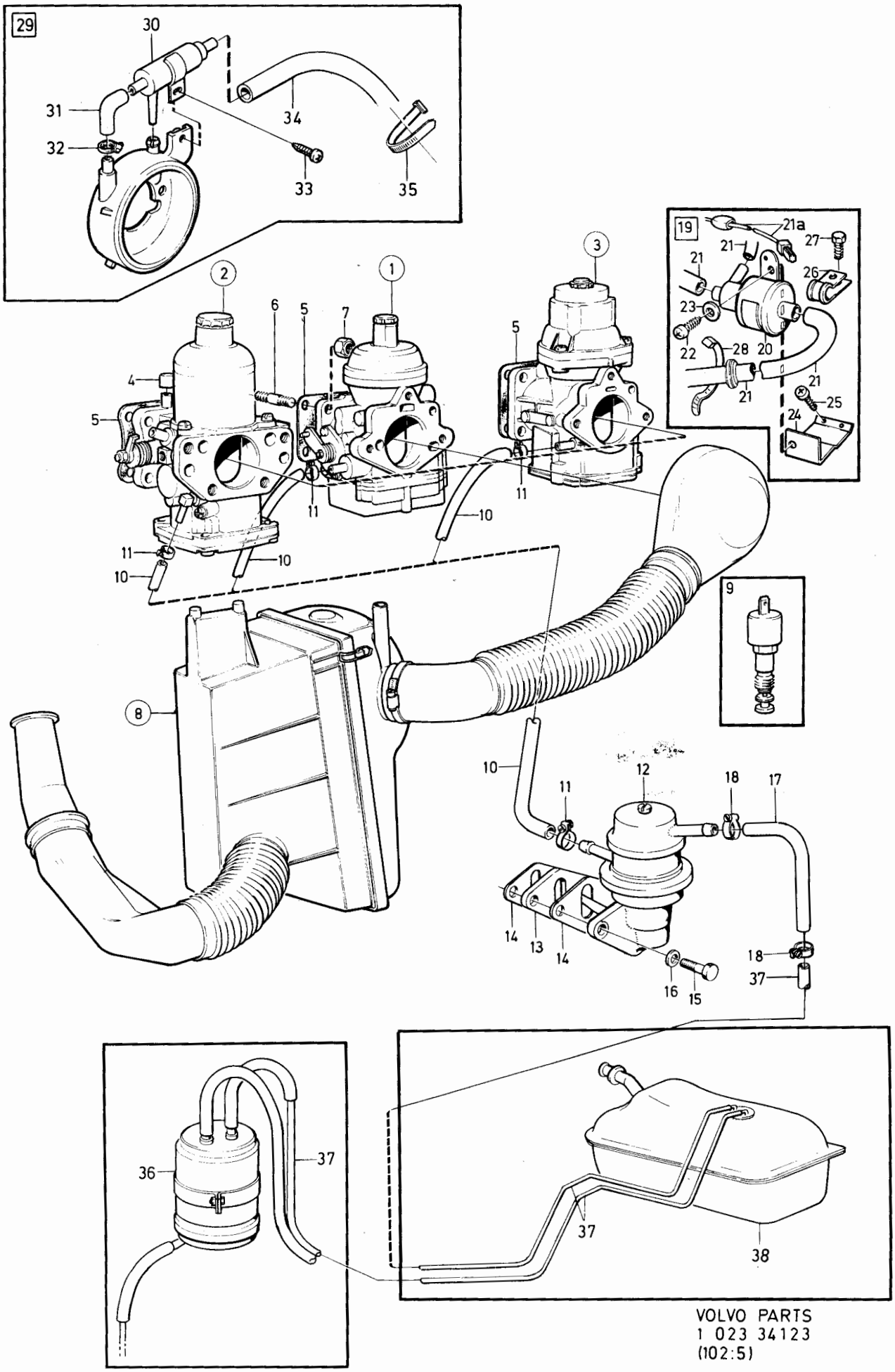

VOLVO PARTS
1 023 34123
(102:5)

Sida Page	Grupp Group	Bränslesystem	Fuel system	Illustration	0050
		CARB	CARB	34123	
8	2c	B17A, B19A, B21A, B23A	B17A, B19A, B21A, B23A	1984-12	

Pos. Fig.	Antal/Quantity B17A	B19A	B21A	B23A	Artikel nr Part No	Benämning	Description	Sats Kit	B P S R	Anmärkning Notes	
	-	-	-	1	1306628-7	Förgasare	Carburetter		8	DVG.B23A(498786,	1260
										498834),B23A	1280
										(498910)MO-9764,	1300
										B23A(498911)MO-2392,	1320
										ERS AV 1 ST 1317826-4.	1340
	-	-	-	-		•Det se sida 148, 2-G05	•Comps page 148, 2-G05				1360
	-	-	1	-	1317825-6	Förgasare	Carburetter		3	DVG.	1380
										B21A(498870) MO 7836-,	1400
										B21A(498871) MO 3390-,	1420
										B21A(498947,499840,	1440
										499841,499908)	1
	-	-	-	1	1317826-4	Förgasare	Carburetter		3	DVG.	1400
										B23A(498910) MO 9765-,	1500
										B23A(498911) MO 2393-,	1520
										B23A(498968,498969,	1540
										(498990,498991,499808-	1560
										499811,499830-499833,	1[illegible]
										499906)	1[illegible]
	-	-	-	1	1317665-6	Förgasare	Carburetter		3	DVG.B23A(498970,	1620
										498971,498988,498989,	1640
										498994,498995,499702,	1660
										499703,499842,499843)	1680
	-	-	-	-		•Det se sida 152, 2-G09	•Comps page 152, 2-G09				1700
4	1	1	1	1	460225-6	Gummihatt	Rubber cap		2		1720
5	1	1	1	1	1269041-8	Packning	Gasket	S	2		1740
6	4	4	4	4		Pinnskruv	Stud			SE GRUPP 2A	1760
										INSUGNINGSRÖR/	1780
										INDUCTION MANIFOLD	1800
7	4	4	4	4	955782-8	Mutter	Nut		2		1820
8	1	1	1	1		Luftfilter	Air filter			SE SIDA 166, 2-G23	1840
9	1	1	1	1	1336381-7	Magnetventil	Solenoid valve		2		1860
10	280	280	280	280	1266870-3	Bränsleslang	Fuel hose		2		1880
11	2	2	2	2	945650-0	Slangklammer	Hose clamp		2		1900
12	1	1	1	1		Bränslepump	Fuel pump			SE SIDA 164, 2-G21	1920
13	1	1	1	1	463391-3	Mellanlägg	Spacer		2		1940
14	2	2	2	2	463392-1	Packning	Gasket	S	2		1960
15	2	2	2	2	940142-3	Skruv	Screw		2		1980
16	2	2	2	2	941907-8	Fjädrande bricka	Resilient washer		2		2[illegible]
17	400	400	400	400	1266500-6	Bränsleslang	Fuel hose		2		2[illegible]
18	2	2	2	2	945652-6	Slangklammer	Hose clamp		2		2040
19	1	1	1	1		Varmstartventil med	Valve with in-		8	ALT 1	2060
						monteringsdetaljer	stallation components				2080
20	1	1	1	1	1306378-9	•Varmstartventil	•Valve		3		2100
21	ERF	ERF	ERF	ERF	944075-1	•Slang	•Hose		2		2[illegible]
21a	1	1	1	1	1307487-7	•Ledning	•Cable		3		2[illegible]
22	1	1	1	1	955139-1	•Skruv	•Screw		2		2160
23	1	1	1	1	955946-9	•Bricka	•Washer		2		2180
24	1	1	1	1	1229284-3	•Konsol	•Bracket		4	57) HST	2200
	1	1	1	1	1229284-3	•Konsol	•Bracket		4	55) HST	2220
										EXCL GREAT BRITIAN	2240
	-	-	-	1	1229284-3	•Konsol	•Bracket		4	75)	2260
25	2	2	2	2	955138-3	•Skruv	•Screw		2	57) HST	2280
	2	2	2	2	955139-1	•Skruv	•Screw		2	55) HST	2300
										EXCL GREAT BRITIAN	2320
	-	-	-	2	955139-1	•Skruv	•Screw		2	75)	2340
26	1	1	1	1	952629-4	•Klammer	•Clamp		2		2360
27	1	1	1	1	947243-2	•Skruv	•Screw		2		2380
28	ERF	ERF	ERF	ERF	948211-8	•Klammer	•Clamp		2		2400

55 . 242 CH237370-,244 CH939340-,245 CH506270-,265 CH34030-.
57 . 242 CH-237369,244 CH-939339,245 CH-506269,265 CH-34029.
75 . B23A great britian 244 CH947014-, 245 CH 526428-.

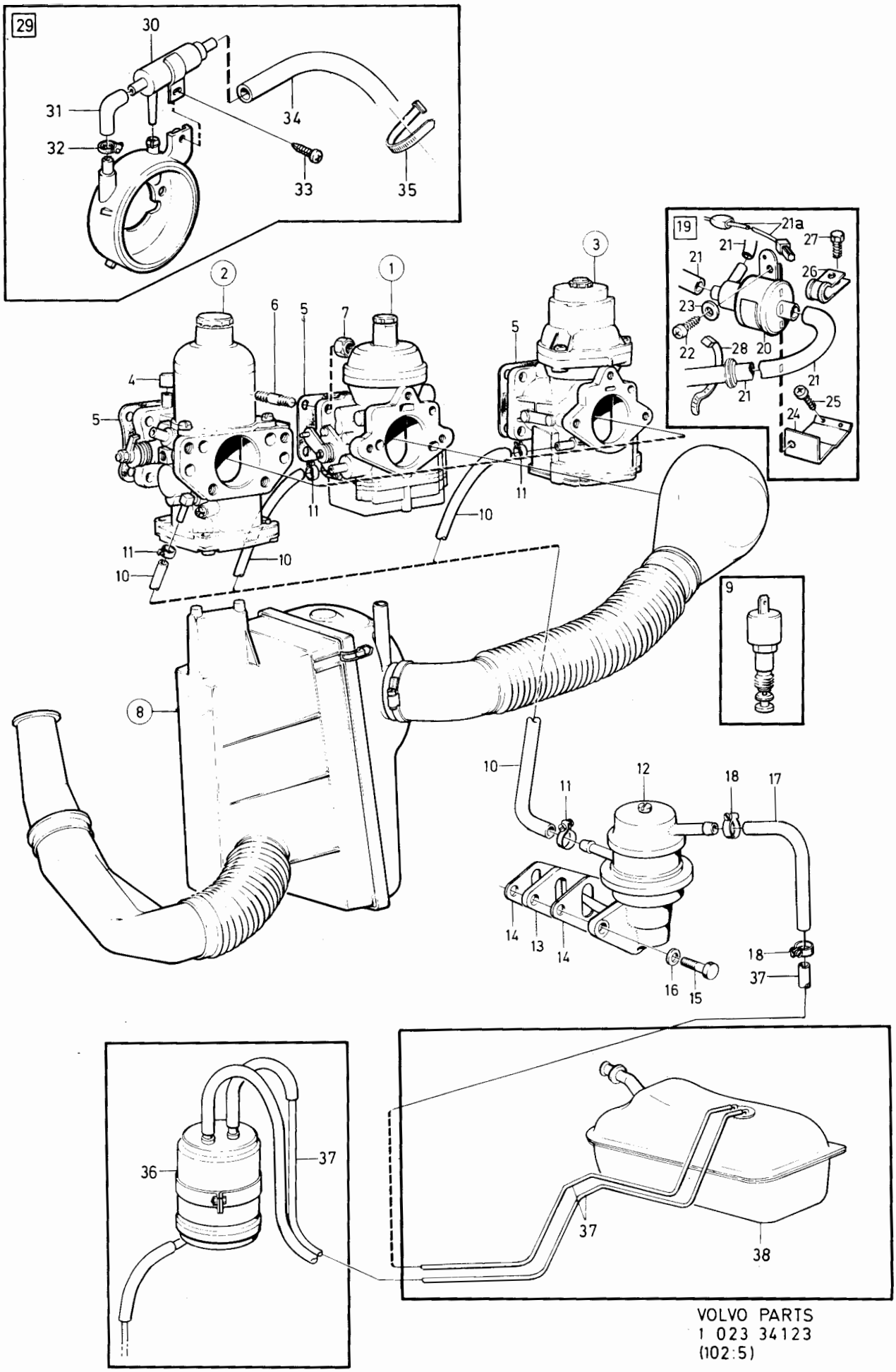

VOLVO PARTS
1 023 34123
(102:5)

Sida Page	Grupp Group	Bränslesystem CARB	Fuel system CARB	Illustration 0050 34123 1984-12
10	2c	B17A, B19A, B21A, B23A	B17A, B19A, B21A, B23A	

Pos. Fig.	Antal/Quantity B17A	B19A	B21A	B23A	Artikel nr Part No	Benämning	Description	Sats Kit	B P S R	Anmärkning Notes	
29	-	-	1	-		Varmstartventil med monteringsdetaljer	Valve with installation components		8	ALT 2	2420 2440
30	-	-	1	-	1326869-3	•Varmstartventil	•Valve		2		2460
31	-	-	ERF	-	941106-7	•Slang	•Hose		2	METERVARA	2480
32	-	-	1	-	946709-3	•Slangklamma	•Hose clamp		2		2500
33	-	-	1	-	955119-3	•Skruv	•Screw		2		2520
34	-	-	ERF	-	944075-1	•Slang	•Hose		2	METERVARA	2540
35	-	-	2	-	948211-8	•Bandklamma	•Cable tie		2		2560
	-	-	1	-		Kolfilter med monteringsdetaljer	Carbon filter with installation compo-Nents			2, 13) SE SIDA 78, 2-D07	2580 2600
	-	-	-	-							[illegible]
	-	-	1	-		Kolfilter med monteringsdetaljer	Carbon filter with installation compo-nents			2, 11) SE SIDA 80, 2-D09	2640 2660 2680
36	1	1	1	1		Bränsleledningar	Fuel pipes			SE SIDA 82, 2-D11	2700
37	1	1	1	1		Bränsletank	Fuel tank			SE SIDA 92, 2-D21	2720
	1	1	1	1	273773-2	Servicesats,utvändig flottörhus ventilation	Service kit,external float chamber venti-lation		8	ZS,DVG.ERS AV 3 ST 941907-8, 2 ST 948211-8, 3 ST 955294-4, 1 ST 1306378-9, 1 ST 1306401-9, 1 ST 1306457-1, 1 ST 1307487-7.	[illegible] 2780 2800 2820 2840 2860 2880
	1	1	1	1	273774-0	Servicesats,utvändig flottörhusventilation	Servicekit,external float chamber venti-lation		8	SU.ERS AV 4 ST 941907-8, 2 ST 948211-8, 4 ST 959220-5, 1 ST 1274253-2, 1 ST 1306378-9, 1 ST 1306400-1, 1 ST 1306456-3, 1 ST 1307487-7.	2900 2920 2940 2960 2980 3000 3020 3040 3060

2. Med bensinavdunstningskontroll. With fuel evaporite control. Avec contrôle d'évaporation d'essence. Mit Benzinverdunstungskontrolle. Con control de evaporación de gasolina. Con controllo evaporazione benzina.
11. 242 CH 165570-, 244 CH 482505-, 245 CH 264755-, 262 CH 645 0-, 264 CH 83055-, 265 CH 21775-.
13. 242 CH -165569, 244 CH -482504, 245 CH -264754. 262 CH -64 49, 264 CH -83054, 265 CH -21774.

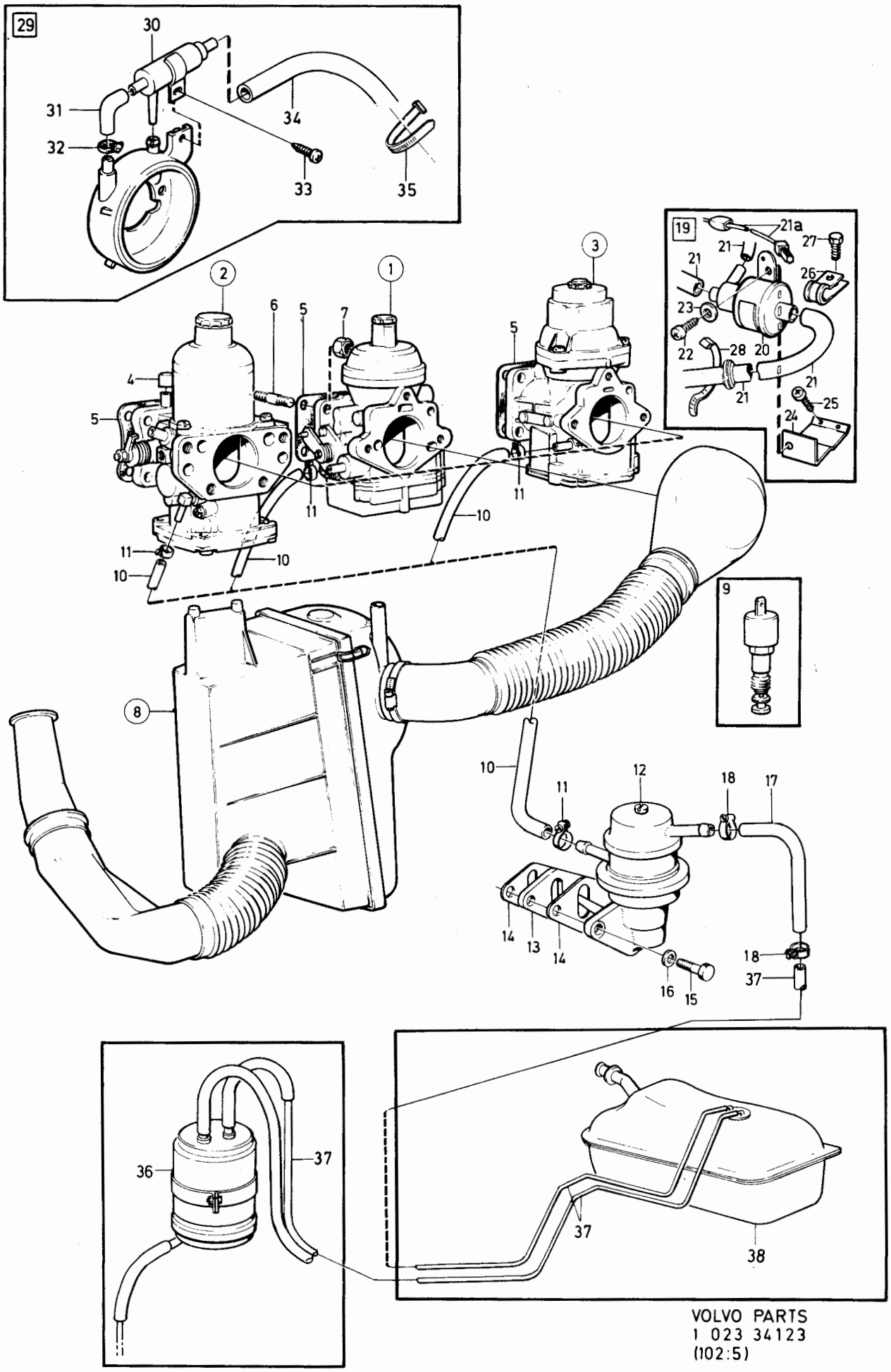

VOLVO PARTS
1 023 34123
(102:5)

Sida Page	Grupp Group	Bränslesystem	Fuel system	Illustration	0075
		CARB	CARB	33384	
12	2c	B19K	B19K	1984-12	

Pos. Fig.	Antal/Quantity B19K				Artikel nr Part No	Benämning	Description	Sats Kit	B P S R	Anmärkning Notes	
1	1	-	-	-	1332390-2	Förgasare	Carburetter		3	B19K(499866)	0020
	-	-	-	-		•Det se sida 160, 2-G17	•Comps page 160, 2-G17			SE SIDA 160, 2-G17	0040
2	1	-	-	-	1326410-6	Mellanstycke	Spacer		4		0060
3	2	-	-	-	1332655-8	Packning	Gasket		2		0080
4	4	-	-	-	945407-5	Mutter	Nut		2		0100
5	1	-	-	-	1336594-5	Varmstartventil	Valve		2		0120
6	1	-	-	-	1336664-6	Slang	Hose		2		0140
7	ERF	-	-	-	944075-1	Slang	Hose		2		0160
8	1	-	-	-	1357157-5	Slang	Hose		3		0180
9	1	-	-	-	945652-6	Slangklämma	Hose clamp		2		0200
10	1	-	-	-	946501-4	Skruv	Screw		2		[illegible]
11	-	-	-	-		Luftfilter	Air filter			SE SIDA 170, 2-H03	0240
12	100	-	-	-	1326180-5	Slang	Hose				0260
13	1	-	-	-	1576741-1	Filter	Filter		1	(464728)	0280
14	200	-	-	-	1266870-3	Slang	Hose		2		0300
15	3	-	-	-	945650-0	Slangklämma	Hose clamp		2		0320
16	1	-	-	-		Bränslepump	Fuel pump			SE SIDA 164, 2-G21	[illegible]
17	1	-	-	-	463391-3	Mellanlägg	Spacer		2		[illegible]
18	2	-	-	-	463392-1	Packning	Gasket		2		0380
19	2	-	-	-	940142-3	Skruv	Screw		2		0400
20	2	-	-	-	941907-8	Fjädrande bricka	Resilient washer		2		0420
21	400	-	-	-	1266500-6	Bränsleslang	Fuel hose		2		0440
22	2	-	-	-	945652-6	Slangklammer	Hose clamp		2		0460
23	-	-	-	-		Bränsleledning	Fuel pipes			SE SIDA 82, 2-D11	0480
24	-	-	-	-		Bränsletank	Fuel tank			SE SIDA 92, 2-D21	0500

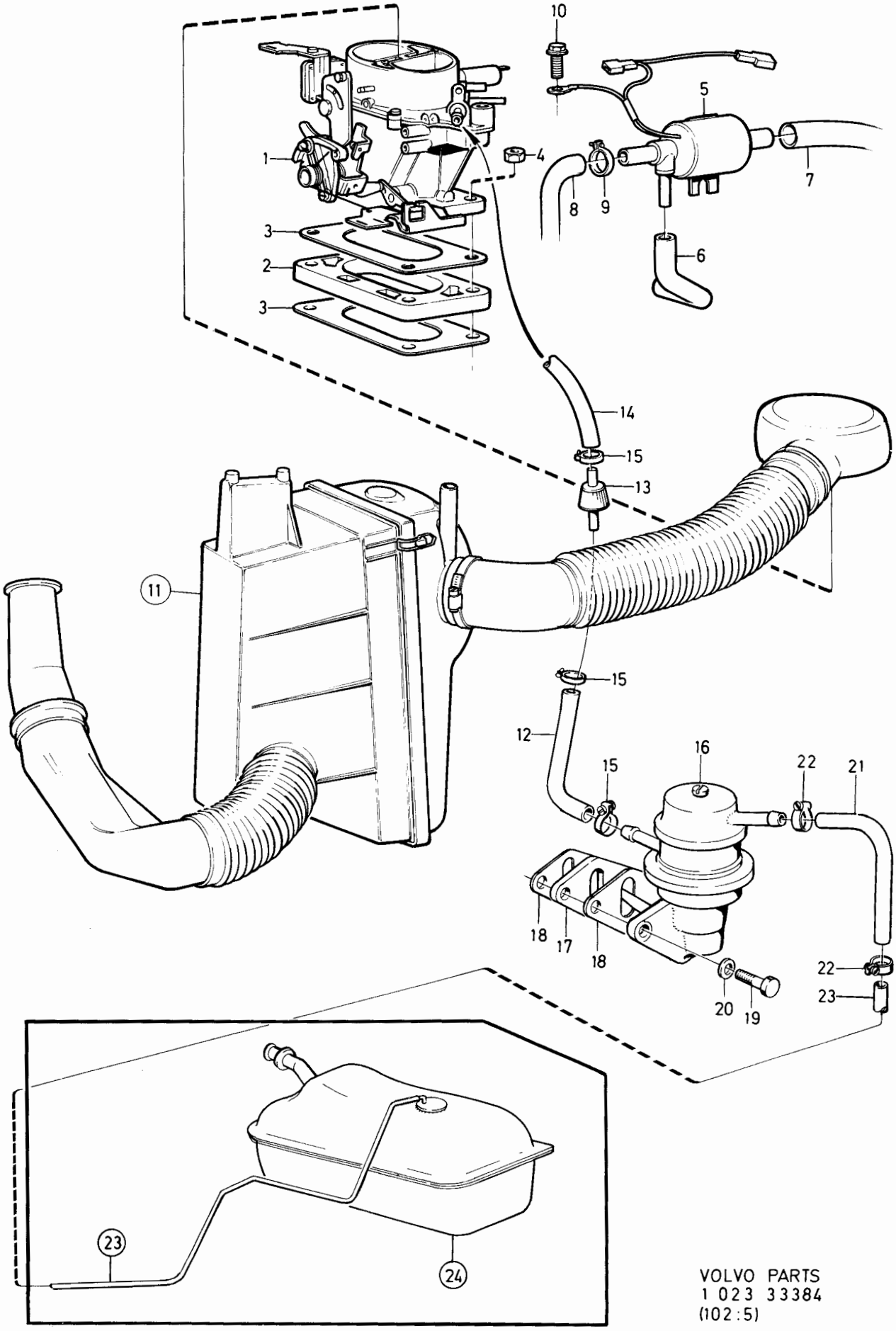

VOLVO PARTS
1 023 33384
(102:5)

Sida Page	Grupp Group	Bränslesystem	Fuel system	Illustration	0100
		CARB	CARB	34093	
14	2c	B27A, B28A	B27A, B28A	1984-12	

Pos. Fig.	Antal/Quantity				Artikel nr Part No	Benämning	Description	Sats Kit	B P S R	Anmärkning Notes	
1	1	-	-	-	269764-7	Förgasare	Carburetter		3	B27A	0020
	1	-	-	-	1269351-1	Förgasare	Carburetter		3	B28A	0040
	-	-	-	-		•Det se sida 156, 2-G13	•Comps page 156, 2-G13				0060
2	1	-	-	-	1269041-8	Packning	Gasket	S	2		0080
3	4	-	-	-		Pinnskruv	Stud			SE GRUPP 2A	0100
										INSUGNINGSRÖR/	0120
										INDUCTION MANIFOLD	0140
4	1	-	-	-		Mellanstycke	Intermediate piece			SE GRUPP 2A	0160
										INSUGNINGSRÖR/	0180
										INDUCTION MANIFOLD	0200
5	4	-	-	-	955782-8	Mutter	Nut		2		[illegible]
6	1	-	-	-	1336381-7	Tomgångsventil	Idle valve		2		[illegible]
7	1	-	-	-	1269035-0	Justerskruv	Adjusting screw		3		0260
8	1	-	-	-	947114-5	O-ring	O-ring		2		0280
9	1	-	-	-		Luftfilter	Air filter			SE SIDA 172, 2-H05	0300
10	320	-	-	-	1266870-3	Bränsleslang	Fuel hose		2		0320
11	2	-	-	-	945652-6	Slangklämma	Hose clamp		2		0340
12	1	-	-	-	269627-6	Bränslepump	Fuel pump		1		[illegible]
13	1	-	-	-	246560-7	Packning	Gasket	S	2		0380
14	2	-	-	-	946516-2	Skruv	Screw		2		0400
15	2	-	-	-	946599-8	Fjädrande bricka	Resilient washer		2		0420
16	435	-	-	-	1266500-6	Bränsleslang	Fuel hose		2		0440
17	2	-	-	-	945652-6	Slangklämma	Hose clamp		2	D14	0460
18	400	-	-	-	1266870-3	Bränsleslang	Fuel hose		2		0480
19	2	-	-	-	945650-0	Slangklämma	Hose clamp		2	D12	0500
20	1	-	-	-		Bränsleledningar	Fuel pipes			SE SIDA 82, 2-D11	0520
21	1	-	-	-		Bränsletank	Fuel tank			SE SIDA 92, 2-D21	0540

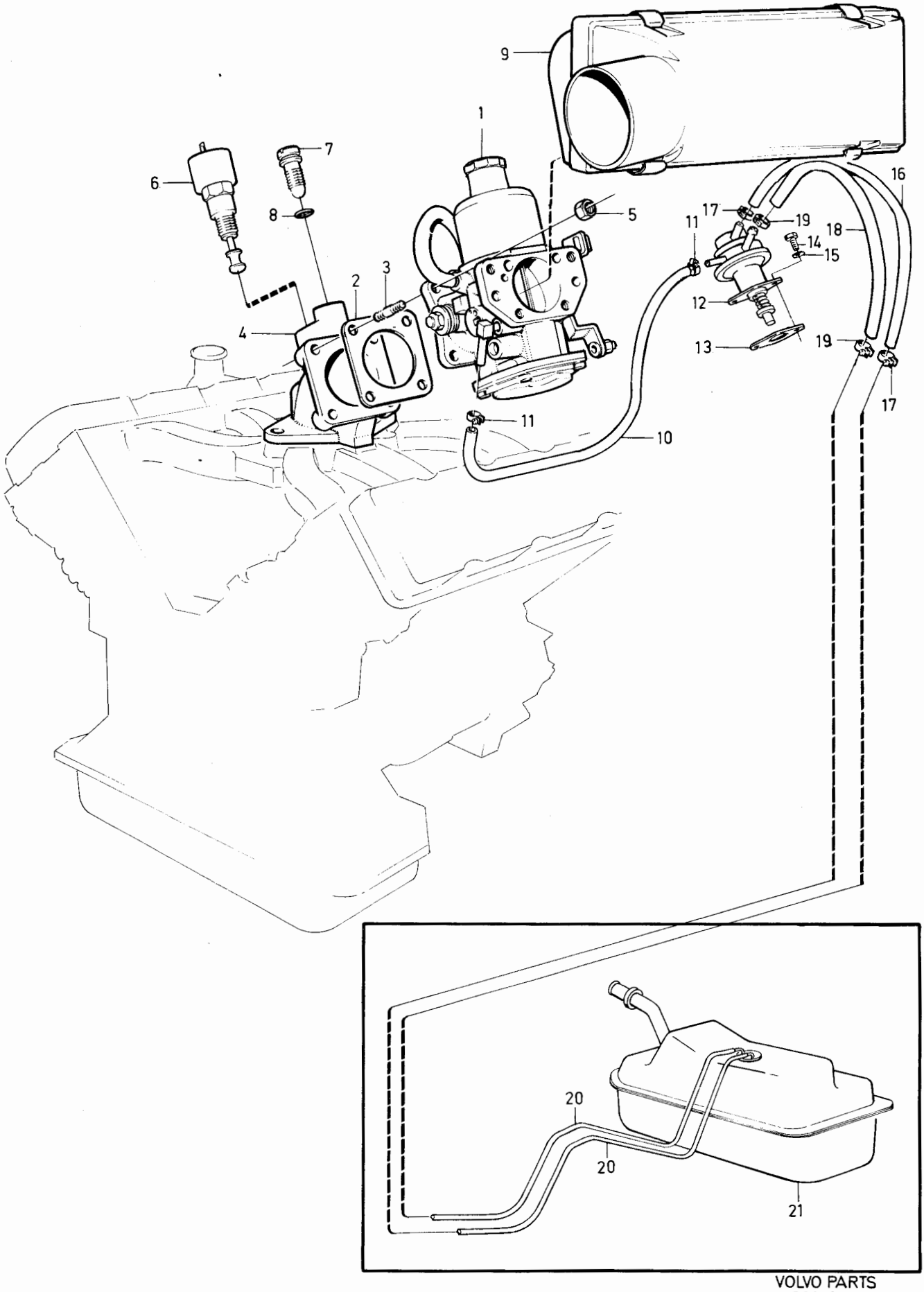

VOLVO PARTS
1 023 34093
(102:3)

Sida Page	Grupp Group	Bränslesystem ALT 1 (K- Jetronic) INJE, EXCL Turbo B19E, B21E, B23E, B21F	Fuel system ALT 1 (K- Jetronic) INJE, EXCL Turbo B19E, B21E, B23E , B21F.	Illustration 34094 1984-12	0150
16	2c				

Pos. Fig.	Antal/Quantity B19E	B21E B23E	B21F		Artikel nr Part No	Benämning	Description	Sats Kit	B P S R	Anmärkning Notes	
1	1	1	-	-	1276050-0	Bränslefilter	Fuel filter		1	22)	0020
	-	-	1	-	1276050-0	Bränslefilter	Fuel filter		1	10)	0040
2	1	1	1	-	1276864-4	Bränslefilter	Fuel filter		1	86) EXCL USA	0060
	-	-	1	-	1276864-4	Bränslefilter	Fuel filter		1	24)	0080
	-	-	1	-	1306530-5	Bränslefilter	Fuel filter		1	86) USA	0100
	1	1	1	-	1306530-5	Bränslefilter	Fuel filter		1	88)	0120
3	1	1	1	-	1266692-1	Klammer	Clamp		4		0140
4	-	-	1	-	1276862-8	Konsol	Bracket		4	24)	0160
	1	1	1	-	1276862-8	Konsol	Bracket		4	86) EXCL USA	0180
	-	-	1	-	1306531-3	Konsol	Bracket		4	86) USA	0200
x	1	1	1	-	1336338-7	Konsol	Bracket		4	88)	[illegible]
5	2	2	2	-	1276863-6	Bussning	Bushing		2	87)	[illegible]
6	ERF	ERF	ERF	-	955139-1	Skruv	Screw		2		0260
	1	1	1	-	947542-7	Skruv	Screw		2	88)	0280
7	1	1	1	-	1276069-0	Nippel	Nipple		3		0300
8	1	1	1	-	11994-1	Packning	Gasket	S	2	(947282)	0320
9	1	1	1	-	948474-2	Nippel	Nipple		2	TID UTF.HST SEN UTF.	[illegible]
9a	1	1	1	-	25167-8	Hålskruv	Hollow screw		2	VST SEN UTF	[illegible]
10	1	1	1	-	18671-8	Packning	Packing		2	TID UTF.HST SEN UTF.	0380
10a	2	2	2	-	18671-8	Packning	Packing		2	VST SEN UTF	0400
11	-	-	-	-		Bränsleledningar	Fuel pipes			SE SIDA 84, 2-D13	0420
12	1	1	1	-	948524-4	Klammer	Clamp		2		0440
13	1	1	1	-	955139-1	Skruv	Screw		2		0460
14	1	1	1	-	1346225-4	Bränslerör	Fuel pipe		3	6)	0480
15	1	1	1	-	74040-7	Hålskruv	Hollow screw		4		0500
16	2	2	2	-	11994-1	Packning	Gasket	S	2	(947282)	0520
17	1	1	1	-	1266343-1	Bränslerör	Fuel pipe		3	6)	0540
18	2	2	2	-	74033-2	Hålskruv	Hollow screw		3	6)	0560
19	4	4	4	-	947620-1	Packning	Packing	S	2	6)	0580
20	1	1	1	-	1266343-1	Bränslerör	Fuel pipe		3	6)(1317459)	0600
21	2	2	2	-	74033-2	Hålskruv	Hollow screw		3	6)	0620
22	4	4	4	-	947620-1	Packning	Packing	S	2	6)	0640
23	1	1	1	-	1346231-2	Bränslerör	Fuel pipe		3	6)	0660
24	1	1	-	-	74040-7	Hålskruv	Hollow screw		4	6)	0680
	-	-	1	-	74040-7	Hålskruv	Hollow screw		4	EXCL LAMBDA SOND	0700
25	2	2	-	-	11994-1	Packning	Gasket	S	2	6) (947282)	0720
	-	-	2	-	11994-1	Packning	Gasket	S	2	EXCL LAMBDA SOND	0740
26	-	1	-	-	1219913-9	Bränslerör (filter-mängdmätare-kallstartventil)	Fuel pipe (filter-air fuel control unit-cold start injector)		3	7)	[illegible] 0800
27	-	1	-	-	1219912-1	Bränslerör (styrtrycksventil-mängdmätare)	Fuel pipe (control pressure regulator-air fuel control unit)		3	7)	0820 0840 0860
28	-	1	-	-	1219914-7	Bränslerör (mängdmätare-returrör)	Fuel pipe (air fuel control unit-return pipe)		3	7)	[illegible] 0920
29	-	1	-	-	947975-9	Hålskruv	Hollow screw		2	7)	0940
30	-	3	-	-	11994-1	Packning	Gasket	S	2	(947282)	0960
31	1	1	1	-	462865-7	Kallstartventil	Cold start injector		3	13)	0980
	1	1	1	-	1276498-1	Kallstartventil	Cold start injector		3	11)	1000

6 . EXCL B21E(498772) MO-1280 , EXCL B21E(498773) MO-2274.
7 . B21E(498772) mo -1280, B21E(498773) mo -2274.
10 . 242 CH-165569, 244 CH-482504, 245 CH-264754.
11 . 242 CH 165570-, 244 CH 482505-, 245 CH 264755-, 262 CH 645 0-, 264 CH 83055-, 265 CH 21775-.
13 . 242 CH -165569, 244 CH -482504, 245 CH -264754. 262 CH -64 49, 264 CH -83054, 265 CH -21774.
22 . 242 CH-189179, 244 CH-592109, 245 CH-317939, 262 CH-8374, 264 CH-107609, 265 CH-28319.
24 . 242 CH 165570-189179, 244 CH 482505-592109, 245 CH 264755- 317939, 262 CH 6450-8374, 264 CH 83055-107609, 265 CH 21775-28319.
86 . 242 CH 189180-243212, 244 CH OMKR 592110-36700, 245 CH OMKR 317940-567100, 262 CH 8375-, 264 CH 107610-, 265 CH 28320-
87 . 242 CH -243211, 244 CH OMKR -36700, 245 CH OMKR -567100.
88 . 242 CH 243212-, 244 CH OMKR 36700-, 245 CH OMKR 567100-.

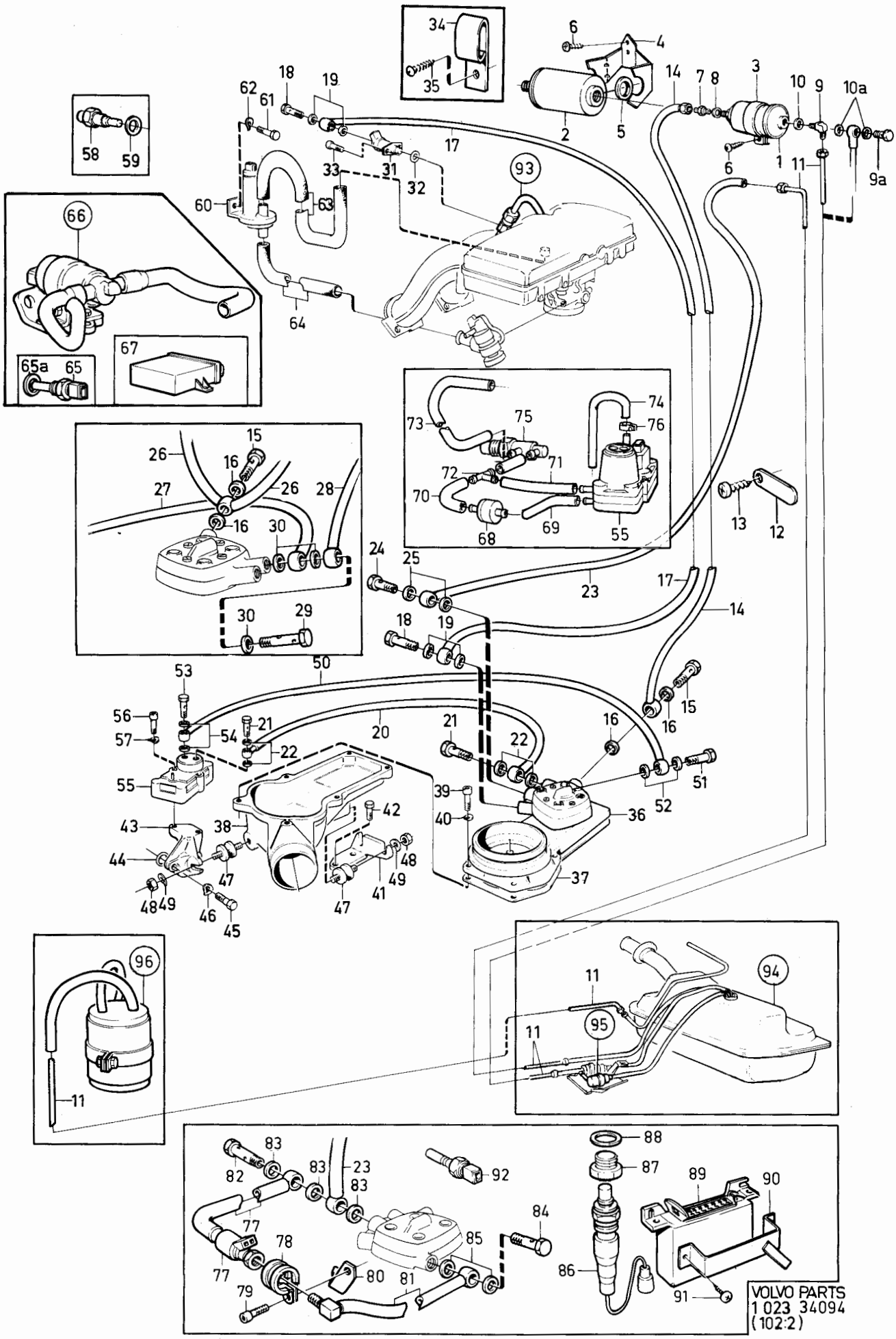
VOLVO PARTS
1 023 34094
(102:2)

Sida Page	Grupp Group	Bränslesystem ALT 1 (K- Jetronic) INJE, EXCL Turbo B19E, B21E, B23E, B21F	Fuel system ALT 1 (K- Jetronic) INJE, EXCL Turbo B19E, B21E, B23E , B21F.	Illustration 34094 1984-12	0150
18	2c				

Pos. Fig.	Antal/Quantity B19E	B21E B23E	B21F		Artikel nr Part No	Benämning	Description	Sats Kit	B P S R	Anmärkning Notes	
32	1	1	1	-	947113-7	O-ring	O-ring	S	2	22)	1020
	1	1	1	-	949761-1	O-ring	O-ring	S	2	23)	1040
33	2	2	2	-	942000-1	Skruv	Screw		2		1060
34	1	1	1	-	948524-4	Klammer	Clamp		2		1080
35	1	1	1	-	955139-1	Skruv	Screw		2		1100
36	1	-	-	-	1266792-9	Mängdmätare	Air fuel control unit		8	B19E(498752,498753)	1120
										ERS AV 1 ST 1266809-1,	1140
										1 ST 1266808-3	1160
	1	-	-	-	1306141-1	Mängdmätare	Air fuel control unit			B19E(498808,498809,	1180
										498862,498869,498938,	1200
										498939,499836,499837)	12[illegible]
										ERS AV 1 ST 1306360-7,	12[illegible]
										1 ST 1266808-3	1260
	-	1	-	-	463935-7	Mängdmätare	Air fuel control unit		8	B21E(498772) MO-1280,	1280
										B21E (498773) MO-2274.	1300
										ERS AV 1ST 243893-5,	1320
										1 ST 1266545-1.	13[illegible]
	-	1	-	-	1266793-7	Mängdmätare	Air fuel control unit		8	B21E(498772) MO 1281-	13[illegible]
										B21E (498773) MO 2275-	1380
										ERS AV 1 ST 1266809-1,	1400
										1 ST 1266808-3	1420
	-	1	-	-	1266792-9	Mängdmätare	Air fuel control unit		8	B21E(498774-498776)	1440
										ERS AV 1 ST 1266809-1,	1460
										1 ST 1266808-3	1480
	-	-	-	-		•Det se sida 100, 2-E05	•Comps page 100, 2-E05				1500
	-	1	-	-	1306142-9	Mängdmätare	Air fuel control unit		8	B21E(498824,498825)	1520
										ERS AV 1 ST 1306360-7,	1540
										1 ST 1266808-3.	1560
	-	-	-	-		•Det se sida 104, 2-E09	•Comps page 104, 2-E09				1580
	-	1	-	-	1306141-1	Mängdmätare	Air fuel control unit		8	B21E(498826-498828,	1600
										498916,498917,498954,	1620
										498955)	1640
										ERS AV 1 ST 1306360-7,	1660
										1 ST 1266808-3.	1680
	-	-	-	-		•Det se sida 100, 2-E05	•Comps page 100, 2-E05				1700
	-	1	-	-	1276309-0	Mängdmätare	Air fuel control unit		8	B23E(498786)	1720
										ERS AV 1 ST 1266809-1,	1740
										1 ST 1276509-5.	17[illegible]
	-	1	-	-	1306143-7	Mängdmätare	Air fuel control unit		8	B23E(498834)	17[illegible]
										ERS AV 1 ST 1306360-7,	1800
										1 ST 1276509-5	1820
	-	-	-	-		•Det se sida 104, 2-E09	•Comps page 104, 2-E09				1840
	-	1	-	-	1306141-1	Mängdmätare	Air fuel control unit		8	B23E(498900-498904,	1860
										498922,498923,498972-	18[illegible]
										498975,498978,498979,	1[illegible]
										499812,499813,499844,	1920
										499845,499888,499889)	1940
										ERS AV 1 ST 1306360-7,	1960
										1 ST 1266808-3	1980
	-	-	-	-		•Det se sida 100, 2-E05	•Comps page 100, 2-E05				2000
	-	-	1	-	1266793-7	Mängdmätare	Air fuel control unit		8	EXCL LAMBDA SOND	2020
										B21F(498778-498781)	2040
										ERS AV 1 ST 1266809-1,	2060
										1 ST 1266808-3	2080
	-	-	-	-		•Det se sida 100, 2-E05	•Comps page 100, 2-E05				2100

22 . 242 CH-189179, 244 CH-592109, 245 CH-317939, 262 CH-8374, 264 CH-107609, 265 CH-28319.
23 . 242 CH 189180-, 244 CH 592110-, 245 CH 317940-, 262 CH 8375-, 264 CH 107610-, 265 CH 28320-.

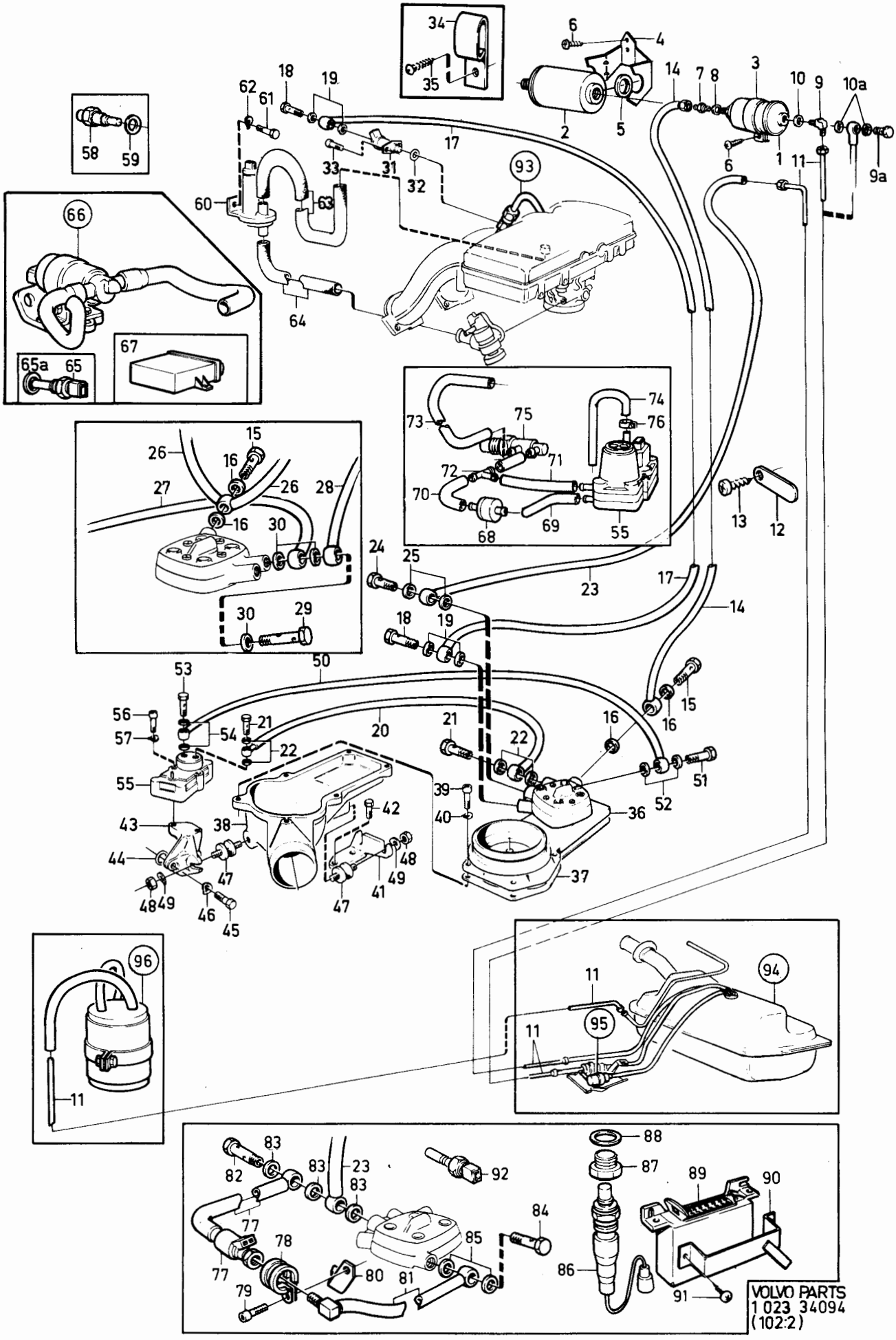
VOLVO PARTS
1 023 34094
(102:2)

Sida Page	Grupp Group	Bränslesystem ALT 1 (K- Jetronic) INJE, EXCL Turbo B19E, B21E, B23E, B21F	Fuel system ALT 1 (K- Jetronic) INJE, EXCL Turbo B19E, B21E, B23E , B21F.	Illustration 34094 1984-12	0150
20	2c				

Pos. Fig.	Antal/Quantity B19E	B21E B23E	B21F		Artikel nr Part No	Benämning	Description	Sats Kit	B P S R	Anmärkning Notes	
	-	-	1	-	1306142-9	Mängdmätare	Air fuel control unit		8	EXCL LAMBDA SOND B21F(498830,498831) ERS AV 1 ST 1306360-7, 1 ST 1266808-3	2120 2140 2160 2180
	-	-	-	-		•Det se sida 104, 2-E09	•Comps page 104, 2-E09				2200
	-	-	1	-	1266347-2	Mängdmätare	Air fuel control unit		8	LAMBDA SOND B21F(498782,498783, 498788,498789) ERS AV 1 ST 1266806-7, 1 ST 1266807-5	2220 2240 2260 2280 2300
	-	-	1	-	1306148-6	Mängdmätare	Air fuel control unit		8	LAMBDA SOND B21F(498832,498833, 498848,498849,498894, 498895,498964,498965, 499905) ERS AV 1 ST 1306361-5, 1 ST 1266807-5	2 2360 2380 2400 2420
	-	-	1	-	1306542-0	Mängdmätare	Air fuel control unit		8	LAMBDA SOND B21F(498892,498893, 498896,498897,498920, 498921,498960,498961) ERS AV 1 ST 1306361-5, 1 ST 1317867-8	2 2480 2500 2520 2540 2560
	-	-	-	-		•Det se sida 106, 2-E11	•Comps page 106, 2-E11				2580
37	1	1	1	-	1276809-9	Packning	Gasket	S	2	(462625)	2600
38	1	1	1	-	463728-6	Underdel	Bottom section		4	17) TID UTF	2620
	1	1	1	-	1276524-4	Underdel	Bottom section		4	18) SEN UTF	2640
39	6	6	6	-	942001-9	Skruv	Screw		2	EXCL CALIFORNIA, JAPAN TID UTF. L16	2660 2680
	-	-	5	-	942001-9	Skruv	Screw		2	CALIFORNIA, JAPAN TID UTF. L16	2700 2720
	-	-	1	-	940326-2	Skruv	Screw		2	CALIFORNIA, JAPAN TID UTF. L20	2740 2760
	6	6	6	-	940326-2	Skruv	Screw		2	SEN UTF. L20	2780
40	6	6	6	-	941906-0	Fjädrande bricka	Resilient washer		2		2800
41	1	1	1	-	463461-4	Konsol	Bracket		4	17) TID UTF.	2820
	1	1	1	-	1276367-8	Konsol	Bracket		3	18) SEN UTF.	2840
42	2	2	2	-		Skruv	Screw			SE GRUPP 2A	2
43	1	1	1	-	1219090-6	Konsol	Bracket		4		2
44	1	1	1	-	956000-4	O-ring	O-ring	S	2		2900
45	2	2	2	-	940142-3	Skruv	Screw		2		2920
46	2	2	2	-	941907-8	Fjädrande bricka	Resilient washer		2		2940
47	3	3	3	-	463515-7	Gummikudde	Rubber cushion		3		2960
48	3	3	3	-	955782-8	Mutter	Nut		2		2980
49	3	3	3	-	955894-1	Bricka	Washer		2		3
50	1	1	1	-	1219911-3	Bränslerör	Fuel pipe		3		3020
51	1	1	1	-	74033-2	Hålskruv	Hollow screw		3		3040
52	2	2	2	-	947620-1	Packning	Packing	S	2		3060
53	1	1	1	-	48634-0	Hålskruv	Hollow screw		4		3080
x 54	2	2	2	-	18665-0	Packning	Packing		2	(947281)	3100
55	1	1	-	-	463971-2	Styrtrycksventil	Control pressure valve		3		3120 3140

17. Motorer med vevhusventilation från ventilkåpan. Engines with crankcase ventilation from the valve casing. Moteurs avec ventilation du carter à partir du clapeav de soupape. Motoren mit Kurbelgehäuse- Belüftung vom Ventilgehäuse. Motores con ventilaci del cárter desde la tapa de balancines. Motori con ventilazione basamento dal coperchio valvole.

18. Motorer med vevhusventilation från motorblocket. Engines with crankcase ventilation from the cylinder block. Moteurs avec ventilation du carter à partir du bloc- moteur. Motoren mit Kurbelgehäuse- Belüftung vom Motorblock. Motores con ventilaci del cárter desde el bloque. Motori con ventilazione basamento dal monoblocco.

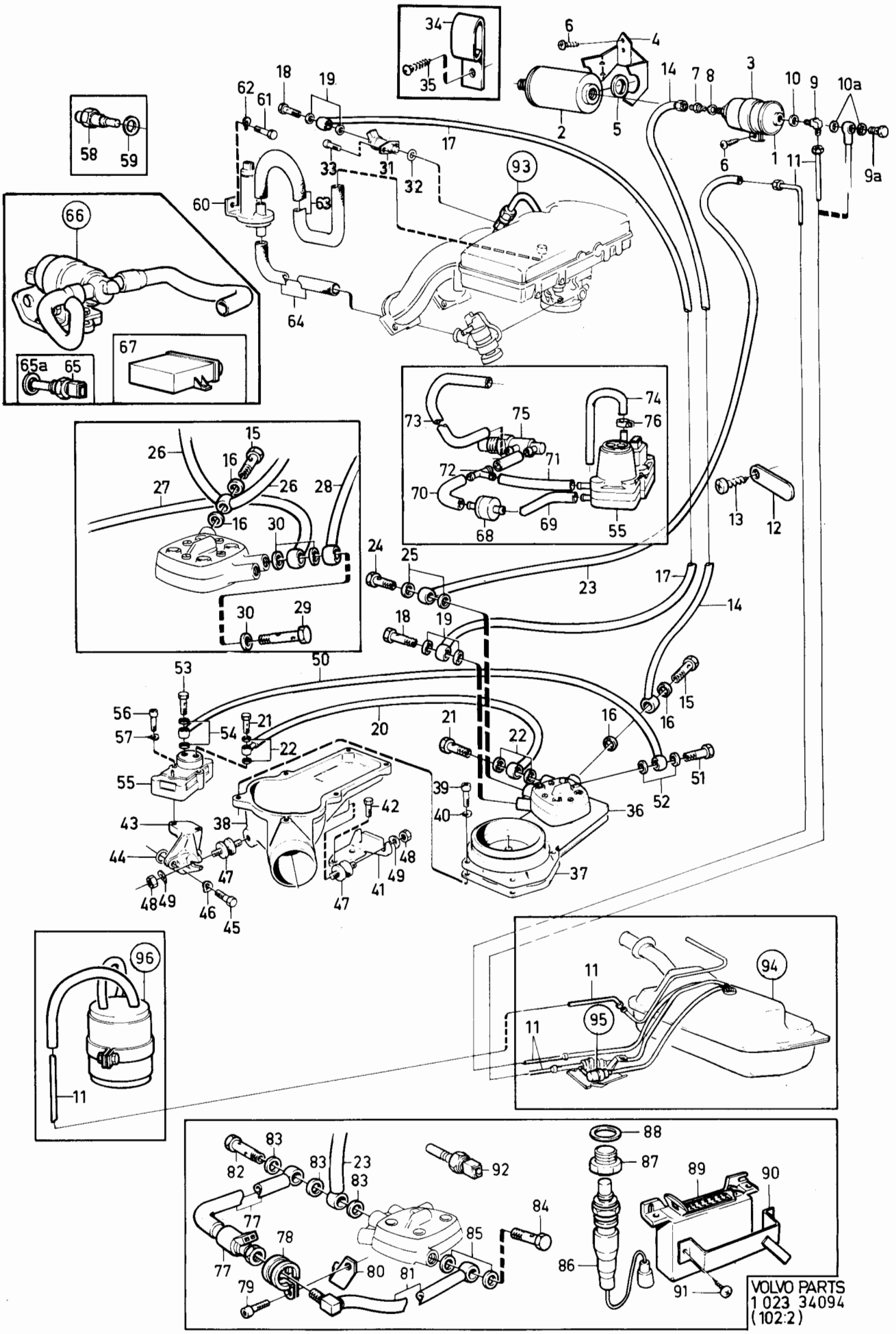

VOLVO PARTS
1 023 34094
(102:2)

Sida Page	Grupp Group	Bränslesystem ALT 1 (K- Jetronic) INJE, EXCL Turbo B19E, B21E, B23E, B21F	Fuel system ALT 1 (K- Jetronic) INJE, EXCL Turbo B19E, B21E, B23E , B21F.	Illustration 34094 1984-12	0150
22	2c				

Pos. Fig.	Antal/Quantity B19E	B21E B23E	B21F		Artikel nr Part No	Benämning	Description	Sats Kit	B P S R	Anmärkning Notes	
	-	-	1	-	463971-2	Styrtrycksventil	Control pressure valve		3	22)	3160 3180
	-	-	1	-	1276878-4	Styrtrycksventil	Control pressure valve		3	23) EXCL JAPAN	3200 3220
	-	-	1	-	1336475-7	Styrtrycksventil	Control pressure valve		3	85) EXCL JAPAN	3240 3260
	-	-	1	-	463971-2	Styrtrycksventil	Control pressure valve		3	23) JAPAN	3280 3300
56	2	2	2	-	959207-2	Skruv	Screw		2	ALT. MC6S M6X30	3320
	2	2	2	-	941747-8	Skruv	Screw		2	ALT. MC6S M6X45	3340
57	2	2	2	-	941906-0	Fjädrande bricka	Resilient washer		2		3
58	1	1	1	-	1219731-5	Termotidgivare	Thermal-time sender		3		3380
59	1	1	1	-	957178-7	Packning	Packing		2		3400
60	1	1	1	-	1346476-3	Tillsatsluftslid	Auxiliary air slide		3	(1219160) VXL MAN, EXCL B23E(498786, 498834)	3420 3440 3460
	-	1	-	-	1346477-1	Tillsatsluftslid	Auxiliary air slide		3	(1266910) B23E(498786, 498834)	3 3500
	1	1	1	-	1346477-1	Tillsatsluftslid	Auxiliary air slide		3	(1266910) VXL AUTO	3520
61	2	2	2	-	942000-1	Skruv	Screw		2		3540
62	2	2	2	-	941906-0	Fjädrande bricka	Resilient washer		2		3560
63	1	1	1	-	463805-2	Slang	Hose		3	36) TID UTF	3580
	1	1	1	-	1306750-9	Slang	Hose		3	37) SEN UTF	3600
64	1	1	1	-	463804-5	Slang	Hose		3		3620
65	-	-	1	-	1306024-9	Temperaturgivare, tomgångshållare	Temperature sender idle speed guide unit		3	40) LAMBDA SOND	3640 3660
	-	-	1	-	1306937-2	Temperaturgivare, tomgångshållare	Temperature sender idle speed guide unit		3	39) LAMBDA SOND	3680 3700
66	-	-	-	-		Reglerslid,kmpl	Control slide,cpl			SE SIDA 48, 2-C01	3720
67	-	-	1	-	1276897-4	Styrenhet, tomgångshållare	Guide unit idle speed		3	B21F(498892-498893)	3740 3760
	-	-	1	-	1306544-6	Styrenhet, tomgångshållare	Guide unit, idle speed		3	B21F(498896, 498897)	3780 3800
	-	-	1	-	1317499-0	Styrenhet, tomgångshållare	Guide unit, idle speed		3	B21F(498960, 498961)	3820 3840
68	-	-	1	-	1269520-1	Fördröjningsventil	Delay valve		2	EXCL JAPAN	3860
69	-	-	ERF	-	948958-4	Slang	Hose		2	EXCL JAPAN	3880
70	-	-	ERF	-	948958-4	Slang	Hose		2	2X60. EXCL JAPAN	3
71	-	-	ERF	-	948958-4	Slang	Hose		2	EXCL JAPAN	3920
72	-	-	1	-	949024-4	T-nippel	T-nipple		2	EXCL JAPAN	3940
73	-	-	ERF	-	948958-4	Slang	Hose		2	EXCL JAPAN	3960
74	-	-	1	-	1219970-9	Slang	Hose		3	EXCL JAPAN	3980
75	-	-	1	-	1269355-2	Termoventil	Thermo valve		3	EXCL JAPAN	4000
76	-	-	1	-	945652-6	Slangklamma	Hose clamp		2	EXCL JAPAN	4
77	-	-	1	-	1346227-0	Frekvensventil	Frequency valve		3	LAMBDA SOND	40
78	-	-	1	-	952634-4	Klammer	Clamp		2	LAMBDA SOND	4060
79	-	-	1	-	942000-1	Skruv	Screw		2	LAMBDA SOND	4080
80	-	-	1	-	1266551-9	Konsol	Bracket		3	LAMBDA SOND	4100
81	-	-	1	-	1266577-4	Bränslerör	Fuel pipe		3	22) LAMBDA SOND	4120
	-	-	1	-	1317685-4	Bränslerör	Fuel pipe		3	23) LAMBDA SOND	4140
82	-	-	1	-	947975-9	Hålskruv	Hollow screw		2	LAMBDA SOND	4160

22 . 242 CH-189179, 244 CH-592109, 245 CH-317939, 262 CH-8374, 264 CH-107609, 265 CH-28319.
23 . 242 CH 189180-, 244 CH 592110-, 245 CH 317940-, 262 CH 8375-, 264 CH 107610-, 265 CH 28320-.
36 . B19E(498752,498753,498808,498809), B21E(498772-498776, 498824-498828), B21F(498778-498783,498788,498789, 498830-498833,498848,498849), B23E(498786,498834).
37 . B19E(498862,498863), B21E(498916,498917), B21F(498892-498898,498920,498921), B23E(498900-498904, 498922,498923).
39 . 242 CH 206791-, 244 CH 686100-, 245 CH 368310-, 264 CH 125110-, 265 CH 30680-.
40 . 242 CH 189180-206790, 244 CH 592110-686099, 245 CH 317940- 368309, 262 CH 8375-, 264 CH 107610-125109, 265 CH 28320-30679.
85 . Serviceutförande. Service version. Exécution de service. Serviceausführung. Ejecucin de servicio. Esecuzione di assistenza.

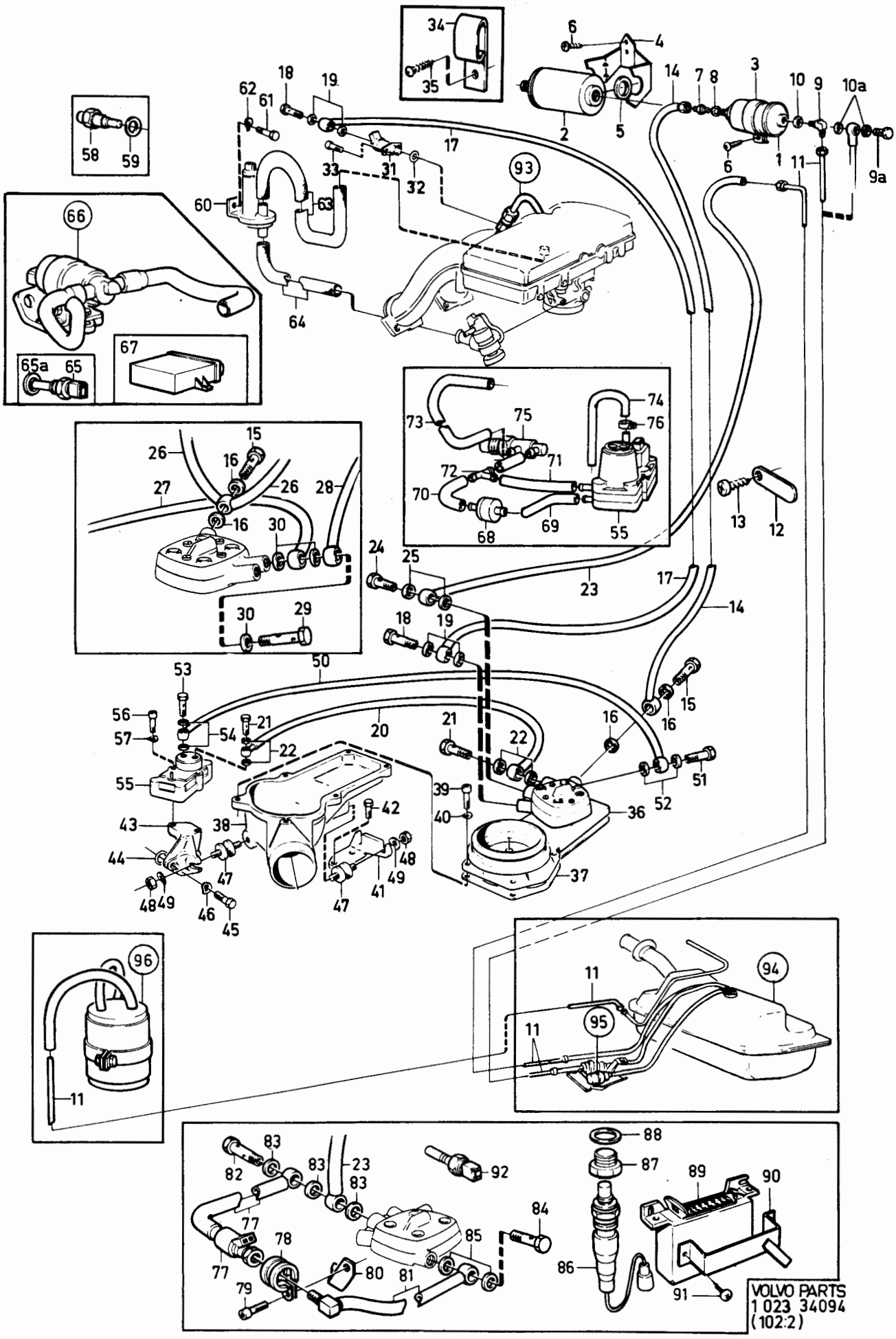
VOLVO PARTS
1 023 34094
(102:2)

Sida Page	Grupp Group	Bränslesystem ALT 1 (K- Jetronic)	Fuel system ALT 1 (K- Jetronic)	Illustration	0150
		INJE, EXCL Turbo	INJE, EXCL Turbo	34094	
24	2c	B19E, B21E, B23E, B21F	B19E, B21E, B23E , B21F.	1984-12	

Pos. Fig.	Antal/Quantity B19E	B21E B23E	B21F		Artikel nr Part No	Benämning	Description	Sats Kit	BPSR	Anmärkning Notes	
83	-	-	3	-	11994-1	Packning	Gasket	S	2	(947282) LAMBDA SOND	4180
84	-	-	1	-	74033-2	Hålskruv	Hollow screw		3	LAMBDA SOND	4200
85	-	-	2	-	947620-1	Packning	Packing	S	2	LAMBDA SOND	4220
86	-	-	1	-	1274367-0	Lambda sond	Lambda sond		2	LAMBDA SOND (464901)	4240
87	-	-	1	-	960632-8	Propp	Plugg		2	ALT	4260
88	-	-	1	-	11998-2	Packning	Packing		1	ALT	4280
89	-	-	1	-	1219143-3	Styrenhet	Guide unit		4	10) LAMBDA SOND	4300
	-	-	1	-	1276879-2	Styrenhet	Guide unit		3	42)(1276721) LAMBDA SOND	4320 4340
	-	-	1	-	1306411-8	Styrenhet	Guide unit		3	39) LAMBDA SOND	4360
90	-	-	1	-	1254410-2	Hållare	Retainer		5	LAMBDA SOND	4
91	-	-	2	-	955140-9	Skruv	Screw		2		4400
92	1	-	-	-	1269154-9	Termobrytare, Lambda sond	Temperature sender, Lambda sond		2	39)	4420 4440
93	-	-	-	-		Insprutare med bränslerör	Injectors with fuel pipes			SE SIDA 26, 2-B03	4460 4480
94	-	-	-	-		Bränsletank	Fuel tank			SE SIDA 92, 2-D21	4[illegible]
95	-	-	-	-		Bränslepump	Fuel pump			SE SIDA 88, 2-D17	4[illegible]
96	-	-	-	-		Kolfilter	Carbon filter			2,13) SE SIDA 78, 2-D07	4540 4560
	-	-	-	-		Kolfilter	Carbon filter			2,11) SE SIDA 80, 2-D09	4580 4600

2 . Med bensinavdunstningskontroll. With fuel evaporite control. Avec contrôle d'évaporation d'essence. Mit Benzinverdunstungskontrolle. Con control de evaporación de gasolina. Con controllo evaporazione benzina.
10 . 242 CH-165569, 244 CH-482504, 245 CH-264754.
11 . 242 CH 165570-, 244 CH 482505-, 245 CH 264755-, 262 CH 645 0-, 264 CH 83055-, 265 CH 21775-.
13 . 242 CH -165569, 244 CH -482504, 245 CH -264754. 262 CH -64 49, 264 CH -83054, 265 CH -21774.
39 . 242 CH 206791-, 244 CH 686100-, 245 CH 368310-, 264 CH 125110-, 265 CH 30680-.
42 . 242 CH 165570-206790, 244 CH 482505-686099, 245 CH 264755- 386309, 262 CH 6450-, 264 CH 83055-125109, 265 CH 21775-30679.

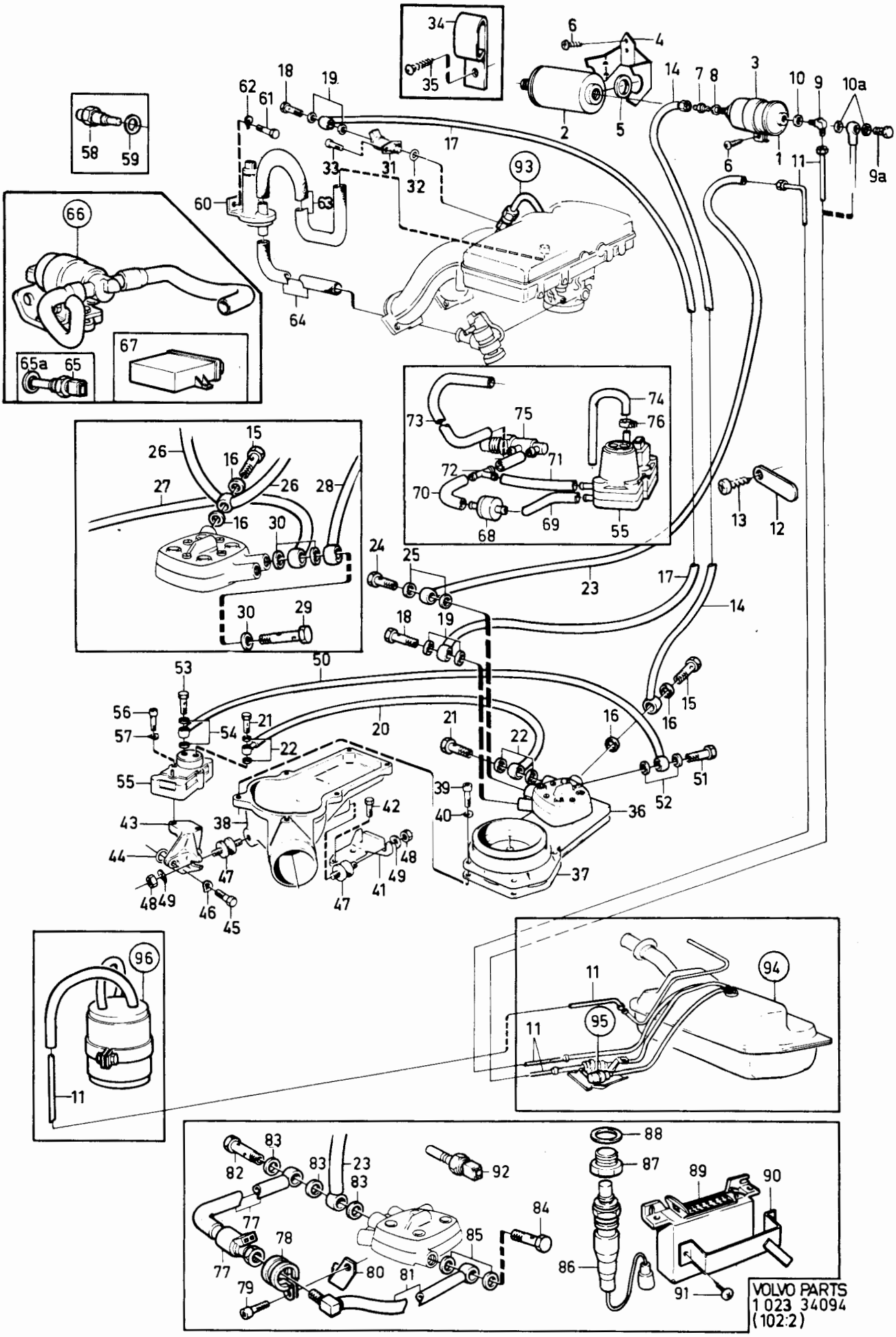
VOLVO PARTS
1 023 34094
(102:2)

Sida Page	Grupp Group												
26	2c	Insprutare med bränslerör. Anslutning friskluft. B19E, B21E, B23E, B21F						Injectors with fuel pipes. Connecting pipe, fresh air. B19E, B21E, B23E, B21F				Illustration 37300 1984-12	0155
Pos. Fig.	Antal/Quantity B19E	B21E B23E	B21F		Artikel nr Part No	Benämning		Description	Sats Kit	B P S R	Anmärkning Notes		
1	1	1	1	-	463456-4	Anslutningsrör		Connecting pipe		3			0020
2	1	1	1	-	947215-0	Slangklammer		Hose clamp		2			0040
3	1	1	1	-	951798-8	Slangklammer		Hose clamp		5			0060
4	1	1	1	-		Slang		Hose			SE SIDA 50, 2-C03		0080
5	1	1	1	-		Luftfilter		Air filter			SE SIDA 50, 2-C03		0100
6	4	4	4	-	1276037-7	Insprutningsventil		Injector		2			0120
7	4	4	4	-	947113-7	O-ring		O-ring	S	2			0140
8	4	4	4	-	463864-9	Hållare		Retainer		3			0160
9	4	4	4	-	947115-2	O-ring		O-ring	S	2			0180
10	4	4	4	-	955272-0	Skruv		Screw		2			0200
11	4	4	4	-	941906-0	Bricka		Washer		2			
12	1	1	1	-	1219887-5	Bränslerör, cylinder 1		Fuel pipe, cylinder 1		3			0240 0260
13	1	1	1	-	1266341-5	Bränslerör, cylinder 2		Fuel pipe, cylinder 2		3			0280 0300
14	1	1	1	-	1219889-1	Bränslerör, cylinder 3		Fuel pipe, cylinder 3		3			0320 [illegible]
15	1	1	1	-	1219890-9	Bränslerör, cylinder 4		Fuel pipe, cylinder 4		3			[illegible] 0380
16	4	4	4	-	946235-9	•Mutter		•Nut		2			0400
17	3	3	3	-	74033-2	Hålskruv		Hollow screw		3			0420
18	1	1	1	-	74034-0	Hålskruv		Hollow screw		4			0440
19	8	8	8	-	947620-1	Packning		Packing	S	2			0480

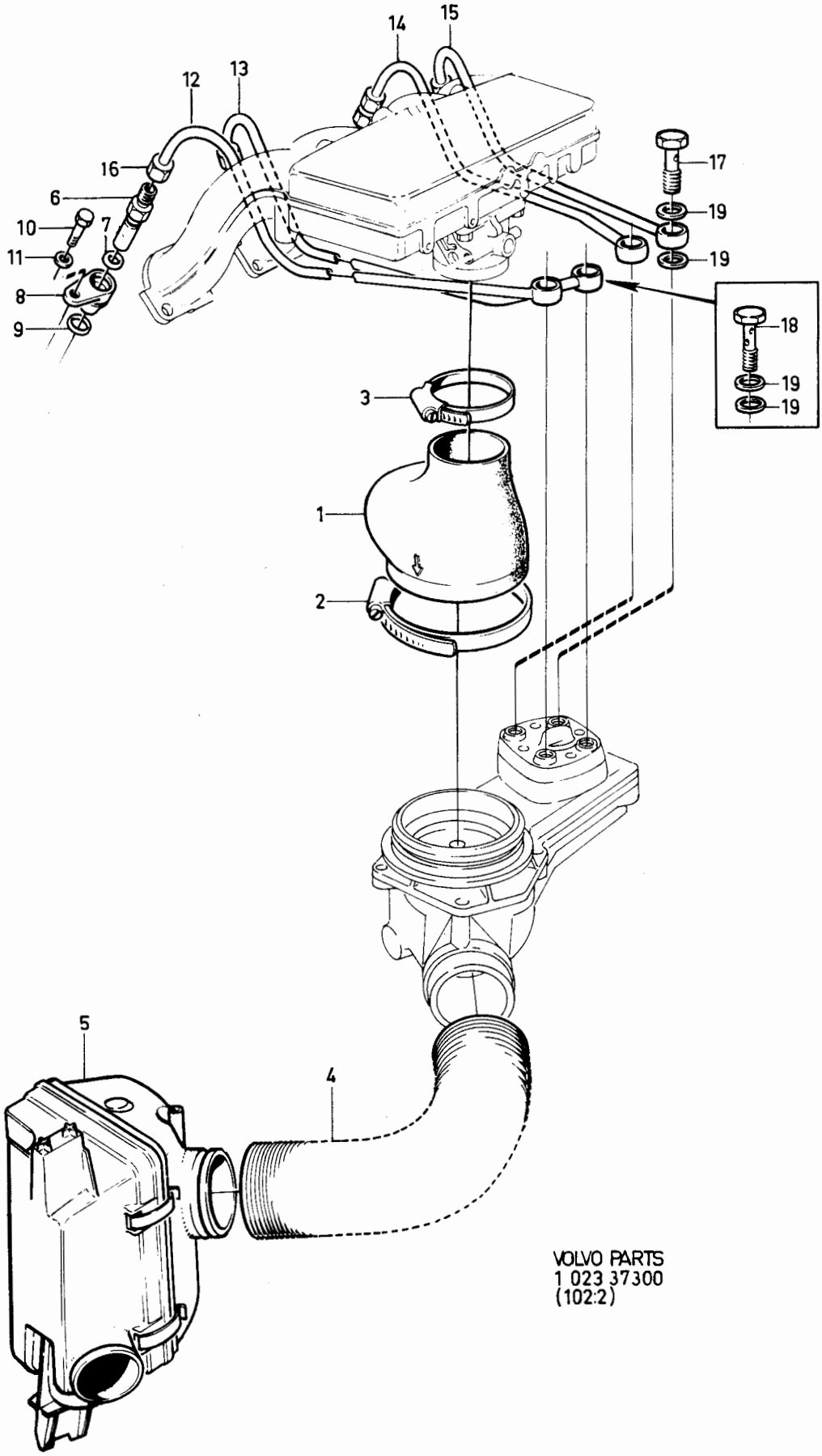
14
15
12
13
16
6
10
7
11
8
9
17
19
19
18
19
19
3
1
2
5
4
VOLVO PARTS
1 023 37300
(102:2)

Sida Page	Grupp Group	Bränslesystem ALT 2	Fuel system ALT 2	Illustration	0157
		INJE, (LH- JETRONIC)	INJE, (LH- JETRONIC)	34095	
28	2c	B21F. EXCL TURBO	B21F. EXCL TURBO	1984-12	

Pos. Fig.	Antal/Quantity				Artikel nr Part No	Benämning	Description	Sats Kit	B P S R	Anmärkning Notes	
1	1	-	-	-	1326214-2	Bränslefördelnings-rör	Fuel distribution pipe		3		0020 0040
2	-	-	-	-		Bränsleledning	Fuel pipe			SE SIDA 90, 2-D19	0060
3	1	-	-	-	947436-2	Klammer	Clamp		2		0080
4	1	-	-	-	952630-2	Klammer	Clamp		2		0100
5	1	-	-	-	955139-1	Skruv	Screw		2		0120
6	1	-	-	-	1306935-6	Tryckregulator	Pressure regulator		3	(498962) MO-1906 (498963) MO-2446	0140 0160
	1	-	-	-	1306965-3	Tryckregulator	Pressure regulator		3	(498962) MO 1907- (498963) MO 2447-	0180 0200
7	1	-	-	-	957018-5	Mutter	Nut		2		[illegible]
8	4	-	-	-	1306933-1	Insprutningsventil	Injector		2		0240
9	4	-	-	-	1332269-8	•Slang	•Hose		3		0260
10	4	-	-	-	1317059-2	Slanghylsa	Hose sleeve		2		0280
11	4	-	-	-	1306998-4	Konsol	Bracket		3		0300
12	4	-	-	-	1306970-3	Gummiring	Rubber ring		2	D=31,9, DI=21,8	0320
13	4	-	-	-	1317586-4	Gummiring	Rubber ring		2	D=13,8, DI=9	[illegible]
14	4	-	-	-	955271-2	Skruv	Screw		2		[illegible]
15	4	-	-	-	955892-5	Bricka	Washer		2		0380
16	2	-	-	-	1317011-3	Bussning	Grommet		3		0400
17	2	-	-	-	946934-7	Skruv	Screw		2		0420
18	3	-	-	-	960139-4	Bricka	Washer		2		0440
19	635	-	-	-	1266500-6	Bränsleslang,retur	Fuel hose, return		2	METERVARA	0460
20	1	-	-	-	1317482-6	Nippel	Nipple		3		0480
21	1	-	-	-	947065-9	Klamma	Clamp		3		0500
22	1	-	-	-	945652-6	Slangklämma	Hose clamp		2		0520
23	1	-	-	-	952629-4	Klammer	Clamp		2		0540
24	1	-	-	-	955272-0	Skruv	Screw		2		0560
25	1	-	-	-	948211-8	Bandklamma	Strip clamp		2		0580
26	370	-	-	-	1306703-8	Slang	Hose		2	METERVARA	0600
27	1	-	-	-	269292-9	Kallstartventil	Cold start injector		3		0620
28	1	-	-	-	949761-1	O-ring	O-ring	S	2		0640
29	2	-	-	-	942000-1	Skruv	Screw		2		0660
30	1	-	-	-	1317061-8	Bränslerör	Fuel pipe		3		0680
31	1	-	-	-	74033-2	Hålskruv	Union screw		3		0700
32	2	-	-	-	947620-1	Packning	Gasket	S	2		0720
33	-	-	-	-		Rörböj	Pipe elbow			SE SIDA 174, 2-H07	0740
34	1	-	-	-	1306939-8	Mängdmätare (lh)	Control unit		3		[illegible]
35	1	-	-	-	1317751-4	Plugg	Plug		2		[illegible]
36	1	-	-	-	1317074-1	Konsol	Bracket		3		0800
37	1	-	-	-	955275-3	Skruv	Screw		2		0820
38	1	-	-	-	960139-4	Bricka	Washer		2		0840
39	1	-	-	-	1317011-3	Bussning	Grommet		3		0860
40	1	-	-	-	1317007-1	Distanshylsa	Spacer sleeve		3	(1269572)	[illegible]
41	2	-	-	-	960862-1	Skruv	Screw		2		[illegible]
42	1	-	-	-	1317070-9	Inloppslang	Inlet hose		2		0920
43	2	-	-	-	943480-4	Slangklammer	Hose clamp		2		0940
44	1	-	-	-	1276871-9	Reglerslid	Control slide		3		0960
45	1	-	-	-	1317350-5	Klamma	Clamp		2		0980
46	1	-	-	-	955276-1	Skruv	Screw		2		1000
47	1	-	-	-	1317827-2	Konsol	Bracket		3		1020
48	1	-	-	-	1317302-6	Konsol	Bracket		3		1040
49	2	-	-	-	940101-9	Skruv	Screw		2		1060
50	5	-	-	-	960139-4	Bricka	Washer		2		1080
51	3	-	-	-	1317011-3	Bussning	Grommet		3		1100
52	2	-	-	-	955781-0	Mutter	Nut		2		1120
53	3	-	-	-	1317007-1	Distanshylsa	Spacer sleeve		3		1140
54	1	-	-	-	955276-1	Skruv	Screw		2		1160
55	2	-	-	-	955294-4	Skruv	Screw		2		1180
56	1	-	-	-	463392-1	Packning	Gasket		2		1200
57	1	-	-	-	1317799-3	Slang	Hose		3		1220
58	1	-	-	-	1317800-9	Slang	Hose		3		1240
59	1	-	-	-	1326554-1	Vakuumbrytare	Vacuumswitch		3		1260

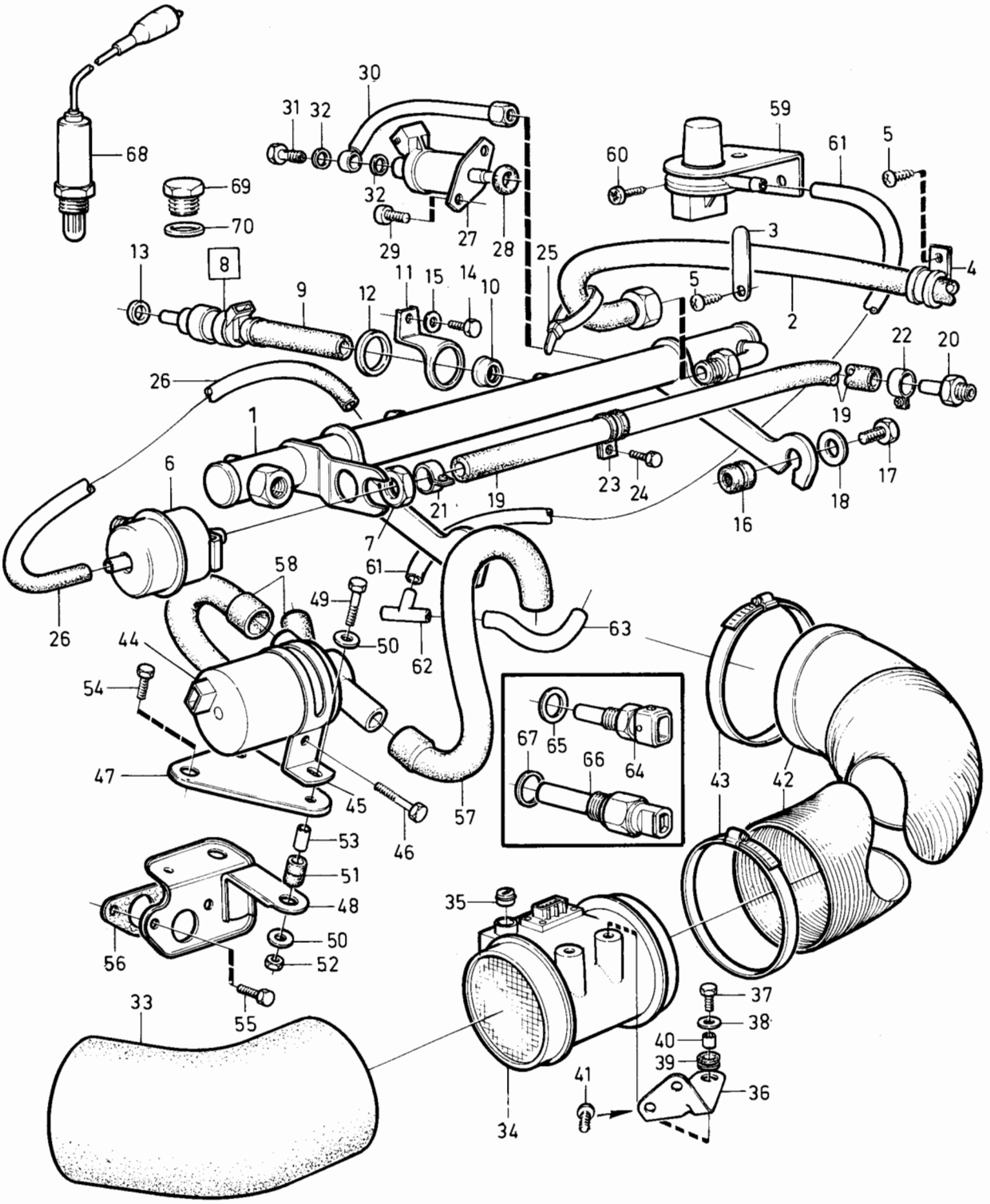

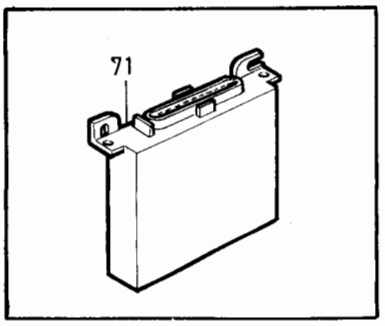

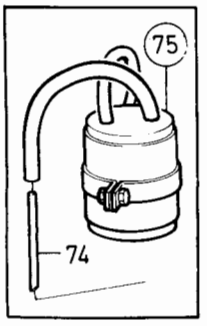

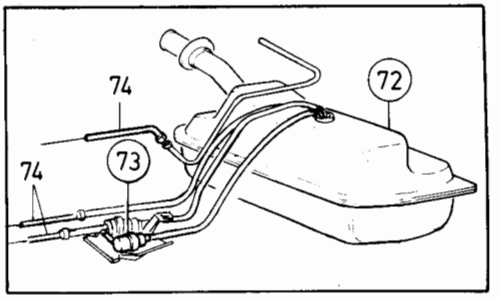

VOLVO PARTS
1 023 34095
(102:2)

Sida Page	Grupp Group	Bränslesystem ALT 2	Fuel system ALT 2	Illustration	0157
		INJE, (LH- JETRONIC)	INJE, (LH- JETRONIC)	34095	
30	2c	B21F. EXCL TURBO	B21F. EXCL TURBO	1984-12	

Pos. Fig.	Antal/Quantity				Artikel nr Part No	Benämning	Description	Sats Kit	B P S R	Anmärkning Notes	
60	1	-	-	-	955137-5	Skruv	Screw		2		1280
61	450	-	-	-	948958-4	Slang	Hose		2	METERVARA	1300
62	1	-	-	-	949024-4	T-nippel	Nipple		2		1320
63	50MM	-	-	-	948958-4	Slang	Hose		2	METERVARA	1340
64	2	-	-	-	1306937-2	Temperaturgivare, konstant tomgång och styrenhet	Temperature sensor, constant idle control and guide unit		3		1360 1380 1400
65	2	-	-	-	11994-1	Packning	Gasket	S	2	(947282)	1420
66	1	-	-	-	1219731-5	Termotidgivare	Thermal time sensor		3		1440
67	1	-	-	-	957178-7	Packning	Gasket		2		1460
68	1	-	-	-	1274367-0	Lambdasond	Lambdasond		2	ALT1	1
69	1	-	-	-	960632-8	Propp	Plug		2	ALT2	1
70	1	-	-	-	11998-2	Packning	Gasket		1	ALT2	1520
71	1	-	-	-	1306940-6	Styrenhet	Control unit		3		1540
72	-	-	-	-		Bränsletank	Fuel tank			SE SIDA 92, 2-D21	1560
73	-	-	-	-		Bränslepump med bränslefilter	Fuel pump with fuel filter			SE SIDA 90, 2-D19	1580
74	-	-	-	-		Bränsleledningar	Fuel pipes			SE SIDA 84, 2-D13	1
75	-	-	-	-		Kolfilter	Carbonfilter			SE SIDA 80, 2-D09	1640

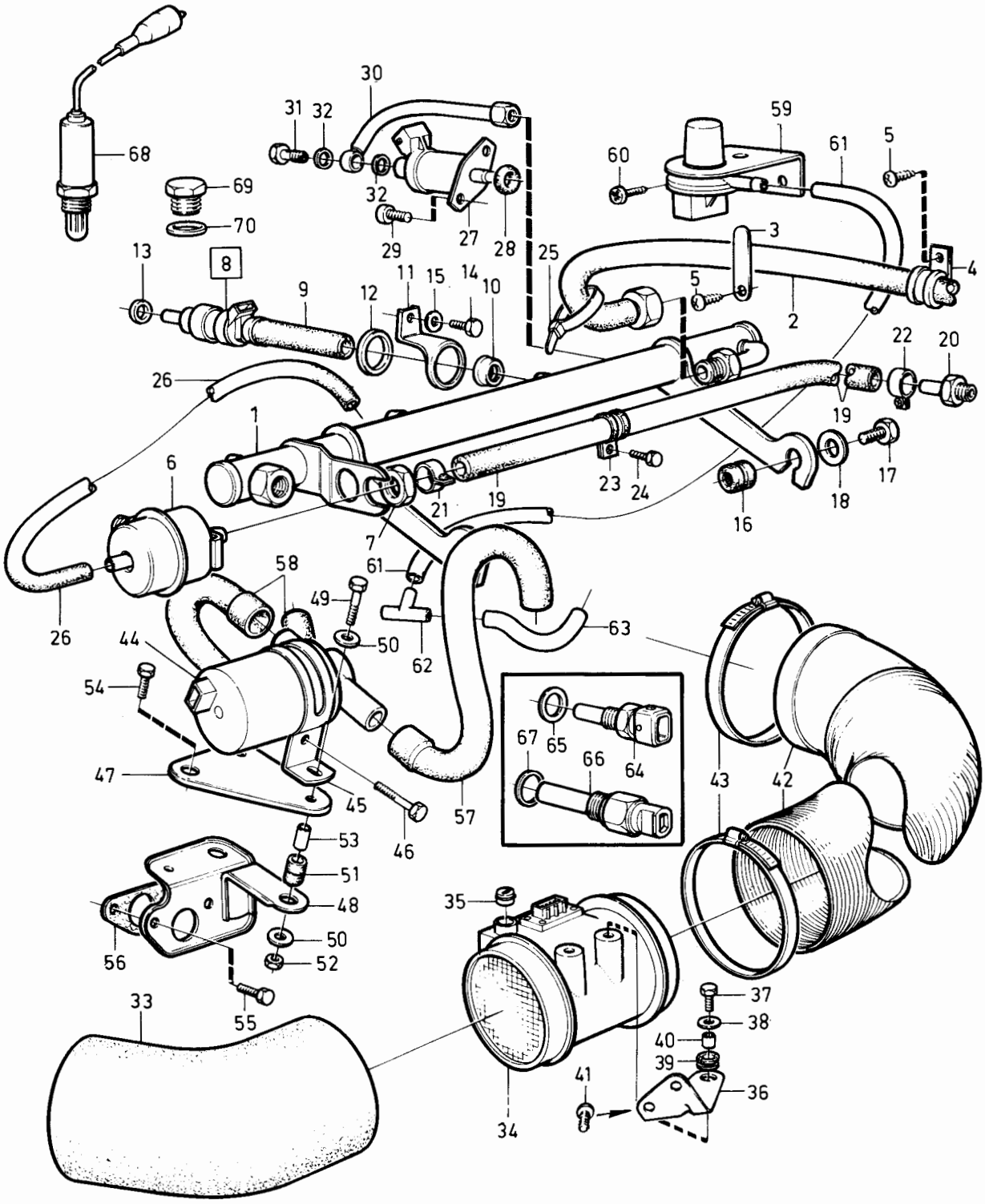

VOLVO PARTS
1 023 34095
(102:2)

Sida Page	Grupp Group	Bränslesystem	Fuel system	Illustration	0158
		INJE, (LH- JETRONIC)	INJE, (LH- JERONIC)	34096	
32	2c	B23F	B23F	1984-12	

Pos. Fig.	Antal/Quantity				Artikel nr Part No	Benämning	Description	Sats Kit	BPSR	Anmärkning Notes	
1	1	-	-	-	1332069-2	Bränslefördelnings-rör	Fuel distribution pipe		3		0020 0040
2	1	-	-	-	947436-2	Klamma	Clamp		2		0060
3	1	-	-	-	952629-4	Klammer	Clamp		2		0080
4	2	-	-	-	955139-1	Skruv	Screw		2		0100
5	1	-	-	-	1306935-6	Tryckregulator	Pressure regulator		3		0120
6	1	-	-	-	957018-5	Mutter	Nut		2		0140
7	4	-	-	-	1326427-0	Insprutare	Injector		2		0160
8	1	-	-	-	1346393-0	•O-ringsats	•O-ring kit	S	2		0180
9	4	-	-	-	1326062-5	Klamma	Clamp		3		0200
10	2	-	-	-	965175-3	Skruv	Screw		2		[illegible]
11	1	-	-	-	1332625-1	Gummibussning	Rubber bushing		3		[illegible]
12	1	-	-	-	1317007-1	Distanshylsa	Spacer sleeve		3		0260
13	1	-	-	-	955272-0	Skruv	Screw		2		0280
14	1	-	-	-	192404-2	Bricka	Washer		2		0300
15	270	-	-	-	948958-4	Slang	Hose		2	METERVARA	0320
16	460	-	-	-	1266500-6	Slang,retur	Hose		2	METERVARA	[illegible]
16a	1	-	-	-	948211-8	Bandklamma	Cable tie		2		[illegible]
17	1	-	-	-	966825-2	Klamma	Clamp		2		0380
18	1	-	-	-	945652-6	Slangklämma	Hose clamp		2		0400
19	1	-	-	-	1326065-8	Luftmassmätare	Control unit		3		0420
20	1	-	-	-	1317751-4	•Plugg	•Plug		2		0440
21	1	-	-	-	1317074-1	Konsol	Bracket		3		0460
22	1	-	-	-	955272-0	Skruv	Screw		2		0480
23	1	-	-	-	960139-4	Bricka	Washer		2		0500
24	1	-	-	-	1317011-3	Bussning	Grommet		3		0520
25	1	-	-	-	1317007-1	Distanshylsa	Spacer sleeve		3		0540
26	2	-	-	-	960862-1	Skruv	Screw		2		0560
27	1	-	-	-	1336123-3	Inloppsslang	Inlet hose		2		0580
28	2	-	-	-	943480-4	Slangklammer	Hose clamp		2		0600
29	1	-	-	-		Rörböj	Pipe elbow			SE SIDA 174, 2-H07	0620
30	1	-	-	-	1317957-7	Reglerslid	Control slide		3		0640
31	1	-	-	-	1317959-3	Klamma	Clamp		3		0660
32	1	-	-	-	940101-9	Skruv	Screw		2		0680
33	1	-	-	-	1317827-2	Konsol	Bracket		3		0700
34	1	-	-	-	955276-1	Skruv	Screw		2		0720
35	2	-	-	-	940101-9	Skruv	Screw		2		0740
36	5	-	-	-	960139-4	Bricka	Washer		2		[illegible]
37	3	-	-	-	1317011-3	Bussning	Grommet		3		[illegible]
38	3	-	-	-	1317007-1	Distanshylsa	Spacer sleeve		3		0800
39	2	-	-	-	955781-0	Mutter	Nut		2		0820
40	1	-	-	-	955276-1	Skruv	Screw		2		0840
41	2	-	-	-	955294-4	Skruv	Screw		2		0860
42	1	-	-	-	463392-1	Packning	Gasket		2		0880
43	1	-	-	-	1336080-5	Slang,spjällhus-reglerslid	Hose,control slide-throttle housing		3		0920
44	1	-	-	-	1326111-0	Slang,reglerslid-insugningsrör	Hose,inlet manifold-control slide		2		0940 0960
45	2	-	-	-	948219-1	Slangklamma	Hose clamp		2		0980
46	1	-	-	-	1332396-9	Tempgivare	Temperature sensor		3		1000
47	1	-	-	-	11994-1	Packning	Gasket	S	2		1020
48	1	-	-	-	1306938-0	Spjällkontakt	Shutter contact		3		1040
49	1	-	-	-	961235-9	Skruv	Screw		2		1060
50	1	-	-	-	955891-7	Bricka	Washer		2		1080
51	1	-	-	-	1274367-0	Lambdasond	Lambdasond		2	EXCL B23F(499944, 499945)	1100 1120
x	1	-	-	-	1346738-6	Lambda sond	Lambda sond		2	B23F(499944,499945) (1346962)	1140 1160
52	1	-	-	-	1346563-8	Styrenhet	Control unit		3	(1317029)	1180
53	1	-	-	-	1332520-4	Konsol	Bracket		4		1200
54	2	-	-	-	949444-4	Skruv	Screw		2		1220
55	-	-	-	-		Bränsletank	Fuel tank			SE SIDA 92, 2-D21	1240

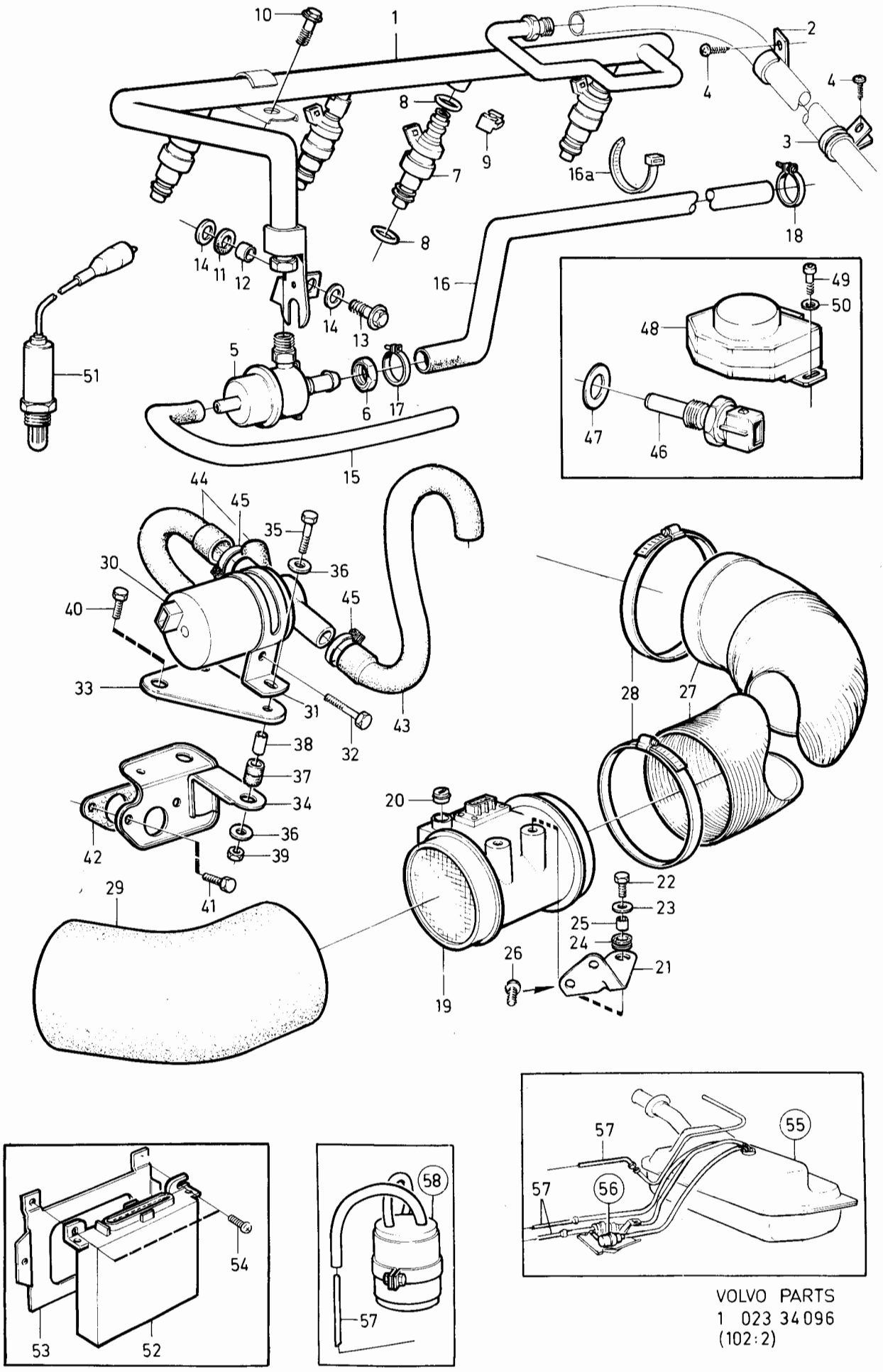

VOLVO PARTS
1 023 34096
(102:2)

Sida Page	Grupp Group	Bränslesystem	Fuel system	Illustration	0158
		INJE, (LH- JETRONIC)	INJE, (LH- JERONIC)	34096	
34	2c	B23F	B23F	1984-12	

Pos. Fig.	Antal/Quantity				Artikel nr Part No	Benämning	Description	Sats Kit	B P S R	Anmärkning Notes	
56	-	-	-	-		Bränslepump med bränslefilter	Fuel pump with fuel filter			SE SIDA 90, 2-D19	1260 1280
57	-	-	-	-		Bränsleledning	Fuel pipes			SE SIDA 84, 2-D13	1300
58	-	-	-	-		Kolfilter	Carbon filter			SE SIDA 80, 2-D09	1320

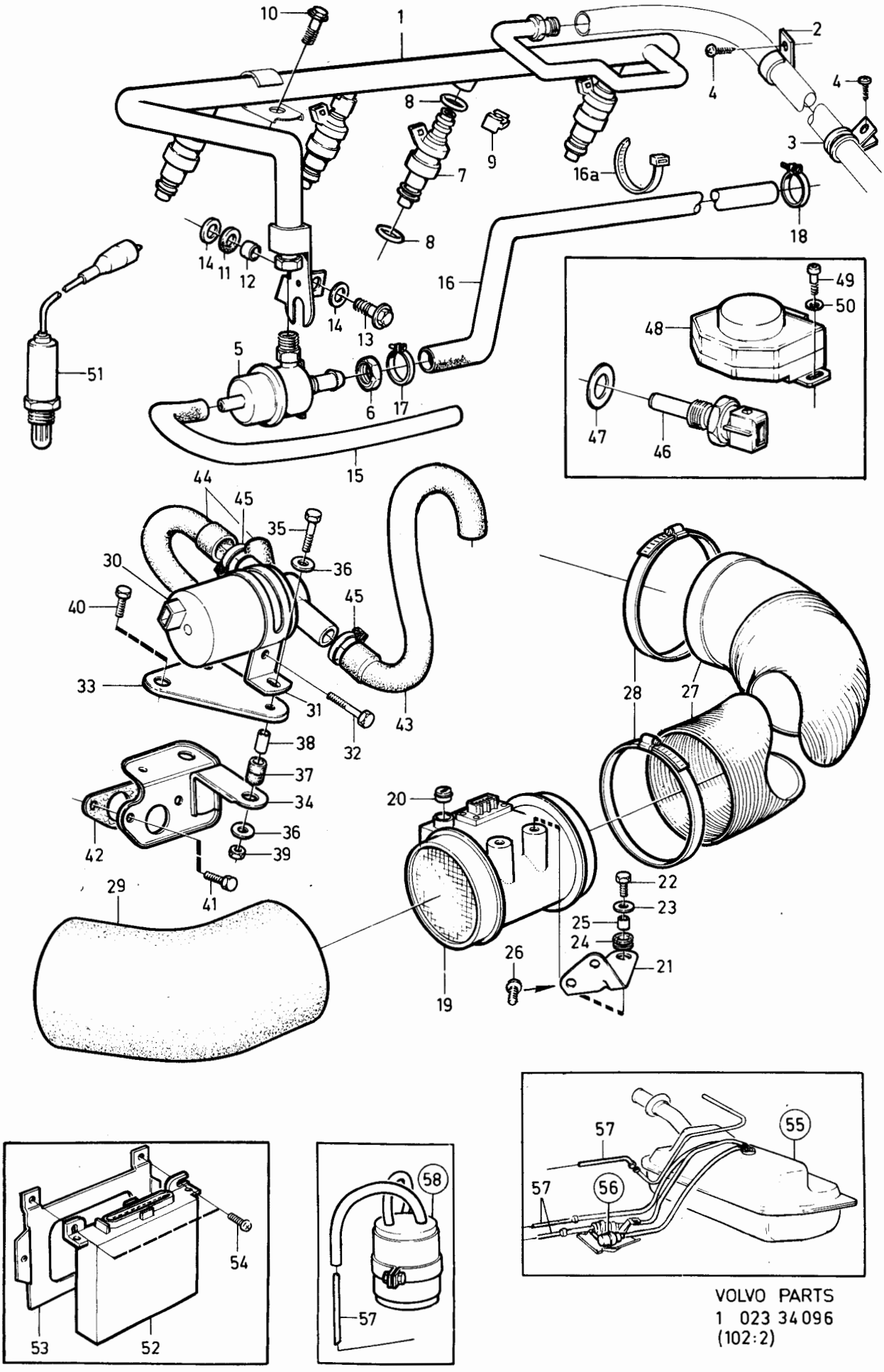

VOLVO PARTS
1 023 34096
(102:2)

Sida Page	Grupp Group	Bränslesystem	Fuel system	Illustration	0160
		INJE, TURBO	INJE, TURBO	37301	
36	2c	B19ET, B21ET, B21FT	B19ET, B21ET, B21FT	1984-12	

Pos. Fig.	Antal/Quantity B19, B21-ET	B21-FT			Artikel nr Part No	Benämning	Description	Sats Kit	B P S R	Anmärkning Notes	
1	1	-	-	-	1276864-4	Bränslefilter	Fuel filter		1	87)	0020
	-	1	-	-	1306530-5	Bränslefilter	Fuel filter		1	87)	0040
	1	1	-	-	1306530-5	Bränslefilter	Fuel filter		1	88)	0060
2	1	-	-	-	1276862-8	Konsol	Bracket		4	87)	0080
	-	1	-	-	1306531-3	Konsol	Bracket		4	87)	0100
x	1	1	-	-	1336338-7	Konsol	Bracket		4	88)	0120
3	2	2	-	-	955139-1	Skruv	Screw		2	87)	0140
	1	1	-	-	947542-7	Skruv	Screw		2	88)	0160
	1	1	-	-	955139-1	Skruv	Screw		2		0180
4	2	2	-	-	1276863-6	Bussning	Grommet		2	87)	0200
5	1	1	-	-	1276096-3	Fjäder	Spring		2		[illegible]
6	1	1	-	-	11994-1	Packning	Gasket	S	2	(947282)	[illegible]
7	1	1	-	-	948474-2	Nippel 7,9-m14	Nipple		2	45)	0260
	1	1	-	-	948474-2	Nippel 7,9-m14	Nipple		2	46) HST	0280
8	1	1	-	-	25167-8	Hålskruv	Union screw		2	46) VST	0300
9	1	1	-	-	18671-8	Packning	Gasket		2	45)	0320
	1	1	-	-	18671-8	Packning	Gasket		2	46) HST	0340
10	2	2	-	-	18671-8	Packning	Gasket		2	46) VST	[illegible]
11	-	-	-	-		Bränsleledningar	Fuel pipes			SE SIDA 84, 2-D13	0380
12	1	1	-	-	1276938-6	Bränsleledning	Fuel pipe		3	43)	0400
	1	1	-	-	1346226-2	Bränslerör kmpl	Fuel pipe		3	44)	0420
13	2	2	-	-	952633-6	Klammer	Clamp		2	D 22.2	0440
	2	2	-	-	952637-7	Klammer	Clamp		2	D 28.6	0460
14	1	1	-	-	946452-0	Skruv	Screw		2		0480
15	1	1	-	-	948211-8	Bandklamma	Strip clamp		2	L280	0500
	1	1	-	-	949668-8	Klamma	Clamp		2	(948616) L375	0520
16	1	1	-	-	74040-7	Hålskruv	Union screw		4		0540
17	2	2	-	-	11994-1	Packning	Gasket	S	2	(947282)	0560
18	1	1	-	-	1276940-2	Bränsleledning	Fuel pipe		3	43)	0580
	1	1	-	-	1346229-6	Bränslerör kmpl	Fuel pipe		3	44)	0600
19	1	-	-	-	74040-7	Hålskruv	Union screw		4		0620
	-	1	-	-	947975-9	Hålskruv	Union screw		2		0640
20	2	-	-	-	11994-1	Packning	Gasket	S	2	(947282)	0660
	-	3	-	-	11994-1	Packning	Gasket	S	2	(947282)	0680
21	ERF	ERF	-	-	679754-2	List framst	Strip		2	(687470)	0700
22	-	1	-	-	1306951-3	Bränslerör	Fuel pipe		3		0720
23	-	1	-	-	1346230-4	Frekvensventil	Frequensy valve		3		0740
24	-	1	-	-	1306953-9	Konsol	Bracket		3		0760
25	-	1	-	-	952634-4	Klammer	Clamp		2		[illegible]
26	-	1	-	-	942000-1	Skruv	Screw		2		0800
27	1	1	-	-	1317907-2	Bränselrör	Fuelpipe		3	53) (1276928)	0820
	1	1	-	-	1326051-8	Bränsleledning	Fuel pipe		3	54)	0840
	-	1	-	-	1346659-4	Bränsleledning	Fuel pipe		3	73)	0860
28	1	1	-	-	74033-2	Hålskruv	Union screw		3		0880
29	2	2	-	-	947620-1	Packning	Gasket	S	2		[illegible]
30	1	1	-	-	74033-2	Hålskruv	Union screw		3		0920
31	2	2	-	-	947620-1	Packning	Gasket	S	2		0940
32	1	1	-	-	462865-7	Kallstartventil	Cold start injector		3	38)	0960
	1	1	-	-	1269585-4	Kallstartventil	Cold start injector		3	39)	0980

38. 242 CH -206790, 244 CH -686099, 245 CH -368309, 262, 264 CH -125109, 265 CH -30679.
39. 242 CH 206791-, 244 CH 686100-, 245 CH 368310-, 264 CH 125110-, 265 CH 30680-.
43. 242 CH-223939, 244 CH-812609, 245 CH-434459, 264 CH-131509, 265 CH-33009.
44. 242 CH 223940-, 244 CH 812610-, 245 CH 434460-, 264 CH 131510-, 265 CH 33010-.
45. 242 CH -218161, 244 CH -766078, 245 CH -408998, 264 CH -129250.
46. 242 CH 218162-, 244 CH 766079-, 245 CH 408999-, 264 CH 129251-.
53. B19ET(498986)MO-1667, B21ET(498958)MO-3021, B21FT(498966) MO-6424, B21FT(498967)MO-3868.
54. B19ET(498986)MO 1668-, B19ET(499878), B21ET(498958)MO 3022-, B21ET(499860,499872,499884), B21FT(498966)MO 6425-, B21FT (498967)MO 3869-, B21FT(499800,499801,499868,499869,499926, 499927).
73. B21FT(499926,499927).
87. 242 CH -243211, 244 CH OMKR -36700, 245 CH OMKR -567100.
88. 242 CH 243212-, 244 CH OMKR 36700-, 245 CH OMKR 567100-.

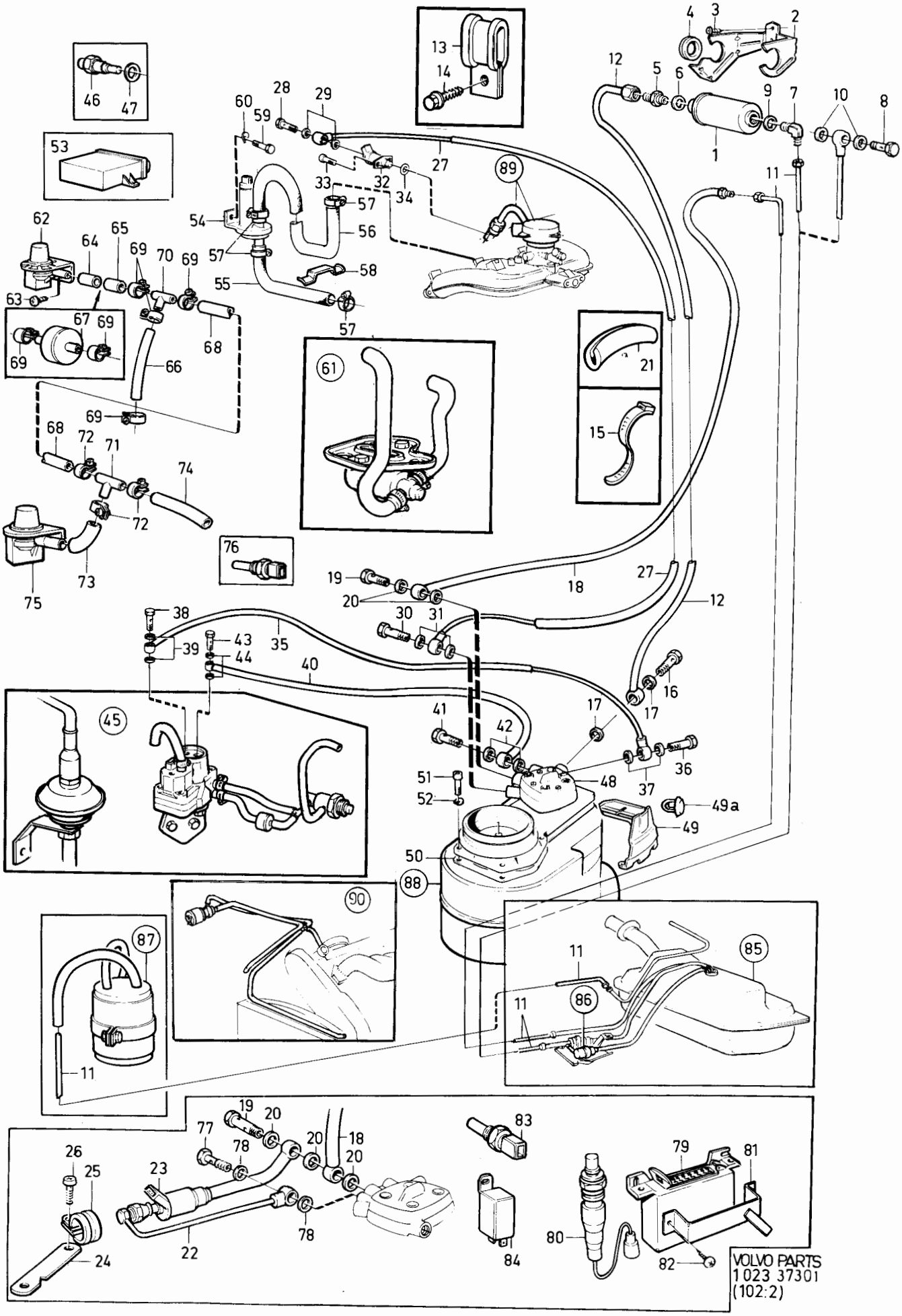
VOLVO PARTS
1 023 37301
(102:2)

Sida Page	Grupp Group	Bränslesystem	Fuel system	Illustration	0160
		INJE, TURBO	INJE, TURBO	37301	
40	2c	B19ET, B21ET, B21FT	B19ET, B21ET, B21FT	1984-12	

Pos. Fig.	Antal/Quantity B19, B21-ET	B21-FT			Artikel nr Part No	Benämning	Description	Sats Kit	B P S R	Anmärkning Notes	
66	-	150	-	-	1306703-8	Slang	Hose		2		2080
67	-	1	-	-	1276311-6	Fördröjningsventil gul	Delay valve yellow		2	VXL AUTO	2100
68	720	720	-	-	1306703-8	Slang	Hose		2		2120
69	-	4	-	-	947331-5	Slangklamma	Hose clamp		2	VXL MAN	2140
	-	6	-	-	947331-5	Slangklamma	Hose clamp		2	VXL AUTO	2160
70	-	1	-	-	949024-4	T-nippel	Nipple		2		2180
71	1	1	-	-	949024-4	T-nippel	Nipple		2		2200
72	5	5	-	-	947331-5	Slangklamma	Hose clamp		2		2220
73	100	100	-	-	1306703-8	Slang	Hose		2		2240
74	720	720	-	-	1306703-8	Slang	Hose		2		2260
75	1	-	-	-	1317075-8	Tryckvakt	Pressure monitor		3		2
	-	1	-	-	1317076-6	Tryckvakt	Pressure monitor		3	74)	2300
	-	1	-	-	1346952-3	Tryckvakt	Pressure monitor		3	73)	2320
76	-	1	-	-	1306024-9	Temperaturgivare	Temperature sender		3	38)	2340
	-	1	-	-	1306937-2	Temperaturgivare	Temperature sender		3	39)	2360
77	-	1	-	-	74033-2	Hålskruv	Union screw		3		2380
78	-	2	-	-	947620-1	Packning	Gasket	S	2		2[illegible]
79	-	1	-	-	1276896-6	Styrenhet,	Guide unit,		3	38)	24[illegible]
	-	-	-	-		Lambda sond	Lambda sond				2440
	-	1	-	-	1306412-6	Styrenhet,	Guide unit,		3	39)	2460
	-	-	-	-		Lambda sond	Lambda sond				2480
80	-	1	-	-	1276951-9	Lambdasond	Lambdasond		2		2500
81	-	1	-	-	1254410-2	Hållare	Retaining clip		5		2520
82	-	2	-	-	955140-9	Skruv	Screw		2		2540
83	-	1	-	-	1269154-9	Temperaturgivare,	Temperature sender,		2	39)	2560
	-	-	-	-		Lambda sond	Lambda sond				2580
84	1	1	-	-	1274396-9	Impulsrelä	Impulse relay		3	39)	2600
85	-	-	-	-		Bränsletank	Fuel tank			SE SIDA 92, 2-D21	2620
86	-	-	-	-		Bränslepump	Fuel pump			SE SIDA 88, 2-D17	2640
87	-	-	-	-		Kolfilter med	Carbon filter with			SE SIDA 80, 2-D09	2660
						monteringsdetaljer	installation				2680
							components				2700
88	-	-	-	-		Luftfilter	Air filter			SE SIDA 176, 2-H09	2720
89	-	-	-	-		Insprutare och	Injectors and			SE SIDA 42, 2-B19	2740
						luftrör	air pipes				2760
90	-	1	-	-		Laddtrycksreglering	Charge regulator			SE SIDA 48, 2-C01	2780

38. 242 CH -206790, 244 CH -686099, 245 CH -368309, 262, 264 CH -125109, 265 CH -30679.
39. 242 CH 206791-, 244 CH 686100-, 245 CH 368310-, 264 CH 125110-, 265 CH 30680-.
73. B21FT(499926,499927).
74. Excl B21FT(499926,499927).

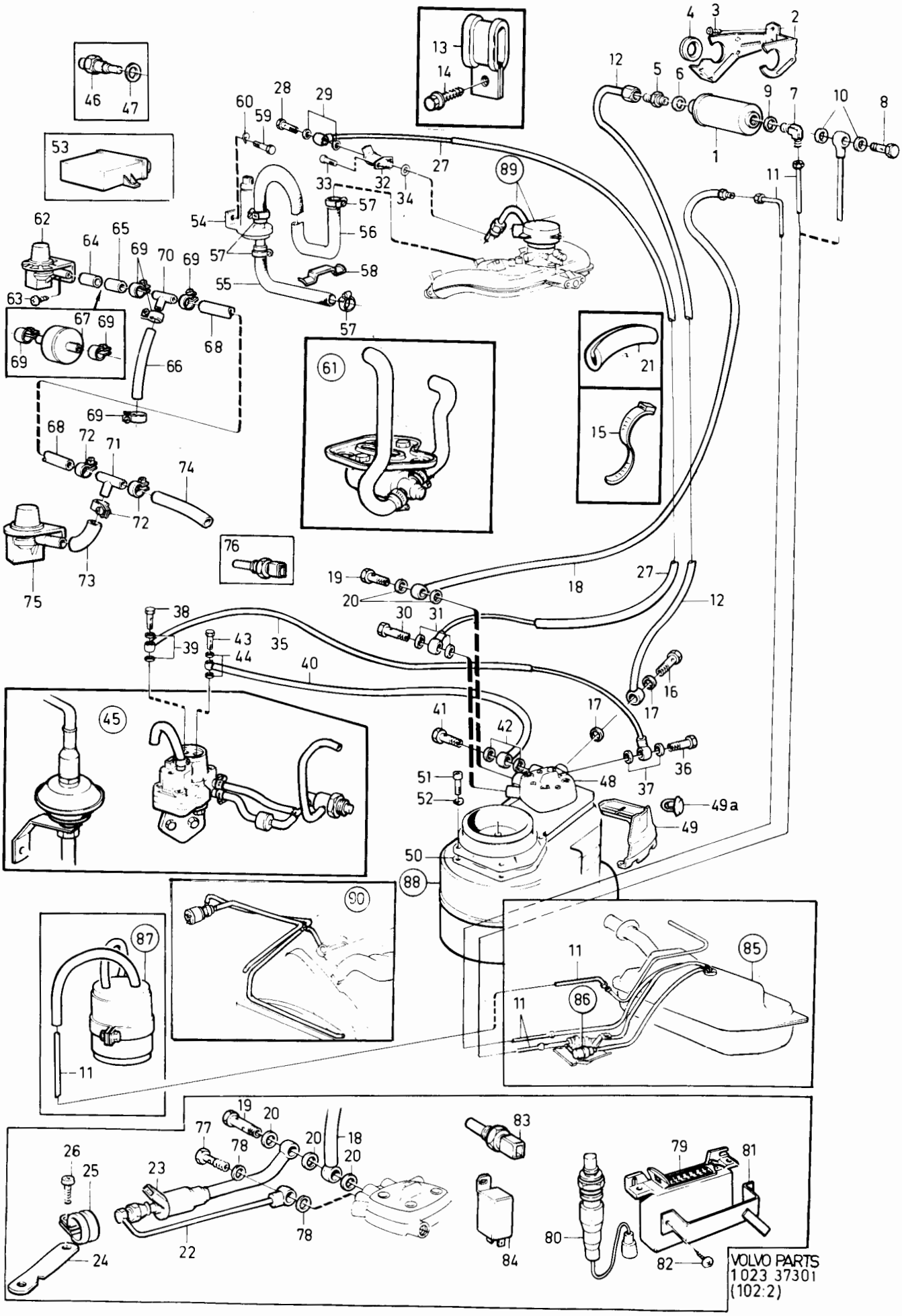
VOLVO PARTS
1023 37301
(102:2)

Sida Page	Grupp Group	Insprutare med bränslerör. Anslutningsrör, friskluft.	Injectors with fuel pipes. Connecting pipes, fresh air.	Illustration
42	2c	B19ET, B21ET, B21FT	B19ET, B21ET, B21FT	34894 1984-12

Pos. Fig.	Antal/Quantity B19, B21-ET	B21-FT			Artikel nr Part No	Benämning	Description	Sats Kit	B P S R	Anmärkning Notes	
1	1	1	-	-	1346989-5	Luftslang	Air hose		2	(1317776)	0020
1a	-	1	-	-	1357003-1	Bygel	Brace		3	73)	0040
2	1	1	-	-	1306947-1	Rörböj	Pipe elbow		2	74)	0060
	-	1	-	-	1357005-6	Rörböj	Pipe elbow		2	73)	0080
3	1	1	-	-	1276830-5	Luftslang	Air hose		2		0100
4	3	3	-	-	943479-6	Slangklammer	Hose clamp		2		0120
5	1	1	-	-	943484-6	Slangklammer	Hose clamp		2		0140
6	1	1	-	-	1276961-8	Rör	Pipe		3	B19ET	0160
	1	1	-	-	1276961-8	Rör	Pipe		3	57)B21ET,B21FT	0180
7	1	1	-	-	1346627-1	Rör	Pipe		3	55,74)B21ET,B21FT	0200
										74)	[illegible]
8	1	1	-	-	1276963-4	Slang	Hose		3	74)	0240
9	1	1	-	-	1276962-6	Slang	Hose		3	74)	0260
10	3	3	-	-	943480-4	Slangklammer	Hose clamp		2	74)	0280
11	1	1	-	-	943479-6	Slangklammer	Hose clamp		2	74) ALT	0300
12	-	-	-	-		Turboaggregat	Turbo charger			SE SIDA 70, 2-C23	0320
13	-	-	-	-		Anslutningshuv	Connecting hood			SE GRUPP 2A	[illegible]
										INSUGNINGSRÖR/	[illegible]
										INDUCTION MANIFOLD	0380
14	4	-	-	-	1306499-3	Insprutningsventil	Injector		2		0400
	-	4	-	-	1276037-7	Insprutningsventil	Injector		2		0420
15	4	4	-	-	947113-7	O-ring	O-ring	S	2		0440
16	4	4	-	-	463864-9	Spridarhållare	Injector retainer		3		0460
17	4	4	-	-	947115-2	O-ring	O-ring	S	2		0480
18	4	4	-	-	942247-8	Skruv	Screw		2		0500
19	4	4	-	-	1276944-4	Spännjärn	Retainer bar		5		0520
20	1	1	-	-	1276898-2	Bränslerör,	Fuel pipe,		3	53)	0540
						cylinder 1	cylinder 1				0560
	1	1	-	-	1326046-8	Bränslerör,	Fuel pipe,		3	54)	0580
						cylinder 1	cylinder 1				0600
21	1	1	-	-	1276905-5	Bränslerör,	Fuel pipe,		3	53)	0620
						cylinder 2	cylinder 2				0640
	1	1	-	-	1326058-3	Bränslerör,	Fuel pipe,		3	54)	0660
						cylinder 2	cylinder 2				0680
22	1	1	-	-	1317905-6	Bränslerör,	Fuel pipe,		3	53) (1276909)	0700
						cylinder 3	cylinder 3				0720
	1	1	-	-	1326047-6	Bränslerör,	Fuel pipe,		3	54)	0740
						cylinder 3	cylinder 3				[illegible]
23	1	1	-	-	1317906-4	Bränslerör,	Fuel pipe,		3	53) (1276913)	[illegible]
						cylinder 4	cylinder 4				0800
	1	1	-	-	1326048-4	Bränslerör,	Fuel pipe,		3	54)	0820
						cylinder 4	cylinder 4				0840
24	1	1	-	-	1306644-4	Konsol	Bracket		3	53)	0860
	1	1	-	-	1326053-4	Konsol	Bracket		3	54)	[illegible]
25	1	1	-	-	1306683-2	Bygel	Brace		3	53)	[illegible]
26	1	1	-	-	1326041-9	Bygel	Brace		3	54)	0920
27	2	2	-	-	959220-5	Skruv	Screw		2	53)	0940
28	2	2	-	-	956092-1	Skruv	Screw		2	53)	0960
	1	1	-	-	956092-1	Skruv	Screw		2	54)	0980
29	2	2	-	-	1276943-6	Hållare	Retainer		3		1000
30	2	2	-	-	1276942-8	Klamma	Clamp		3		1020
31	3	3	-	-	1306454-8	Plåt	Plate		3		1040
32	3	3	-	-	956090-5	Skruv	Screw		2		1060
33	1	1	-	-	1306759-0	Hållare	Retainer		3		1090

53. B19ET(498986)MO-1667, B21ET(498958)MO-3021, B21FT(498966) MO-6424, B21FT(498967)MO-3868.
54. B19ET(498986)MO 1668-, B19ET(499878), B21ET(498958)MO 3022-, B21ET(499860,499872,499884), B21FT(498966)MO 6425-, B21FT (498967)MO 3869-, B21FT(499800,499801,499868,499869,499926, 499927).
55. 242 CH237370-,244 CH939340-,245 CH506270-,265 CH34030-.
57. 242 CH-237369,244 CH-939339,245 CH-506269,265 CH-34029.
73. B21FT(499926,499927).
74. Excl B21FT(499926,499927).

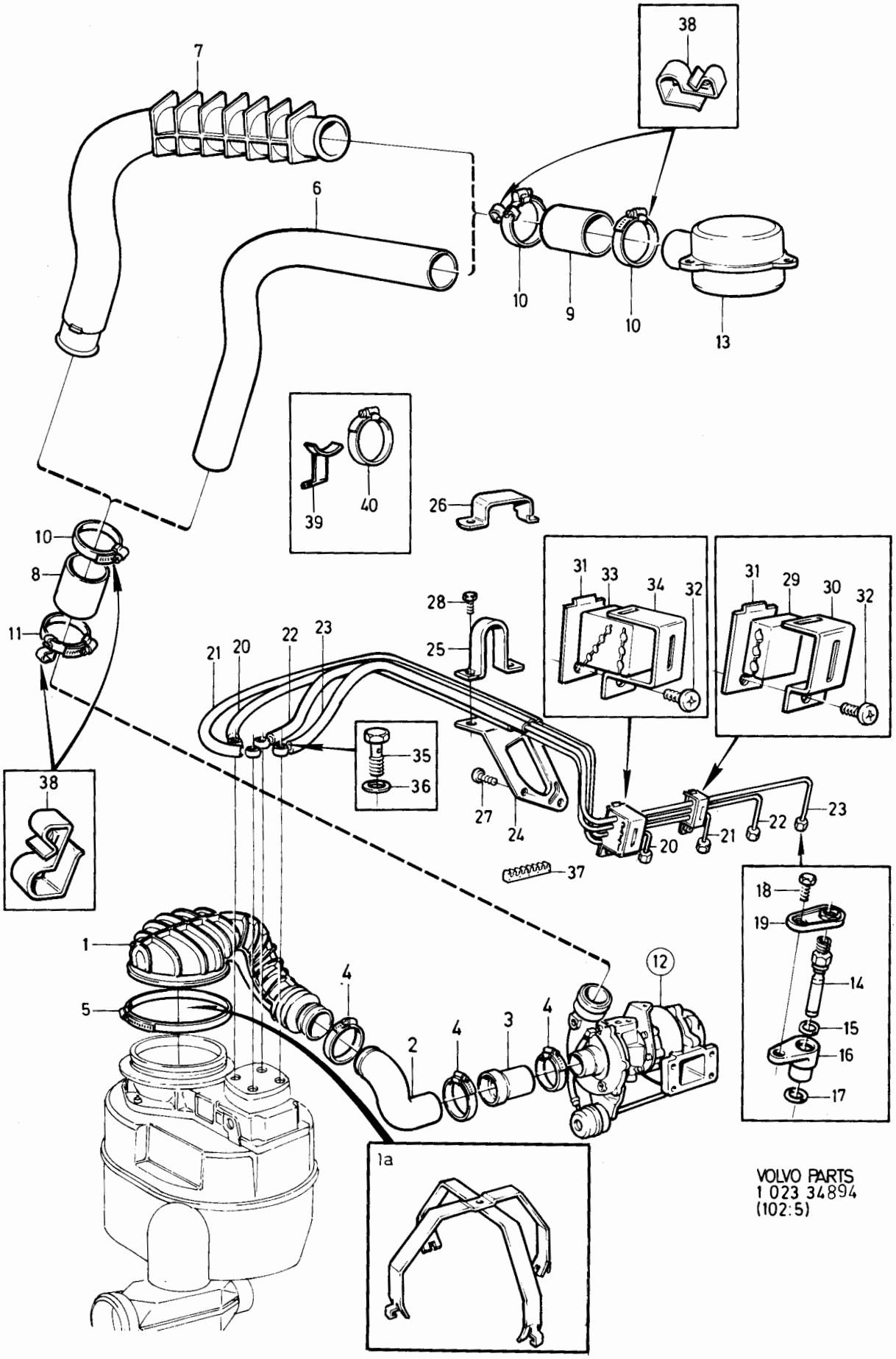

VOLVO PARTS
1 023 34894
(102:5)

Sida Page	Grupp Group	Insprutare med bränslerör. Anslutningsrör, friskluft.	Injectors with fuel pipes. Connecting pipes, fresh air.	Illustration 34894	0165
44	2c	B19ET, B21ET, B21FT	B19ET, B21ET, B21FT	1984-12	

Pos. Fig.	Antal/Quantity B19, B21-ET	B21-FT			Artikel nr Part No	Benämning	Description	Sats Kit	BPSR	Anmärkning Notes	
34	1	1	-	-	1306471-2	Klamma	Clamp		3		1100
35	4	4	-	-	74033-2	Hålskruv	Union screw		3		1120
36	8	8	-	-	947620-1	Packning	Gasket	S	2		1140
37	1	1	-	-	1326042-7	Klamma	Clamp		1	54)	1160
38	8	8	-	-	1357202-9	Hållare	Retainer		2	ALT	1180
39	1	1	-	-	1332063-5	Konsol	Bracket		3	ALT	1200
40	1	1	-	-	966656-1	Slangklammer	Hose clamp		2	ALT	1240

54. B19ET(498986)MO 1668-, B19ET(499878), B21ET(498958)MO 3022-, B21ET(499860,499872,499884), B21FT(498966)MO 6425-, B21FT (498967)MO 3869-, B21FT(499800,499801,499868,499869,499926, 499927).

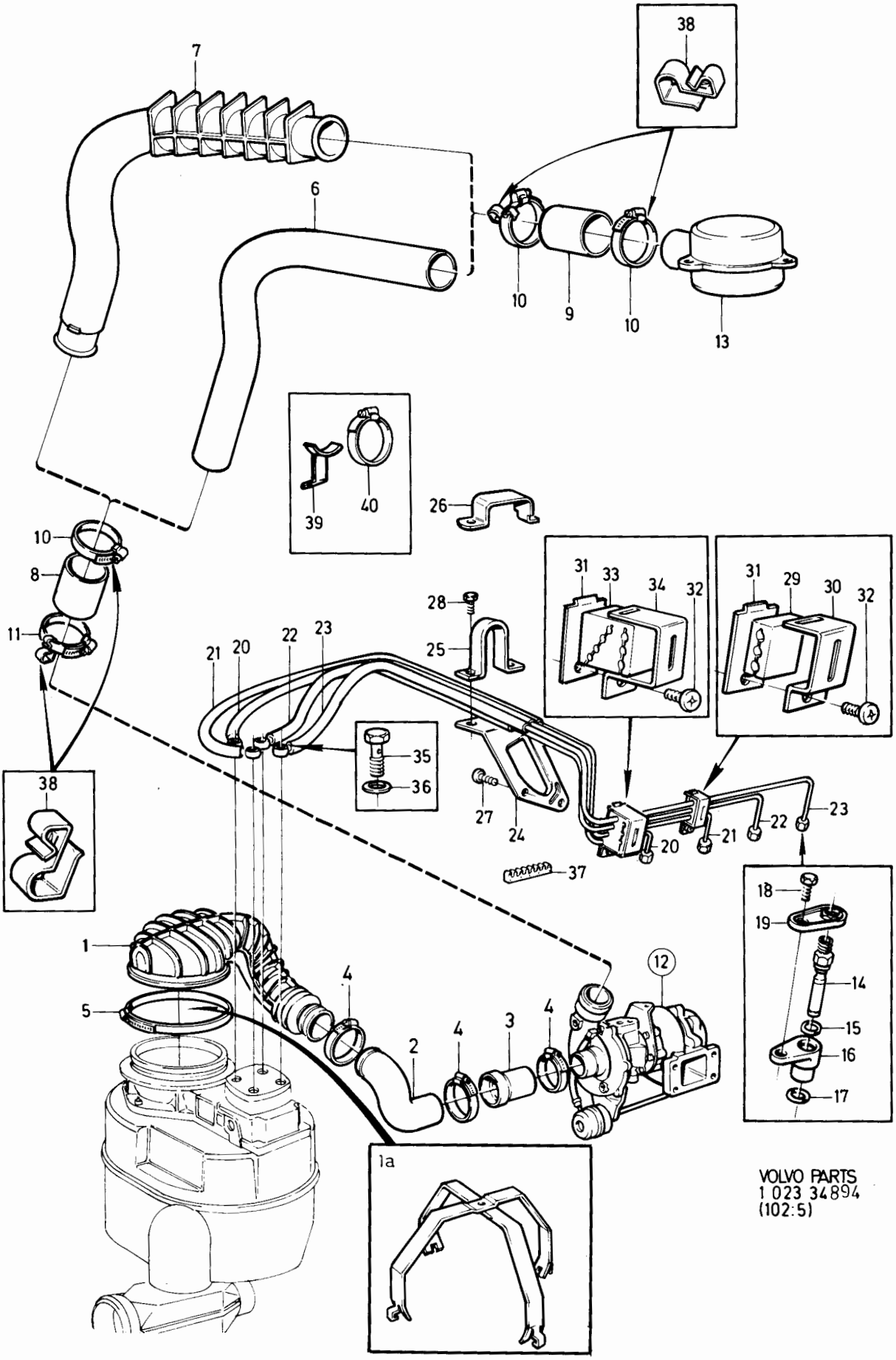

VOLVO PARTS
1 023 34894
(102:5)

Sida Page	Grupp Group	Styrtrycksventil med thermoventil och differens-tryckskontakt	Pressure regulating valve with thermovalve and switch	Illustration 34099 1984-12	0170
46	2c				

Pos. Fig.	Antal/Quantity B19, B21-ET	B21-FT			Artikel nr Part No	Benämning	Description	Sats Kit	B P S R	Anmärkning Notes	
1	1	-	-	-	1276946-9	Styrtrycksventil	Control pressure valve		3	B19ET,B21ET	0020
	-	1	-	-	1276878-4	Styrtrycksventil	Control pressure valve		3	B21FT(498898,498966,	0040
										498967)	0060
	-	1	-	-	1276878-4	Styrtrycksventil	Control pressure valve		3	B21FT(499800)MO-4313	0080
										B21FT(499801)MO-3404	0100
	-	1	-	-	1336475-7	Styrtrycksventil	Control pressure valve		3	B21FT(499800)MO4314-	0120
										B21FT(499801)MO3405-	0140
	-	1	-	-	1336678-6	Styrtrycksventil	Control pressure valve		3	B21FT(499868,499869,	0160
										499926,499927)	0180
2	2	2	-	-	941747-8	Skruv	Screw		2		0200
3	2	2	-	-	941906-0	Fjädrande bricka	Resilient washer		2		0220
4	1	1	-	-	1306138-7	Konsol	Bracket		3		0
5	1	1	-	-	463392-1	Packning	Gasket		2		0260
6	2	2	-	-	955294-4	Skruv	Screw		2		0280
7	2	2	-	-	941907-8	Fjädrande bricka	Resilient washer		2		0300
8	ERF	-	-	-	1306703-8	Slang	Hose		2	METERVARA	0320
9	1	-	-	-	949024-4	T-nippel	Nipple		2		0340
10	6	-	-	-	947331-5	Slangklamma	Hose clamp		2		0
11	-	100	-	-	1306703-8	Slang	Hose		2	67)METERVARA	0380
12	-	1	-	-	1269520-1	Fördröjningsventil	Delay valve		2	67)	0400
13	-	2	-	-	947331-5	Slangklamma	Hose clamp		2		0420
14	-	60MM	-	-	1306703-8	Slang	Hose		2	67)METERVARA	0440
15	-	1	-	-	949024-4	T-nippel	Nipple		2	67)	0460
16	-	100	-	-	1306703-8	Slang	Hose		2	67)METERVARA	0480
17	-	2	-	-	947331-5	Slangklamma	Hose clamp		2	67)	0500
18	-	60MM	-	-	1306703-8	Slang	Hose		2	67)METERVARA	0520
19	-	1	-	-	1269355-2	Thermoventil	Valve		3		0540
20	-	ERF	-	-	1306703-8	Slang,thermoventil-	Hose,valve-		2		0560
						insugningsrör	induction manifold				0580
21	-	1	-	-	1269669-6	Differenstryckkontakt	Switch		2	68)	0600
22	-	1	-	-	1346130-6	Konsol	Bracket		3	68)	0620
23	-	1	-	-	955803-2	Mutter	Nut		2	68)	0640
24	-	1	-	-		Skruv	Screw			SE SIDA 84, 2-D13	0660
25	-	4	-	-	947331-5	Slangklamma	Hose clamp		2	68)	0680
26	-	610	-	-	1306703-8	Slang	Hose		2	68)	0720

67. B21FT(498898,498966,498967,499800,499801).
68. B21FT(499868,499869,499926,499927).

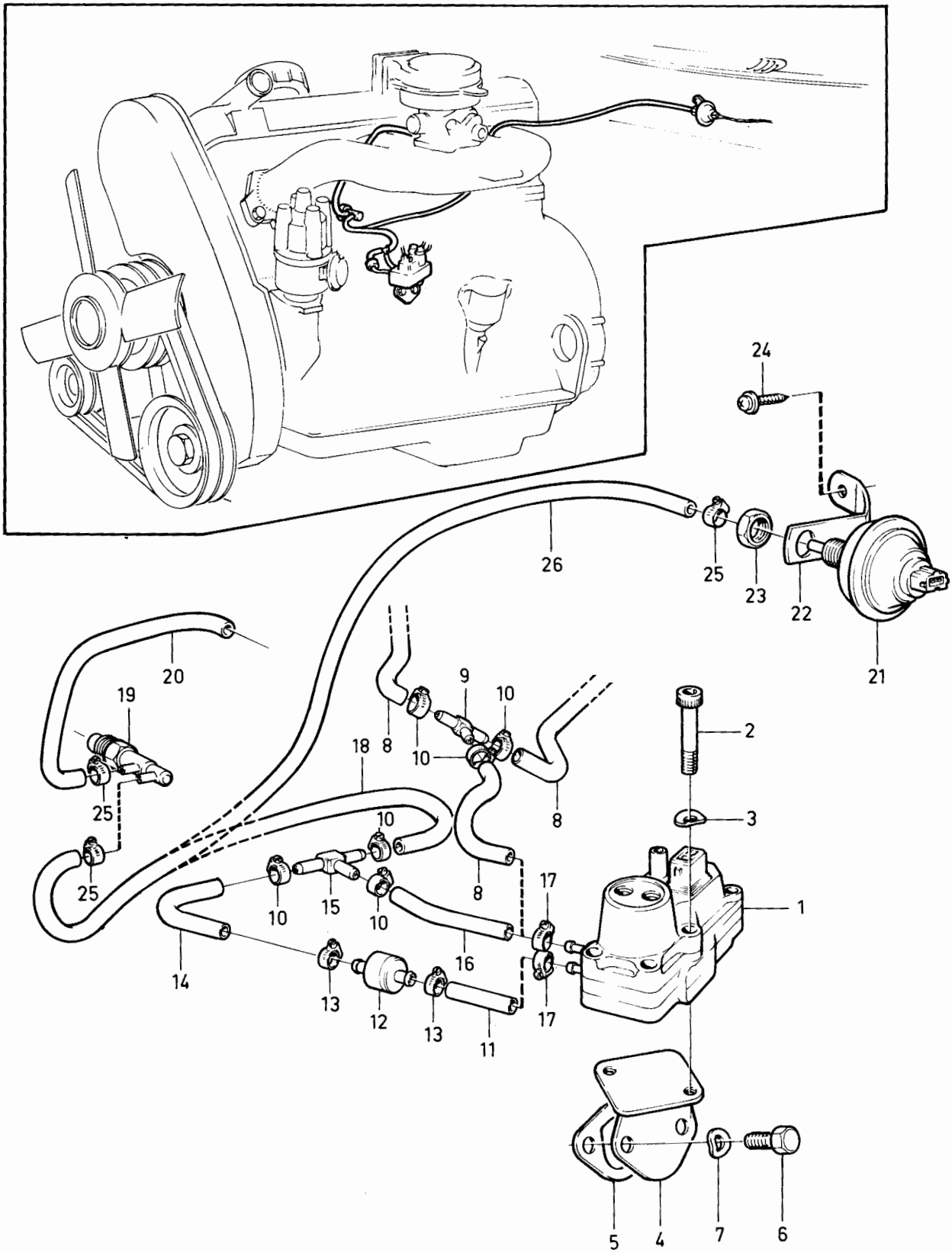

VOLVO PARTS
1 023 34099
(102:2)

Sida Page	Grupp Group	Reglerslid med monterings-detaljer	Idle speed device with installation components	Illustration	0175
48	2c	B21F, B21FT	B21F, B21FT	34895 1984-12	

Pos. Fig.	Antal/Quantity B21F	B21-FT			Artikel nr Part No	Benämning	Description	Sats Kit	B P S R	Anmärkning Notes	
1	1	-	-	-	1276871-9	Reglerslid	Control slide		3	23)	0020
2	1	-	-	-	1317350-5	Klamma	Clamp		2	23)	0040
3	1	-	-	-	940101-9	Skruv	Screw		2	23)	0060
4	1	-	-	-	1317352-1	Konsol	Bracket		3	23)	0080
5	1	-	-	-	1317354-7	Konsol	Bracket		3	23)	0100
6	2	2	-	-	945358-0	Flänsskruv	Flange screw		2		0120
7	3	3	-	-	1317011-3	Bussning	Grommet		3		0140
8	3	3	-	-	1317007-1	Distanshylsa	Spacer sleeve		3		0160
9	3	3	-	-	955276-1	Skruv	Screw		2		0180
10	6	6	-	-	960139-4	Bricka	Washer		2		0200
11	1	-	-	-	1306728-5	Slang	Hose		3	23)	0220
12	1	-	-	-	1306729-3	Slang	Hose		3	23)	0240
13	-	1	-	-	1276871-9	Reglerslid	Control slide		3	57)	0260
	-	1	-	-	1317957-7	Reglerslid	Control slide		3	55)	0280
14	-	2	-	-	945358-0	Flänsskruv	Flange screw		2	57)	0300
15	-	1	-	-	1317350-5	Klamma	Clamp		2	57)	0320
	-	1	-	-	1317959-3	Klamma	Clamp		3	55)	0340
16	-	1	-	-	955276-1	Skruv	Screw		2	57)	0360
x 17	-	1	-	-	1317348-9	Konsol	Bracket		3	55)	0380
18	-	2	-	-	945358-0	Skruv	Screw		2		0400
19	-	3	-	-	1317011-3	Bussning	Bushing		3		0420
20	-	3	-	-	1317007-1	Distanshylsa	Spacer sleeve		3		0480
21	-	6	-	-	960139-4	Bricka	Washer		2		0520
22	-	1	-	-	1306739-2	Slang,spjällhus-reglerslid	Hose,shutter housing-idle speed device		3		0540 0560
23	-	1	-	-	1306740-0	Slang,spjällhus-reglerslid	Hose,shutter housing-idle speed device		3		0580 0600
24	-	2	-	-	948219-1	Slangklamma	Hose clamp		2		0620
25	-	2	-	-	946308-4	Slangklamma	Hose clamp		2		0640
26	-	1	-	-	1306466-2	Bygel	Brace		3		0660
27	-	1	-	-		Laddningstryck-reglering,kmpl	Charge regulating,cpl		8	B21FT(499926,499927)	0680 0700
28	-	1	-	-	8360987-5	•Ventil	•Valve		5		0720
29	-	1	-	-	955138-3	•Skruv	•Screw		2		0740
30	-	300	-	-	1306706-1	•Slang	•Hose		2	METERVARA	0760
31	-	1	-	-	8360974-3	•Nippel	•Nipple		5		0780
32	-	300	-	-	1306706-1	•Slang	•Hose		2	METERVARA	0800
33	-	1020	-	-	1306706-1	•Slang	•Hose		2	METERVARA	0820
34	-	470	-	-	1306706-1	•Slang	•Hose		2	METERVARA	0840
35	-	2	-	-	945651-8	•Klamma	•Clamp		2		0860
36	-	5	-	-	945650-0	•Klamma	•Clamp		2		0880
37	-	2	-	-	948211-8	•Bandklamma	•Cable tie		2		0900

23. 242 CH 189180-, 244 CH 592110-, 245 CH 317940-, 262 CH 8375-, 264 CH 107610-, 265 CH 28320-.
55. 242 CH237370-,244 CH939340-,245 CH506270-,265 CH34030-.
57. 242 CH-237369,244 CH-939339,245 CH-506269,265 CH-34029.

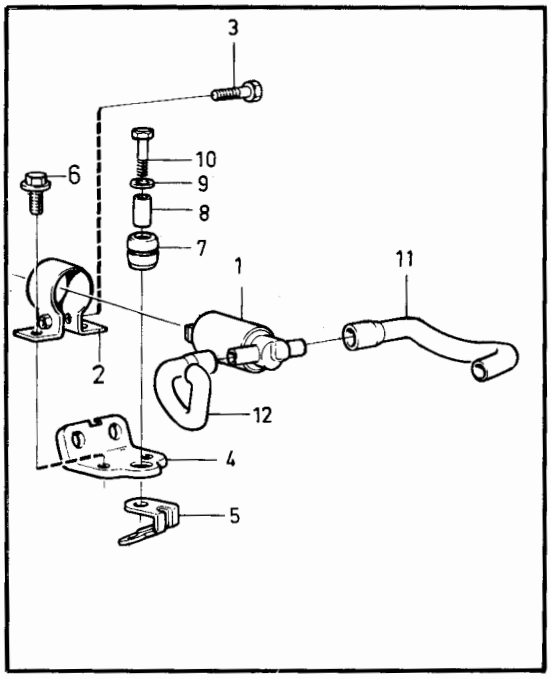

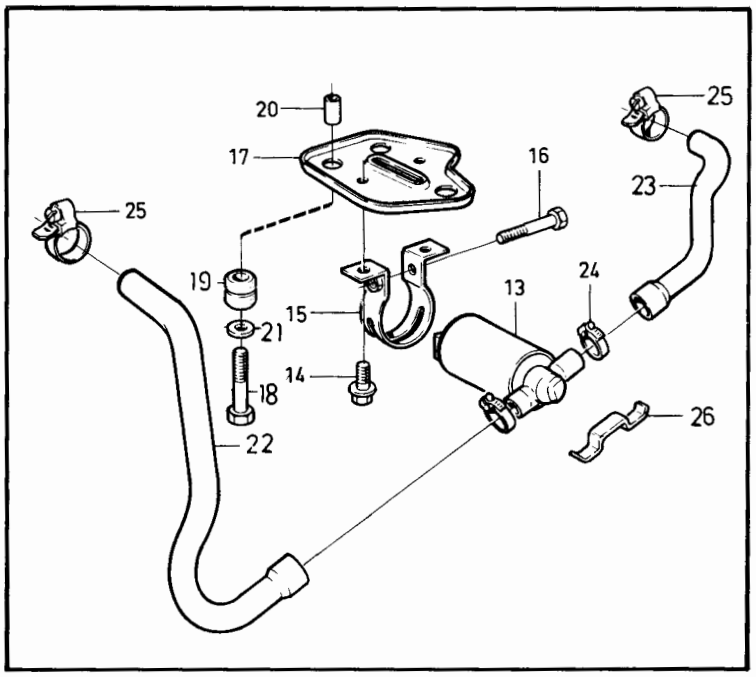

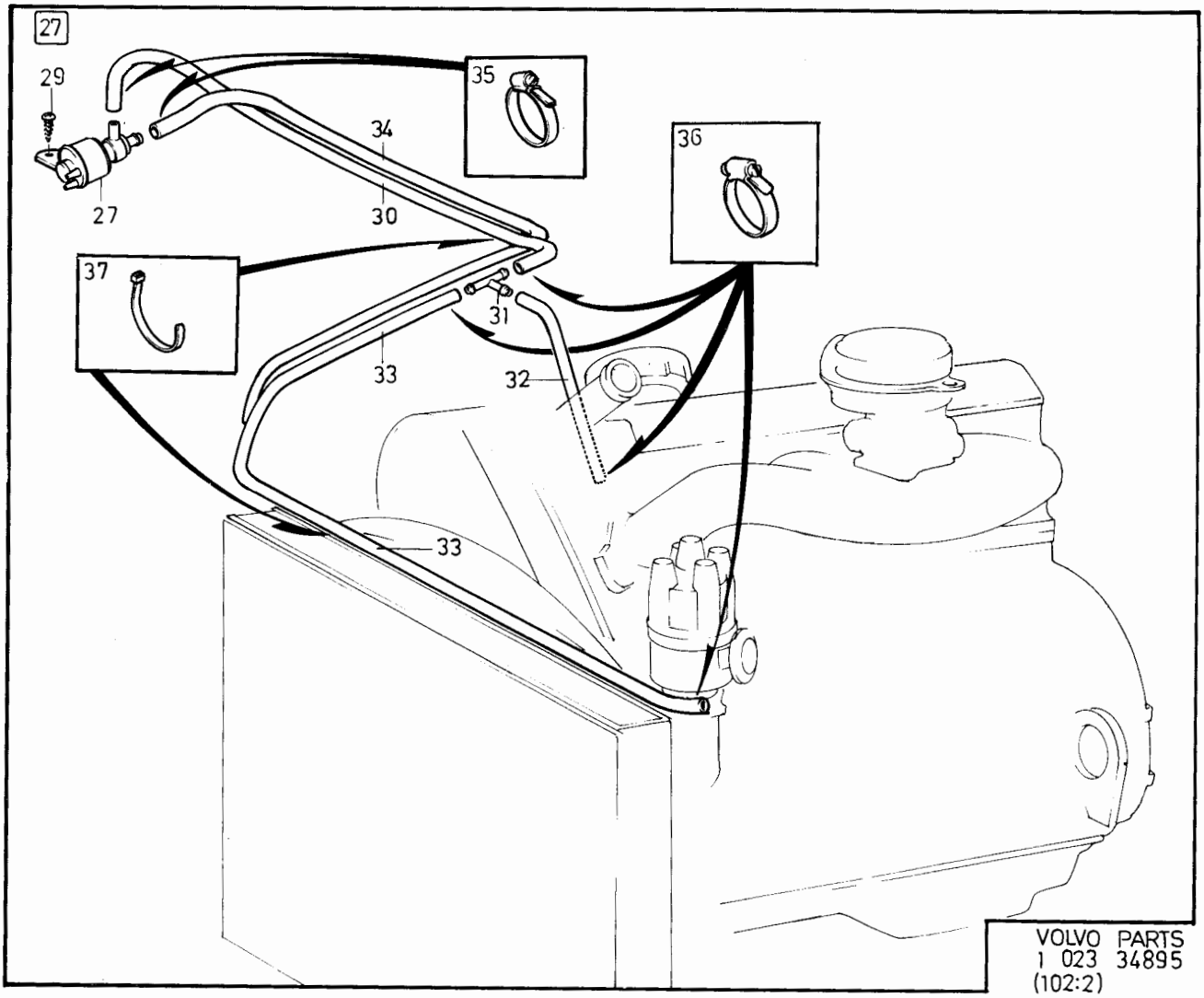

VOLVO PARTS
1 023 34895
(102:2)

Sida Page	Grupp Group	Bränslesystem	Fuel system	Illustration	0200
		INJE	INJE	31292	
50	2c	B27E, B27F, B28E, B28F.	B27E, B27F, B28E, B28F.	1984-12	

Pos. Fig.	Antal/Quantity B27E B28E	B27F B28F			Artikel nr Part No	Benämning	Description	Sats Kit	B P S R	Anmärkning Notes	
1	1	1	-	-		Bränsletank	Fuel tank			SE SIDA 92, 2-D21	0020
2	1	1	-	-		Bränslepump	Fuel pump			SE SIDA 88, 2-D17	0040
3	1	1	-	-		Bränsleledningar, chassi	Fuel pipes, chassis			SE SIDA 84, 2-D13	0060 0080
4	1	1	-	-		Bränsleledningar, motor	Fuel pipes, engine			SE SIDA 58, 2-C11	0100 0120
5	1	1	-	-		Bränslefilter	Fuel filter			SE SIDA 58, 2-C11	0140
6	1	1	-	-		Kolfilter med monteringsdetaljer	Carbon filter with installation components			2, 13) SE SIDA 78, 2-D07	0160 0180 0200
	1	1	-	-		Kolfilter med monteringsdetaljer	Carbon filter with installation components			2, 11) SE SIDA 80, 2-D09	0240 0260
7	1	1	-	-		Luftfilter	Air filter			SE SIDA 178, 2-H11	0280
8	1	-	-	-	1269194-5	Mängdmätare	Air fuel control unit		8	ERS AV 1ST 1269145-7, 1ST 1269332-1	0300 0320
	-	1	-	-	1269010-3	Mängdmätare	Air fuel control unit		8	B27F. ERS AV 1ST 1269147-3, 1ST 1269146-5.	0360 0380
	-	1	-	-	1269459-2	Mängdmätare	Air fuel control unit		8	B28F(498628-498631) ERS AV 1 ST 1269146-5, 1 ST 1269484-0.	0400 0420 0440
	-	1	-	-		Mängdmätare	Air-fuel control unit		8	B28F(498638-498641, 498667)	0460 0480
	-	-	-	-		•Det se sida 110, 2-E15	•Comps page 110, 2-E15				0500
9	1	1	-	-	1218185-5	Packning	Gasket	S	2	(269493)	0520
10	12	12	-	-	940326-2	Skruv	Screw		2		0540
11	12	12	-	-	941906-0	Fjädrande bricka	Resilient washer		2		0560
12	1	1	-	-	1269185-3	Kallstartrör	Cold start pipe		4	B27E(498616-498619). B27F. B28F(498638,498639, 498667)	0580 0600 0620 0640
	1	1	-	-	1269327-1	Kallstartrör	Cold start pipe		4	B27E(498624-498627). B28E. B28F(498628-498631, 498640,498641)	0660 0680 0700 0720
13	1	1	-	-	959214-8	Skruv	Screw		2		0740
14	1	1	-	-	11991-7	Packning	Packing	S	2		[illegible]
15	1	1	-	-	269403-2	O-ring	O-ring	S	2		[illegible]
16	1	1	-	-	952069-3	Propp	Plug		2	ALT 1	0800
17	1	1	-	-	1269187-9	Nippel	Nipple		3	ALT 2	0820
18	-	1	-	-	460225-6	Gummihatt	Rubber cap		2	B28F.	0840
19	1	1	-	-	1269187-9	Nippel	Nipple		3		0860
20	1	1	-	-		Slang	Hose			SE SIDA 80, 2-D09	[illegible]
21	1	-	-	-	462865-7	Kallstartventil	Cold start injector		3	B27E, B28E	[illegible]
	-	1	-	-	269292-9	Kallstartventil	Cold start injector		3	B27F, B28F	0920
22	1	1	-	-	945214-5	O-ring	O-ring		2		0940
23	2	2	-	-	942001-9	Skruv	Screw		2		0960
24	2	2	-	-	941906-0	Fjädrande bricka	Resilient washer		2		0980
25	58MM	58MM	-	-	945751-6	Slang	Hose		2	B27E(498616-498619). B27F.	1000 1020
	1	1	-	-	1269818-9	Slang	Hose		3	(1269326)B27E(498624-498627).B28E B28F(498628-498631, 498640,498641)	1040 1060 1080 1100
26	-	1	-	-	1269607-6	Slang	Hose		3	B28F(498638,498639, 498667)	1120 1140

2. Med bensinavdunstningskontroll. With fuel evaporite control. Avec contrôle d'évaporation d'essence. Mit Benzinverdunstungskontrolle. Con control de evaporación de gasolina. Con controllo evaporazione benzina.
11. 242 CH 165570-, 244 CH 482505-, 245 CH 264755-, 262 CH 645 0-, 264 CH 83055-, 265 CH 21775-.
13. 242 CH -165569, 244 CH -482504, 245 CH -264754. 262 CH -64 49, 264 CH -83054, 265 CH -21774.

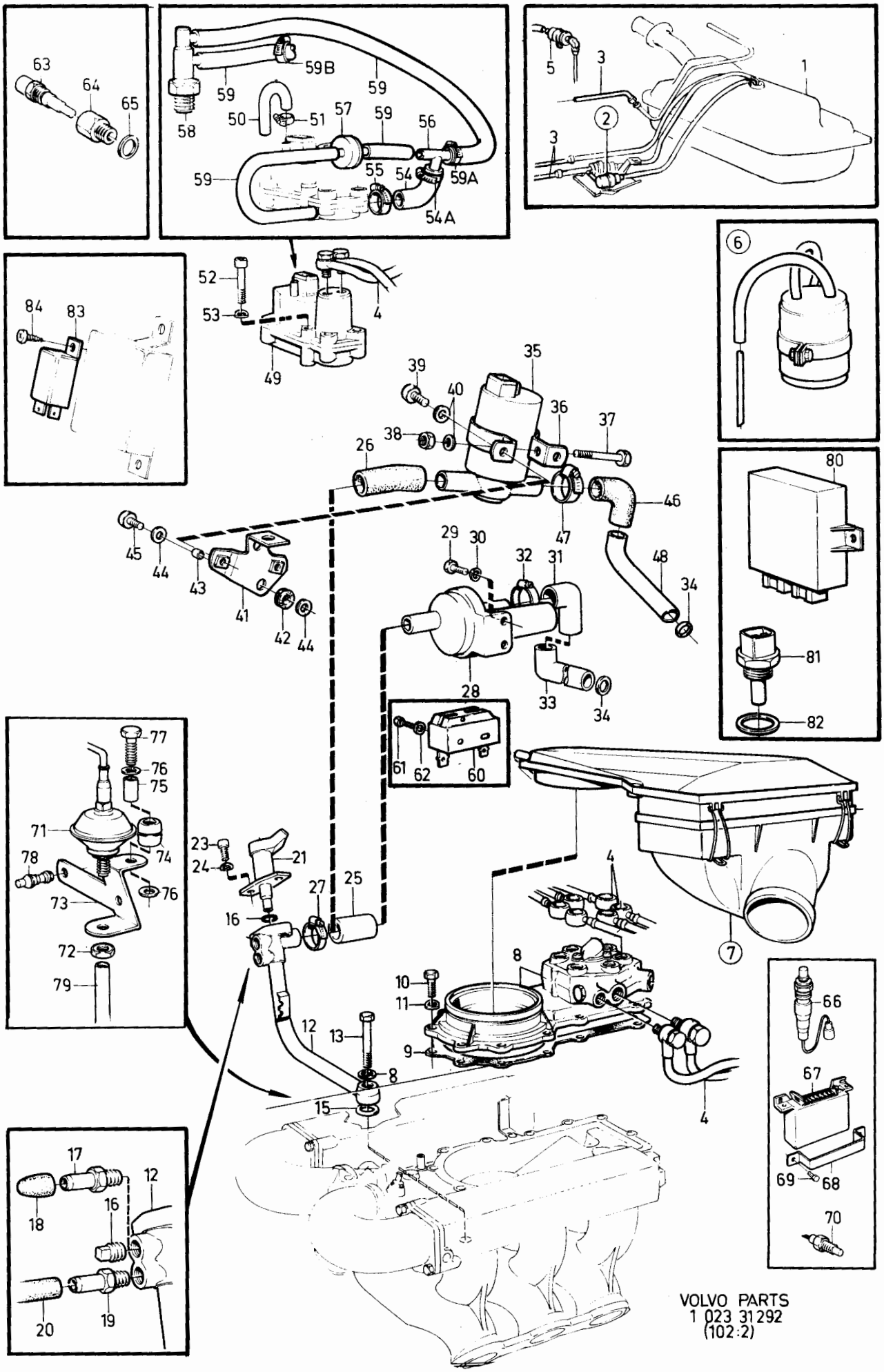
63
64
65
59B
59
58
50
51
57
56
55
54
59A
54A
5
3
1
2
6
52
53
4
49
84
83
35
39
40
36
37
38
26
46
47
45
44
43
41
42
29
30
32
31
48
34
28
33
80
81
82
61
62
60
77
76
75
71
74
78
73
72
79
23
24
21
27
25
16
7
8
10
11
9
12
13
15
66
67
69
68
70
17
18
20
19
VOLVO PARTS
1 023 31292
(102:2)

Sida Page	Grupp Group	Bränslesystem	Fuel system	Illustration	0200
		INJE	INJE	31292	
52	2c	B27E, B27F, B28E, B28F.	B27E, B27F, B28E, B28F.	1984-12	

Pos. Fig.	Antal/Quantity B27E B28E	B27F B28F			Artikel nr Part No	Benämning	Description	Sats Kit	B P S R	Anmärkning Notes	
27	2	2	-	-	943472-1	Slangklamma	Hose clamp		2		1160
28	1	-	-	-	1269193-7	Tillsatsluftslid	Auxiliary air slide		3	B27E(498616-498619)	1180
	-	1	-	-	269532-8	Tillsatsluftslid	Auxiliary air slide		3	B27F	1200
	1	-	-	-	1269319-8	Tillsatsluftslid	Auxiliary air slide		3	B27E VXL MAN,	1220
										B28E VXL MAN.	1240
										EXCL B27E(498616,	1260
										498618)	1280
	1	-	-	-	1346477-1	Tillsatsluftslid	Auxiliary air slide		3	(1266910)	1300
										B27E VXL AUTO,	1310
										B28E VXL AUTO.	1320
										EXCL B27E(498617,	[illegible]
										498619)	1360
	-	1	-	-	1346477-1	Tillsatsluftslid	Auxiliary air slide		3	(1266910)	1380
										B28F VXL MAN.	1390
										EXCL B28F(498638)	1400
	-	1	-	-	460833-7	Tillsatsluftslid	Auxiliary air slide		3	B28F VXL AUTO.	1420
										EXCL B28F(498639,	[illegible]
										498667)	[illegible]
29	2	2	-	-	942001-9	Skruv	Screw		2		1480
30	2	2	-	-	941906-0	Fjädrande bricka	Resilient washer		2		1500
31	1	1	-	-	461499-6	Slang	Hose		3	B27E(498616-498619).	1520
										B27F	1540
	1	1	-	-	1269325-5	Slang	Hose		3	43) B27E, B28E, B28F	1560
										EXCL B27E(498616-	1580
										498619),	1600
										EXCL B28F(498638,	1620
										498639,498667)	1640
	1	-	-	-	1269852-8	Slang	Hose		3	44)	1660
32	1	1	-	-	943474-7	Slangklamma	Hose clamp		2	D32 MM	1680
	1	1	-	-	946308-4	Slangklamma	Hose clamp		2	D25 MM	1700
33	1	1	-	-	269352-1	Tilloppsrör,	Inlet pipe,		3	B27E(498616-498619).	1720
						tillsatsluftslid	aux. air slide			B27F.	1740
	1	1	-	-	1269324-8	Tilloppsrör,	Inlet pipe		3	43) B27E, B28E, B28F	1760
						tillsatsluftslid	aux. air slide			EXCL B27E(498616-	1780
										498619),	1800
										EXCL B28F(498638,	1820
										498639,498667)	1840
34	1	1	-	-		O-ring	O-ring			SE GRUPP 2A	[illegible]
35	-	1	-	-	1276871-9	Reglerslid	Control slide		3	B28F(498638,498639	[illegible]
										498667)	1900
	-	-	-	-		Konstanttomgång	Const. idling				1920
36	-	1	-	-	1269605-0	Klamma	Clamp		2		1940
37	-	1	-	-	959209-8	Skruv	Screw		2	M6 X 40MM	1960
38	-	1	-	-	940197-7	Mutter	Nut		2		[illegible]
39	-	2	-	-	942000-1	Skruv	Screw		2	M6 X 12MM	[illegible]
40	-	3	-	-	955892-5	Bricka	Washer		2		2020
41	-	1	-	-	1269762-9	Konsol	Bracket		3	(1269604)	2040
42	3	-	-	-	1317011-3	Gummibussning	Rubber bushing		3	TID UTF	2060
	2	-	-	-	1317011-3	Gummibussning	Rubber bushing		3	SEN UTF	2080
43	3	-	-	-	1317007-1	Distanshylsa	Spacer sleeve		3	(1269572)TID UTF	2100
	2	-	-	-	1317007-1	Distanshylsa	Spacer sleeve		3	(1269572)SEN UTF	2120
44	6	-	-	-	192404-2	Bricka	Washer		2	TID UTF	2140
	4	-	-	-	192404-2	Bricka	Washer		2	SEN UTF	2160
45	-	3	-	-	940326-2	Skruv	Screw		2	M6 X 20MM	2180
46	-	1	-	-	1269606-8	Gummikrök	Hose bend		3	43)	2200
	-	1	-	-	1269851-0	Slang	Hose		3	44)	2220
47	-	2	-	-	943472-1	Slangklamma	Hose clamp		2		2240
48	-	1	-	-	1269650-6	Tilloppsrör,	Inlet pipe,		3	43)	2260
	-	-	-	-		Reglerslid	Control slide				2280

43. 242 CH-223939, 244 CH-812609, 245 CH-434459, 264 CH-131509, 265 CH-33009.
44. 242 CH 223940-, 244 CH 812610-, 245 CH 434460-, 264 CH 131510-, 265 CH 33010-.

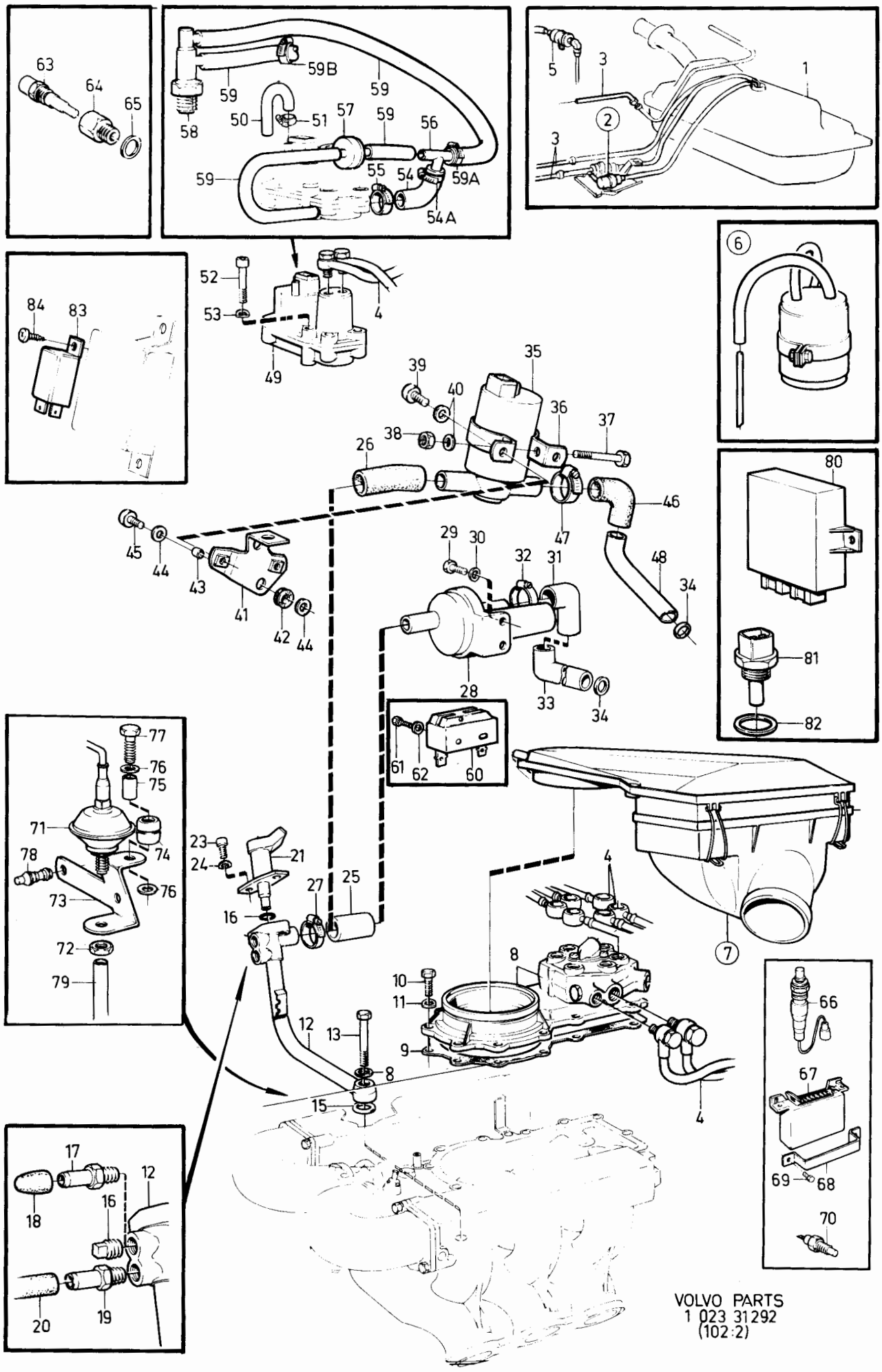

VOLVO PARTS
1 023 31292
(102:2)

Sida Page	Grupp Group	Bränslesystem	Fuel system	Illustration	0200
		INJE	INJE	31292	
54	2c	B27E, B27F, B28E, B28F.	B27E, B27F, B28E, B28F.	1984-12	

Pos. Fig.	Antal/Quantity B27E B28E	B27F B28F			Artikel nr Part No	Benämning	Description	Sats Kit	B P S R	Anmärkning Notes	
49	1	-	-	-	269531-0	Styrtrycksventil	Control pressure regulator		3	STD.B27E(498616-498619 498624,498625), B27E(498626) MO-76888, B27E(498627) MO-76888	2300 2320 2340 2360
	1	-	-	-	268937-0	Styrtrycksventil	Control pressure regulator		3	16)B27E(498616-498619, 498624,498625), B27E(498626) MO-76888, B27E(498627) MO-76888. MARKED 0 438 140 038	2380 2400 2420 2440 2460
	1	-	-	-	268937-0	Styrtrycksventil	Control pressure regulator		3	B27E(498626) MO 76889- B27E(498627) MO 76889- B28E	2480 2520
	-	1	-	-	463971-2	Styrtrycksventil	Control pressure regulator		3	B27F	2540 2560
	-	1	-	-	1269315-6	Styrtrycksventil	Control pressure regulator		3	B28F	2580 2600
50	-	1	-	-	1219970-9	Ventilationsslang, styrtrycksventil	Ventilation hose, contr. press. reg.		3	B28F	[illegible]
	1	1	-	-		Bränsleslang	Fuel hose			B27E,B27F,B28E SE SIDA 58, 2-C11	2660 2680
51	-	1	-	-	945652-6	Slangklamma	Hose clamp		2		2700
52	2	2	-	-	941747-8	Skruv	Screw		2	B27E, B28E, B28F L45 MM	2720 2740
	-	2	-	-	959207-2	Skruv	Screw		2	B27F. L30 MM	2760 2780
53	2	2	-	-	941906-0	Fjädrande bricka	Resilient washer		2		2800
54	-	1	-	-	1269403-0	Slang	Hose		2	B28F	2820
54a	-	1	-	-	945651-8	Slangklammer	Hose clamp		2	B28F	2840
55	-	1	-	-	945652-6	Slangklamma	Hose clamp		2	B28F	2860
56	-	1	-	-	949024-4	T-nippel	T-nipple		2	B28F	2880
57	-	1	-	-	1269520-1	Fördröjningsventil	Delay valve		2	B28F	2900
58	-	1	-	-		Termostatventil	Thermo valve			B28F. SE GRUPP 2B	2920
59	-	ERF	-	-	948958-4	Slang	Hose		2	B28F	2940
59a	-	1	-	-	945650-0	Slangklammer	Hose clamp		2	B28F	2960
59b	-	1	-	-	945650-0	Slangklammer	Hose clamp		2	B28F UAC	2980
60	-	1	-	-	462679-2	Mikrobrytare	Micro switch		3	B28F	3000
61	-	2	-	-	955231-6	Skruv	Screw		2		3020
62	-	2	-	-	955891-7	Bricka	Washer		2		[illegible]
63	1	1	-	-	1219731-5	Termotidgivare	Thermal-time sender		3		[illegible]
64	1	1	-	-	269314-1	Mellanstycke	Spacer		3		3080
65	1	1	-	-	11998-2	Packning	Gasket		1	(947624)	3100
66	-	1	-	-	1276951-9	Lambdasond	Lambda sond		2	(1276951)B27F	3120
	-	1	-	-	1274367-0	Lambdasond	Lambda sond		2	B28F (1274144)	3140
67	-	1	-	-	464958-8	Styrenhet	Guide unit		4	B27F	[illegible]
	-	1	-	-	1274143-5	Styrenhet	Guide unit		4	B28F(498628-498631, 498638, 498639).	3 3200
	-	1	-	-	1274368-8	Styrenhet	Control unit		4	(1274219)	3220
	-	1	-	-	1274368-8	Styrenhet	Guide unit		4	B28F(498667)	3240
68	-	1	-	-	1254410-2	Hållare	Retainer		5		3260
69	-	2	-	-	955140-9	Skruv	Screw		2		3280
70	-	1	-	-	1269154-9	Temperaturgivare	Temperature sender		2	B27F, B28F.	3300
71	-	1	-	-	1269669-6	Differenstryckkontakt	Pressure diff. switch		2	B28F(498648,498649, 498667)	3320 3340
72	-	1	-	-	1218179-8	Mutter	Nut		2	B28F(498648,498649, 498667)	3360 3380
73	-	1	-	-	1269815-5	Konsol	Bracket		3	B28F(498648,498649, 498667)	3400 3420

16. Ej standardutrustning, service alternativ. Not standard equipment, service alternative. Pas en équipement standard, service au choix. Nicht serienmässig, Ausführung für Kundendienst- We rkstätten No equipo standard, opción de servicio. Attrezzatura non di serie, alternativa di assistenza.

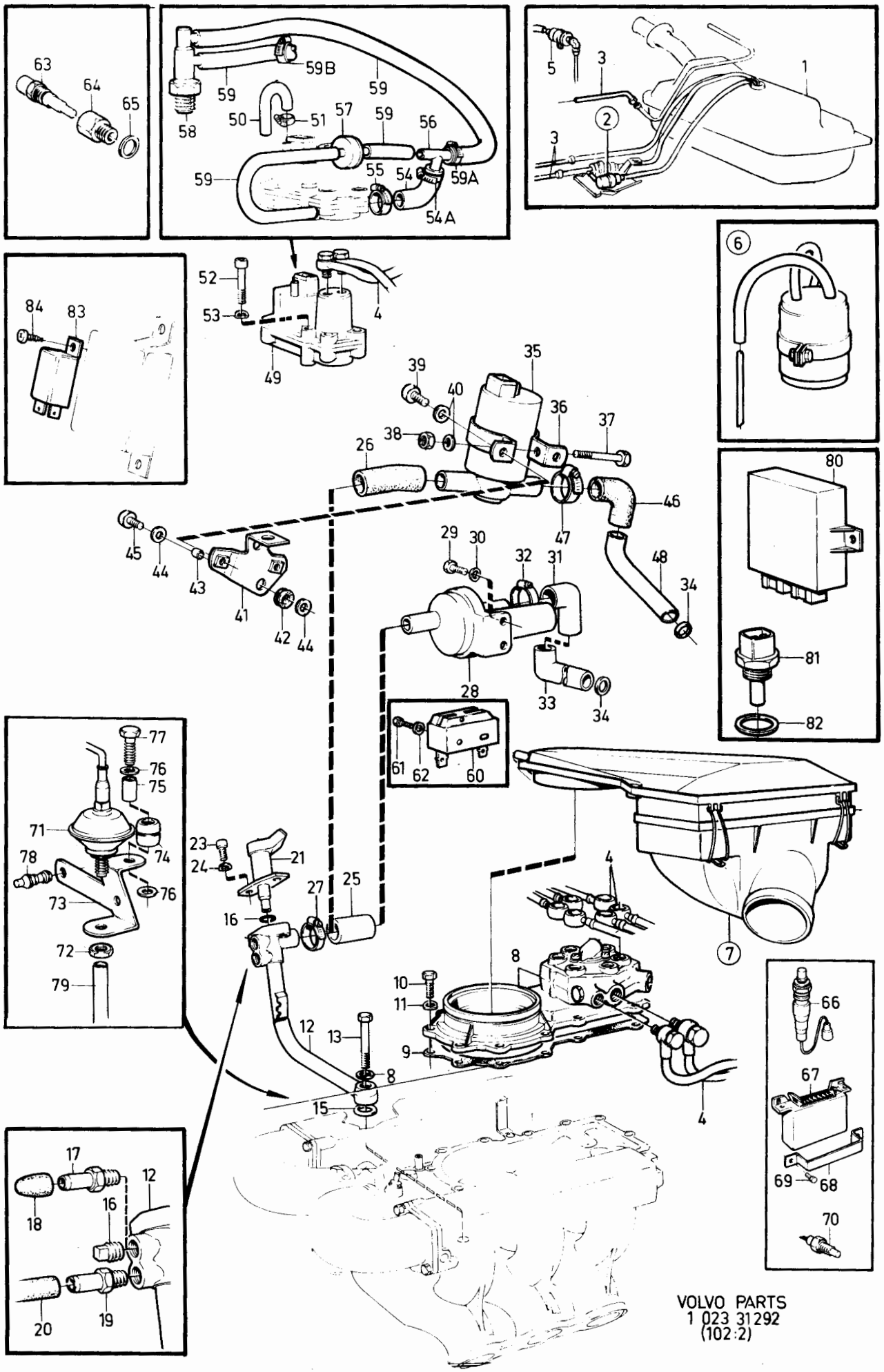
63
64
65
59B
59
58
50
51
57
56
55
54
59A
54A
5
3
1
2
6
52
53
4
49
84
83
35
39
40
36
37
38
26
46
47
45
44
43
41
42
29
30
32
31
48
34
28
33
80
81
82
61
62
60
77
76
75
71
74
78
73
72
79
23
24
21
27
25
16
8
10
11
9
12
13
15
7
66
67
69
68
70
17
18
20
19
VOLVO PARTS
1 023 31292
(102:2)

Sida Page	Grupp Group	Bränslesystem	Fuel system	Illustration	0200
		INJE	INJE	31292	
56	2c	B27E, B27F, B28E, B28F.	B27E, B27F, B28E, B28F.	1984-12	

Pos. Fig.	Antal/Quantity B27E B28E	B27F B28F			Artikel nr Part No	Benämning	Description	Sats Kit	B P S R	Anmärkning Notes	
74	-	1	-	-	1317011-3	Bussning	Bushing		3	B28F(498648,498649, 498667)	3440 3460
75	-	1	-	-	1269816-3	Distansstycke	Spacer tube		3	B28F(498648,498649, 498667)	3480 3500
76	-	2	-	-	960139-4	Bricka	Washer		2	B28F(498648,498649, 498667)	3520 3540
77	-	1	-	-	955276-1	Skruv	Screw		2	B28F(498648,498649, 498667)	3560 3580
78	-	2	-	-	1210210-9	Låsplugg	Plug		3	B28F(498648,498649, 498667)	3600 3620
79	-	ERF	-	-	948958-4	Slang	Hose		2	B28F(498648,498649, 498667)	[illegible] 3[illegible]
80	-	-	-	-	1274293-8	Styrenhet, konstanttomgång	Guide unit constant idle control		3	B28F(498638,498639)	3680 3700
	-	1	-	-	1274452-0	Styrenhet, konstanttomgång	Guide unit, constant idle control		3	B28F(498667)	3720 3740
81	-	1	-	-	1306024-9	Temperaturgivare, konstanttomgång	Temperature sender, constant idle control		3	B28F(498638,498639, 498667)	3[illegible] 3[illegible]
82	-	1	-	-	11994-1	Packning	Gasket		2	(947282)	3800
83	1	1	-	-	1274396-9	Impulsrelä	Impulse relay		3	B28E,B28F	3820
	-	-	-	-		Varmstart	Hot engine start				3840
84	1	1	-	-	955137-5	Skruv	Screw		2		3860

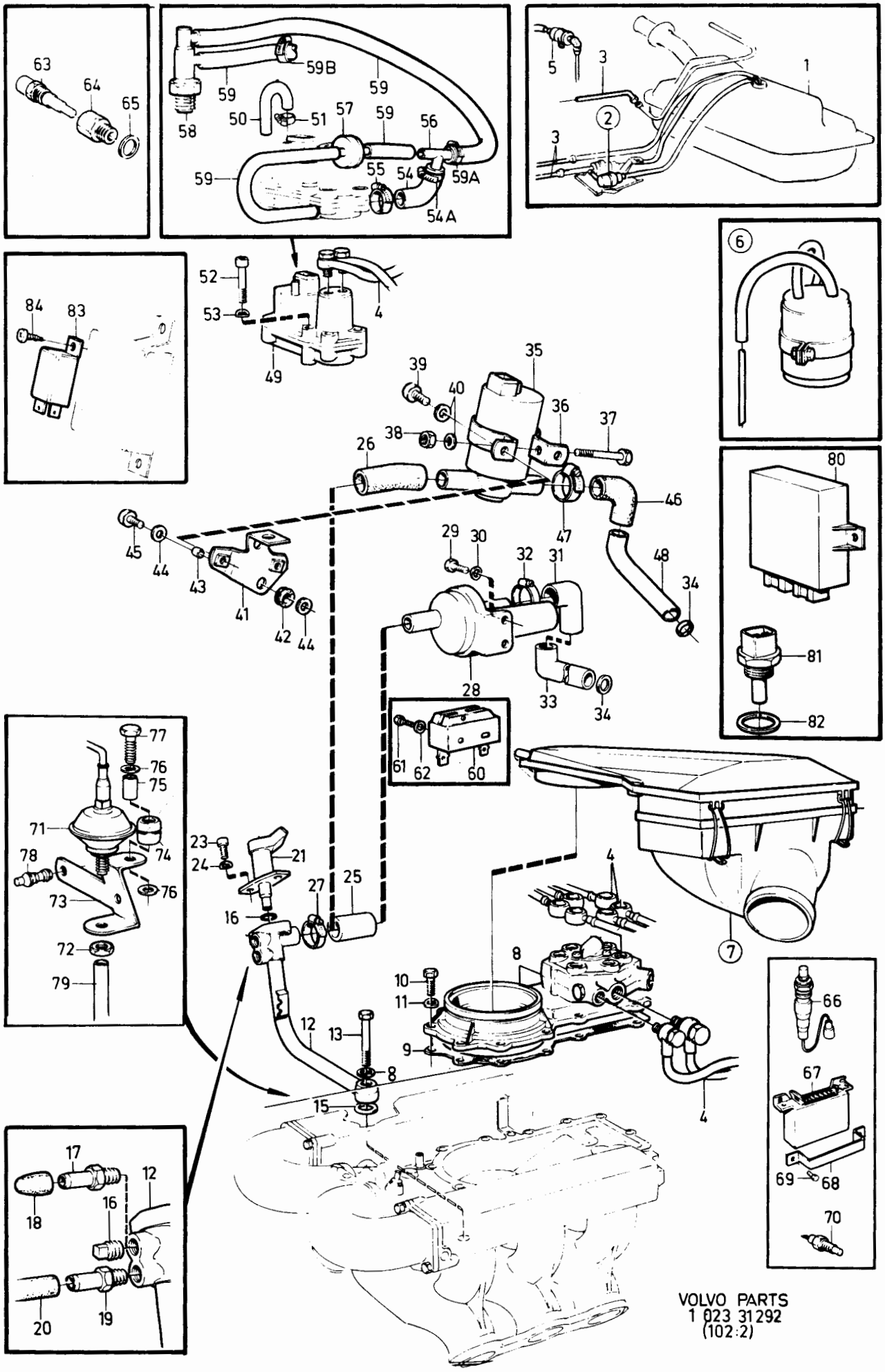

VOLVO PARTS
1 023 31292
(102:2)

Sida Page	Grupp Group	Bränslerör motor	Fuel pipes engine	Illustration	0210
58	2c	B27E, B27F, B28E, B28F	B27E, B27F, B28E, B28F	34101 1984-12	

Pos. Fig.	Antal/Quantity B27E B28E	B27F B28F			Artikel nr Part No	Benämning	Description	Sats Kit	B P S R	Anmärkning Notes	
1	1	1	-	-	1276050-0	Bränslefilter	Fuel filter		1	B27E, B27F	0020
2	1	1	-	-	1266692-1	Konsol	Bracket		4	B27E, B27F	0040
3	1	1	-	-	955139-1	Skruv	Screw		2		0060
	1	1	-	-	947542-7	Skruv	Screw		2	88)	0070
4	1	1	-	-	1276069-0	Nippel	Nipple		3		0080
5	1	1	-	-	11994-1	Packning	Gasket		2	(947282)	0100
6	1	1	-	-	18671-8	Packning	Packing		2	TID UTF.HST SEN UTF	0120
6a	2	2	-	-	18671-8	Packning	Packing		2	VST SEN UTF.	0140
7	1	1	-	-	948474-2	Nippel	Nipple		2	TID UTF.HST SEN UTF.	0160
7a	1	1	-	-	25167-8	Hålskruv	Hollow screw		2	VST SEN UTF.	0180
8	1	1	-	-	1276864-4	Bränslefilter	Fuel filter		1	87) B28E. B28F JAPAN	[illegible]
	-	1	-	-	1306530-5	Bränslefilter	Fuel filter		1	87) B28F EXCL JAPAN	[illegible]
	1	1	-	-	1306530-5	Bränslefilter	Fuel filter		1	88)	0230
9	1	1			1276862-8	konsol	bracket		4	87) B28E. B28F JAPAN	0240
	-	1	-	-	1306531-3	Konsol	Bracket		4	87) B28F EXCL JAPAN	0260
x	1	1	-	-	1336338-7	Konsol	Bracket		4	88)	0270
10	2	2	-	-	1276863-6	Bussning	Bushing		2	87) B28E,B28F.	[illegible]
11	1	1	-	-		Tryckledning	Feeder pipe			SE SIDA 84, 2-D13	[illegible]
12	1	1	-	-		Returledning	Return pipe			SE SIDA 84, 2-D13	0320
13	1	1	-	-	948524-4	Klamma	Clamp		2	TID UTF	0340
14	1	1	-	-	955139-1	Skruv	Screw		2		0360
15	1	1	-	-	1269003-8	Bränslerör	Fuel pipe		3		0380
15a	1	1	-	-	464657-6	Bränslerör	Fuel pipe		3	HST	0400
15b	1	1	-	-	946794-5	Nippel	Nipple		2	HST	0420
16	1	1	-	-	74040-7	Hålskruv	Hollow screw		4		0440
17	2	2	-	-	11994-1	Packning	Gasket	S	2	(947282)	0460
18	1	1	-	-	1269655-5	Bränslerör	Fuel pipe		3		0480
19	1	-	-	-	74040-7	Hålskruv	Hollow screw		4		0500
20	2	-	-	-	11994-1	Packning	Gasket		2	(947282)	0520
	-	3	-	-	11994-1	Packning	Gasket		2	(947282)	0540
21	-	1	-	-	947975-9	Hålskruv	Hollow screw		2	(947277)	0560
22	-	1	-	-	1269047-5	Frekvensventil	Frequency valve		2		0580
23	-	1	-	-	952634-4	Klamma	Clamp		2	B27F VXL MAN	0600
	-	1	-	-	949379-2	Klamma	Clamp		2	B27F VXL AUTO	0620
	-	1	-	-	952634-4	Klamma (skruv M6)	Clamp (screw M6)		2	B28F TID UTF	0640
	-	1	-	-	1269612-6	Klamma (skruv M8)	Clamp (screw M8)		2	B28F SEN UTF	0660
24	-	1	-	-	955271-2	Skruv	Screw		2	M6. TID UTF	0680
25	-	1	-	-	955892-5	Bricka	Washer		2	TID UTF	[illegible]
26	-	1	-	-	1269125-9	Bränslerör	Fuel pipe		3		[illegible]
27	-	1	-	-	74033-2	Hålskruv	Hollow screw		3		0740
28	-	2	-	-	947620-1	Packning	Packing		2		0760
29	1	1	-	-	1269005-3	Styrtrycksrör	Control pressure pipe		3		0780
30	1	1	-	-	74033-2	Hålskruv	Hollow screw		3		0800
31	2	2	-	-	947620-1	Packning	Packing	S	2		[illegible]
32	1	1	-	-	48634-0	Hålskruv	Hollow screw		4		[illegible]
x 33	2	2	-	-	18665-0	Packning	Packing	S	2	(947281)	0860
34	1	1	-	-	1269009-5	Bränslerör, retur	Fuel pipe, return		3		0880
35	2	2	-	-	74033-2	Hålskruv	Hollow screw		3		0900
36	4	4	-	-	947620-1	Packning	Packing		2		0920
37	410	410	-	-	1266500-6	Bränsleslang	Fuel hose		2		0940
38	2	2	-	-	945652-6	Slangklamma	Hose clamp		2		0960
39	1	1	-	-	1269959-1	Bränslerör	Fuel hose		3		0980
40	2	2	-	-	74033-2	Hålskruv	Hollow screw		3		1000
41	4	4	-	-	947620-1	Packning	Packing	S	2		1020
42	1	1	-	-	948211-8	Klamma	Clamp		2	TID UTF	1040
43	1	1	-	-	269713-4	Bränslerör, cylinder 1	Fuel pipe, cylinder 1		3		1060 1080
44	1	1	-	-	269714-2	Bränslerör, cylinder 2	Fuel pipe, cylinder 2		3		1100 1120

87. 242 CH -243211, 244 CH OMKR -36700, 245 CH OMKR -567100.
88. 242 CH 243212-, 244 CH OMKR 36700-, 245 CH OMKR 567100-.

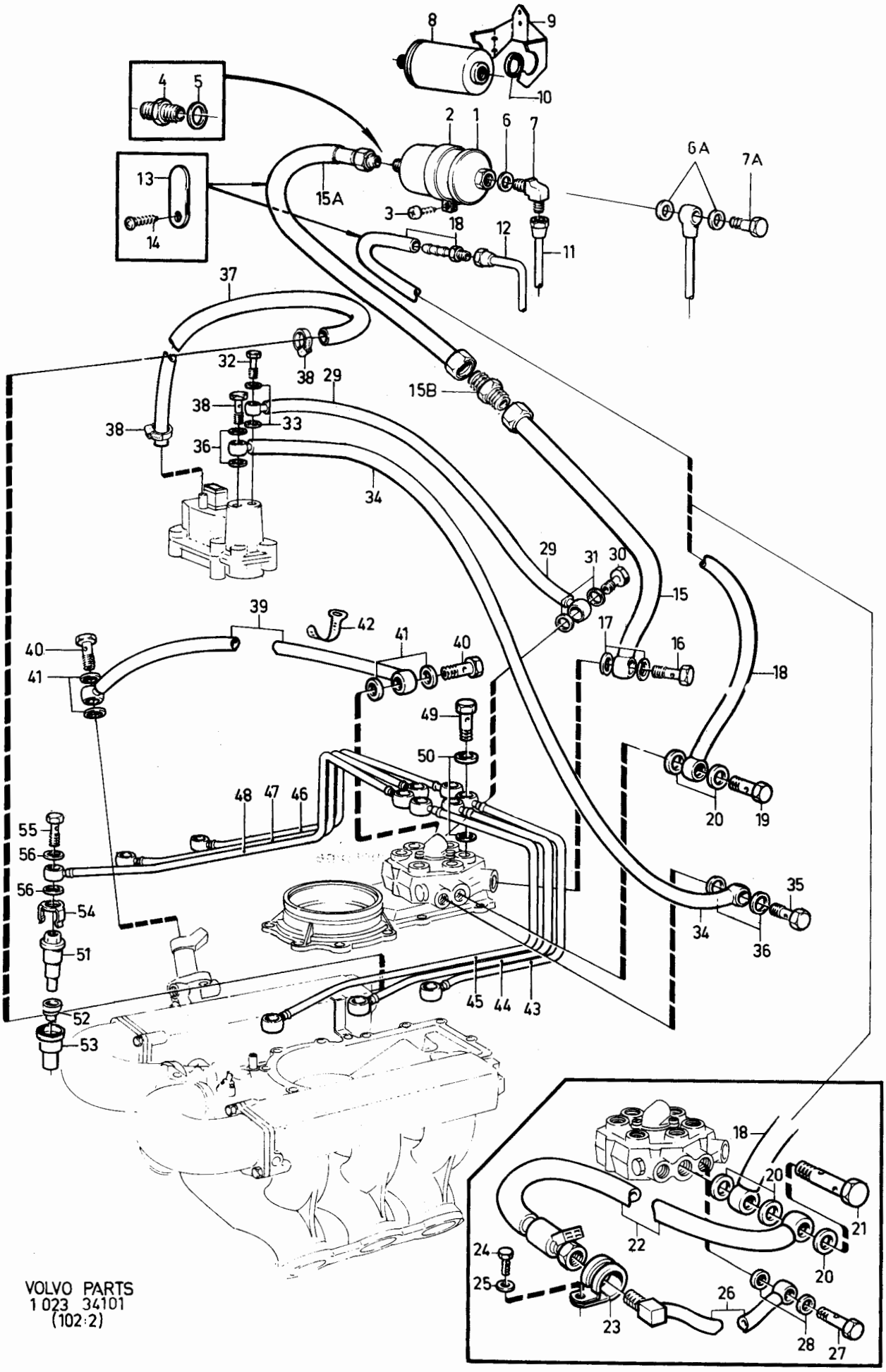

VOLVO PARTS
1 023 34101
(102:2)

Sida Page	Grupp Group	Bränslerör motor	Fuel pipes engine	Illustration	0210
60	2c	B27E, B27F, B28E, B28F	B27E, B27F, B28E, B28F	34101 1984-12	

Pos. Fig.	Antal/Quantity B27E B28E	B27F B28F			Artikel nr Part No	Benämning	Description	Sats Kit	B P S R	Anmärkning Notes	
45	1	1	-	-	269715-9	Bränslerör, cylinder 3	Fuel pipe, cylinder 3		3		1140 1160
46	1	1	-	-	269716-7	Bränslerör, cylinder 4	Fuel pipe, cylinder 4		3		1180 1200
47	1	1	-	-	269722-5	Bränslerör, cylinder 5	Fuel pipe, cylinder 5		3		1220 1240
48	1	1	-	-	269718-3	Bränslerör, cylinder 6	Fuel pipe, cylinder 6		3		1260 1280
49	6	6	-	-	74033-2	Hålskruv	Hollow screw		3		1300
50	12	12	-	-	947620-1	Packning	Packing	S	2		1320
51	6	6	-	-	1269274-5	Insprutningsventil	Injector		2		1[illegible]
52	6	6	-	-	1269275-2	Tätningsring	Seal ring		2		1360
53	6	6	-	-	245372-8	Hållare	Retainer		3		1380
54	6	6	-	-	245371-0	Klips	Clip		3		1400
55	6	6	-	-	74033-2	Hålskruv	Hollow screw		3		1420
56	12	12	-	-	947620-1	Packning	Packing	S	2		1440

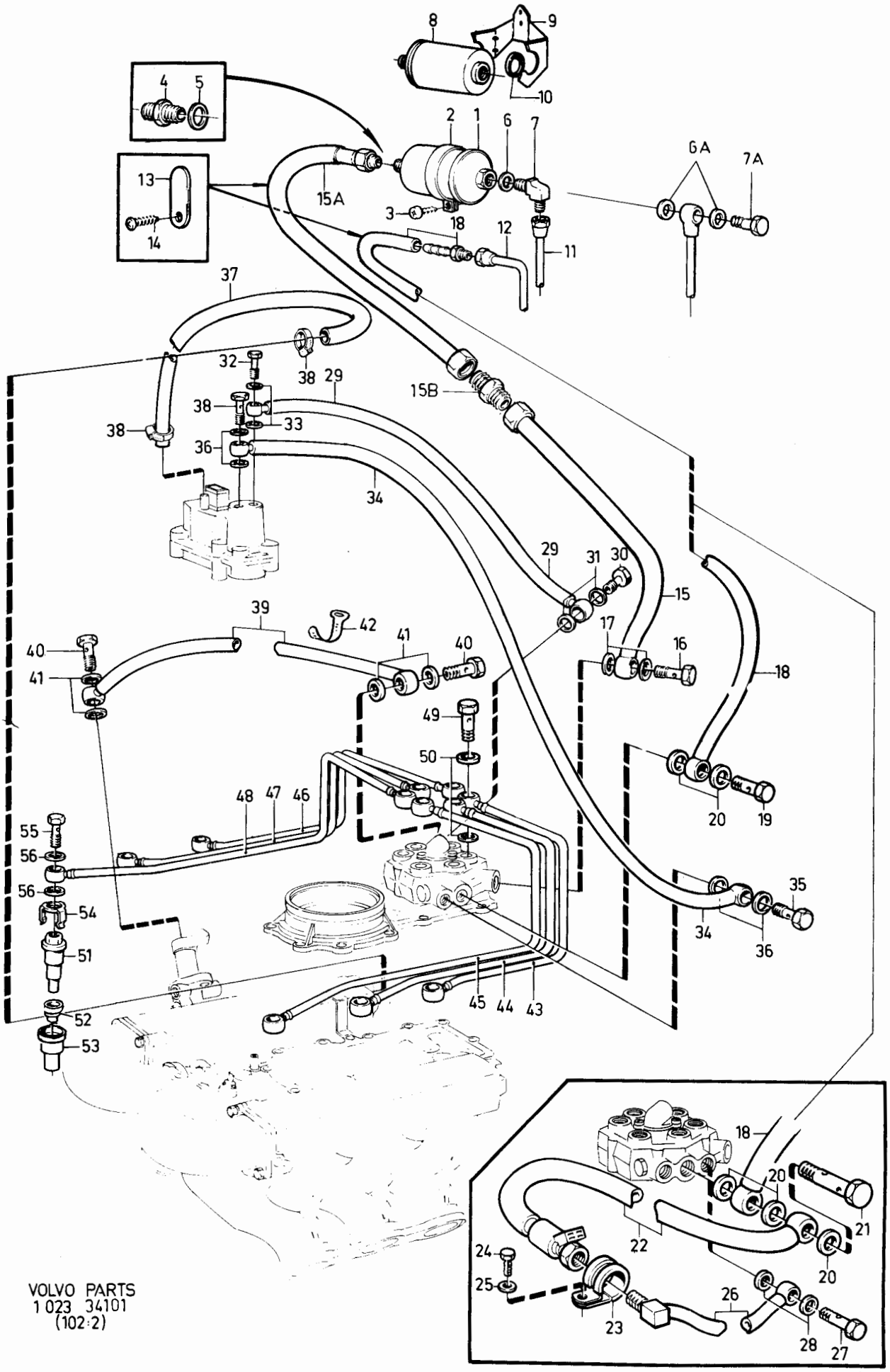

VOLVO PARTS
1 023 34101
(102:2)

Sida Page	Grupp Group	Bränslesystem dieselmotor	Fuel system diesel engine	Illustration 34102	0225
62	2c	D20, D24	D20, D24	1984-12	

Pos. Fig.	Antal/Quantity D20	D24			Artikel nr Part No	Benämning	Description	Sats Kit	B P S R	Anmärkning Notes	
1	1	1	-	-	1257156-8	Konsol	Bracket		5		0020
2	3	3	-	-	955319-9	Skruv	Screw		2		0040
3	3	3	-	-	941906-0	Fjädrande bricka	Resilient washer		2		0060
4	3	3	-	-	960148-5	Bricka	Washer		2		0080
5	1	1	-	-	1257259-0	Stöd	Support		5		0100
6	2	2	-	-	955296-9	Skruv	Screw		2		0120
7	2	2	-	-	941907-8	Fjädrande bricka	Resilient washer		2		0140
8	2	2	-	-	1257634-4	Bricka	Washer		3		0160
9	1	-	-	-	1257518-9	Insprutningspump	Fuel injection pump		5	STD	0180
	-	1	-	-	1257157-6	Insprutningspump	Fuel injection pump		5	57)	0200
	-	1	-	-	1257157-6	Insprutningspump	Fuel injection pump		5	55)EXCL USA/CANADA	[illegible]
	-	1	-	-	1328367-6	Insprutningspump	Fuel injection pump		5	55) USA/CANADA	0240
	-	-	-	-		•Det se sida 112, 2-E17	•Comps page 112, 2-E17				0260
	1	-	-	-	5001716-9	Insprutningspump, utbytesenhet	Fuel injection pump exchange unit		9	VXL MAN	0280 0300
	1	-	-	-	5001879-5	Insprutningspump, utbytesenhet	Fuel injection pump, exchange unit		9	VXL AUTO	0320 [illegible]
	-	1	-	-	5001715-1	Insprutningspump, utbytesenhet	Fuel injection pump, exchange unit		9	57)VXL MAN	[illegible] 0380
	-	1	-	-	5001715-1	Insprutningspump, utbytesenhet	Fuel injection pump, exchange unit		9	55)VXL MAN, EXCL USA/CANADA	0400 0420
	-	1	-	-	5001878-7	Insprutningspump, utbytesenhet	Fuel injection pump, exchange unit		9	57)VXL AUTO	0440 0460
	-	1	-	-	5001878-7	Insprutningspump, utbytesenhet	Fuel injection pump, exchange unit		9	55)VXL AUTO, EXCL USA/CANADA	0480 0500
	-	1	-	-	5002846-3	Insprutningspump, utbytesenhet	Fuel injection pump, exchange unit		5	55)USA/CANADA, VXL AUTO	0520 0540
	-	1	-	-	5002849-7	Insprutningspump, utbytesenhet	Fuel injection pump, exchange unit		5	55)USA/CANADA VXL MAN	0560 0580
10	1	1	-	-	1257593-2	Hylsa	Sleeve		3		0600
11	2	2	-	-	1257632-8	Skruv	Screw		2		0620
12	1	1	-	-	1257633-6	Skruv	Screw		2		0640
13	3	3	-	-	941907-8	Fjädrande bricka	Resilient washer		2		0660
14	3	3	-	-	955894-1	Bricka	Washer		2		0680
15	1	1	-	-	1257631-0	Skruv	Screw		2		0700
16	1	1	-	-	941907-8	Fjädrande bricka	Resilient washer		2		0720
17	1	1	-	-	1257630-2	Bricka	Washer		3		0740
18	1	1	-	-	1257592-4	Mutter	Nut		3		[illegible]
19	1	1	-	-	1257166-7	Kuggremhjul	Pulley		3		[illegible]
20	1	1	-	-	910113-0	Kil	Key		2		0800
21	1	1	-	-	955923-8	Fjäder bricka	Spring washer		2		0820
22	1	1	-	-	955784-4	Mutter	Nut		2		0840
23	1	1	-	-	1257808-4	Fjäder	Washer		3		0860
24	1	1	-	-	1277275-2	Fjäder	Washer		3		[illegible]
25	1	1	-	-	1257388-7	Bränsleledning,tillopp	Fuel inlet,inlet		3		[illegible]
26	1	1	-	-	74040-7	Hålskruv	Union bolt		4	M12	0920
27	2	2	-	-	11994-1	Packning	Gasket		2	(947282)	0940
28	1	1	-	-	1257663-3	Mellanstycke	Spacer		4		0960
29	1	1	-	-	11994-1	Packning	Gasket		2	(947282)	0980
30	130	130	-	-	1257639-3	Slang	Hose		2	METERVARA	1000
31	1	1	-	-	1257543-7	Slangklamma	Hose clamp		2		1020
32	1	1	-	-	1257390-3	Nippel	Nipple		3		1040
33	2	2	-	-	11994-1	Packning	Gasket		2		1060
34	1	1	-	-	844237-8	Hålskruv	Union bolt		4		1080
35	2	2	-	-	945650-0	Slangklämma	Hose clamp		2		1100
36	620	620	-	-	1266870-3	Slang	Hose		2		1120
37	-	1	-	-	1328347-8	Aneroidbrytare	Switch		3	USA/CANADA	1140
38	-	2	-	-	960862-1	Skruv	Screw		2	USA/CANADA	1160
39	-	1	-	-	1328374-2	Konsol	Bracket		3	USA/CANADA	1190

55. 242 CH237370-,244 CH939340-,245 CH506270-,265 CH34030-.
57. 242 CH-237369,244 CH-939339,245 CH-506269,265 CH-34029.

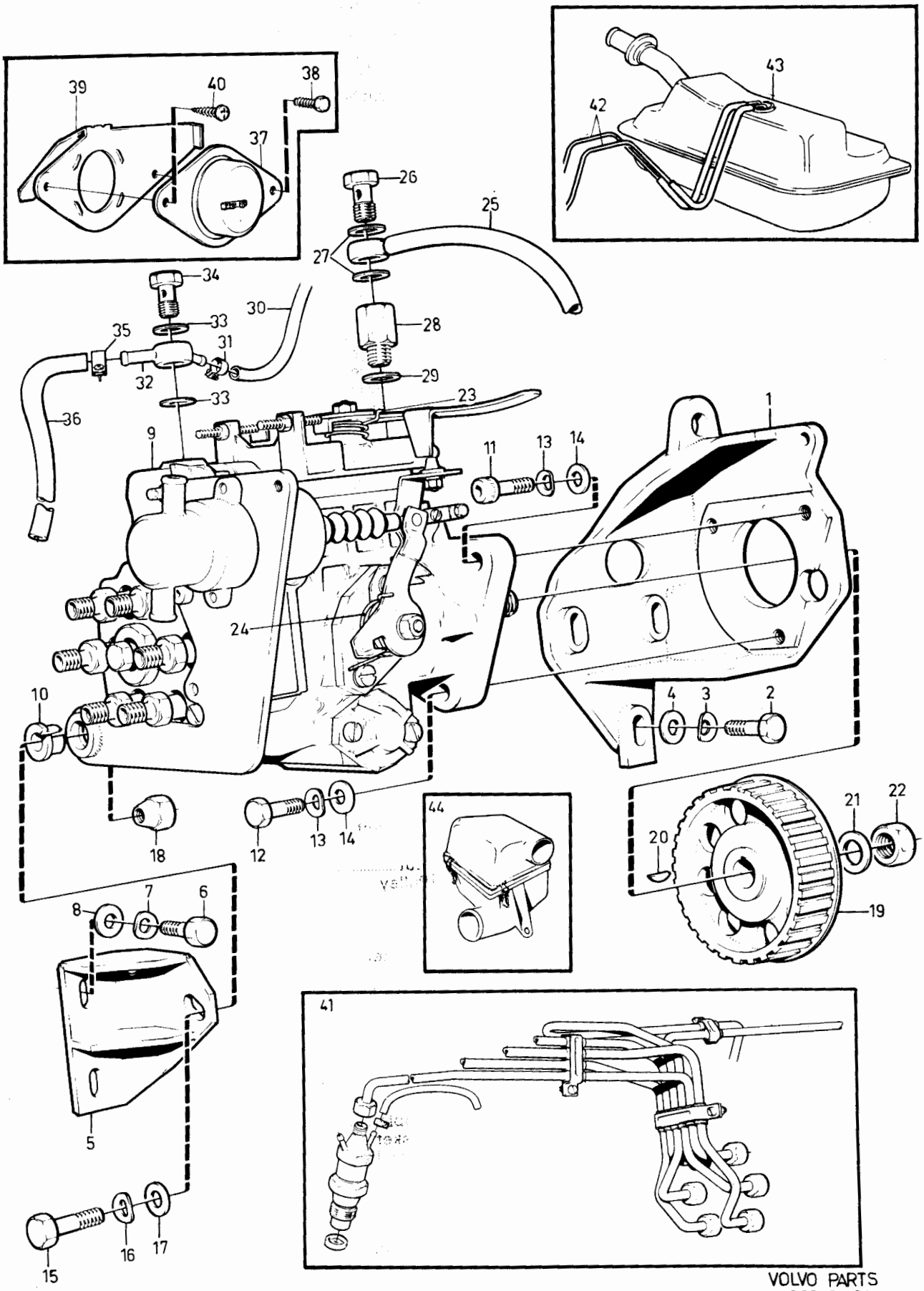

VOLVO PARTS
1 023 34102
(102:2)

Sida Page	Grupp Group	Bränslesystem dieselmotor	Fuel system diesel engine	Illustration	0225
64	2c	D20, D24	D20, D24	34102 1984-12	

Pos. Fig.	Antal/Quantity D20	D24			Artikel nr Part No	Benämning	Description	Sats Kit	B P S R	Anmärkning Notes	
40	-	2	-	-	955139-1	Skruv	Screw		2	USA/CANADA	1200
41	-	-	-	-		Bränslerör motor	Fuel pipes engine			SE SIDA 66, 2-C19	1220
						bränslefilter,	fuel filter,				1240
						insprutare	injectors				1270
42	-	-	-	-		Bränsleledningar	Fuel pipes			SE SIDA 82, 2-D11	1280
43	-	-	-	-		Bränsletank	Fuel tank			SE SIDA 92, 2-D21	1300
44	-	-	-	-		Luftfilter	Air filter			SE SIDA 180, 2-H13	1320

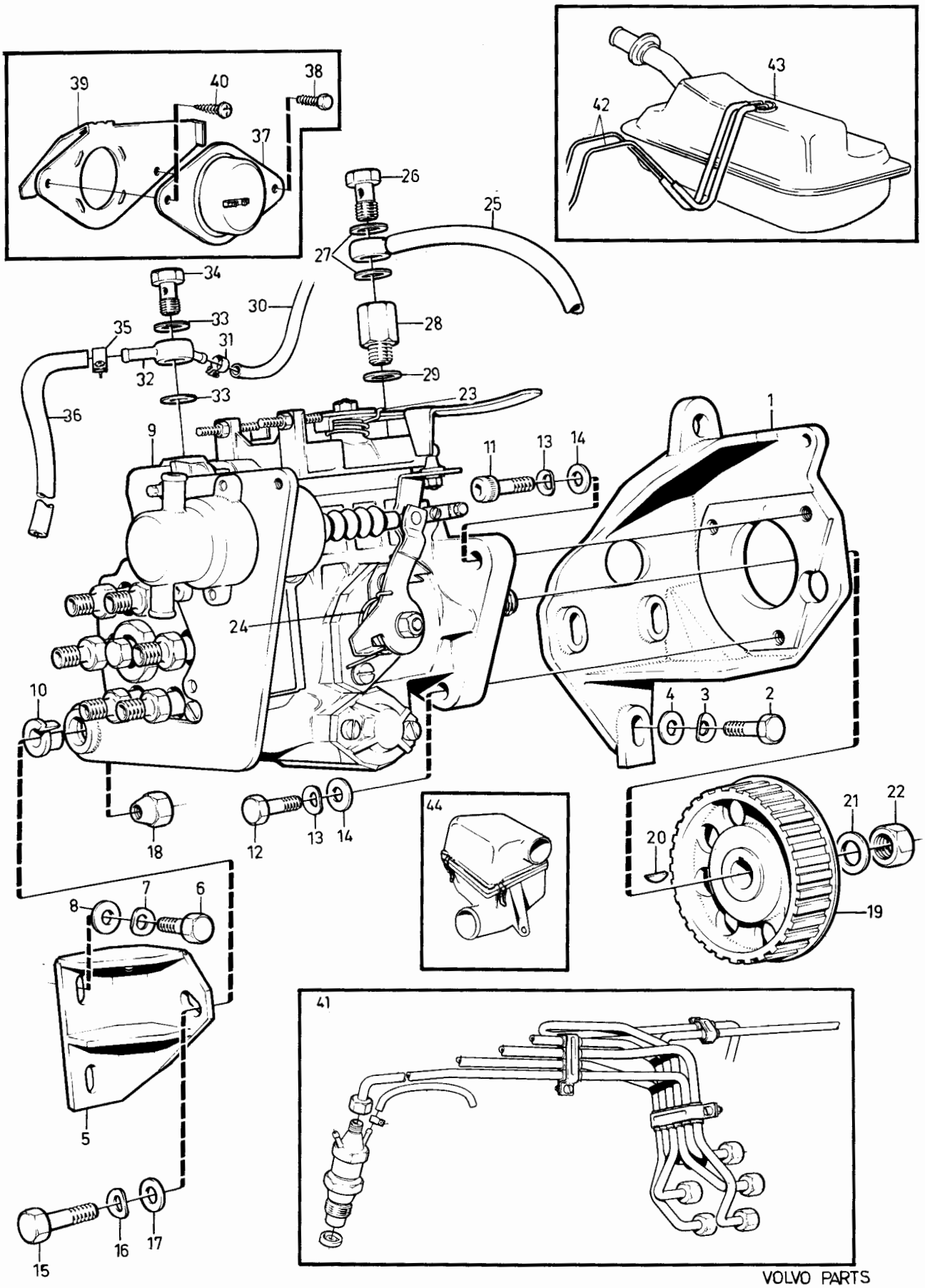

VOLVO PARTS
1 023 34102
(102:2)

Sida Page	Grupp Group	Bränslerör motor bränslefilter,insprutare	Fuel pipes engine, fuel filter,injectors	Illustration 31462	0226
66	2c	D20, D24	D20, D24	1984-12	

Pos. Fig.	Antal/Quantity D20	D24			Artikel nr Part No	Benämning	Description	Sats Kit	BPSR	Anmärkning Notes	
1	1	1	-	-	1257331-7	Konsol	Bracket		4		0020
2	3	3	-	-	946441-3	Skruv	Screw		2		0040
3	1	1	-	-	1257200-4	Bränslefilter	Fuel filter		4		0060
4	1	1	-	-	1257201-2	.Filterinsats	.Filter insert		1		0080
5	1	1	-	-	6638088-2	..Packning	..Gasket		2		0100
6	1	1	-	-	243463-7	..Propp	..Plug		3		0120
7	1	1	-	-	244372-9	.Luftskruv	.Air venting screw		2		0140
8	1	1	-	-	25534-9	.Packning	.Gasket		4		0160
9	2	2	-	-	946329-0	Skruv	Screw		2		0180
10	1	1	-	-	1257391-1	Nippel	Nipple		3		0200
11	1	1	-	-	18671-8	Packning	Gasket		2	(947621)	0
12	320	320	-	-	1266500-6	Slang	Hose		2	METERVARA	0240
13	2	2	-	-	945652-6	Slangklämma	Hose clamp		2		0260
14	-	-	-	-		Bränsleledning	Fuel pipe			SE SIDA 62, 2-C15	0280
15	1	1	-	-	25167-8	Hålskruv	Union screw		2	M14	0300
16	2	2	-	-	18671-8	Packning	Gasket		2	(947621)	0320
17	1	-	-	-	1257521-3	Bränslerör, CYL.1	Fuel pipe, CYL.1		3		0
	-	1	-	-	1257149-3	Bränslerör, CYL.1	Fuel pipe, CYL.1		3		0
18	1	-	-	-	1257522-1	Bränslerör, CYL.2	Fuel pipe, CYL.2		3		0380
	-	1	-	-	1257150-1	Bränslerör, CYL.2	Fuel pipe, CYL.2		3		0400
19	1	-	-	-	1257523-9	Bränslerör, CYL.3	Fuel pipe, CYL.3		3		0420
	-	1	-	-	1257151-9	Bränslerör, CYL.3	Fuel pipe, CYL.3		3		0440
20	1	-	-	-	1257524-7	Bränslerör, CYL.4	Fuel pipe, CYL.4		3		0460
	-	1	-	-	1257152-7	Bränslerör, CYL.4	Fuel pipe, CYL.4		3		0480
21	1	-	-	-	1257531-2	Bränslerör, CYL.5	Fuel pipe, CYL.5		3		0500
	-	1	-	-	1257153-5	Bränslerör, CYL.5	Fuel pipe, CYL.5		3		0520
22	-	1	-	-	1328502-8	Bränslerör, CYL.6	Fuel pipe, CYL.6		3	(1257154)	0540
23	-	1	-	-	1257428-1	Klamma	Clamp		3		0560
24	1	-	-	-	1257431-5	Klamma	Clamp		3		0580
	-	1	-	-	1257429-9	Klamma	Clamp		3		0600
25	1	-	-	-	1257432-3	Klamma	Clamp		3		0620
	-	1	-	-	1257430-7	Klamma	Clamp		3		0640
26	8	12	-	-	1257427-3	Mellanlägg	Spacer		2		0660
27	5	6	-	-	1257144-4	Insprutare,kmpl	Injector,cpl		2	D20.D24(498700,498701)	0680
	-	6	-	-	1328073-0	Insprutare,kmpl	Injector,cpl		2	D24(498704,498705)	0700
28	5	6	-	-	1542303-1	.Spridare	.Nozzle		2	D20.D24(498700,498701)	0720
	-	6	-	-	1328096-1	.Spridare	.Nozzle		2	D24(498704,498705).	0740
29	5	6	-	-		.Hållare	.Retainer		8		0
30	-	-	-	-		Justerbricka, öppningstryck spridare	Adjuster washer, opening pressure, injector				0 0800 0810
	ERF	ERF	-	-	6212455-7	.Justerbricka	.Adjuster washer		3	(870257)TJ 1.00	0840
	ERF	ERF	-	-	870258-1	.Justerbricka	.Adjuster washer		2	TJ 1.05	0860
	ERF	ERF	-	-	870259-9	.Justerbricka	.Adjuster washer		3	TJ 1.10	0
	ERF	ERF	-	-	870260-7	.Justerbricka	.Adjuster washer		2	TJ 1.15	0
	ERF	ERF	-	-	870261-5	.Justerbricka	.Adjuster washer		3	TJ 1.20	0920
	ERF	ERF	-	-	870262-3	.Justerbricka	.Adjuster washer		2	TJ 1.25	0940
	ERF	ERF	-	-	870263-1	.Justerbricka	.Adjuster washer		3	TJ 1.30	0960
	ERF	ERF	-	-	870264-9	.Justerbricka	.Adjuster washer		2	TJ 1.35	0980
	ERF	ERF	-	-	870265-6	.Justerbricka	.Adjuster washer		3	TJ 1.40	1000
	ERF	ERF	-	-	870266-4	.Justerbricka	.Adjuster washer		2	TJ 1.45	1020
	ERF	ERF	-	-	870267-2	.Justerbricka	.Adjuster washer		3	TJ 1.50	1040
	ERF	ERF	-	-	870268-0	.Justerbricka	.Adjuster washer		2	TJ 1.55	1060
	ERF	ERF	-	-	870269-8	.Justerbricka	.Adjuster washer		3	TJ 1.60	1080
	ERF	ERF	-	-	870270-6	.Justerbricka	.Adjuster washer		2	TJ 1.65	1100
	ERF	ERF	-	-	870271-4	.Justerbricka	.Adjuster washer		3	TJ 1.70	1120
	ERF	ERF	-	-	870272-2	.Justerbricka	.Adjuster washer		2	TJ 1.75	1140
	ERF	ERF	-	-	870273-0	.Justerbricka	.Adjuster washer		3	TJ 1.80	1160
	ERF	ERF	-	-	870274-8	.Justerbricka	.Adjuster washer		2	TJ 1.85	1180
	ERF	ERF	-	-	870275-5	.Justerbricka	.Adjuster washer		3	TJ 1.90	1200
	ERF	ERF	-	-	870276-3	.Justerbricka	.Adjuster washer		2	TJ 1.95	1220
31	5	6	-	-	1257147-7	Värmeskyddsring	Heat shield ring	S	2		1240
32	1	1	-	-	1257250-9	Skyddshatt	Cap		2		1260

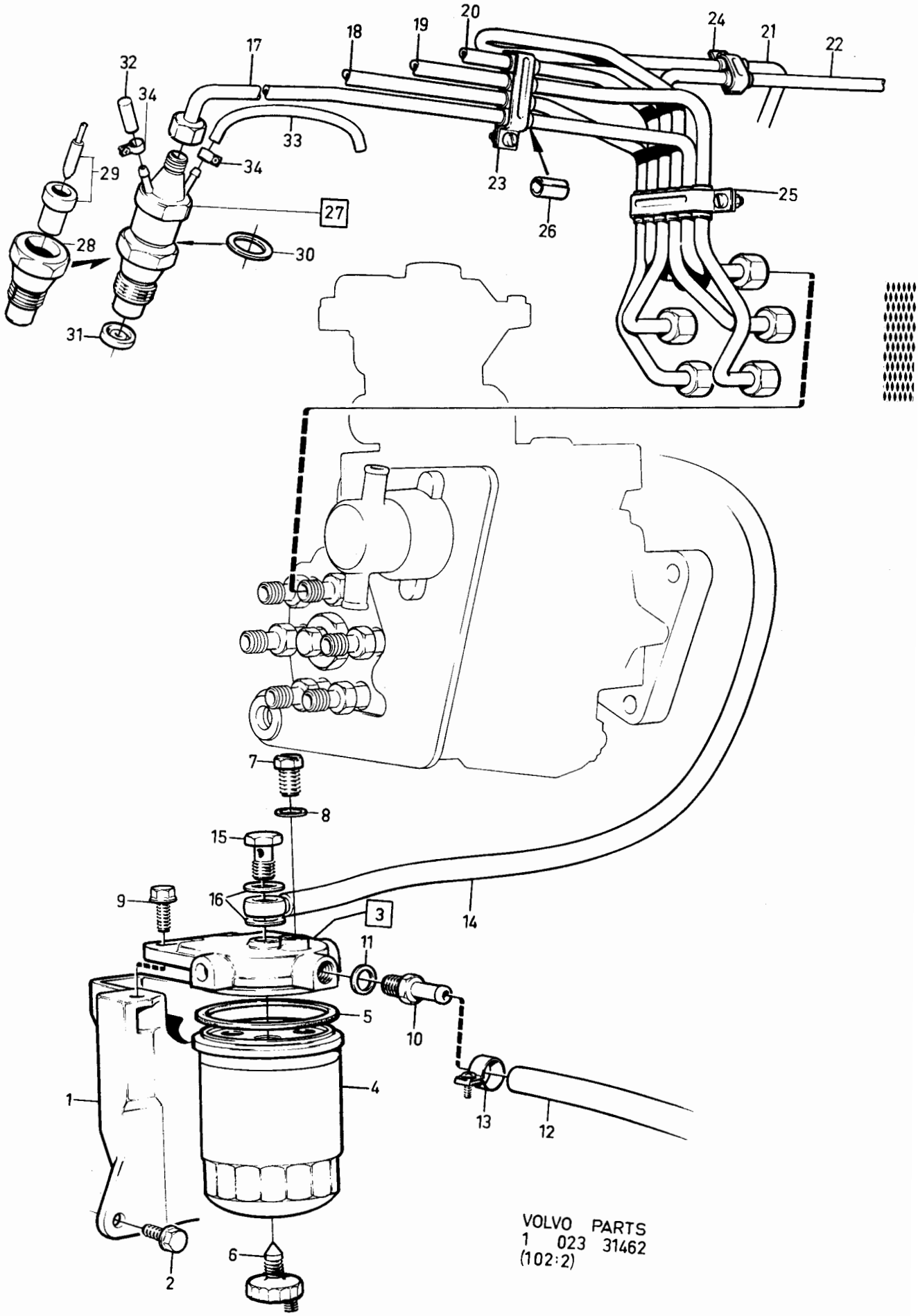

VOLVO PARTS
1 023 31462
(102:2)

Sida Page	Grupp Group	Bränslerör motor bränslefilter,insprutare	Fuel pipes engine, fuel filter,injectors	Illustration	0226
68	2c	D20, D24	D20, D24	31462 1984-12	

Pos. Fig.	Antal/Quantity D20	D24			Artikel nr Part No	Benämning	Description	Sats Kit	B P S R	Anmärkning Notes	
33	520	-	-	-	1257639-3	Bränsleslang	Fuel hose		2	4X130 MM	1280
	-	650	-	-	1257639-3	Bränsleslang	Fuel hose		2	5X130 MM	1300
34	10	12	-	-	1257543-7	Slangklamma	Hose clamp		2		1340

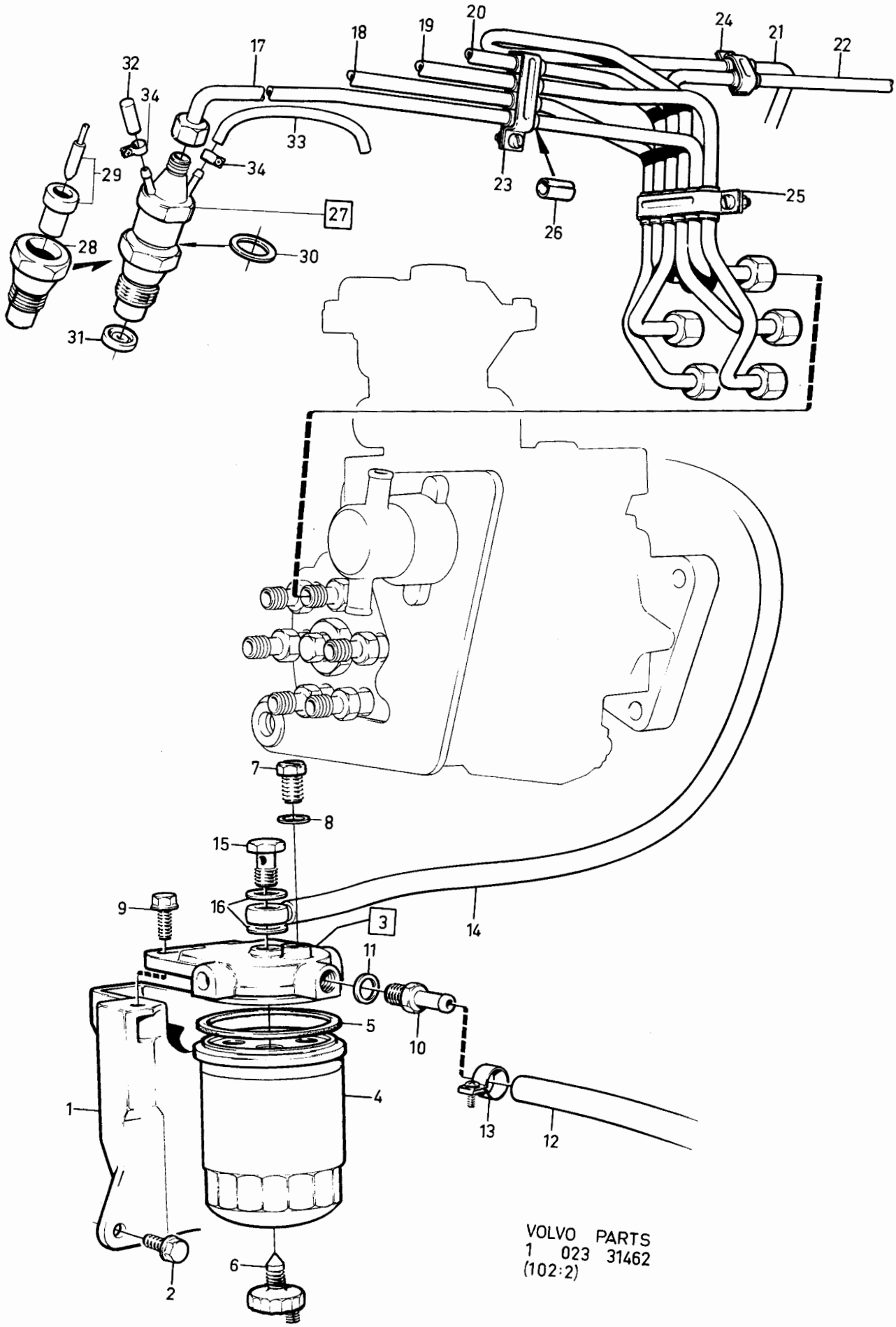

VOLVO PARTS
1 023 31462
(102:2)

Sida Page	Grupp Group	Turboaggregat sammanställning	Turbo charger tabulation	Illustration
70	2c	B19ET, B21ET, B21FT	B19ET, B21ET, B21FT	31295 1984-12

Pos. Fig.	Antal/Quantity B19-ET	B21-ET	B21-FT		Artikel nr Part No	Benämning	Description	Sats Kit	B P S R	Anmärkning Notes	
1	1	-	-	-		Turboaggregat, kmpl	Turbo charger, cpl		8	B19E TURBO	0020
	-	1	-	-		Turboaggregat, kmpl	Turbo charger, cpl		8	B21E TURBO	0040
	-	-	1	-		Turboaggregat, kmpl	Turbo charger, cpl		8	B21F TURBO	0060
2	1	-	-	-	1332604-6	.Turboaggregat	.Turbo charger		4	B19ET (498986) MO-3238	0080
	-	-	-	-		..Det se sida 74, 2-D03	..Comps page 74, 2-D03				0100
	1	-	-	-	1336732-1	.Turboaggregat	.Turbo charger		4	B19ET (498986) MO3239-	0120
										B19ET (499878)	0140
	-	-	-	-		..Det se sida 76, 2-D05	..Comps page 76, 2-D05				0160
	1	-	-	-	5002092-4	.Turboaggregat	.Turbo charger		9	FÖR/FOR 1332604-6	0180
						(utbytesenhet)	(exchange unit)				0200
	1	-	-	-	5002765-5	.Turboaggregat	.Turbo charger		9	FÖR/FOR 1336732-1	[illegible]
						(utbytesenhet)	(exchange unit)				0240
											0260
	-	1	-	-	1276984-0	.Turboaggregat	.Turbo charger		3	B21ET (498886) MO-3386	0280
	-	1	-	-	5001900-9	.Turboaggregat	.Turbo charger		9	FÖR/FOR 1276984-0	0320
						(utbytesenhet)	(exchange unit)				0340
											[illegible]
	-	1	-	-	1332604-6	.Turboaggregat	.Turbo charger		4	B21ET (498886) MO3387-	[illegible]
										B21ET (498958) MO-5056	0400
										B21ET (499860) MO-1005	0420
	-	-	-	-		..Det se sida 74, 2-D03	..Comps page 74, 2-D03				0440
	-	1	-	-	1336732-1	.Turboaggregat	.Turbo charger		4	B21ET (498958) MO5057-	0460
										B21ET (499860) MO1006-	0480
										B21ET (499872,499884)	0500
	-	-	-	-		..Det se sida 76, 2-D05	..Comps page 76, 2-D05				0520
	-	1	-	-	5002092-4	.Turboaggregat	.Turbo charger		9	FÖR/FOR 1332604-6	0540
						(utbytesenhet)	(exchange unit)				0560
		1			5002765-5	turboaggregat	turbo charger		9	FÖR/FOR 1336732-1	0580
	-	-	-	-		(utbytesenhet)	(exchange unit)				0600
	-	-	1	-	1276985-7	.Turboaggregat	.Turbo charger		3	B21FT(498898)MO-3059	0620
	-	-	1	-	1332605-3	.Turboaggregat	.Turbo charger		4	B21FT(498898)MO3060-	0660
										B21FT(498966,498967)	0680
	-	-	-	-		..Det se sida 74, 2-D03	..Comps page 74, 2-D03				0700
	-	-	1	-	1336733-9	.Turboaggregat	.Turbo charger		3	B21FT(499800,499801)	0720
										B21FT(499868,499869)	0740
	-	-	1	-	1346949-9	.Turboaggregat	.Turbo charger		3	B21FT(499926,499927)	0760
	-	-	-	-		..Det se sida 76, 2-D05	..Comps page 76, 2-D05				0780
	-	-	1	-	5001901-7	.Turboaggregat	.Turbo charger		9	FÖR/FOR 1276985-7	[illegible]
						(utbytesenhet)	(exchange unit)			B21FT(498898) MO3060-	[illegible]
	-	-	1	-	5002093-2	.Turboaggregat	.Turbo charger		4	FÖR/FOR 1332605-3	0840
						(utbytesenhet)	(exchange unit)				0860
	-	-	-	-	5002766-3	.Turboaggregat	.Turbo charger		9	FÖR/FOR 1336733-9	0880
						(utbytesenhet)	(exchange unit)				0900
	-	-	1	-	5002886-9	.Turboaggregat	.Turbo charger		9	FÖR/FOR 1346949-9	[illegible]
						(utbytesenhet)	(exchange unit)				[illegible]
3		1	1		1276689-5	packning	gasket		2	TID UTF.	0960
	-	-	-	-						B21ET (498886) MO-3386	0980
	-	-	-	-						B21FT (498898) MO-3059	1000
4	4	4	4	-	1346637-0	.Skruv	.Screw		2	(1317067)STD	1020
5	2	2	2	-	1326586-3	.Låsbleck, övre	.Locktab, upper		2	STD	1040
6	-	2	-	-	1346637-0	.Skruv	.Screw		2	28)(1317067)	1060
7	-	2	-	-		.Pinnskruv	.Stud		8	28) ERS AV	1080
										1 ST 1317067-5,	1100
										1 ST 1326586-3	1120
8	-	2	-	-		.Mutter	.Nut		8	28) ERS AV	1140
										1 ST 1317067-5,	1160
										1 ST 1326586-3	1180
9	-	2	-	-	1326221-7	.Låsbleck, övre	.Locktab, upper		2	28)	1200
10	-	2	-	-	1326222-5	.Låsbleck, undre	.Locktab, lower		2		1220

28. Tillfälligt utförande. Temporary production. Version occasionnelle. Vorübergehende ausfürung.
Versión provisional. Esecuzione provvisoria.

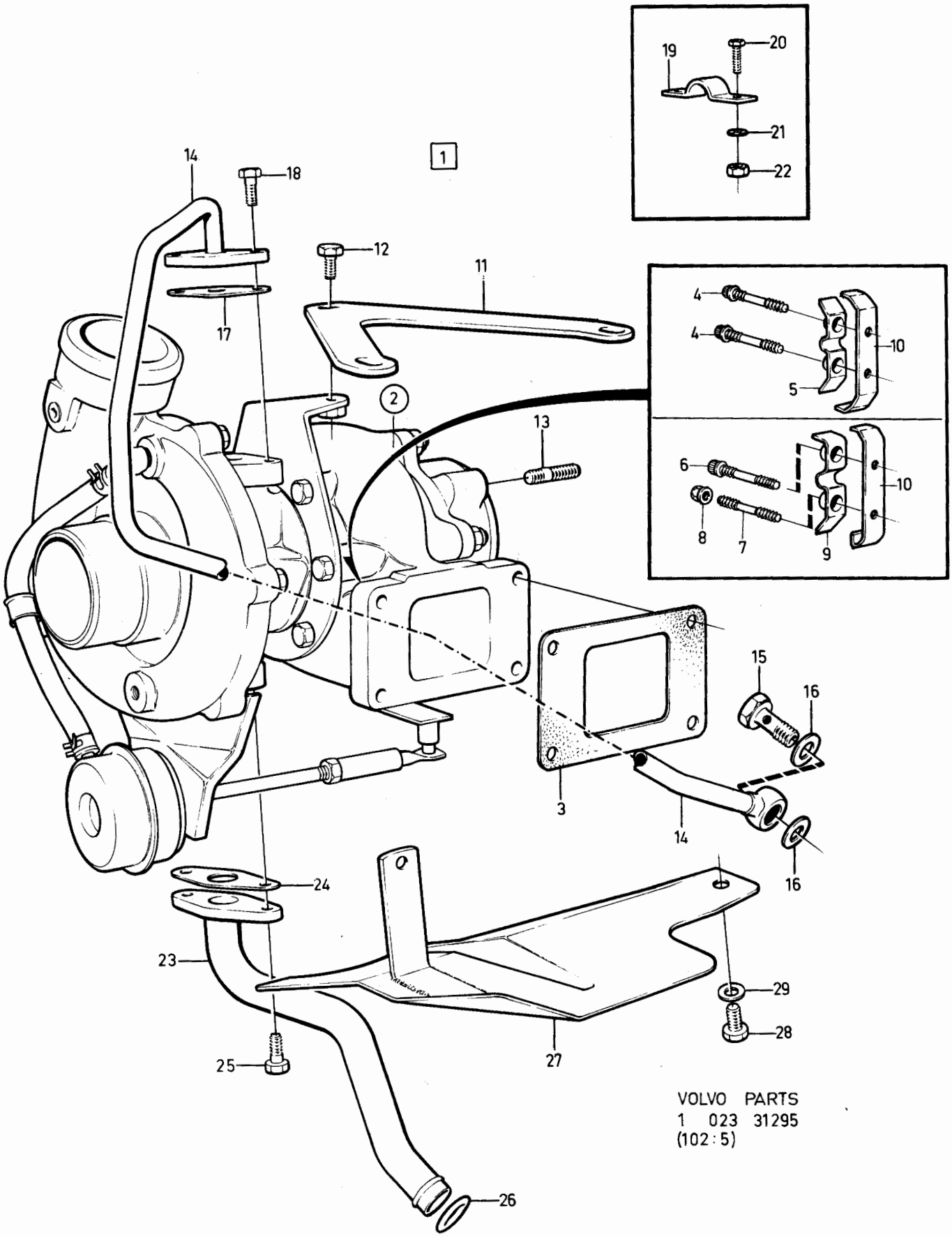

VOLVO PARTS
1 023 31295
(102:5)

Sida Page	Grupp Group	Turboaggregat sammanställning	Turbo charger tabulation	Illustration	0230
72	2c	B19ET, B21ET, B21FT	B19ET, B21ET, B21FT	31295 1984-12	

Pos. Fig.	Antal/Quantity B19-ET	B21-ET	B21-FT		Artikel nr Part No	Benämning	Description	Sats Kit	BPSR	Anmärkning Notes	
11	1	1	1	-	1306191-6	•Konsol	•Bracket		3		1240
12	1	1	1	-	946173-2	•Skruv	•Screw		2		1260
13	-	-	-	-		•Pinnskruv	•Stud			SE SIDA 196, 2-I05	1280
14	1	1	1	-	1306905-9	•Oljetilloppsrör	•Oil inlet pipe		3		1300
15	1	1	1	-	25167-8	•Hålskruv	•Hollow screw		2		1320
16	2	2	2	-	18671-8	•Packning	•Gasket		2	(947621)	1340
17	1	1	1	-	420475-6	•Packning	•Gasket		2		1360
18	2	2	2	-	955294-4	•Skruv	•Screw		2		1380
19	2	2	2	-	1306908-3	•Klammer	•Clamp		3		1400
20	2	2	2	-	955271-2	•Skruv	•Screw		2		1420
21	3	3	3	-	955892-5	•Bricka	•Washer		2		1
22	1	1	1	-	955781-0	•Mutter	•Nut		2		1460
23	1	1	1	-	1276700-0	•Oljeledning	•Oil pipe		3		1480
24	1	1	1	-	420423-6	•Packning	•Gasket		2		1500
25	2	2	2	-	955294-4	•Skruv	•Screw		2		1520
26	1	1	1	-	1306264-1	•Tätningsring	•Seal ring		1		1540
27	1	1	1	-	1336060-7	Skyddsplåt	Protector plate		4	(1306482)	1[illegible]
28	1	1	1	-	963564-0	•Skruv	•Screw		2		1[illegible]
29	1	1	1	-	960141-0	•Bricka	•Washer		2		1620

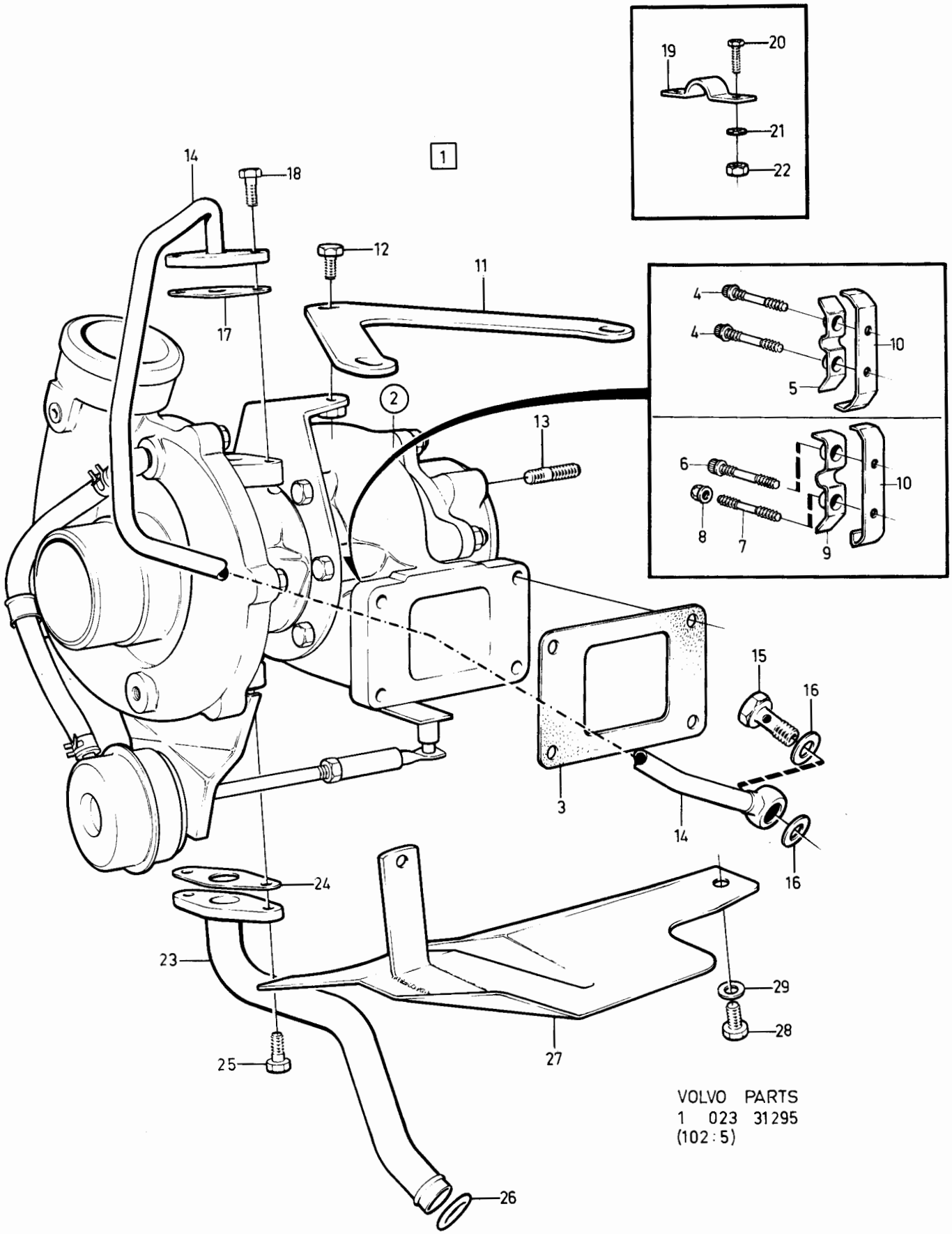

VOLVO PARTS
1 023 31295
(102:5)

Sida Page	Grupp Group	Turboaggregat	Turbo charger	Illustration	0235
		1276984-0, 1276985-7,	1276984-0, 1276985-7,	37302	
74	2c	1332604-6, 1332605-3	1332604-6, 1332605-3	1984-12	

Pos. Fig.	Antal/Quantity 1276 984	1276 985	1332 604	1332 605	Artikel nr Part No	Benämning	Description	Sats Kit	BPSR	Anmärkning Notes	
1	1	-	-	-	1276984-0	Turboaggregat	Turbo charger		3		0020
	-	1	-	-	1276985-7	Turboaggregat	Turbo charger		3		0040
	-	-	1	-	1332604-6	Turboaggregat	Turbo charger		4		0060
	-	-	-	1	1332605-3	Turboaggregat	Turbo charger		4		0080
2	1	1	1	1	1336041-7	•Centrumhus	•Centre housing		5	(1317278)	0100
3	1	-	1	-	1336525-9	•Kompressorhus	•Compressor housing		5		0120
	-	1	-	1	1336526-7	•Kompressorhus	•Compressor housing		5		0140
4	1	1	1	1	1336126-6	•Packning	•Gasket		2		0160
5	2	2	2	2	1317282-0	•Segment	•Clamp		3		0180
6	6	6	6	6	1317283-8	•Skruv	•Screw		2		0200
7	1	1	-	-	1306879-6	•Turbinhus	•Turbine housing		5		[illegible]
	-	-	1	1	1326433-8	•Turbinhus	•Turbine housing		5		[illegible]
8	1	1	1	1	1317288-7	•Ringstag	•Clamp ring		8	ALT 1.ERS AV	0260
										1 ST 1336042-5,	0280
										1 ST 1336043-3	0300
9	-	-	1	1	1336042-5	•Stag	•Stay		3	ALT 2.	0320
10	-	-	1	1	1336043-3	•Segment	•Segment		3	ALT 2.	0340
	-	-	2	2	1336043-3	•Segment	•Segment		3	ALT 3.	[illegible]
11	-	-	3	3	1336044-1	•Låsbleck	•Striker plate		3	ALT 2.ALT 3.	0380
12	6	6	6	6	1328188-6	•Skruv	•Screw		2	(1317289)	0400
13	1	1	1	1	1306855-6	•Ventilhus	•Valve housing		5		0420
14	5	5	5	5	1332014-8	•Pinnskruv	•Stud		2		0440
15	5	5	5	5	946036-1	•Låsmutter	•Lock nut		2		0460
16	1	-	1	-	1306854-9	•Tryckregulator	•Pressure regulator		3		0480
	-	1	-	1	1306853-1	•Tryckregulator	•Pressure regulator		3		0500
17	1	1	1	1	1306878-8	•Konsol	•Bracket		5		0520
18	2	2	2	2	1317277-0	•Låsmutter	•Lock nut		2		0540
19	1	1	1	1	1317027-9	•Gaffel	•Fork		3		0560
20	1	1	1	1	955846-1	•Mutter	•Nut		2		0580
21	1	1	1	1	1317028-7	•Låsring	•Locking ring		2		0600
22	1	1	1	1	1317284-6	•Slang	•Hose		2		0620
23	2	2	2	2	1328192-8	•Klamma	•Clamp		2	(1317285)	0640
24	1	1	1	1	1317280-4	•Nippel	•Nipple		3		0660
25	1	1	1	1	191026-4	•Propp	•Plug		2	(180759)	0680
26	1	-	1	-	1317286-1	•Klamma	•Clamp		3		0700
x 27	1	1	1	1	1367108-6	Packning	Gasket		2	85)	0720

85. Serviceutförande. Service version. Exécution de service. Serviceausführung. Ejecucin de servicio. Esecuzione di assistenza.

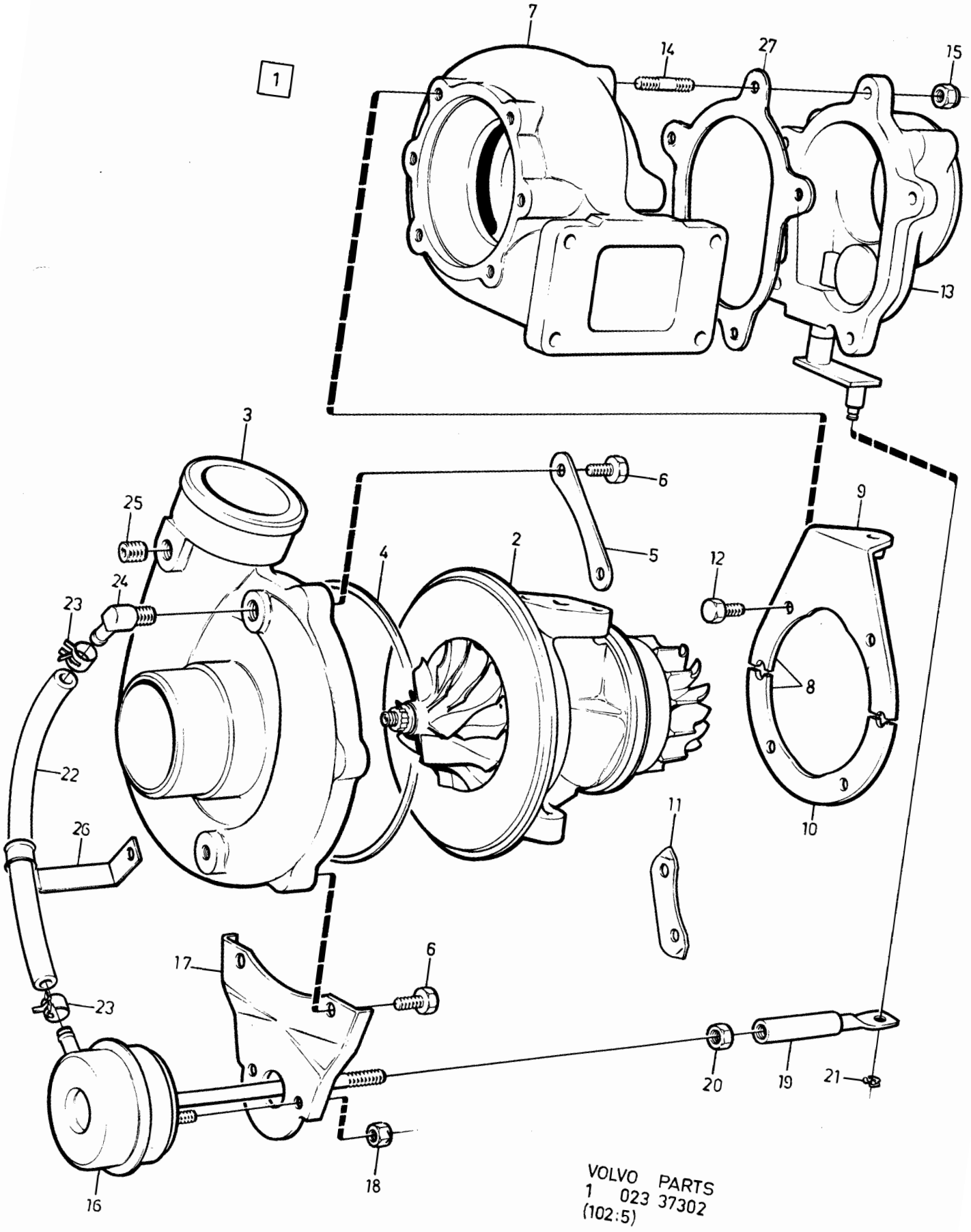

VOLVO PARTS
1 023 37302
(102:5)

Sida Page	Grupp Group	Turboaggregat	Turbo charger	Illustration
76	2c	1336732-1,1336733-9, 1346949-9	1336732-1,1336733-9, 1346949-9	37303 1984-12

Pos. Fig.	Antal/Quantity 1336 732	1336 733	1346 949		Artikel nr Part No	Benämning	Description	Sats Kit	BPSR	Anmärkning Notes	
1	1	-	-	-	1336732-1	Turboaggregat	Turbo charger		4		0020
	-	1	-	-	1336733-9	Turboaggregat	Turbo charger		3		0040
	-	-	1	-	1346949-9	Turboaggregat	Turbo charger		3		0060
2	1	1	1	-	1336041-7	•Centrumhus	•Centre housing		5		0080
3	1	-	-	-	1336525-9	•Kompressorhus	•Compressor housing		5		0100
	-	1	-	-	1336526-7	•Kompressorhus	•Compressor housing		5		0120
	-	-	1	-	1346975-4	•Kompressorhus	•Compressor housing		3		0140
4	1	1	1	-	1336126-6	•Packning	•Gasket		2		0160
5	2	2	2	-	1317282-0	•Segment	•Clamp		3		0180
6	6	6	6	-	1317283-8	•Skruv	•Screw		2		0200
7	1	1	1	-	1326433-8	•Turbinhus	•Turbine housing		5		0
8	2	2	2	-	1336043-3	•Segment	•Clamp		3		0240
9	3	3	3	-	1336044-1	•Låsbleck	•Lock tab		3		0260
10	6	6	6	-	1328188-6	•Skruv	•Screw		2	(1317289)	0280
11	1	1	1	-	1306855-6	•Ventilhus	•Valve housing		5		0300
12	5	5	5	-	1332014-8	•Pinnskruv	•Stud		2		0320
13	5	5	5	-	946036-1	•Låsmutter	•Lock nut		2		0
14	1	-	-	-	1306854-9	•Tryckdosa	•Actuator		3		0360
	-	1	-	-	1306853-1	•Tryckdosa	•Actuator		3		0380
	-	-	1	-	1346950-7	•Tryckdosa	•Actuator		3		0400
15	1	1	1	-	1306878-8	•Konsol	•Bracket		5		0420
16	2	2	2	-	1317277-0	•Låsmutter	•Lock nut		2		0440
17	1	1	1	-	1317027-9	•Ändstycke	•Rod end		3		0460
18	1	1	1	-	955846-1	•Låsmutter	•Lock nut		2		0480
19	1	1	1	-	1317028-7	•Låsring	•Lock ring		2		0500
20	1	1	-	-	1317284-6	•Slang	•Hose		2		0520
21	2	2	-	-	1328192-8	•Klamma	•Clamp		2	(1317285)	0540
22	1	1	-	-	1317280-4	•Vinkelnippel	•Nipple		3		0560
23	1	1	-	-	191026-4	•Plugg	•Plug		2		0580
24	1	-	-	-	1317286-1	•Stödklamma	•Support		3		0600
x 25	1	1	1	-	1367108-6	Packning	Gasket		2	85)	0620

85. Serviceutförande. Service version. Exécution de service. Serviceausführung. Ejecucin de servicio. Esecuzione di assistenza.

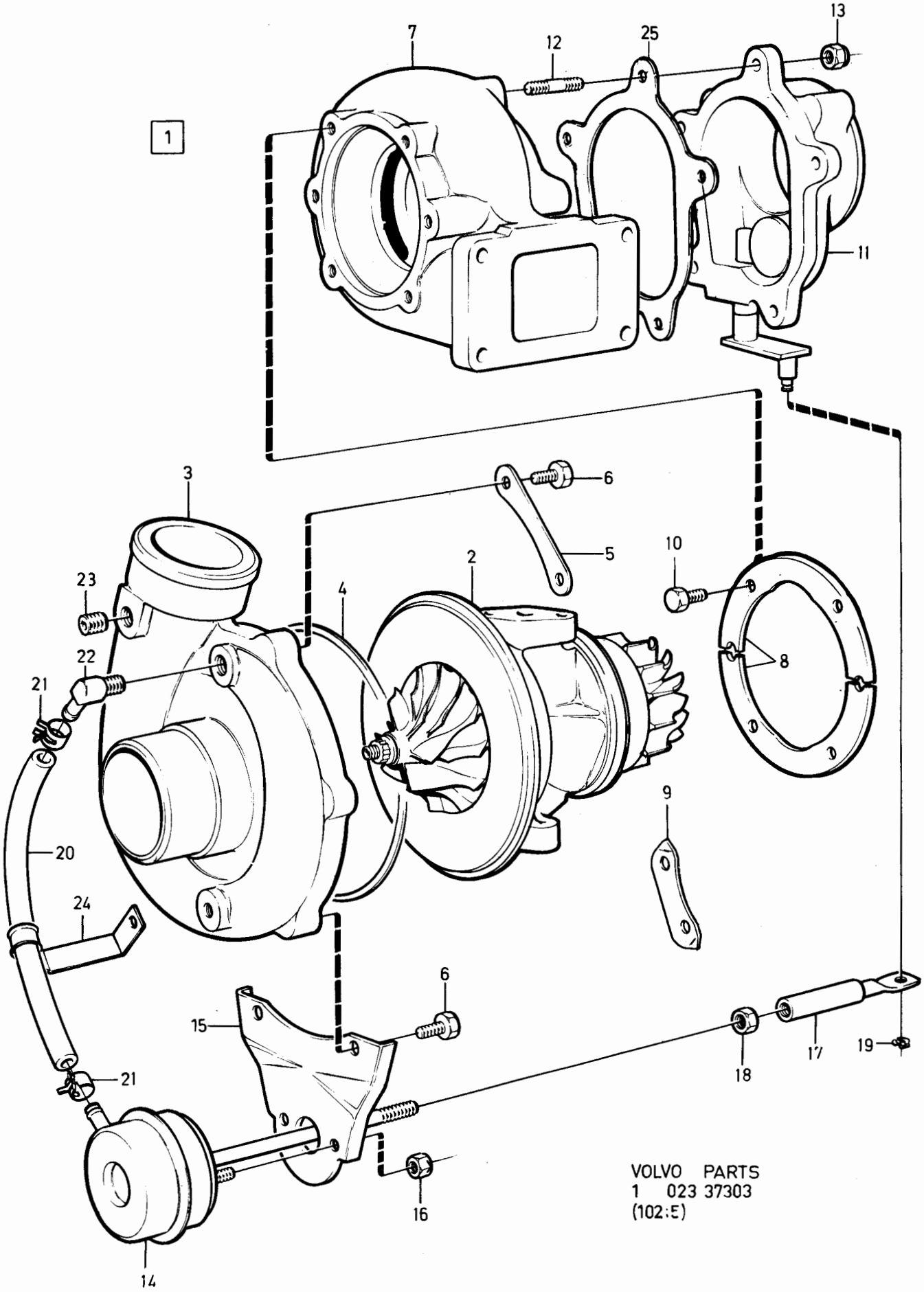

VOLVO PARTS
1 023 37303
(102:E)

Sida Page	Grupp Group	Kolfilter med monterings-detaljer	Carbon filter with installation components	Illustration	0250
78	2c	2,13) B21, B23, B27	2,13) B21, B23, B27	34104 1984-12	

Pos. Fig.	Antal/Quantity B21A	B21E B21F B23E	B27E B27F		Artikel nr Part No	Benämning	Description	Sats Kit	B P S R	Anmärkning Notes	
1	1	-	-	-		Bränslerör	Fuel pipe			SE SIDA 82, 2-D11	0020
	-	1	1	-		Bränslerör	Fuel pipe			SE SIDA 84, 2-D13	0040
2	110	110	110	-	192034-7	Slang	Hose		2		0060
3	1	1	1	-	~~1218597-1~~	Kolfilter 2713264-C	Carbon filter		4		0080
4	1	1	1	-	955271-2	Skruv	Screw		2		0100
5	1	1	1	-	1312049-8	Konsol	Bracket		4	(1229867)	0120
6	2	2	2	-	958244-6	Skruv	Screw		2		0140
7	1	1	1	-	1266463-7	Lock	Cover		3		0160
8	180	180	180	-	944075-1	Slang	Hose		2		0180
9	60MM	60MM	60MM	-	946645-9	Plaströr	Plastic pipe		2		0200
10	1960	1640	800	-	941106-7	Slang	Hose		2		[illegible]
11	3	3	-	-	1219851-1	Klammer	Clamp		2		0240
12	1	1	-	-	952631-0	Klammer	Clamp		2		0260
13	1	1	-	-	190665-0	Skruv	Screw		2		0280
14	-	-	2	-	948211-8	Klammer	Clamp		2		0300
15	1	-	-	-	1276714-1	Vakuumventil	Vacuum valve		2	(1219740)	0320
16	100	-	-	-	941106-7	Slang	Hose		2		[illegible]
17	100	-	-	-	948958-4	Slang	Hose		2		[illegible]
18	60MM	-	-	-	948958-4	Slang	Hose		2	MRA	0380
19	1	-	-	-	949024-4	T-nippel	T-nipple		2	MRA	0400
20	1	-	-	-	949024-4	T-nippel	T-nipple		2		0420
21	60MM	-	-	-	948958-4	Slang	Hose		2		0440
22	1	-	-	-		Slang	Hose			SE GRUPP 3	0460
										STRÖMFÖRSÖRJNINGS-	0480
										SYSTEM/POWER SYSTEMS	0500
23	-	1	-	-	1276714-1	Vakuumventil	Vacuum valve		2	(1219740)	0520
24	-	250	-	-	941106-7	Slang	Hose		2		0540
25	-	180	-	-	948958-4	Slang	Hose		2	URA	0560
26	-	60MM	-	-	948958-4	Slang	Hose		2	MRA	0580
27	-	1	-	-	949024-4	T-nippel	T-nipple		2	MRA	0600
28	-	100	-	-	948958-4	Slang	Hose		2	MRA	0620
29	-	1	-	-	949024-4	T-nippel	T-nipple		2		0640
30	-	230	-	-	948958-4	Slang	Hose		2		0660
31	-	1	-	-	948211-8	Klammer	Clamp		2		0680
32	-	1	-	-		Slang	Hose			SE GRUPP 3	0700
										STRÖMFÖRSÖRJNINGS-	0720
										SYSTEM/POWER SYSTEMS	0740
33	-	-	1	-	1276714-1	Vakuumventil	Vacuum valve		2	(1219740)	[illegible]
34	-	-	250	-	941106-7	Slang	Hose		2		[illegible]
35	-	-	1	-	945650-0	Slangklämma	Hose clamp		2		0800
36	-	-	400	-	948958-4	Slang	Hose		2		0820
37	-	-	ERF	-	948958-4	Slang	Hose		2		0840
38	-	-	1	-	949025-1	T-nippel	T-nipple		2		0880

2. Med bensinavdunstningskontroll. With fuel evaporite control. Avec contrôle d'évaporation d'essence. Mit Benzinverdunstungskontrolle. Con control de evaporación de gasolina. Con controllo evaporazione benzina.
13. 242 CH -165569, 244 CH -482504, 245 CH -264754. 262 CH -64 49, 264 CH -83054, 265 CH -21774.

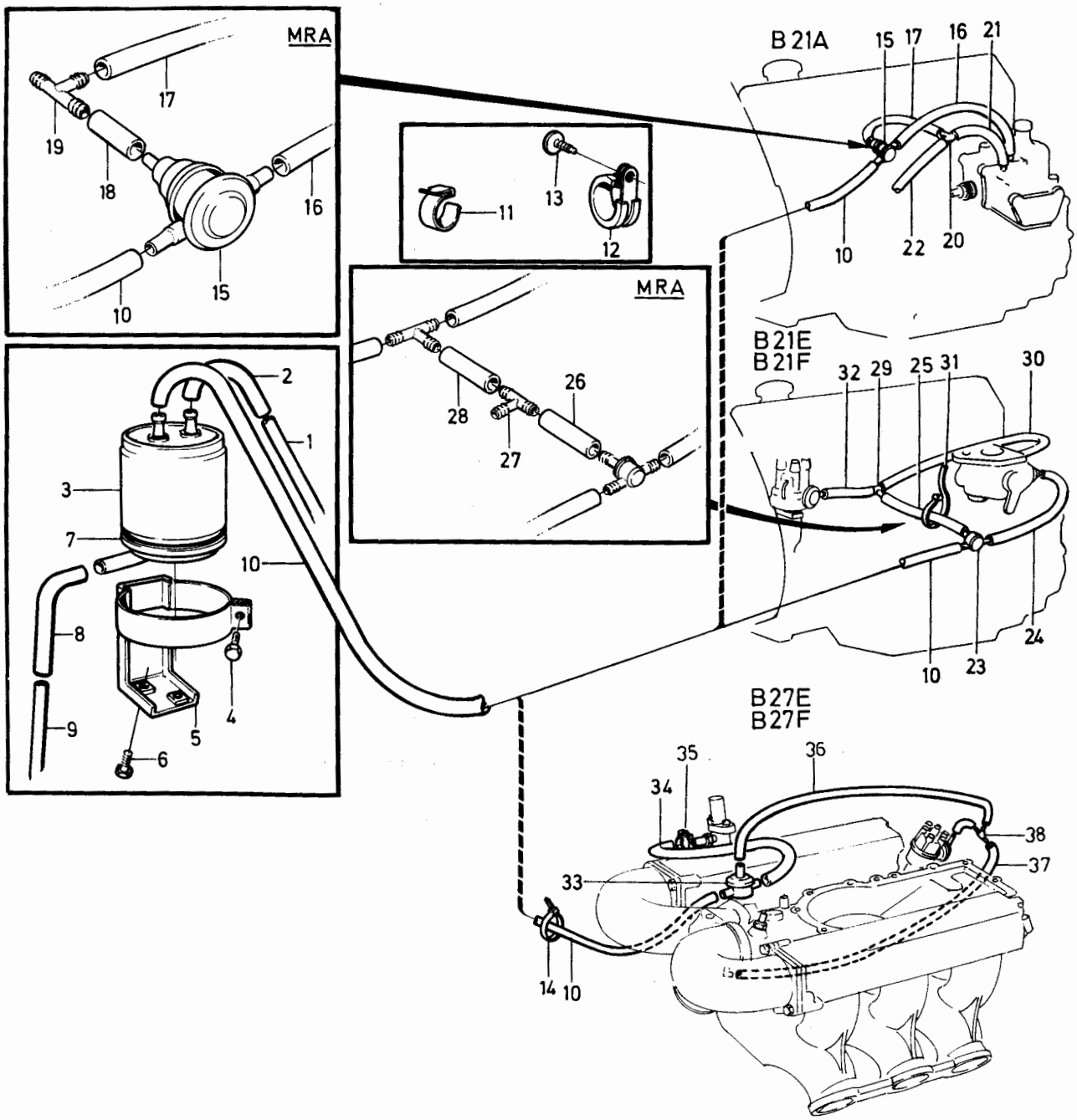

VOLVO PARTS
1023 34104
(102:4)

Sida Page	Grupp Group	Kolfilter med monterings-detaljer	Carbon filter with installation components	Illustration	0260
80	2c	2,11) B21, B23, B27, B28	2,11) B21, B23, B27, B28	34896 1984-12	

Pos. Fig.	Antal/Quantity B21A B23A	B21E B21F	B23E B23F	B27E B28F B28E	Artikel nr Part No	Benämning	Description	Sats Kit	B P S R	Anmärkning Notes	
1	1	-	-	-		Bränslerör	Fuel pipe			SE SIDA 82, 2-D11	0020
	-	1	1	1		Bränslerör	Fuel pipe			SE SIDA 84, 2-D13	0040
2	1	1	1	1	1272458-9	Slang	Hose		4		0060
3	1	1	1	1	1276694-5	Kolfilter	Carbon filter		3		0080
4	1	1	1	1	1276695-2	Lock	Cover		3		0100
5	1	1	1	1		Konsol	Bracket		8	TID UTF.	0120
										ERS AV 1312049-8	0140
6	3	3	3	3	958244-6	Skruv	Screw		2	TID UTF	0160
7	1	1	1	1	1272472-0	Klammer	Clamp		3	TID UTF	0180
8	1	1	1	1	955271-2	Skruv	Screw		2	TID UTF	0200
8a	1	1	1	1	1312049-8	Konsol	Bracket		4	SEN UTF	0
8b	3	3	3	3	946485-0	Skruv	Screw		2	SEN UTF	0240
8c	2	2	2	2	949902-1	Bandklammer	Cable tie		4	SEN UTF	0260
9	1	1	1	1	1276516-0	Gummihatt	Rubber hat		3		0280
10	1	1	1	1	1276518-6	Anslutningsstycke	Connecting piece		3		0300
11	1	1	1	1	1266008-0	Nippel	Nipple		2	5 X 4	0320
	1	1	1	1	1276517-8	Nippel	Nipple		3	8 X 8	0340
12	1100	-	-	-	948958-4	Slang	Hose		2		0
13a	1	-	-	-	1357125-2	Nippel	Nipple		3	55) B23A	0380
13	1260	-	-	-	941106-7	Slang	Hose		2		0400
14	1	-	-	-	949024-4	T-nippel	T-nipple		2		0420
15	100	-	-	-	948958-4	Slang	Hose		2		0440
16	1	-	-	-		Slang	Hose			SE GRUPP 3	0460
										STRÖMFÖRSÖRJNINGS-	0480
										SYSTEM/POWER SYSTEMS	0500
17	50MM	-	-	-	948958-4	Slang	Hose		2	MRA	0520
18	1	-	-	-	949024-4	T-nippel	T-nipple		2	MRA	0540
19	230	-	-	-	948958-4	Slang	Hose		2	MRA	0560
20	-	1100	ERF	-	948958-4	Slang	Hose		2	EXCL TURBO	0580
	-	ERF	ERF	-	1306703-8	Slang	Hose		2	TURBO	0600
21	-	1150	ERF	-	941106-7	Slang	Hose		2	EXCL TURBO	0620
	-	ERF	ERF	-	1306706-1	Slang	Hose		2	TURBO	0640
21a	-	1	-	-	948382-7	Nippel	Nipple		2	55) B23E	0660
22	-	1	1	-	949024-4	T-nippel	T-nipple		2		0680
23	-	230	230	-	948958-4	Slang	Hose		2		0700
24	-	1	1	-		Slang	Hose			SE GRUPP 3	0720
										STRÖMFÖRSÖRJNINGS-	0740
										SYSTEM/POWER SYSTEMS	0760
25	-	-	-	1350	948958-4	Slang	Hose		2		0
26	-	-	-	1380	941106-7	Slang	Hose		2		0800
27	-	-	-	1	945650-0	Klammer	Clamp		2		0820
28	-	-	-	450	948958-4	Slang	Clamp		2		0840
29	-	-	-	1	949024-4	T-nippel	T-nipple		2		0860
30	-	-	-	150	948958-4	Slang	Hose		2		0880
31	2	2	2	1	952634-4	Klammer	Clamp		2		0
32	2	2	2	1	965354-4	Skruv	Screw		2		0920
33	1	-	-	-	949668-8	Bandklammer	Strip clamp		2	(948616)	0940
	-	1	1	1	948211-8	Bandklammer	Strip clamp		2	L 170	0960

2. Med bensinavdunstningskontroll. With fuel evaporite control. Avec contrôle d'évaporation d'essence. Mit Benzinverdunstungskontrolle. Con control de evaporación de gasolina. Con controllo evaporazione benzina.
11. 242 CH 165570-, 244 CH 482505-, 245 CH 264755-, 262 CH 645 0-, 264 CH 83055-, 265 CH 21775-.
55. 242 CH237370-,244 CH939340-,245 CH506270-,265 CH34030-.

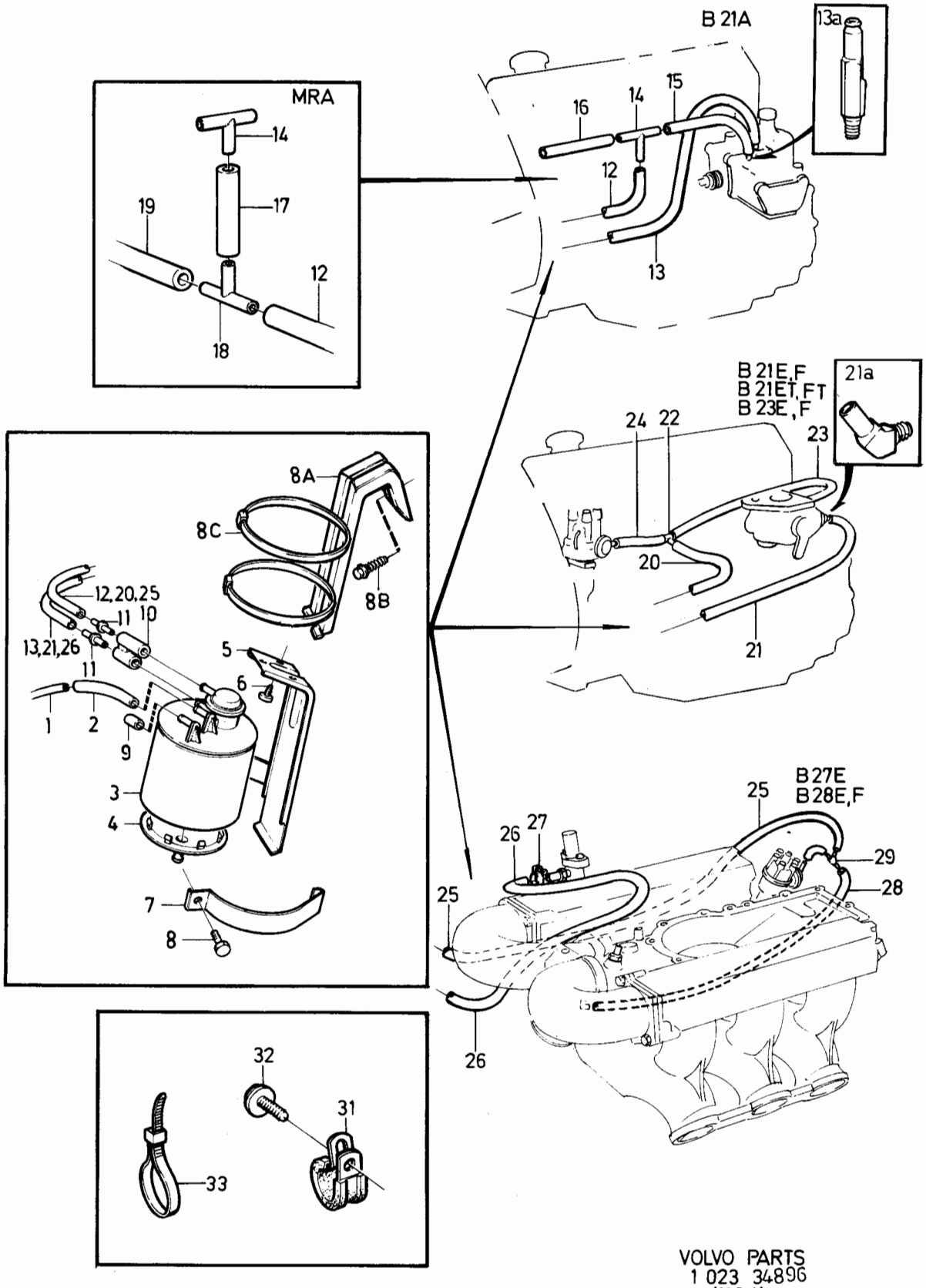

VOLVO PARTS
1 023 34896
(102:4)

Sida Page	Grupp Group	Bränsleledningar CARB dieselmotor	Fuel pipes CARB diesel engine	Illustration 33388 1984-12	0300
82	2c				

Pos. Fig.	Antal/Quantity B17A B19A B19K	B21A B23A	B27A B28A	D20 B24	Artikel nr Part No	Benämning	Description	Sats Kit	BPSR	Anmärkning Notes	
1	1	1	1	1		Bränsleslang	Fuel hose			SE SIDA 92, 2-D21	0020
2	1	1	1	1		•Nippel	•Nipple			SE SIDA 92, 2-D21	0040
3	ERF	ERF	ERF	ERF	1561308-6	Kantsyddslist	Edge moulding		8		0060
4	2755	2755	2755	2755	941354-3	Bundyrör	Bundy piping		2		0080
5	1	1	1	1	954322-4	Rörmutter	Fitting nut		2		0120
6	-	-	2750	2750	954314-1	Bundyrör	Bundy piping		2		0140
7	-	-	530	-	1266870-3	Slang	Hose		2		0180
	-	-	-	400	1266870-3	Slang	Hose		2		0190
8	-	-	2	2	945650-0	Slangklammer	Hose clamp		2		0200
9	-	-	1	1	948211-8	Bandklammer	Band clip		2		0220
10	4375	4375	4375	4375	945460-4	Plaströr	Plastic pipe		2	2,13)	0[illegible]
	3500	3500	3500	3500	945460-4	Plaströr	Plastic pipe		2	2, 11)	0245
11	2	2	2	2	947442-0	Nippel	Nipple		2	2)	0260
12	1660	1660	1660	1660	192034-7	Bränsleslang	Fuel hose		2	2)	0280
13	ERF	ERF	ERF	ERF	679754-2	Kantskyddslist	Edge moulding		2	2) METERVARA	0300
14	4	4	4	4	947684-7	Klammer	Clamp		2	2)	0320
15	1	1	1	1	948211-8	Bandklammer	Band clip		2	2)	03[illegible]
16	1	1	-	-	947687-0	Klammer	Clamp		2		03[illegible]
17	ERF	ERF	ERF	ERF	1221989-5	Klammer	Clamp		2		0380
18	ERF	ERF	ERF	ERF	1221990-3	Klammer	Clamp		2	D8-6.4	0400
19	1	1	1	1	952624-5	Klammer	Clamp		2		0440
20	ERF	ERF	ERF	ERF	951189-0	Klammer	Clamp		2	D8	0460
	ERF	ERF	ERF	ERF	951188-2	Klammer	Clamp		2	D6,4	0480
21	ERF	ERF	ERF	ERF	960862-1	Skruv	Screw		2	L9.5	0500
	ERF	ERF	ERF	ERF	960863-9	Skruv	Screw		2	L22	0520
22	ERF	ERF	ERF	ERF	940090-4	Bricka	Washer		2		0540

2. Med bensinavdunstningskontroll. With fuel evaporite control. Avec contrôle d'évaporation d'essence. Mit Benzinverdunstungskontrolle. Con control de evaporación de gasolina. Con controllo evaporazione benzina.
11. 242 CH 165570-, 244 CH 482505-, 245 CH 264755-, 262 CH 645 0-, 264 CH 83055-, 265 CH 21775-.
13. 242 CH -165569, 244 CH -482504, 245 CH -264754. 262 CH -64 49, 264 CH -83054, 265 CH -21774.

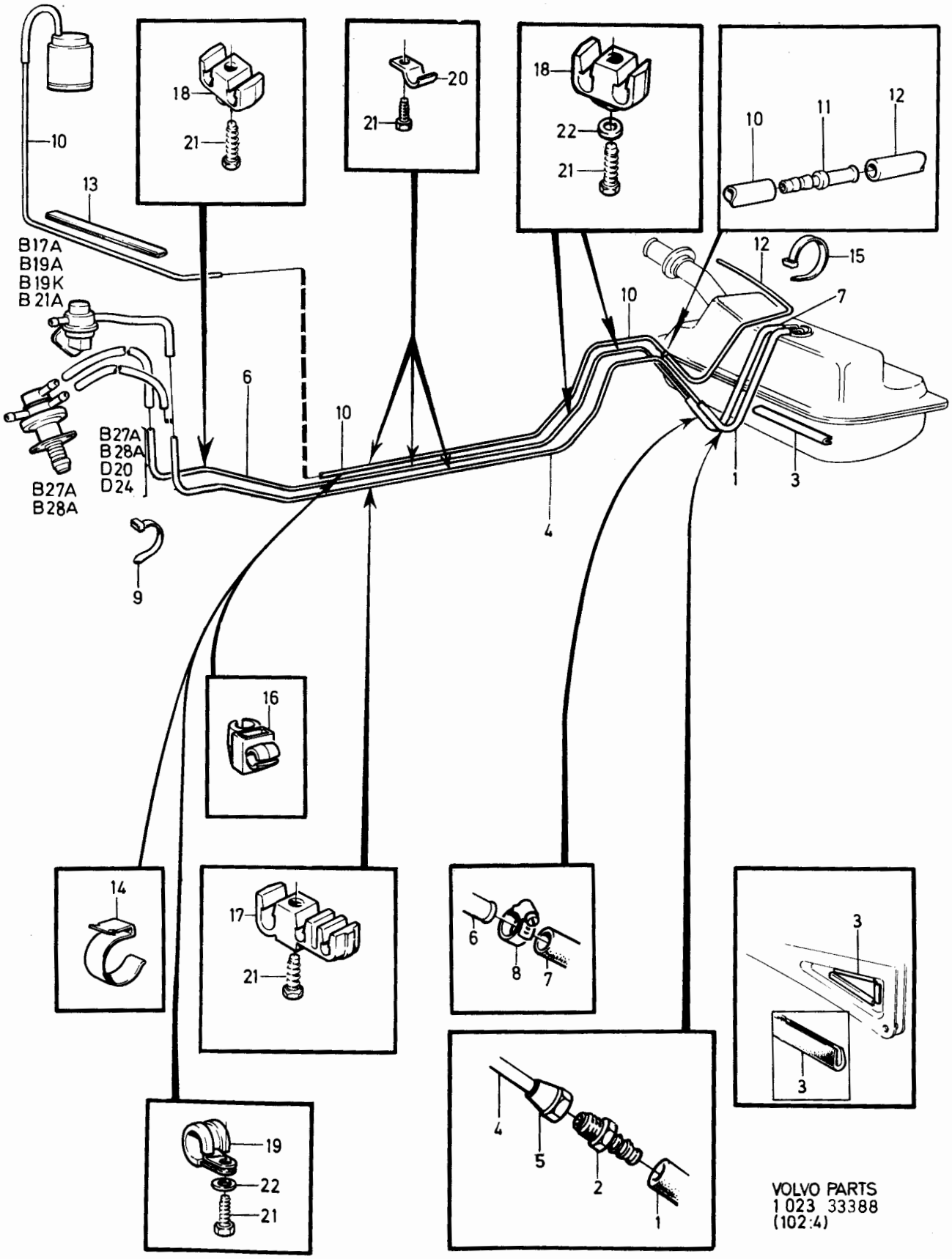
B17A
B19A
B19K
B21A
B27A
B28A
D20
D24
B27A
B28A
VOLVO PARTS
1 023 33388
(102:4)

Sida Page	Grupp Group	Bränsleledningar	Fuel pipes	Illustration	0350
		INJE	INJE	31895	
84	2c	EXCL D20, D24	EXCL D20, D24	1984-12	

Pos. Fig.	Antal/Quantity				Artikel nr Part No	Benämning	Description	Sats Kit	B P S R	Anmärkning Notes	
1	1	-	-	-		Bränsleslang	Fuel hose			SE SIDA 92, 2-D21	0020
2	1	-	-	-		•Nippel	•Nipple			SE SIDA 92, 2-D21	0040
3	ERF	-	-	-	1561308-6	Kantskyddslist	Protecting strip for edge			METERVARA	0060 0080
4	1640	-	-	-	941354-3	Bundyrör,bakre	Bundy piping rear		2	43)	0100
5	2	-	-	-	954322-4	Rörmutter	Fitting nut		2	43)	0120
6	1	-	-	-	954329-9	Skarvstycke	Nipple		2	43)	0140
7	1	-	-	-	1228980-7	Bundyrör,främre	Bundy pipe,front		8	43)ERS AV 1630MM 954315-8, 2 ST 954322-4	0160 0180 0200
8	1630	-	-	-	941354-3	•Bundyrör	•Bundy piping		2	43)	[illegible]
8a	3275	-	-	-	941354-3	•Bundyrör	•Bundy piping		2	44) K-JETRON	[illegible]
	2755	-	-	-	941354-3	•Bundyrör	•Bundy piping		2	44) LH-JETRONIC	0260
9	2	-	-	-	954322-4	•Rörmutter	•Fitting nut		2		0280
10	1	-	-	-	1228978-1	Bränslerör	Fuel pipe		8	43)ERS AV 1 ST 1312286-6 HST, 1 ST 1312287-4 VST.	0300 0320 0340
10a	1	-	-	-	1312287-4	Bränslerör,kmpl	Fuel pipe,cpl		3	44) VST K-JETRON	[illegible]
	1	-	-	-	1312286-6	Bränslerör,kmpl	Fuel pipe,cpl		3	44) HST K-JETRON	0380
11	1670	-	-	-	941354-3	•Bundyrör	•Bundy piping		2	43)	0400
12	2	-	-	-	954322-4	•Rörmutter	•Fitting nut		2	43)	0420
13	1	-	-	-	954329-9	Skarvstycke	Nipple		2	43)	0440
14	1580	-	-	-	941354-3	Bundyrör,bakre	Bundy piping,rear		2	43)	0460
15	2	-	-	-	954322-4	Rörmutter	Fitting nut		2	43)	0480
16	1660	-	-	-	192034-7	Bränsleslang	Fuel hose		2	2)	0500
17	1	-	-	-	948211-8	Bandklammer	Band clip		2	2) L 170	0520
18	4375	-	-	-	945460-4	Plaströr	Plastic pipe		2	2)	0540
19	ERF	-	-	-	679754-2	Kantskyddslist	Protecting strip for edge		2	2) METERVARA	0560 0580
20	2	-	-	-	947684-7	Klammer	Clamp		2	2)	0600
21	5	-	-	-	192248-3	Klammer	Clamp		2	2) B27, B28	0620
22	1	-	-	-	1229284-3	Konsol	Bracket		4	VST TID UTF. HST. LH-JETRONIC	0640 0660
23	2	-	-	-	955138-3	Skruv	Screw		2	L13	0680
	2	-	-	-	960862-1	Skruv	Screw		2	L9,5	0700
24	ERF	-	-	-	1221989-5	Klammer	Clamp		2	D8-4,7-4,7	0720
25	ERF	-	-	-	1228898-1	Klammer	Clamp		2	D8-8-6,4	0740
26	ERF	-	-	-	1221990-3	Klammer	Clamp		2	D8-6,4	[illegible]
	ERF	-	-	-	1221991-1	Klammer	Clamp		2	D8-8	[illegible]
27	ERF	-	-	-	951188-2	Klammer	Clamp		2	D6,4	0800
	ERF	-	-	-	951189-0	Klammer	Clamp		2	D8	0820
28	ERF	-	-	-	1229717-2	Klammer	Clamp		2		0840
29	ERF	-	-	-	1325683-9	Bussning	Bushing		2	(1229718)	0860
30	ERF	-	-	-	940090-4	Bricka	Washer		2		0880
31	ERF	-	-	-	960862-1	Skruv	Screw		2	L9,5	[illegible]
	ERF	-	-	-	190665-0	Skruv	Screw		2	L13	0920
	ERF	-	-	-	955139-1	Skruv	Screw		2	L14	0940
	ERF	-	-	-	960863-9	Skruv	Screw		2	L22	0960
32	1	-	-	-	1272410-0	Bundyrör, kmpl	Bundy piping, cpl		3	HST ALT	0980
	210	-	-	-	941354-3	Bundyrör (förlängning tryckrör)	Bundy piping (extension, pressure piping)		2	LH-JETRONIC	1000 1020 1040
33	250	-	-	-	952960-3	•Skyddsslang	•Protector hose		2		1060
34	2	-	-	-		•Rörmutter	•Fitting nut				1080
	2	-	-	-	954322-4	Rörmutter	Fitting nut		2	LH-JETRONIC	1100
35	1	-	-	-	954329-9	Skarvstycke	Nipple		2	HST ALT. LH-JETRONIC	1120 1140

2. Med bensinavdunstningskontroll. With fuel evaporite control. Avec contrôle d'évaporation d'essence. Mit Benzinverdunstungskontrolle. Con control de evaporación de gasolina. Con controllo evaporazione benzina.
43. 242 CH-223939, 244 CH-812609, 245 CH-434459, 264 CH-131509, 265 CH-33009.
44. 242 CH 223940-, 244 CH 812610-, 245 CH 434460-, 264 CH 131510-, 265 CH 33010-.

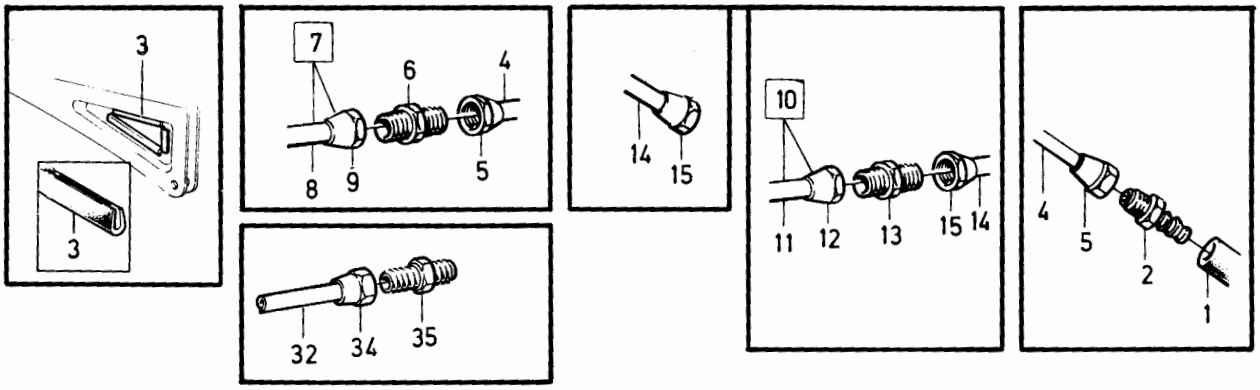
3
3
7
6
4
8
9
5
14
15
10
11
12
13
15
14
4
5
2
1
32
34
35

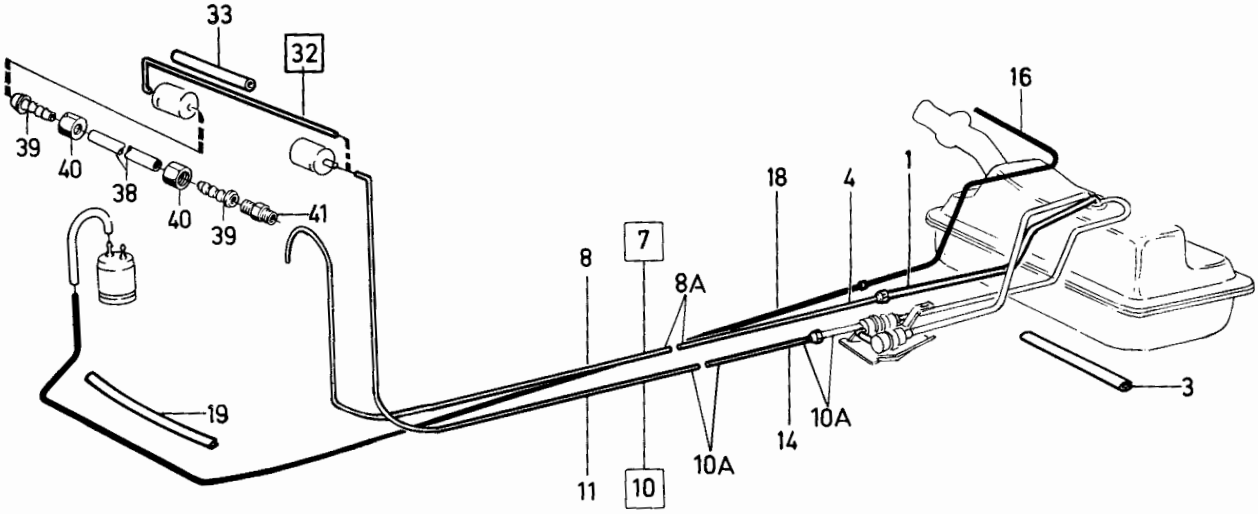
33
32
16
39
40
38
40
39
41
1
18
4
7
8
8A
3
19
10A
14
10A
11
10

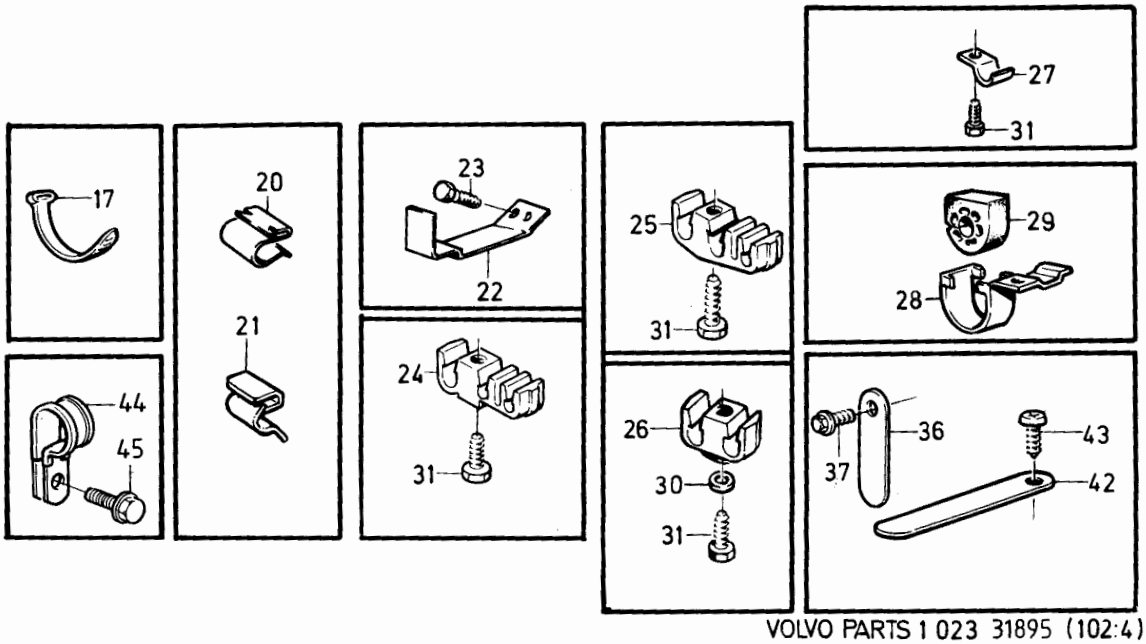
27
31
17
20
23
25
29
22
28
21
31
44
24
45
31
26
36
43
37
30
42
31

Sida Page	Grupp Group	Bränsleledningar	Fuel pipes	Illustration	0350
		INJE	INJE	31895	
86	2c	EXCL D20, D24	EXCL D20, D24	1984-12	

Pos. Fig.	Antal/Quantity				Artikel nr Part No	Benämning	Description	Sats Kit	B P S R	Anmärkning Notes	
36	1	-	-	-	947436-2	Klammer	Clamp		2	HST ALT	1160
37	1	-	-	-	945970-2	Skruv	Screw		2	HST ALT	1180
38	1	-	-	-	464657-6	Rör	Pipe		3	HST ALT	1200
39	2	-	-	-	946239-1	•Nippel	•Nipple		2	HST ALT	1220
40	2	-	-	-	946236-7	•Mutter	•Nut		2	HST ALT	1240
41	1	-	-	-	946794-5	Nippel	Nipple		2	HST ALT	1260
42	1	-	-	-	948524-4	Klammer	Clamp		2		1280
43	1	-	-	-	955139-1	Skruv	Screw		2		1300
44	1	-	-	-	952629-4	Klamma	Clamp		2	50) VST	1320
45	1	-	-	-	965354-4	Skruv	Screw		2	50) VST	1340

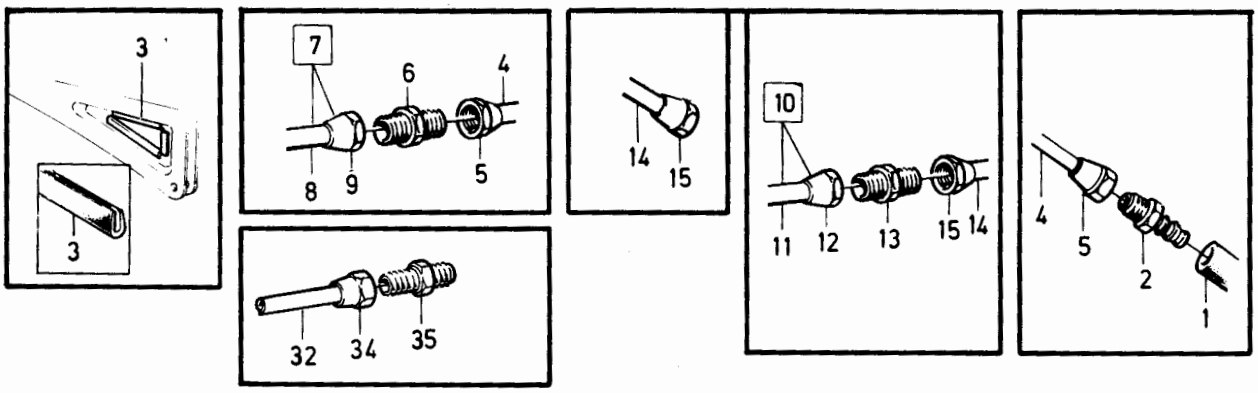
3
3
7
6
4
8
9
5
14
15
10
11
12
13
15
14
4
5
2
1
32
34
35

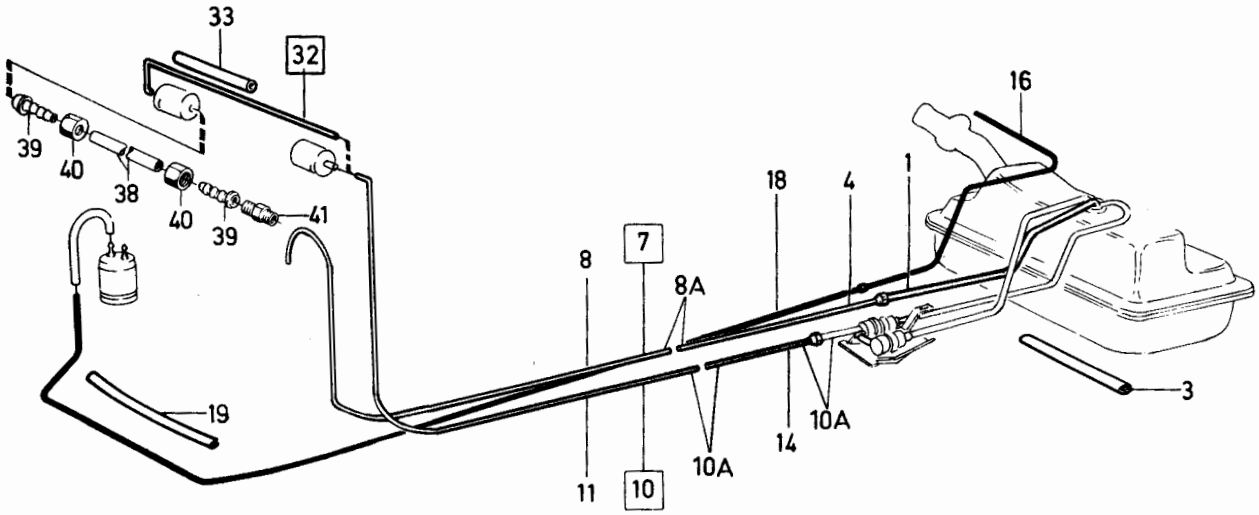
33
32
16
39
40
38
40
39
41
18
4
1
8
7
8A
19
10A
14
10A
11
10
3

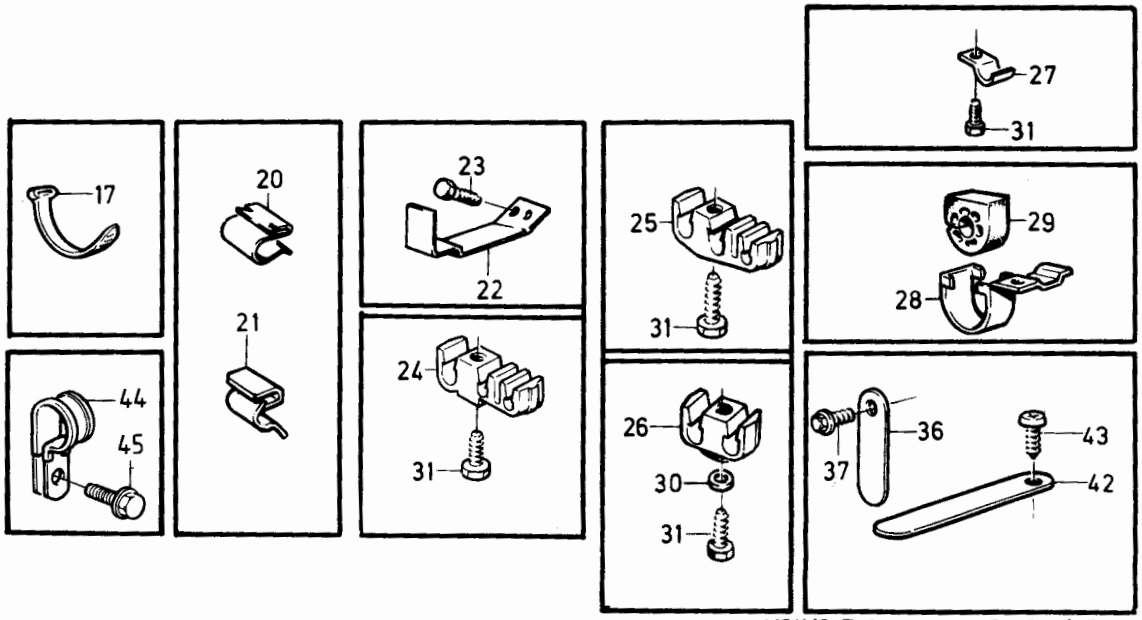
27
31
17
20
23
22
25
31
29
28
21
24
31
44
45
26
30
31
36
37
43
42

Sida Page	Grupp Group	Bränslepump med monterings-detaljer, INJE	Fuel pump with installation components, INJE	Illustration	0400
88	2c	EXCL B21F, B23F LH- Jetronic	EXCL B21F, B23F LH- Jetronic	34105 1984-12	

Pos. Fig.	Antal/Quantity				Artikel nr Part No	Benämning	Description	Sats Kit	B P S R	Anmärkning Notes	
1	1	-	-	-		Tankarmatur med	Fuel gauge sender			SE SIDA 94, 2-D23	0020
	-	-	-	-		Bränslepump	With fuel pump				0040
2	1	-	-	-	460821-2	Bränslepump	Fuel pump		3	13)	0060
3	1	-	-	-	243960-2	•Backventil	•Check valve		3		0080
4	1	-	-	-	243961-0	•Packning	•Packing		1		0100
5	1	-	-	-	1266006-4	Bränslepump	Fuel pump		8	41) EXCL TURBO	0120
										ERS AV 1336517-6	0140
	1	-	-	-	1266006-4	Bränslepump	Fuel pump		8	38) B21F TURBO	0160
										ERS AV 1336517-6	0180
	1	-	-	-	1336517-6	Bränslepump	Fuel pump		3	39)	0200
	1	-	-	-	1306831-7	Bränslepump	Fuel pump		3	38) B21E TURBO	0[illegible]
6	1	-	-	-	1306990-1	•Backventil	•Non-return valve		3	FÖR/FOR 1266006-4	0240
7	1	-	-	-	11994-1	•Packning	•Gasket		2	(947282)	0260
8	1	-	-	-	1272072-8	Klamma	Clamp		3	11)	0280
9	1	-	-	-	956083-0	Skruv	Screw		2	11)	0300
10	1	-	-	-	955780-2	Mutter	Nut		2	11)	0320
11	2	-	-	-	955269-6	Skruv	Screw		2		0[illegible]
12	2	-	-	-	946035-3	Låsmutter	Lock nut		2		03[illegible]
13	1	-	-	-	462547-1	Tryckackumulator	Accumulator		4	(1266224) B19,B21,B23	0380
										EXCL TURBO	0400
	1	-	-	-	1269714-0	Tryckackumulator	Accumulator		4	39) B19, B21	0420
										TURBO	0440
	1	-	-	-	1269808-0	Tryckackumulator	Accumulator		4	(1269276) B27,B28	0460
14	1	-	-	-	1255015-8	Distansring	Spacer ring		2		0480
15	1	-	-	-	1255017-4	Klamma	Clamp		3		0500
16	1	-	-	-	955271-2	Skruv	Screw		2		0520
17	1	-	-	-	1255014-1	Konsol	Bracket		4		0540
18	3	-	-	-	1255018-2	Gummikudde	Rubber cushion		2		0560
19	1	-	-	-	1254720-4	Konsol	Bracket		4		0580
20	1	-	-	-	1255042-2	Stag	Stay		3		0600
21	3	-	-	-	944926-5	Skruv	Screw		2		0620
22	950	-	-	-	1312257-7	Bränsleslang	Fuel hose		2	13) (1255410)	0640
	900	-	-	-	1312257-7	Bränsleslang	Fuel hose		2	11) (1255410)	0660
23	2	-	-	-	943472-1	Slangklämma	Hose clamp		2		0680
24	1000	-	-	-	192034-7	Bränsleslang	Fuel hose		2		0700
25	2	-	-	-	946709-3	Slangklamma	Hose clamp		2		0720
26	1	-	-	-	1255255-0	Konsol	Bracket		4		0740
27	1	-	-	-	947243-2	Skruv	Screw		2		0[illegible]
28	1	-	-	-	952631-0	Klammer	Clamp		2		07[illegible]
29	2	-	-	-	948211-8	Bandklamma	Strip clamp		2		0800
30	1	-	-	-	1255021-6	Bränslerör	Fuel pipe		3	13)	0820
31	1	-	-	-	1255023-2	Bränslerör	Fuel pipe		3	13)	0840
32	1	-	-	-	946236-7	•Mutter	•Nut		2		0860
33	1	-	-	-	946239-1	•Kona	•Sleeve		2		08[illegible]
34	1	-	-	-	948199-5	•Nippel	•Nipple		2		0[illegible]
35	1	-	-	-	1312320-3	Bränslerör	Fuel pipe		2	11)(1272383) EXCL	0920
										TURBO	0940
	1	-	-	-	1273222-8	Bränslerör	Fuel pipe		2	TURBO	0960
36	1	-	-	-	1272389-6	Mutter	Nut		2	11)	0980
37	1	-	-	-	74040-7	Hålskruv	Union screw		4	TURBO	1000
38	2	-	-	-	11994-1	Packning	Gasket		2	11)	1020
39	2	-	-	-	11994-1	•Packning	•Gasket		2	(947282)TURBO	1040
40	1	-	-	-	1312287-4	Tryckledning	Feeder pipe		3	11)VST	1060
	1	-	-	-	1312286-6	Bränslerör	Fuel pipe		3	11)HST	1080

11. 242 CH 165570-, 244 CH 482505-, 245 CH 264755-, 262 CH 645 0-, 264 CH 83055-, 265 CH 21775-.
13. 242 CH -165569, 244 CH -482504, 245 CH -264754. 262 CH -64 49, 264 CH -83054, 265 CH -21774.
38. 242 CH -206790, 244 CH -686099, 245 CH -368309, 262, 264 CH -125109, 265 CH -30679.
39. 242 CH 206791-, 244 CH 686100-, 245 CH 368310-, 264 CH 125110-, 265 CH 30680-.
41. 242 CH 165570-206790, 244 CH 482505-686099, 245 CH 264755- 368309, 262 CH 6450-, 264 CH 83055-125109, 265 CH 21775-30679.

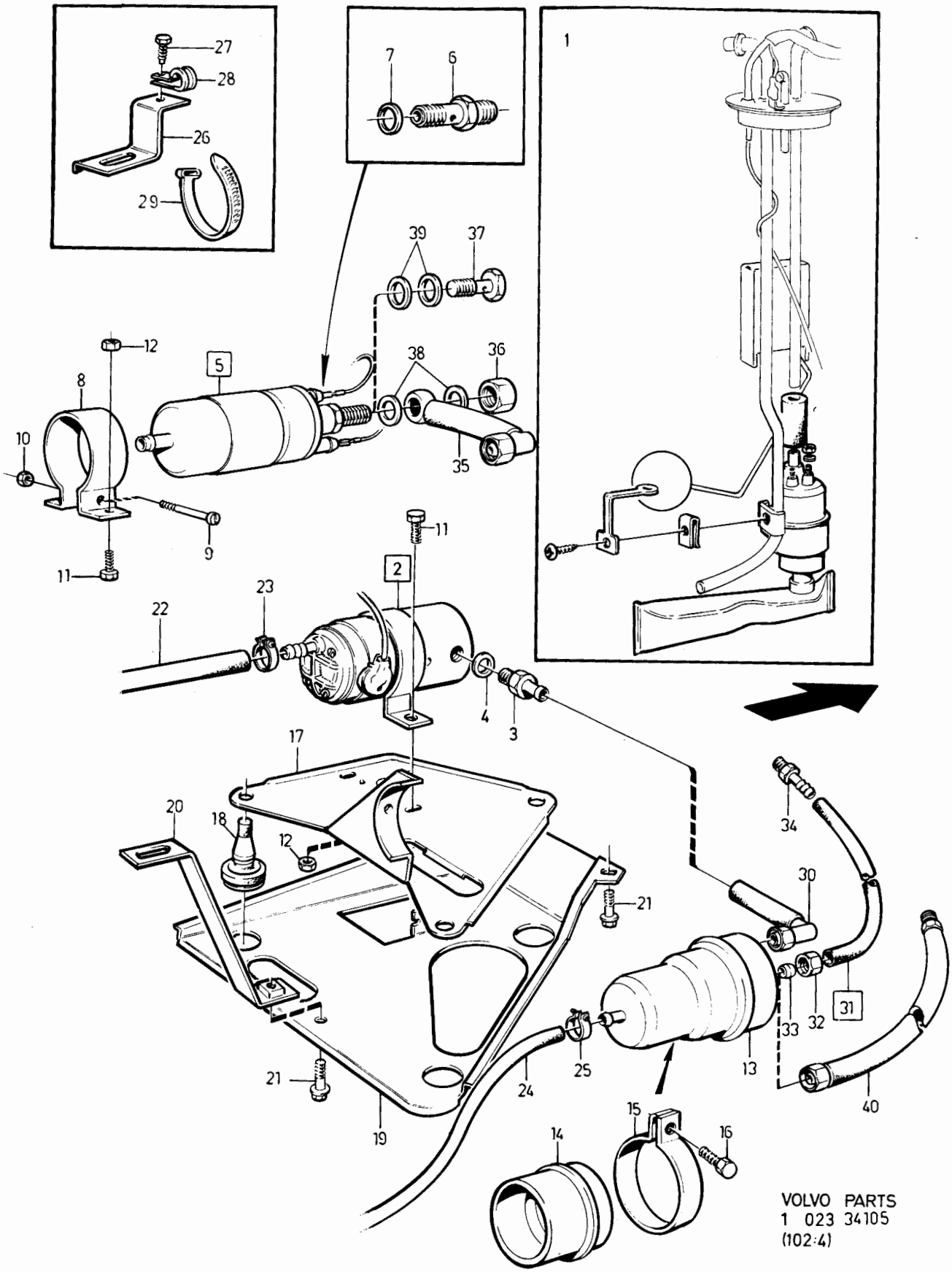

VOLVO PARTS
1 023 34105
(102:4)

Sida Page	Grupp Group	Bränslepump med monterings-detaljer	Fuel pump with installation components	Illustration	0410
90	2c	B21F, B23F LH- Jetronic	B21F, B23F LH- Jetronic	31298 1984-12	

Pos. Fig.	Antal/Quantity				Artikel nr Part No	Benämning	Description	Sats Kit	B P S R	Anmärkning Notes	
1	-	-	-	-		Tankarmatur med	Fuel gauge sender			SE SIDA 94, 2-D23	0020
	-	-	-	-		Bränslepump	With fuel pump				0040
2	1	-	-	-	1306932-3	Bränslepump	Fuel pump		3		0060
2a	1	-	-	-	1326899-0	Backventil	Back valve		3		0080
3	1	-	-	-	1321723-7	Klammer	Clamp		2		0100
4	1	-	-	-	956083-0	Skruv	Screw		2		0120
5	1	-	-	-	1272073-6	Mutter	Nut		2		0140
6	2	-	-	-	955269-6	Skruv	Screw		2		0160
7	2	-	-	-	946035-3	Mutter	Nut		2		0180
8	1	-	-	-	1306530-5	Bränslefilter	Fuel filter		1		0200
9	1	-	-	-	1312250-2	Klammer	Clamp		2		[illegible]
10	1	-	-	-	955271-2	Skruv	Screw		2		[illegible]
11	1	-	-	-	946035-3	Mutter	Nut		2		0260
12	1	-	-	-	1312249-4	Fästplatta	Anchorage plate		3		0280
13	3	-	-	-	1255018-2	Gummikudde	Rubber cushion		2		0300
14	1	-	-	-	1254720-4	Konsol	Bracket		4		0320
15	1	-	-	-	1255042-2	Stag	Stay		3		0340
16	3	-	-	-	944926-5	Skruv	Screw		2		[illegible]
17	2	-	-	-	946671-5	Skruv	Screw		2	51)	0380
	2	-	-	-	944926-5	Skruv	Screw		2	52)	0400
18	2	-	-	-	930434-6	Distansring	Spacer		2	51)	0420
19	1	-	-	-	1312288-2	Bränsleledning,tillopp	Fuel pipe,inlet		3	45) B21F (1332018)	0440
	1	-	-	-	1312288-2	Bränsleledning,tillopp	Fuel pipe,inlet		3	46) B21F	0460
	1	-	-	-	1312382-3	Bränsleledning,tillopp	Fuel pipe,inlet		3	60) B23F (1312372)	0480
	1	-	-	-	1312382-3	Bränsleledning,tillopp	Fuel pipe,inlet		3	59) B23F	0520
20	1	-	-	-	74040-7	Hålskruv	Hollow screw		4		0540
21	2	-	-	-	11994-1	Packning	Gasket		2	(947282)	0560
22	1	-	-	-	1312297-3	Bränslerör	Fuel pipe		2		0580
23	1	-	-	-	25167-8	Hålskruv	Hollow screw		2		0600
24	2	-	-	-	18671-8	Packning	Gasket		2	(947621)	0620
25	1	-	-	-	1255255-0	Konsol	Bracket		4		0640
26	1	-	-	-	947243-2	Skruv	Screw		2		0660
27	1	-	-	-	952631-0	Klammer	Clamp		2		0680
28	2	-	-	-	948211-8	Klammer	Clamp		2		0700

45. 242 CH -218161, 244 CH -766078, 245 CH -408998, 264 CH -129250.
46. 242 CH 218162-, 244 CH 766079-, 245 CH 408999-, 264 CH 129251-.
51. 244 OMKR CH-818477, 245 OMKR CH-437456.
52. 244 OMKR CH 818478-, 245 OMKR CH 437457-.
59. 244 CH867367-,245 CH465254-.
60. 242 CH223940-, 244 CH812610-867366, 245 CH434460-465253.

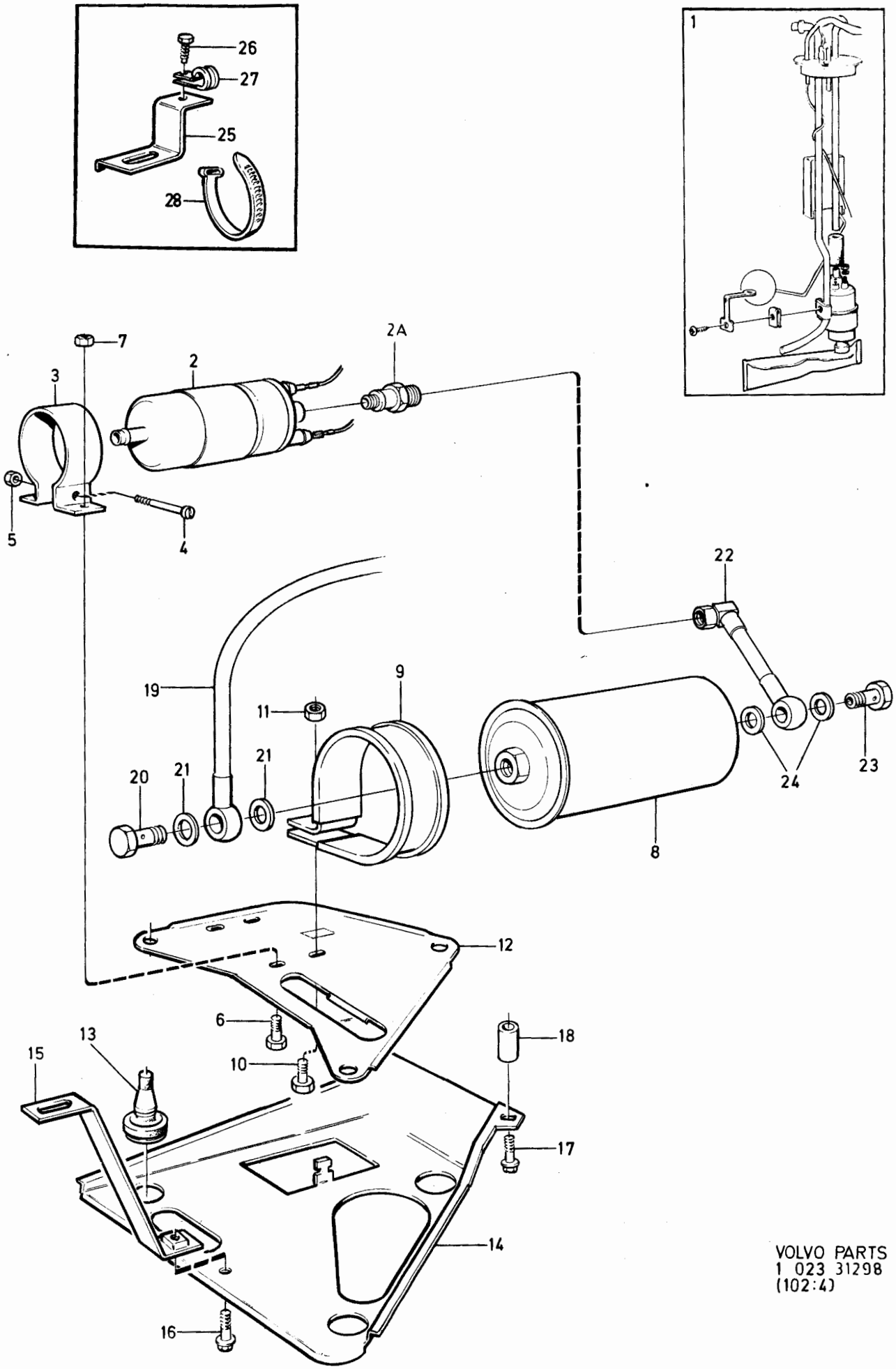

VOLVO PARTS
1 023 31298
(102:4)

Sida Page	Grupp Group	Bränsletank med monteringsdetaljer	Fuel tank with installation components	Illustration 34115 1984-12	0450
92	2c				

Pos. Fig.	Antal/Quantity CARB	INJE	DIES		Artikel nr Part No	Benämning	Description	Sats Kit	B P S R	Anmärkning Notes	
1	1	-	-	-	1254605-7	Bränsletank	Fuel tank		8	14) TID UTF.SE POS 13.	0020
										ERS AV 1 ST 1255754-2,	0040
										1 ST 1258752-3	0060
	-	1	-	-	1254605-7	Bränsletank	Fuel tank		8	14) TID UTF.SE POS 21.	0080
										ERS AV 1 ST 1255754-2,	0100
										1 ST 1258854-7	0120
	1	-	-	-	1255754-2	Bränsletank	Fuel tank		4	15) SEN UTF. SE POS 17	0140
	-	1	-	-	1255754-2	Bränsletank	Fuel tank		4	15) SEN UTF.	0160
										SE POS 33,45	0180
	-	-	1	-	1255754-2	Bränsletank	Fuel tank		4		0200
2	1	1	1	-	1255451-5	Konsol	Bracket		4		02
3	2	2	2	-	960148-5	Bricka	Washer		2		024u
4	1	1	1	-	955314-0	Skruv	Screw		2	L 14. TID UTF	0260
	1	1	1	-	948327-2	Skruv	Screw		2	L25. SEN UTF	0280
5	5	5	5	-	948327-2	Skruv	Screw		2	L 25	0300
6	1	1	1	-	1254461-5	Gummitätning,golv	Rubber seal, floor		2		0320
7	1	1	1	-	949282-8	O-ring	O-ring		2		03´
8	1	1	1	-	1254606-5	Klamma	Clamp		2		03ᵕ
9	1	1	1	-	955275-3	Skruv	Screw		2		0380
10	1	1	1	-	1254460-7	Gummitätning,	Rubber seal,		2	47)	0400
						påfyllningshus	filler housing				0420
11	1	1	1	-	1246522-5	Gummitätning,	Rubber seal,		2	48,49)	0440
						påfyllningshus	filler housing				0460
12	1	1	1	-	1246524-1	Nippel	Nipple		3	48)	0480
13	575	575	575	-	941106-7	Slang	Hose		2	48)	0500
	590	590	590	-	946234-2	Slang	Hose		2	49)	0520
14	1	1	1	-	190405-1	Kabelklammer	Cable clamp		2	48)	0540
15	1	1	1	-	1312262-7	Clips	Clip		4	49)	0560
16	1	1	-	-	1254445-8	Påfyllningsrör	Filler pipe		4	EXCL USA.	0580
	-	-	-	-						EXCL B21FT,B23F CANADA	0600
	-	1	-	-	1254446-6	Påfyllningsrör	Filler tube		4	USA,B21FT,B23F CANADA	0620
	-	-	1	-	1254445-8	Påfyllningsrör	Filler tube		4		0640
17	1	1	1	-	1325002-2	Lock	Cover		1	(1246521)	0660
	1	1	1	-	1129133-3	Tanklock, låsbart	Filler cap, lockable		3	(1129012)	0680
18	1	1	1	-	1304391-4	•O-ring	•O-ring		2		0700
19	1	1	1	-	1304390-6	Nyckel(ämne)	Key (blank)		2		0720
20	1	1	1	-		Utjämningssystem	Venting system			SE SIDA 98, 2-E03	0740
21	1	-	-	-		Tankarmatur	Fuel gauge sender		8	SE SIDA 94, 2-D23	07´
22	ERF	ERF	ERF	-	948211-8	Bandklamma	Strip clamp		2		08ᵕ

14. 242 OMKR CH -147832, 244 OMKR CH -398246, 245 OMKR CH -227871, 262 OMKR CH -5210, 264 OMKR CH -67629, 265 OMKR CH -17332.
15. 242 OMKR CH 147833-, 244 OMKR CH 398247-, 245 OMKR CH 227872-, 262 OMKR CH 5211-, 264 OMKR CH 67630-, 265 OMKR CH 17333-.
47. 242 OMKR CH-143877,244 OMKR CH-378780,245 OMKR CH-218442,264 OMKR CH-63991,265 OMKR CH-16272.
48. 242 OMKR CH 143878-223939,244 OMKR CH 378781-812532, 245 OMKR CH218442-434459,264 OMKR CH 63992-131509, 265 OMKR CH 16273-33009.
49. 242 OMKR CH 223940-,244 OMKR CH 812533-,245 OMKR CH 434460-,264 OMKR CH 131510-,265 OMKR CH 33010-.

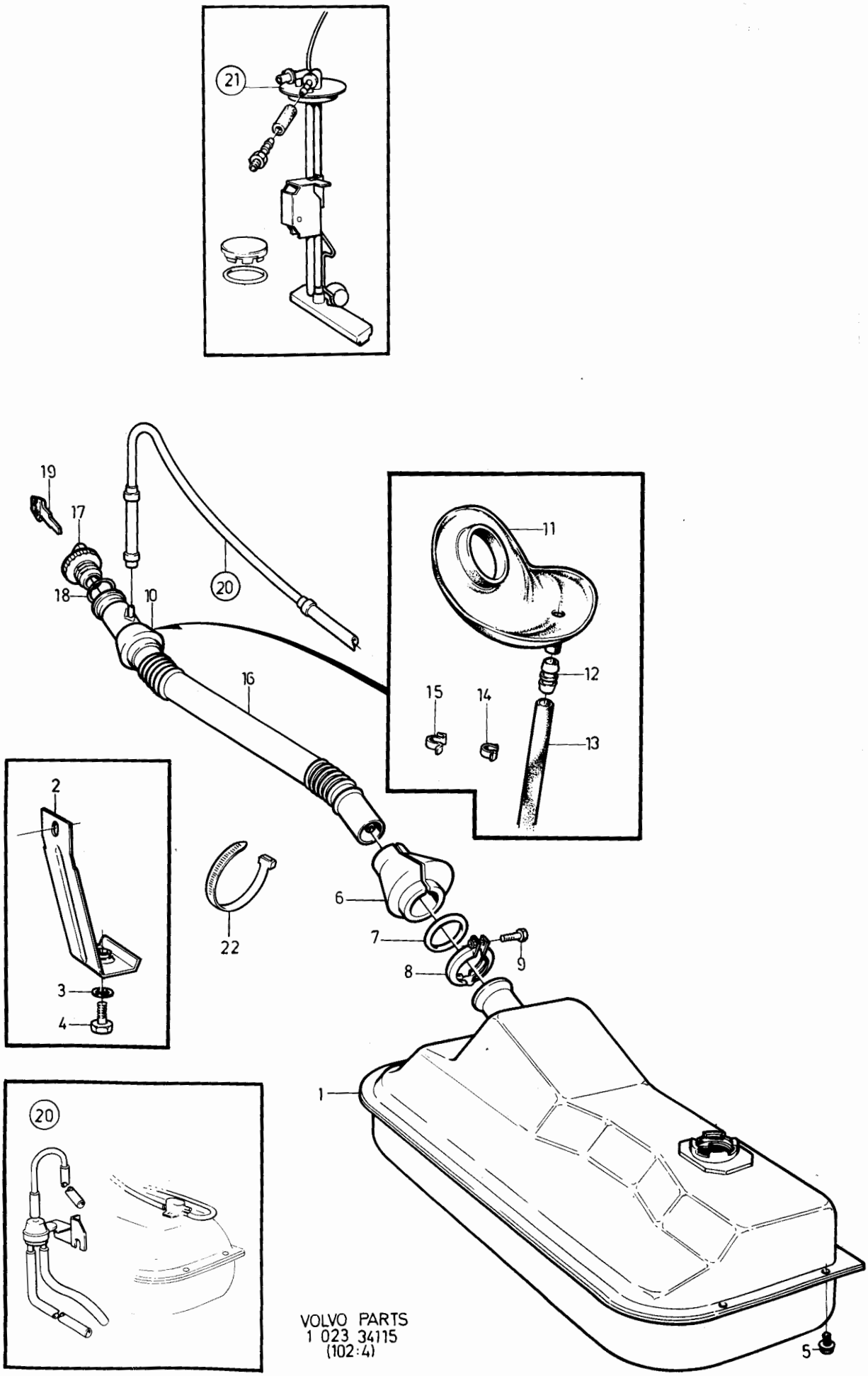

VOLVO PARTS
1 023 34115
(102:4)

Sida Page	Grupp Group	Tankarmaturer	Fuel gauge sender	Illustration	0475
94	2c			37304 1984-12	

Pos. Fig.	Antal/Quantity CARB	INJE	DIES		Artikel nr Part No	Benämning	Description	Sats Kit	BPSR	Anmärkning Notes	
1	1	-	-	-	1235333-0	Tankarmatur	Fuel gauge sender		8	14)	0020
										ERS AV 1 ST 1258752-3.	0040
x 2	1	-	-	-	1258752-3	Tankarmatur	Fuel gauge sender		8	15,57)	0060
										ERS AV 1 ST 1312396-3.	0080
	1	-	-	-	1312396-3	Tankarmatur	Fuel gauge sender		3	55)	0100
3	1	-	-	-	1211175-3	.Filter	.Filter		2	14)	0120
4	1	-	-	-	1258751-5	.Filter	.Filter		2	15)	0140
5	1	-	-	-	1228910-4	.Returrör	.Return hose		3		0160
6	1	-	-	-	948199-5	..Nippel	..Nipple		2		0180
7	-	1	-	-		Tankarmatur,kmpl	Fuel gauge sender,cpl		8	14)	0200
8	-	1	-	-	1235332-2	.Tankarmatur	.Fuel gauge sender		8	ERS AV 1258854-7	0[illegible]
	-	1	-	-	1258854-7	.Tankarmatur	.Fuel gauge sender		8	ERS AV 1312395-5	02[illegible]
9	-	1	-	-	1228910-4	..Returslang	..Return hose		3		0260
10	-	1	-	-	948199-5	...Nippel	...Nipple		2		0280
11	-	1	-	-	1235388-4	.Gummislang	.Rubber hose		3		0300
12	-	1	-	-	1276330-6	.Bränslepump	.Fuel pump		3	(1266357)	0320
13	-	1	-	-	1266822-4	.Filter	.Filter		1		0[illegible]
14	-	1	-	-	1235444-5	.Konsol	.Bracket		4		0[illegible]
15	-	1	-	-	1235480-9	.Jordförbindning	.Earth connection		3		0380
16	-	1	-	-	947279-6	.Skruv	.Screw		2		0400
17	-	1	-	-	942866-5	.Fjädermutter	.Spring nut		2		0420
18	-	2	-	-	940121-7	.Låsbricka	.Lock washer		2		0440
19	-	2	-	-	1266390-2	.Mutter	.Nut		2		0460
20	-	1	-	-		Tankarmatur,kmpl	Fuel gauge sender,cpl		8	26)B19E,B21E,B23E,	0480
										B28E	0500
21	-	1	-	-	1258947-9	.Tankarmatur,kmpl	.Fuel gauge sender			ERS AV 1258854-7	0520
22	-	1	-	-	1228910-4	..Returslang	..Return hose		3		0540
23	-	1	-	-	948199-5	...Nippel	...Nipple		2		0560
24	-	1	-	-	1321918-3	.Gummibälg	.Rubber bellow		2		0580
25	-	1	-	-	1276515-2	.Bränslepump	.Fuel pump		3	VST.EXCL CANADA	0600
	-	1	-	-	1276515-2	.Bränslepump	.Fuel pump		3	GREAT BRITIAN	0620
26	-	1	-	-	1276565-7	.Filter	.Filter		2		0640
27	-	1	-	-	1235480-9	.Jordförbindning	.Earth connection		3		0660
28	-	1	-	-	947279-6	.Skruv	.Screw		2		0680
29	-	1	-	-	942866-5	.Fjädermutter	.Spring nut		2		0700
30	-	2	-	-	955779-4	.Mutter	.Nut		2		0720
31	-	2	-	-	941904-5	.Bricka	.Washer		2		0740
32	-	1	-	-		Tankarmatur,kmpl	Fuel gauge sender		8	71)B19E,B21E,B23E,	0[illegible]
										B28E	0[illegible]
	-	1	-	-		Tankarmatur,kmpl	Fuel gauge sender		8	72)B21F,B23F,B27F,	0800
										B28F	0820
33	-	1	-	-	1258854-7	.Tankarmatur	.Fuel gauge sender		8	ERS AV 1312395-5	0840
34	-	1	-	-	1228910-4	..Returslang	..Return hose		3		0860
35	-	1	-	-	948199-5	...Nippel	...Nipple		2		08[illegible]
36	-	1	-	-	1321918-3	.Gummibälg	.Rubber bellow		2		0[illegible]
37	-	1	-	-	945650-0	.Slangklämma	.Hose clamp		2	ALT	0920
38	-	1	-	-	1276330-6	.Bränslepump	.Fuel pump		3	USA,CAN,HST,	0940
										EXCL GREAT BRITIAN	0960
	-	1	-	-	1276515-2	.Bränslepump	.Fuel pump		3	VST.EXCL USA,CAN	0980

14. 242 OMKR CH -147832, 244 OMKR CH -398246, 245 OMKR CH -227871, 262 OMKR CH -5210, 264 OMKR CH -67629, 265 OMKR CH -17332.
15. 242 OMKR CH 147833-, 244 OMKR CH 398247-, 245 OMKR CH 227872-, 262 OMKR CH 5211-, 264 OMKR CH 67630-, 265 OMKR CH 17333-.
26. 242 OMKR CH 147833-192989, 244 OMKR CH 398247-615694, 245 OMKR CH 227872-329900, 262 OMKR CH 5211-9124, 264 OMKR CH 67630-110950, 265 OMKR CH 17333-29271.
55. 242 CH237370-,244 CH939340-,245 CH506270-,265 CH34030-.
57. 242 CH-237369,244 CH-939339,245 CH-506269,265 CH-34029.
71. 242 OMKR CH292990-237369,244 OMKR CH615695-939339,245 OMKR CH615695-506269,262 OMKR CH9125-,264 OMKR CH110951-,265 OMKR CH29272-34029.
72. 242 OMKR CH147833-237369,244 OMKR CH398247-939339,245 OMKR CH227872-506269,262 OMKR CH5211-,264 OMKR CH67630-,265 OMKR CH17333-34029.

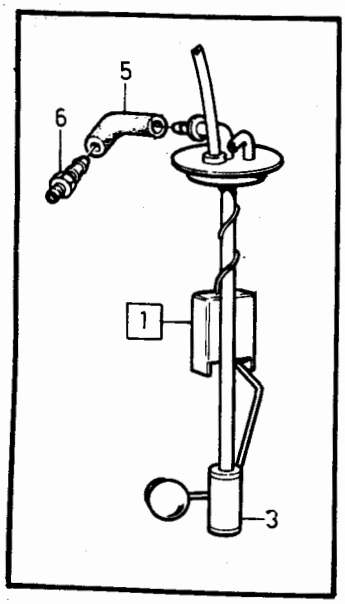

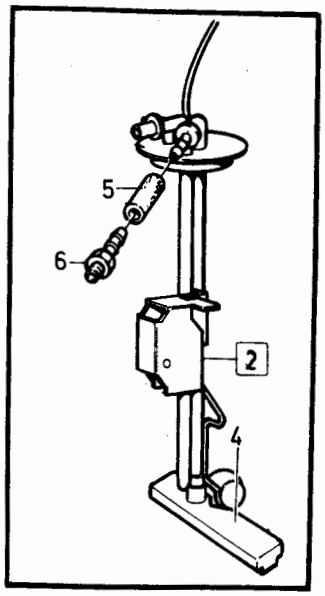

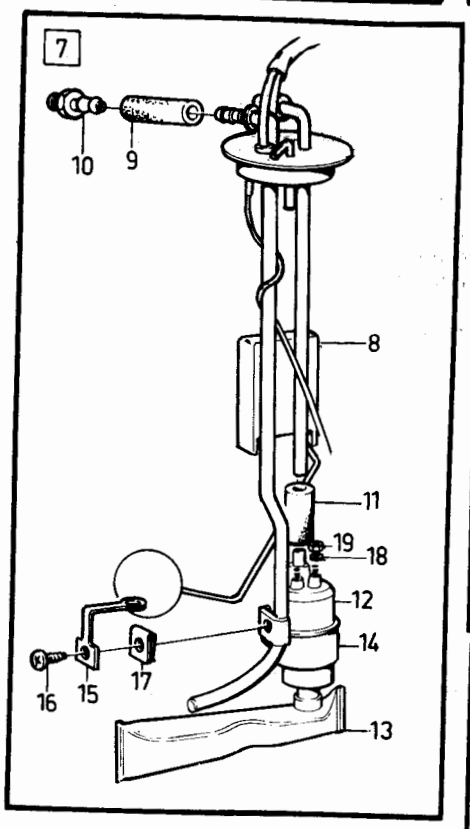

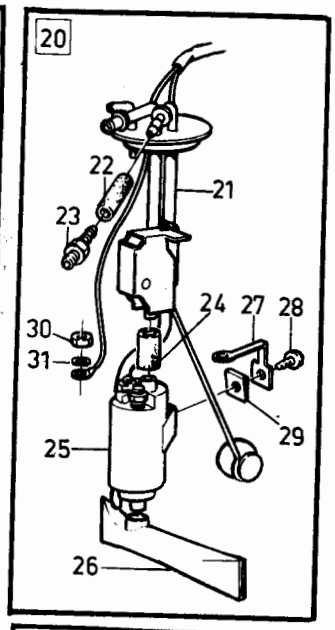

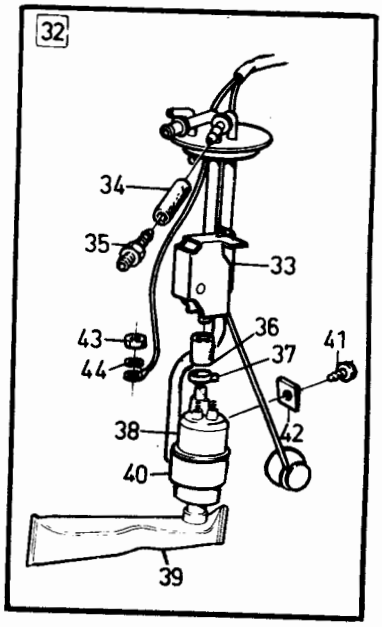

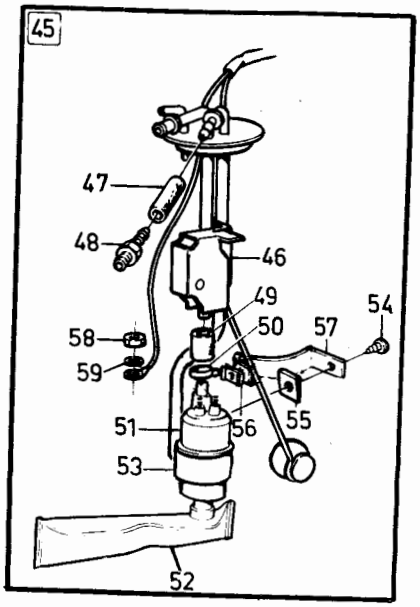

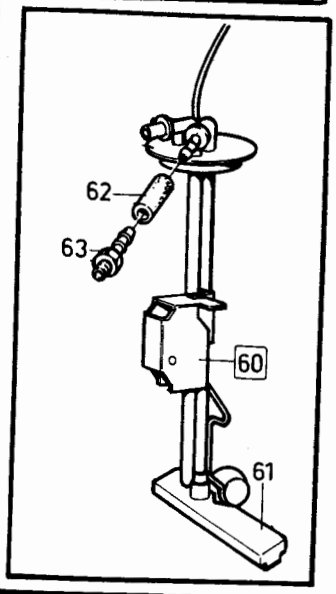

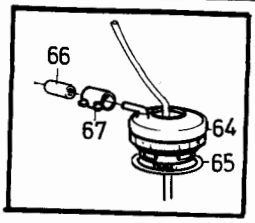

VOLVO PARTS
1 023 37304
(102:4)

Sida Page	Grupp Group	Tankarmaturer	Fuel gauge sender	Illustration	0475
96	2c			37304 1984-12	

Pos. Fig.	Antal/Quantity CARB	INJE	DIES		Artikel nr Part No	Benämning	Description	Sats Kit	B P S R	Anmärkning Notes	
	-	1	-	-	1276515-2	•Bränslepump	•Fuel pump		3	GREAT BRITIAN	1000
39	-	1	-	-	1266822-4	•Filter	•Filter		1		1020
40	-	1	-	-	1235444-5	•Konsol	•Bracket		4		1040
41	-	1	-	-	947279-6	•Skruv	•Screw		2		1060
42	-	1	-	-	942866-5	•Fjädermutter	•Spring nut		2		1080
43	-	2	-	-	1266390-2	•Mutter	•Nut		2		1100
44	-	2	-	-	940121-7	•Låsbricka	•Lock washer		2		1120
45	-	1	-	-		Tankarmatur,kmpl	Fuel gauge sender,cpl		8	55) B19,B21E,B21F,	1140
										B23E,B23F,B28E	1160
46	-	1	-	-	1312395-5	•Tankarmatur	•Fuel gauge sender		8	76)	1180
										ERS AV 1 ST 1312419-3	[illegible]
	-	1	-	-	1312419-3	•Tankarmatur	•Fuel gauge sender		3	77)	[illegible]
47	-	1	-	-	1228910-4	••Returslang	••Return hose		3		1240
48	-	1	-	-	948199-5	•••Nippel	•••Nipple		2		1260
49	-	1	-	-	1235299-3	•Gummislang	•Rubber hose		3	76)	1280
	-	1	-	-	1321918-3	•Gummibälg	•Rubber bellows		2	77)	1300
50	-	1	-	-	966825-2	•Slangklamma	•Hose clamp		2	76)	[illegible]
	-	2	-	-	945650-0	•Klamma	•Clamp		2	77)	[illegible]
51	-	1	-	-	1276330-6	•Bränslepump	•Fuel pump		3	76)	1360
	-	1	-	-	1317671-4	•Bränslepump	•Fuel pump		1	77)	1380
52	-	1	-	-	1266822-4	•Filter	•Filter		1	76)	1400
x	-	1	-	-	1274817-4	•Filter	•Filter		1	77)	1420
53	-	1	-	-	1235444-5	•Konsol	•Bracket		4	76)	1440
	-	1	-	-	1312390-6	•Konsol	•Bracket		4	77)	1460
54	-	ERF	-	-	947279-6	•Skruv	•Screw		2		1480
55	-	1	-	-	942866-5	•Fjädermutter	•Spring nut		2		1500
56	-	1	-	-	967770-9	•Fjädermutter	•Spring nut		2	77)	1520
57	-	1	-	-	1312388-0	•Fjäder	•Spring		2	77)	1540
58	-	2	-	-	1266390-2	•Mutter	•Nut		2		1560
59	-	2	-	-	940121-7	•Låsbricka	•Lock washer		2		1580
60	-	-	1	-	1235913-9	Tankarmatur	Fuel gauge sender		2	57)	1600
x	-	-	1	-	1312397-1	Tankarmatur	Fuel gauge sender		3	55)	1620
61	-	-	1	-	1235912-1	•Filter	•Filter		2		1640
62	-	-	1	-	1228910-4	•Returrör	•Return pipe		3		1660
63	-	-	1	-	948199-5	••Nippel	••Nipple		2		1680
64	1	1	1	-	1235324-9	Låsring	Lock ring		3		1700
65	1	1	1	-	949276-0	O-ring	O-ring		2		1720
66	1	1	1	-	687245-1	Tätningshylsa	Sealing sleeve		2		[illegible]
67	1	1	1	-	946709-3	Slangklamma	Hose clamp		2		[illegible]

55. 242 CH237370-,244 CH939340-,245 CH506270-,265 CH34030-.
57. 242 CH-237369,244 CH-939339,245 CH-506269,265 CH-34029.
76. 242 CH237370-240946, 244 CH939340-990337, 245 CH506270-536921, 265 CH34030-.
77. 242 CH240947-, 244 CH990338-, 245 CH536921-.

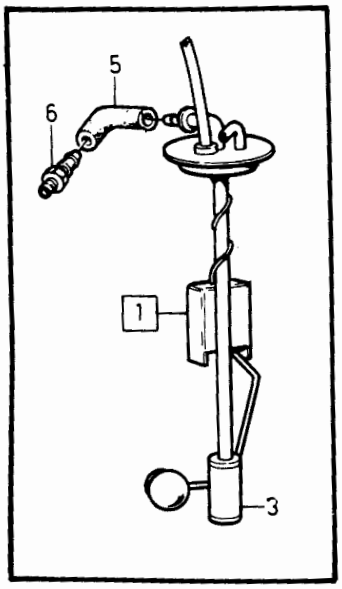

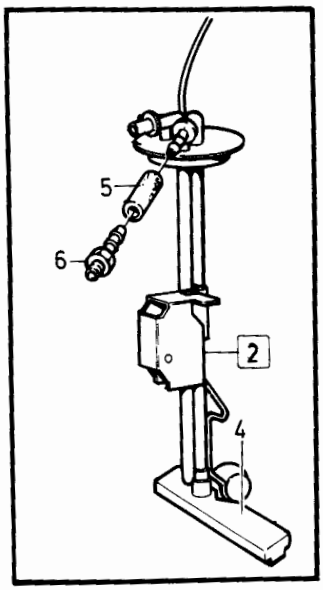

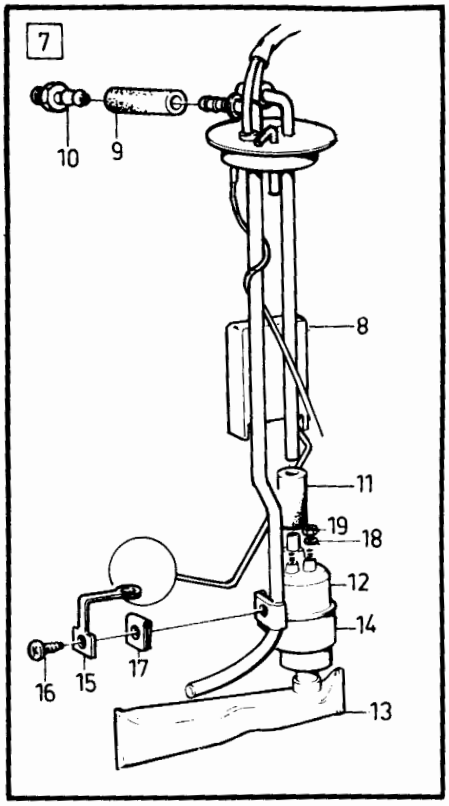

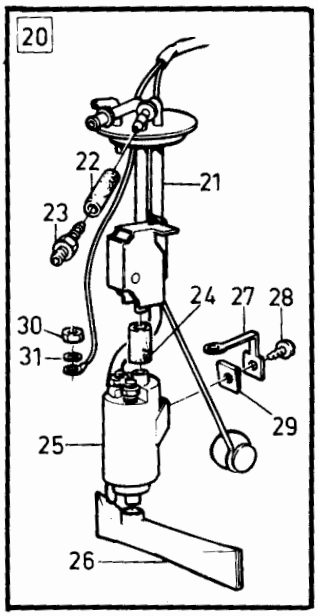

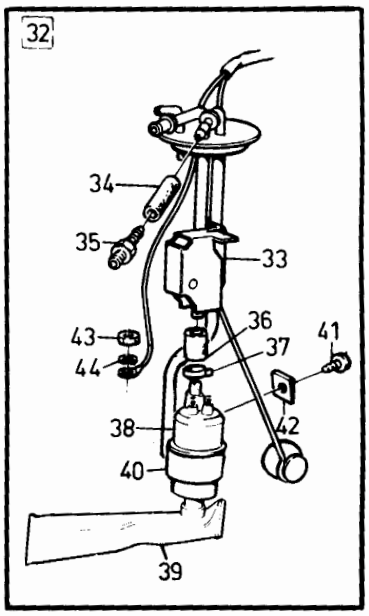

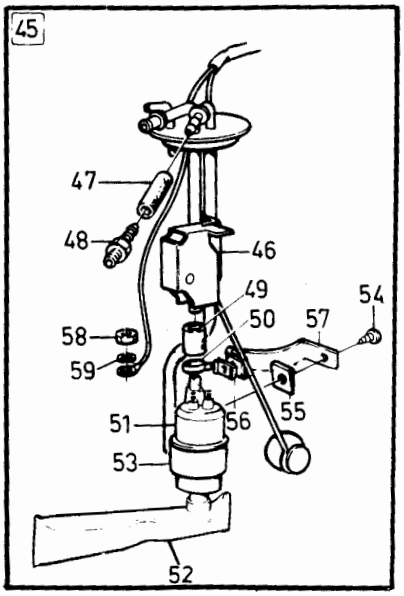

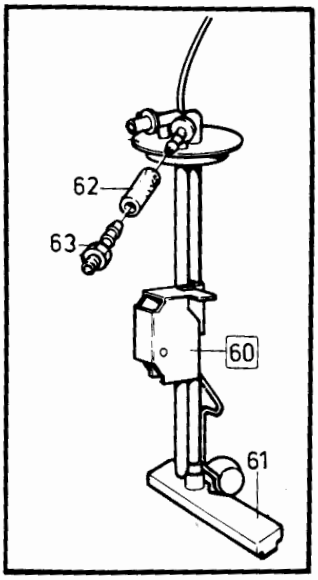

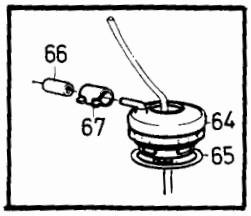

VOLVO PARTS
1 023 37304
(102·4)

Sida Page	Grupp Group	Utjämningssystem för bränsletank	Fuel tank venting system	Illustration 27225 1984-12	0500
98	2c				

Pos. Fig.	Antal/Quantity				Artikel nr Part No	Benämning	Description	Sats Kit	B P S R	Anmärkning Notes	
1	1	-	-	-		UTJÄMNINGSSYSTEM	VENTING SYSTEM			ALT 1	0020
2	340	-	-	-	192034-7	•Slang	•Hose		2	242,244,262,264	0040
	400	-	-	-	1304278-3	•Slang	•Hose		2	245 CH-989410.265	0060
	300	-	-	-	1304278-3	•Slang	•Hose		2	245 CH 989411-.	0080
3	2	-	-	-	946709-3	•Slangklammer	•Hose clamp		2		0100
4	ERF	-	-	-	954314-1	•Bundyrör	•Bundy piping		2	242,244,262,264	0120
	960	-	-	-	954314-1	•Bundyrör	•Bundy piping		2	245,265	0140
5	1	-	-	-	192248-3	•Clips	•Clip		2		0160
	1	-	-	-	1247493-8	•Clips	•Clip		4	242, 244, 262, 264	0180
										USA	0200
6	1	-	-	-	941268-5	•Bussning	•Bushing		2	(941264)	[illegible]
7	800	-	-	-	192034-7	•Slang	•Hose		2	EXCL ITALY, BELGIUM	0240
8	1	-	-	-	1255422-6	•Ventil	•Valve		3	ITALY, BELGIUM	0260
9	1	-	-	-	958244-6	•Skruv	•Screw		2	ITALY, BELGIUM	0280
10	515	-	-	-	192034-7	•Slang	•Hose		2	TID UTF ITALY, BELGIUM	0300
11	300	-	-	-	192034-7	•Slang	•Hose		2	TID UTF ITALY, BELGIUM	0320
	50MM	-	-	-	1304278-3	•Slang	•Hose		2	SEN UTF ITALY, BELGIUM	[illegible]
12	1	-	-	-	1254513-3	•Clips	•Clip		2		[illegible]
13	400	-	-	-	954314-1	•Bundyrör	•Bundy piping		2	ITALY, BELGIUM	0380
14	1	-	-	-	192248-3	•Clips	•Clip		2		0400
15	1	-	-	-	1304718-8	•Tratt	•Funnel		3	D20, D24	0420
16	280	-	-	-	954314-1	•Bundyrör	•Bundy piping		2	D20, D24	0440
										EXCL ITALY, BELGIUM	0460
17	1	-	-	-	1255422-6	•Ventil	•Valve		3	SEN UTF USA, JAPAN,	0480
										AUSTRALIA,ARABIA	0500
18	2	-	-	-	190666-8	•Skruv	•Screw		2	SEN UTF USA, JAPAN,	0520
	-	-	-	-						AUSTRALIA,ARABIA	0540
19	50MM	-	-	-	1304278-3	•Slang	•Hose		2	SEN UTF USA, JAPAN,	0560
										245CH-989410.265	0580
20	ERF	-	-	-	954314-1	•Bundyrör	•Bundy piping		2	SEN UTF USA, JAPAN,	0600
										AUSTRALIA,ARABIA	0620
21	50MM	-	-	-	1304278-3	•Slang	•Hose		2	SEN UTF USA, JAPAN,	0640
										AUSTRALIA,ARABIA	0660
22	1	-	-	-		UTJÄMNINGSSYSTEM	VENTING SYSTEM			ALT 2	0680
23	250	-	-	-	192034-7	•Slang	•Hose		2	242,244,262,264	0700
	1	-	-	-	1255560-3	•Slang	•Hose		3	245 CH 989410.265	0720
	300	-	-	-	1304278-3	•Slang	•Hose		2	245 CH 989411-.	0740
24	1	-	-	-	1247493-8	•Clips	•Clip		4	USA, CAN	[illegible]
25	1	-	-	-	1255999-3	•Ventil	•Valve		4		[illegible]
26	1	-	-	-	1247595-0	•Konsol	•Bracket			245, 265 ERS AV	0800
										1246409-5	0820
27	1	-	-	-	1246409-5	•Konsol	•Bracket		4	245, 265	0840
28	2	-	-	-	955138-3	•Skruv	•Screw		2		0860
29	50MM	-	-	-	192034-7	•Slang	•Hose		2		[illegible]
30	5	-	-	-	946709-3	•Slangklamma	•Hose clamp		2		[illegible]
31	960	-	-	-	954314-1	•Bundyrör	•Bundy piping		2	242,244,262,264	0920
	900	-	-	-	954314-1	•Bundyrör	•Bundy piping		2	245,265	0940
32	1	-	-	-	192248-3	•Clips	•Clip		2		0960
33	1	-	-	-	941268-5	•Bussning	•Bushing		2	(941264)	0980
34	800	-	-	-	192034-7	•Slang	•Hose		2		1000
35	1	-	-	-	1254513-3	•Clips	•Clip		2		1020
36	ERF	-	-	-	679754-2	•Kantlistskydd	•Moulding		2		1040

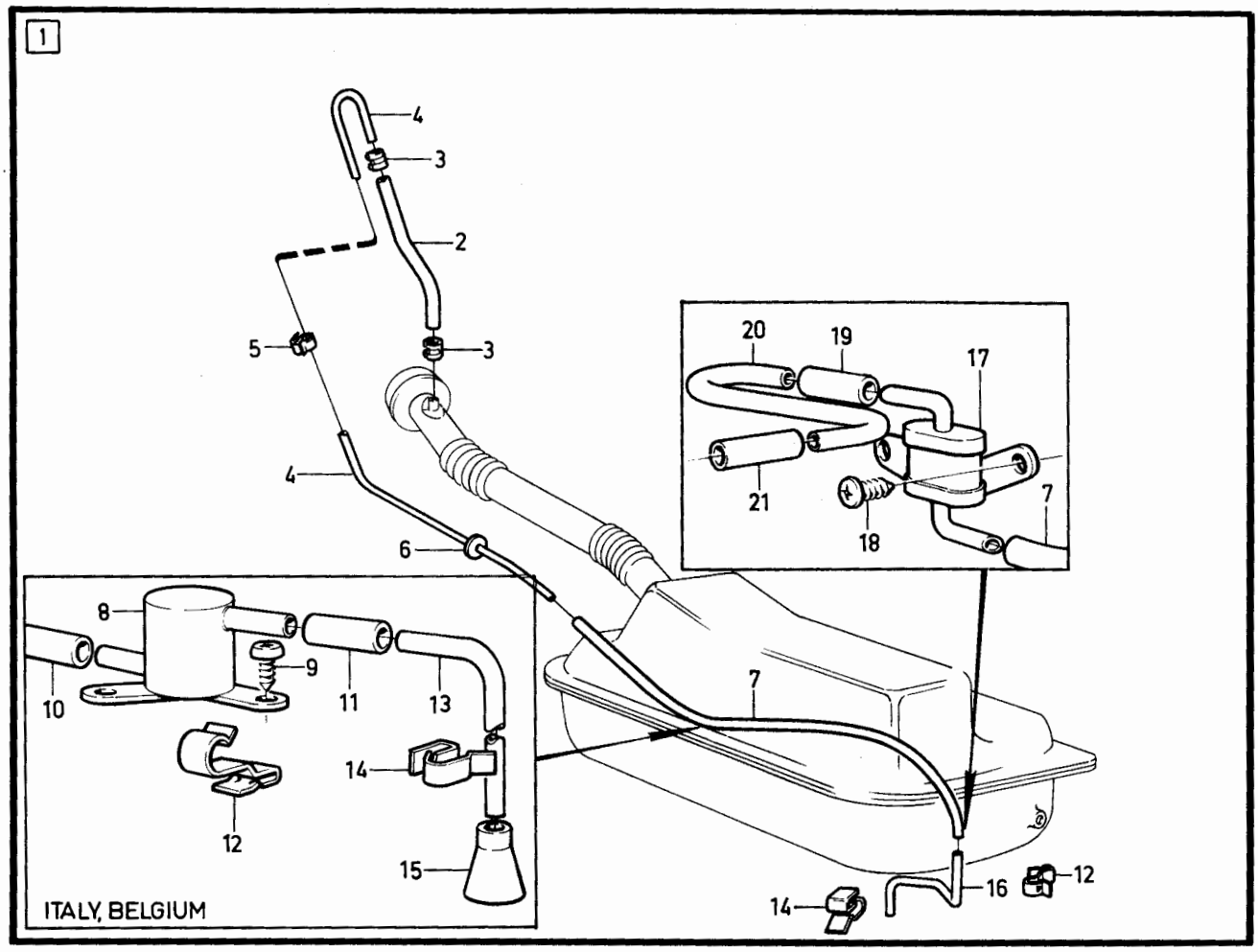

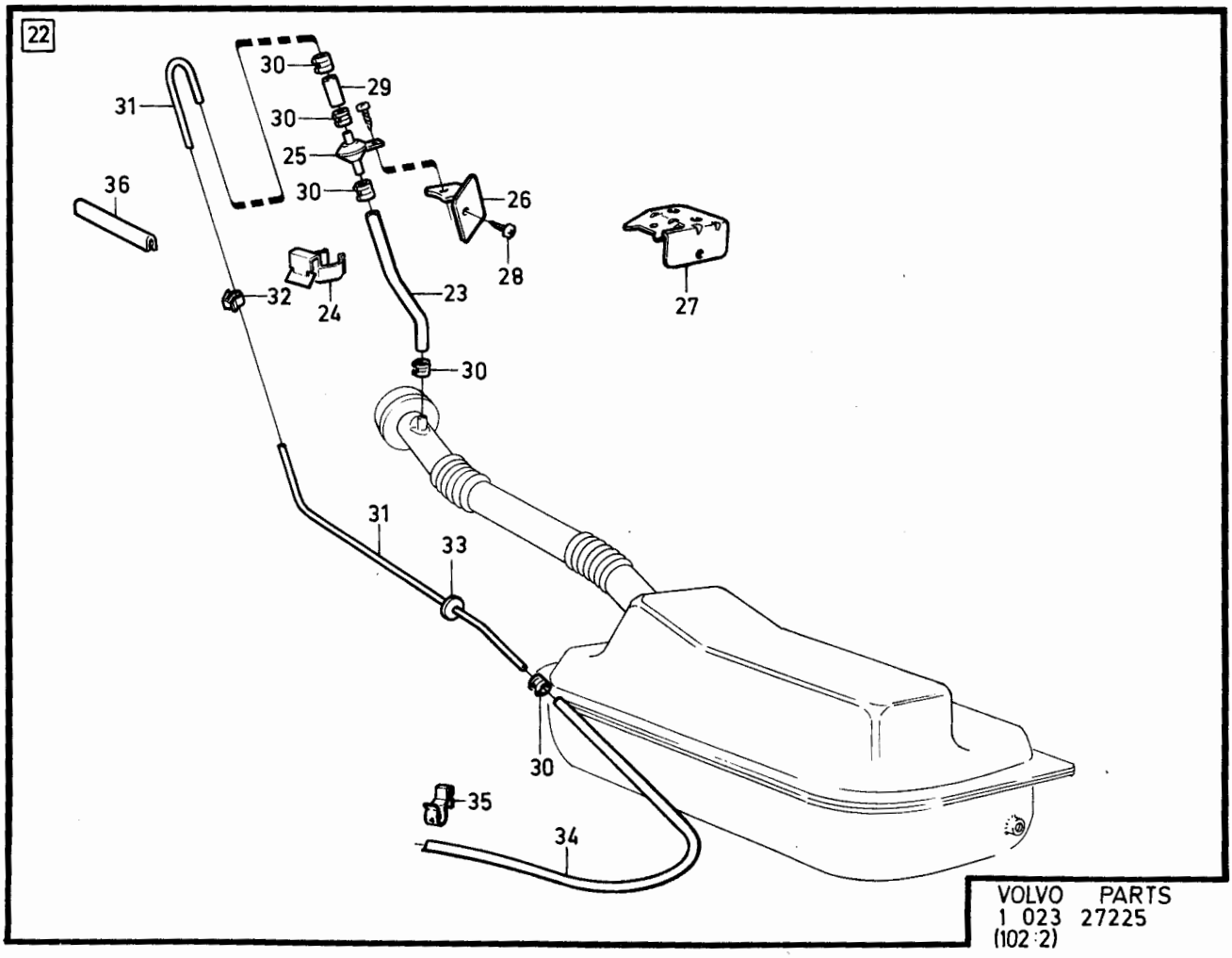

VOLVO PARTS
1 023 27225
(102:2)

Sida Page	Grupp Group	Mängdmätare	Air-fuel control unit	Illustration
		INJE	INJE	23383
100	2c	B19, B21, B23	B19, B21, B23	1984-12

Pos. Fig.	Antal/Quantity 463 935	1266 792	1306 141	1266 793	Artikel nr Part No	Benämning	Description	Sats Kit	B P S R	Anmärkning Notes	
1	1	-	-	-	463935-7	Mängdmätare	Air-fuel control unit		8		0020
	-	1	-	-	1266792-9	Mängdmätare	Air-fuel control unit		8		0060
	-	-	1	-	1306141-1	Mängdmätare	Air-fuel control unit		8		0100
	-	-	-	1	1266793-7	Mängdmätare	Air-fuel control unit		8		0140
2	1	1	1	1	1276088-0	.O-ring	.O-ring		2	(462787)	0180
3	3	3	3	3	243891-9	.Skruv	.Screw		2		0200
4	1	-	-	-	243893-5	.Bränslefördelare	.Fuel distributor		3		0220
	1	-	-	-	5001555-1	.Utbytesbränsle-fördelare	.Exchange fuel distributor		9		0230 0231 0232
	-	1	-	1	1266809-1	.Bränslefördelare	.Fuel distributor		3		0
	-	1	-	1	5001695-5	.Utbytesbränsle-fördelare	.Exchange fuel distributor		9		0245 0246 0247
	-	-	1	-	1306360-7	.Bränslefördelare	.Fuel distributor		3		0250
	-	-	1	-	5001924-9	.Utbytesbränsle-fördelare	.Exchange fuel distributor				0255
5	1	-	-	-	462790-7	..O-ring	..O-ring		3		0260
	-	1	1	1	1276089-8	..O-ring	..O-ring	S	2		0280
6	1	-	-	-	1276113-6	..Fjäder	..Spring		3	(243974)	0300
	-	1	1	1	1276096-3	..Fjäder	..Spring		2		0320
7	ERF	-	-	-	462791-5	..Justerbricka	..Adjuster washer		2	TJ 0,1	0340
	-	ERF	ERF	ERF	1276091-4	..Justerbricka	..Adjuster washer	S	2	TJ 0,1	0360
	-	ERF	ERF	ERF	1276092-2	..Justerbricka	..Adjuster washer	S	2	TJ 0,15	0380
	ERF	-	-	-	462792-3	..Justerbricka	..Adjuster washer		2	TJ 0,5	0400
	-	ERF	ERF	ERF	1276095-5	..Justerbricka	..Adjuster washer	S	2	TJ 0,5	0420
8	1	-	-	-	18836-7	..Packning	..Packing		2		0440
9	1	-	-	-	1266407-4	..Propp	..Plug		2		0460
10	-	1	1	1		..Låsring	..Lock ring	S			0480
11	-	1	1	1		..Ring	..Ring	S			0500
12	-	1	1	1		..Fjäder	..Spring	S			0520
13	-	1	1	1	11994-1	..Packning	..Gasket	S	2	(947282)	0540
14	-	1	1	1	1276090-6	..O-ring	..O-ring	S	2		0560
15	-	1	1	1		..Förskruvning	..Joint	S			0580
16	-	1	1	1		..Nål	..Needle	S			0600
17	-	1	1	1	947620-1	..Packning	..Packing	S	2		0620
18	-	1	1	1		..Propp	..Plug	S			
19	1	1	1	1	947620-1	..Packning	..Gasket		2	(233321)	
20	1	1	1	1	243895-0	..Förskruvning	..Fitting		3		0680
21	1	1	1	1	1266383-7	.Gummipropp	.Rubber plug		2		0700
22	1	-	-	-	1266545-1	.Mätare	.Control unit		3	(243896)	0720
	-	1	1	-	1266808-3	.Mätare	.Control unit		3		0740
	-	-	-	1	1266808-3	.Mätare	.Control unit		3	(1266810)	0760
23	1	1	1	1	462796-4	..Pinne	..Pin		8		
24	1	1	1	1	462803-8	..Lagersats	..Bearing kit		3		0800
25	1	-	-	-	462795-6	..Hävarm	..Lever		8	ERS AV 1 ST 1266410-8, 1 ST 1269030-1	0820 0840
	-	1	1	1	1266410-8	..Hävarm	..Lever		4		0860
26	1	-	-	-	956100-2	..Skruv	..Screw		2		0880
	-	1	1	1	1266547-7	..Skruv	..Screw		3		0900
27	1	-	-	-	462794-9	..Hävarm	..Lever		8	ERS AV 1 ST 1269030-1, 1 ST 1266549-3	0920 0940
	-	1	1	1	1269030-1	..Hävarm	..Lever		4		0960
28	1	1	1	1	462798-0	..Platta	..Plate		8		0980
29	1	1	1	1	462799-8	..Skruv	..Screw		2		1000
30	1	1	1	1	240769-0	..Bricka	..Washer		4		1020
31	1	1	1	1	1266548-5	..Klammer	..Clamp		3		1040
	-	-	-	-							1060
32	1	-	-	-	1266549-3	..Bygelsats	..Brace kit		4	(462804)	1080
	-	1	1	1	1266549-3	..Bygelsats	..Brace kit		4		1100
33	1	1	1	1		...Bygel	...Brace	S			1120
34	1	1	1	1		...Hylsa	...Sleeve	S			1140

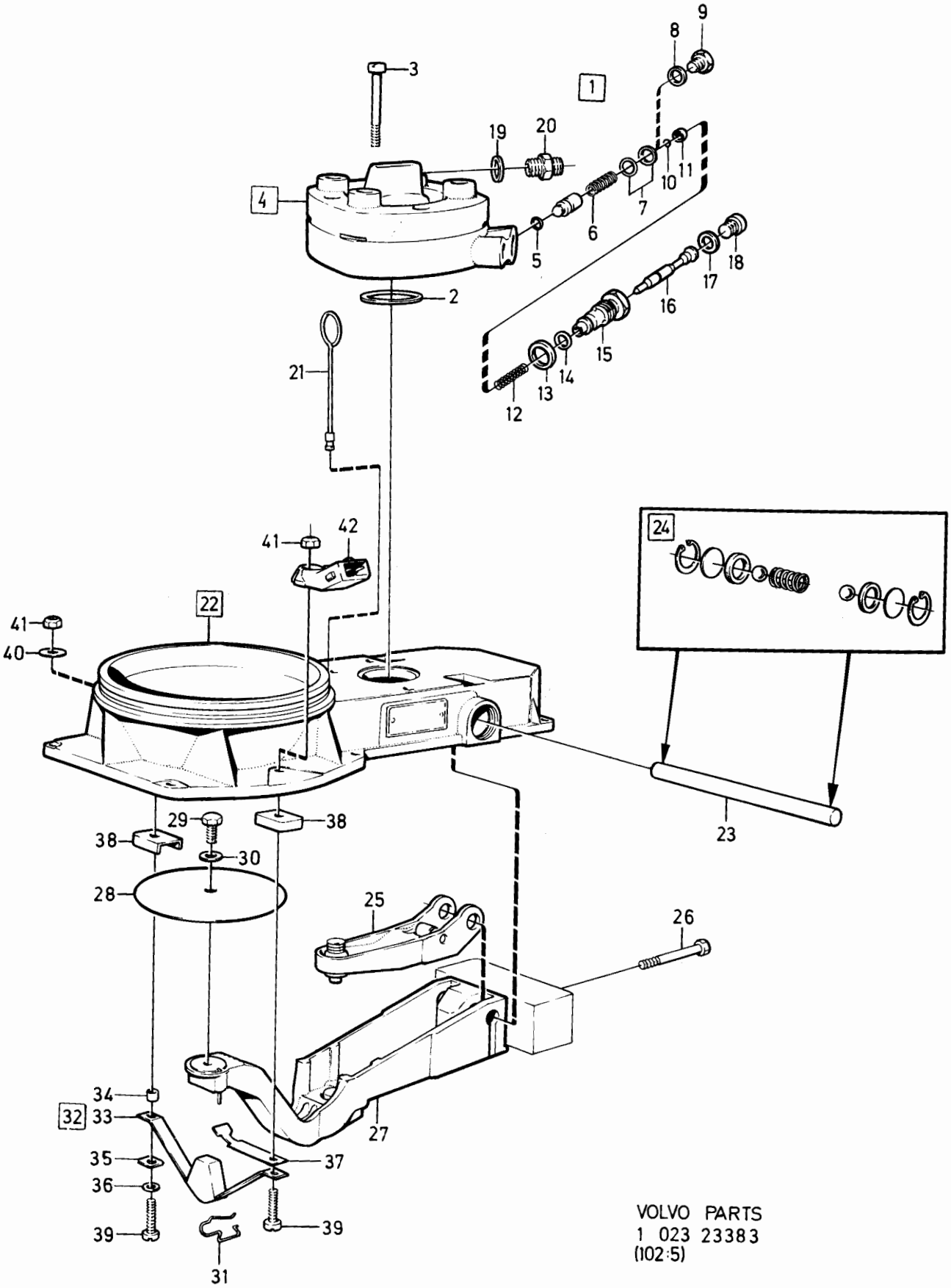

VOLVO PARTS
1 023 23383
(102:5)

Sida Page	Grupp Group	Mängdmätare	Air-fuel control unit	Illustration	0550
		INJE	INJE	23383	
102	2c	B19, B21, B23	B19, B21, B23	1984-12	

Pos. Fig.	Antal/Quantity 463 935	1266 792	1306 141	1266 793	Artikel nr Part No	Benämning	Description	Sats Kit	B P S R	Anmärkning Notes	
35	1	1	1	1		...Bricka	...Washer	S			1160
36	2	2	2	2		...Bricka	...Washer	S			1180
37	1	1	1	1		...Fjäder	...Spring	S			1200
38	2	2	2	2		...Hållare	...Retainer	S			1220
39	2	2	2	2		...Skruv	...Screw	S			1240
40	1	1	1	1		...Bricka	...Washer	S			1260
41	2	2	2	2	462800-4	...Mutter	...Nut	S	2		1280
42	1	-	-	-	462802-0	..Anslutning	..Connection		3		1300
	-	1	1	1	1276097-1	Reservdelssats,	Spare part kit,		2		1320
						systemtryckregulator	system press. reg.				1340

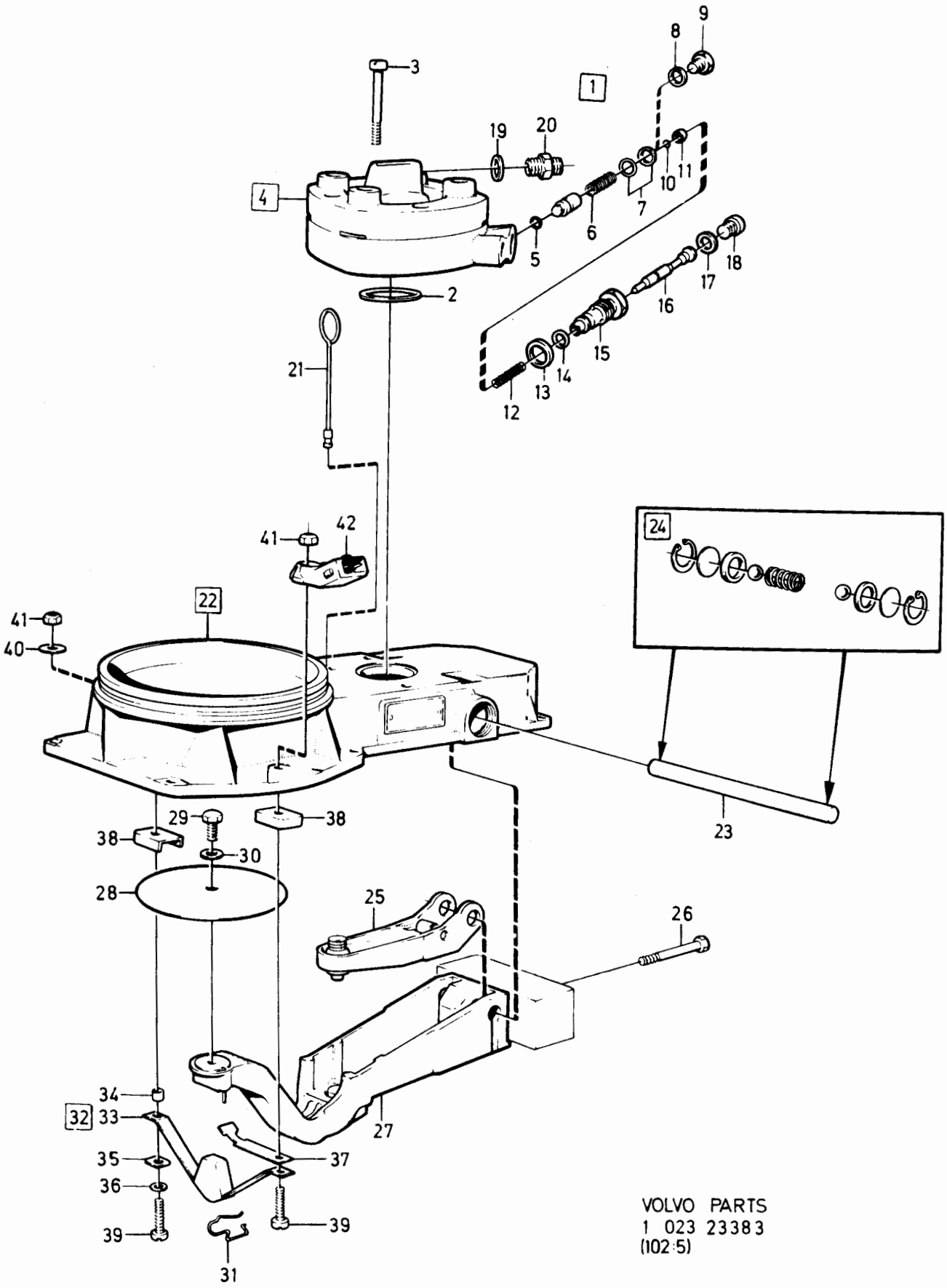

VOLVO PARTS
1 023 23383
(102·5)

Sida Page	Grupp Group	Mängdmätare	Air-fuel control unit	Illustration	0575
		INJE	INJE	26632	
104	2c	B19, B21, B23	B19, B21, B23	1984-12	

Pos. Fig.	Antal/Quantity 1306 142	1276 309	1306 143		Artikel nr Part No	Benämning	Description	Sats Kit	B P S R	Anmärkning Notes	
1	1	-	-	-	1306142-9	Mängdmätare	Air-fuel control unit		8		0020
	-	1	-	-	1276309-0	Mängdmätare	Air-fuel control unit		8		0060
	-	-	1	-	1306143-7	Mängdmätare	Air-fuel control unit		8		0100
2	1	1	1	-	1276088-0	·O-ring	·O-ring		2	(462787)	0140
3	3	3	3	-	243891-9	·Skruv	·Screw		2		0160
4	1	-	1	-	1306360-7	·Bränslefördelare	·Fuel distributor		3		0180
	1	-	1	-	5001924-9	·Utbytesbränsle-fördelare	·Exchange fuel distributor		9		0185 0186 0187
	-	1	-	-	1266809-1	·Bränslefördelare	·Fuel distributor		3		0190
	-	1	-	-	5001695-5	·Utbytesbränsle-fördelare	·Exchange fuel distributor		9		[illegible] 0196 0197
5	1	1	1	-	1276089-8	··O-ring	··O-ring	S	2		0200
6	1	1	1	-	1276096-3	··Fjäder	··Spring		2		0220
7	ERF	ERF	ERF	-	1276091-4	··Justerbricka	··Adjuster washer	S	2	TJ 0,1	0240
	ERF	ERF	ERF	-	1276092-2	··Justerbricka	··Adjuster washer	S	2	TJ 0,15	[illegible]
	ERF	ERF	ERF	-	1276095-5	··Justerbricka	··Adjuster washer	S	2	TJ 0,5	[illegible]
8	1	1	1	-		··Låsring	··Lock ring	S			0300
9	1	1	1	-		··Ring	··Ring	S			0320
10	1	1	1	-		··Fjäder	··Spring	S			0340
11	1	1	1	-	11994-1	··Packning	··Gasket	S	2	(947282)	0360
12	1	1	1	-	1276090-6	··O-ring	··O-ring	S	2		0380
13	1	1	1	-		··Förskruvning	··Joint	S			0400
14	1	1	1	-		··Nål	··Needle	S			0420
15	1	1	1	-	947620-1	··Packning	··Packing	S	2		0440
16	1	1	1	-		··Propp	··Plug	S			0460
17	1	1	1	-	947620-1	··Packning	··Gasket		2	(233321)	0480
18	1	1	1	-	243895-0	··Förskruvning	··Fitting		3		0500
19	1	-	-	-	1266383-7	·Gummipropp	·Rubber plug		2		0520
19a	-	1	1	-	1266219-3	·Plugg	·Plug		2		0540
20	1	-	-	-	1266808-3	·Mätare	·Control unit		3	(1266810)	0560
	-	1	1	-	1276509-5	·Mätare	·Control unit		3		0580
21	1	1	1	-	462796-4	··Pinne	··Pin		8		0600
22	1	1	1	-	462803-8	··Lagersats	··Bearing kit		3		0620
23	1	1	1	-	1266410-8	··Hävarm	··Lever		4		0640
24	1	1	1	-	1266547-7	··Skruv	··Screw		3		0660
25	1	1	1	-	1269030-1	··Hävarm	··Lever		4		[illegible]
26	1	1	1	-	462798-0	··Platta	··Plate		8		[illegible]
27	1	1	1	-	462799-8	··Skruv	··Screw		2		0720
28	1	1	1	-	240769-0	··Bricka	··Washer		4		0740
29	1	1	1	-	1266548-5	··Klammer	··Clamp		3		0760
30	1	1	1	-	1266549-3	··Bygelsats	··Brace kit		4		0780
31	1	1	1	-		···Bygel	···Brace	S			0800
32	1	1	1	-		···Hylsa	···Sleeve	S			[illegible]
33	1	1	1	-		···Bricka	···Washer	S			0840
34	2	2	2	-		···Bricka	···Washer	S			0860
35	1	1	1	-		···Fjäder	···Spring	S			0880
36	2	2	2	-		···Hållare	···Retainer	S			0900
37	2	2	2	-		···Skruv	···Screw	S			0920
38	1	1	1	-		···Bricka	···Washer	S			0940
39	2	2	2	-	462800-4	···Mutter	···Nut	S	2		0960
	1	1	1	-	1276097-1	Reservdelssats, systemtryckregulator	Spare part kit, system press. reg.		2		0980 1000

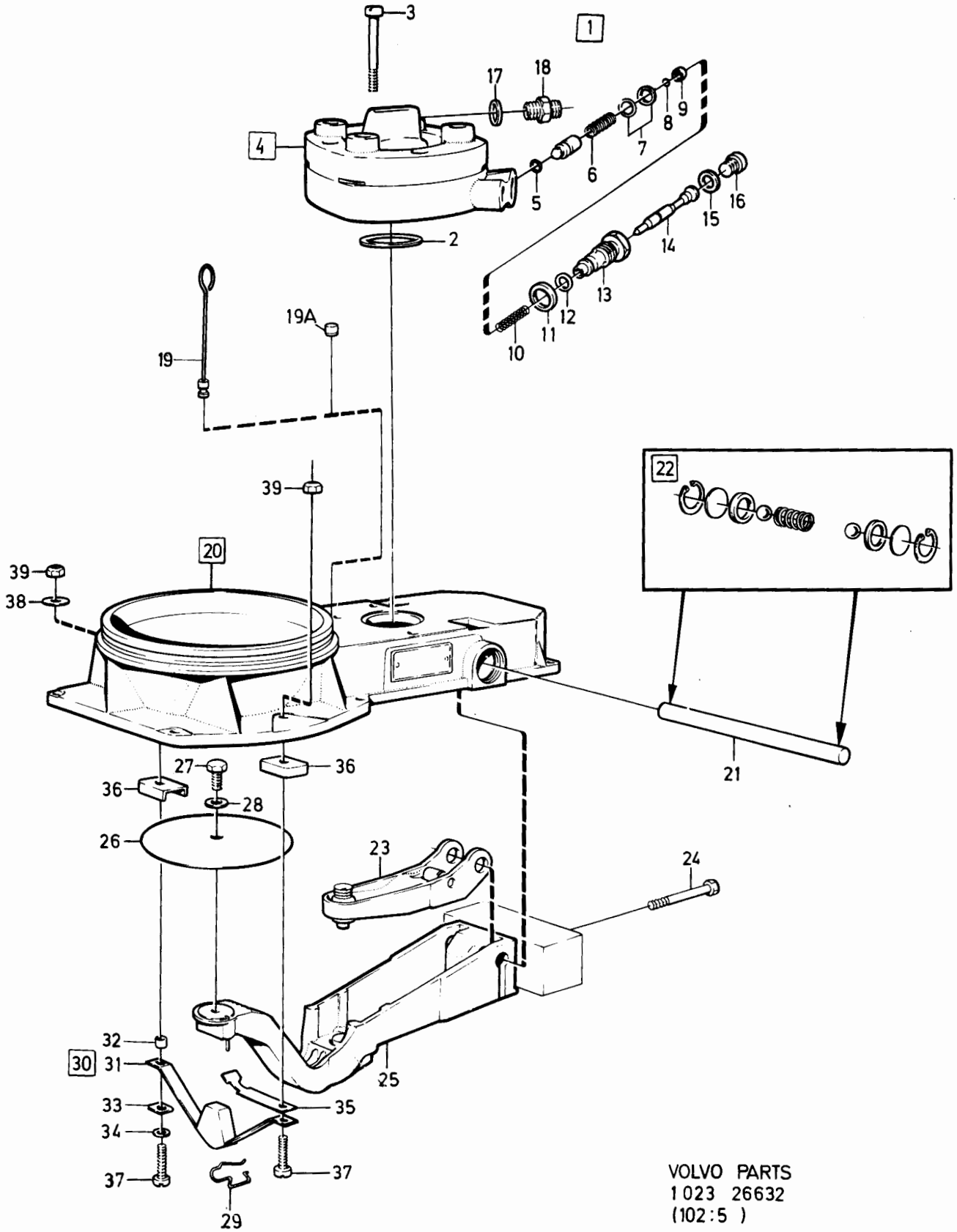

VOLVO PARTS
1 023 26632
(102:5)

Sida Page	Grupp Group	Mängdmätare	Air-fuel control unit	Illustration	0585
		INJE	INJE	28615	
106	2c	B19, B21, B23	B19, B21, B23	1984-12	

Pos. Fig.	Antal/Quantity 1266 347	1306 148	1306 542		Artikel nr Part No	Benämning	Description	Sats Kit	B P S R	Anmärkning Notes	
1	1	-	-	-	1266347-2	Mängdmätare	Air-fuel control unit		8		0020
	-	1	-	-	1306148-6	Mängdmätare	Air-fuel control unit		8	ERS AV 1 ST 1266807-5,	0040
										1 ST 1306361-5	0060
	-	-	1	-	1306542-0	Mängdmätare	Air-fuel control unit		8		0080
2	1	1	1	-	1276088-0	.O-ring	.O-ring		2	(462787)	0100
3	3	3	3	-	243891-9	.Skruv	.Screw		2		0120
4	1	-	-	-	1266806-7	.Bränslefördelare	.Fuel distributor		3		0140
	-	1	1	-	1306361-5	.Bränslefördelare	.Fuel distributor		3		0160
5	1	1	1	-	1276089-8	..O-ring	..O-ring	S	2		0180
6	1	1	1	-	1276096-3	..Fjäder	..Spring		2		0200
7	ERF	ERF	ERF	-	1276091-4	..Justerbricka	..Adjuster washer	S	2	TJ 0,1	[illegible]
	ERF	ERF	ERF	-	1276092-2	..Justerbricka	..Adjuster washer	S	2	TJ 0,15	[illegible]
	ERF	ERF	ERF	-	1276095-5	..Justerbricka	..Adjuster washer	S	2	TJ 0,5	0260
8	1	1	1	-		..Låsring	..Lock ring	S			0280
9	1	1	1	-		..Ring	..Ring	S			0300
10	1	1	1	-		..Fjäder	..Spring	S			0320
11	1	1	1	-	11994-1	..Packning	..Gasket		2	(947282)	0340
12	1	1	1	-	1276090-6	..O-ring	..O-ring	S	2		0
13	1	1	1	-		..Förskruvning	..Joint	S			0360
14	1	1	1	-		..Nål	..Needle	S			0400
15	1	1	1	-	947620-1	..Packning	..Packing	S	2		0420
16	1	1	1	-		..Propp	..Plug	S			0440
17	1	1	1	-	947620-1	..Packning	..Gasket		2	(233321)	0460
18	1	1	1	-	243895-0	..Förskruvning	..Fitting		3		0480
19	1	1	-	-	1266383-7	.Gummipropp	.Rubber plug		2		0500
20	1	1	-	-	1266807-5	.Mätare	.Control unit		3		0520
	-	-	1	-	1317867-8	.Mätare	.Control unit		3		0540
21	1	1	1	-	462796-4	..Pinne	..Pin		8		0560
22	1	1	1	-	462803-8	..Lagersats	..Bearing kit		3		0580
23	1	1	1	-	1266410-8	..Hävarm	..Lever		4		0600
24	1	1	1	-	1266547-7	..Skruv	..Screw		3		0620
25	1	1	1	-	1269030-1	..Hävarm	..Lever		4		0640
26	1	1	1	-	462798-0	..Platta	..Plate		8		0660
27	1	1	1	-	462799-8	..Skruv	..Screw		2		0680
28	1	1	1	-	240769-0	..Bricka	..Washer		4		0700
29	1	1	1	-	1266548-5	..Klammer	..Clamp		3		0720
30	1	1	1	-	1266549-3	..Bygelsats	..Brace kit		4		0740
31	1	1	1	-		...Bygel	...Brace	S			0760
32	1	1	1	-		...Hylsa	...Sleeve	S			[illegible]
33	1	1	1	-		...Bricka	...Washer	S			0800
34	2	2	2	-		...Bricka	...Washer	S			0820
35	1	1	1	-		...Fjäder	...Spring	S			0840
36	2	2	2	-		...Hållare	...Retainer	S			0860
37	2	2	2	-		...Skruv	...Screw	S			0880
38	1	1	1	-		...Bricka	...Washer	S			[illegible]
39	2	2	2	-	462800-4	...Mutter	...Nut	S	2		[illegible]
40	-	-	1	-	1317715-9	Plomberingskula	Sealing ball		2		0940
	1	1	1	-	1276097-1	Reservdelssats,	Spare part kit,		2		0960
						systemtryckregulator	system press. reg.				0980

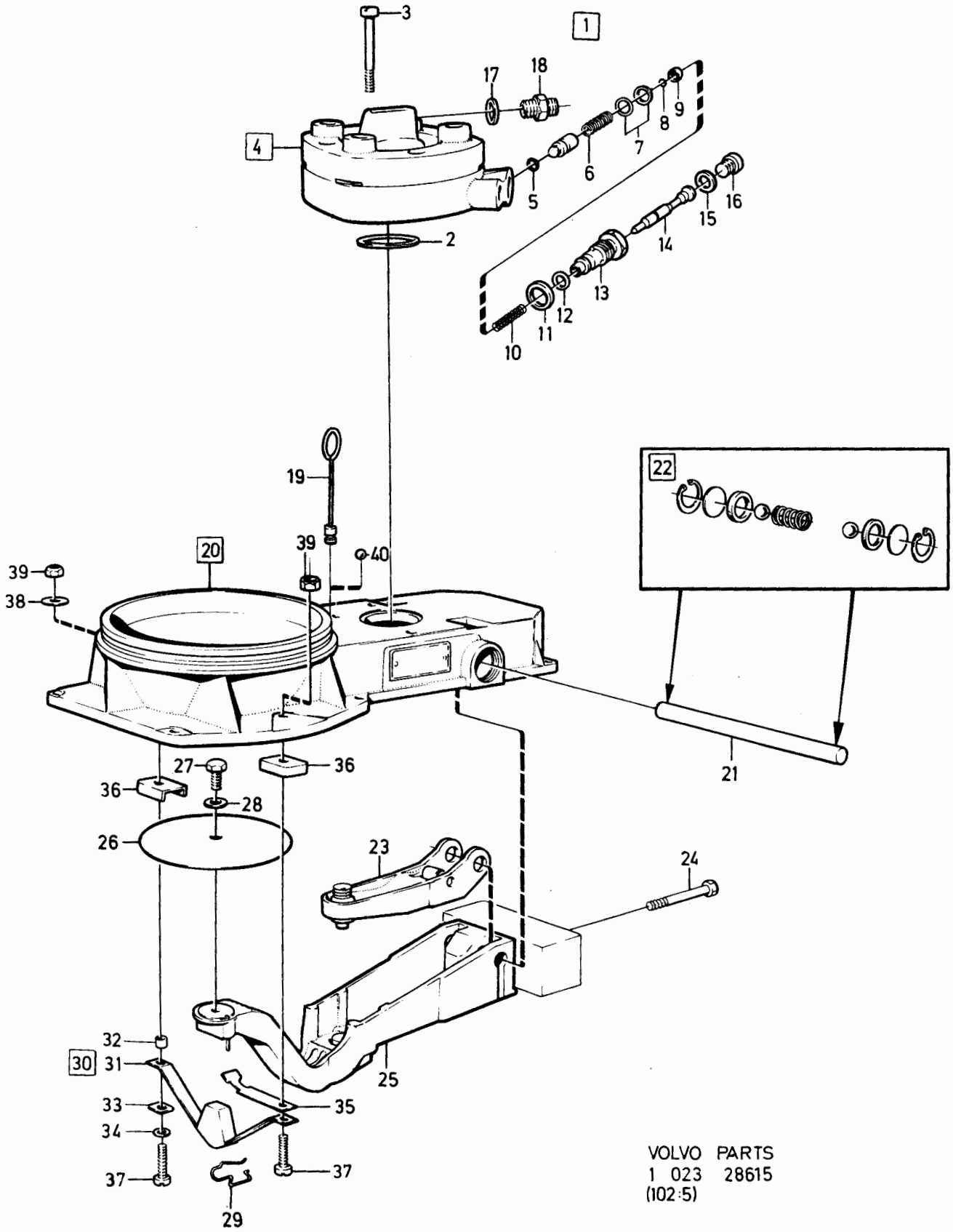

VOLVO PARTS
1 023 28615
(102:5)

Sida Page	Grupp Group	Mängdmätare	Air-fuel control unit	Illustration	0590
		INJE	INJE	28616	
108	2c	B21ET, B21FT	B21ET, B21FT	1984-12	

Pos. Fig.	Antal/Quantity 1276 945	1276 949	1317 900	1317 901	Artikel nr Part No	Benämning	Description	Sats Kit	B P S R	Anmärkning Notes	
1	1	-	-	-	1276945-1	Mängdmätare	Air-fuel control unit		8		0020
	-	1	-	-	1276949-3	Mängdmätare	Air-fuel control unit		8		0040
	-	-	1	-	1317900-7	Mängdmätare	Air-fuel control unit		8		0060
	-	-	-	1	1317901-5	Mängdmätare	Air-fuel control unit		8		0080
2	1	1	1	1	243890-1	.O-ring	.O-ring		2		0100
3	3	3	3	3	243892-7	.Skruv	.Screw		2		0120
4	1	-	1	-	1317976-7	.Bränslefördelare	.Fuel distributor		3	(1317552)	0140
	-	1	-	1	1317975-9	.Bränslefördelare	.Fuel distributor		3	(1317548)	0160
	-	1	-	1	5002057-7	.Bränslefördelare (utbytesenhet)	.Fuel distributor (exchange unit)		9	FÖR/FOR 1317548-4	0180 0200
5	1	1	-	-	1276089-8	..O-ring	..O-ring	S	2		0[illegible]
	-	-	1	1	1269608-4	..Tätning	..Sealing		2		0[illegible]
6	1	1	-	-	1276096-3	..Fjäder	..Spring		2		0300
	-	-	1	1	1332649-1	..Fjäder	..Spring		3		0320
7	ERF	ERF	ERF	ERF	1276091-4	..Justerbricka	..Adjuster washer	S	2	TJ 0,1	0340
	ERF	ERF	ERF	ERF	1276092-2	..Justerbricka	..Adjuster washer	S	2	TJ 0,15	0360
	ERF	ERF	ERF	ERF	1276095-5	..Justerbricka	..Adjuster washer	S	2	TJ 0,5	0[illegible]
8	1	1	1	1		..Låsring	..Lock ring	S			0[illegible]
9	1	1	1	1		..Ring	..Ring	S			0420
10	1	1	1	1		..Fjäder	..Spring	S			0440
11	1	1	1	1	11994-1	..Packning	..Gasket	S	2	(947282)	0460
12	1	1	1	1	1276090-6	..O-ring	..O-ring	S	2		0480
13	1	1	1	1		..Förskruvning	..Joint	S			0500
14	1	1	1	1		..Nål	..Needle	S			0520
15	1	1	1	1	947620-1	..Packning	..Packing	S	2		0540
16	1	1	1	1		..Propp	..Plug	S			0560
17	1	1	1	1	947620-1	..Packning	..Gasket		2	(233321)	0580
18	1	1	1	1	243895-0	..Förskruvning	..Fitting		3		0600
19	1	1	1	1	1266383-7	.Gummipropp	.Rubber plug		2		0620
20	1	-	1	-	1317551-8	.Mätare	.Control unit		3		0640
	-	1	-	1	1317546-8	.Mätare	.Control unit		3		0660
21	1	1	1	1	462796-4	..Pinne	..Pin		8		0680
22	1	1	1	1	462803-8	..Lagersats	..Bearing kit		3		0700
23	1	1	1	1	1266410-8	..Hävarm	..Lever		4		0720
24	1	1	1	1	1266547-7	..Skruv	..Screw		3		0740
25	1	1	1	1	1269030-1	..Hävarm	..Lever		4		0760
26	1	1	1	1	462798-0	..Platta	..Plate		8		0780
27	1	1	1	1	462799-8	..Skruv	..Screw		2		0[illegible]
28	1	1	1	1	240769-0	..Bricka	..Washer		4		0[illegible]
29	1	1	1	1	1266548-5	..Klammer	..Clamp		3		0840
30	1	1	1	1	1266549-3	..Bygelsats	..Brace kit		4		0860
31	1	1	1	1		...Bygel	...Brace	S			0880
32	1	1	1	1		...Hylsa	...Sleeve	S			0900
33	1	1	1	1		...Bricka	...Washer	S			0920
34	2	2	2	2		...Bricka	...Washer	S			0[illegible]
35	1	1	1	1		...Fjäder	...Spring	S			0960
36	2	2	2	2		...Hållare	...Retainer	S			0980
37	2	2	2	2		...Skruv	...Screw	S			1000
38	1	1	1	1		...Bricka	...Washer	S			1020
39	2	2	2	2	462800-4	...Mutter	...Nut	S	2		1040
40	1	-	1	-	1326022-9	.Skyddsrör	.Protection pipe		3		1060
	1	1	1	1	1326023-7	Reservdelssats, systemtryckregulator	Spare part kit, system press. reg.		2		1080 1100

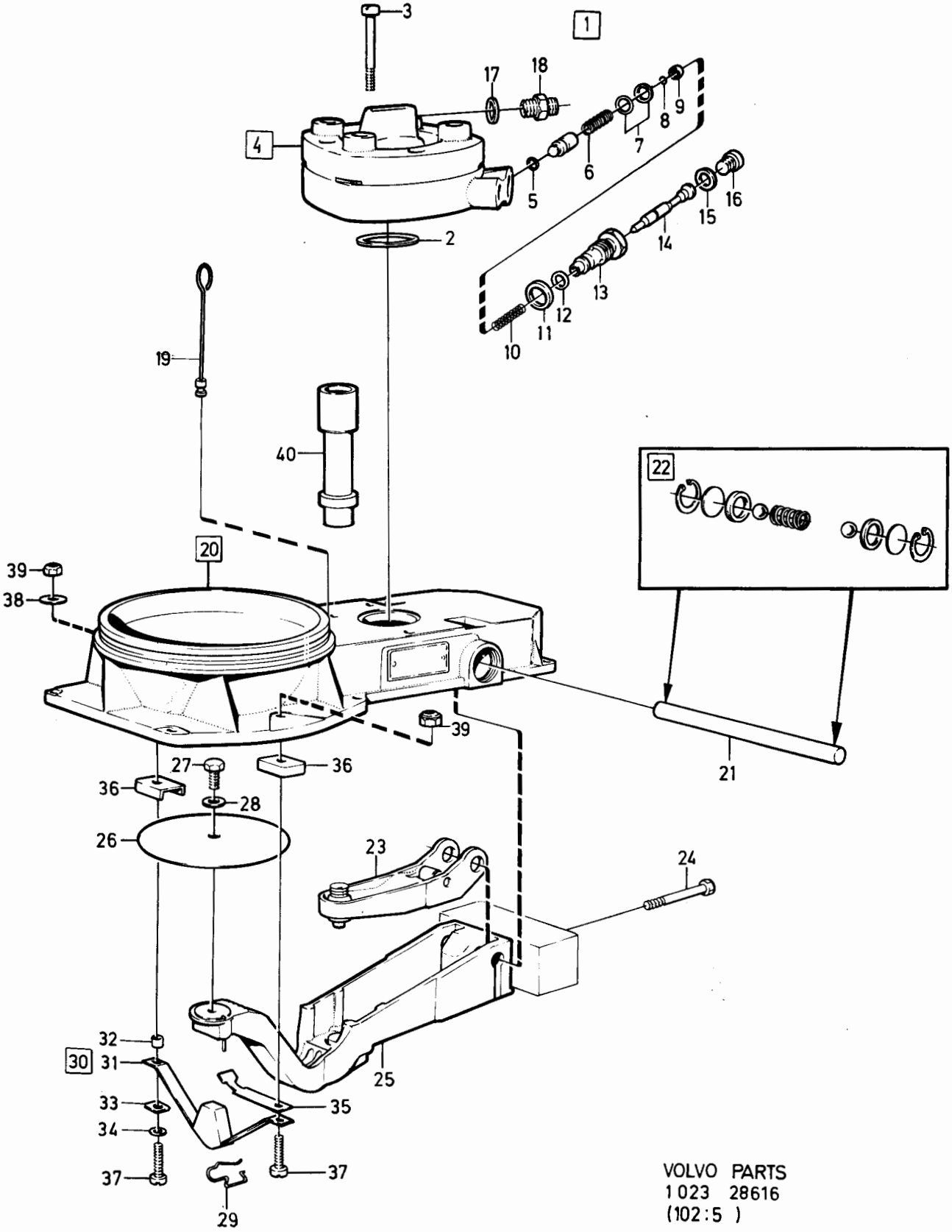

VOLVO PARTS
1 023 28616
(102:5)

Sida Page	Grupp Group	Mängdmätare	Air-fuel control unit	Illustration	0600
		INJE	INJE	34106	
110	2c	B27E, B28E, B27F, B28F.	B27E, B28E, B27F, B28F.	1984-12	

Pos. Fig.	Antal/Quantity 1269 194	1269 010	1269 459	1269 526	Artikel nr Part No	Benämning	Description	Sats Kit	B P S R	Anmärkning Notes	
1	1	-	-	-	1269194-5	Mängdmätare	Air-fuel control unit		8		0020
	-	1	-	-	1269010-3	Mängdmätare	Air-fuel control unit		8	ERS AV 1 ST 1269146-5, 1 ST 1269484-0	0040 0060
	-	-	1	-	1269459-2	Mängdmätare	Air-fuel control unit		8	ERS AV 1 ST 1269146-5, 1 ST 1269484-0	0080 0100
	-	-	-	1	1269526-8	Mängdmätare	Air-fuel control unit		8		0120
2	1	1	1	1	243890-1	.O-ring	.O-ring		2		0140
3	3	3	3	3	243892-7	.Skruv	.Screw		2		0160
4	1	-	-	-	1269145-7	.Bränslefördelare	.Fuel distributor		3		0180
	1	-	-	-	5001752-4	.Utbytesbränsle-fördelare	.Exchange fuel distributor		9		0200 0240
	-	1	-	-	1269147-3	.Bränslefördelare	.Fuel distributor		3		0260
	-	1	-	-	5001847-2	.Utbytesbränsle-fördelare	.Exchange fuel distributor		9		0280 0300 0320
	-	-	1	1	1269484-0	.Bränslefördelare	.Fuel distributor		3		
5	1	1	1	1	1276089-8	..O-ring	..O-ring	S	2		0360
6	1	-	-	-	1274036-1	..Fjäder	..Spring		2		0380
	-	1	1	1	1276096-3	..Fjäder	..Spring		2		0400
7	ERF	ERF	ERF	ERF	1276091-4	..Justerbricka	..Adjuster washer		2	TJ 0,1	0420
	ERF	ERF	ERF	ERF	1276092-2	..Justerbricka	..Adjuster washer		2	TJ 0,15	0440
	ERF	ERF	ERF	ERF	1276095-5	..Justerbricka	..Adjuster washer		2	TJ 0,5	0460
8	1	1	-	-	1276090-6	..O-ring	..O-ring	S	2		0480
	-	-	1	1	1269608-4	..Tätning	..Seal		2		0500
9	1	1	1	1		..Låsring	..Lock ring	S			0520
10	1	1	1	1		..Ring	..Ring	S			0540
11	1	1	1	1	11994-1	..Packning	..Gasket	S	2	(947282)	0560
12	1	1	1	1		..Fjäder	..Spring	S			0580
13	1	1	1	1		..Förskruvning	..Joint	S			0600
14	1	1	1	1		..Nålventil	..Needle valve	S			0620
15	1	1	1	1	947620-1	..Packning	..Packing	S	2		0640
16	1	1	1	1		..Propp	..Plug	S			0660
17	1	-	-	-	1269332-1	.Mätare	.Control unit		3		0680
	-	1	1	-	1269146-5	.Mätare	.Control unit		3		0700
	-	-	-	1	1269794-2	.Mätare	.Control unit		3		0720
18	1	1	1	1	244229-1	..Hävarm	..Lever		4		0740
19	2	2	2	2	243414-0	..Skruv	..Screw		4		
20	2	2	2	2	244253-1	..Distansbricka	..Spacer washer		3		0780
21	1	1	1	1	244230-9	..Hävarm	..Lever		4		0800
22	1	1	1	1	244231-7	..Pinne	..Pin		3		0820
23	1	1	1	1	462803-8	..Lagersats	..Bearing kit		3		0840
24	1	-	-	-	244233-3	..Platta	..Plate		4		0860
	-	1	1	1	1274056-9	..Platta	..Plate		4		
25	1	1	1	1	244235-8	..Skruv	..Screw		3		
26	1	1	1	1	244234-1	..Bricka	..Washer		3		0920
27	1	1	1	1	244236-6	..Anslag	..Stop		3		0940
28	2	2	2	2	233173-4	..Skruv	..Screw		2		0960
29	2	2	2	2	955918-8	..Bricka	..Washer		2		0980
30	1	1	1	1	244239-0	..Anslagssats	..Stop kit		3		1000
31	1	1	1	1		...Anslag	...Stop	S			1020
32	1	1	1	1		...Skruv	...Screw	S			1040
33	1	1	1	1		...Bricka	...Washer	S			1060
34	1	1	1	1	462800-4	...Mutter	...Nut	S	2		1080
35	1	-	-	-	1269333-9	..Skruv	..Screw		3		1100
	-	1	1	-	1269334-7	..Skruv	..Screw		3	(244238)	1120
36	-	-	-	1	1317715-9	Plomberingskula	Sealing ball		2		1140
37	1	1	-	-	464923-2	Plomberingsplugg	Sealing plugg		2	B28E	1160
	1	1	1	1	1276097-1	Justerbrickssats, systemtryckregulator	Adjuster washer kit, system press. reg.		2		1180 1200

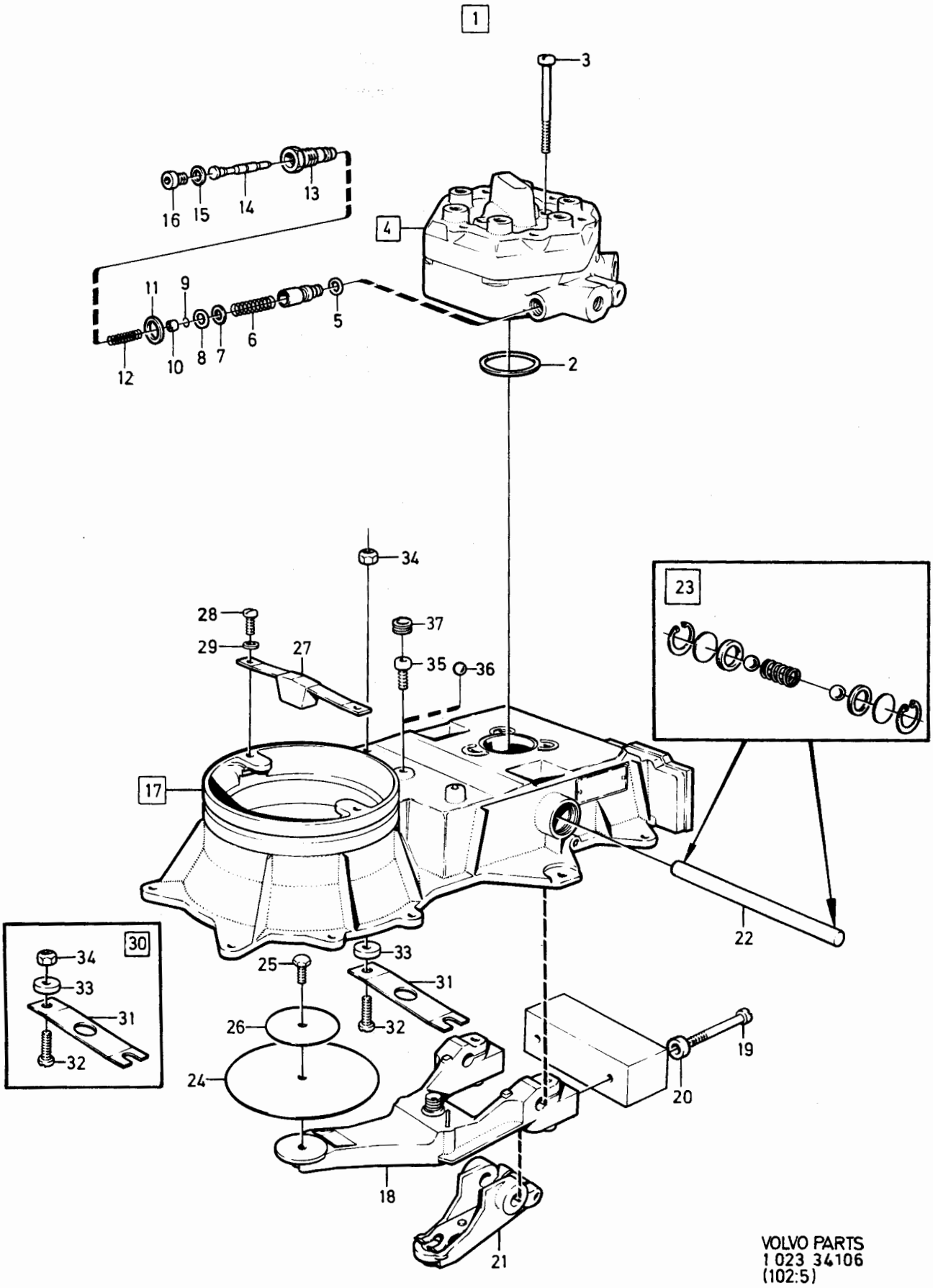

VOLVO PARTS
1 023 34106
(102:5)

Sida Page	Grupp Group	Insprutningspump diesel motor	Injection pump diesel engines	Illustration	0625
112	2c	D20, D24	D20, D24	28979 1984-12	

Pos. Fig.	Antal/Quantity				Artikel nr Part No	Benämning	Description	Sats Kit	BPSR	Anmärkning Notes	
1	1	-	-	-	1257677-3	Mängdskruv	Quantity screw		3	ALT L=62 MM	0020
	1	-	-	-	1257678-1	Mängdskruv	Quantity screw		3	ALT L=60 MM	0040
	1	-	-	-	1257679-9	Mängdskruv	Quantity screw		3	ALT L=64 MM	0060
2	1	-	-	-	844235-2	O-ring	O-ring		4		0080
3	1	-	-	-	25703-0	Bricka	Washer		3		0100
4	1	-	-	-	955800-8	Mutter	Nut		2		0120
5	1	-	-	-	844652-8	Distanshylsa	Spacer sleeve		3		0140
6	2	-	-	-	955781-0	Mutter	Nut		2		0160
7	1	-	-	-	844237-8	Hålskruv	Hollow screw		4		0180
10	1	-	-	-	844178-4	Radialtätning	Radial seal		4		0200
11	1	-	-	-	844176-8	O-ring	O-ring		3		[illegible]
12	2	-	-	-	6638096-5	Skruv	Screw				0240
13	1	-	-	-	844176-8	O-ring	O-ring		3		0260
14	2	-	-	-	6638096-5	Skruv	Screw				0280
15	1	-	-	-	1257676-5	Elventil	Electric valve		3		0300
16	1	-	-	-	942888-9	Flatstift	Cable terminal		2		0320
17	1	-	-	-	941905-2	Bricka	Washer		2		[illegible]
18	1	-	-	-	955780-2	Mutter	Nut		2		[illegible]
19	1	-	-	-	243572-5	O-ring	O-ring		3		0380
20	6	-	-	-	244688-8	Nippel	Nipple		5	(243558) D24	0400
	5	-	-	-	244688-8	Nippel	Nipple		5	(243558) D20	0420
21	6	-	-	-	243560-0	Bricka	Washer		4	D24	0440
	5	-	-	-	243560-0	Bricka	Washer		4	D20	0460
22	6	-	-	-	238309-9	Tryckfjäder	Compression spring		4	D24	0480
	5	-	-	-	238309-9	Tryckfjäder	Compression spring		4	D20	0500
23	6	-	-	-	1257675-7	Tryckventil	Delivery valve		4	D24	0520
	5	-	-	-	1257675-7	Tryckventil	Delivery valve		4	D20	0540
24	6	-	-	-	243562-6	Tätningsbricka	Packing washer		4	D24	0560
	5	-	-	-	243562-6	Tätningsbricka	Packing washer		4	D20	0580
25	1	-	-	-	1277235-6	Stoppskruv, tomgång	Grub screw, idling		3		0600
26	1	-	-	-	844228-7	Stoppskruv, max. varv	Grub screw, top speed		2		0620
27	1	-	-	-	1542407-0	Hylsa	Sleeve		3		0640
28	1	-	-	-	1257741-7	Justerbricka, tändförställning	Adjuster washer, ignition timing		2	TJ 1,2	0660 0680
29	1	-	-	-	845737-6	Luftningsskruv	Air screw		3		0700
30	1	-	-	-	947620-1	Packning	Gasket		2	(233321)	0740

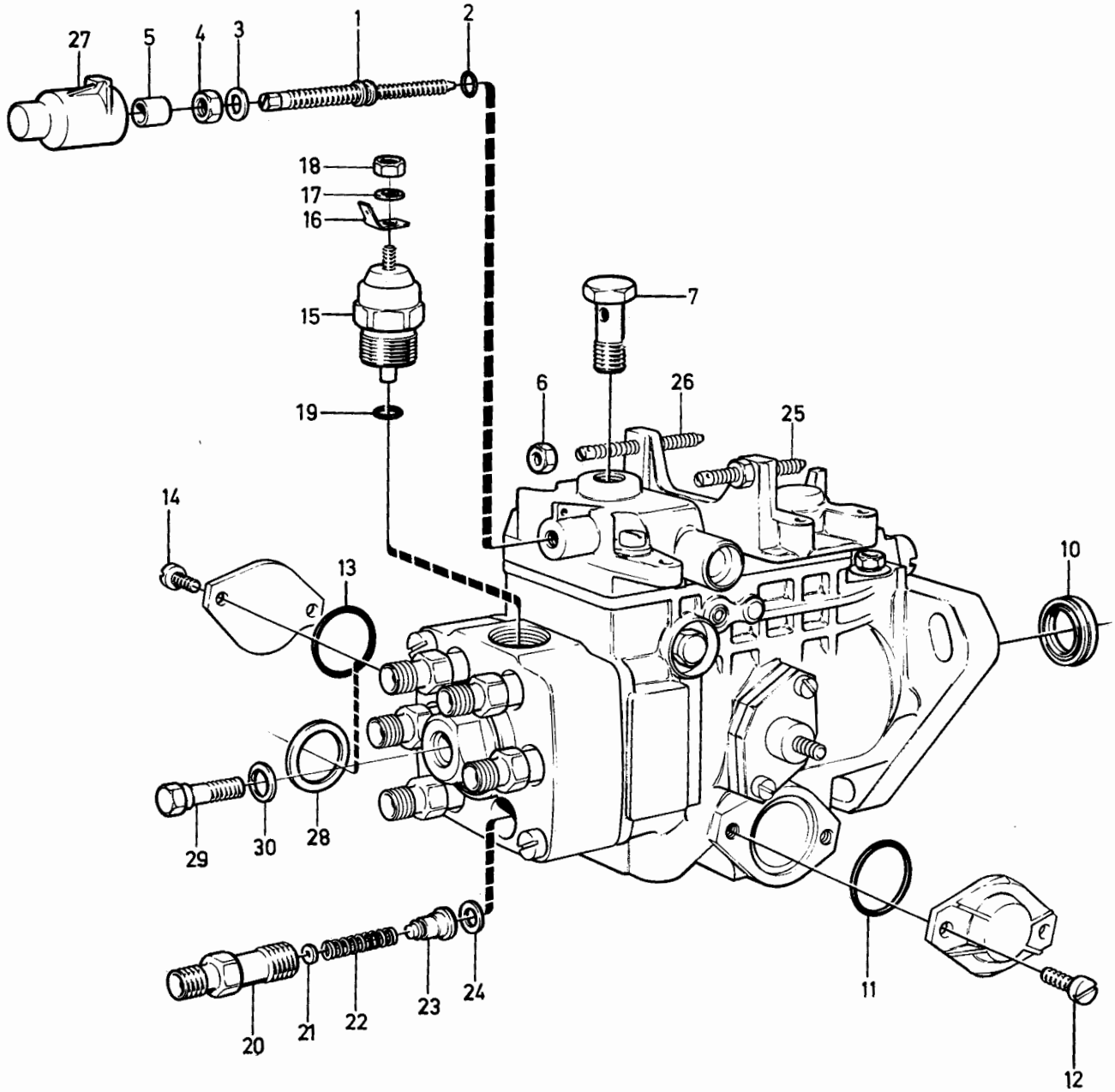

VOLVO PARTS
1 023 28979
(102:2)

Sida Page	Grupp Group	Vevhusventilation B17, B19, B21, B23	Crankcase ventilation B17, B19, B21, B23	Illustration 32626 1984-12	0635
114	2c				

Pos. Fig.	Antal/Quantity				Artikel nr Part No	Benämning	Description	Sats Kit	B P S R	Anmärkning Notes	
	-	-	-	-		Vevhusventilation, kmpl.	Crankcase ventilation cpl.		8	TID UTF	0020 0040
1	1	-	-	-	947836-3	•Slang	•Hose		2		0060
2	1	-	-	-	943475-4	•Klammer	•Clamp		2		0080
3	1	-	-	-	463835-9	•Flamskydd	•Flame shield		2		0100
4	1	-	-	-	463737-7	•T-rör	•T-pipe		2		0120
5	270	-	-	-	944075-1	•Slang	•Hose		2		0140
	1	-	-	-		•Slang	•Hose			CARB MAC SE GRUPP 9 AC-KOMPENSERING/ AC-COMPENSATION	0160 0180 0200 0220
6	1	-	-	-	1219088-0	•Klammer	•Clamp		2		0240
7	ERF	-	-	-	1276438-7	•Slang	•Hose		2	(1276310)	0260
8	ERF	-	-	-	942390-6	•Slang	•Hose		2		0280
9	1	-	-	-	948211-8	•Bandklammer	•Strip clamp		2		0300 0320
	-	-	-	-		Vevhusventilation kmpl	Crankcase ventilation cpl.		8	SEN UTF	0340 0360
10	1	-	-	-	1306398-7	•Oljefälla	•Oil trap		3		0380
11	1	-	-	-	949659-7	O-ring	O-ring	S	2	(925065)	0400
12	2	-	-	-	955295-1	•Skruv	•Screw		2	L 20. ALT 1	0420
	2	-	-	-	955297-7	•Skruv	•Screw		2	L 25. ALT 2	0440
12a	2	-	-	-	955894-1	•Bricka	•Washer		2		0460
13	1	-	-	-	419771-1	•Flamskydd	•Flame guard		2	ALT 1	0480
14	1	-	-	-	949700-9	•Slang	•Hose		8	ALT 1.ERS AV 1 ST 1336682-8, 1 ST 463835-9, 1 ST 1336681-0.	0500 0520 0540 0560
15	1	-	-	-	1306598-2	•Nippel	•Nipple		8	ALT 1.ERS AV 1 ST 1336682-8, 1 ST 463835-9, 1 ST 1336681-0	0580 0600 0620 0640
16	1	-	-	-	1336682-8	•Slang	•Hose		2	ALT 2	0660
17	1	-	-	-	463835-9	•Flamskydd	•Flame guard		2	ALT 2	0680
18	1	-	-	-	1336681-0	•Nippel	•Nipple		3	ALT 2	0700
19	ERF	-	-	-	948958-4	•Slang insugningsrör	•Hose, induction manifold		2	EXCL TURBO	0720 0740
20	1	-	-	-	949668-8	•Bandklammer	•Cable tie		2	(948616)	0760
21	1	-	-	-	1306599-0	•Slang, friskluftslang	•Hose, air intake		2	CARB.ALT 1.EXCL B19K	0780 0800
	1	-	-	-	1317899-1	•Slang, luftintag	•Hose, air intake		2	B19K	0820 0840
	1	-	-	-	1306602-2	•Slang, mängdmätare	•Hose, air-fuel control unit		2	INJE.(K-JETRONIC) EXCL TURBO	0860 0880
	1	-	-	-	1317667-2	•Slang, friskluftsslang	•Hose, air inlet hose		2	INJE.(LH-JETRONIC) EXCL TURBO	0900 0920
22	1	-	-	-	1306931-5	•Slang	•Hose		2	TURBO	0940
23	ERF	-	-	-	1276438-7	•Slang	•Hose		2	(1276310)TURBO	0960
24	1	-	-	-	418646-6	•Gummihatt	•Rubber cap		2	TURBO	0980
25	1	-	-	-	1306196-5	•Slang	•Hose		2		1020

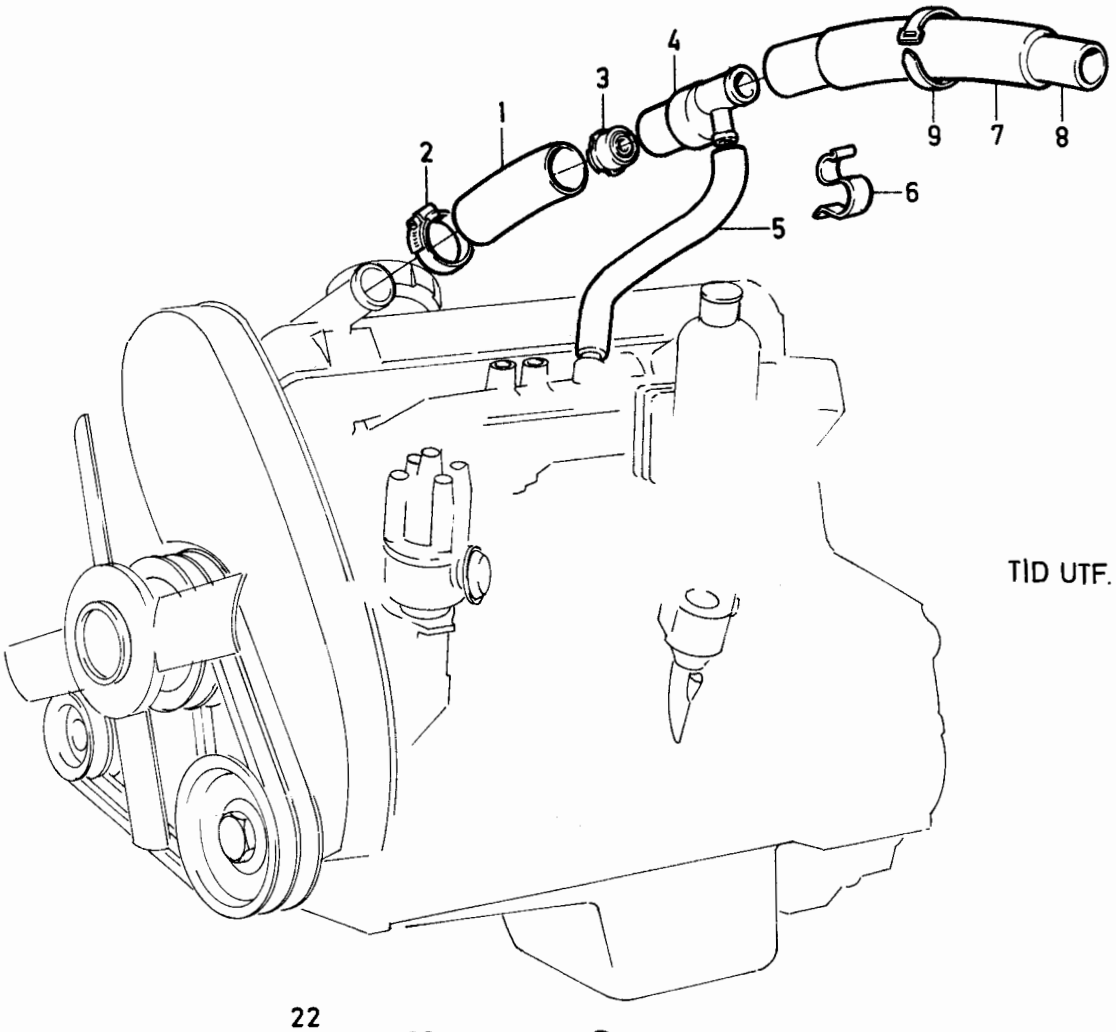
1
2
3
4
5
6
7
8
9
TID UTF.

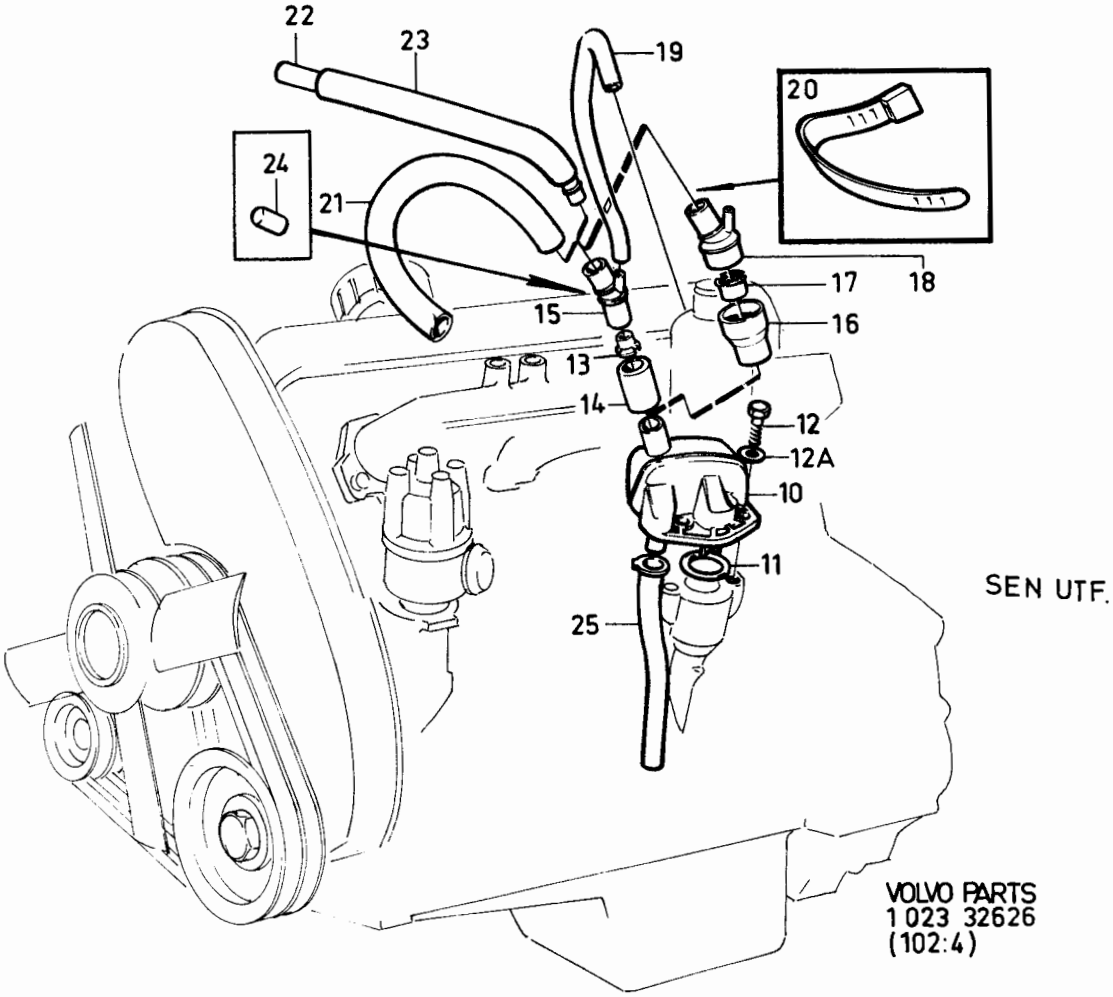
10
11
12
12A
13
14
15
16
17
18
19
20
21
22
23
24
25
SEN UTF.
VOLVO PARTS
1 023 32626
(102:4)

Sida Page	Grupp Group	Avgasåterledning	Exhaust recirkulation system	Illustration	0650
		B21A, B23A MRA	B21A, B23A MRA	27485	
116	2c	VXL MAN	VXL MAN	1984-12	

Pos. Fig.	Antal/Quantity				Artikel nr Part No	Benämning	Description	Sats Kit	B P S R	Anmärkning Notes	
1	1	-	-	-	945629-4	Nippel	Nipple		2		0020
2	1	-	-	-	11996-6	Packning	Packing		1		0040
3	1	-	-	-	1219062-5	Rör	Pipe		3	17) TID UTF	0060
x	1	-	-	-	1357029-6	Rör	Pipe		3	18) SEN UTF	0080
4	2	-	-	-	956970-8	•Skärring	•Ferrule		2		0100
5	2	-	-	-	956984-9	•Mutter	•Nut		2		0120
6	1	-	-	-	1219113-6	Konsol	Bracket		3	17) TID UTF	0140
6a	1	-	-	-	1276507-9	Konsol	Bracket		3	18) SEN UTF	0160
7	1	-	-	-	957019-3	Mutter	Nut		2		0180
8	1	-	-	-	1266360-5	Ventil,svart	Valve,black		2	(1212613)	0200
9	1	-	-	-	1218615-1	Nippel	Nipple		3		[illegible]
10	1	-	-	-	1218618-5	Nippel	Nipple		3		0260
11	1	-	-	-	1219060-9	Rör	Pipe		3	17) TID UTF	0280
	1	-	-	-	1276505-3	Rör	Pipe		3	18) SEN UTF	0300
12	2	-	-	-	956970-8	•Skärring	•Ferrule		2	(1325689)	0320
13	2	-	-	-	956984-9	•Mutter	•Nut		2		0340
14	1	-	-	-	945629-4	Nippel	Nipple		2		[illegible]
15	1	-	-	-	11996-6	Packning	Packing		1		[illegible]
16	60MM	-	-	-	948958-4	Slang	Hose		2	ALT	0400
16a	300	-	-	-	948958-4	Slang	Hose		2	ALT	0420
17	1	-	-	-	1266008-0	Nippel	Nipple		2	ALT	0440
18	150	-	-	-	192055-2	Slang	Hose		2	ALT	0460
19	1	-	-	-	1219547-5	Termostatventil	Thermal control valve		2		0480
20	150	-	-	-	948958-4	Slang	Hose		2	ALT	0500
	270	-	-	-	948958-4	Slang	Hose		2	ALT	0520
21	1	-	-	-	949024-4	T-nippel	T-nipple		2		0540
22	100	-	-	-	948958-4	Slang	Hose		2		0560
23	1	-	-	-	949024-4	T-nippel	T-nipple		2		0580
24	60MM	-	-	-	948958-4	Slang	Hose		2	ALT	0600
	100	-	-	-	948958-4	Slang	Hose		2	ALT	0620
25	1	-	-	-		Slang	Hose			SE GRUPP 3	0640
										STRÖMFÖRSÖRJNINGS-	0660
										SYSTEM/POWER SYSTEM	0680

17. Motorer med vevhusventilation från ventilkåpan. Engines with crankcase ventilation from the valve casing. Moteurs avec ventilation du carter à partir du clapeav de soupape. Motoren mit Kurbelgehäuse- Belüftung vom Ventilgehäuse. Motores con ventilaci del cárter desde la tapa de balancines. Motori con ventilazione basamento dal coperchio valvole.

18. Motorer med vevhusventilation från motorblocket. Engines with crankcase ventilation from the cylinder block. Moteurs avec ventilation du carter à partir du bloc- moteur. Motoren mit Kurbelgehäuse- Belüftung vom Motorblock. Motores con ventilaci del cárter desde el bloque. Motori con ventilazione basamento dal monoblocco.

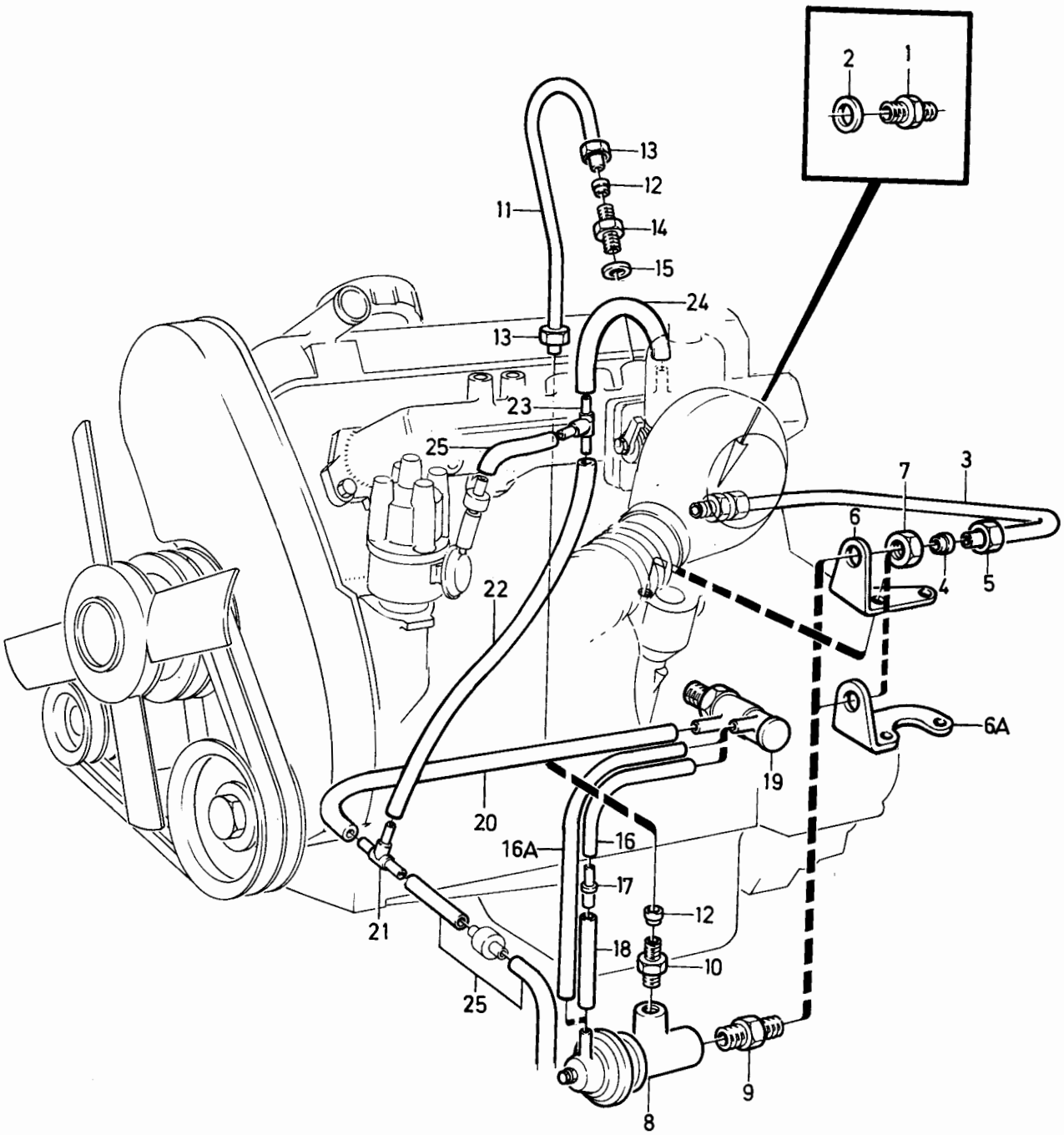

VOLVO PARTS
1 023 27485
(102:3)

Sida Page	Grupp Group	Avgasåterledning	Exhaust recirkulation system	Illustration	0660
		B21A, B23A MRA	B21A, B23A MRA	27524	
118	2c	VXL AUTO	VXL AUTO	1984-12	

	Pos. Fig.	Antal/Quantity				Artikel nr Part No	Benämning	Description	Sats Kit	B P S R	Anmärkning Notes	
	1	1	-	-	-	945629-4	Nippel	Nipple		2		0020
	2	1	-	-	-	11996-6	Packning	Packing		1		0040
x	3	1	-	-	-	1357029-6	Rör	Pipe		3		0060
	4	2	-	-	-	956970-8	•Skärring	•Ferrule		2		0080
	5	2	-	-	-	956984-9	•Mutter	•Nut		2		0100
	6	1	-	-	-	1276507-9	Konsol	Bracket		3		0120
	7	1	-	-	-	957019-3	Mutter	Nut		2		0140
	8	1	-	-	-	1276505-3	Rör	Pipe		3		0160
	9	2	-	-	-	956970-8	•Skärring	•Ferrule		2		0180
	10	2	-	-	-	956984-9	•Mutter	•Nut		2		0200
	11	1	-	-	-	945629-4	Nippel	Nipple		2		[illegible]
	12	1	-	-	-	11996-6	Packning	Packing		1		[illegible]
	13	1	-	-	-	1266363-9	Vakuumventil	Valve		2		0260
	14	1	-	-	-	1218615-1	Nippel	Nipple		3		0280
	15	1	-	-	-	1218618-5	Nippel	Nipple		3		0300
	16	60MM	-	-	-	948958-4	Slang	Hose		2		0320
	17	1	-	-	-	949024-4	T-nippel	T-nipple		2		0340
	18	-	-	-	-		Slang	Hose			SE GRUPP 3 STRÖMFÖRSÖRJNINGS-SYSTEM/POWER SYSTEM	0380 0400
	19	-	-	-	-		Slang, kmpl	Hose, cpl		8		0420
	20	300	-	-	-	946655-8	•Skyddsslang	•Protector hose		2		0440
	21	620	-	-	-	948958-4	•Slang	•Hose		2		0460
	22	570	-	-	-	948958-4	•Slang	•Hose		2		0480
	23	570	-	-	-	948958-4	•Slang	•Hose		2		0500
	24	1	-	-	-	1219547-5	Termostatventil	Thermal control valve		2		0520
	25	230	-	-	-	948958-4	Slang	Hose		2		0540
	26	1	-	-	-	949024-4	T-nippel	T-nipple		2		0560
	27	100	-	-	-	948958-4	Slang	Hose		2		0580
	28	180	-	-	-	948958-4	Slang	Hose		2		0600
	29	1	-	-	-	464673-3	Vakuumförstärkare	Vacuum assistant		3		0620
	30	1	-	-	-	1266034-6	Konsol	Bracket		3		0640
	31	2	-	-	-	947226-7	Skruv	Screw		2		0660
	32	2	-	-	-	955126-8	Skruv	Screw		2	8 X 9,5. TID UTF.	0680
		2	-	-	-	955137-5	Skruv	Screw		2	10 X 9,5. SEN UTF.	0700
	33	100	-	-	-	948958-4	Slang	Hose		2		0720
	34	270	-	-	-	948958-4	Slang	Hose		2		0740
	35	-	-	-	-		Luftintag	Air intake			SE SIDA 166, 2-G23	0760

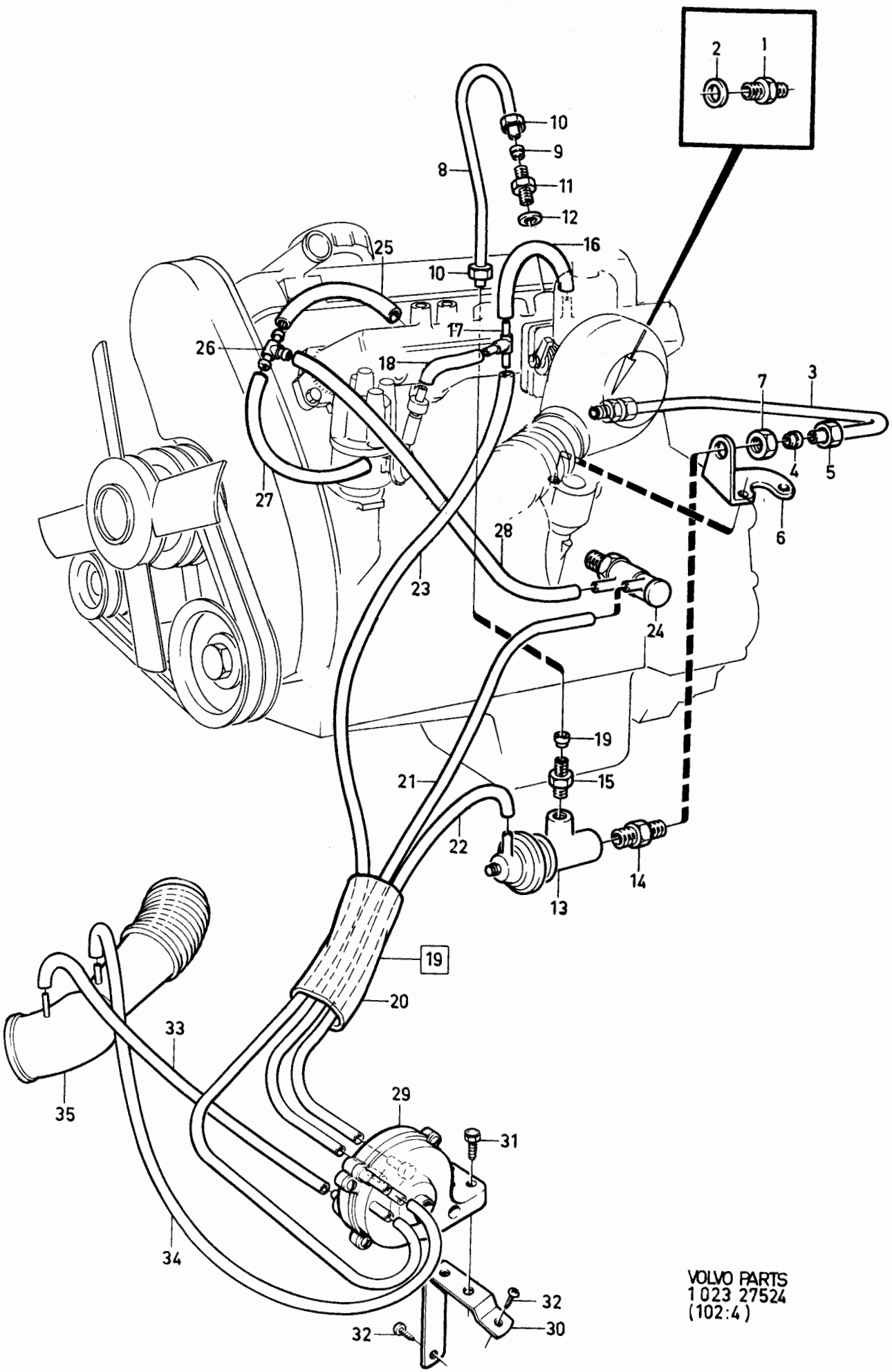

VOLVO PARTS
1 023 27524
(102:4)

Sida Page	Grupp Group	Avgasåterledning B21F, B23E. MRA	Exhaust recirkulation system B21F, B23E. MRA	Illustration 27523 1984-12	0700
120	2c				

Pos. Fig.	Antal/Quantity				Artikel nr Part No	Benämning	Description	Sats Kit	B P S R	Anmärkning Notes	
1	1	-	-	-	945629-4	Nippel	Nipple		2		0020
2	1	-	-	-	11996-6	Packning	Packing		1		0040
3	1	-	-	-	1219003-9	Rör	Pipe		3		0060
4	2	-	-	-	956970-8	•Skärring	•Ferrule		2		0080
5	2	-	-	-	956984-9	•Mutter	•Nut		2		0100
6	1	-	-	-	1219112-8	Konsol	Bracket		3		0120
7	1	-	-	-	957019-3	Mutter	Nut		2		0140
8	1	-	-	-	1266360-5	Vakuumventil	Vacuum valve		2	B23E(499812,498972, 498978,498900,498922)	0160 0180
	1	-	-	-	1266361-3	Vakuumventil	Vacuum valve		2	B23E(498901,498923, 498973,498979)	0200 [illegible]
	1	-	-	-	1266362-1	Vakuumventil	Vacuum valve		2	B23E(499813,499889)	[illegible]
	1	-	-	-	1274191-4	Vakuumventil	Vacuum valve		2	B23E(499888)	0260
9	1	-	-	-	1218615-1	Nippel	Nipple		3		0280
10	1	-	-	-	1218618-5	Nippel	Nipple		3		0300
11	1	-	-	-	1219006-2	Rör	Pipe		3		0320
12	2	-	-	-	956970-8	•Skärring	•Ferrule		2		0340
13	2	-	-	-	956984-9	•Mutter	•Nut		2		[illegible]
14	1	-	-	-	945629-4	Nippel	Nipple		2		0380
15	1	-	-	-	11996-6	Packning	Packing		1		0400
16	1	-	-	-	1219547-5	Termostatventil	Thermal control valve		2		0420
17	270	-	-	-	948958-4	Slang	Hose		2		0440
18	1	-	-	-	1276445-2	Nippel	Nipple		3	(949011)	0460
19	1	-	-	-	948040-1	Nippel	Nipple		2		0480
20	230	-	-	-	948958-4	Slang	Hose		2		0500
21	1	-	-	-	949024-4	T-nippel	T-nipple		2		0520
21a	100	-	-	-	948958-4	Slang	Hose		2		0540
21b	1	-	-	-	949024-4	T-nippel	T-nipple		2		0560
22	1	-	-	-		Slang, kmpl	Hose, cpl		8		0580
22a	300	-	-	-	946655-8	•Skyddsslang	•Protector hose		2		0600
23	570	-	-	-	948958-4	•Slang	•Hose		2		0620
24	620	-	-	-	948958-4	•Slang	•Hose		2		0640
25	570	-	-	-	948958-4	•Slang	•Hose		2		0660
26	1	-	-	-	1266034-6	Konsol	Bracket		3		0680
27	2	-	-	-	955126-8	Skruv	Screw		2	8 X 9,5. TID UTF.	0700
	2	-	-	-	955137-5	Skruv	Screw		2	10 X 9,5. SEN UTF.	0720
28	1	-	-	-	464673-3	Vakuumförstärkare	Vacuum assistant		3		0740
29	2	-	-	-	947226-7	Skruv	Screw		2		0760
30	100	-	-	-	948958-4	Slang	Hose		2		[illegible]
31	270	-	-	-	948958-4	Slang	Hose		2		0810
32	1	-	-	-		Luftintag	Air intake			SE SIDA 174, 2-H07	0820

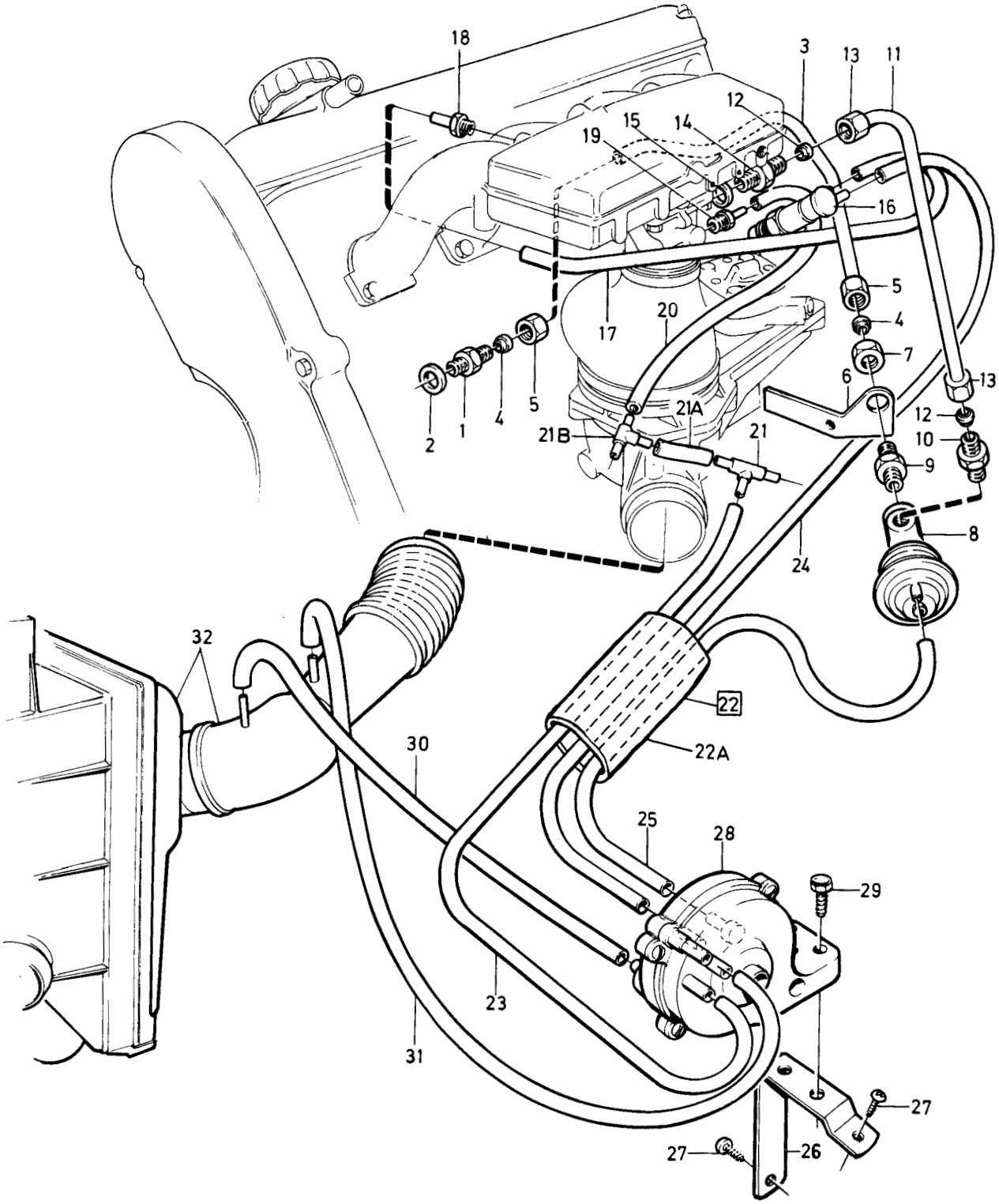

VOLVO PARTS
1 023 27523
(102:3)

Sida Page	Grupp Group	Avgasåterledning	Exhaust recirkulation system	Illustration	0725
		B21E TURBO	B21E TURBO	33390	
122	2c	55)	55)	1984-12	

Pos. Fig.	Antal/Quantity				Artikel nr Part No	Benämning	Description	Sats Kit	B P S R	Anmärkning Notes	
1	1	-	-	-	1336912-9	Nippel	Nipple		3		0020
2	1	-	-	-	1326803-2	Rör	Pipe		3		0040
3	2	-	-	-	956970-8	•Skärring	•Ferrule		2		0060
4	2	-	-	-	956984-9	•Mutter	•Nut		2		0080
5	1	-	-	-	1276507-9	Konsol	Bracket		3		0100
6	1	-	-	-	957019-3	Mutter	Nut		2		0120
7	1	-	-	-	1218615-1	Nippel	Nipple		3		0140
8	1	-	-	-	1266360-5	Vakuumventil	Vacuum valve		2		0160
9	1	-	-	-	1218618-5	Nippel	Nipple		3		0180
10	1	-	-	-	1326603-6	Rör	Pipe		3		0200
11	1	-	-	-	956894-0	•Mutter	•Nut				0220
12	1	-	-	-	956970-8	•Skärring	•Ferrule		2		[illegible]
13	1	-	-	-	1274430-6	Packning	Gasket	S	2		0260
14	2	-	-	-	942001-9	Skruv	Screw		2		0280
15	1	-	-	-	1219547-5	Termostatventil	Thermal control valve		2		0300
16	ERF	-	-	-	1306703-8	Slang	Hose		2	METERVARA	0320
17	ERF	-	-	-	1306703-8	Slang	Hose		2	METERVARA	0340
18	4	-	-	-	947331-5	Slangklamma	Hose clamp		2		[illegible]

55 . 242 CH237370-,244 CH939340-,245 CH506270-,265 CH34030-.

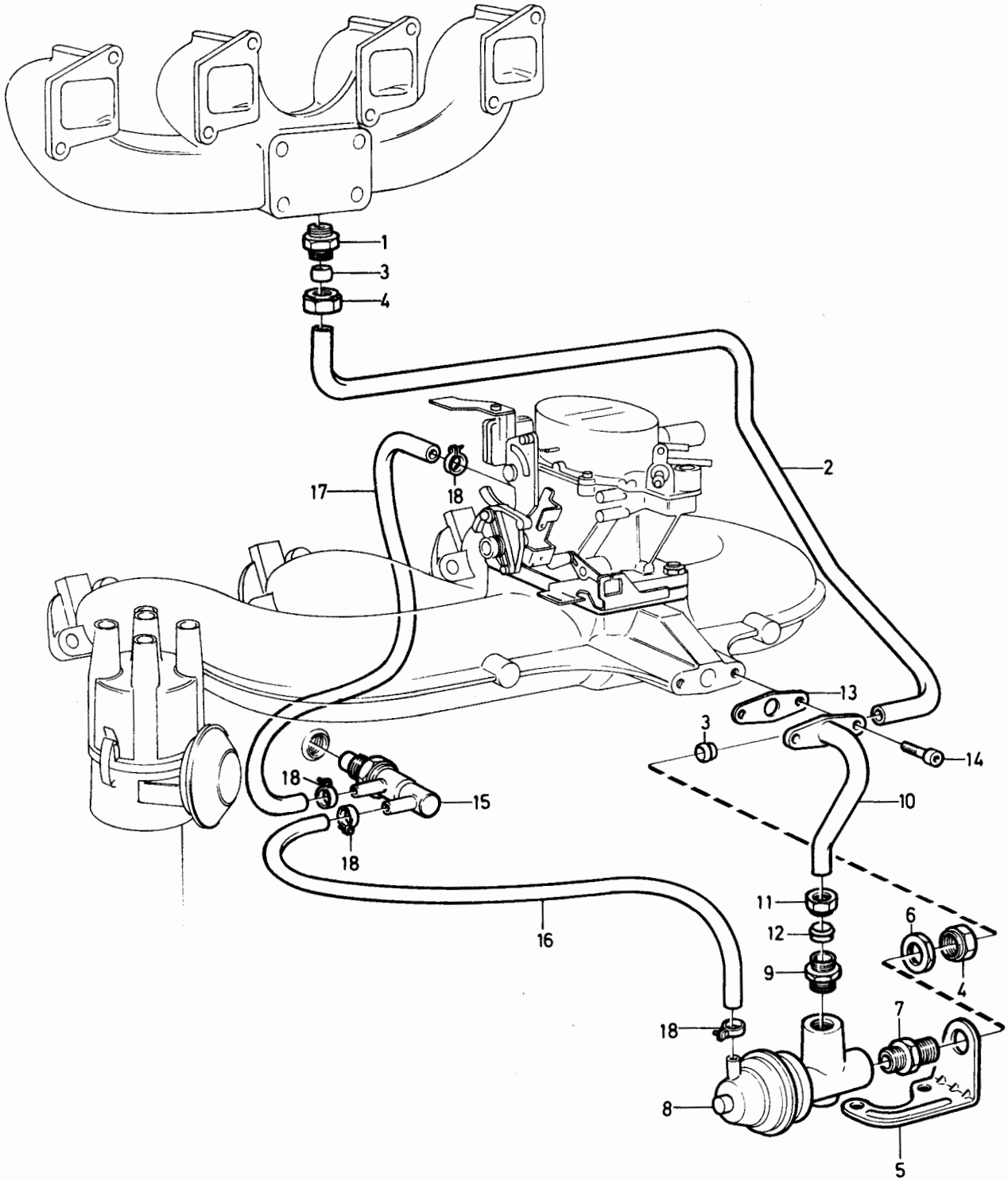

VOLVO PARTS
1 023 33390
(102:5)

Sida Page	Grupp Group	Avgasåterledning B27E MRA 12)	Exhaust recirkulation system B27E MRA 12)	Illustration 24170 1984-12	0750
124	2c				

Pos. Fig.	Antal/Quantity				Artikel nr Part No	Benämning	Description	Sats Kit	B P S R	Anmärkning Notes	
1	1	-	-	-	1218618-5	Nippel	Nipple		3		0020
2	1	-	-	-	464393-8	Rör	Pipe		3		0040
3	2	-	-	-	956970-8	•Skärring	•Ferrule		2		0060
4	2	-	-	-	956984-9	•Mutter	•Nut		2		0080
5	1	-	-	-	1218615-1	Nippel	Nipple		3		0100
6	1	-	-	-	1266361-3	Vakuumventil	Valve		2		0120
7	1	-	-	-	1218618-5	Nippel	Nipple		3		0140
8	1	-	-	-	464451-4	Konsol	Bracket		8		0160
8a	2	-	-	-	946440-5	Skruv	Screw		2		0180
9	1	-	-	-	957019-3	Mutter	Nut		2		0200
10	1	-	-	-	464396-1	Rör			8	ERS AV 1 ST 1274332-4,	0[illegible]
										2 ST 1274334-0,	02[illegible]
										2 ST 1274504-8,	0260
										1 ST 269377-8,	0280
										1 ST 1306596-6,	0300
										1 ST 947559-1,	0320
										1 ST 464517-2	03[illegible]
11	1	-	-	-	956970-8	•Skärring	•Ferrule		2		0[illegible]
12	1	-	-	-	956984-9	•Mutter	•Nut		2		0380
13	1	-	-	-	464517-2	Packning	Gasket		2		0400
14	2	-	-	-	955271-2	Skruv	Screw		2		0420
15	1	-	-	-	1219566-5	Termostatventil	Thermal control valve		2		0440
16	1	-	-	-		Nippel	Nipple			SE GRUPP 2A	0460
										INSUGNINGSRÖR/	0480
										INDUCTION MANIFOLD	0500
17	530	-	-	-	948958-4	Slang	Hose		2		0520
18	800	-	-	-	948958-4	Slang	Hose		2		0540
19	1100	-	-	-	948958-4	Slang	Hose		2		0560
20	560	-	-	-	948958-4	Slang	Hose		2		0580
21	300	-	-	-	946655-8	Skyddsslang	Protector hose		2		0600
22	1	-	-	-		Nippel	Nipple			SE GRUPP 2A	0620
										INSUGNINGSRÖR/	0640
										INDUCTION MANIFOLD	0660
23	230	-	-	-	948958-4	Slang	Hose		2		0680
24	1	-	-	-	949024-4	T-nippel	T-nipple		2		0700
24a	1	-	-	-	948211-8	Klammer	Clamp		2		0720
25	1	-	-	-	464673-3	Vakuumförstärkare	Vacuum assistant		3		0740
26	2	-	-	-	947226-7	Skruv	Screw		2		07[illegible]
27	1	-	-	-	1266034-6	Konsol	Bracket		3		0[illegible]
28	2	-	-	-	955126-8	Skruv	Screw		2		0800
29	1100	-	-	-	948958-4	Slang	Hose		2		0830
30	1	-	-	-		Luftintag	Air intake			SE SIDA 178, 2-H11	0840

12. 262 CH-6449, 264 CH-83054, 265 CH-21774.

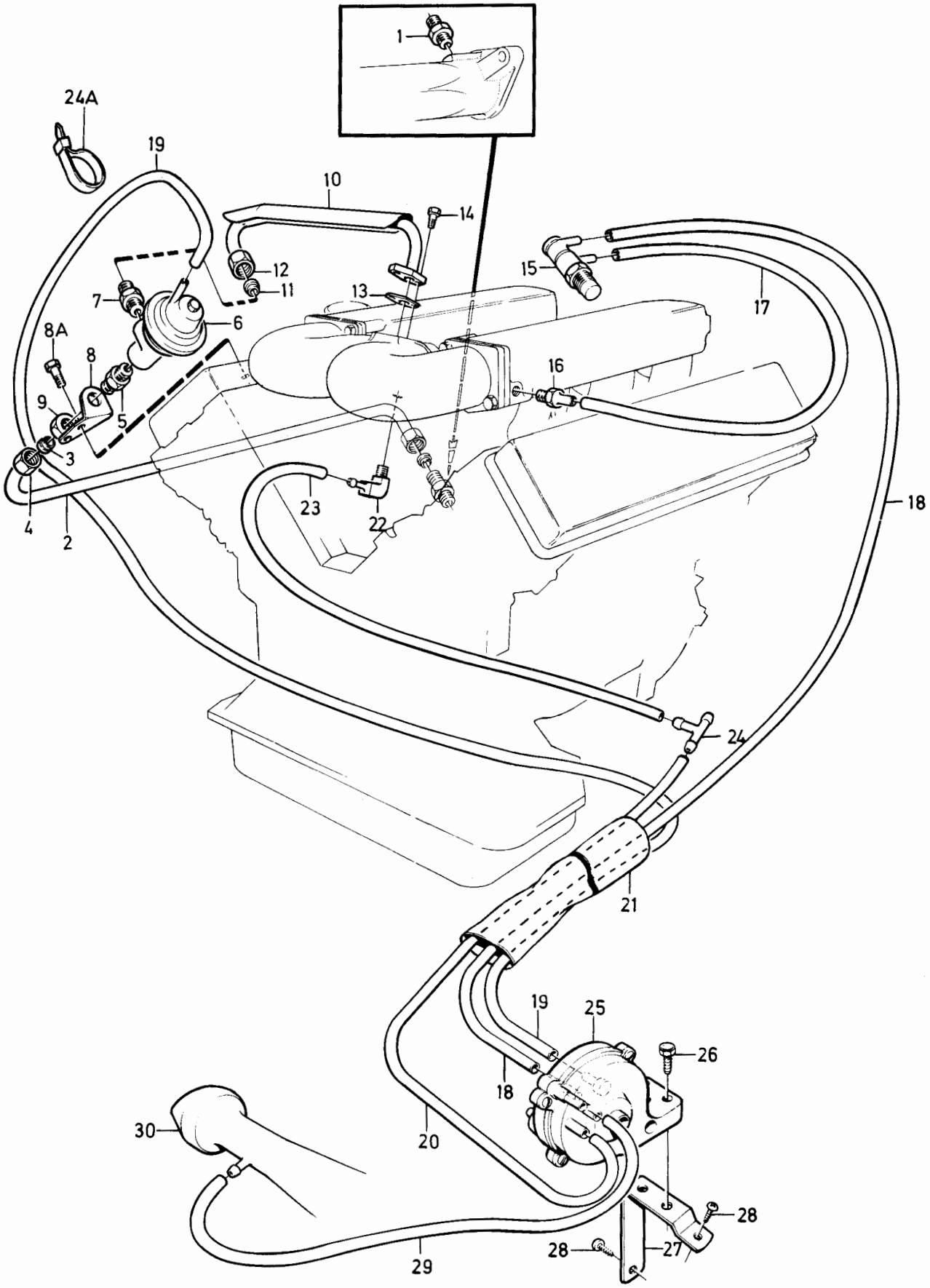

VOLVO PARTS
1 023 24170
(102:3)

Sida Page	Grupp Group	Avgasåterledning	Exhaust recirkulation system	Illustration	0760
		B27E MRA, B28E MRA	B27E MRA, B28E MRA	27226	
126	2c	11)	11)	1984-12	

Pos. Fig.	Antal/Quantity				Artikel nr Part No	Benämning	Description	Sats Kit	B P S R	Anmärkning Notes	
1	1	-	-	-	1218618-5	Nippel	Nipple		3		0020
2	1	-	-	-	464393-8	Rör	Pipe		3		0040
3	2	-	-	-	956970-8	.Skärring	.Ferrule		2		0060
4	2	-	-	-	956984-9	.Mutter	.Nut		2		0080
5	1	-	-	-	1218615-1	Nippel	Nipple		3		0100
6	1	-	-	-	1274191-4	Vakuumventil	Vacuum valve		2	B27E	0120
	1	-	-	-	1266360-5	Vakuumventil	Vacuum valve		2	B28E VXL MAN	0140
	1	-	-	-	1269552-4	Vakuumventil	Vacuum valve		2	B28E VXL AUTO	0160
7	1	-	-	-	1218618-5	Nippel	Nipple		3		0180
8	1	-	-	-	464451-4	Konsol	Bracket		8		0200
9	2	-	-	-	946440-5	Skruv	Screw		2		0
10	1	-	-	-	957019-3	Mutter	Nut		2		0240
11	1	-	-	-	464396-1	Rör	Pipe		8	260 B27E.ALT 1	0260
										ERS AV 1 ST 1274332-4,	0280
										2 ST 1274334-0,	0300
										2 ST 1274504-8,	0320
										1 ST 269377-8,	0
										1 ST 1306596-6,	0360
										1 ST 947559-1,	0380
										1 ST 464517-2	0400
	1	-	-	-	1274261-5	Rör	Pipe		8	240 B27E.ALT 1	0420
12	1	-	-	-	956970-8	.Skärring	.Ferrule		2		0440
13	1	-	-	-	956984-9	.Mutter	.Nut		2		0460
14	1	-	-	-	464517-2	Packning	Gasket		2		0480
15	2	-	-	-	955271-2	Skruv	Screw		2		0500
16	1	-	-	-	1274332-4	Rör, EGR	Pipe, EGR		3	B27E ALT 2. B28E.	0520
17	1	-	-	-	956970-8	.Skärring	.Ferrule		2		0540
18	1	-	-	-	956984-9	.Kopplingsmutter	.Nut		2		0560
19	2	-	-	-	956969-0	.Skärring	.Ferrule		2		0580
20	2	-	-	-	956983-1	.Kopplingsmutter	.Nut		2		0600
21	2	-	-	-	1274504-8	Skarvnippel	Joint nipple		3	(957069)	0620
22	2	-	-	-	1274334-0	Nippel	Nipple		3		0640
23	2	-	-	-	956969-0	.Skärring	.Ferrule		2		0660
24	2	-	-	-	956983-1	.Kopplingsmutter	.Nut		2		0680
25	1	-	-	-	1219566-5	Termostatventil	Thermal control valve		2		0700
26	1	-	-	-		Nippel	Nipple			SE GRUPP 2A	0720
										INSUGNINGSRÖR/	0740
										INDUCTION MANIFOLD	0
27	1	-	-	-	269774-6	Fördröjningsventil	Delay valve		2		0760
28	830	-	-	-	948958-4	Slang	Hose		2	METERVARA	0800
29	50MM	-	-	-	948958-4	Slang	Hose		2	METERVARA	0820
30	530	-	-	-	948958-4	Slang	Hose		2	METERVARA	0860

11. 242 CH 165570-, 244 CH 482505-, 245 CH 264755-, 262 CH 645 0-, 264 CH 83055-, 265 CH 21775-.

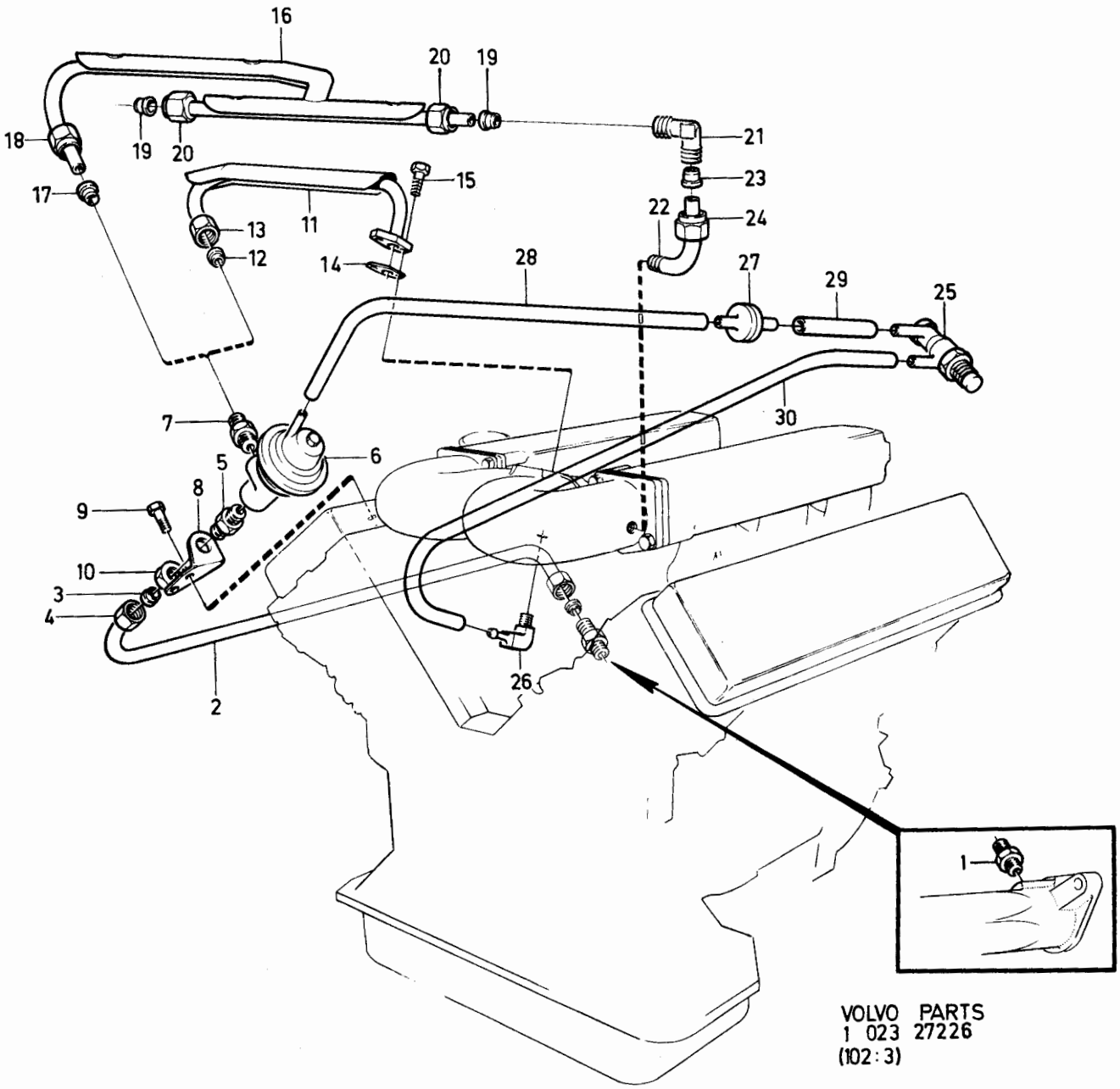

VOLVO PARTS
1 023 27226
(102:3)

Sida Page	Grupp Group	Pulsairsystem	Pulsair system	Illustration	0800
128	2c	B21A, B23A, B23E	B21A, B23A, B23E	31300 1984-12	

Pos. Fig.	Antal/Quantity				Artikel nr Part No	Benämning	Description	Sats Kit	B P S R	Anmärkning Notes	
1	1	-	-	-	1266647-5	Rör	Pipe		3		0020
2	4	-	-	-	1266664-0	Packning	Gasket	S	2		0040
3	4	-	-	-	953032-0	Skruv	Screw		2		0060
4	4	-	-	-	1266663-2	Klammer	Clamp		2		0080
5	4	-	-	-	955781-0	Mutter	Nut		2		0100
6	1	-	-	-	940142-3	Skruv	Screw		2		0120
7	2	-	-	-	1266665-7	Pulsairventil	Pulsair valve		3		0140
8	1	-	-	-	1266666-5	Slang	Hose		2		0160
9	2	-	-	-	1266667-3	Skarvstycke	Connector		3	TID UTF	0180
10	560	-	-	-	945751-6	Slang	Hose		2	TID UTF	0200
	510	-	-	-	945751-6	Slang	Hose		2	SEN UTF	[illegible]
11	1	-	-	-	461499-6	Gummikrök	Bend		3		0220
12	1	-	-	-	948211-8	Klammer	Clamp		2		0240
13	1	-	-	-	3298596-2	Ventil	Valve		3	SEN UTF	0260
14	530	-	-	-	948958-4	Slang	Hose		2	SEN UTF	0280
15	1	-	-	-	1219088-0	Klamma	Clamp		2	ALT	0320

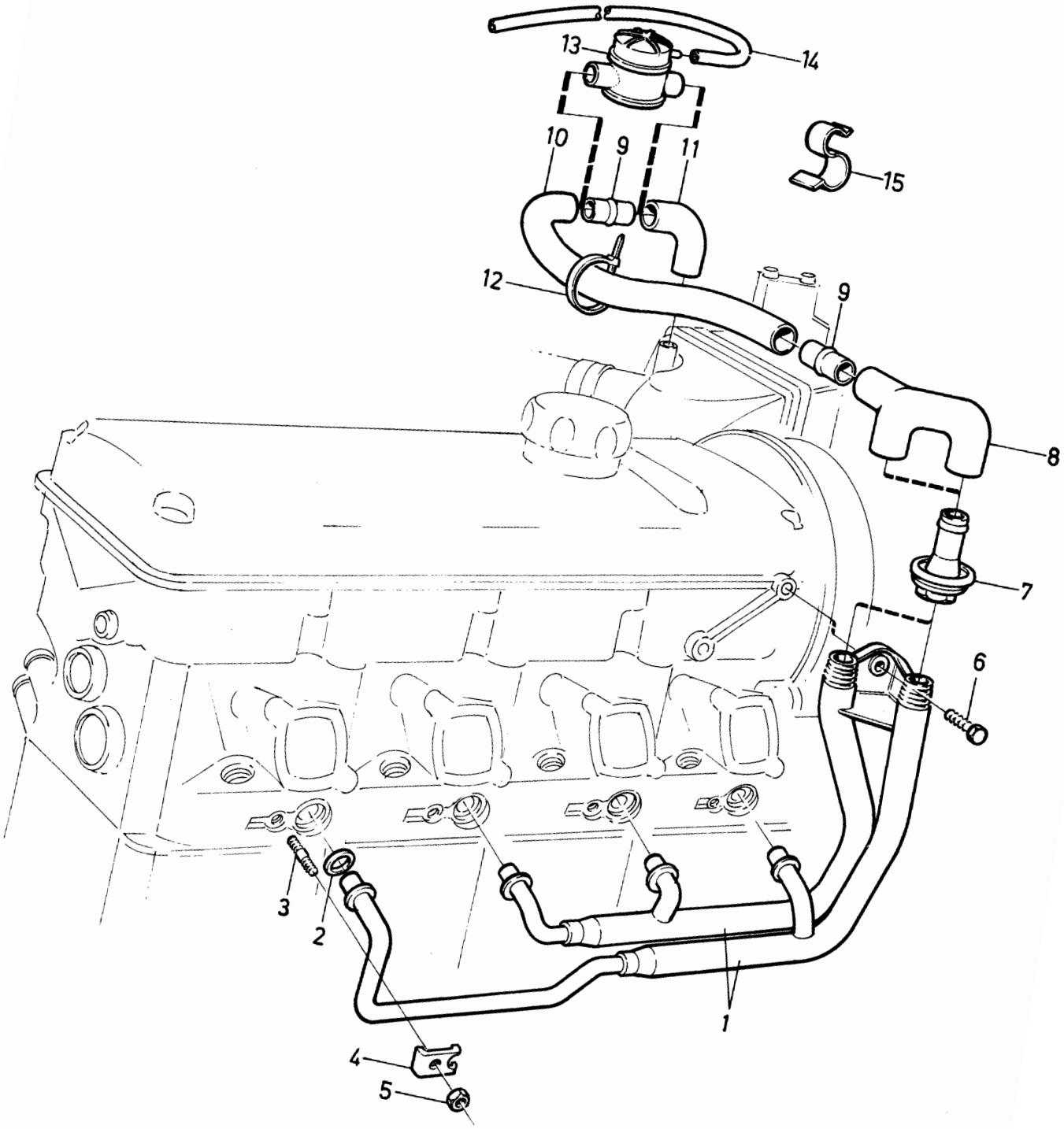

VOLVO PARTS
1 023 31300
(102:3)

Sida Page	Grupp Group	Pulsairsystem	Pulsair system	Illustration	0825
		B28E, Sverige, Australien	B28E, Sweden, Australia	34107	
130	2c			1984-12	

Pos. Fig.	Antal/Quantity				Artikel nr Part No	Benämning	Description	Sats Kit	B P S R	Anmärkning Notes	
1	1	-	-	-	1269489-9	Pulsairrör, V, kmpl	Pulsair pipe, L, cpl		3		0020
2	1	-	-	-	1269493-1	Pulsairrör, H, kmpl	Pulsair pipe, R, cpl		3		0040
3	3	-	-	-	956969-0	•Skärring	•Ferrule		2		0060
4	3	-	-	-	956983-1	•Mutter	•Nut		2		0080
5	6	-	-	-	464927-3	Nippel	Nipple		3		0100
6	1	-	-	-	1269504-5	Konsol, V	Bracket, L		3		0120
7	3	-	-	-	1269679-5	Pulsairventil	Pulsair valve		3		0140
8	1	-	-	-	1266666-5	3-vägsslang	3-way hose		2		0160
9	1	-	-	-	1269500-3	Rör	Pipe		3		0180
10	1	-	-	-	1269497-2	Rör	Pipe		3		0200
11	2	-	-	-	461499-6	Gummikrök	Elbow hose		3		[illegible]
12	1	-	-	-	1266667-3	Skarvstycke	Junction		3	63)	0240
13	1	-	-	-	1274519-6	Ljuddämpare	Silencer		3	64)	0260
14	1	-	-	-	948211-8	Bandklamma	Strip clamp		2	64)	0280
15	560	-	-	-	945751-6	Slang,-luftfilter	Hose,-air filter		2	63)	0300
	375	-	-	-	945751-6	Slang,-luftfilter	Hose,-air filter		2	64)	0320
16	1	-	-	-	955294-4	Skruv	Screw		2	M8X16	[illegible]
17	1	-	-	-		Skruv	Screw			SE GRUPP 2A	0360
										MOTOR MED MONTER-	0380
										INGSDETALJER/ENGINE	0400
										WITH INSTALLATION	0420
										COMPONENTS	0440

63. 244 CH-649703, 245 CH-348648, 264 CH-117451, 265 CH-29849.
64. 244 CH649704-,245 CH348649-,2648ch117452-,265 CH298250-.

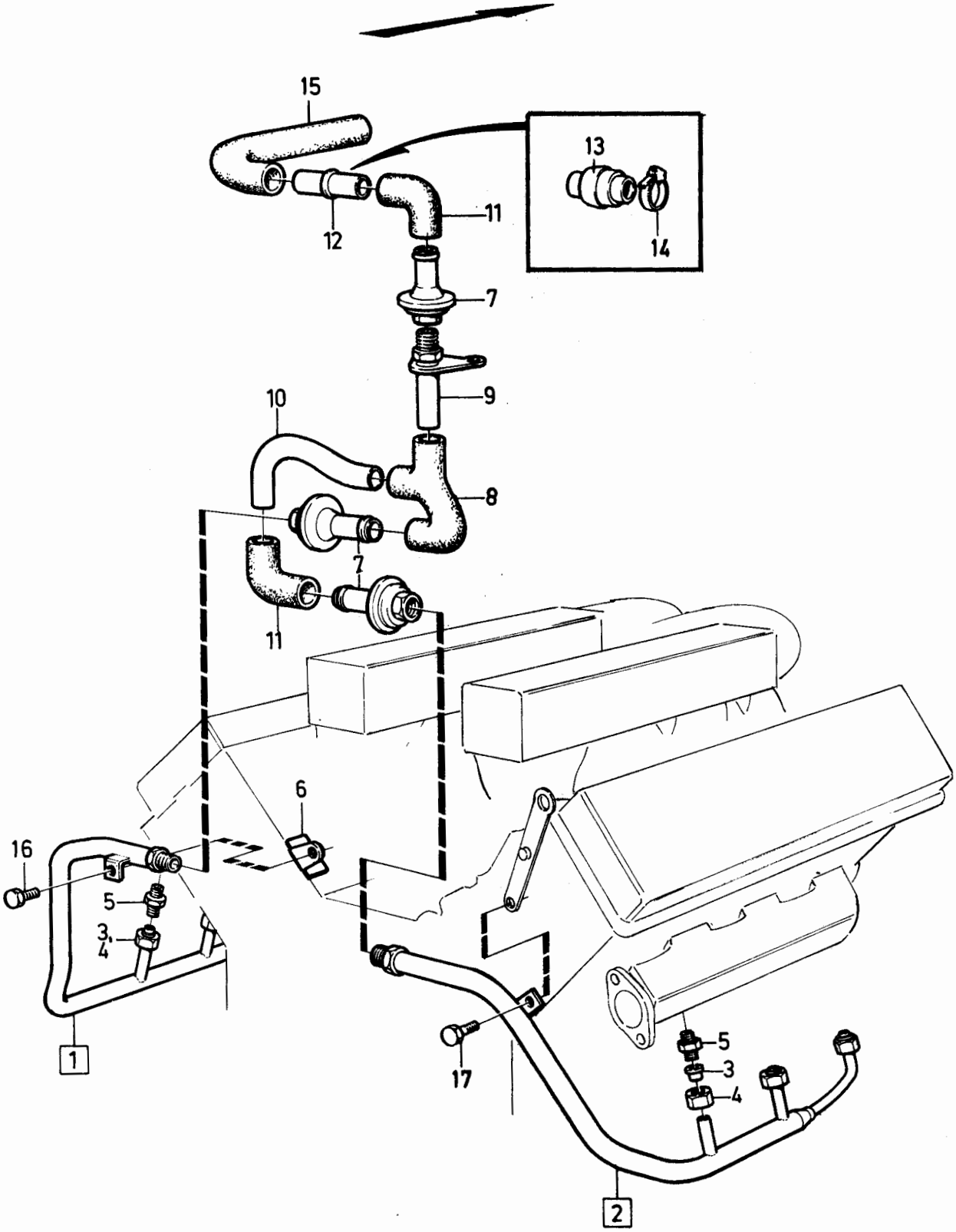

VOLVO PARTS
1 023 34107
(102:3)

Sida Page	Grupp Group	Förgasare B17A, B19A, B21A	Carburetter B17A, B19A, B21A	Illustration 37305 1984-12	0850
132	2c				

Pos. Fig.	Antal/Quantity 237 698	237 728	237 809	237 810	Artikel nr Part No	Benämning	Description	Sats Kit	B P S R	Anmärkning Notes	
1	1	-	-	-	237698-6	Förgasare	Carburetter		3		0020
	-	1	-	-	237728-1	Förgasare	Carburetter		3		0040
	-	-	1	-	237809-9	Förgasare	Carburetter		3		0060
	-	-	-	1	237810-7	Förgasare	Carburetter		3		0080
2	1	1	1	1		•Hus	•Housing		8		0100
3	1	1	1	1	237643-2	•Spjällaxel	•Spindle		8		0120
4	1	-	-	1	237272-0	•Spjällskiva	•Throttle disc		2		0140
	-	1	1	-	237792-7	•Spjällskiva	•Throttle disc		2		0160
5	2	2	2	2	71683-7	•Skruv	•Screw		2		0180
6	2	2	2	2	237642-4	•Tätning	•Seal	S	2		0200
7	1	1	1	1	237649-9	•Returfjäder	•Return spring		2		[illegible]
8	1	1	-	-	237648-1	•Hävarm	•Lever		3		0240
	-	-	1	1	237834-7	•Hävarm	•Lever		3		0260
9	1	1	1	1	237646-5	•Bussning	•Bushing		2		0280
10	1	1	1	1	237645-7	•Hävarm	•Lever		3		0300
11	1	1	1	1	237647-3	•Bricka	•Washer		2		0320
12	1	1	1	1	940155-5	•Låsbricka	•Lock washer		2		[illegible]
13	2	2	2	2	190481-2	•Mutter	•Nut		2		[illegible]
14	1	1	1	1	237644-0	•Hävarm	•Lever		3		0380
15	1	1	-	-	237725-7	•Returfjäder	•Return spring		8	TID UTF. ERS AV	0400
										1 ST 237816-4,	0420
										1 ST 237818-0,	0440
										1 ST 237817-2,	0460
										1 ST 955119-3.	0480
16	1	1	1	1	237816-4	•Fjäder	•Spring		2	SEN UTF	0500
17	1	1	1	1	237818-0	•Bricka	•Washer		2	SEN UTF	0520
18	1	1	1	1	237817-2	•Styrhylsa	•Guide sleeve		2	SEN UTF	0540
19	1	1	1	1	955119-3	•Skruv	•Screw		2	SEN UTF	0560
20	1	1	1	1		•Stoppskruv	•Screw		8		0580
21	1	1	1	1		•Fjäder	•Spring		8		0600
22	1	1	-	-	237651-5	•Kallstart	•Cold starter		3		0620
	-	-	1	-	237825-5	•Kallstart	•Cold starter		2		0640
	-	-	-	1	237825-5	•Kallstart	•Cold starter		2	22) TID UTF	0660
	-	-	-	1	237865-1	•Kallstart	•Cold starter		2	23) SEN UTF	0680
23	1	1	-	-	237280-3	••Skruv	••Screw		2		0700
24	2	2	-	-	237282-9	•Skruv	•Screw		2		0720
	-	-	2	2	237827-1	•Skruv	•Screw		2		0740
25	2	2	2	2	237394-2	•Låsbricka	•Lock washer		2		[illegible]
26	1	1	-	-	237652-3	•Hållare	•Retaining clip		3		[illegible]
	-	-	1	-	237835-4	•Hållare	•Retainer		3		0800
	-	-	-	1	237835-4	•Hållare	•Retainer		3	22) TID UTF	0820
	-	-	-	1	237845-3	•Hållare	•Retainer		3	23) SEN UTF	0840
27	1	1	1	1	1211599-4	•Låsfjäder	•Lock spring		2		0860
28	1	1	1	1		•Skruv	•Screw		8		[illegible]
29	1	1	1	1	237474-2	•Temperaturkompensator	•Temperature compensator		2		[illegible]
30	1	1	1	1	237573-1	••Lock	••Cover		3		0920
31	2	2	2	2	237574-9	••Skruv	••Screw		2		0940
32	1	1	1	1	237378-5	•Gummiring	•Rubber ring	S	2		0960
33	2	2	2	2	955946-9	•Låsbricka	•Lock washer		2		0980
34	2	2	2	2	71717-3	•Skruv	•Screw		2		1000
35	1	1	1	1	237380-1	•Justerskruv	•Adjusting screw		2		1020
36	1	1	1	1	237381-9	•Fjäder	•Spring		2		1040
37	1	1	1	1	237654-9	•Nålventil	•Needle valve	S	2		1060
38	1	1	1	1	237311-6	•Bricka	•Washer	S	2		1080
39	1	1	1	1	237292-8	•Flottör	•Float		2		1100
40	1	1	1	1	237293-6	•Axel	•Spindle		2		1120
41	1	1	1	1	237790-1	•Flottörhus	•Float chamber		4		1140
42	1	1	1	1	237294-4	•Packning	•Gasket	S	2		1160
43	6	6	6	6	237472-6	•Skruv	•Screw		8		1190

22. 242 CH-189179, 244 CH-592109, 245 CH-317939, 262 CH-8374, 264 CH-107609, 265 CH-28319.
23. 242 CH 189180-, 244 CH 592110-, 245 CH 317940-, 262 CH 8375-, 264 CH 107610-, 265 CH 28320-.

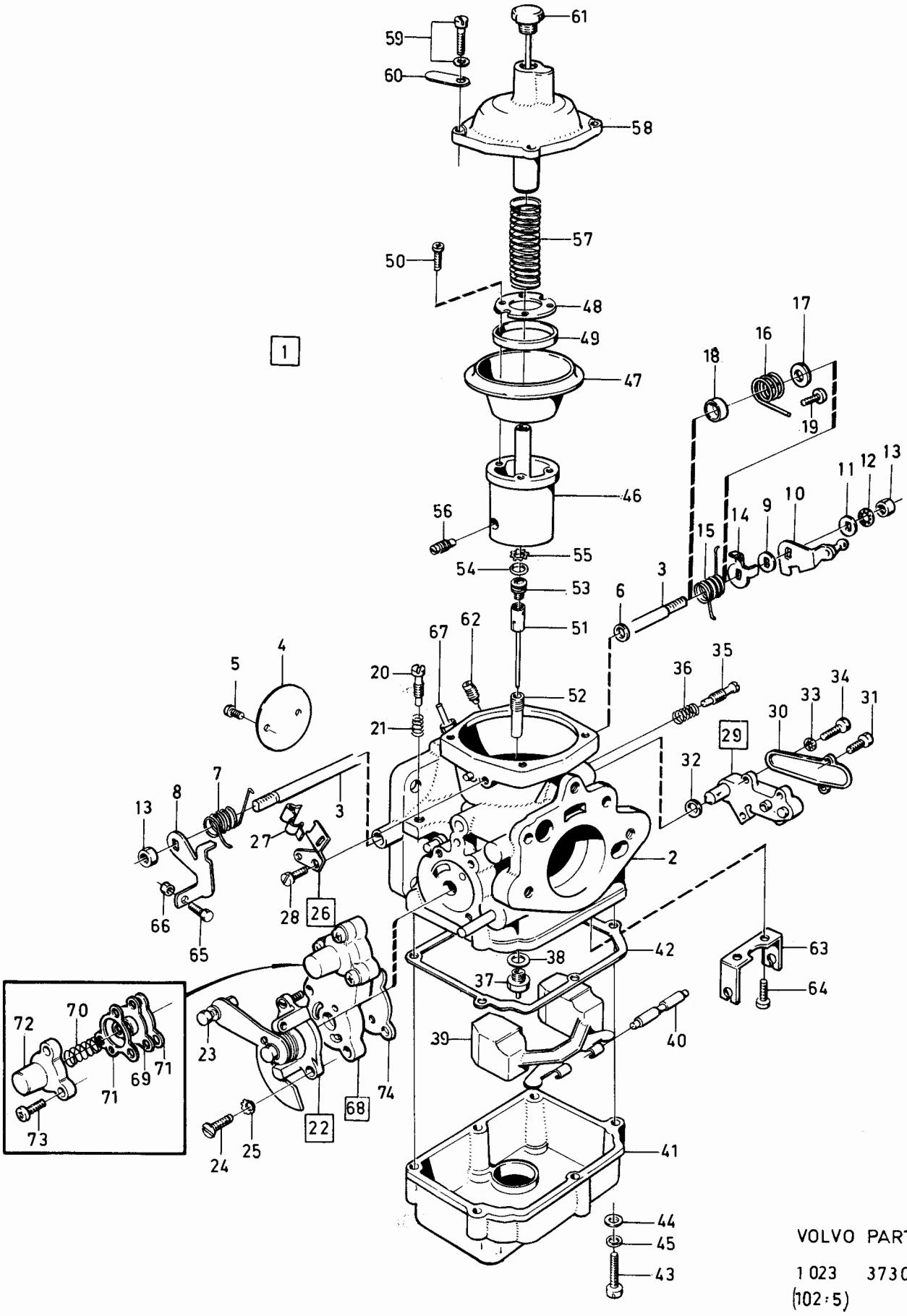

VOLVO PARTS

1 023 37305

(102:5)

Sida Page	Grupp Group	Förgasare	Carburetter	Illustration	0850
		B17A, B19A, B21A	B17A, B19A, B21A	37305	
134	2c			1984-12	

Pos. Fig.	Antal/Quantity 237 698	237 728	237 809	237 810	Artikel nr Part No	Benämning	Description	Sats Kit	B P S R	Anmärkning Notes	
44	6	6	6	6	955891-7	•Bricka	•Washer		2		1200
45	6	6	6	6	955917-0	•Fjäderbricka	•Spring washer		2		1220
46	1	1	1	1	237782-8	•Kolv	•Piston		3		1240
47	1	1	1	1	237666-3	•Membran	•Diaphragm	S	1		1260
48	1	1	1	1	237386-8	•Hållare	•Retaining clip		3		1280
49	1	1	1	1	237387-6	•Stödring	•Support ring		2		1300
50	4	4	4	4	237388-4	•Skruv	•Screw		2		1320
51	1	1	1	1	237784-4	•Bränslenål	•Metering needle		2	MARKED B1EE	1340
52	1	1	1	1	237572-3	•Munstycke	•Nozzle		2		1360
53	1	1	1	1	237806-5	•Justerskruv	•Adjusting screw		2		1380
54	1	1	1	1	820355-6	•Gummiring	•Rubber ring		2		[illegible]
55	1	1	1	1	237783-6	•Låsbricka	•Lock washer		2		1420
56	1	1	1	1	237786-9	•Låsskruv	•Locking screw		2		1440
57	1	1	1	1	237656-4	•Returfjäder	•Return spring		2		1460
58	1	1	1	1	237391-8	•Lock	•Cover		4		1480
59	4	4	4	4	820352-3	•Skruv	•Screw		2		1500
60	1	1	1	1	237667-1	•Identitetsbricka	•Identific,washer		4		[illegible]
61	1	1	1	1	237473-4	•Dämpare	•Absorber		2		[illegible]
62	1	1	1	1	237568-1	•Propp	•Plug		2		1560
63	1	1	1	1	237589-7	•Hållare	•Retaining clip		3		1580
64	2	2	2	2	237590-5	•Skruv	•Screw		2		1600
65	1	1	1	1	237287-8	•Justerskruv	•Adjusting screw		2		1620
66	1	1	1	1	955844-6	•Mutter	•Nut		2		1640
67	1	1	1	1		•Nippel	•Nipple		8		1660
68	-	-	1	1	237826-3	•Modulerings ventil	•Modulating valve		2		1680
69	-	-	1	1		••Membran	••Diaphragm	S	8		1700
70	-	-	1	1		••Fjäder	••Spring	S	8		1720
71	-	-	2	2	71689-4	••Packning	••Gasket	S	2		1740
72	-	-	1	1	71685-2	••Lock	••Cover		2		1760
73	-	-	3	3	956061-6	••Skruv	••Screw		2		1780
74	-	-	1	1	237833-9	•Packning	•Gasket		2		1800
											1830
	1	1	-	-	276306-8	Reparationssats	Repair kit		1		1840
	-	-	1	1	276309-2	Membransats, moduleringsventil	Diaphragm kit, modulation valve		1		1860
											1880

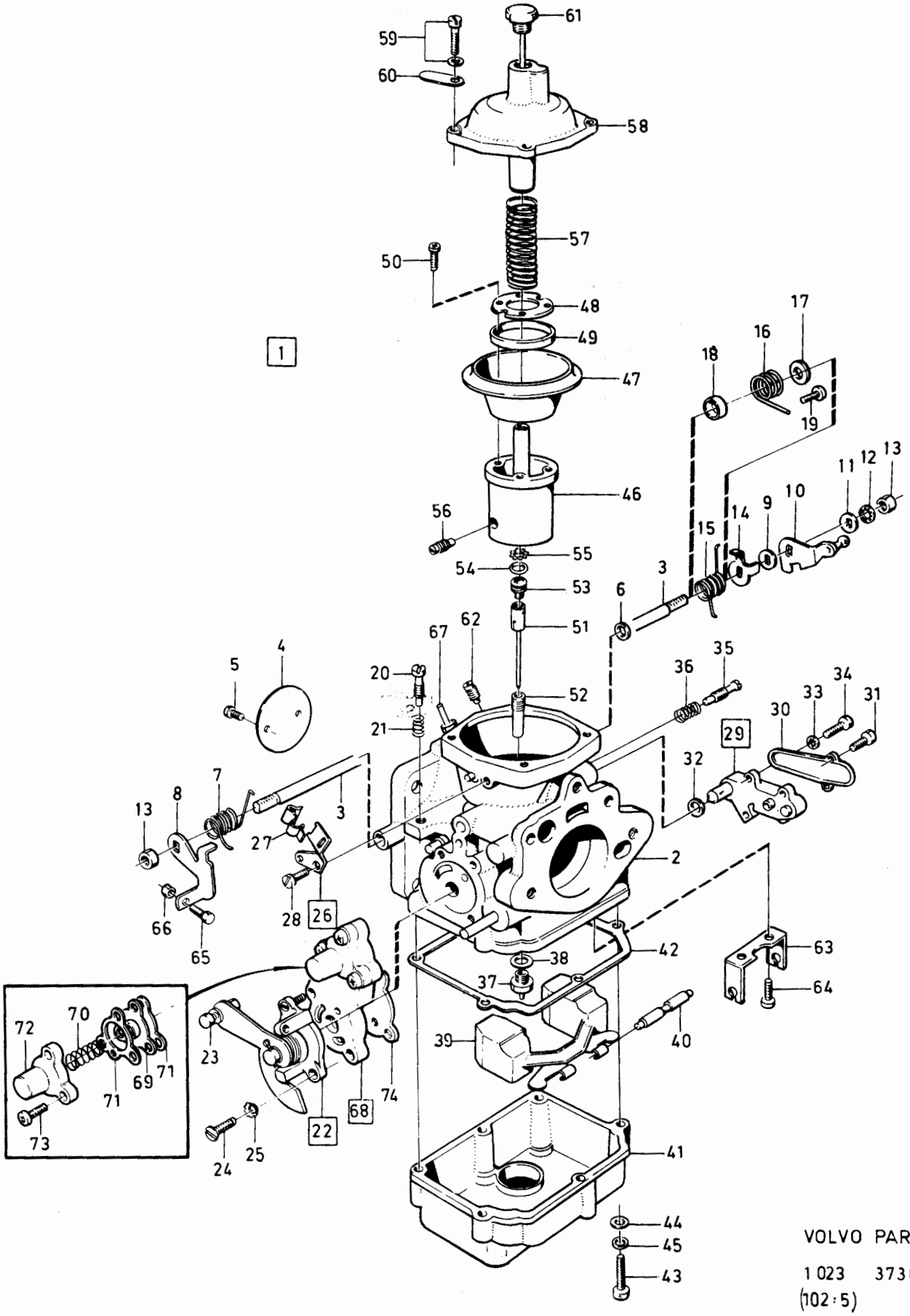

VOLVO PARTS

1 023 37305

(102:5)

Sida Page	Grupp Group	Förgasare B17A, B19A, B21A	Carburetter B17A, B19A, B21A	Illustration 34109 1984-12	0860
136	2c				

Pos. Fig.	Antal/Quantity 1306 010	1306 052	1306 895		Artikel nr Part No	Benämning	Description	Sats Kit	B P S R	Anmärkning Notes	
1	1	-	-	-	1306010-8	Förgasare	Carburetter		3		0020
	-	1	-	-	1306052-0	Förgasare	Carburetter		8	ERS AV 1 ST 1317669-8,	0040
										1 ST 418646-6	0060
	-	-	1	-	1306895-2	Förgasare	Carburetter		8	ERS AV 1 ST 1317666-4,	0080
										1 ST 418646-6	0100
2	1	1	1	-		.Hus	.Housing		8		0120
3	1	1	1	-	237643-2	.Spjällaxel	.Spindle		2		0140
4	1	-	-	-	237272-0	.Spjällskiva	.Throttle disc		2		0160
	-	1	1	-	237846-1	.Spjällskiva	.Throttle disc		2		0180
5	2	2	2	-	71683-7	.Skruv	.Screw		2		0200
6	2	2	2	-	237642-4	.Tätning	.Seal	S	2		[illegible]
7	1	1	1	-	237649-9	.Returfjäder	.Return spring		2		[illegible]
8	1	1	1	-	237834-7	.Hävarm	.Lever		3		0260
9	1	1	1	-	237646-5	.Bussning	.Bushing		2		0280
10	1	1	1	-	237645-7	.Hävarm	.Lever		3		0300
11	1	1	1	-	237647-3	.Bricka	.Washer		2		0320
12	1	1	1	-	940155-5	.Låsbricka	.Lock washer		2		[illegible]
13	2	2	2	-	190481-2	.Mutter	.Nut		2		[illegible]
14	1	1	1	-	237644-0	.Hävarm	.Lever		3		0380
15	1	1	1	-	237816-4	.Returfjäder	.Return spring		2		0400
16	1	1	1	-	237818-0	.Bricka	.Washer		2		0420
17	1	1	1	-	237817-2	.Styrhylsa	.Locating sleeve		2		0440
18	1	1	1	-	955119-3	.Skruv	.Screw		2		0460
19	1	1	1	-	237787-7	.Stoppskruv	.Screw		2		0480
20	1	1	1	-	237880-0	.Kallstart	.Cold start		2	(237844)	0500
20a	1	1	1	-	237280-3	..Skruv	..Screw		2		0520
21	2	2	2	-	237827-1	.Skruv	.Screw		2		0540
22	2	2	2	-	237394-2	.Låsbricka	.Lock washer		2		0560
23	1	1	1	-	237845-3	.Hållare	.Retainer		3		0580
23a	1	1	1	-	1211599-4	.Låsfjäder	.Lock spring		2		0600
24	1	1	1	-	237285-2	.Skruv	.Screw		8		0620
25	1	1	1	-	237474-2	.Temp.kompensator	.Temp. compensator		2		0640
26	1	1	1	-	237573-1	..Lock	..Cover		3		0660
27	2	2	2	-	237574-9	..Skruv	..Screw		2		0680
28	1	1	1	-	237378-5	.Gummiring	.Rubber ring	S	2		0700
29	2	2	2	-	955946-9	.Låsbricka	.Lock washer		2		0720
30	2	2	2	-	71717-3	.Skruv	.Screw		2		0740
31	1	1	1	-	237380-1	.Justerskruv	.Adjuster screw		2		[illegible]
32	1	1	1	-	237381-9	.Fjäder	.Spring		2		[illegible]
33	1	1	1	-	237654-9	.Nålventil	.Needle valve	S	2		0800
34	1	1	1	-	237311-6	.Bricka	.Washer	S	2		0820
35	1	1	1	-	237292-8	.Flottör	.Float		2		0840
36	1	1	1	-	237293-6	.Axel	.Shaft		2		0860
37	1	1	1	-	237790-1	.Flottörhus	.Float chamber		4		[illegible]
38	1	1	1	-	237294-4	.Packning	.Gasket	S	2		[illegible]
39	6	6	6	-	237472-6	.Skruv	.Screw		8		0920
40	6	6	6	-	955891-7	.Bricka	.Washer		2		0940
41	6	6	6	-	955917-0	.Fjäderbricka	.Spring washer		2		0960
42	1	1	1	-	237782-8	.Kolv	.Piston		3		0980
43	1	1	1	-	237666-3	.Membran	.Diaphragm	S	1		1000
44	1	1	1	-	237386-8	.Hållare	.Retainer		3		1020
45	1	1	1	-	237387-6	.Stödring	.Retainer ring		2		1040
46	4	4	4	-	237388-4	.Skruv	.Screw		2		1060
47	1	-	-	-	237836-2	.Bränslenål	.Jet needle		2	MARKED B1EE	1080
	-	1	1	-	237837-0	.Bränslenål	.Jet needle		2	MARKED B1FD	1100
48	1	1	1	-	237572-3	.Munstycke	.Jet		2		1120
49	1	1	1	-	237806-5	.Justerskruv	.Adjuster screw		2		1140
50	1	1	1	-	820355-6	.O-ring	.O-ring		2		1160
51	1	1	1	-	237783-6	.Låsbricka	.Lock washer		2		1180
52	1	1	1	-	237786-9	.Låsskruv	.Lock screw		2		1200
53	1	1	1	-	237656-4	.Returfjäder	.Return spring		2		1220
54	1	1	1	-	237391-8	.Lock	.Cover		4		1240
55	4	4	4	-	820352-3	.Skruv	.Screw		2		1260

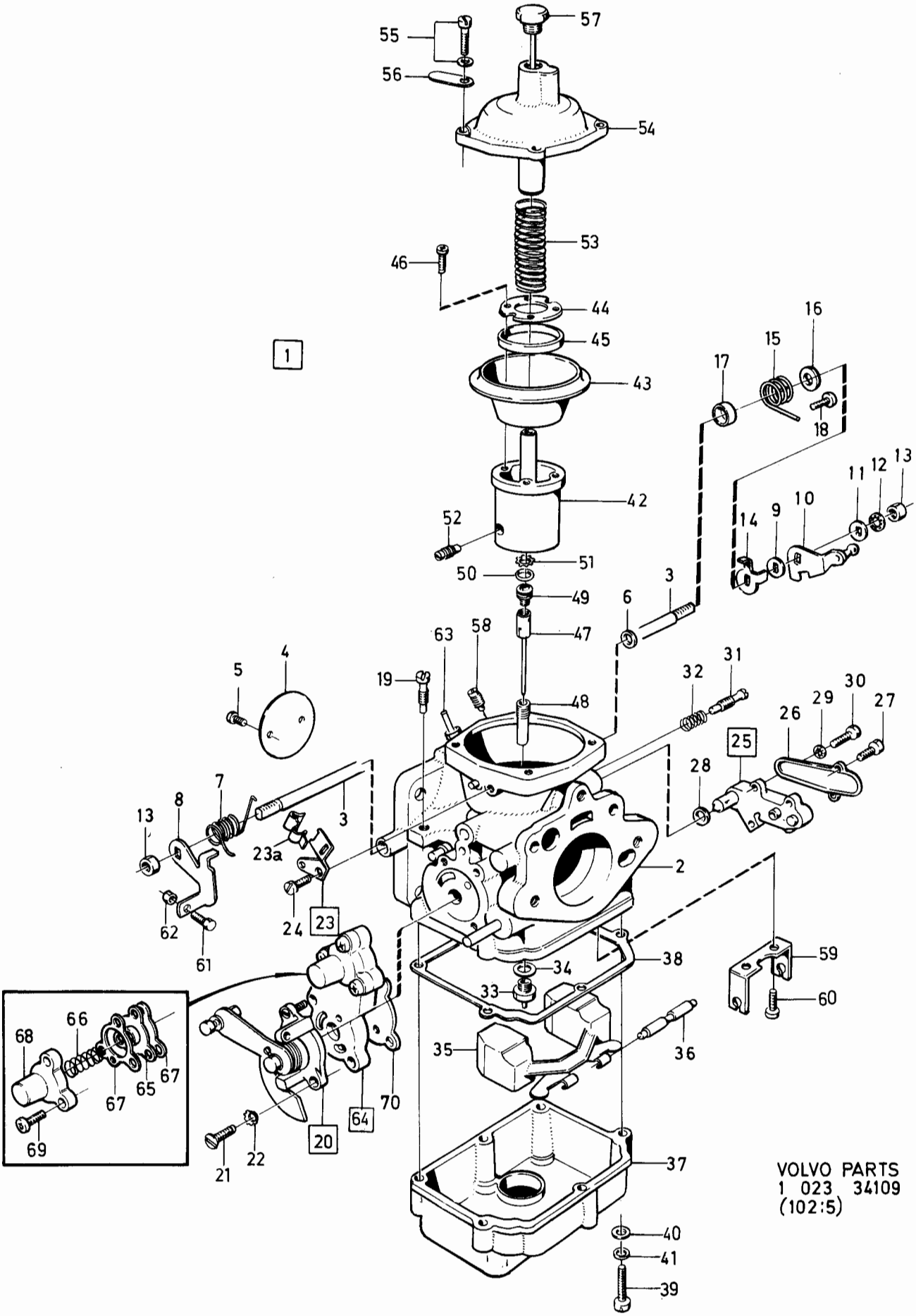

VOLVO PARTS
1 023 34109
(102:5)

Sida Page	Grupp Group	Förgasare	Carburetter	Illustration	0860
		B17A, B19A, B21A	B17A, B19A, B21A	34109	
138	2c			1984-12	

Pos. Fig.	Antal/Quantity 1306 010	1306 052	1306 895		Artikel nr Part No	Benämning	Description	Sats Kit	B P S R	Anmärkning Notes	
56	1	1	1	-	237667-1	•Identitetsbricka	•Identific. washer		4		1280
57	1	1	1	-	237473-4	•Dämpare	•Damper		2		1300
58	1	1	1	-	237568-1	•Propp	•Plug		2		1320
59	1	1	1	-	237589-7	•Hållare	•Retainer		3		1340
60	2	2	2	-	237590-5	•Skruv	•Screw		2		1360
61	1	1	1	-	237287-8	•Justerskruv	•Adjuster screw		2		1380
62	1	1	1	-	955844-6	•Mutter	•Nut		2		1400
63	1	1	1	-	237791-9	•Nippel	•Nipple		8		1420
64	1	1	1	-	237826-3	•Moduleringsventil	•Modulation valve		2		1440
65	1	1	1	-		••Membran	••Diaphragm	S	8		1460
66	1	1	1	-		••Fjäder	••Spring	S	8		[illegible]
67	2	2	2	-	71689-4	••Packning	••Gasket	S	2		[illegible]
68	1	1	1	-	71685-2	••Lock	••Cover		2		1520
69	3	3	3	-	956061-6	••Skruv	••Screw		2		1540
70	1	1	1	-	237833-9	•Packning	•Gasket		2		1560
											1590
	1	1	1	-	276306-8	Reparationssats	Repair kit		1		1600
	1	1	1	-	276309-2	Membransats, moduleringsventil	Diaphragm kit, modulation valve		1		1640

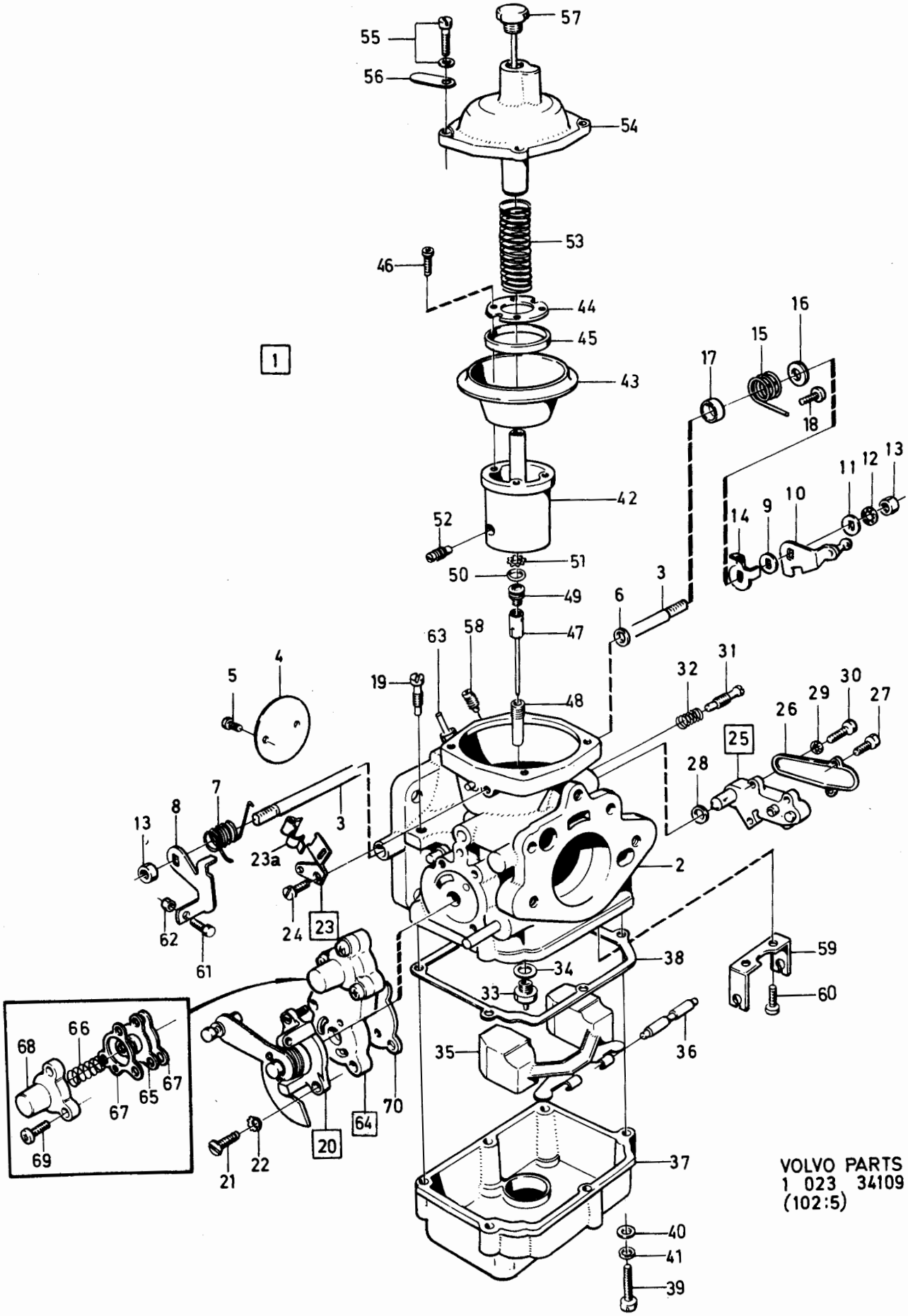

VOLVO PARTS
1 023 34109
(102:5)

Sida Page	Grupp Group	Förgasare B21	Carburetter B21	Illustration 34110	0865
140	2c			1984-12	

Pos. Fig.	Antal/Quantity 1317 666	1317 669			Artikel nr Part No	Benämning	Description	Sats Kit	B P S R	Anmärkning Notes	
1	1	-	-	-	1317666-4	Förgasare	Carburetter		3		0020
	-	1	-	-	1317669-8	Förgasare	Carburetter		3		0040
2	1	1	-	-		.Hus	.Housing		8		0060
3	1	1	-	-	237643-2	.Spjällaxel	.Spindle		2		0080
4	1	1	-	-	237846-1	.Spjällskiva	.Throttle disc		2		0100
5	2	2	-	-	71683-7	.Skruv	.Screw		2		0120
6	2	2	-	-	237642-4	.Tätning	.Seal	S	2		0140
7	1	1	-	-	237649-9	.Returfjäder	.Return spring		2		0160
8	1	1	-	-	237834-7	.Hävarm	.Lever		3		0180
9	1	1	-	-	237646-5	.Bussning	.Bushing		2		0200
10	1	1	-	-	237645-7	.Hävarm	.Lever		3		0
11	1	1	-	-	237647-3	.Bricka	.Washer		2		0240
12	1	1	-	-	940155-5	.Låsbricka	.Lock washer		2		0260
13	2	2	-	-	190481-2	.Mutter	.Nut		2		0280
14	1	1	-	-	237644-0	.Hävarm	.Lever		3		0300
15	1	1	-	-	237816-4	.Returfjäder	.Return spring		2		0320
16	1	1	-	-	237818-0	.Bricka	.Washer		2		0
17	1	1	-	-	237817-2	.Styrhylsa	.Locating sleeve		2		0360
18	1	1	-	-	955119-3	.Skruv	.Screw		2		0380
19	1	1	-	-	237787-7	.Stoppskruv	.Screw		2		0400
20	1	1	-	-	237880-0	.Kallstart	.Cold starter		2	(237844)	0420
20a	1	1	-	-	237280-3	..Skruv	..Screw		2		0440
21	2	2	-	-	237827-1	.Skruv	.Screw		2		0460
22	2	2	-	-	237394-2	.Låsbricka	.Lock washer		2		0480
23	1	1	-	-	237845-3	.Hållare	.Retainer		3		0500
23a	1	1	-	-	1211599-4	.Låsfjäder	.Lock spring		2		0520
24	1	1	-	-	237285-2	.Skruv	.Screw		8		0540
25	1	1	-	-	237474-2	.Temp.kompensator	.Temp. compensator		2		0560
26	1	1	-	-	237573-1	..Lock	..Cover		3		0580
27	2	2	-	-	237574-9	..Skruv	..Screw		2		0600
28	1	1	-	-	237378-5	.Gummiring	.Rubber ring	S	2		0620
29	2	2	-	-	955946-9	.Låsbricka	.Lock washer		2		0640
30	2	2	-	-	71717-3	.Skruv	.Screw		2		0660
31	1	1	-	-	237380-1	.Justerskruv	.Adjuster screw		2		0680
32	1	1	-	-	237381-9	.Fjäder	.Spring		2		0700
33	1	1	-	-	237654-9	.Nålventil	.Needle valve	S	2		0720
34	1	1	-	-	237311-6	.Bricka	.Washer	S	2		0740
35	1	1	-	-	237292-8	.Flottör	.Float		2		0
36	1	1	-	-	237293-6	.Axel	.Shaft		2		0760
37	1	1	-	-	237790-1	.Flottörhus	.Float chamber		4		0800
38	1	1	-	-	237294-4	.Packning	.Gasket	S	2		0820
39	6	6	-	-	237472-6	.Skruv	.Screw		8		0840
40	6	6	-	-	955891-7	.Bricka	.Washer		2		0860
41	6	6	-	-	955917-0	.Fjäderbricka	.Spring washer		2		08
42	1	1	-	-	237782-8	.Kolv	.Piston		3		0
43	1	1	-	-	237666-3	.Membran	.Diaphragm	S	1		0920
44	1	1	-	-	237386-8	.Hållare	.Retainer		3		0940
45	1	1	-	-	237387-6	.Stödring	.Retainer ring		2		0960
46	4	4	-	-	237388-4	.Skruv	.Screw		2		0980
47	1	1	-	-	237837-0	.Bränslenål	.Jet needle		2	MARKED B1FD	1000
48	1	1	-	-	237572-3	.Munstycke	.Jet		2		1020
49	1	1	-	-	237806-5	.Justerskruv	.Adjuster screw		2		1040
50	1	1	-	-	820355-6	.O-ring	.O-ring		2		1060
51	1	1	-	-	237783-6	.Låsbricka	.Lock washer		2		1080
51a	-	1	-	-	1332123-7	.Bricka	.Washer		2	CANADA,242 CH 206791-, 244 CH 687435-, 245 CH 368754-.	1100 1120 1140
52	1	1	-	-	237786-9	.Låsskruv	.Lock screw		2		1160
53	1	1	-	-	237656-4	.Returfjäder	.Return spring		2		1180
54	1	1	-	-	237391-8	.Lock	.Cover		4		1200
55	4	4	-	-	820352-3	.Skruv	.Screw		2		1220
56	1	1	-	-	237667-1	.Identitetsbricka	.Identific. washer		4		1240
57	1	1	-	-	237473-4	.Dämpare	.Damper		2		1260

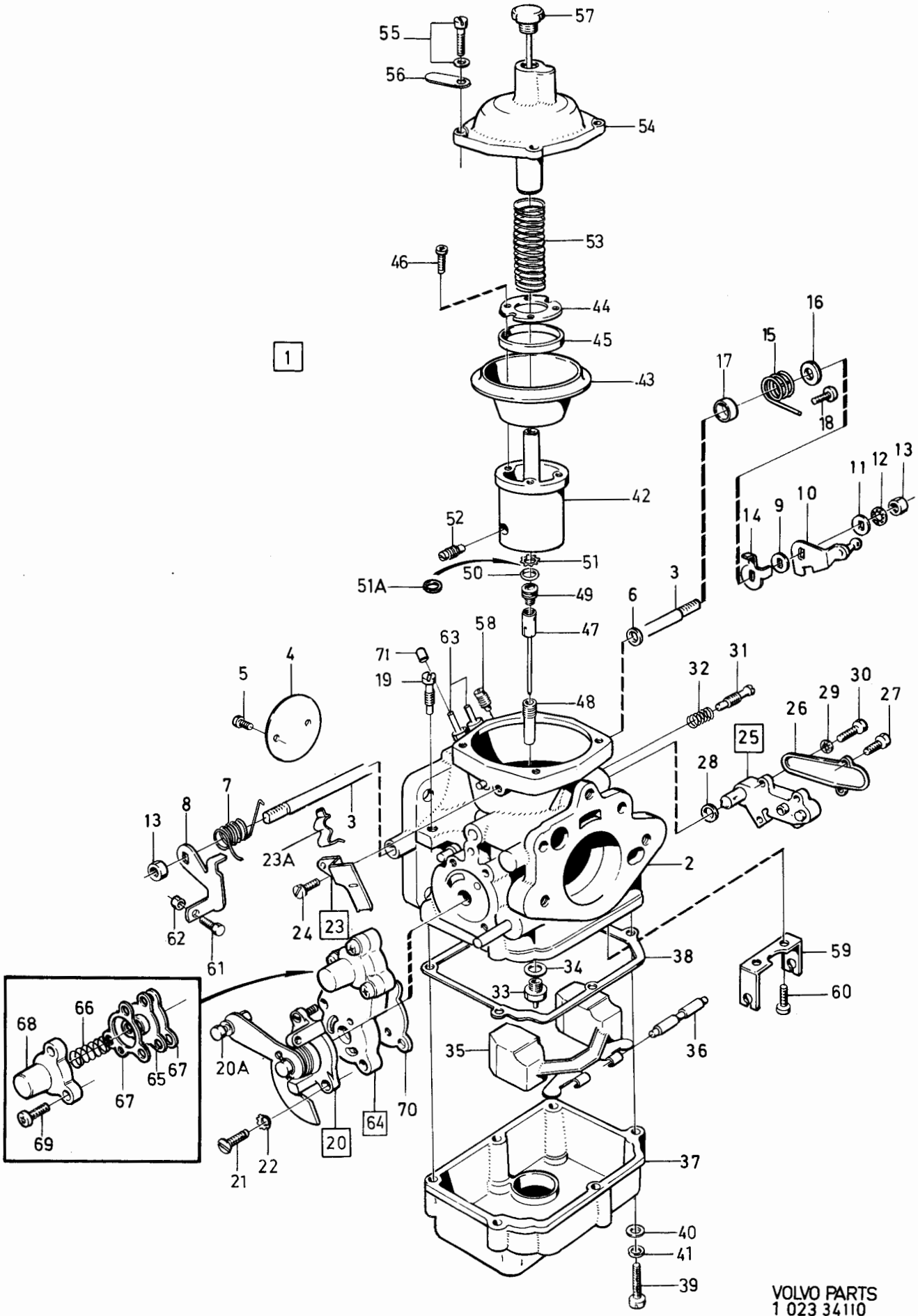

VOLVO PARTS
1 023 34110
(102:5)

Sida Page	Grupp Group	Förgasare	Carburetter	Illustration	0865
142	2c	B21	B21	34110	
				1984-12	

Pos. Fig.	Antal/Quantity 1317 666	1317 669			Artikel nr Part No	Benämning	Description	Sats Kit	B P S R	Anmärkning Notes	
58	1	1	-	-	237568-1	•Propp	•Plug		2		1280
59	1	1	-	-	237589-7	•Hållare	•Retainer		3		1300
60	2	2	-	-	237590-5	•Skruv	•Screw		2		1320
61	1	1	-	-	237287-8	•Justerskruv	•Adjuster screw		2		1340
62	1	1	-	-	955844-6	•Mutter	•Nut		2		1360
63	2	2	-	-	237791-9	•Nippel	•Nipple		8		1380
64	1	1	-	-	237826-3	•Moduleringsventil	•Modulation valve		2		1400
65	1	1	-	-		••Membran	••Diaphragm	S	8		1420
66	1	1	-	-		••Fjäder	••Spring	S	8		1440
67	2	2	-	-	71689-4	••Packning	••Gasket	S	2		1[illegible]
68	1	1	-	-	71685-2	••Lock	••Cover		2		1[illegible]
69	3	3	-	-	956061-6	••Skruv	••Screw		2		1500
70	1	1	-	-	237833-9	•Packning	•Gasket		2		1520
71	1	1	-	-	418646-6	Plugg	Plug		2	ALT	1540
											1570
	1	1	-	-	276306-8	Reparationssats	Repair kit		1		1580
	1	1	-	-	276309-2	Membransats, moduleringsventil	Diaphragm kit, modulation valve		1		1620

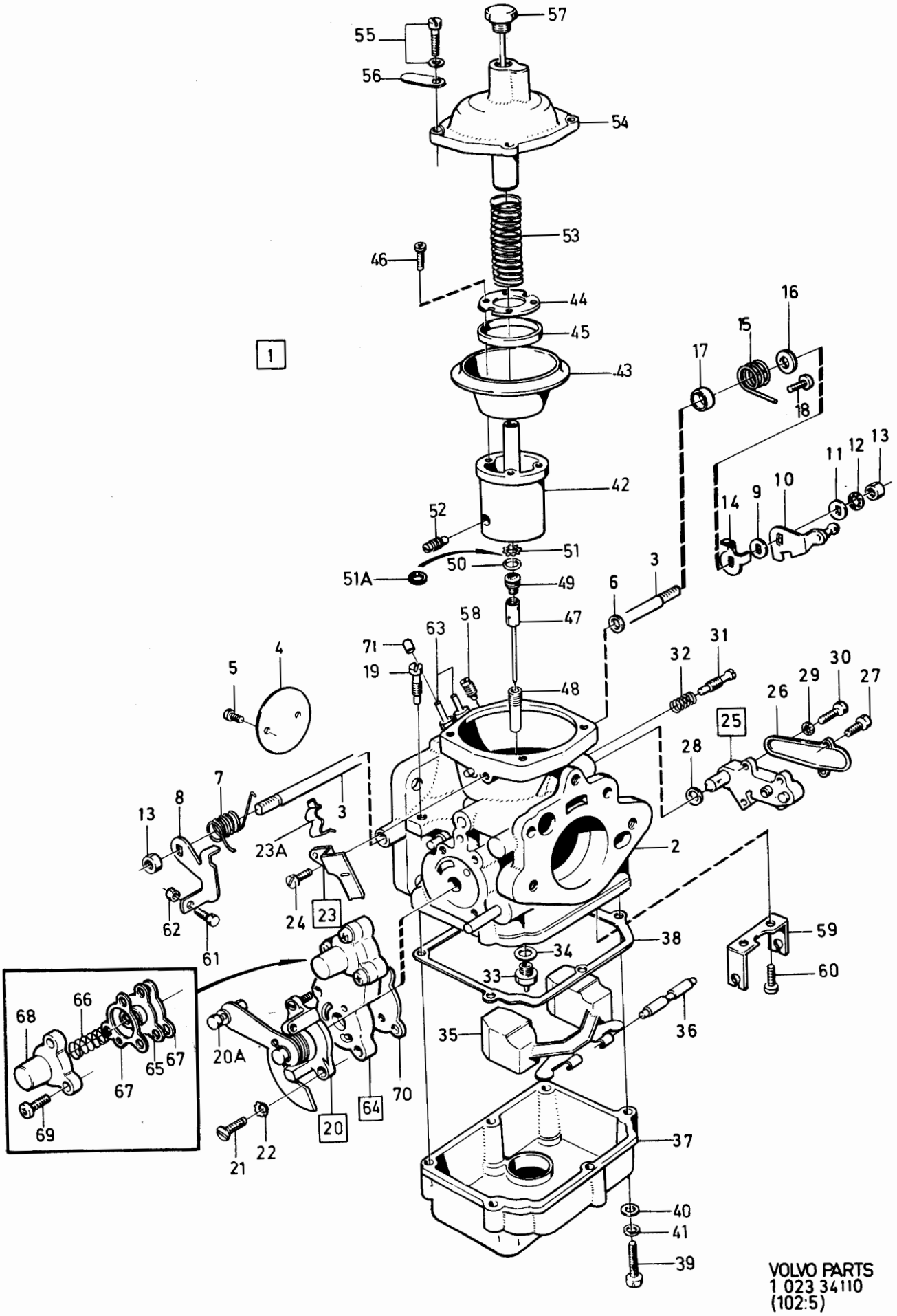

VOLVO PARTS
1 023 34110
(102:5)

Sida Page	Grupp Group	Förgasare B21	Carburetter B21	Illustration 25452 1984-12	0900
144	2c				

Pos. Fig.	Antal/Quantity 237 696	237 697			Artikel nr Part No	Benämning	Description	Sats Kit	B P S R	Anmärkning Notes	
1	1	-	-	-	237696-0	Förgasare	Carburetter		8	ERS AV 237728-1	0020
	-	1	-	-	237697-8	Förgasare	Carburetter		3		0040
2	1	1	-	-		.Hus	.Housing		8		0060
3	2	2	-	-	237605-1	.Bussning	.Bushing		2		0080
4	1	1	-	-	237184-7	.Kil	.Key		2		0100
5	1	1	-	-	237185-4	.Skruv	.Screw		2		0120
6	1	1	-	-	237104-5	.Nippel	.Nipple		3		0140
7	1	1	-	-	237490-8	.Lagerhylsa	.Bearing		3		0160
8	1	1	-	-	237491-6	.Packning	.Packing	S	2		0180
9	1	1	-	-	237492-4	.Skruv	.Screw		2		0200
10	1	1	-	-	237593-9	.Munstycke	.Jet		2		[illegible]
11	1	1	-	-	237500-4	.Bimetallfjäder	.Bi-metal spring		2		0240
12	1	1	-	-	237501-2	.Fjäder	.Spring		2		0260
13	1	1	-	-	237502-0	.Skruv	.Screw		2		0280
14	1	1	-	-	237504-6	.O-ring	.O-ring	S	8		0300
15	1	1	-	-	237503-8	.Justerskruv	.Adjuster screw		8		0320
15a	1	-	-	-	237700-0	.Hattplugg	.Plug		2	244DLS.	[illegible]
16	1	1	-	-	237569-9	.Nålventil med säte	.Needle valve with seat		2		[illegible]
17	1	1	-	-	237693-7	.Flottör	.Float		2		0380
18	1	1	-	-	237498-1	.Packning	.Packing	S	2		0400
19	1	1	-	-	237497-3	.Flottöraxel	.Float spindle		2		0420
20	1	1	-	-	237594-7	.Lock	.Cover		3		0440
21	1	1	-	-	237506-1	.Gummiring	.Rubber ring	S	2		0460
22	4	4	-	-	955918-8	.Fjäderbricka	.Spring washer		2		0480
23	4	4	-	-	237507-9	.Skruv	.Screw		2		0500
24	1	1	-	-	237706-7	.Spjällaxel	.Spindle		2		0520
25	1	1	-	-	237331-4	.Spjällskiva	.Throttle disc		2		0540
	1	-	-	-	237459-3	.Spjällskiva	.Throttle disc		2	244DLS.	0560
26	2	2	-	-	943781-5	.Skruv	.Screw		2	(71849)	0580
27	1	1	-	-	419568-1	.Tätningsring	.Seal ring	S	2	(237510)	0600
28	1	1	-	-	237720-8	.Hävarm	.Lever		3		0620
29	1	1	-	-	237710-9	.Justerskruv	.Adjuster screw		2		0640
30	1	1	-	-	237522-8	.Mutter	.Nut		2		0660
31	1	1	-	-	237711-7	.Justerskruv	.Adjuster screw		2		0680
32	1	1	-	-	237709-1	.Clips	.Circlip		2		0700
33	1	1	-	-	237514-5	.Distanshylsa	.Spacer sleeve		2		0720
34	1	1	-	-	237672-1	.Returfjäder	.Return spring		2		0740
35	1	1	-	-	237673-9	.Hävarm	.Lever		3		[illegible]
36	1	1	-	-	237674-7	.Hävarm	.Lever		3		[illegible]
37	1	1	-	-	237465-0	.Bussning	.Bushing		2		0800
38	1	1	-	-	237467-6	.Låsbricka	.Lock washer		2		0820
39	1	1	-	-	237468-4	.Mutter	.Nut		2		0840
40	1	1	-	-	237595-4	.Ventilspindel	.Valve spindle		2		0860
41	1	1	-	-	237819-8	.Ventilhylsa, kompl	.Valve sleeve, cpl		3		[illegible]
42	1	1	-	-	237635-8	..Ventilhylsa	..Valve sleeve		8	ERS AV 237819-8	[illegible]
42a	1	1	-	-	237657-2	..Hållare	..Retainer		8		0920
43	1	-	-	-	237527-7	.O-ring	.O-ring		2		0940
44	1	1	-	-	237528-5	.Packning	.Packing	S	2		0960
45	1	1	-	-	237707-5	.Returfjäder	.Return spring		2		0980
46	1	1	-	-	419568-1	.Tätningsring	.Seal ring	S	2		1000
47	1	1	-	-	237597-0	.Styrning	.Guide		2		1020
48	2	2	-	-	237531-9	.Skruv	.Screw		2		1040
49	1	1	-	-	237629-1	.Returfjäder	.Return spring		2		1060
50	1	1	-	-	237676-2	..Hävarm	..Lever		3		1080
51	1	1	-	-	955225-8	.Skruv	.Screw		2		1100
52	1	1	-	-	237467-6	.Låsbricka	.Lock washer		2		1120
53	1	1	-	-	237468-4	.Mutter	.Nut		2		1140
54	1	-	-	-	237404-9	.Vakuumkammare	.Vacuum chamber		4		1160
	-	1	-	-	237686-1	.Vakuumkammare	.Vacuum chamber		8	ERS AV 1ST 237821-4, 1 ST 237822-2	1180 1210
55	1	1	-	-		..Kolv	..Piston		8		1220
55a	1	1	-	-	237808-1	...Dämpplugg	...Damp plug		2		1240
56	1	1	-	-	237614-3	..Skruv	..Screw		2		1260

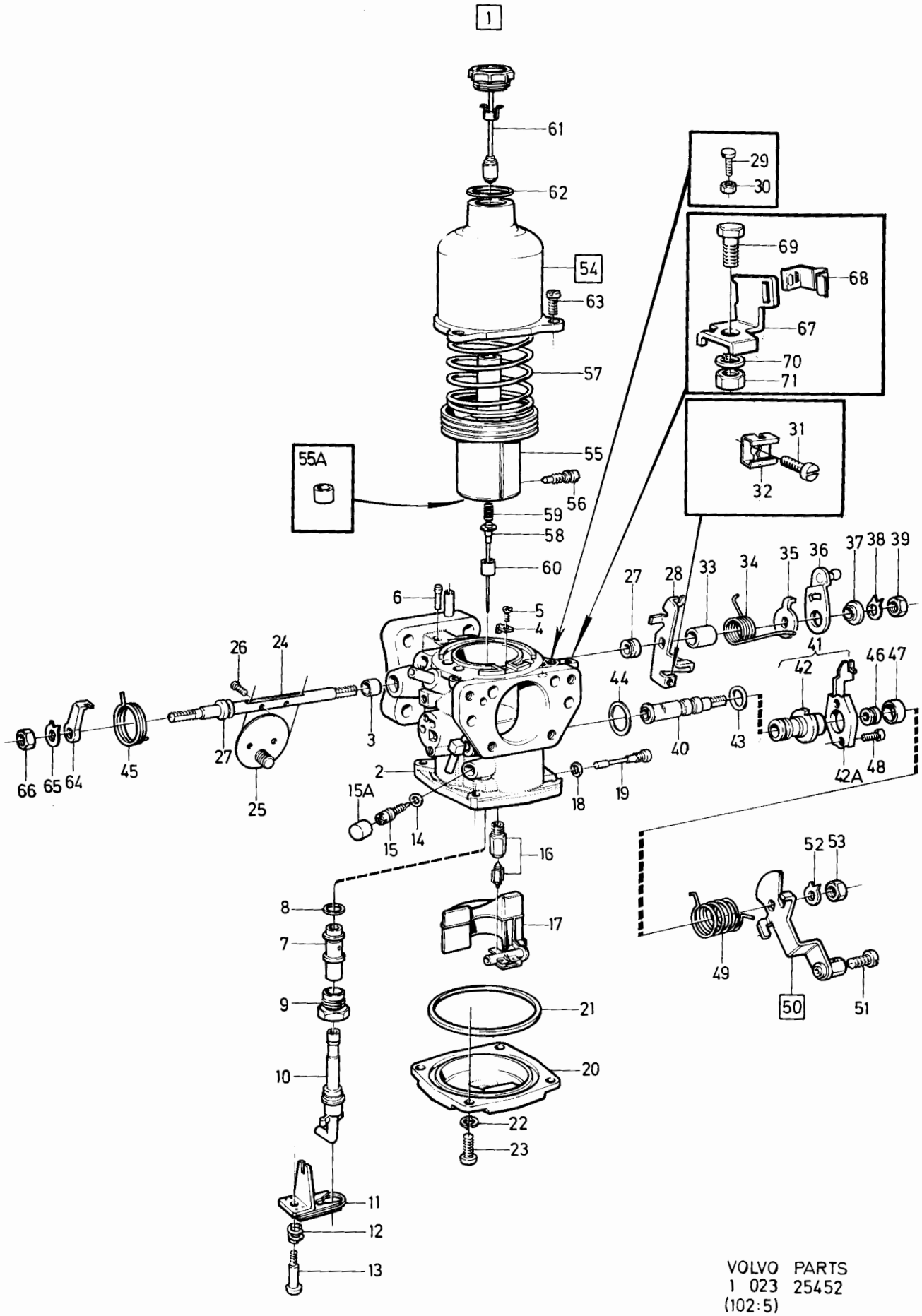

VOLVO PARTS
1 023 25452
(102:5)

Sida Page	Grupp Group	Förgasare B21	Carburetter B21	Illustration 25452 1984-12	0900
146	2c				

Pos. Fig.	Antal/Quantity 237 696	237 697			Artikel nr Part No	Benämning	Description	Sats Kit	B P S R	Anmärkning Notes	
57	1	-	-	-	237475-9	•Fjäder	•Spring		2		1280
	-	1	-	-	237714-1	•Fjäder	•Spring		2		1300
58	1	1	-	-	237677-0	•Bränslenål	•Jet needle		2	MARKED BDJ	1320
59	1	1	-	-		•Fjäder	•Spring		8	(237405)	1340
60	1	1	-	-	237615-0	•Styrning	•Guide		2		1360
61	1	-	-	-	237144-1	•Dämpare	•Damper		2		1380
	-	1	-	-	237821-4	•Dämpare	•Damper		3	(237723)	1400
62	1	1	-	-	190349-1	•Packning	•Packing	S	2		1420
63	3	3	-	-	237084-9	•Skruv	•Screw		2		1440
64	1	1	-	-	237681-2	•Hävarm	•Lever		3		1460
65	1	1	-	-	237467-6	•Låsbricka	•Lock washer		2		1
66	1	1	-	-	237468-4	•Mutter	•Nut		2		1500
67	1	1	-	-	237682-0	•Konsol	•Bracket		3		1520
68	1	1	-	-	1211599-4	•Låsfjäder	•Lock spring		2	(237284)	1540
69	1	1	-	-	955272-0	•Skruv	•Screw		2		1560
70	1	1	-	-	941906-0	•Fjädrande bricka	•Resilient washer		2		1580
71	1	1	-	-	955781-0	•Mutter	•Nut		2		16[illegible]
											1[illegible]
	1	1	-	-	276307-6	Reparationssats	Repair kit		1		1620

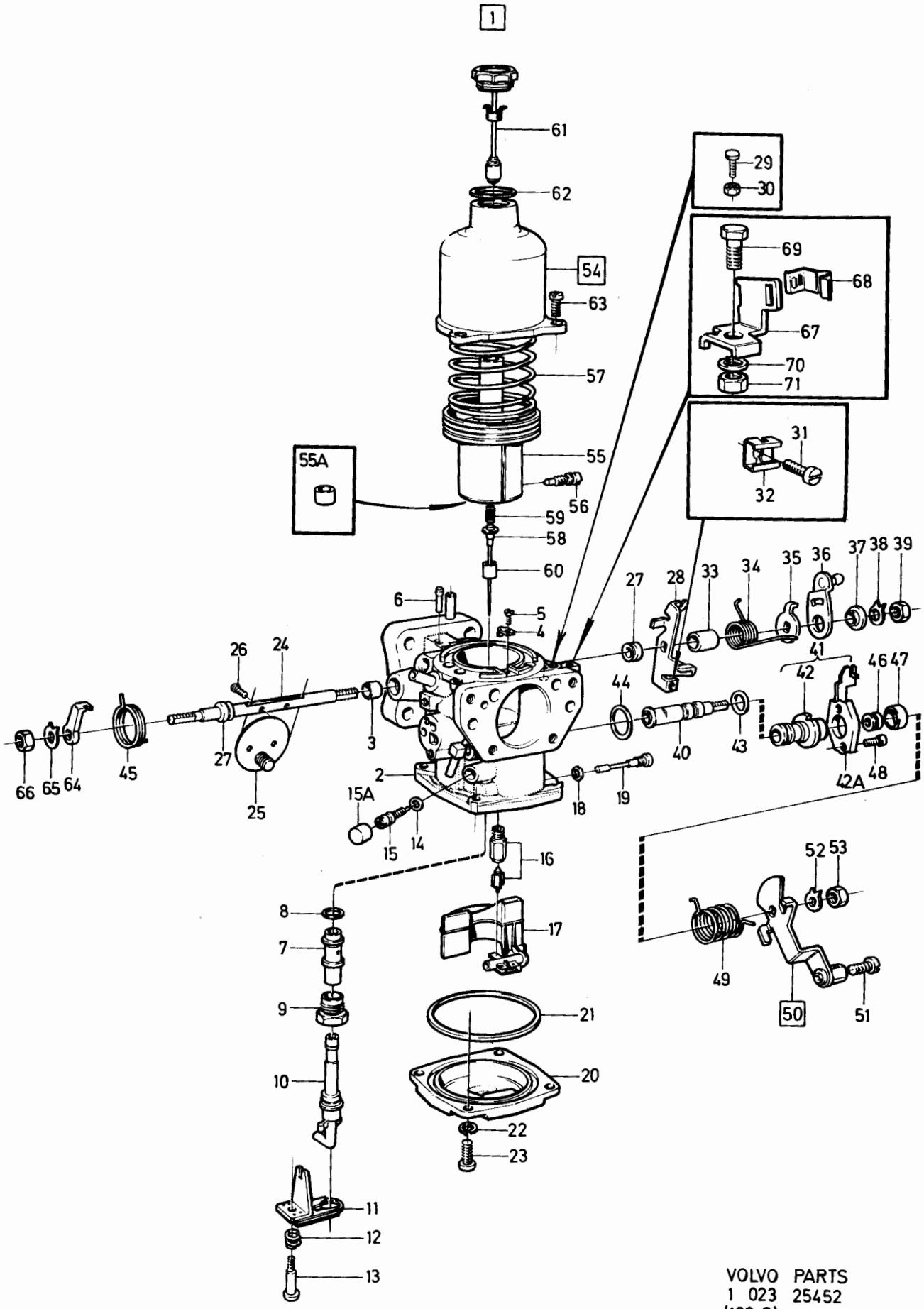

VOLVO PARTS
1 023 25452
(102:5)

Sida Page	Grupp Group	Förgasare B21, B23	Carburetter B21, B23	Illustration 29386 1984-12	0950
148	2c				

Pos. Fig.	Antal/Quantity 237 727	237 814	1306 628		Artikel nr Part No	Benämning	Description	Sats Kit	B P S R	Anmärkning Notes	
1	1	-	-	-	237727-3	Förgasare	Carburetter		3		0020
	-	1	-	-	237814-9	Förgasare	Carburetter		8	ERS AV 1317825-6	0040
	-	-	1	-	1306628-7	Förgasare	Carburetter		8	ERS AV 1317826-4	0060
2	1	1	1	-		.Hus	.Housing		8		0080
3	1	1	1	-	237734-9	.Spjällaxel	.Spindle		2		0100
4	2	2	2	-	237804-0	.Bussning	.Bushing		2		0120
5	2	2	2	-	237805-7	.Bussning	.Bushing		2		0140
5a	-	-	2	-	237858-6	.Tätningsring	.Seal ring		2		0150
6	1	1	-	-	237735-6	.Spjällskiva	.Throttle disc		2		0160
	-	-	1	-	237851-1	.Spjällskiva	.Throttle disc		2		0180
7	2	2	2	-	237736-4	.Skruv	.Screw		2		[illegible]
8	1	-	-	-	237850-3	.Returfjäder,främre	.Return spring, front		2	(237737)	0220
	-	1	1	-	237850-3	.Returfjäder, främre	.Return spring, front		2		0280
9	1	-	-	-	237852-9	.Returfjäder,bakre	.Return spring, rear		2	(237739)	0300
	-	1	1	-	237852-9	.Returfjäder, bakre	.Return spring, rear		2		0360
10	-	1	-	-	237863-6	.Bricka	.Washer		2	SEN UTF	0380
	-	-	1	-	237863-6	.Bricka	.Washer		2		[illegible]
11	2	2	2	-	237738-0	.Fjädrande bricka	.Resilient washer		2		[illegible]
12	1	1	1	-	237740-6	.Hävarm	.Lever		3		0440
13	1	1	1	-	237366-0	.Bricka	.Washer		2		0460
14	1	1	1	-	237744-8	.Distansbricka	.Spacer washer		2		0480
15	1	1	1	-	237745-5	.Hävarm	.Lever		3		0500
16	1	1	1	-	237366-0	.Bricka	.Washer		2		0520
17	1	1	1	-	941907-8	.Låsbricka	.Lock washer		2		0540
18	1	1	1	-	237271-2	.Mutter	.Nut		2		0560
19	1	1	1	-	237287-8	.Skruv	.Screw		2		0580
20	1	1	1	-	955844-6	.Mutter	.Nut		2		0600
21	1	-	-	-	237749-7	.Kallstart	.Cold starter		3		0620
	-	1	-	-	237828-9	.Kallstart	.Cold starter		2		0640
	-	-	1	-	237853-7	.Kallstart	.Cold starter		2		0660
22	1	1	1	-	237795-0	..Skruv	..Screw		2		0680
23	1	1	1	-	941907-8	..Låsbricka	..Lock washer		2		0700
24	1	1	1	-	237271-2	..Mutter	..Nut		2		0720
25	1	1	1	-	237796-8	..Fjäder	..Spring		2		0740
26	2	2	2	-	237750-5	.Skruv	.Screw		2		0760
27	1	1	1	-	237778-6	.Hållare	.Retainer		3		0780
28	1	1	1	-	1211599-4	.Låsfjäder	.Lock spring		2		0800
29	1	1	1	-	941905-2	.Fjäderbricka	.Spring washer		2		[illegible]
30	1	1	1	-	956074-9	.Skruv	.Screw		2		[illegible]
31	1	1	1	-	237751-3	.Fjäder	.Spring		2		0860
32	1	1	1	-	237753-9	.Munstycke	.Jet		2		0880
33	1	1	1	-	237755-4	.Flottörventil	.Float valve		2		0900
34	1	1	1	-	237797-6	.Fjäder	.Spring		2		0920
35	1	1	1	-	237311-6	.Tätning	.Seal		2		[illegible]
36	1	1	1	-	237756-2	.Flottör	.Float		2		[illegible]
37	1	1	-	-	237757-0	.Flottöraxel	.Float spindle		2		0980
	-	-	1	-	237854-5	.Flottöraxel	.Float spindle		2		1000
38	1	1	1	-	237879-2	.Hållare	.Retainer		3	(237758)	1020
39	1	1	1	-	237878-4	.Packning	.Gasket		2	(237842)	1040
40	1	1	1	-	237824-8	.Lock	.Cover		3		1060
41	6	6	6	-	237761-2	.Skruv	.Screw		2		1080
42	1	1	1	-	237763-8	.Justerskruv	.Adjuster screw		2		1200
43	1	1	1	-	237764-6	.O-ring	.O-ring		2		1220
44	1	1	1	-	237731-5	.Hattplugg	.Cap		2		1240
45	1	1	1	-	237765-3	.Kolv	.Piston		3		1260
46	1	1	-	-	237752-1	.Bränslenål	.Jet needle		2		1280
	-	-	1	-	237838-8	.Bränslenål	.Jet needle		2		1300
x 47	1	1	1	-	237777-8	.Låsskruv	.Lock screw		1		1320
48	1	1	1	-	237766-1	.Membran	.Diaphragm		1		1340
49	1	1	1	-	237387-6	.Stödring	.Support ring		2		1360
49a	1	1	1	-	237875-0	.Hållare	.Retainer		3		1370
50	4	4	4	-	237768-7	.Skruv	.Screw		2		1380
51	1	1	1	-	237769-5	.Fjäder	.Spring		2		1400

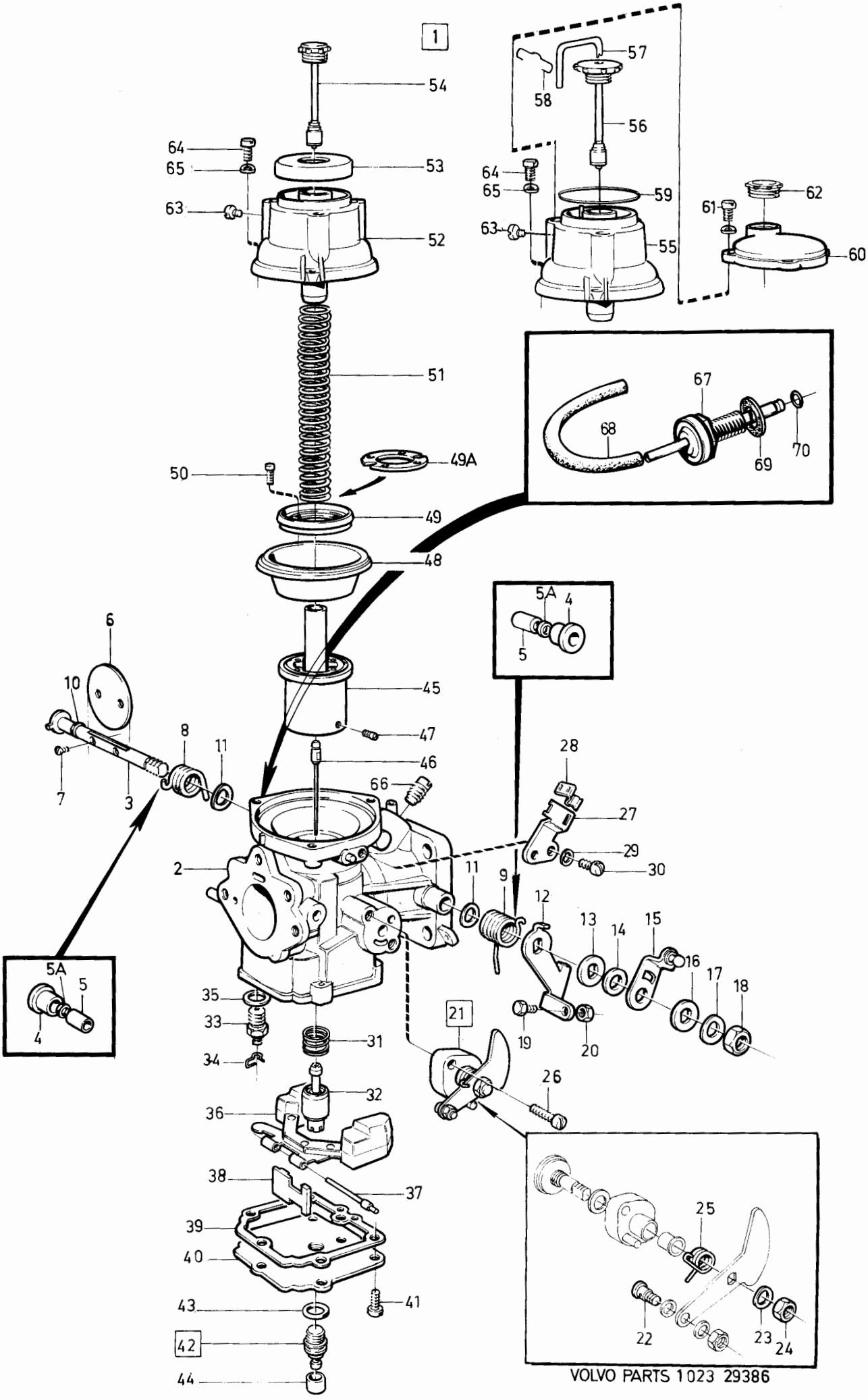

VOLVO PARTS 1023 29386

Sida Page	Grupp Group	Förgasare B21, B23	Carburetter B21, B23	Illustration 29386 1984-12	0950
150	2c				

Pos. Fig.	Antal/Quantity 237 727	237 814	1306 628		Artikel nr Part No	Benämning	Description	Sats Kit	B P S R	Anmärkning Notes	
52	1	1	-	-	237856-0	•Lock	•Cover		4	(237770)	1420
53	1	1	-	-	237775-2	•Tätningslock	•Seal cover		3		1440
54	1	1	-	-	237776-0	•Dämpare	•Damper		2		1460
55	-	-	1	-	237856-0	•Lock	•Cover		4		1480
56	-	-	1	-	237857-8	•Dämpare	•Damper		2		1500
57	-	-	1	-	237861-0	•Rör	•Pipe		3		1520
58	-	-	1	-	237862-8	•Fjäder	•Spring		2		1540
59	-	-	1	-	237859-4	•O-ring	•O-ring		2		1560
60	-	-	1	-	237866-9	•Lock	•Cover		3		1580
61	-	-	3	-	820352-3	•Skruv	•Screw		2		1600
62	-	-	1	-	237860-2	•Skruvlock	•Cover		3		1
63	1	1	1	-	237771-1	•Skruv	•Screw		2		1640
64	3	3	3	-	237774-5	•Skruv	•Screw		2		1660
65	1	1	1	-	941905-2	•Fjädrande bricka	•Resilient washer		2		1680
66	1	1	1	-	237568-1	•Propp	•Plug		2		1700
67	-	1	1	-	237829-7	•Vakuumventil	•Vacuum valve		2		1720
68	-	120	120	-	1306702-0	•Slang	•Hose		2	(237830)	1
69	-	1	1	-	237831-3	•Packning	•Packing		2		1760
70	-	1	1	-	237832-1	•O-ring	•O-ring		2		1800

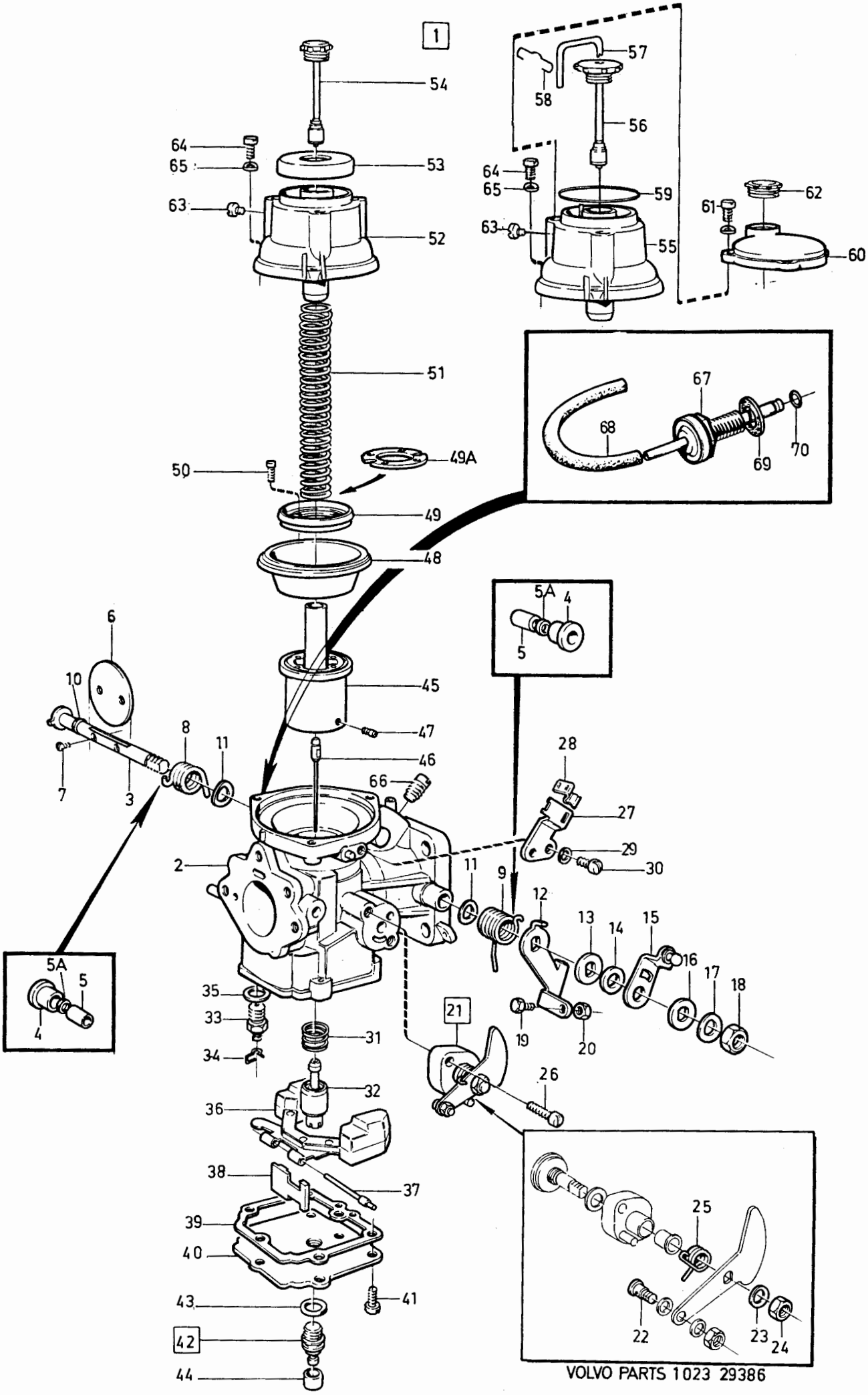

VOLVO PARTS 1023 29386

Sida Page	Grupp Group	Förgasare B21, B23	Carburetter B21, B23	Illustration 30091 1984-12	0955
152	2c				

Pos. Fig.	Antal/Quantity 1317 825	1317 826	1317 665		Artikel nr Part No	Benämning	Description	Sats Kit	B P S R	Anmärkning Notes	
1	1	-	-	-	1317825-6	Förgasare	Carburetter		3		0020
	-	1	-	-	1317826-4	Förgasare	Carburetter		3		0040
	-	-	1	-	1317665-6	Förgasare	Carburetter		3		0060
2	1	1	1	-		.Hus	.Housing		8		0080
3	1	1	1	-	237734-9	.Spjällaxel	.Spindle		2		0100
4	2	2	2	-	237804-0	.Bussning	.Bushing		2		0120
5	2	2	2	-	237805-7	.Bussning	.Bushing		2		0140
5a	-	-	2	-	237858-6	.Tätningsring	.Seal ring		2		0150
6	1	-	1	-	237735-6	.Spjällskiva	.Throttle disc		2		0160
	-	1	-	-	237851-1	.Spjällskiva	.Throttle disc		2		0180
7	2	2	2	-	237736-4	.Skruv	.Screw		2		[illegible]
8	1	1	1	-	237850-3	.Returfjäder, främre	.Return spring, front		2		0220
9	1	1	1	-	237852-9	.Returfjäder, bakre	.Return spring, rear		2		0300
10	1	1	1	-	237863-6	.Bricka	.Washer		2		0380
11	2	2	2	-	237738-0	.Fjädrande bricka	.Resilient washer		2		0420
12	1	1	1	-	237740-6	.Hävarm	.Lever		3		0440
13	1	1	1	-	237366-0	.Bricka	.Washer		2		[illegible]
14	1	1	1	-	237744-8	.Distansbricka	.Spacer washer		2		[illegible]
15	1	1	1	-	237745-5	.Hävarm	.Lever		3		0500
16	1	1	1	-	237366-0	.Bricka	.Washer		2		0520
17	1	1	1	-	941907-8	.Låsbricka	.Lock washer		2		0540
18	1	1	1	-	237271-2	.Mutter	.Nut		2		0560
19	1	1	1	-	237287-8	.Skruv	.Screw		2		0580
20	1	1	1	-	955844-6	.Mutter	.Nut		2		0600
21	1	-	1	-	237828-9	.Kallstart	.Cold starter		2		0620
	-	1	-	-	237853-7	.Kallstart	.Cold starter		2		0640
22	1	1	1	-	237795-0	..Skruv	..Screw		2		0680
23	1	1	1	-	941907-8	..Låsbricka	..Lock washer		2		0700
24	1	1	1	-	237271-2	..Mutter	..Nut		2		0720
25	1	1	1	-	237796-8	..Fjäder	..Spring		2		0740
26	2	2	2	-	237750-5	.Skruv	.Screw		2		0760
27	1	1	1	-	237778-6	.Hållare	.Retainer		3		0780
28	1	1	1	-	1211599-4	.Låsfjäder	.Lock spring		2		0800
29	1	1	1	-	941905-2	.Fjäderbricka	.Spring washer		2		0820
30	1	1	1	-	956074-9	.Skruv	.Screw		2		0840
31	1	1	1	-	237751-3	.Fjäder	.Spring		2		0860
32	1	1	1	-	237753-9	.Munstycke	.Jet		2		0880
33	1	1	1	-	237755-4	.Flottörventil	.Float valve		2		[illegible]
34	1	1	1	-	237797-6	.Fjäder	.Spring		2		[illegible]
35	1	1	1	-	237311-6	.Tätning	.Seal		2		0940
36	1	1	1	-	237756-2	.Flottör	.Float		2		0960
37	1	-	-	-	237757-0	.Flottöraxel	.Float spindle		2		0980
	-	1	1	-	237854-5	.Flottöraxel	.Float spindle		2		1000
38	1	1	1	-	237879-2	.Hållare	.Retainer		3	(237758)	1020
39	1	1	1	-	237873-5	.Tätning	.Sealing		2		1
40	1	1	1	-	237874-3	.Lock	.Cover		3		1060
41	6	6	6	-	237761-2	.Skruv	.Screw		2		1080
42	1	1	1	-	237763-8	.Justerskruv	.Adjuster screw		2		1200
43	1	1	1	-	237764-6	.O-ring	.O-ring		2		1220
44	1	1	1	-	237731-5	.Hattplugg	.Cap		2		1240
45	1	1	1	-	237765-3	.Kolv	.Piston		3		1270
46	1	-	-	-	237752-1	.Bränslenål	.Jet needle		2		1280
	-	1	1	-	237838-8	.Bränslenål	.Jet needle		2		1300
x 47	1	1	1	-	237777-8	.Låsskruv	.Lock screw		1		1320
48	1	1	1	-	237766-1	.Membran	.Diaphragm		1		1340
49	1	1	1	-	237387-6	.Stödring	.Support ring		2		1360
49a	1	1	1	-	237875-0	.Hållare	.Retainer		3		1370
50	4	4	4	-	237768-7	.Skruv	.Screw		2		1380
51	1	1	1	-	237769-5	.Fjäder	.Spring		2		1400
52	1	-	-	-	237856-0	.Lock	.Cover		4	(237770)	1420
53	1	-	-	-	237775-2	.Tätningslock	.Seal cover		3		1440
54	1	-	-	-	237776-0	.Dämpare	.Damper		2		1460
55	-	1	1	-	237856-0	.Lock	.Cover		4		1480

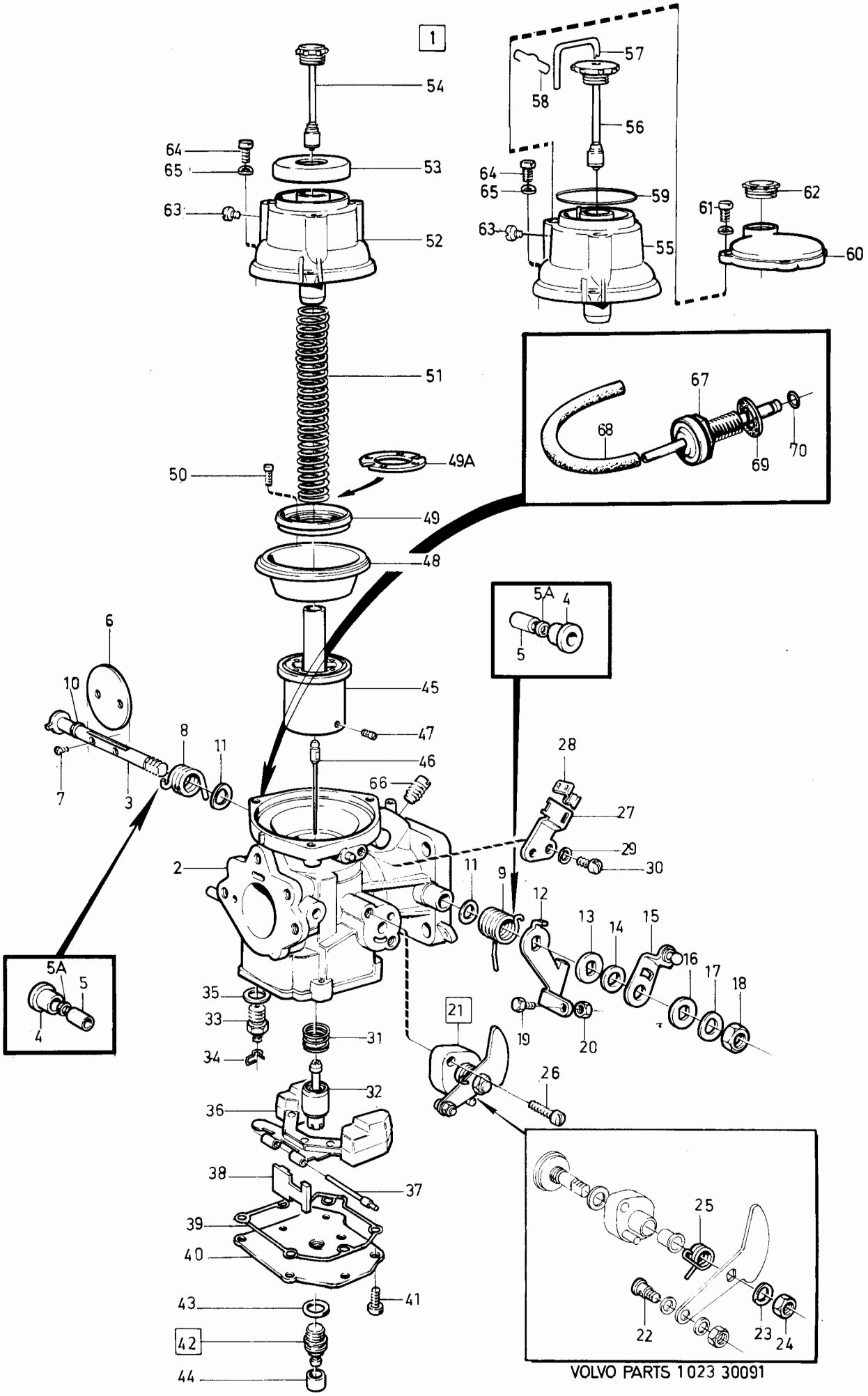

VOLVO PARTS 1023 30091

Sida Page	Grupp Group	Förgasare	Carburetter	Illustration	0955
		B21, B23	B21, B23	30091	
154	2c			1984-12	

Pos. Fig.	Antal/Quantity 1317 825	1317 826	1317 665		Artikel nr Part No	Benämning	Description	Sats Kit	BPSR	Anmärkning Notes	
56	-	1	1	-	237857-8	•Dämpare	•Damper		2		1500
57	-	1	1	-	237861-0	•Rör	•Pipe		3		1520
58	-	1	1	-	237862-8	•Fjäder	•Spring		2		1540
59	-	1	1	-	237859-4	•O-ring	•O-ring		2		1560
60	-	1	1	-	237866-9	•Lock	•Cover		3		1580
61	-	3	3	-	820352-3	•Skruv	•Screw		2		1600
62	-	1	1	-	237860-2	•Skruvlock	•Cover		3		1620
63	1	1	1	-	237771-1	•Skruv	•Screw		2		1640
64	3	3	3	-	237774-5	•Skruv	•Screw		2		1660
65	1	1	1	-	941905-2	•Fjädrande bricka	•Resilient washer		2		1680
66	1	1	1	-	237568-1	•Propp	•Plug		2		[illegible]
67	1	1	1	-	237829-7	•Vakuumventil	•Vacuum valve		2		[illegible]
68	120	120	120	-	1306702-0	•Slang	•Hose		2	(237830)	1740
69	1	1	1	-	237831-3	•Packning	•Packing		2		1760
70	1	1	1	-	237832-1	•O-ring	•O-ring		2		1800

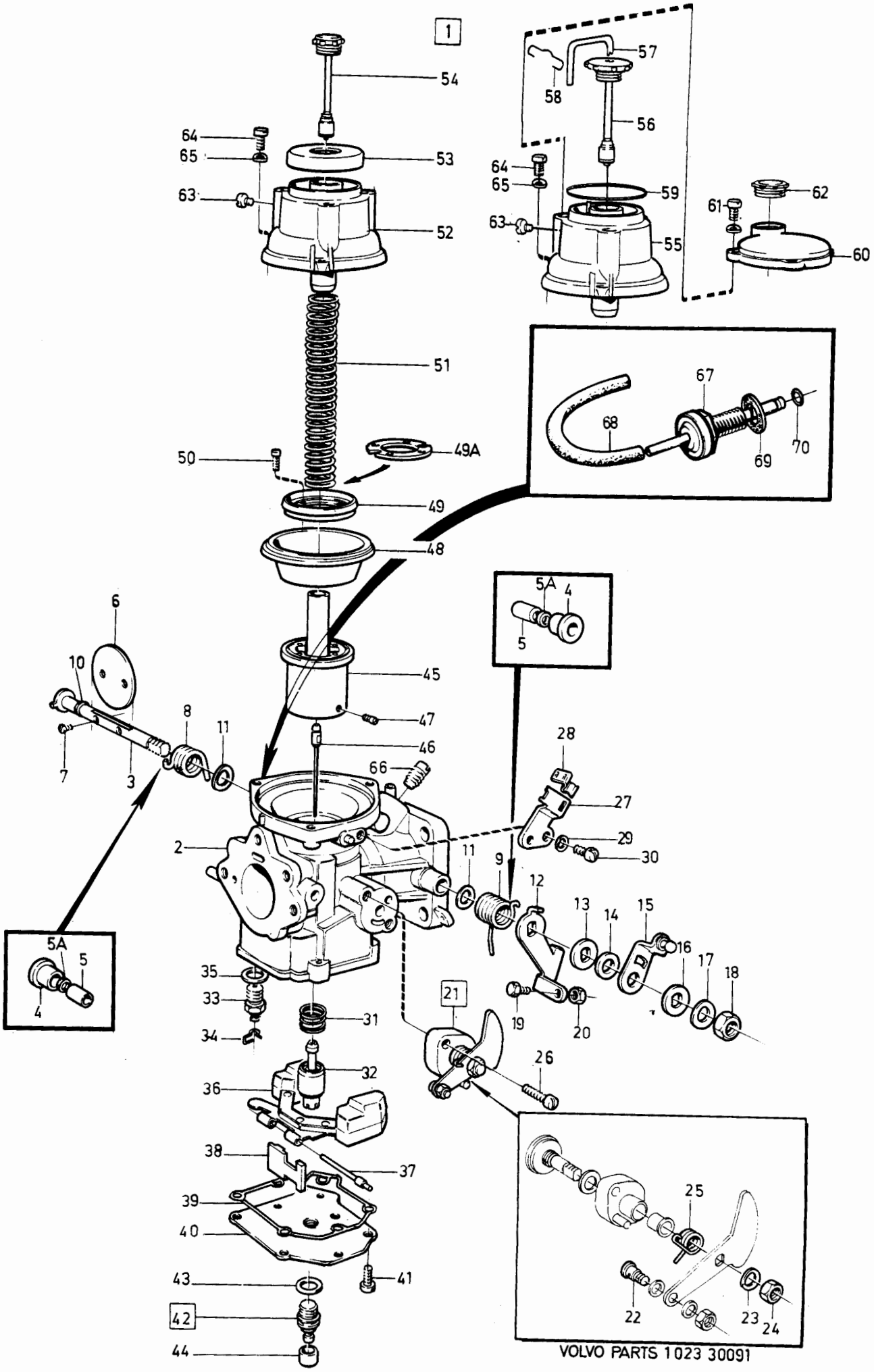

VOLVO PARTS 1023 30091

Sida Page	Grupp Group	Förgasare B27, B28	Carburetter B27, B28	Illustration 28619 1984-12	1000
156	2c				

Pos. Fig.	Antal/Quantity 269 764	1269 351			Artikel nr Part No	Benämning	Description	Sats Kit	B P S R	Anmärkning Notes	
1	1	-	-	-	269764-7	Förgasare	Carburetter		3		0020
	-	1	-	-	1269351-1	Förgasare	Carburetter		3		0040
2	1	1	-	-		.Hus	.Housing		8		0060
3	1	1	-	-	237568-1	.Propp	.Plug		2		0080
4	2	2	-	-	237605-1	.Bussning	.Bushing		2		0100
5	1	1	-	-	237184-7	.Kil	.Key		2		0120
6	1	1	-	-	237185-4	.Skruv	.Screw		2		0140
7	1	1	-	-	237104-5	.Nippel	.Nipple		3		0160
8	1	1	-	-	237691-1	.Slang	.Hose		2		0180
9	1	1	-	-	237490-8	.Lagerhylsa	.Bearing		3		0200
10	1	1	-	-	237491-6	.Packning	.Packing	S	2		[illegible]
11	1	1	-	-	237492-4	.Skruv	.Screw		2		[illegible]
12	1	1	-	-	237593-9	.Munstycke	.Jet		2		0260
13	1	1	-	-	237500-4	.Bimetallfjäder	.Bi-metal spring		2		0280
14	1	1	-	-	237501-2	.Fjäder	.Spring		2		0300
15	1	1	-	-	237502-0	.Skruv	.Screw		2		0320
16	1	1	-	-	237504-6	.O-ring	.O-ring		8		[illegible]
17	1	1	-	-	237503-8	.Justerskruv	.Adjuster screw		8		[illegible]
18	1	1	-	-	237877-6	.Nålventil med säte	.Needle valve with seat		2		0380 0410
19	1	1	-	-	237693-7	.Flottör	.Float		2		0420
20	1	1	-	-	237498-1	.Packning	.Packing	S	2		0440
21	1	1	-	-	237497-3	.Flottöraxel	.Spindle		2		0460
22	1	1	-	-	237594-7	.Lock	.Cover		3		0480
23	1	1	-	-	237506-1	.Gummiring	.Rubber ring	S	2		0500
24	4	4	-	-	955918-8	.Fjädrande bricka	.Resilient washer		2		0520
25	4	4	-	-	237507-9	.Skruv	.Screw		2		0540
26	1	1	-	-	237706-7	.Spjällaxel	.Spindle		2		0560
27	1	1	-	-	237694-5	.Spjällskiva	.Throttle disc		2		0580
28	2	2	-	-	943781-5	.Skruv	.Screw		2		0600
29	1	1	-	-	419568-1	.Tätningsring	.Seal ring	S	2	(237510)	0620
30	1	1	-	-	237578-0	.Hävarm	.Lever		3		0640
31	1	1	-	-	237722-4	.Justerskruv	.Adjuster screw		2		0660
32	1	1	-	-	237709-1	.Låsclips	.Lock clip		2		0680
33	1	1	-	-	237521-0	.Justerskruv	.Adjuster screw		2		0700
34	1	1	-	-	237522-8	.Mutter	.Nut		2		0720
35	1	1	-	-	237514-5	.Distanshylsa	.Distance sleeve		2		0740
36	1	1	-	-	237672-1	.Returfjäder	.Return spring		2		[illegible]
37	1	1	-	-	237673-9	.Hävarm	.Lever		3		[illegible]
38	1	-	-	-	237721-6	.Hävarm	.Lever		3		0800
	-	1	-	-	1277262-0	.Hävarm	.Lever		3		0820
39	1	1	-	-	237465-0	.Bussning	.Bushing		2		0840
40	1	1	-	-	237467-6	.Låsbricka	.Lock washer		2		0860
41	1	1	-	-	237468-4	.Mutter	.Nut		2		[illegible]
42	1	1	-	-	237684-6	.Ventilspindel	.Valve spindle		2		[illegible]
43	1	1	-	-	237823-0	.Ventilhylsa kompl	.Valve sleeve, cpl		3		0920
44	1	1	-	-	237685-3	..Ventilhylsa	..Valve sleeve		8	ERS AV 237823-0	0940
44a	1	1	-	-		..Hållare	..Retainer		8		0960
45	1	1	-	-	237527-7	.O-ring	.O-ring	S	2		0980
46	1	1	-	-	237528-5	.Packning	.Packing	S	2		1000
47	1	1	-	-	237707-5	.Fjäder	.Spring		2		1020
48	1	1	-	-	419568-1	.Tätningsring	.Seal ring	S	2		1040
49	1	1	-	-	237597-0	.Styrning	.Guide		2		1060
50	2	2	-	-	237531-9	.Skruv	.Screw		2		1080
51	1	1	-	-	237629-1	.Returfjäder	.Return spring		2		1100
52	1	1	-	-	237676-2	.Hävarm	.Lever		3		1120
53	1	1	-	-	955225-8	..Skruv	..Screw		2		1140
54	1	1	-	-	237467-6	.Låsbricka	.Lock washer		2		1160
55	1	1	-	-	237468-4	.Mutter	.Nut		2		1180
56	1	1	-	-	237686-1	.Vakuumkammare	.Vacuum chamber		8	ERS AV 1 ST 237821-4, 1 ST 237822-2	1200
57	1	1	-	-		..Kolv	..Piston		8		
57a	1	1	-	-	237808-1	...Dämpplugg	...Damp plug		2		

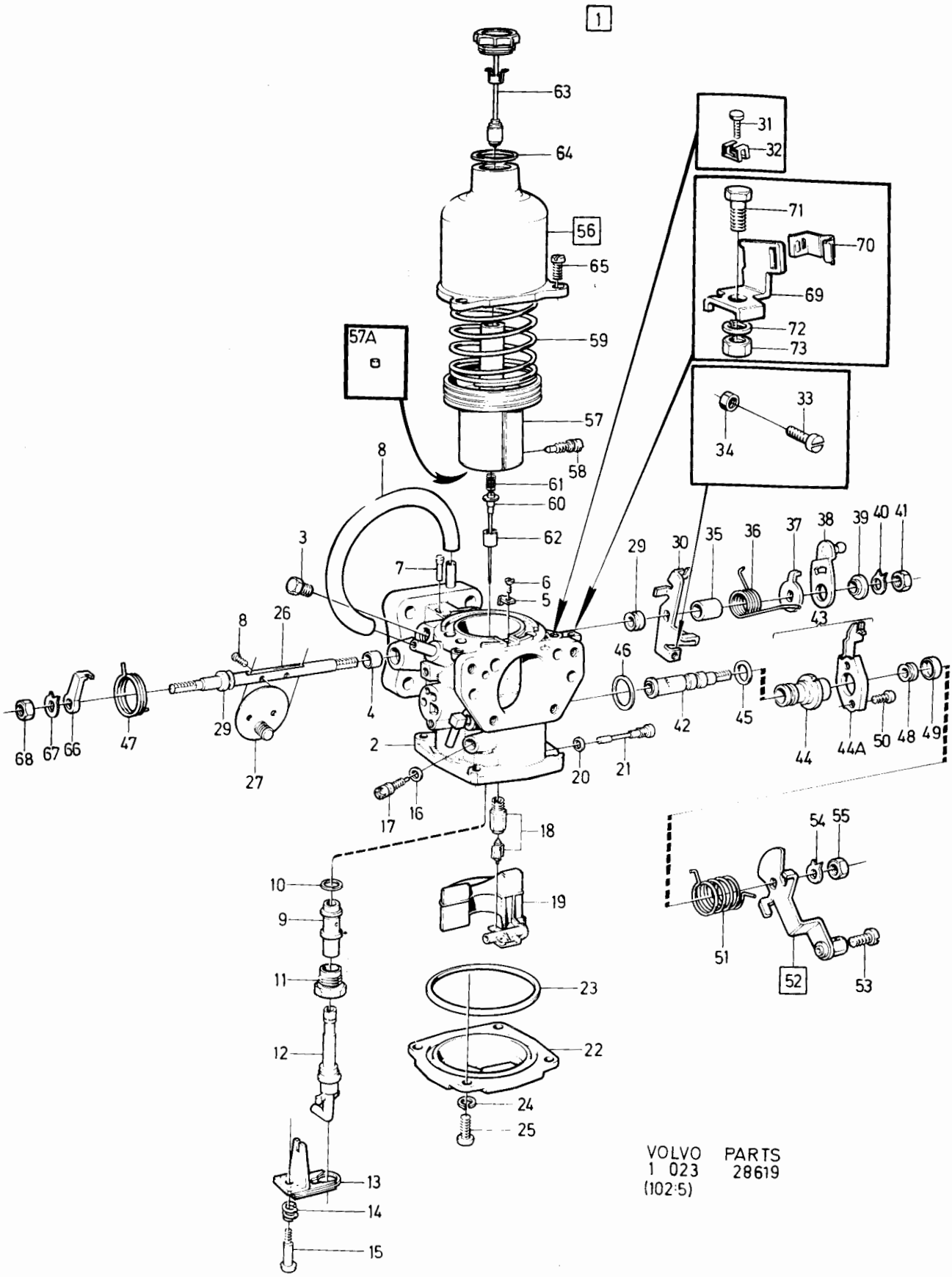

VOLVO PARTS
1 023 28619
(102:5)

Sida Page	Grupp Group	Förgasare B27, B28	Carburetter B27, B28	Illustration 28619 1984-12	1000
158	2c				

Pos. Fig.	Antal/Quantity 269 764	1269 351			Artikel nr Part No	Benämning	Description	Sats Kit	B P S R	Anmärkning Notes	
58	1	1	-	-	237614-3	..Skruv	..Screw		2		1280
59	1	1	-	-	237714-1	.Fjäder	.Spring		2		1300
60	1	1	-	-	237688-7	.Bränslenål	.Jet needle		2	MARKED BDK	1320
61	1	1	-	-		.Fjäder	.Spring		8	(237405)	1340
62	1	1	-	-	237615-0	.Styrning	.Guide		2		1360
63	1	1	-	-	237821-4	.Dämpare	.Damper		3	(237723)	1380
64	1	1	-	-	190349-1	.Packning	.Packing	S	2		1400
65	3	3	-	-	237084-9	.Skruv	.Screw		2		1420
66	1	1	-	-	237681-2	.Hävarm	.Lever		3		1440
67	1	1	-	-	237467-6	.Låsbricka	.Lock washer		2		1460
68	1	1	-	-	237468-4	.Mutter	.Nut		2		[illegible]
69	1	1	-	-	237682-0	.Konsol	.Bracket		3		[illegible]
70	1	1	-	-	1211599-4	.Låsfjäder	.Lock spring		2		1520
71	1	1	-	-	955272-0	.Skruv	.Screw		2		1540
72	1	1	-	-	941906-0	.Fjädrande bricka	.Resilient washer		2		1560
73	1	1	-	-	955781-0	.Mutter	.Nut		2		1580
	1	1	-	-	276307-6	Reparationssats	Repair kit		1		[illegible]

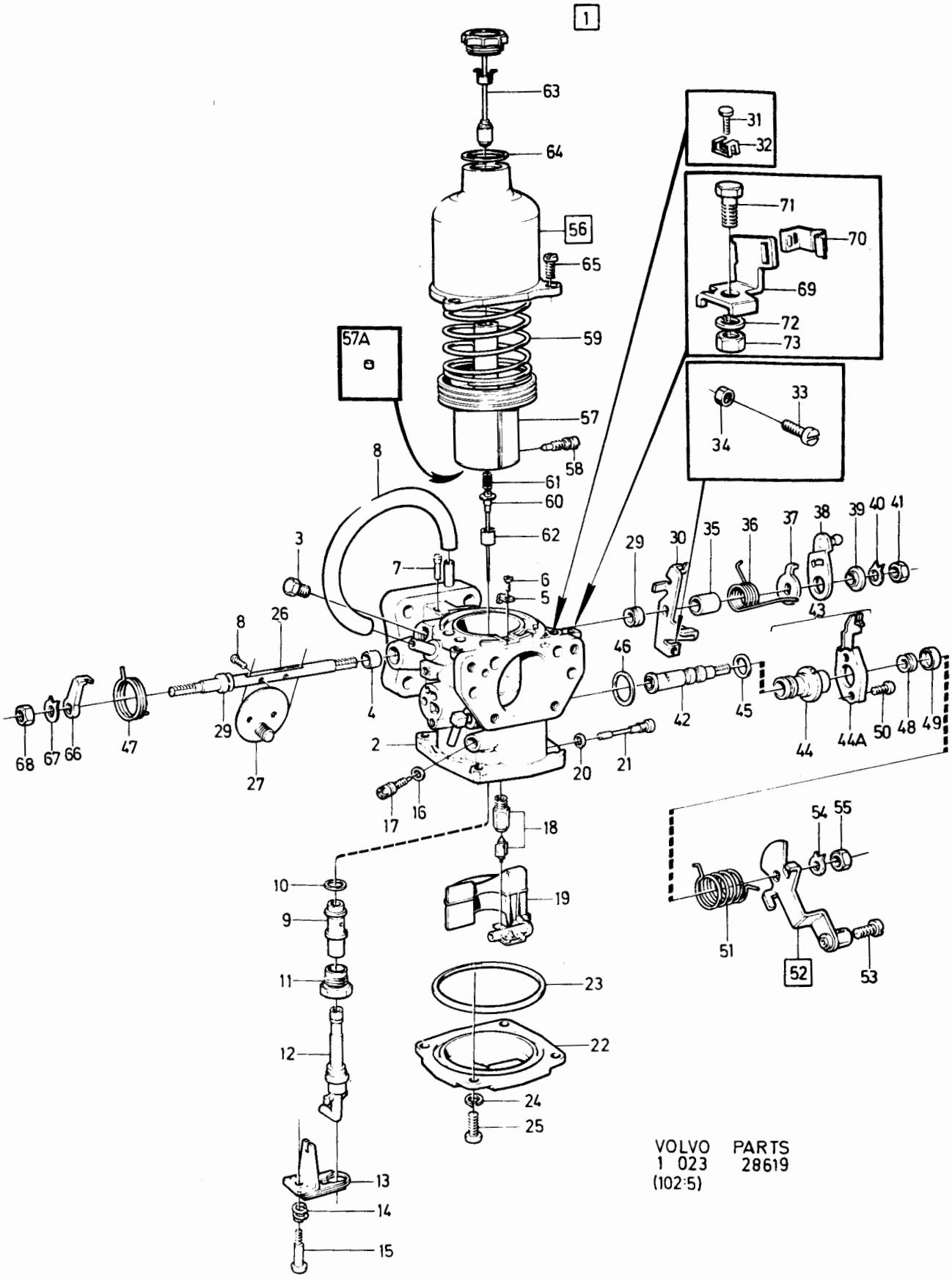

VOLVO PARTS
1 023 28619
(102:5)

Sida Page	Grupp Group	Förgasare B19K	Carburetter B19K	Illustration 34111 1984-12	1025
160	2c				

Pos. Fig.	Antal/Quantity 133-2390				Artikel nr Part No	Benämning	Description	Sats Kit	B P S R	Anmärkning Notes	
1	1	-	-	-	1332390-2	Förgasare	Carburetter		3	B19K	0020
2	1	-	-	-		.Hus,kmpl	.Housing,cpl		8		0040
3	1	-	-	-	1270015-9	..Nippel,inlopp	..Nipple,inlet		3		0060
4	1	-	-	-	1270014-2	..Filter	..Filter		2		0080
5	1	-	-	-	1270009-2	..Nålventil	..Needle valve		2		0100
6	1	-	-	-	1270049-8	..Packning	..Gasket	S	1		0120
7	1	-	-	-	1270007-6	..Flottör	..Float		2		0140
8	1	-	-	-		...Flottöraxel	...Float pin		8		0160
9	1	-	-	-	1270016-7	..Konsol	..Bracket		3		0180
10	1	-	-	-	1270017-5	..Skruv	..Screw		2		0200
11	1	-	-	-	1270020-9	..Hävarm	..Lever		3		[illegible]
12	1	-	-	-	1270018-3	..Nippel	..Nipple		3		[illegible]
13	1	-	-	-		..Spårryttare	..Circlip		8		0260
14	1	-	-	-	1270019-1	..Skruv	..Screw		2		0280
15	1	-	-	-	1270021-7	..Kula	..Ball		3		0300
16	1	-	-	-	3104129-6	..Fjäder	..Spring		2		0320
17	1	-	-	-	3287177-4	..Fjäder,	..Spring,		2	(1270012)	[illegible]
	-	-	-	-		Chokespjäll	Starter air valve				[illegible]
18	1	-	-	-	1270034-0	..Spjällaxel,kmpl	..Shaft,cpl		3		0380
19	-	-	-	-		...Axel	...Shaft		8		0400
20	-	-	-	-		...Skiva	...Disc		8		0420
21	-	-	-	-		...Skruv	...Screw		8		0450
22	1	-	-	-	1270035-7	..Reparationssats	..Repair kit		2		0460
23	1	-	-	-		...Membran	...Diaphragm		8		0480
24	1	-	-	-		...Fjäder	...Spring		8		0500
25	1	-	-	-	1270036-5	..Lock,kmpl,med justerskruv	..Cover,cpl,with adjuster screw		3		0520 0540
26	4	-	-	-	1270037-3	..Skruv	..Screw		2		0560
27	1	-	-	-	1270010-0	..Magnetventil	..Idle shut off		2		0580
28	1	-	-	-	1270011-8	..Dysa	..Jet		2		0600
29	5	-	-	-	1270013-4	.Skruv	.Screw		2		0620
30	1	-	-	-	1270049-8	.Packning	.Gasket		1		0640
31	-	-	-	-		.Hus,kmpl	.Housing,cpl		8		0660
32	1	-	-	-	3287170-9	..Munstycke	..Nozzle		2		0680
33	1	-	-	-	1270005-0	..Huvudmunstycke, steg 1	..Main jet, 1st barrel		3		0700 0720
34	1	-	-	-	1270006-8	..Emulsionsrör, steg 1	..Emulsion tube, 1st barrel		3		0740 [illegible]
35	1	-	-	-	1270023-3	..Huvudmunstycke, steg 2	..Main jet, second barrel		3		[illegible] 0800
36	1	-	-	-	1270022-5	..Emulsionsrör, steg 2	..Emulsion tube second barrel		3		0820 0840
37	1	-	-	-	1270004-3	..Insprutarrör	..Injector pipe		3		0860
38	1	-	-	-		..O-ring	..O-ring	S	8		0880
39	1	-	-	-		..O-ring	..O-ring	S	8		[illegible]
40	1	-	-	-	1270001-9	..Hävarm	..Lever		3		0920
41	1	-	-	-	831554-1	..Bricka	..Washer		2		0940
42	1	-	-	-	831553-3	..Mutter	..Nut		2		0960
43	1	-	-	-	1270040-7	..Reparationssats	..Repair kit		2		0980
44	1	-	-	-		...Fjäder	...Spring	S	8		1000
45	1	-	-	-		...Membran	...Diaphragm	S	8		1020
46	1	-	-	-	1270041-5	..Lock	..Cover		3		1040
47	1	-	-	-	1270028-2	..Skruv	..Screw		2		1060
48	1	-	-	-	1270002-7	..Munstycke	..Jet		2		1080
49	1	-	-	-	1270038-1	..Reparationssats	..Repair kit		2		1100
50	1	-	-	-		...Membran	...Diaphragm	S	8		1120
51	1	-	-	-		...Fjäder	...Spring	S	8		1140
52	1	-	-	-	1270039-9	..Lock	..Cover		3		1160
53	3	-	-	-	1270000-1	..Skruv	..Screw		2		1180
54	1	-	-	-	1270003-5	..Konsol	..Bracket		3		1200
55	4	-	-	-	1270000-1	..Skruv	..Screw		2		1220
55a	1	-	-	-	1270052-2	Skruv	Screw		2		1240
56	1	-	-	-	1270042-3	..Reglagerulle	..Bobbin		3		1260

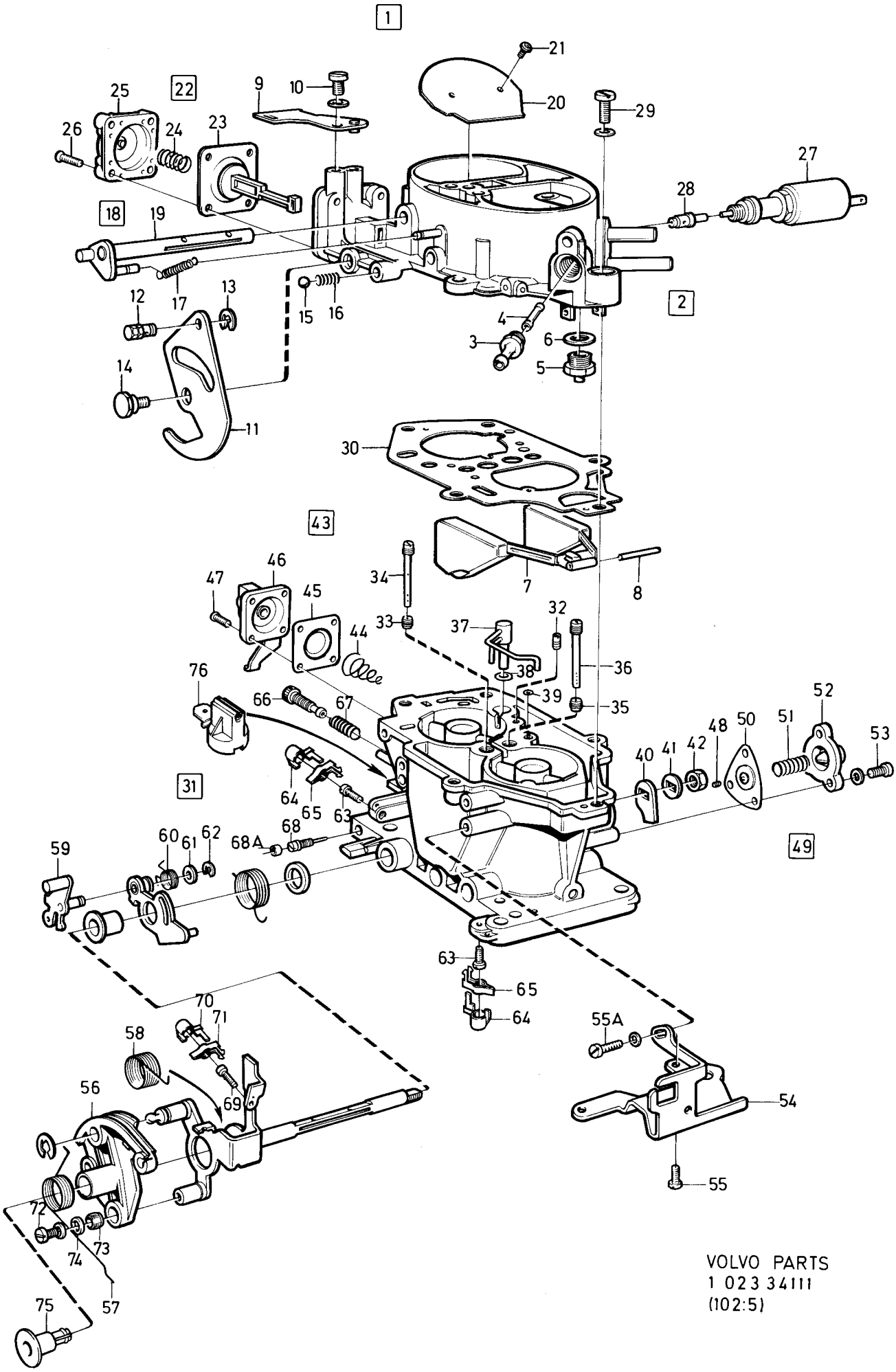

VOLVO PARTS
1 023 34111
(102:5)

Sida Page	Grupp Group	Förgasare	Carburetter	Illustration	1025
162	2c	B19K	B19K	34111 1984-12	

Pos. Fig.	Antal/Quantity 133-2390				Artikel nr Part No	Benämning	Description	Sats Kit	B P S R	Anmärkning Notes	
57	1	-	-	-	1270046-4	..Fjäder,yttre	..Spring,outer		2		1280
58	1	-	-	-	1270045-6	..Fjäder,inre	..Spring,inner		2		1300
59	1	-	-	-	1270053-0	..Medbringare	..Companion flange		3		1320
60	1	-	-	-	1270054-8	..Fjäder	..Spring		2		1340
61	1	-	-	-		..Bricka	..Washer		8		1360
62	1	-	-	-	1270048-0	..Clips	..Clip		2		1380
63	2	-	-	-	3287165-9	..Justeringsskruv	..Adjusting screw		2	(1270027)	1400
64	2	-	-	-	1270029-0	..Plugg	..Plug		2		1420
65	2	-	-	-	1270025-8	..Klips	..Clamp		2		1440
66	1	-	-	-	1270030-8	..Justerskruv	..Adjusting screw		2		1460
67	1	-	-	-	1270031-6	..Fjäder	..Spring		2		[illegible]
68	1	-	-	-	1270026-6	..Justerskruv	..Adjusting screw		2		1500
68a	1	-	-	-	1336981-4	Plomberingsplugg	Plug		1		1520
69	1	-	-	-	1270024-1	..Justerskruv	..Adjusting screw		2		1540
70	1	-	-	-	1270029-0	..Plugg	..Plug		2		1560
71	1	-	-	-	1270025-8	..Klips	..Clamp		2		1580
72	2	-	-	-	1270013-4	..Skruv	..Screw		2		[illegible]
73	2	-	-	-	1270044-9	..Hylsa	..Sleeve		2		[illegible]
74	2	-	-	-	834602-5	..Fjäderbricka	..Spring washer		2	(1270050)	1640
75	1	-	-	-	1270032-4	..Plugg	..Plug		2		1660
76	1	-	-	-	1270051-4	..Termistor	..Thermistor		3		1680
											1710
	-	-	-	-	1270033-2	Packningssats,kmpl	Gasket set,cpl		2		1720

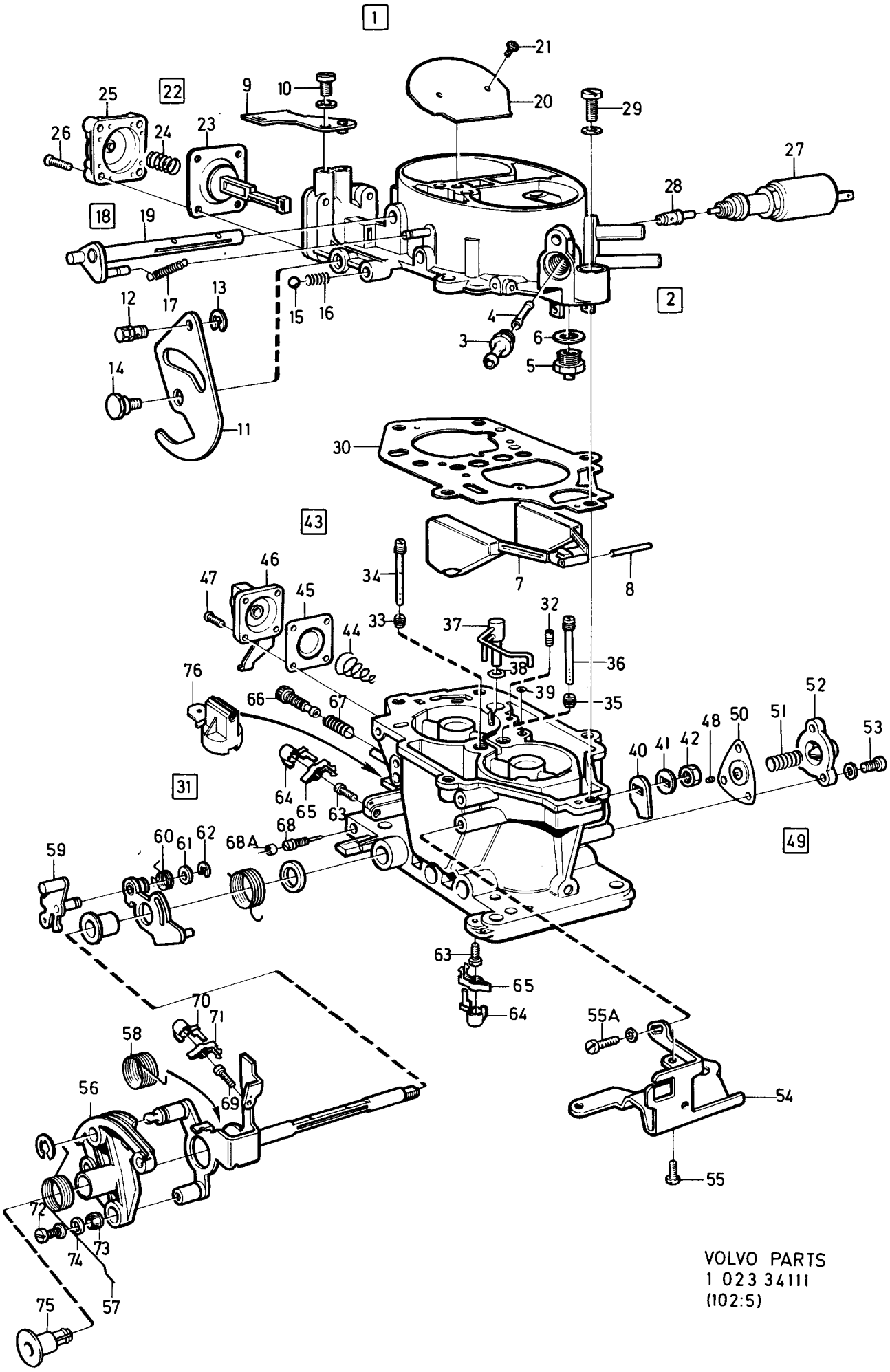

VOLVO PARTS

Sida Page	Grupp Group	Bensinpump CARB	Fuel pump CARB	Illustration	1050
164	2c	B17A, B19A, B19K, B21A, B23A	B17A, B19A, B19K, B21A, B23A	28620 1984-12	

Pos. Fig.	Antal/Quantity				Artikel nr Part No	Benämning	Description	Sats Kit	B P S R	Anmärkning Notes	
1	1	-	-	-	1219733-1	Bensinpump	Fuel pump		8	ALT 1.MARKED SEV.	0020
										ERS AV 1 ST 1306877-0	0040
	1	-	-	-	1336185-2	Bensinpump	Fuel pump		1	(1306877) ALT 1	0060
										MARKED PIERBURG	0080
2	1	-	-	-	276305-0	Reparationssats	Repair kit		8	ALT 1.MARKED SEV.	0100
										ERS AV 1 ST 276308-4	0120
	1	-	-	-	276308-4	Reparationssats	Repair kit		1	ALT 1.MARKED SOFABEX	0140
3	1	-	-	-		•Filter	•Filter	S			0160
4	1	-	-	-		•Fjäder	•Spring	S			0180
5	1	-	-	-		•Bälg	•Bellows	S			0200
6	1	-	-	-		•Packning	•Packing	S			0[illegible]
7	2	-	-	-		•Skruv	•Screw	S			02[illegible]
8	2	-	-	-		•Bricka	•Washer	S			0260
9	1	-	-	-	463348-3	Bensinpump	Fuel pump			ALT 2.MARKED APG.	0280
										EXCL B21A CANADA,	0300
										EXCL B21A AUSTRALIA	0320
										SEN UTF.	03[illegible]
										ERS AV 1 ST 1306877-0.	0[illegible]
10	1	-	-	-	276303-5	Reparationssats	Repair kit		1	ALT 2.	0380
										EXCL B21A CANADA,	0400
										EXCL B21A AUSTRALIA	0420
										SEN UTF.	0440
11	1	-	-	-		•Filter	•Filter	S			0460
12	1	-	-	-		•Packning	•Gasket	S			0480
13	1	-	-	-		•Lock	•Cover	S			0500
14	1	-	-	-		•Skruv	•Screw	S			0520
15	1	-	-	-		•Packning	•Packing	S			0540
16	1	-	-	-	1336186-0	Bensinpump	Fuel pump		1	(1266241) B21A CANADA,	0560
										B21A AUSTRALIA,	0580
										SEN UTF.	0600
	1	-	-	-		Reparationssats	Repair kit		8	B21A CANADA,	0620
										B21A AUSTRALIA SEN	0640
										UTF	0660

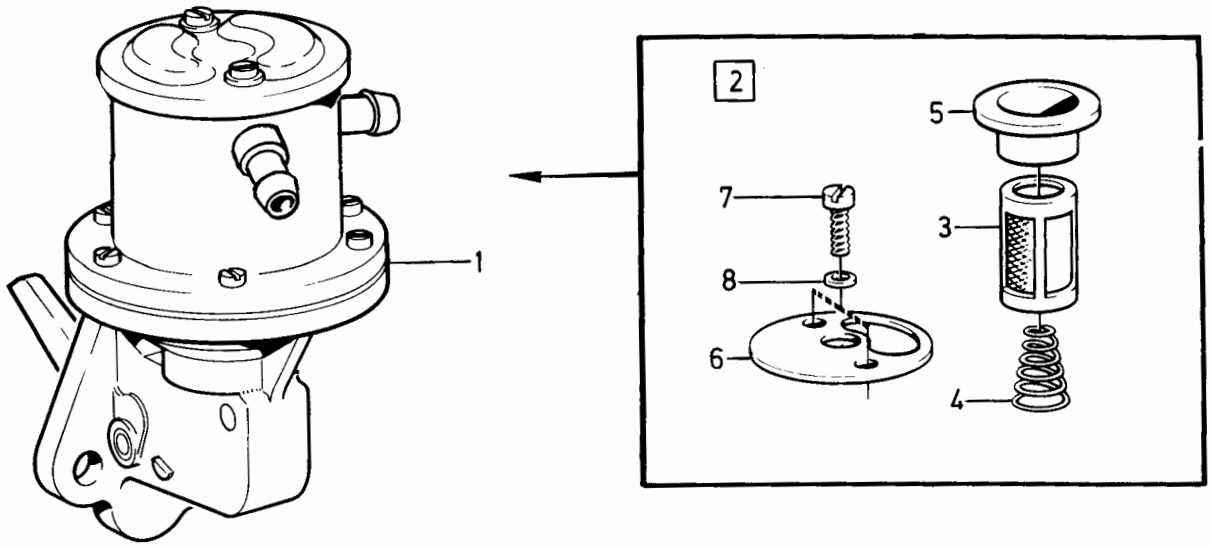

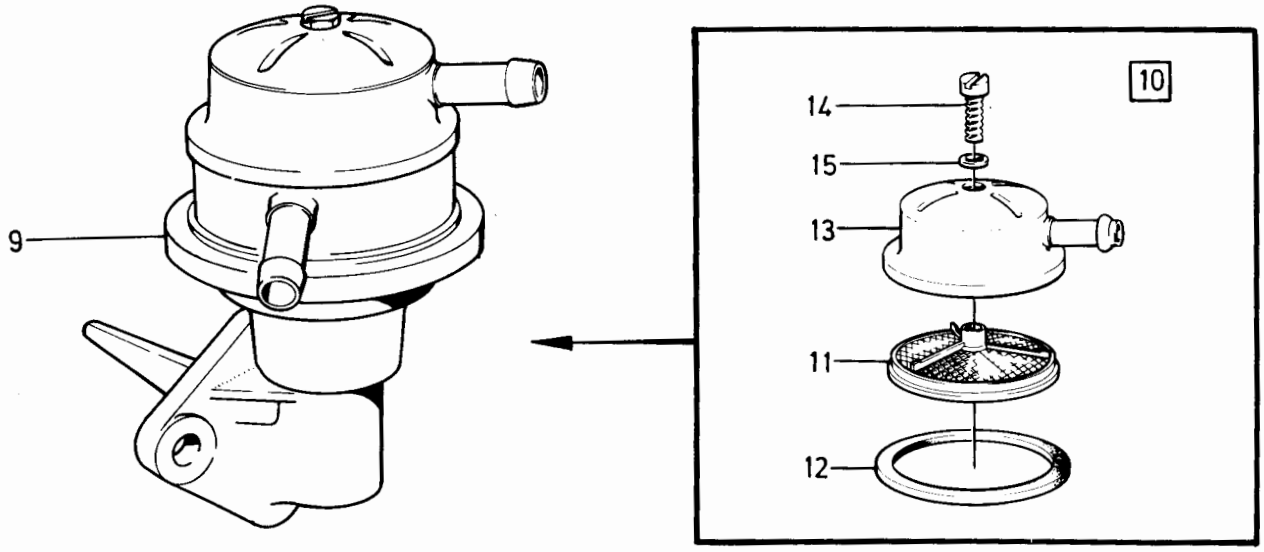

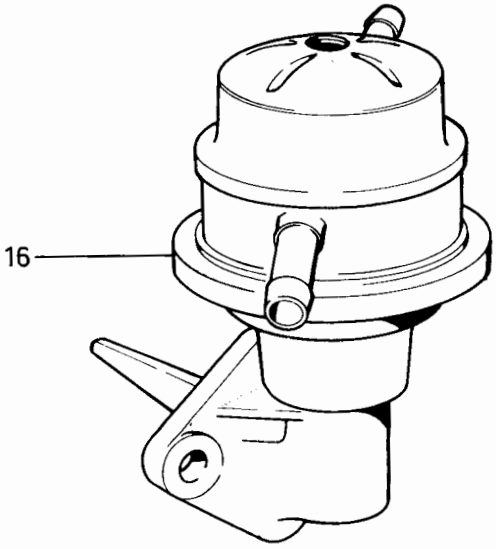

VOLVO PARTS
1 023 28620
(102:4)

Sida Page	Grupp Group	Luftfilter CARB B17A, B19A, B21A, B23A	Air filter CARB B17A, B19A, B21A, B23A	Illustration 28672 1984-12	1100
166	2c				

Pos. Fig.	Antal/Quantity SU	ZS DVG			Artikel nr Part No	Benämning	Description	Sats Kit	B P S R	Anmärkning Notes	
1	1	-	-	-		Luftfilter med monteringsdetaljer	Air filter with installation components		8	SU	0020 0040
	-	1	-	-		Luftfilter med monteringsdetaljer	Air filter with installation components		8	ZS, DVG	0060 0080
2	1	-	-	-	1276722-4	•Anslutningsplatta	•Connection plate		8	TID UTF ALT 1, SE POS 5. ERS AV 1 ST 1266112-0, 1 ST 1274252-4, 4 ST 955295-4, 1 ST 1274253-2.	0100 0120 0140 0160 0180 0200
	1	-	-	-	1266112-0	•Anslutningsplatta	•Connection plate		3	TID UTF ALT 2, SE POS 5A	0220 0240
	-	1	-	-	1306330-0	•Anslutningsplatta	•Connection plate		3	TID UTF	0260
2a	1	-	-	-	1306400-1	•Anslutningsplatta	•Connection plate		3	SEN UTF	0280
2b	-	1	-	-	1306401-9	•Anslutningsplatta	•Connection plate		3	ZS.SEN UTF	0300
	-	1	-	-	1326185-4	•Anslutningsplatta	•Connection plate		3	DVG.SEN UTF. EXCL B21A(499840, 499841)	0320 0340 0360
	-	1	-	-	1317440-4	•Anslutningsplatta	•Connection plate		3	DVG.B21A(499840, 499841)	0380 0400
2c	1	1	-	-	1213723-8	•Bricka	•Washer		2	SEN UTF	0420
3	1	-	-	-	1276725-7	•Bricka	•Washer		2	TID UTF ALT 1, SE POS 5.	0440 0460
	1	-	-	-	1274252-4	•Bricka	•Washer		2	TID UTF ALT 2, SE POS 5A	0480 0500
	-	1	-	-	1306329-2	•Bricka	•Washer		2	TID UTF	0520
3a	1	-	-	-	1306456-3	•Bricka	•Washer		2	SEN UTF	0540
3b	-	1	-	-	1306457-1	•Bricka	•Washer		2	SEN UTF	0560
4	1	-	-	-	684812-1	•Packning	•Gasket	S	2		0580
x	-	1	-	-	1357374-6	•Packning	•Gasket		2	STD	0600
x	-	2	-	-	1357374-6	•Packning	•Gasket		2	28)	0620
5	4	-	-	-	959219-7	•Cylindrisk skruv	•Cylinder screw		2	L 16. TID UTF ALT 1	0640
5a	4	-	-	-	955295-1	•Sexkantsskruv	•Hexagon screw		2	L 20. TID UTF ALT 2	0660
	-	3	-	-	955294-4	•Sexkantsskruv	•Hexagon screw		2	L 16. TID UTF	0680
6	4	3	-	-	941907-8	•Fjädrande bricka	•Resilient washer		2	TID UTF	0700
7	4	-	-	-	959220-5	•Cylindrisk skruv	•Cylinder screw		2	L 20. SEN UTF	0720
7a	-	3	-	-	955294-4	•Sexkantsskruv	•Hexagon screw		2	L 16. SEN UTF	0740
8	1	-	-	-	1274253-2	•Insugningstratt	•Inlet funnel		3	SEN UTF	0760
9	1	1	-	-	1211392-4	•Slangklamma	•Hose clamp		2	TID UTF	0780
10	1	1	-	-	1326187-0	•Slang	•Hose		2	57)(1276562)URA. MRA ALT 1	0800 0820
	1	1	-	-	1336896-4	•Slang	•Hose		2	55) URA.MRA ALT 1	0840
11	-	1	-	-	1326186-2	•Venturislang	•Venturi hose		2	(1306534) ZS.MRA ALT 2	0860
	1	1	-	-	1326186-2	•Venturislang	•Venturi hose		2	SU, DVG. MRA ALT 2	0880
12	1	1	-	-	947215-0	•Slangklammer	•Hose clamp		2		0900
13	1	1	-	-	943480-4	•Slangklammer	•Hose clamp		2		0920
14	1	1	-	-	463503-3	•Filterlock	•Filter cover		4	ULF	0940
	1	1	-	-	1266791-1	•Filterlock	•Filter cover		4	MLF	0960
15	2	2	-	-	1257376-2	••Klamma	••Clip		2	MLF	0980
16	1	1	-	-	680036-1	•Plugg	•Plug		3		1000
17	1	1	-	-	463505-8	•Filterinsats	•Filter insert		1		1020
	1	1	-	-	1326352-0	•Filterinsats, mycket dammig miljö	•Filter insert, very dusty environment		1	16)	1040 1060
18	1	1	-	-	463863-1	•Filterhus	•Filter housing		4	ULF	1080

16. Ej standardutrustning, service alternativ. Not standard equipment, service alternative. Pas en équipement standard, service au choix. Nicht serienmässig, Ausführung für Kundendienst- We rkstätten No equipo standard, opción de servicio. Attrezzatura non di serie, alternativa di assistenza.
28. Tillfälligt utförande. Temporary production. Version occasionnelle. Vorübergehende ausfürung. Versión provisional. Esecuzione provvisoria.
55. 242 CH237370-,244 CH939340-,245 CH506270-,265 CH34030-.
57. 242 CH-237369,244 CH-939339,245 CH-506269,265 CH-34029.

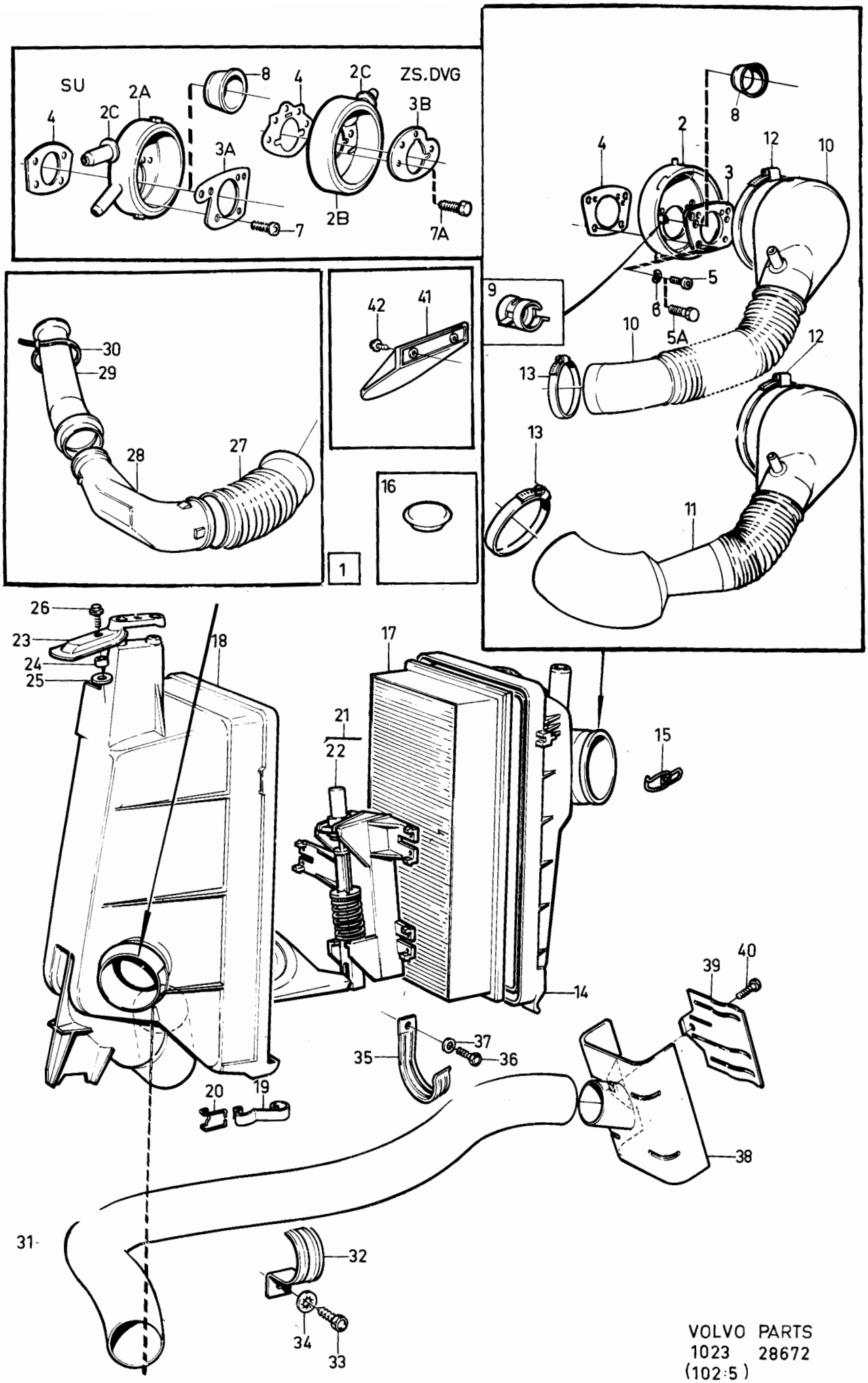

VOLVO PARTS
1023 28672
(102:5)

Sida Page	Grupp Group	Luftfilter	Air filter	Illustration	1100
		CARB	CARB	28672	
168	2c	B17A, B19A, B21A, B23A	B17A, B19A, B21A, B23A	1984-12	

Pos. Fig.	Antal/Quantity SU	ZS DVG			Artikel nr Part No	Benämning	Description	Sats Kit	B P S R	Anmärkning Notes	
	1	1	-	-	1276444-5	•Filterhus	•Filter housing		4	MLF	1100
19	4	4	-	-	463908-4	••Klamma	••Clamp		2	ULF	1120
20	4	4	-	-	673792-8	••Klammerlås	••Lock		2	ULF	1140
21	1	1	-	-	1276436-1	•Reglermekanism	•Control mechanism		3	MLF	1160
22	1	1	-	-	1266827-3	••Termostat	••Thermostat		3		1180
23	1	1	-	-	1201818-0	•Konsol	•Bracket		3		1200
24	1	1	-	-	669871-6	•Distanshylsa	•Spacer sleeve		3	89)	1220
	1	1	-	-	1357345-6	•Distanshylsa	•Spacer sleeve		2	90)	1230
25	1	1	-	-	955892-5	•Bricka	•Washer		2		1240
26	1	1	-	-	946934-7	•Skruv	•Screw		2		1260
27	1	1	-	-	1276669-7	•Slang	•Hose		2		[illegible]
28	1	1	-	-	464726-9	•Genomföring	•Grommet		2	22)	1300
	1	1	-	-	1306140-3	•Genomföring	•Grommet		2	23)	1320
29	1	1	-	-	462848-3	•Luftintag	•Air intake		2	22)	1340
	1	1	-	-	1306688-1	•Luftintag	•Air intake		2	23)	1360
30	1	1	-	-	949668-8	Bandklammer	Cable tie		2	(948616)	1380
31	1	1	-	-	946841-4	•Slang	•Hose		2	(1266668)MLF.	[illegible]
	1	1	-	-	1276431-2	•Slang	•Hose		2	MLF SWEDEN,NORWAY	[illegible]
	-	-	-	-						DENMARK,FINLAND,	1440
	1	1	-	-	1276431-2	•Slang			2	CANADA	1460
32	1	1	-	-	948261-3	•Klammer	•Clamp		2	D54.	1480
	1	1	-	-	1276437-9	•Klammer	•Clamp		2	D64.	1500
33	1	1	-	-	190666-8	•Skruv	•Screw		2	MLF	1520
34	1	1	-	-	940155-5	•Låsbricka	•Lock washer		2		1540
35	1	1	-	-	1266979-2	•Klammer	•Clamp		2	MLF HST	1560
36	1	1	-	-	955272-0	•Skruv	•Screw		2	MLF HST	1580
37	1	1	-	-	955892-5	•Bricka	•Washer		2	MLF HST	1600
38	1	1	-	-	463280-8	•Förvärmningsplåt	•Pre heating plate		5	MLF	1620
39	1	1	-	-	463284-0	•Bygel	•Brace		3	MLF	1640
40	1	1	-	-	940142-3	•Skruv	•Screw		2	MLF	1660
41	1	1	-	-	1276430-4	•Skydd	•Casing		3	22) MLF	1680
	1	1	-	-	1276833-9	•Skydd	•Casing		3	23) MLF	1700
42	2	2	-	-	965396-5	•Skruv	•Screw		2	MLF	1720

22. 242 CH-189179, 244 CH-592109, 245 CH-317939, 262 CH-8374, 264 CH-107609, 265 CH-28319.
23. 242 CH 189180-, 244 CH 592110-, 245 CH 317940-, 262 CH 8375-, 264 CH 107610-, 265 CH 28320-.
89. 242 CH -244864, 244 CH OMKR -55780, 245 CH OMKR -581430.
90. 242 CH 244865-, 244 CH OMKR 55780-, 245 CH OMKR 581430-.

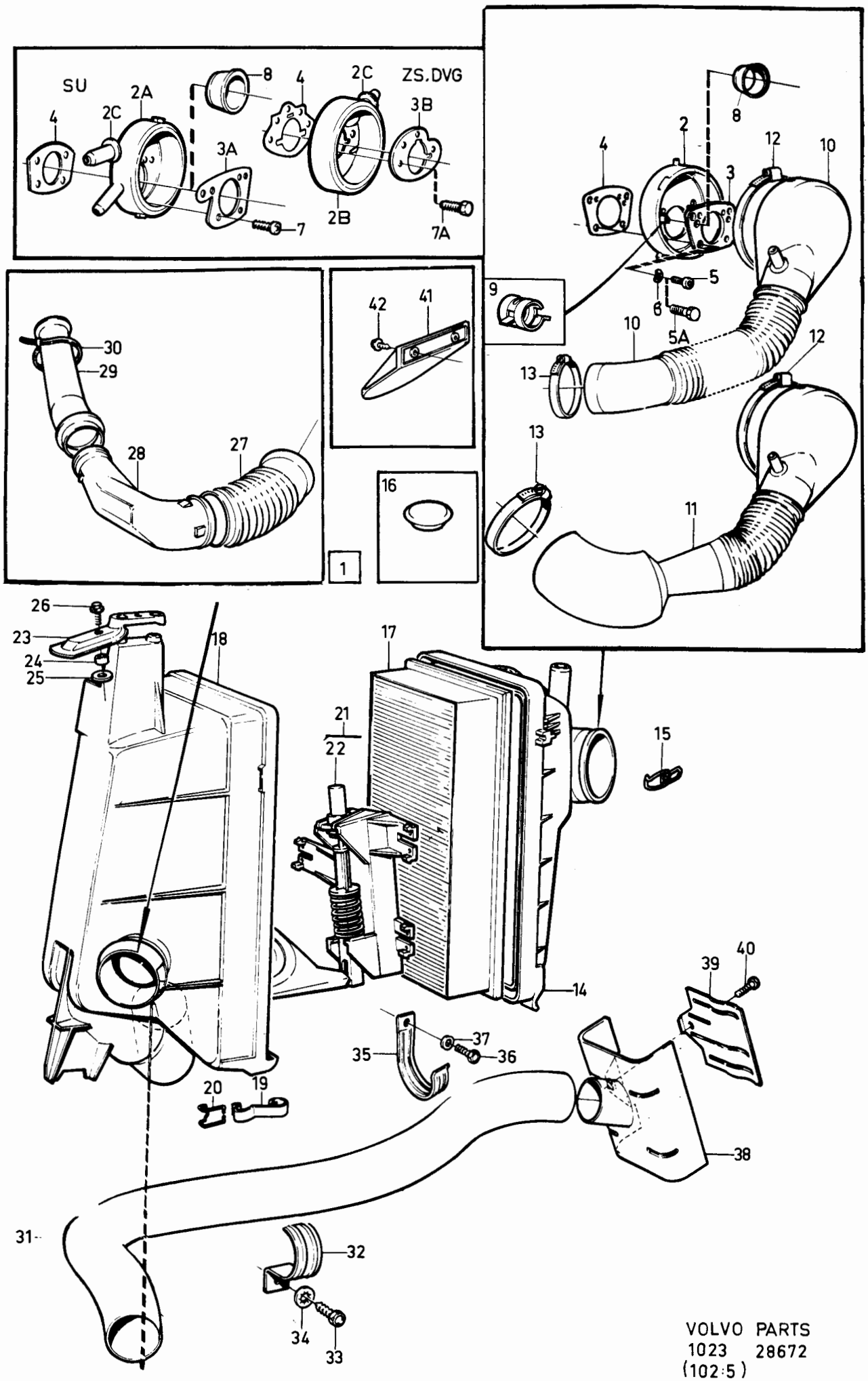

VOLVO PARTS
1023 28672
(102:5)

Sida Page	Grupp Group	Luftfilter CARB B19K	Air filter CARB B19K	Illustration 34112 1984-12	1125
170	2c				

Pos. Fig.	Antal/Quantity				Artikel nr Part No	Benämning	Description	Sats Kit	B P S R	Anmärkning Notes	
1	1	-	-	-		Luftfilter med monteringsdetaljer	Air filter with installation components		8	B19K	0020 0040
2	1	-	-	-	1336189-4	.Slangkoppling	.Hose coupling		3		0060
3	1	-	-	-	1336263-7	.Slangklamma	.Hose clamp		2		0080
4	1	-	-	-	1336648-9	.Friskluftslang,kmpl	.Air hose,cpl		3		0100
5	1	-	-	-		..Anslutningsrör	..Connecting pipe		8		0120
6	1	-	-	-	1336264-5	..Slangklamma	..Hose clamp		2		0140
7	1	-	-	-		..Rörböj	..Pipe elbow		8		0160
8	1	-	-	-	967657-8	..Slangklamma	..Hose clamp		2		0180
9	1	-	-	-		..Luftslang	..Air hose		8		0200
10	1	-	-	-	943480-4	.Slangklamma	.Hose clamp		2		[illegible]
11	1	-	-	-	1336264-5	.Slangklamma	.Hose clamp		2		0240
12	1	-	-	-	1266791-1	.Filterlock	.Filter cover		4		0260
13	2	-	-	-	1257376-2	..Klamma	..Clamp		2		0280
14	1	-	-	-	680036-1	.Plugg	.Plug		3		0300
15	1	-	-	-	463505-8	.Filterinsats	.Filter insert		1		0320
	1	-	-	-	1326352-0	.Filterinsats, mycket dammig miljö	.Filter insert, very dusty enviroment		1		[illegible]
16	1	-	-	-		.Filterhus	.Filter housing		8		0380
17	1	-	-	-	1276436-1	.Reglermekanism	.Control mechanism		3		0400
18	1	-	-	-	1266827-3	..Termostat	..Thermostat		3		0420
19	1	-	-	-	1201818-0	.Konsol	.Bracket		3		0440
20	1	-	-	-	669871-6	.Distanshylsa	.Spacer sleeve		3	89)	0460
	1	-	-	-	1357345-6	.Distanshylsa	.Spacer sleeve		2	90)	0470
21	1	-	-	-	955892-5	.Bricka	.Washer		2		0480
22	1	-	-	-	946934-7	.Skruv	.Screw		2		0500
x 23	1	-	-	-	1357126-0	.Slang	.Hose		2		0520
24	1	-	-	-	1306140-3	.Genomföring	.Grommet		2		0540
25	1	-	-	-	1306688-1	.Luftintag	.Air inlet		2		0560
26	1	-	-	-	1276431-2	.Slang	.Hose		2	MLF FINLAND	0580
	ERF	-	-	-	946841-4	.Slang	.Hose		2	MLF.EXCL FINLAND	0600
27	1	-	-	-	1276437-9	.Klammer	.Clamp		2	D64.	0620
	1	-	-	-	948261-3	.Klammer	.Clamp		2	D54.	0640
28	1	-	-	-	940155-5	.Låsbricka	.Washer		2		0660
29	1	-	-	-	190666-8	.Skruv	.Screw		2	MLF	0680
30	1	-	-	-	1266979-2	.Klamma	.Clamp		2	MLF HST	0700
31	1	-	-	-	955272-0	.Skruv	.Screw		2	MLF HST	0720
32	1	-	-	-	955892-5	.Bricka	.Washer		2	MLF HST	[illegible]
33	1	-	-	-	463280-8	.Förvärmningsplåt	.Pre heating plate		5	MLF	[illegible]
34	1	-	-	-	463284-0	.Bygel	.Brace		3	MLF	0780
35	1	-	-	-	940142-3	.Skruv	.Screw		2	MLF	0800
36	1	-	-	-	1276833-9	.Skydd	.Protection		3	MLF	0820
37	2	-	-	-	965396-5	.Skruv	.Screw		2	MLF	0840

89. 242 CH -244864, 244 CH OMKR -55780, 245 CH OMKR -581430.
90. 242 CH 244865-, 244 CH OMKR 55780-, 245 CH OMKR 581430-.

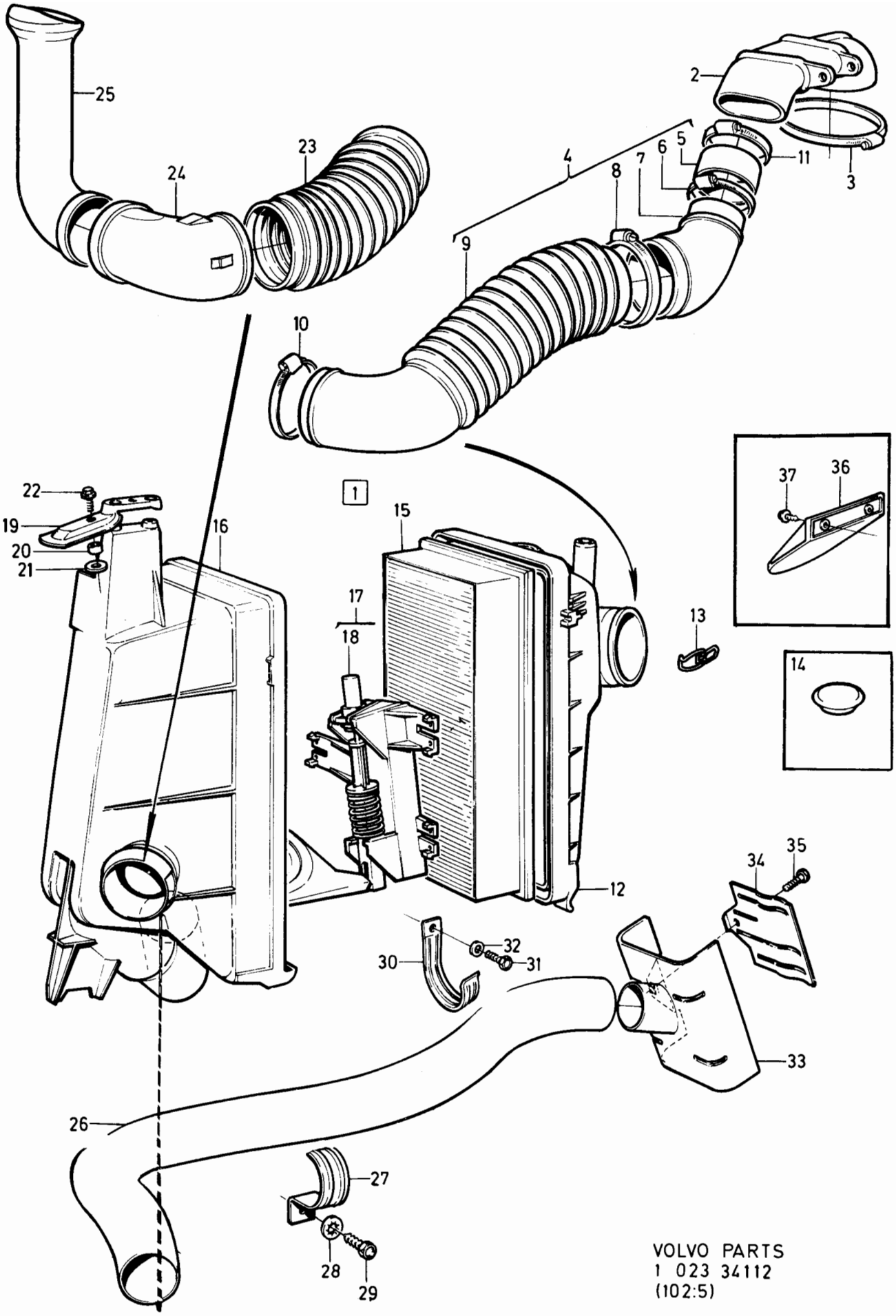

VOLVO PARTS
1 023 34112
(102:5)

Sida Page	Grupp Group	Luftfilter	Air filter	Illustration	1150
		CARB	CARB	25397	
172	2c	B27A, B28A	B27A, B28A	1984-12	

Pos. Fig.	Antal/Quantity				Artikel nr Part No	Benämning	Description	Sats Kit	B P S R	Anmärkning Notes	
1	1	-	-	-	464724-4	Filterhus, underdel	Filter housing, lower		4		0020
2	3	-	-	-	463908-4	•Klammer	•Clip		2		0040
3	1	-	-	-	464640-2	•Klammer	•Clip		2		0060
4	4	-	-	-	673792-8	•Klammerlås	•Lock		2		0080
5	1	-	-	-		•Dräneringsficka	•Fuel drain housing		8		0100
6	1	-	-	-	464721-0	Skyddsplatta	Protector plate		3	12)	0120
6a	1	-	-	-	1274253-2	Insugningstratt	Inlet funnel		3	11)	0130
7	1	-	-	-	684812-1	Packning	Gasket	S	2		0140
8	1	-	-	-	1274252-4	Bricka	Washer		2	(462871)	0160
9	4	-	-	-	941907-8	Fjädrande bricka	Resilient washer		2		0180
10	2	-	-	-	955294-4	Skruv	Screw		2	L16	[illegible]
	2	-	-	-	955295-1	Skruv	Screw		2	L20	0220
11	470	-	-	-	192034-7	Gummislang	Rubber hose		2		0240
12	1	-	-	-	1576741-1	Filter	Filter		1	(464728)	0260
13	130	-	-	-	192034-7	Gummislang	Rubber hose		2		0280
14	1	-	-	-	419534-3	Klammer	Clamp		2		0300
15	1	-	-	-	464547-9	Filterinsats	Filter insert		1		[illegible]
16	1	-	-	-	464544-6	Filterhus, överdel	Filter housing, upper		4		[illegible]
17	1	-	-	-	464274-0	Slang	Hose		3	ULF	0360
18	1	-	-	-	943480-4	Slangklammer	Hose clamp		2	ULF	0380
19	1	-	-	-	460887-3	Luftintag	Air intake		2	ULF	0400
20	1	-	-	-	684576-2	Slang (ämne)	Hose (blank)		2	MLF	0420
21	2	-	-	-	943481-2	Slangklammer	Hose clamp		2	MLF	0440
22	1	-	-	-	1274243-3	Spjällhus	Shutter housing		3	(464759) MLF	0460
23	ERF	-	-	-	946841-4	Slang	Hose		2	(948500) MLF	0480
24	1	-	-	-	464009-0	Förvärmningsplåt	Pre heating plate		5	MLF	0500
25	1	-	-	-	464013-2	Bygel	Brace		3	MLF	0520
26	1	-	-	-	955297-7	Skruv	Screw		2	MLF	0540
27	1	-	-	-	955894-1	Bricka	Washer		2	MLF	0560
28	1	-	-	-	460887-3	Luftintag	Air intake		2	MLF	0580

11. 242 CH 165570-, 244 CH 482505-, 245 CH 264755-, 262 CH 645 0-, 264 CH 83055-, 265 CH 21775-.
12. 262 CH-6449, 264 CH-83054, 265 CH-21774.

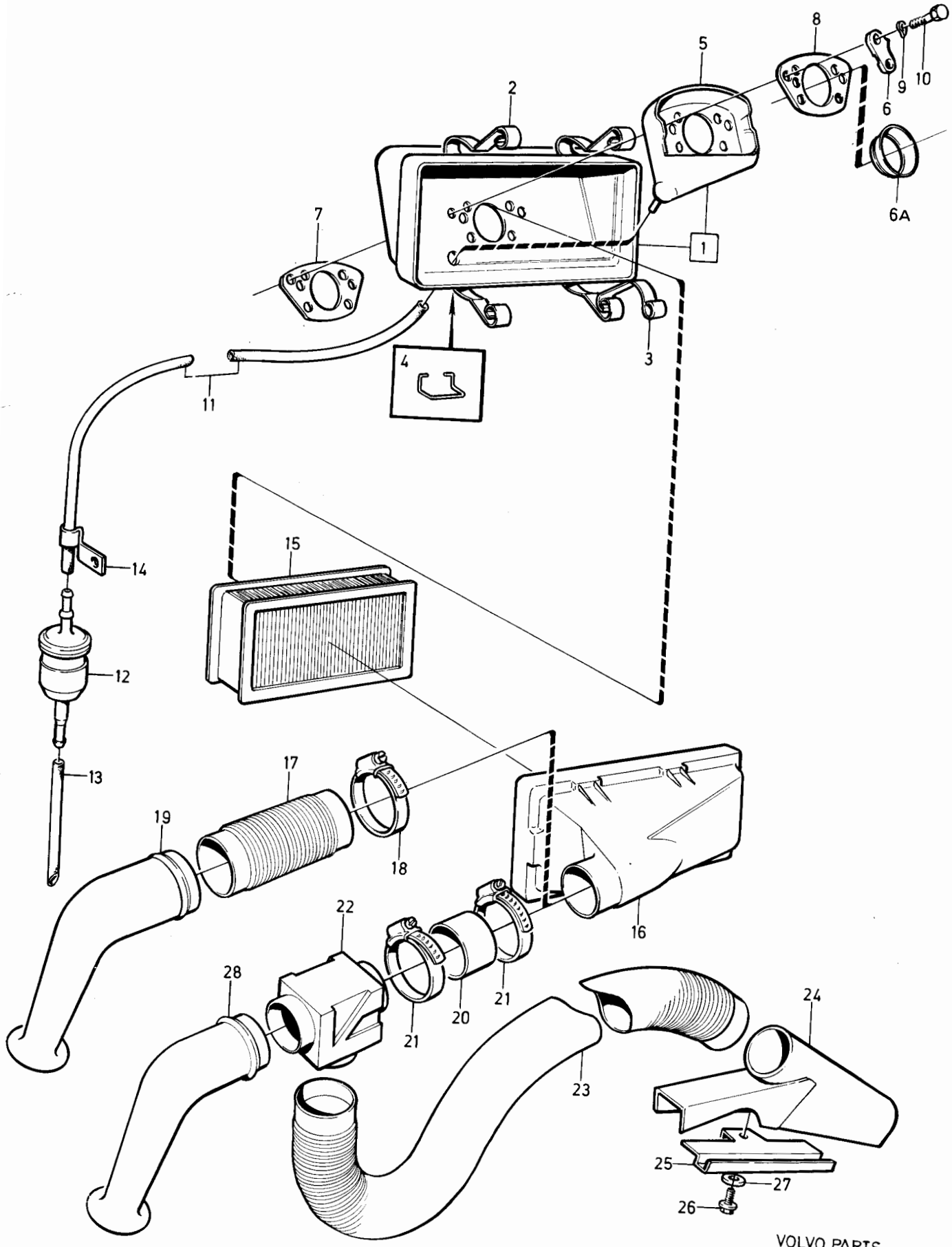

VOLVO PARTS
1 023 25397
(102:5)

Sida Page	Grupp Group	Luftfilter	Air filter	Illustration	1200
		INJE	INJE	34898	
174	2c	B19E, B21E, B23E, B21F, B23F	B19E, B21E, B23E, B21F, B23F	1984-12	

Pos. Fig.	Antal/Quantity				Artikel nr Part No	Benämning	Description	Sats Kit	B P S R	Anmärkning Notes	
1	1	-	-	-	463290-7	Slang	Hose		2	URA. MRA ALT 1	0020
2	1	-	-	-	1266626-9	Venturislang	Venturi hose		2	MRA ALT 2	0040
3	1	-	-	-	1317032-9	Rörböj	Pipe elbow		2	39) LH-JETRONIC	0060
4	2	-	-	-	943480-4	Slangklammer	Hose clamp		2		0080
5	1	-	-	-	1266791-1	Filterlock	Filter cover		4		0100
6	2	-	-	-	1257376-2	•Klamma	•Clip		2		0120
7	1	-	-	-	680036-1	Plugg	Plug		3		0140
8	1	-	-	-	463505-8	Filterinsats	Filter insert		1		0160
	1	-	-	-	1326352-0	Filterinsats, mycket dammig miljö	Filter insert, very dusty environment		1	16)	0180 0200
9	1	-	-	-	1276444-5	Filterhus	Filter housing		4		[illegible]
10	1	-	-	-	1276435-3	Reglermekanism	Control mechanism		3		[illegible]
11	1	-	-	-	1266826-5	•Termostat	•Thermostat		3		0260
12	1	-	-	-	1201818-0	Konsol	Bracket		3		0280
13	1	-	-	-	669871-6	Distanshylsa	Spacer sleeve		3	89)	0300
	1	-	-	-	1357345-6	Distanshylsa	Spacer sleeve		2	90)	0310
14	1	-	-	-	955892-5	Bricka	Washer		2		0320
15	1	-	-	-	946934-7	Skruv	Screw		2		[illegible]
16	1	-	-	-	1276669-7	Slang	Hose		2		0360
17	1	-	-	-	464726-9	Genomföring	Grommet		2	22)	0380
	1	-	-	-	1306140-3	Genomföring	Grommet		2	23)	0400
18	1	-	-	-	462848-3	Luftintag	Air intake		2	22)	0420
	1	-	-	-	1306688-1	Luftintag	Air intake		2	23)	0440
19	1	-	-	-	949668-8	Bandklammer	Cable tie		2	(948616)	0460
20	1	-	-	-	460887-3	Luftintag	Air intake		2	10) CALIFORNIA, JAPAN	0480
21	1150	-	-	-	946841-4	Slang	Hose		2		0500
22	1	-	-	-	943478-8	Slangklammer	Hose clamp		2		0520
23	1	-	-	-	948261-3	Klammer	Clamp		2		0540
24	1	-	-	-	190666-8	Skruv	Screw		2		0560
25	1	-	-	-	1266979-2	Klammer	Clamp		2	HST	0580
26	1	-	-	-	955272-0	Skruv	Screw		2	HST	0600
27	1	-	-	-	955892-5	Bricka	Washer		2	HST	0620
28	1	-	-	-	463280-8	Förvärmningsplåt	Pre heating plate		5	EXCL B23F(499944, 499945)	0640 0660
29	1	-	-	-	463284-0	Bygel	Brace		3	EXCL B23F(499944, 499945)	0680 0700
30	1	-	-	-	940142-3	Skruv	Screw		2	EXCL B23F(499944, 499945)	0720 0740
31	1	-	-	-	684576-2	Slangskydd	Hose protective		2	HST, MCOMBU, MAC	[illegible]
32	1	-	-	-	949668-8	Bandklammer	Cable tie		2	(948616) HST, MCOMBU, MAC	0780 0800
33	1	-	-	-	1276430-4	Skydd	Casing		3	22)	0820
	1	-	-	-	1276833-9	Skydd	Casing		3	23)	0840
34	2	-	-	-	965395-7	Skruv	Screw		2		0860
35	1	-	-	-	1346954-9	Förvärmningsplåt	Pre-heating plate		5	B23F(499944,499945)	[illegible]
36	4	-	-	-	947107-9	Skruv	Screw		2	B23F(499944,499945)	0900

10. 242 CH-165569, 244 CH-482504, 245 CH-264754.
16. Ej standardutrustning, service alternativ. Not standard equipment, service alternative. Pas en équipement standard, service au choix. Nicht serienmässig, Ausführung für Kundendienst- We rkstätten No equipo standard, opción de servicio. Attrezzatura non di serie, alternativa di assistenza.
22. 242 CH-189179, 244 CH-592109, 245 CH-317939, 262 CH-8374, 264 CH-107609, 265 CH-28319.
23. 242 CH 189180-, 244 CH 592110-, 245 CH 317940-, 262 CH 8375-, 264 CH 107610-, 265 CH 28320-.
39. 242 CH 206791-, 244 CH 686100-, 245 CH 368310-, 264 CH 125110-, 265 CH 30680-.
89. 242 CH -244864, 244 CH OMKR -55780, 245 CH OMKR -581430.
90. 242 CH 244865-, 244 CH OMKR 55780-, 245 CH OMKR 581430-.

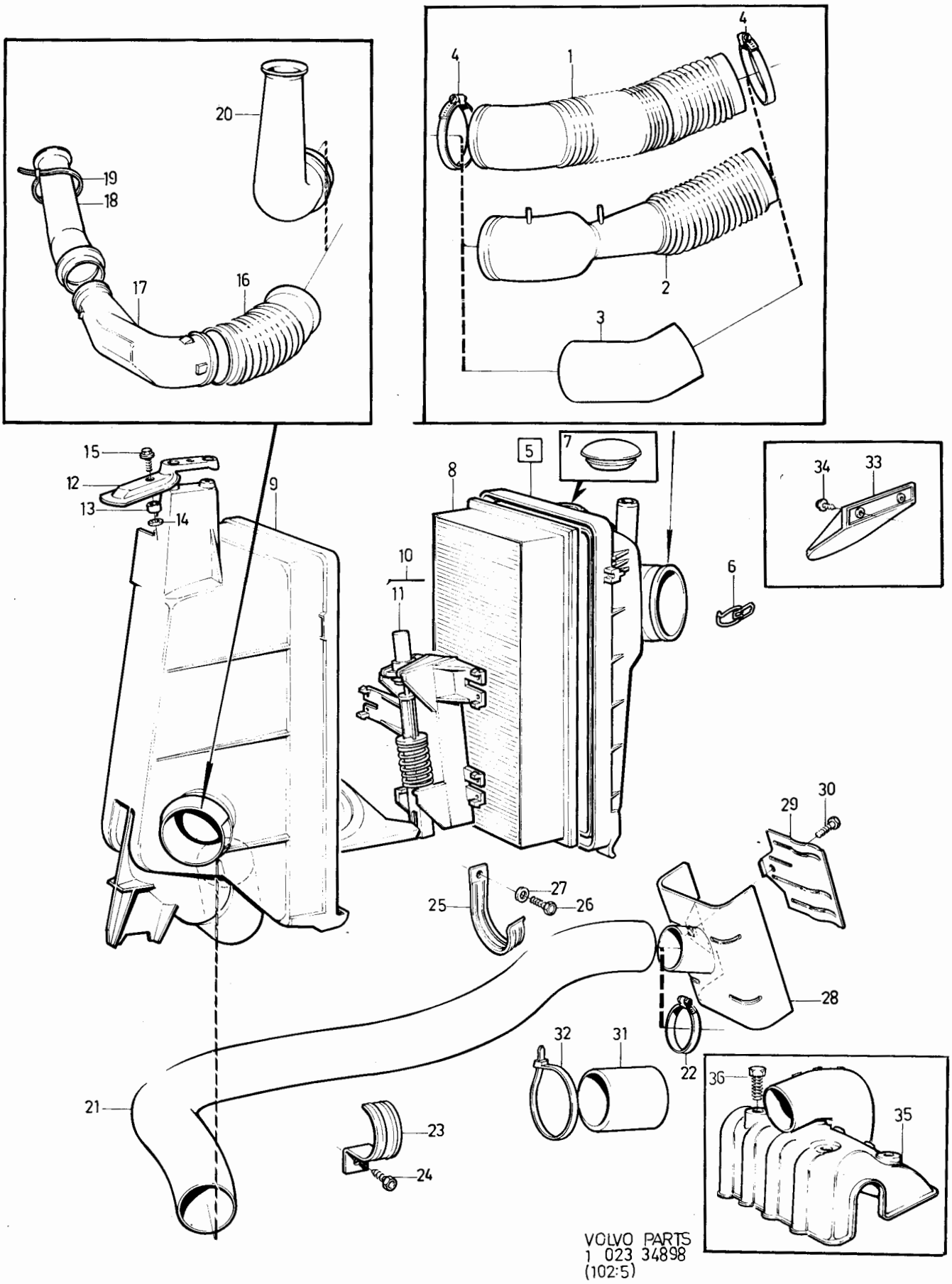

VOLVO PARTS
1 023 34898
(102:5)

Sida Page	Grupp Group	Luftfilter, turboladdad insprutningsmotor	Air filter, turbo charged injection engine	Illustration 1225
176	2c	B19ET, B21ET, B21FT	B19ET, B21ET, B21FT	33392 1984-12

Pos. Fig.	Antal/Quantity B19, B21-ET	B21-FT			Artikel nr Part No	Benämning	Description	Sats Kit	B P S R	Anmärkning Notes	
1	1	1	-	-		Filter,kmpl	Filter,cpl		8		0020
2	1	1	-	-	1276823-0	.Filterhus	.Filter housing		8	ERS AV 1317739-9	0040
	1	1	-	-	1317739-9	.Filter hus med spjällhus	.Filter housing with shutter housing		4		0060 0080
3	1	1	-	-	1276827-1	..Spjällhus	..Shutter housing		8	ERS AV 1317739-9	0100
4	2	2	-	-	965391-6	..Skruv	..Screw		2		0120
5	2	2	-	-	191276-5	..Fjädermutter	..Spring nut		2		0140
6	2	2	-	-	924060-7	..Pinnskruv	..Stud		2	PS M8X30	0160
	2	2	-	-	924062-3	..Pinnskruv	..Stud		2	PS M8X35	0180
7	2	2	-	-	949867-6	..Fjädermutter	..Spring nut		2		0200
8	1	1	-	-	1276825-5	.Filterinsats	.Filter insert		1		0220
9	1	1	-	-	1317740-7	.Filterlock	.Filter cover		4	(1276824)	)
10	4	4	-	-	1257376-2	.Klamma	.Clamp		2		0260
11	3	3	-	-	945408-3	.Flänsmutter	.Nut		2		0280
12	1	1	-	-	1306206-2	Luftintag	Air inlet		2		0300
13	1	1	-	-	1306140-3	Genomföring	Grommet		2		0320
14	1	1	-	-	1276828-9	Friskluftslang	Fresh air hose		2		0340
15	1	1	-	-	1306983-6	Varmluftslang	Hot air hose		2		)
16	1	1	-	-	1276832-1	Förvärmningsplåt	Pre heating plate		4		0380
17	3	3	-	-	963564-0	Skruv	Screw		2		0400
18	2	2	-	-	955294-4	Skruv	Screw		2	M6S M8X16.ALT 1	0420
	2	2	-	-	963564-0	Skruv	Screw		2	M6S M8X12.ALT 2	0440
19	2	2	-	-	960141-0	Bricka	Washer		2		0480

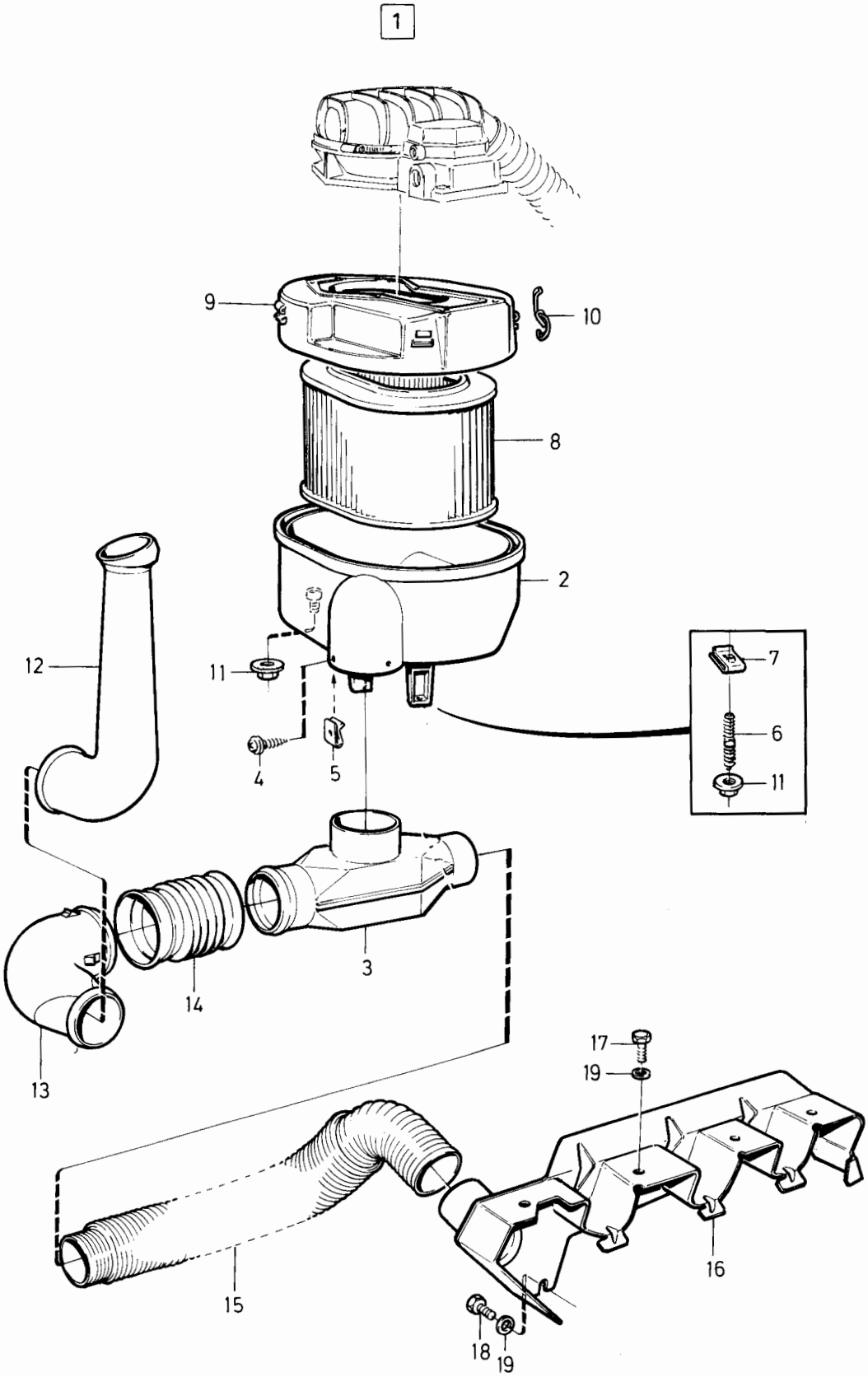

VOLVO PARTS
1 023 33392
(102:5)

Sida Page	Grupp Group	Luftfilter	Air filter	Illustration	1250
		INJE	INJE	34113	
178	2c	B27E, B27F, B28E, B28F.	B27E, B27F, B28E, B28F.	1984-12	

Pos. Fig.	Antal/Quantity				Artikel nr Part No	Benämning	Description	Sats Kit	B P S R	Anmärkning Notes	
1	1	-	-	-	1269037-6	Filterhus, överdel	Filter housing, upper		4	EXCL PULSAIR SYSTEM	0020
	1	-	-	-	1269570-6	Filterhus, överdel	Filter housing, upper		4	PULSAIR SYSTEM	0030
2	4	-	-	-	683335-4	•Klammer	•Clamp		2		0040
3	1	-	-	-	1224786-2	•Clips	•Clamp		5		0050
4	1	-	-	-	269308-3	Filterinsats	Filter insert		1		0060
5	1	-	-	-	1274248-2	Filterhus	Filter housing		4	(269319)	0080
6	1	-	-	-	960237-6	O-ring	O-ring	S	2		0100
7	ERF	-	-	-	953037-9	Pinnskruv	Stud		2	65)	0120
8	ERF	-	-	-	960139-4	Bricka	Washer		2	65)	0140
9	ERF	-	-	-	955781-0	Mutter	Nut		2	65)	0160
10	3	-	-	-	955275-3	Skruv	Screw		2	66)	[illegible]
11	3	-	-	-	960139-4	Bricka	Washer		2	66)	[illegible]
12	1	-	-	-	464603-0	Slang	Hose		2	12) MRA	0180
13	1	-	-	-	464726-9	Genomföring	Grommet		2	22)	0200
	1	-	-	-	1306140-3	Genomföring	Grommet		2	23)	0210
14	1	-	-	-	269766-2	Inloppsventuri	Inlet venturi		3	MRA, ULF	0220
	1	-	-	-	462848-3	Luftintag	Air intake		2	22) MLF	[illegible]
	1	-	-	-	1306688-1	Luftintag	Air intake		2	23) MLF	[illegible]
15	1	-	-	-	949668-8	Klamma	Clamp		2	(948616)MRA	0240
16	1	-	-	-	464844-0	Slang	Hose		2	12) URA	0260
17	1	-	-	-	269767-0	Slangkoppling	Hose connection		2		0280
18	1	-	-	-	948220-9	Slang	Hose		2		0300
19	1	-	-	-	1274139-3	Slang	Hose		2		0320
20	1	-	-	-	1274242-5	Spjällhus	Shutter housing		3		0340
21	2	-	-	-	1274131-0	Anslutningsslang	Connecting hose		2		0360
22	1	-	-	-	1274129-4	Rörböj	Pipe bend		2		0380
23	1	-	-	-	464940-6	Slang	Hose		2		0400
24	1	-	-	-	1274187-2	Förvärmningsplåt	Pre-heating plate		5		0420
25	2	-	-	-	464939-8	Bygel	Brace		2		0440
26	2	-	-	-	948356-1	Skruv	Screw		2		0460
27	1	-	-	-	948211-8	Bandklamma	Strip clamp		2		0480
28	1	-	-	-	1274249-0	Snäppankare	Fastener		2		0500

12 . 262 CH-6449, 264 CH-83054, 265 CH-21774.
22 . 242 CH-189179, 244 CH-592109, 245 CH-317939, 262 CH-8374, 264 CH-107609, 265 CH-28319.
23 . 242 CH 189180-, 244 CH 592110-, 245 CH 317940-, 262 CH 8375-, 264 CH 107610-, 265 CH 28320-.
65 . 244 CH-647211,245 CH-346140,264 CH-116448,265 CH-29717.
66 . 244 CH647212-,245 CH346141-,264 CH116449-,265 CH29717-.

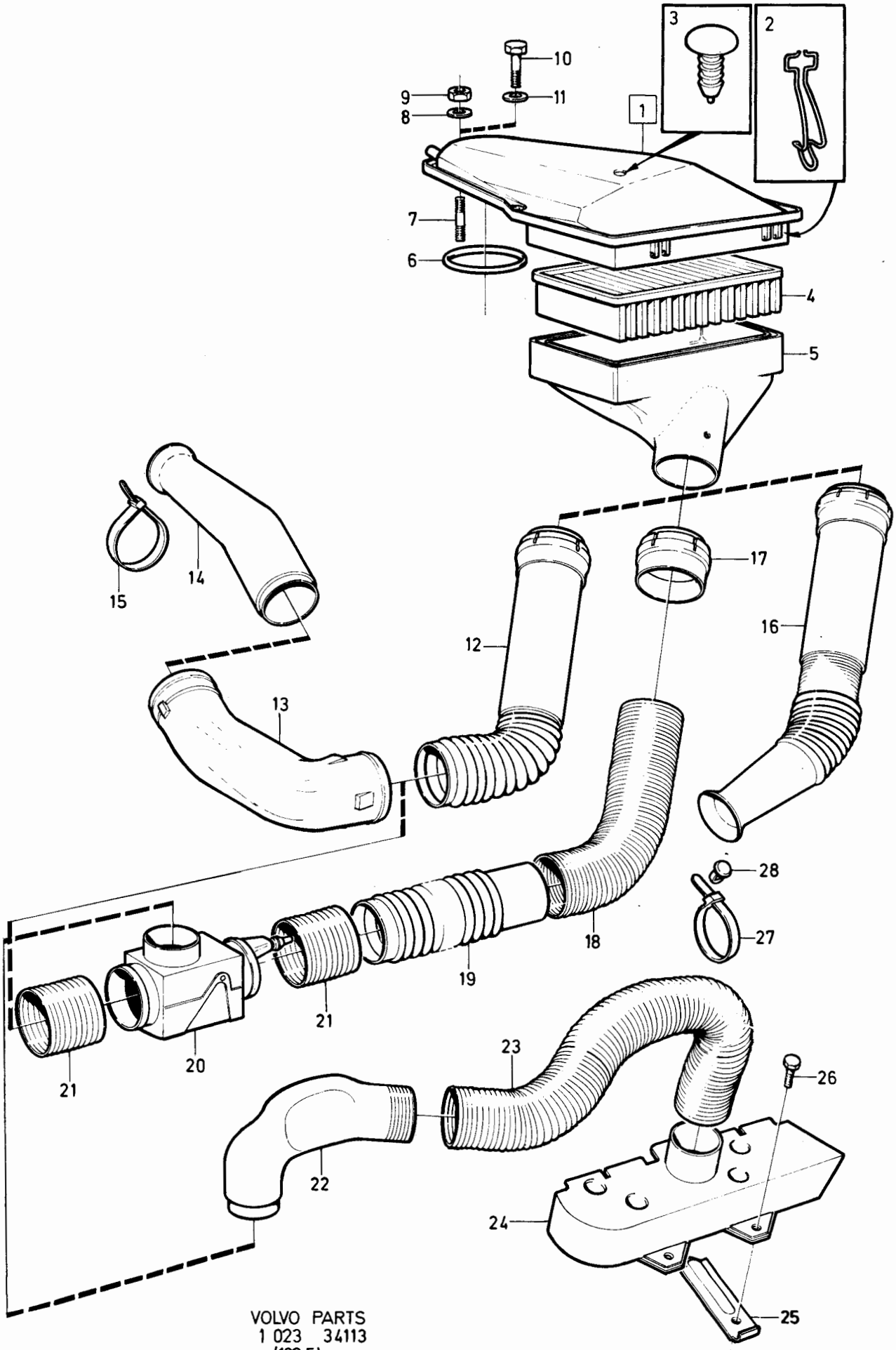

VOLVO PARTS
1 023 34113
(102:5)

Sida Page	Grupp Group	Luftfilter dieselmotor	Air filter diesel engine	Illustration 1275
180	2c	D20, D24	D20, D24	32627 1984-12

Pos. Fig.	Antal/Quantity				Artikel nr Part No	Benämning	Description	Sats Kit	B P S R	Anmärkning Notes	
1	1	-	-	-	1257463-8	Filterhus	Filter housing		4		0020
2	1	-	-	-	1336749-5	•Bussning	•Bushing		2	(1257341)	0040
3	1	-	-	-	1257342-4	•Distanshylsa	•Spacer sleeve		2		0060
4	4	-	-	-	1257376-2	•Klammer	•Clamp		2		0080
4a	1	-	-	-	1257899-3	•Ram	•Frame		2		0100
5	1	-	-	-	1328047-4	Filterinsats	Filter insert		1	(1257305)	0120
5a	1	-	-	-	1328202-5	Förfilter, mycket dammig miljö	Pre-filter, very dusty environment		1	16)	0140 0160
5b	1	-	-	-	1257899-3	•Ram	•Frame		2		0180
6	1	-	-	-	1257306-9	Filterlock	Filter cover		4		0200
7	1	-	-	-	1257569-2	Konsol	Bracket		3		[illegible]
8	2	-	-	-	1336749-5	Bussning	Bushing		2	(1257341)	0240
9	2	-	-	-	958236-2	Skruv	Screw		2		0260
10	1	-	-	-	946215-1	Skruv	Screw		2		0280
11	1	-	-	-	1276669-7	Slang	Hose		2	(1266704) ALT 1	0300
12	1	-	-	-	1257307-7	Genomföring	Grommet		8	ALT 1	0320
13	1	-	-	-	462848-3	Luftintag	Air intake		2	ALT 1	[illegible]
14	1	-	-	-	949668-8	Bandklammer	Cable tie		2	(948616) ALT 1	[illegible]
15	1	-	-	-	1266458-7	Luftintag	Air intake		2	ALT 2	0380
16	1	-	-	-	1276669-7	Inloppslang	Inlet hose		2	ALT 3	0400
17	1	-	-	-	1306140-3	Genomföring	Grommet		2	ALT 3	0420
18	1	-	-	-	1306206-2	Luftintag	Air intake		2	ALT 3	0440
19	1	-	-	-	1257652-6	Slang	Hose		2	(1257308)	0460
20	1	-	-	-	1257809-2	Gummiring	Rubber ring		2		0480
21	1	-	-	-	943480-4	Slangklammer	Hose clamp		2		0500
22	1	-	-	-	943481-2	Slangklammer	Hose clamp		2		0540

16. Ej standardutrustning, service alternativ. Not standard equipment, service alternative. Pas en équipement standard, service au choix. Nicht serienmässig, Ausführung für Kundendienst- We rkstätten No equipo standard, opción de servicio. Attrezzatura non di serie, alternativa di assistenza.

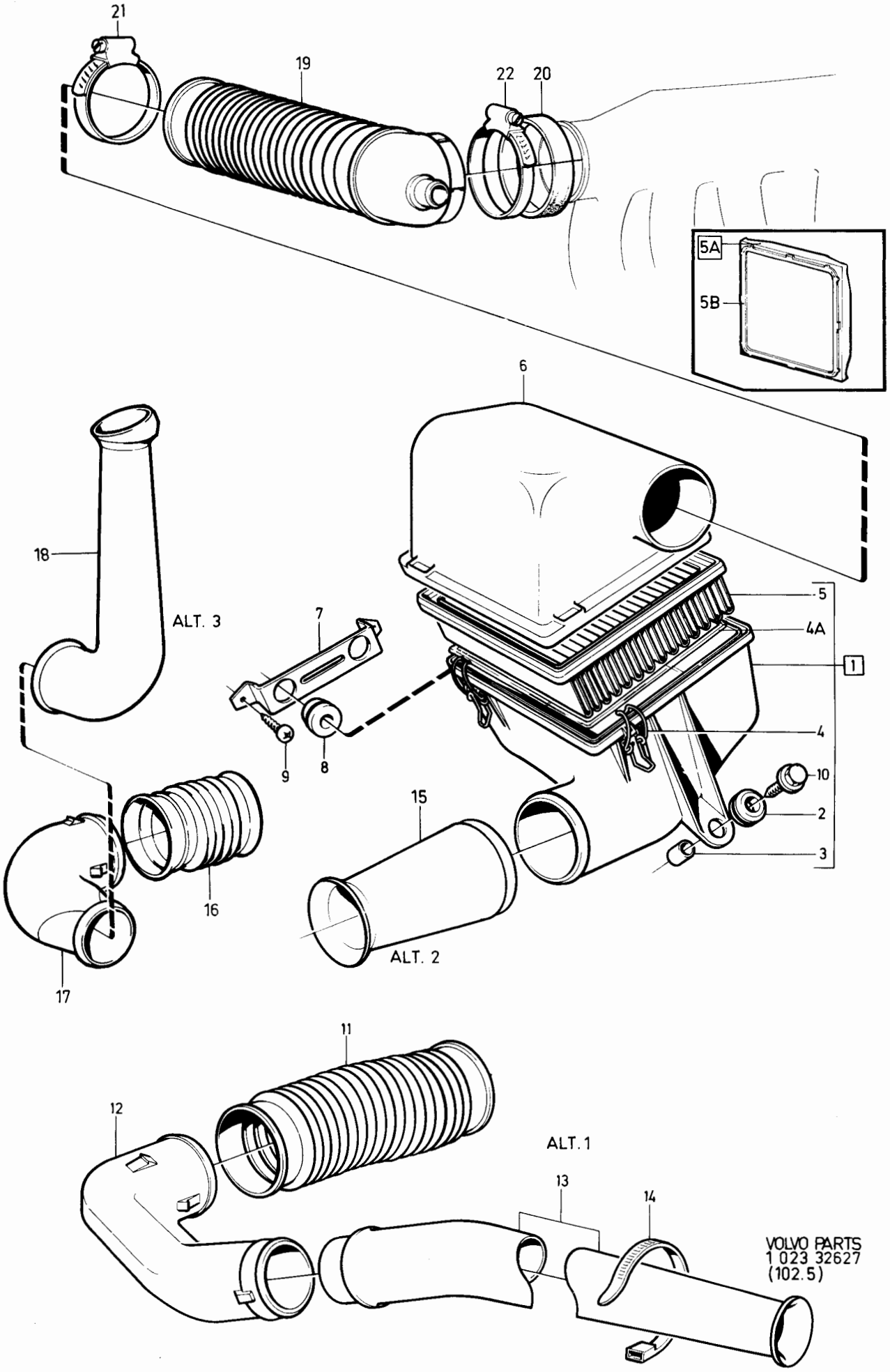
21
19
22
20
5A
5B
6
18
ALT. 3
7
5
4A
1
4
9
8
10
2
3
15
16
17
ALT. 2
11
12
ALT. 1
13
14
VOLVO PARTS
1 023 32627
(102.5)

Sida Page	Grupp Group	Avgassystem	Exhaust system	Illustration	1300
		25,57) B17, B19	25,17) B17, B19	31306	
182	2c	EXCL TURBO	EXCL TURBO	1984-12	

Pos. Fig.	Antal/Quantity B17A	B19A	B19E		Artikel nr Part No	Benämning	Description	Sats Kit	B P S R	Anmärkning Notes	
1	1	1	1	-	463325-1	Utblåsningrör	Exhaust pipe		1	EXCL B19A90 HKR/HP,	0020
										EXCL B19A THAILAND	0021
	1	1	1	-	1328427-8	Utblåsningsrör	Exhaust pipe		1	16)EXCL B19A 90 HKR/HP	0025
										EXCL B19A THAILAND	0026
	-	1	-	-	1266028-8	Utblåsningrör	Exhaust pipe		1	B19A 90 HKR/HP	0030
1a	-	1	-	-	1219533-5	Utblåsningrör	Exhaust pipe		1	B19A THAILAND	0050
2	1	1	1	-	1266713-5	Packning	Gasket	S	1	(671822)	0060
3	3	3	3	-	924077-1	Pinnskruv	Stud		2		0080
4	3	3	3	-	940183-7	Mutter	Nut		2		0100
5	1	1	1	-	1346299-9	Konsol	Bracket		1	(1219263)	0120
6	1	1	1	-	1219261-3	Fästvinkel	Attaching bracket		1		0
7	2	2	2	-	955295-1	Skruv	Screw		2		0160
8	2	2	2	-	960141-0	Bricka	Washer		2		0180
9	2	2	2	-	955782-8	Mutter	Nut		2		0200
10	1	1	1	-	902278-1	Skruv	Screw		2		0220
11	3	3	3	-	960141-0	Bricka	Washer		2	(948838)	0240
12	1	1	1	-	1219849-5	Ljuddämpare	Silencer		1	EXCL B19A 90 HKR/HP,	0
										EXCL B19A THAILAND	0261
x	1	1	1	-	1357612-9	Ljuddämpare	Silencer	S	1	78)EXCL B19A 90 HKR/HP	0265
										EXCL B19A THAILAND	0266
	-	1	-	-	679429-1	Ljuddämpare	Silencer	S	1	B19A 90 HKR/HP	0270
	-	1	-	-	1219269-6	Ljuddämpare	Silencer		1	B19A THAILAND	0280
13	2	2	2	-	1273182-4	Hållare	Retainer		1	(666408)	0300
14	2	2	2	-	944926-5	Skruv	Screw		2		0320
15	2	2	2	-	666407-2	Gummiring	Rubber ring	S	1		0340
16	1	1	1	-	1272596-6	Gummiknopp	Rubber button		1		0360
17	1	1	1	-	1219565-7	Utblåsningrör	Exhaust pipe		1	EXCL B19A 90 HKR/HP,	0380
										EXCL B19A THAILAND	0381
	1	1	1	-	1219271-2	Utblåsningsrör	Exhaust pipe	S	1	78)EXCL B19A 90 HKR/HP	0385
										EXCL B19A THAILAND	0386
	-	1	-	-	1218625-0	Utblåsningrör	Exhaust pipe	S	1	B19A 90 HKR/HP	0390
	-	1	-	-	1219271-2	Utblåsningrör	Exhaust pipe		1	B19A THAILAND	0400
18	1	1	1	-	1219276-1	Ljuddämpare	Silencer	S	1		0420
19	1	1	1	-	1266460-3	Utblåsningsrör	Exhaust pipe		1	EXCL SWEDEN	0430
19a	1	1	1	-	1317434-7	Utblåsningsrör	Exhaust pipe	S	1	SWEDEN	0440
20	2	2	2	-	1206468-9	Hänke	Shackle	S	1		0460
21	2	2	2	-	1228280-2	Tappskruv	Screw		2		0480
22	2	2	2	-	1229342-9	Skyddshylsa	Grommet	S	1		0
23	1	1	1	-	949230-7	Klammer	Clamp	S	2	EXCL B19A 90 HKR/HP,	0520
										EXCL B19A THAILAND	0521
	-	1	-	-	949228-1	Klammer	Clamp	S	2	B19A 90 HKR/HP	0530
	-	1	-	-	949229-9	Klammer	Clamp		2	B19A THAILAND	0540
24	1	1	1	-	949229-9	Klammer	Clamp	S	2	EXCL B19A 90 HKR/HP	0560
	-	1	-	-	949241-4	Klammer	Clamp	S	2	B19A 90 HKR/HP	0[illegible]
25	1	1	1	-	949228-1	Klammer	Clamp	S	2		06[illegible]
26	1	1	1	-	949229-9	Klammer	Clamp	S	2		0620
27	4	4	4	-	955303-3	•Skruv	•Screw		2		0640
28	8	8	8	-	120265-4	•Bricka	•Washer		2		0660
29	4	4	4	-	955782-8	•Mutter	•Nut		2		0680

16. Ej standardutrustning, service alternativ. Not standard equipment, service alternative. Pas en équipement standard, service au choix. Nicht serienmässig, Ausführung für Kundendienst- We rkstätten No equipo standard, opción de servicio. Attrezzatura non di serie, alternativa di assistenza.
25. EXCL SWITZERLAND 242 CH 189180-, 244 CH 592110-, 245 CH 317940-.
57. 242 CH-237369,244 CH-939339,245 CH-506269,265 CH-34029.
78. Reservdelsutförande. Replacement unit. Version pièce dètachèe. Ersatzteilausführung. Versión de repuesto. Esecuzione pezzi di ricambio.

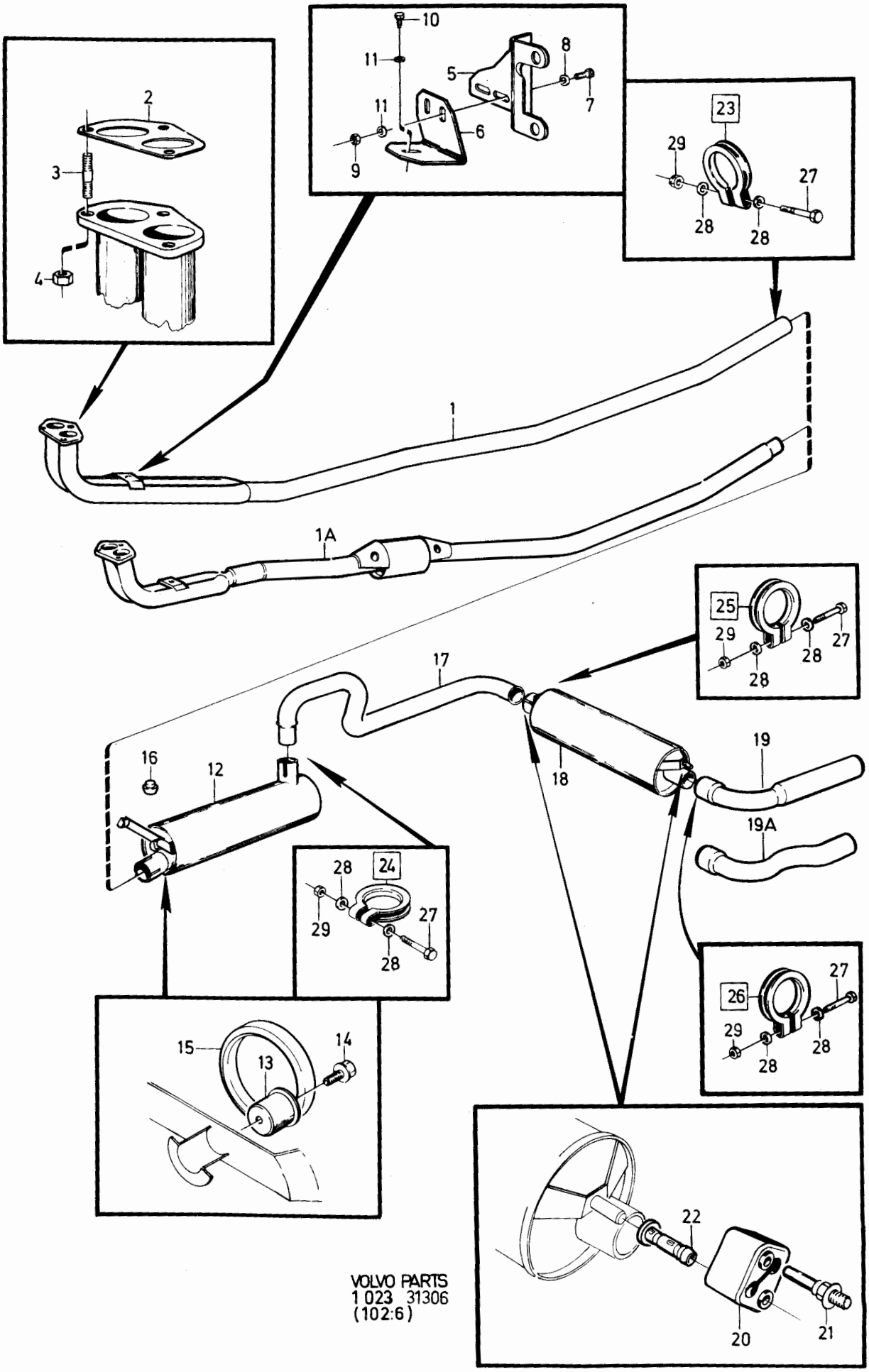

VOLVO PARTS
1 023 31306
(102:6)

Sida Page	Grupp Group	Avgassystem	Exhaust system	Illustration	1300
		25,57) B17, B19	25,17) B17, B19	31306	
184	2c	EXCL TURBO	EXCL TURBO	1984-12	

Pos. Fig.	Antal/Quantity B17A	B19A	B19E		Artikel nr Part No	Benämning	Description	Sats Kit	B P S R	Anmärkning Notes	
	1	1	1	-	273647-8	Sats, avgassystem kompl med monterings-detaljer, utan främre rör	Kit, exhaust system cpl with installation components, without front exhaust pipe		8	EXCL B19A 90 HKR/HP	0700
										EXCL B19A THAILAND	0720
										ALT 1. ERS AV	0740
										1 ST 274034-8.	0760
									1	ALT 2. ERS AV	0780
										1 ST 273989-4,	0800
										1 ST 274018-1.	0820
										ALT 3. ERS AV	0840
										1 ST 273989-4,	0860
										1 ST 1328427-8.	0880
x	1	1	1	-	274034-8	Sats, avgassystem kompl med monterings-detaljer, utan främre rör	Kit, exhaust system cpl with installation components, without front exhaust pipe		1	78)EXCL B19A 90 HKR/HP	0900
										EXCL B19A THAILAND	0920
											0940
											0960
	1	1	1	-	273989-4	Sats, avgassystem kompl med monterings-detaljer, utan främre rör	Kit, exhaust system cpl with installation components, without front exhaust pipe		1	16)EXCL B19A 90 HKR/HP	0980
										EXCL B19A THAILAND	1000
											1020
	1	1	1	-	274018-1	Adaptersats	Adapter kit		1	16)EXCL B19A 90 HKR/HP	1060
										EXCL B19A THAILAND	1080
	-	1	-	-	273646-0	Sats, avgassystem kompl med monterings-detaljer, utan främre rör	Kit, exhaust system cpl with installation components, without front exhaust pipe		1	B19A 90 HKR/HP	1100
											1120
											1140
											1160

16. Ej standardutrustning, service alternativ. Not standard equipment, service alternative. Pas en équipement standard, service au choix. Nicht serienmässig, Ausführung für Kundendienst- We rkstätten No equipo standard, opción de servicio. Attrezzatura non di serie, alternativa di assistenza.
25. EXCL SWITZERLAND 242 CH 189180-, 244 CH 592110-, 245 CH 317940-.
57. 242 CH-237369,244 CH-939339,245 CH-506269,265 CH-34029.
78. Reservdelsutförande. Replacement unit. Version pièce dètachèe. Ersatzteilausführung. Versión de repuesto. Esecuzione pezzi di ricambio.

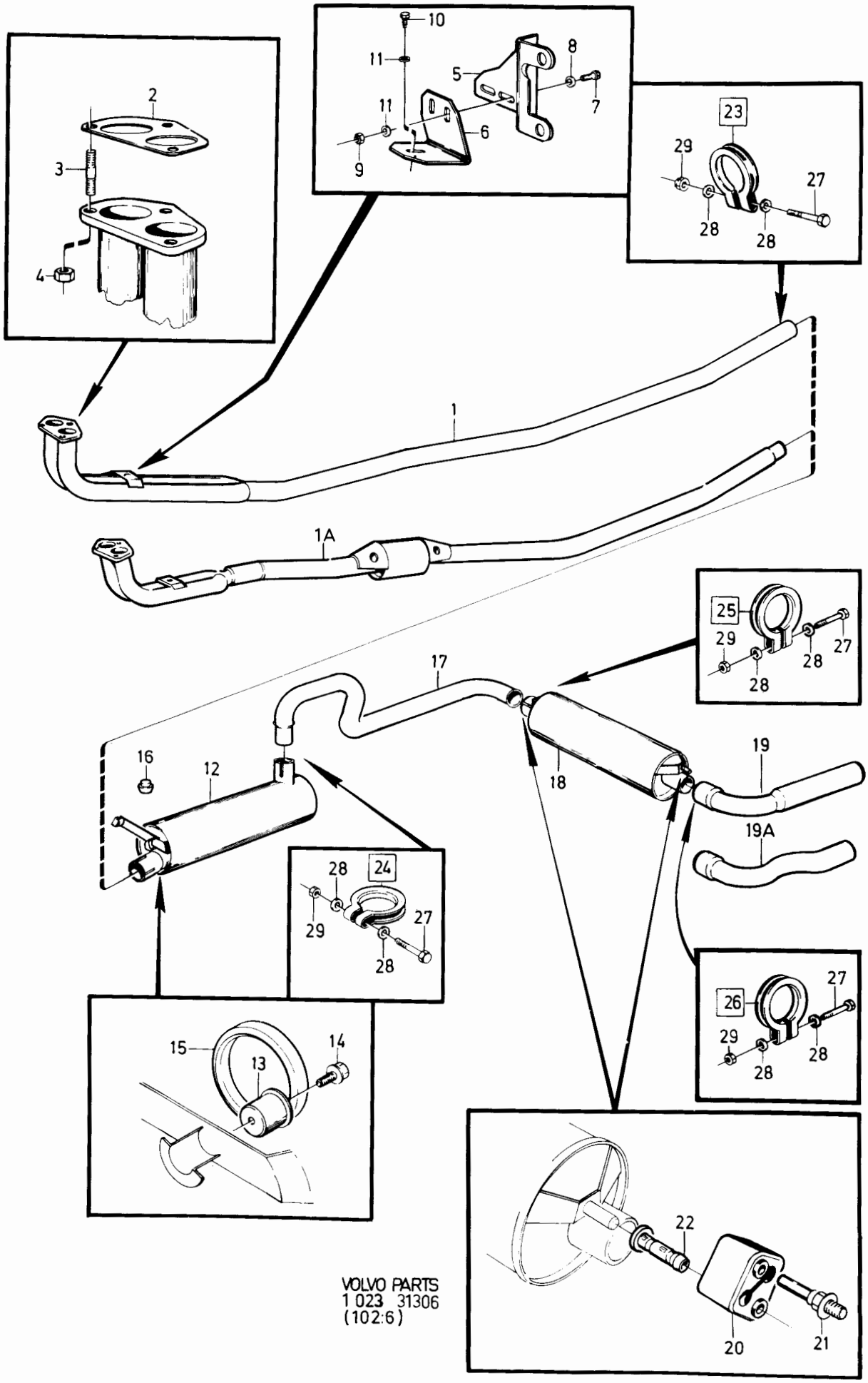

VOLVO PARTS
1 023 31306
(102:6)

Sida Page	Grupp Group	Avgassystem, ej ledat	Exhaust system not articulated	Illustration	1350
		19, 20, 21) B21, B23	19,20,21) B21, B23	31307	
186	2c	EXCL B21F, EXCL TURBO	EXCL B21F, EXCL TURBO	1984-12	

Pos. Fig.	Antal/Quantity B21A B23A	B21E	B23E		Artikel nr Part No	Benämning	Description	Sats Kit	B P S R	Anmärkning Notes	
1	1	1	1	-	463325-1	Utblåsningsrör	Exhaust pipe		1	EXCL B21A CANADA,	0020
										EXCL B21A THAILAND,	0030
										EXCL B23E CANADA	0040
	1	1	1	-	1328427-8	Utblåsningsrör	Exhaust pipe		1	16) EXCL B21A CANADA,	0050
										EXCL B21A THAILAND,	0051
										EXCL B23E CANADA	0052
2	1	-	1	-	1219533-5	Utblåsningsrör	Extension pipe		1	B21A CANADA,THAILAND,	0060
										B23E CANADA	0080
3	1	1	1	-	1266713-5	Packning	Gasket	S	1		0100
4	3	3	3	-	924077-1	Pinnskruv	Stud		2		0120
5	3	3	3	-	940183-7	Mutter	Nut	S	2		[illegible]
6	1	1	1	-	1346299-9	Konsol	Bracket		1	(1219263)	[illegible]
7	1	1	1	-	1219261-3	Fästvinkel	Attaching bracket		1		0180
8	2	2	2	-	955295-1	Skruv	Screw		2		0200
9	2	2	2	-	960141-0	Bricka	Washer		2		0220
10	2	2	2	-	955782-8	Mutter	Nut		2		0240
11	1	1	1	-	902278-1	Skruv	Screw	S	2		[illegible]
12	3	3	3	-	960141-0	Bricka	Washer	S	2	(948838)	[illegible]
13	1	1	1	-	1219849-5	Ljuddämpare	Silencer		1	EXCL B21A CANADA,	0300
										EXCL B21A THAILAND,	0310
										EXCL B23E CANADA	0320
x	1	1	1	-	1357612-9	Ljuddämpare	Silencer	S	1	78) EXCL B21A CANADA,	0330
										EXCL B21A THAILAND,	0331
										EXCL B23E CANADA	0332
	1	-	-	-	1336917-8	Ljuddämpare	Silencer		1	(1219269)	0340
										B21A THAILAND	0341
14	1	-	1	-	1276348-8	Ljuddämpare	Silencer	S	1	B21A CANADA,	0360
										B23E CANADA.	0380
15	2	2	2	-	1273182-4	Hållare	Retainer		1	(666408)	0400
16	2	2	2	-	944926-5	Skruv	Screw		2		0420
17	2	2	2	-	666407-2	Gummiring	Rubber ring	S	1		0440
18	1	1	1	-	1272596-6	Gummiknapp	Rubber button		1		0460
19	1	1	1	-	1219565-7	Utblåsningsrör	Exhaust pipe		1	EXCL B21A CANADA,	0480
										EXCL B21A THAILAND,	0490
										EXCL B23E CANADA	0500
	1	1	1	-	1219271-2	Utblåsningsrör	Exhaust pipe	S	1	78) EXCL B21A CANADA,	0510
										EXCL B21A THAILAND,	0511
										EXCL B23E CANADA	[illegible]
	1	-	-	-	1219271-2	Utblåsningsrör	Exhaust pipe		1	B21A THAILAND	[illegible]
20	1	-	1	-	1336286-8	Utblåsningsrör	Exhaust pipe	S	1	(1266032)	0540
										242,244,262,264.	0560
										B21A CANADA,	0580
										B23E CANADA.	0600
	1	-	1	-	1336286-8	Utblåsningsrör	Exhaust pipe	S	1	(1266032)	[illegible]
										245 CH-317939	[illegible]
										265 CH -28319.	0660
										B21A CANADA,	0680
										B23E CANADA.	0700

16. Ej standardutrustning, service alternativ. Not standard equipment, service alternative. Pas en équipement standard, service au choix. Nicht serienmässig, Ausführung für Kundendienst- We rkstätten No equipo standard, opción de servicio. Attrezzatura non di serie, alternativa di assistenza.

19. 242 CH -189179, 244 CH -592109, 245 CH -317939, 262 CH -8374, 264 CH -107609, 265 CH -28319. EXCL B21A VXL MAN UTV 3,91 SWITZERLAND, EXCL B23E SWITZERLAND.

20. 242 CH 189180-206790, 244 CH 592110-686099, 245 CH 317940- 368309, 262 CH 8375-, 264 CH 107610-125109, 265 CH 28320-30679. EXCL SWEDEN AUSTRALIA, SWITZERLAND.

78. Reservdelsutförande. Replacement unit. Version pièce dètachèe. Ersatzteilausführung. Versión de repuesto. Esecuzione pezzi di ricambio.

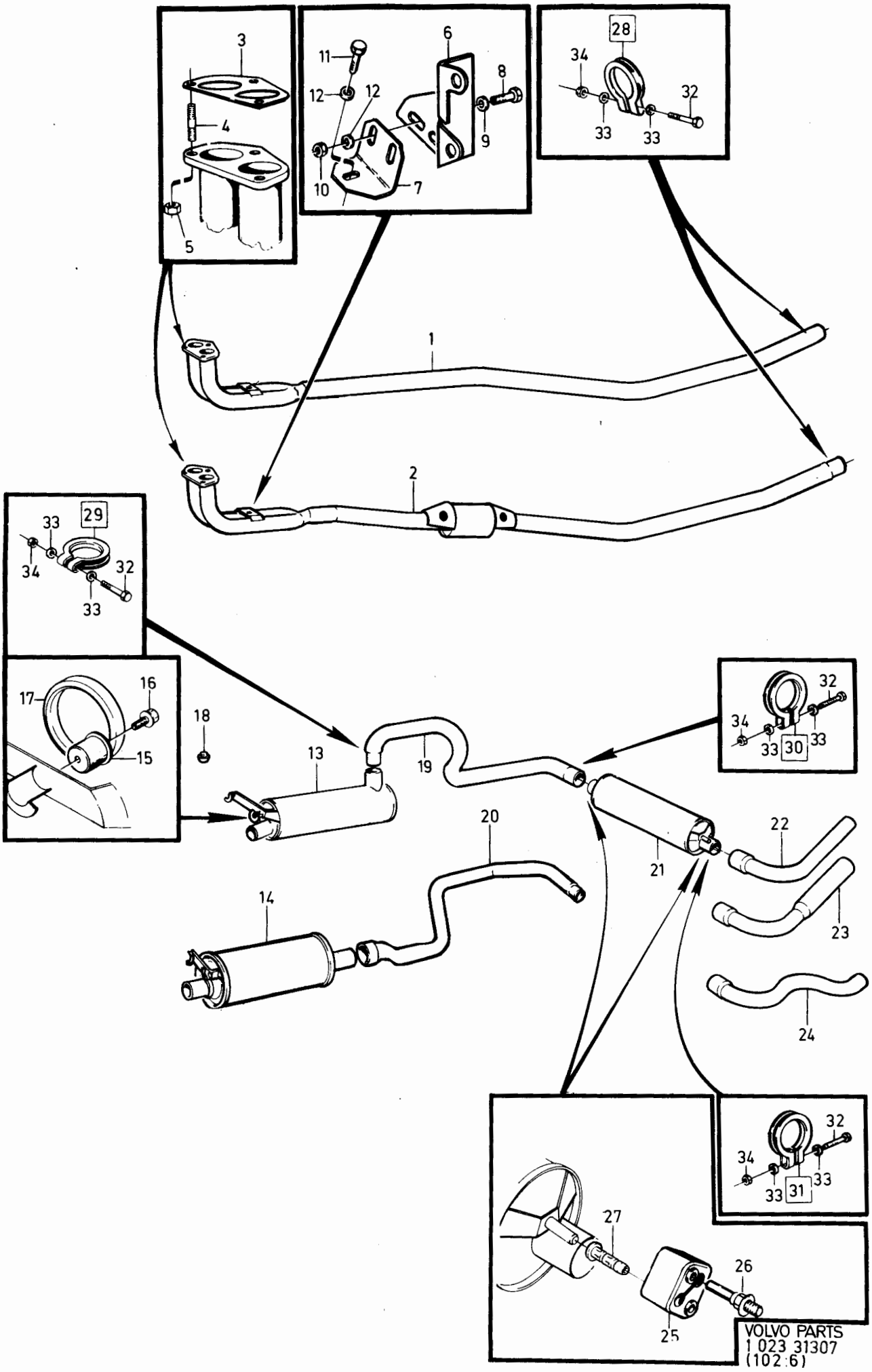

VOLVO PARTS
1 023 31307
(102:6)

Sida Page	Grupp Group	Avgassystem, ej ledat	Exhaust system not articulated	Illustration	1350
		19, 20, 21) B21, B23	19,20,21) B21, B23	31307	
188	2c	EXCL B21F, EXCL TURBO	EXCL B21F, EXCL TURBO	1984-12	

Pos. Fig.	Antal/Quantity B21A B23A	B21E	B23E		Artikel nr Part No	Benämning	Description	Sats Kit	B P S R	Anmärkning Notes	
	1	-	1	-	1336285-0	Utblåsningsrör	Exhaust pipe		1	(1306844) 245 CH317940-, 265 CH 28320-. B21A CANADA, B23E CANADA.	0720 0740 0760 0780 0800
21	1	1	1	-	1219276-1	Ljuddämpare	Silencer	S	1		0820
22	1	1	1	-	1266460-3	Utblåsningsrör	Exhaust pipe		1	ALT 1, 51 MM	0840
23	1	1	1	-	1266795-2	Utblåsningsrör	Exhaust pipe		1	ALT 2, 60 MM	0860
24	1	1	1	-	1317434-7	Utblåsningsrör	Exhaust pipe	S	1	ALT 3	0880
25	2	2	2	-	1206468-9	Hänke	Shackle	S	1		0900
26	2	2	2	-	1228280-2	Tappskruv	Screw		2		[illegible]
27	2	2	2	-	1229342-9	Skyddshylsa	Grommet	S	1		0940
28	1	1	1	-	949230-7	Klammer	Clamp	S	2	EXCL B21A CANADA, EXCL B21A THAILAND, EXCL B23E CANADA	0960 0970 0980
	1	-	1	-	949229-9	Klammer	Clamp	S	2	B21A CANADA,THAILAND, B23E CANADA.	1000 1[illegible]
29	1	1	1	-	949229-9	Klammer	Clamp	S	2		1040
30	1	1	1	-	949228-1	Klammer	Clamp	S	2		1060
31	1	1	1	-	949229-9	Klammer	Clamp	S	2		1080
32	1	1	1	-	955303-3	•Skruv	•Screw		2		1100
33	1	1	1	-	120265-4	•Bricka	•Washer		2		1120
34	1	1	1	-	955782-8	•Mutter	•Nut		2		1160 1180
	1	1	1	-	273647-8	Sats, avgassystem kompl med monterings-detaljer, utan främre rör	Kit, exhaust system cpl with installation components, without front exhaust pipe		8	EXCL B21A CANADA/THAI-LAND,EXCL B23E CANADA. ALT 1. ERS AV 1 ST 274034-8. ALT 2. ERS AV 1 ST 273989-4, 1 ST 274018-1. ALT 3. ERS AV 1 ST 273989-4, 1 ST 1328427-8.	1200 1201 1202 1203 1204 1205 1206 1207 1208 1209
x	1	1	1	-	274034-8	Sats, avgassystem kompl med monterings-detaljer, utan främre rör	Kit, exhaust system cpl with installation components, without front exhaust pipe		1	78) EXCL B21A CANADA, EXCL B21A THAILAND, EXCL B23E CANADA	1220 1221 1222 1[illegible]
	1	1	1	-	273989-4	Sats, avgassystem kompl med monterings-detaljer, utan främre rör	Kit, exhaust system cpl with installation components, without front exhaust pipe		1	16) EXCL B21A CANADA, EXCL B21A THAILAND, EXCL B23E CANADA	1240 1241 1242 1243
x	1	1	1	-	274018-1	Adaptersats	Adapter kit		1	16) EXCL B21A CANADA, EXCL B21A THAILAND, EXCL B23E CANADA	1260 1[illegible] 1[illegible]
x	1	-	1	-	274061-1	Sats, avgassystem kompl med monterings-detaljer, utan främre rör	Kit, exhaust system cpl with installation components, without front exhaust pipe		1	242, 244, 262, 264. B21A CANADA, B23E CANADA.	1280 1300 1320 1340

16. Ej standardutrustning, service alternativ. Not standard equipment, service alternative. Pas en équipement standard, service au choix. Nicht serienmässig, Ausführung für Kundendienst- We rkstätten No equipo standard, opción de servicio. Attrezzatura non di serie, alternativa di assistenza.

19. 242 CH -189179, 244 CH -592109, 245 CH -317939, 262 CH -8374, 264 CH -107609, 265 CH -28319. EXCL B21A VXL MAN UTV 3,91 SWITZERLAND, EXCL B23E SWITZERLAND.

20. 242 CH 189180-206790, 244 CH 592110-686099, 245 CH 317940- 368309, 262 CH 8375-, 264 CH 107610-125109, 265 CH 28320-30679. EXCL SWEDEN AUSTRALIA, SWITZERLAND.

78. Reservdelsutförande. Replacement unit. Version pièce dètachèe. Ersatzteilausführung. Versión de repuesto. Esecuzione pezzi di ricambio.

1981 t/m
1983

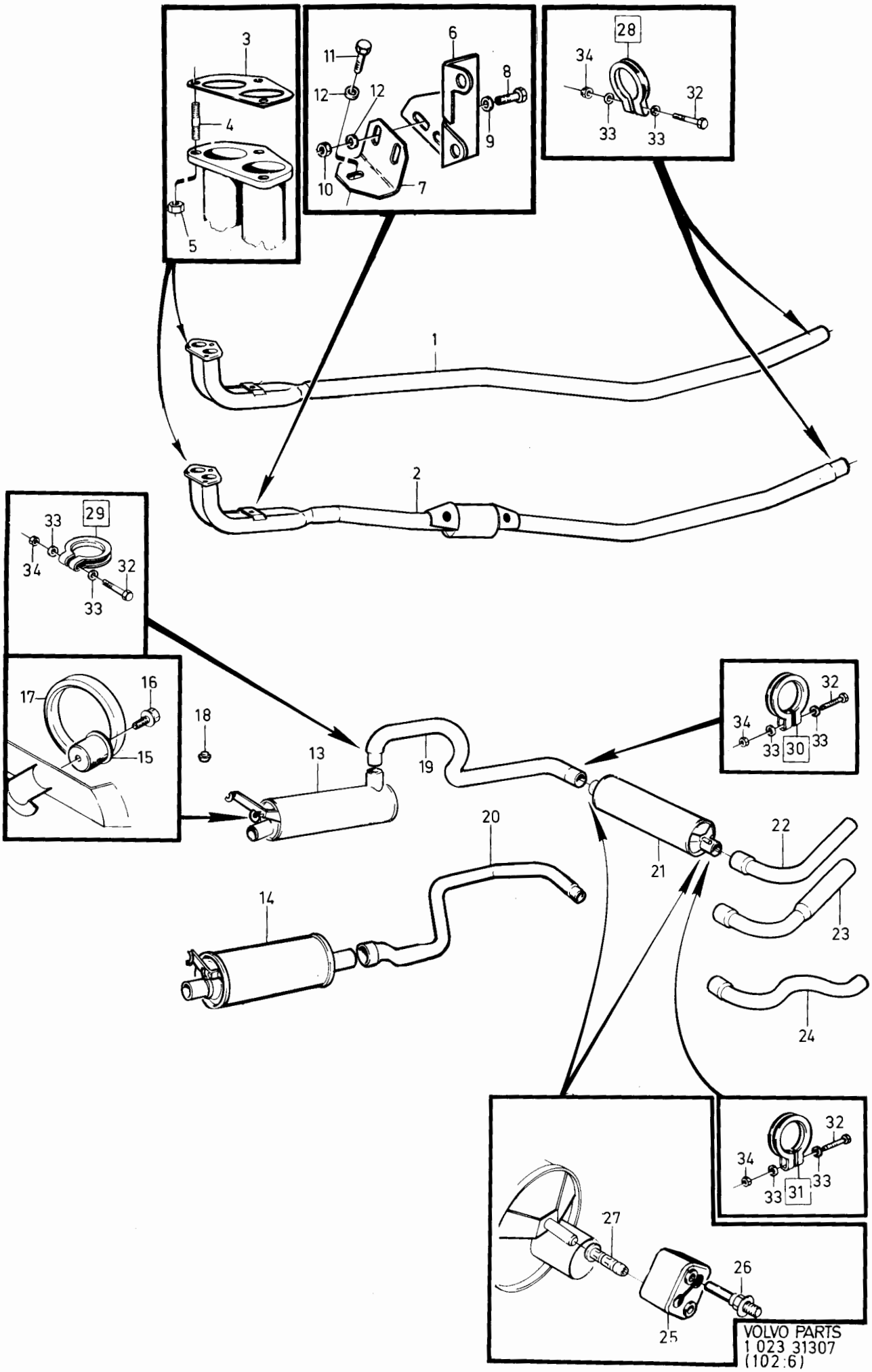

VOLVO PARTS
1 023 31307
(102:6)

Sida Page	Grupp Group	Avgassystem, ej ledat	Exhaust system not articulated	Illustration	1350
		19, 20, 21) B21, B23	19,20,21) B21, B23	31307	
190	2c	EXCL B21F, EXCL TURBO	EXCL B21F, EXCL TURBO	1984-12	

Pos. Fig.	Antal/Quantity B21A B23A	B21E	B23E		Artikel nr Part No	Benämning	Description	Sats Kit	B P S R	Anmärkning Notes	
x	1	-	1	-	274061-1	Sats, avgassystem kompl med monterings-detaljer, utan främre rör	Kit, exhaust system cpl with installation components, without front exhaust pipe		1	245 CH -317939, 265 CH -28319. B21A CANADA, B23E CANADA.	1360 1380 1400 1420
	1	1	1	-	273617-1	Monteringssats	Installation kit		1		1440
	-	-	-	-						21)	1460

19. 242 CH -189179, 244 CH -592109, 245 CH -317939, 262 CH -8374, 264 CH -107609, 265 CH -28319. EXCL B21A VXL MAN UTV 3,91 SWITZERLAND, EXCL B23E SWITZERLAND.
20. 242 CH 189180-206790, 244 CH 592110-686099, 245 CH 317940- 368309, 262 CH 8375-, 264 CH 107610-125109, 265 CH 28320-30679. EXCL SWEDEN AUSTRALIA, SWITZERLAND.
21. 242 CH206971-237369,244 CH686100-939339,245 CH368310- 506269,264 CH125110-,265 CH30680-34029. EXCL B21, B23. SWEDEN, AUSTRALIA, SWITZERLAND, EXCL B23A, INCL B23A THAILAND.

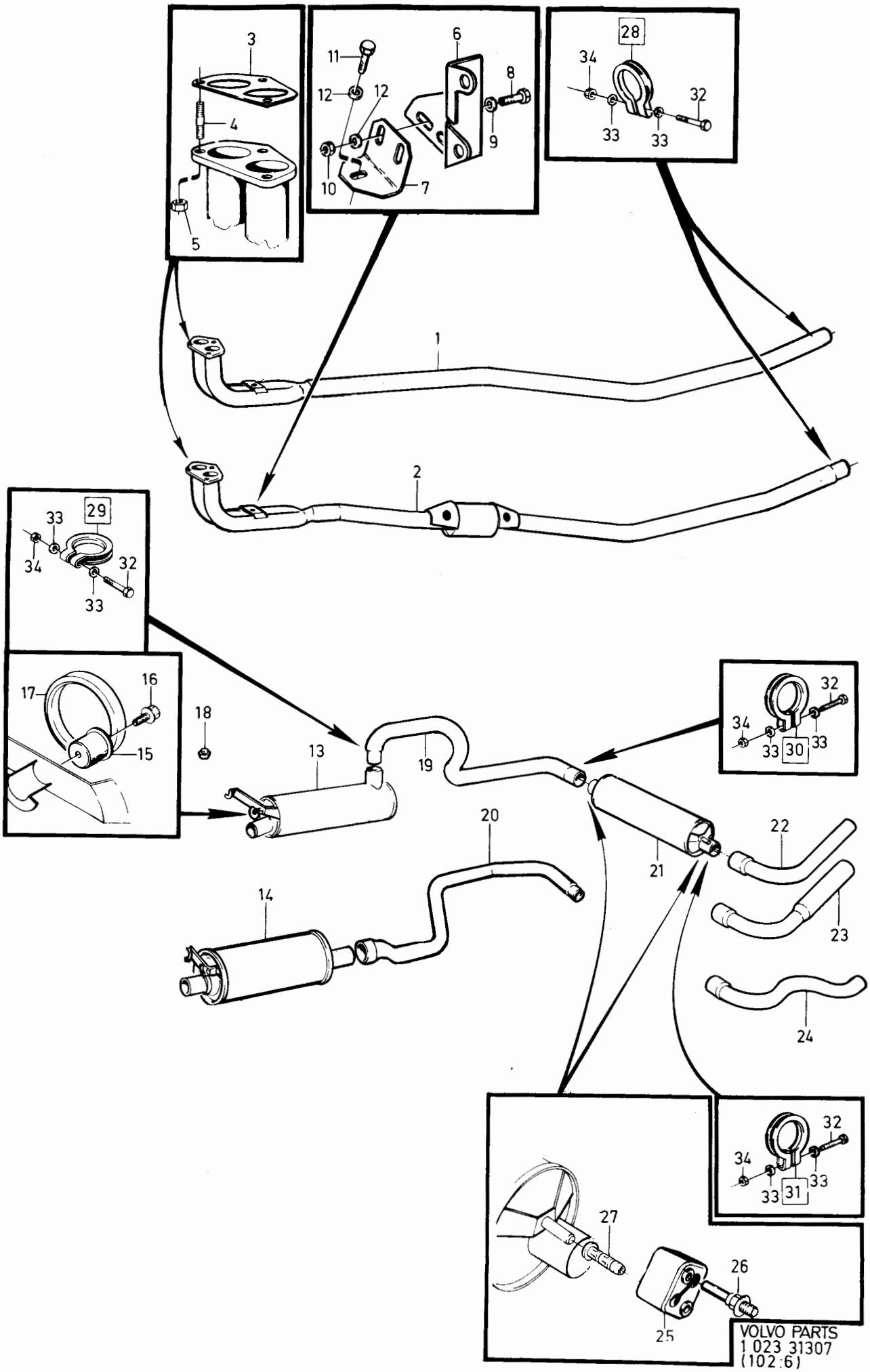

VOLVO PARTS
1 023 31307
(102:6)

Sida Page	Grupp Group	Avgassystem	Exhaust system	Illustration	1355
		55,61) B19K, B21A, B23A, B23E	55,61) B19K, B21A, B23A, B23E	33394	
192	2c			1984-12	

Pos. Fig.	Antal/Quantity B19K	B21A	B23A	B23E	Artikel nr Part No	Benämning	Description	Sats Kit	B P S R	Anmärkning Notes	
1	1	1	1	1	1328427-8	Utblåsningsrör	Exhaust pipe		1		0020
2	1	1	1	1	1266713-5	Packning	Gasket	S	1		0040
3	3	3	3	3	924077-1	Skruv	Screw		2		0060
4	3	3	3	3	940183-7	Mutter	Nut		2		0080
5	1	1	1	1	1346299-9	Konsol	Bracket		1	AW70/71	0100
6	1	1	1	1	1219261-3	Konsol	Bracket		1	242 CH -244614,	0120
										244 CH OMKR -65722,	0121
										245 CH OMKR -588366	0122
	1	1	1	1	1357002-3	Konsol	Bracket		1	242 CH 244615-,	0130
										244 CH OMKR 65722-,	0131
										245 CH OMKR 588366-	[illegible]
7	2	2	2	2	955295-1	Skruv	Screw		2		[illegible]
8	2	2	2	2	960141-0	Bricka	Washer		2		0160
9	2	2	2	2	955782-8	Mutter	Nut		2		0180
10	1	1	1	1	955294-4	Skruv	Screw		2		0200
11	3	3	3	3	960141-0	Bricka	Washer		2		0220
12	1	1	1	1	1336917-8	Ljuddämpare	Silencer		1	EXCL B21A CANADA	0240
13	-	1	-	-	1266739-0	Ljuddämpare	Silencer		1	B21A CANADA	[illegible]
14	2	2	2	2	1273182-4	Hållare	Retainer		1		0280
15	2	2	2	2	944926-5	Skruv	Screw		2		0300
16	2	2	2	2	666407-2	Gummiring	Rubber ring		1		0320
17	2	2	2	2	1272596-6	Gummiknapp	Rubber button		1		0340
18	1	1	1	1	1219271-2	Utblåsningsrör	Exhaust pipe	S	1	EXCL B21A CANADA	0360
19	-	1	-	-	1336286-8	Utblåsningsrör	Exhaust pipe	S	1	242,244,B21A CANADA	0380
	-	1	-	-	1336285-0	Utblåsningsrör	Exhaust pipe	S	1	245,B21A CANADA	0400
20	1	1	1	1	1219276-1	Ljuddämpare	Silencer	S	1		0420
21	1	1	1	1	1266460-3	Utblåsningsrör	Exhaust pipe		1	ALT 1,51MM	0440
22	-	1	1	1	1266795-2	Utblåsningsrör	Exhaust pipe		1	ALT 2,60MM	0460
23	-	1	1	1	1317434-7	Utblåsningsrör	Exhaust pipe	S	1	ALT 3	0480
24	2	2	2	2	1206468-9	Hänke	Shackle	S	1		0500
25	2	2	2	2	1228280-2	Tappskruv	Screw		2		0520
26	2	2	2	2	1229342-9	Skyddshylsa	Grommet	S	1		0540
27	2	2	2	2	949229-9	Klamma	Clamp	S	2		0560
28	1	1	1	1	949228-1	Klamma	Clamp	S	2		0580
29	1	1	1	1	949229-9	Klamma	Clamp	S	2		0600
30	1	1	1	1	955303-3	•Skruv	•Screw		2		0620
31	2	2	2	2	120265-4	•Bricka	•Washer		2		0640
32	1	1	1	1	955782-8	•Mutter	•Nut		2		0660
	-	-	-	-							[illegible]
	1	1	1	1	273989-4	Sats,avgassystem	Kit,exhaust system		1	EXCL B21A CANADA	0700
						kmpl med monterings-	cpl with installation				0720
						detaljer,utan främre	components,without				0740
						rör	front exhaust pipe				0760
x	-	1	-	-	274061-1	Sats,avgassystem	Kit,exhaust system		1	242,244 B21A CANADA	0780
						kompl med monterings-	cpl with installation				[illegible]
						detaljer,utan främre	components,without				0820
						rör	front exhaust pipe				0840

vanal 1984

55. 242 CH237370-,244 CH939340-,245 CH506270-,265 CH34030-.
61. B19K.B21A, SWEDEN, FINLAND, AUSTRALIA, CANADA.B23A.B23E, SWEDEN, AUSTRALIA, SWITZERLAND.

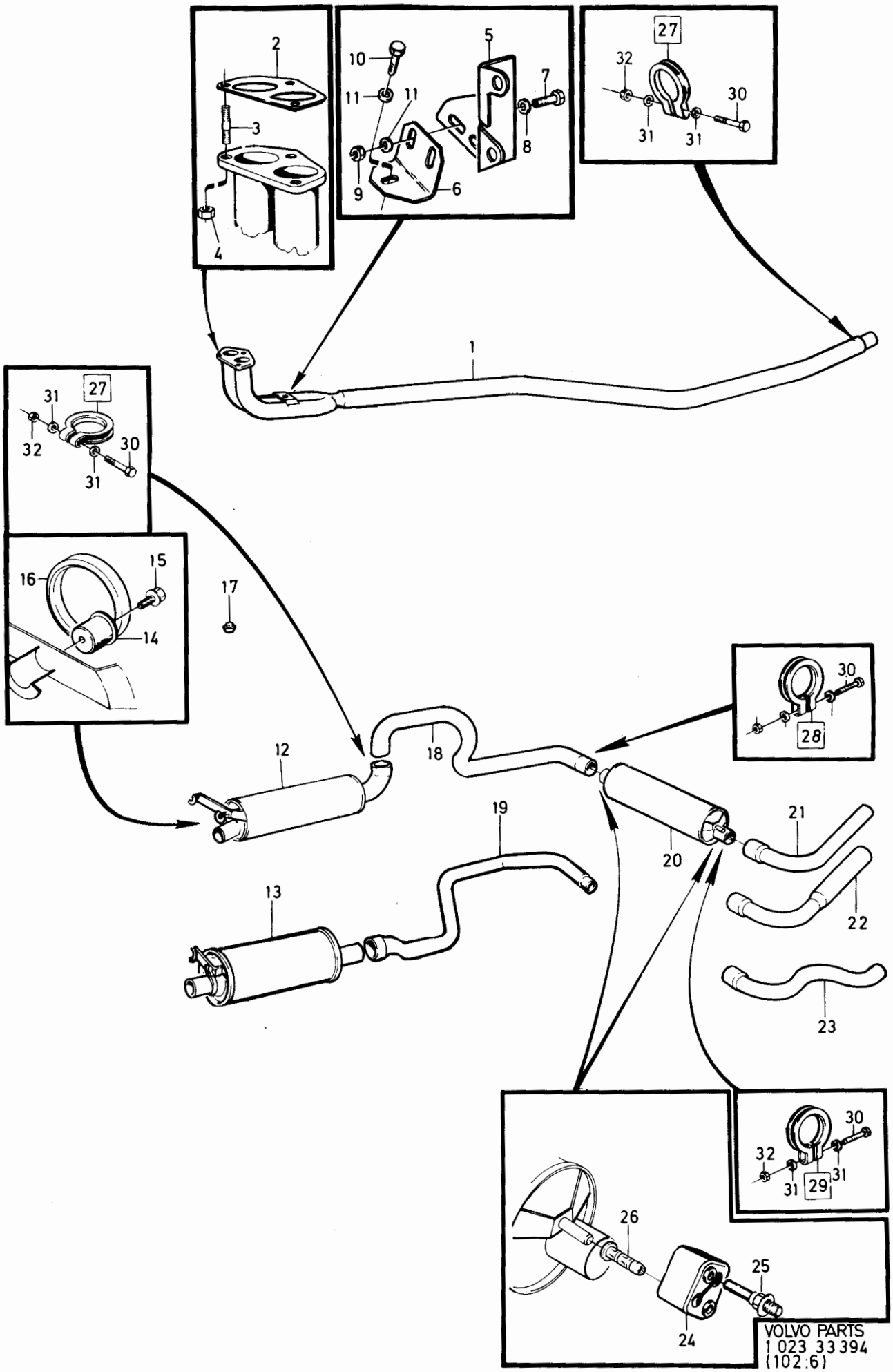
1
2
3
4
5
6
7
8
9
10
11
11
12
13
14
15
16
17
18
19
20
21
22
23
24
25
26
27
27
28
29
30
30
30
31
31
31
31
32
32
32
VOLVO PARTS
1 023 33394
(102:6)

Sida Page	Grupp Group	Avgassystem	Exhaust system	Illustration	1356
		55,62) B17, B19, B21, B23	55,62) B17, B19, B21, B23	33393	
194	2c			1984-12	

Pos. Fig.	Antal/Quantity B17A	B19A B19E	B21A	B23E	Artikel nr Part No	Benämning	Description	Sats Kit	B P S R	Anmärkning Notes	
1	1	1	1	1	1346072-0	Utblåsningsrör	Exhaust pipe		1		0020
2	1	1	1	1	1266713-5	Packning	Gasket	S	1		0040
3	3	3	3	3	924077-1	Skruv	Screw		2		0060
5	1	1	1	1	1219263-9	Konsol	Bracket		1	EXCL AW70/71	0100
	1	1	1	1	1346299-9	Konsol	Bracket		1	AW70/71	0120
6	1	1	1	1	1219261-3	Konsol	Bracket		1	242 CH -244614,	0140
										244 CH OMKR -65722,	0141
										245 CH OMKR -588366	0142
	1	1	1	1	1357002-3	Konsol	Bracket		1	242 CH 244615-,	0150
										244 CH OMKR 65722-,	[illegible]
										245 CH OMKR 588366-	[illegible]
7	2	2	2	2	955295-1	Skruv	Screw		2		0160
8	2	2	2	2	960141-0	Bricka	Washer		2		0180
9	2	2	2	2	955782-8	Mutter	Nut		2		0200
10	1	1	1	1	955294-4	Skruv	Screw		2		0220
11	3	3	3	3	960141-0	Bricka	Washer		2		[illegible]
12	1	1	1	1	1336917-8	Ljuddämpare	Silencer		1		[illegible]
13	2	2	2	2	1273182-4	Hållare	Retainer		1		0280
14	2	2	2	2	944926-5	Skruv	Screw		2		0300
15	2	2	2	2	666407-2	Gummiring	Rubber ring		1		0320
16	1	1	1	1	1272596-6	Gummiknapp	Rubber button		1		0340
17	1	1	1	1	1219271-2	Utblåsningsrör	Exhaust pipe		1		0360
18	1	1	1	1	1219276-1	Ljuddämpare	Silencer	S	1		0380
19	1	1	1	1	1266460-3	Utblåsningsrör	Exhaust pipe		1	ALT 1,51MM	0400
20	1	1	1	1	1266795-2	Utblåsningsrör	Exhaust pipe		1	ALT 2,60MM	0420
21	1	1	1	1	1317434-7	Utblåsningsrör	Exhaust pipe	S	1	ALT 3	0440
22	2	2	2	2	1206468-9	Hänke	Shackle		1		0460
23	2	2	2	2	1228280-2	Tappskruv	Screw		2		0480
24	2	2	2	2	1229342-9	Skyddshylsa	Grommet		1		0500
25	2	2	2	2	949229-9	Klamma	Clamp		2		0520
26	1	1	1	1	949228-1	Klamma	Clamp		2		0540
27	1	1	1	1	949229-9	Klamma	Clamp		2		0560
28	1	1	1	1	955303-3	•Skruv	•Skruv		2		0580
29	2	2	2	2	120265-4	•Bricka	•Washer		2		0600
30	1	1	1	1	955782-8	•Mutter	•Nut		2		0620
											0640
	1	1	1	1	273989-4	Sats,avgassystem	Kit,exhaust system		1		[illegible]
						kmpl med monterings-	cpl with installation				[illegible]
						detaljer, utan främre	components,without				0700
						rör	front exhaust pipe				0720

55. 242 CH237370-,244 CH939340-,245 CH506270-,265 CH34030-.
62. B17A, B19A.B19E. EXCL TURBO.B21A GREAT BRITIAN, FRANCE, GERMANY

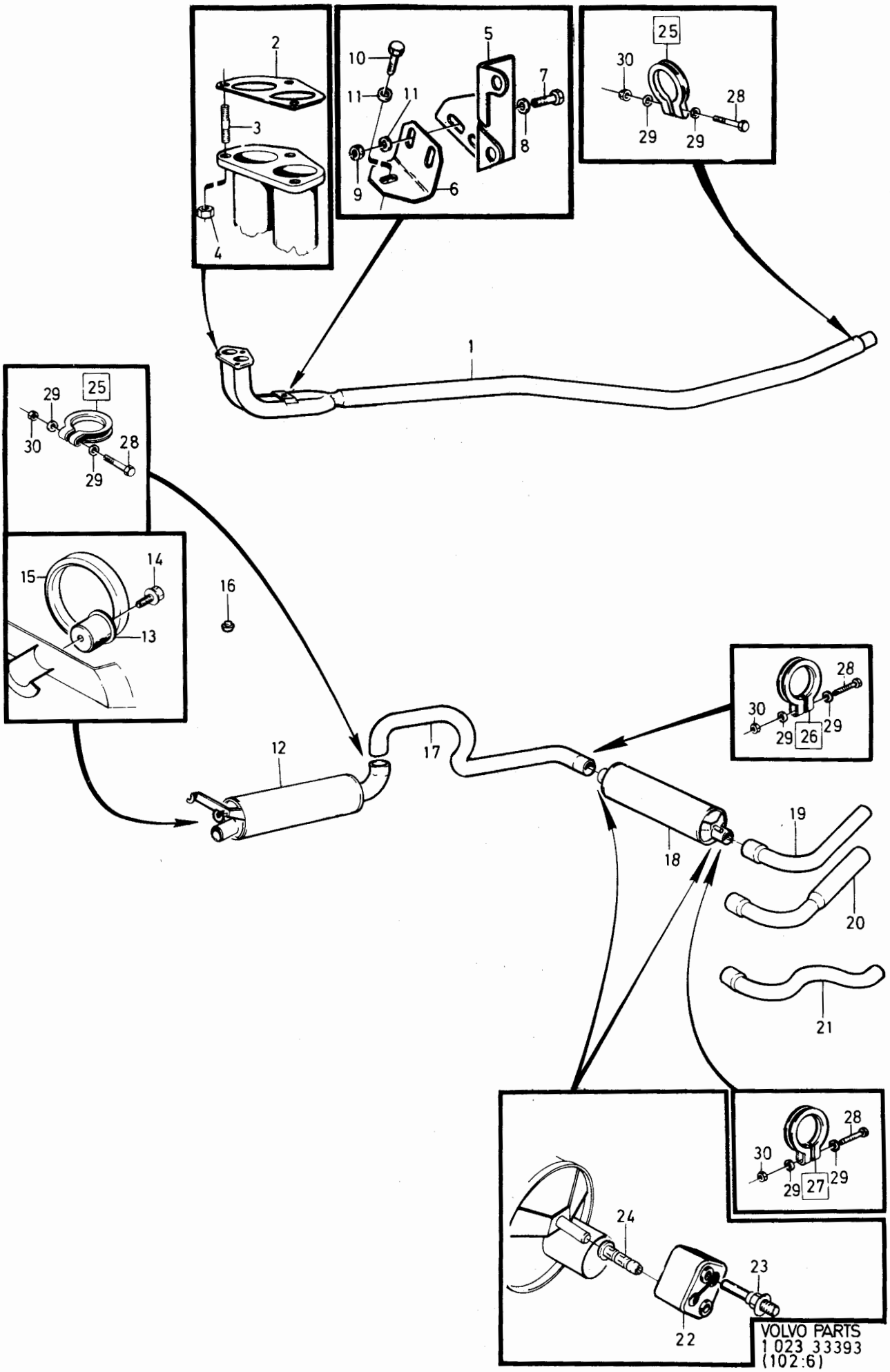

VOLVO PARTS
1 023 33393
(102:6)

Sida Page	Grupp Group	Avgassystem, ledat	Exhaust system,articulated	Illustration	1360
		29, 30, 31) B19, B21, B23	29, 30, 31) B19, B21, B23	29443	
196	2c	EXCL B21F, B23F, EXCL TURBO	EXCL B21F, B23F, EXCL TURBO	1984-12	

Pos. Fig.	Antal/Quantity				Artikel nr Part No	Benämning	Description	Sats Kit	B P S R	Anmärkning Notes	
1	1	-	-	-	1266121-1	Utblåsningsrör	Exhaust pipe		1		0020
2	1	-	-	-	1266713-5	Packning	Gasket	S	1		0040
3	3	-	-	-	924077-1	Pinnskruv	Stud		2		0060
4	3	-	-	-	940183-7	Mutter	Nut		2		0080
5	1	-	-	-	1276063-3	Fästvinkel	Attaching bracket		8	TID UTF	0100
6	2	-	-	-	965179-5	Flänsskruv	Flange screw		2	TID UTF	0120
7	1	-	-	-	1276066-6	Mutterplatta	Nut plate		1	TID UTF	0140
8	1	-	-	-	1266519-6	Konsol	Bracket		1	TID UTF	0160
9	1	-	-	-	955297-7	Skruv	Screw		2	(902281)TID UTF	0180
10	2	-	-	-	191172-6	Bricka	Washer		2	TID UTF	0200
11	1	-	-	-	955782-8	Mutter	Nut		2	TID UTF	[illegible]
12	1	-	-	-	1276583-0	Konsol	Bracket		1	SEN UTF	0240
13	2	-	-	-	955303-3	Skruv	Screw		2	SEN UTF	0260
14	2	-	-	-	955894-1	Bricka	Washer		2	SEN UTF	0280
15	2	-	-	-	1306768-1	Bricka	Washer		1		0300
15a	2	-	-	-	948645-7	Flänsmutter	Flange nut		2		0320
16	1	-	-	-	1266519-6	Konsol	Bracket		1	SEN UTF.	[illegible]
										VXL AUTO.	0360
16a	1	-	-	-	1306923-2	Konsol	Bracket		1	SEN UTF.	0380
										VXL MAN.	0400
17	1	-	-	-	940142-3	Skruv	Screw		2	SEN UTF	0420
18	1	-	-	-	191172-6	Bricka	Washer		2	SEN UTF	0440
19	1	-	-	-	1306768-1	Bricka	Washer		1	SEN UTF	0460
19a	1	-	-	-	948645-7	Flänsmutter	Flange nut		2	SEN UTF	0480
20	1	-	-	-	1266496-7	Utblåsningsrör	Exhaust pipe		1		0500
21	1	-	-	-	1266118-7	Tätningsring	Sealing ring		1		0520
22	1	-	-	-	1276031-0	Fläns	Flange		1		0540
23	3	-	-	-	1276215-9	•Presskruv	•Screw		1		0560
24	3	-	-	-	948645-7	Mutter	Nut		2		0580
25	1	-	-	-	1266739-0	Ljuddämpare, främre	Silencer, front		1		0600
26	2	-	-	-	1273182-4	Hållare	Retainer		1	(666408)	0620
27	2	-	-	-	944926-5	Skruv	Screw		2		0640
28	2	-	-	-	666407-2	Gummiring	Rubber ring		1		0660
29	1	-	-	-	1272596-6	Gummiknopp	Rubber button		1		0680
30	1	-	-	-	1336286-8	Utblåsningsrör	Exhaust pipe		1	(1266032)242,244,	0700
										262,264.	0720
	1	-	-	-	1336285-0	Utblåsningsrör	Exhaust pipe		1	(1306844) 245,265	0740
31	1	-	-	-	1219276-1	Ljuddämpare, bakre	Silencer, rear		1		[illegible]
32	1	-	-	-	1266460-3	Utblåsningsrör	Exhaust pipe		1	ALT 1, 51 MM	0780
33	1	-	-	-	1266795-2	Utblåsningsrör	Exhaust pipe		1	ALT 2, 60 MM	0800
33a	1	-	-	-	1317434-7	Utblåsningsrör	Exhaust pipe		1	ALT 3	0820
34	2	-	-	-	1206468-9	Hänke	Shackle		1		0840
35	2	-	-	-	1228280-2	Tappskruv	Screw		2		0860
36	2	-	-	-	1229342-9	Skyddshylsa	Grommet		1		[illegible]
37	3	-	-	-	949229-9	Klamma	Clamp		2		[illegible]
38	1	-	-	-	949228-1	Klamma	Clamp		2		0920
39	4	-	-	-	955303-3	•Skruv	•Screw		2		0940
40	4	-	-	-	120265-4	•Bricka	•Washer		2		0960
41	4	-	-	-	955782-8	•Mutter	•Nut		2		0980
x	1	-	-	-	274051-2	Monteringssats,	Installation kit,		1		1000
						ej ledat främre	not articulated front				1020
						utblåsningsrör	exhaust pipe				1040

29. B21A VXL MAN UTV 3,91 SWITZERLAND, B23E SWITZERLAND. 242 CH -189179, 244 CH -592109, 245 CH -317939, 262 CH -8374, 264 CH -107609, 265 CH -28319.

30. SWEDEN AUSTRALIA, SWITZERLAND. 242 CH 189180-206790, 244 CH 592110-686099, 245 CH 317940-368309, 262 CH 8375-, 264 CH 107610-125109, 265 CH 28320-30679.

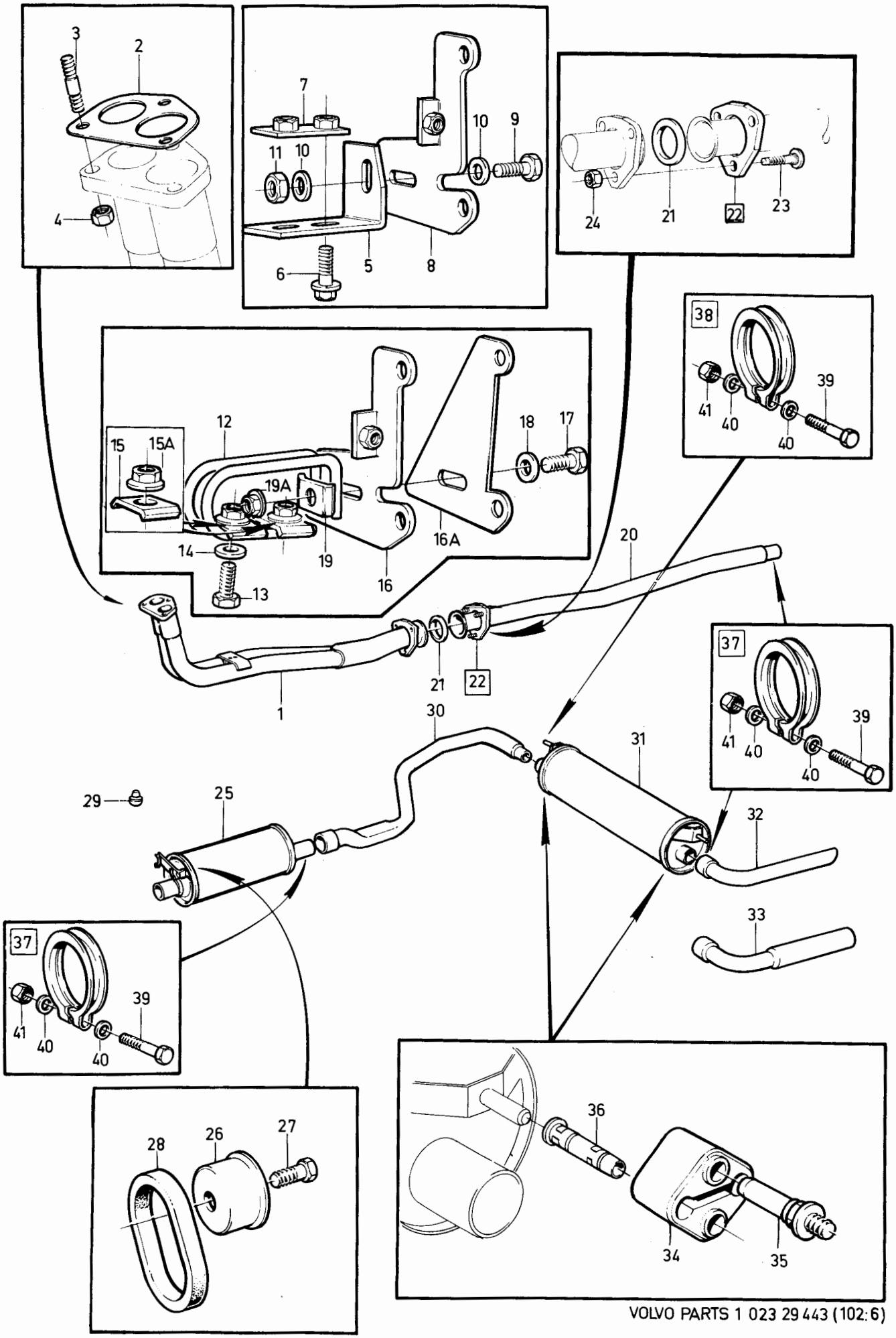
3
2
4
7
11
10
10
9
6
5
8
24
21
22
23
38
39
41
40
40
12
15
15A
19A
18
17
14
19
16A
16
13
20
21
22
1
37
39
41
40
40
30
31
29
25
32
33
37
39
41
40
40
28
26
27
36
34
35

Sida Page	Grupp Group	Avgassystem	Exhaust system	Illustration	1365
		B21F, B23F,	B21F, B23F	34899	
198	2c	EXCL B21F JAPAN, EXCL TURBO	EXCL B21F JAPAN, EXCL TURBO	1984-12	

Pos. Fig.	Antal/Quantity B21F	B23F			Artikel nr Part No	Benämning	Description	Sats Kit	B P S R	Anmärkning Notes	
1	1	-	-	-	1219533-5	Utblåsningsrör	Exhaust pipe		1	CANADA	0020
2	1	-	-	-	1219037-7	Utblåsningsrör, kmpl	Exhaust pipe, cpl		1	38) USA	0040
3	1	-	-	-	948404-9	•Propp	•Plug		2		0060
4	1	-	-	-	1306834-1	Utblåsningsrör,kmpl	Exhaust pipe, cpl		1	39) USA	0080
		1			1306834-1	utblåsningsrör, kmpl	exhaust pipe, cpl		1	79)	0100
	-	1	-	-	1346768-3	Utblåsningsrör	Exhaust pipe		1	80)	0120
4a	-	1	-	-	960632-8	Propp	Plug		2	EXCL LAMBDASOND	0140
4b	-	1	-	-	11998-2	Packning	Gasket		1	EXCL LAMBDASOND	0160
5	-	-	-	-		Katalysrenare med monteringsdetaljer	Catalytic converter with installation components			USA	0180 0200 [illegible]
6	1	-	-	-	1306442-3	•Katalysrenare	•Catalytic converter		2	10) EXCL CALIFORNIA	[illegible]
	1	-	-	-	1306443-1	•Katalysrenare	•Catalytic converter		2	10) CALIFORNIA	0260
	1	-	-	-	1276727-3	•Katalysrenare	•Catalytic converter		2	41) USA	0280
7	6	-	-	-	940142-3	•Skruv	•Screw		2	38)	0300
8	1	1	-	-	1276548-3	•Katalysator	•Catalytic converter		8	56) USA	0320
8a	-	1	-	-	1336484-9	•Katalysrenare	•Catalytic converter		2	83) USA	0360
x	-	1	-	-	1357091-6	•Katalysrenare	•Catalytic converter		2	80) USA	[illegible]
8b	1	1	-	-	1266522-0	Utblåsningsrör	Exhaust pipe		1	38)ALT	0380
	1	1	-	-	1326806-5	Utblåsningsrör	Exhaust pipe		1	39)ALT	0400
9	2	2	-	-	462808-7	•Packning	•Gasket		1	57)	0420
	-	1	-	-	462808-7	•Packning	•Gasket		1	55)	0440
10	6	-	-	-	955782-8	•Mutter	•Nut		2		0460
	-	ERF	-	-	948645-7	•Mutter	•Nut		2	ALT	0480
10a	-	ERF	-	-	955297-7	•Skruv	•Screw		2	ALT	0500
11	1	-	-	-	1219291-0	Utblåsningsrör	Exhaust pipe		1	38) USA	0520
	1	1	-	-	1306836-6	Utblåsningsrör	Exhaust pipe		1	56)USA	0540
12	1	1	-	-	1266713-5	Packning	Gasket	S	1		0560
13	3	3	-	-	924077-1	Pinnskruv	Stud		2		0580
14	3	3	-	-	940183-7	Mutter	Nut	S	2	38)	0600
15	1	-	-	-	1346299-9	Konsol	Bracket		1	38)(1219263)	0620
	-	1	-	-	1346299-9	Konsol	Bracket		1	80)	0640
16	1	-	-	-	1219261-3	Fästvinkel	Attaching bracket		1	38)	0660
	-	1	-	-	1357002-3	Fästvinkel	Attaching bracket		1	80)	0680
17	2	-	-	-	955295-1	Skruv	Screw		2	38)	0700
	-	2	-	-	955295-1	Skruv	Screw		2	80)	0720
18	2	-	-	-	960141-0	Bricka	Washer		2	38)	0740
	-	2	-	-	960141-0	Bricka	Washer		2	80)	0760
19	2	-	-	-	955782-8	Mutter	Nut		2	38)	[illegible]
	-	2	-	-	955782-8	Mutter	Nut		2	80)	0800
20	1	-	-	-	902278-1	Skruv	Screw	S	2	38)	0820
	-	1	-	-	955294-4	Bricka	Washer		2	80)	0840
21	3	-	-	-	960141-0	Bricka	Washer	S	2	80)	0860
	-	3	-	-	960141-0	Bricka	Washer		2	80)	0880
22	1	-	-	-	1306923-2	Konsol	Bracket		1	39)	0
		1			1306923-2	konsol	bracket		1	79)	092[illegible]
23	1	-	-	-	1276583-0	Konsol	Bracket		1	39)	0940
		1			1276583-0	konsol	bracket		1	79)	0960
24	1	-	-	-	940142-3	Skruv	Screw		2	39)	0980
		1			940142-3	skruv	screw		2	79)	1000

10. 242 CH-165569, 244 CH-482504, 245 CH-264754.
38. 242 CH -206790, 244 CH -686099, 245 CH -368309, 262, 264 CH -125109, 265 CH -30679.
39. 242 CH 206791-, 244 CH 686100-, 245 CH 368310-, 264 CH 125110-, 265 CH 30680-.
41. 242 CH 165570-206790, 244 CH 482505-686099, 245 CH 264755- 368309, 262 CH 6450-, 264 CH 83055-125109, 265 CH 21775-30679.
55. 242 CH237370-,244 CH939340-,245 CH506270-,265 CH34030-.
56. 242 CH 206791-237729,244 CH 686100-939909,245 CH 368310- 506270,264 CH 125110-,265 CH30680-34029.
57. 242 CH-237369,244 CH-939339,245 CH-506269,265 CH-34029.
79. 242 CH-23204, 244 CH OMKR -38138, 245 CH-568315.
80. 242 CH 243205-, 244 CH OMKR 38139-, 245 CH 568316-.
83. 242 CH 237370-243204, 244 CH OMKR 939340-38138, 245 CH 506270-568315, 265 CH 34030-.

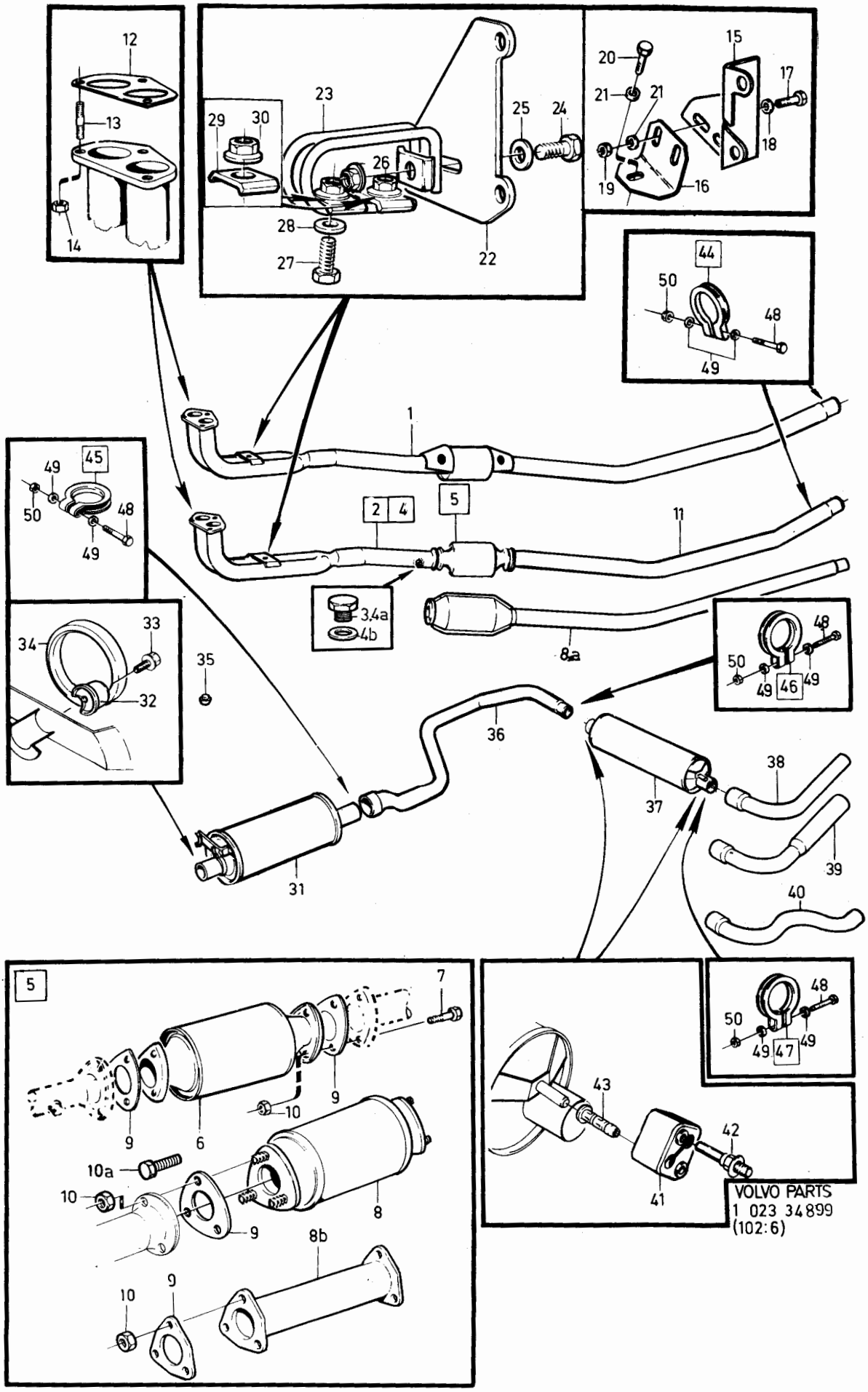

VOLVO PARTS
1 023 34899
(102:6)

Sida Page	Grupp Group	Avgassystem	Exhaust system	Illustration
		B21F, B23F,	B21F, B23F	34899
200	2c	EXCL B21F JAPAN, EXCL TURBO	EXCL B21F JAPAN, EXCL TURBO	1984-12

Pos. Fig.	Antal/Quantity B21F	B23F			Artikel nr Part No	Benämning	Description	Sats Kit	B P S R	Anmärkning Notes	
25	1	-	-	-	191172-6	Bricka	Washer		2	39)	1020
		1			191172-6	bricka	washer		2	79)	1040
26	1	-	-	-	948645-7	Mutter	Nut		2	39)	1060
		1			948645-7	mutter	nut		2	79)	1080
27	2	-	-	-	955303-3	Skruv	Screw		2	39)	1100
		2			955303-3	skruv	screw		2	79)	1120
28	2	-	-	-	955894-1	Bricka	Washer		2	39)	1140
		2			955894-1	bricka	washer		2	79)	1160
29	2	-	-	-	1306768-1	Bricka	Washer		1	39)	1180
		2			1306768-1	bricka	washer		1	79)	1200
30	2	-	-	-	948645-7	Mutter	Nut		2	39)	[illegible]
		2			948645-7	mutter	nut		2	79)	[illegible]
31	1	1	-	-	1276348-8	Ljuddämpare	Silencer	S	1		1260
32	2	2	-	-	1273182-4	Hållare	Retainer		1		1280
33	2	2	-	-	944926-5	Skruv	Screw		2		1300
34	2	2	-	-	666407-2	Gummiring	Rubber ring	S	1		1320
35	1	1	-	-	1272596-6	Gummiknapp	Rubber buttom		1		1340
36	1	1	-	-	1336286-8	Utblåsningsrör	Exhaust pipe	S	1	(1266032)	
										242,244,262,264.	1380
										245 CH-317939,	1400
										265 CH-28319.	1420
	1	1	-	-	1336285-0	Utblåsningsrör	Exhaust pipe		1	(1306844)	1440
										245 CH317940-	1460
										265 CH28320-	1480
37	1	1	-	-	1219276-1	Ljuddämpare	Silencer	S	1		1500
38	1	1	-	-	1266460-3	Utblåsningsrör	Exhaust pipe		1	ALT 1, 51MM	1520
39	1	1	-	-	1266795-2	Utblåsningsrör	Exhaust pipe		1	ALT 2, 60MM	1540
40	1	1	-	-	1317434-7	Utblåsningsrör	Exhaust pipe	S	1	ALT 3.	1560
41	2	2	-	-	1206468-9	Hänke	Shackle	S	1		1580
42	2	2	-	-	1228280-2	Tappskruv	Screw		2		1600
43	2	2	-	-	1229342-9	Skyddshylsa	Grommet	S	1		1620
44	1	1	-	-	949229-9	Klammer	Clamp	S	2		1640
45	1	1	-	-	949229-9	Klammer	Clamp	S	2		1660
46	1	1	-	-	949228-1	Klammer	Clamp	S	2		1680
47	1	1	-	-	949229-9	Klammer	Clamp	S	2		1700
48	1	1	-	-	955303-3	•Skruv	•Screw		2		1720
49	1	1	-	-	120265-4	•Bricka	•Washer		2		1740
50	1	1	-	-	955782-8	•Mutter	•Nut		2		1760
x	1	1	-	-	274061-1	Sats,avgassystem	Kit, exhaust system		1	242, 244, 262, 264.	
						kmpl med monterings-	cpl with installation			245 CH-317939.	1800
						detaljer, utan	components, without			265 CH-28319.	1820
						främre rör	front exhaust pipe				1840
	1	1	-	-	273617-1	Monteringssats	Installation kit		1		1860

39. 242 CH 206791-, 244 CH 686100-, 245 CH 368310-, 264 CH 125110-, 265 CH 30680-.
79. 242 CH-23204, 244 CH OMKR -38138, 245 CH-568315.

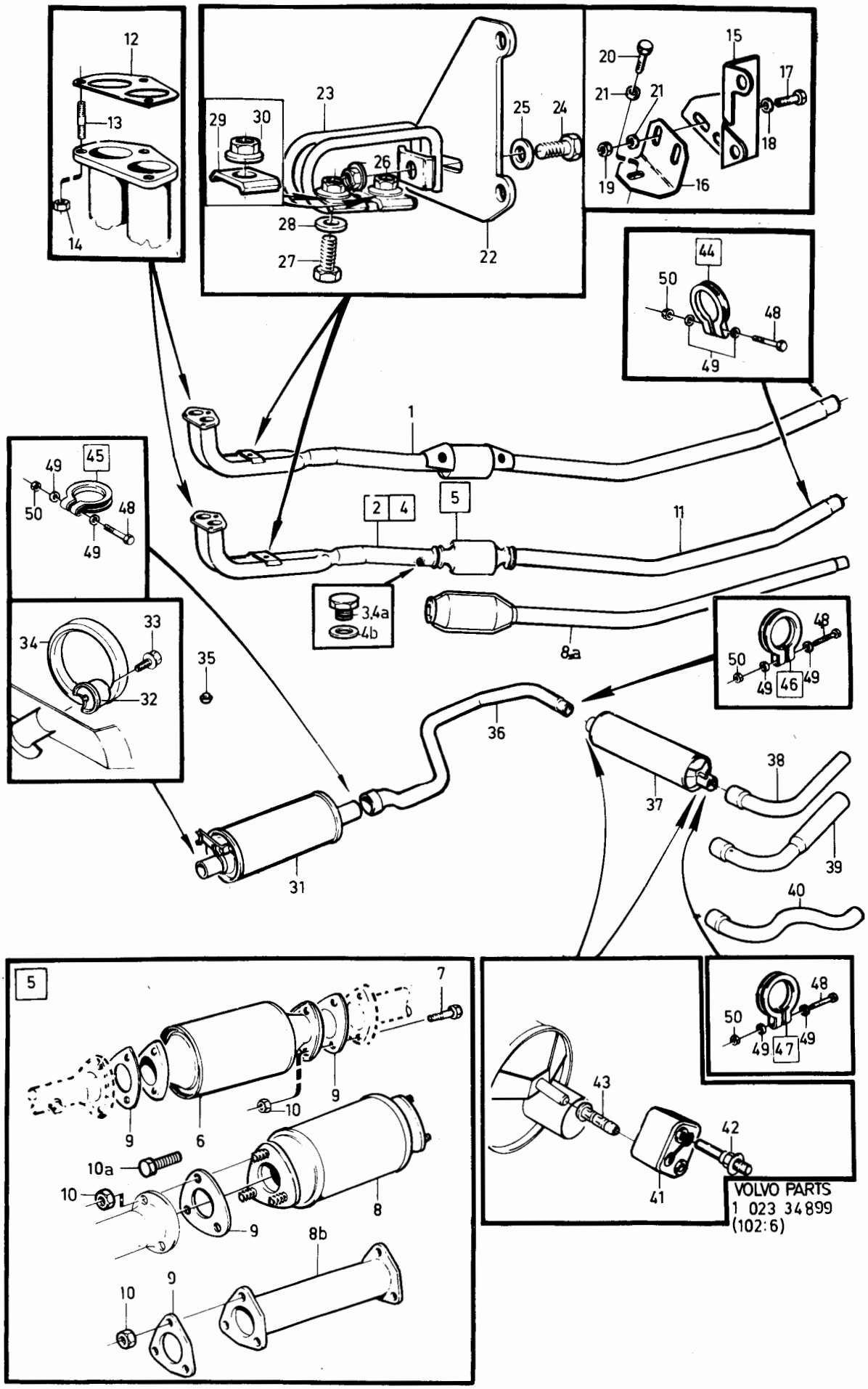
12
13
14
23
29
30
26
28
27
22
25
24
20
21
21
15
17
18
19
16
44
50
48
49
1
45
49
50
48
49
2
4
5
11
3,4a
4b
8a
33
34
32
35
48
50
49
46
49
36
38
37
39
31
40
5
7
9
10
9
6
10a
10
8
9
8b
10
9
48
50
49
47
49
43
42
41
VOLVO PARTS
1 023 34899
(102:6)

Sida Page	Grupp Group	Avgassystem	Exhaust system	Illustration	1370
202	2c	B21F JAPAN	B21F JAPAN	28982 1984-12	

Pos. Fig.	Antal/Quantity				Artikel nr Part No	Benämning	Description	Sats Kit	B P S R	Anmärkning Notes	
1	1	-	-	-	1266824-0	Utblåsningsrör	Exhaust pipe		1	81)	0020
	1	-	-	-	1219037-7	Utblåsningsrör	Exhaust pipe		1	82)	0030
2	1	-	-	-	948404-9	•Propp	•Plug		2		0040
3	1	-	-	-	1306443-1	Katalysrenare	Catalytic converter		2	10)(1219798)	0060
	1	-	-	-	1276727-3	Katalysrenare	Catalytic converter		2	11)	0080
4	2	-	-	-	462808-7	Packning	Gasket		1		0100
5	1	-	-	-	1266234-2	Konsol, främre	Bracket, forward		1	81)	0120
6	6	-	-	-	940142-3	Skruv	Screw		2		0140
7	6	-	-	-	955782-8	Mutter	Nut		2		0160
8	1	-	-	-	1266261-5	Utblåsningsrör	Exhaust pipe		1		0180
9	1	-	-	-	1266713-5	Packning	Gasket	S	1	(671822)	02[illegible]
10	3	-	-	-	924077-1	Pinnskruv	Stud		2		0[illegible]
11	3	-	-	-	940183-7	Mutter	Nut	S	2		0240
12	1	-	-	-	1346299-9	Konsol	Bracket		1	(1219263)	0260
13	1	-	-	-	1219261-3	Fästvinkel	Attaching bracket		1		0280
14	2	-	-	-	955295-1	Skruv	Screw		2		0300
15	2	-	-	-	960141-0	Bricka	Washer		2		0320
16	2	-	-	-	955782-8	Mutter	Nut		2		0[illegible]
17	1	-	-	-	902278-1	Skruv	Screw	S	2		03[illegible]
18	3	-	-	-	960141-0	Bricka	Washer	S	2	(948838)	0380
19	1	-	-	-	1336917-8	Ljuddämpare	Silencer		1	(1219269)	0400
20	1	-	-	-	1219271-2	Utblåsningsrör	Exhaust pipe		1	10)	0420
20a	1	-	-	-	1276348-8	Ljuddämpare	Silencer	S	1	11)	0440
20b	1	-	-	-	1336286-8	Utblåsningsrör	Exhaust pipe	S	1	(1266032)	0460
										242 CH 165570-	0480
										244 CH 482505-,	0500
										245 CH 264755-317939,	0520
										262 CH 6450-	0540
										264 CH 83055-	0560
										265 CH 21775-28319	0580
	1	-	-	-	1336285-0	Utblåsningsrör	Exhaust pipe		1	(1306844)	0600
	-	-	-	-						245 CH 317940-	0620
	-	-	-	-						265 CH 28320-	0640
21	1	-	-	-	1219276-1	Ljuddämpare	Silencer	S	1		0660
22	1	-	-	-	1266460-3	Utblåsningsrör	Exhaust pipe		1	ALT 1	0680
22a	1	-	-	-	1317434-7	Utblåsningsrör	Exhaust pipe	S	1	ALT 2	0700
23	2	-	-	-	1273182-4	Hållare	Retainer		1	(666408)	0720
24	2	-	-	-	944926-5	Skruv	Screw		2		0740
25	2	-	-	-	666407-2	Gummiring	Rubber ring	S	1		07[illegible]
26	1	-	-	-	1272596-6	Gummiknapp	Rubber button		1		078[illegible]
27	2	-	-	-	1206468-9	Hänke	Shackle	S	1		0800
28	2	-	-	-	1228280-2	Tappskruv	Screw		2		0820
29	2	-	-	-	1229342-9	Skyddshylsa	Grommet	S	1		0840
30	3	-	-	-	949229-9	Klammer	Clamp	S	2		0860
31	1	-	-	-	949228-1	Klammer	Clamp	S	2		08[illegible]
32	4	-	-	-	955303-3	•Skruv	•Screw		2		09[illegible]
33	8	-	-	-	120265-4	•Bricka	•Washer		2		0920
34	4	-	-	-	955782-8	•Mutter	•Nut		2		0940
35	1	-	-	-	1266823-2	Skyddsplåt	Protector plate		3	81)	0960
36	1	-	-	-	1266255-7	Skyddsplåt	Protector plate		3	81)	0980
37	1	-	-	-	1266257-3	Skyddsplåt	Protector plate		3	81)	1000
38	1	-	-	-	1266510-5	Skyddsplåt	Protector plate		3		1020
39	1	-	-	-	1266511-3	Bygel	Brace		1		1040
40	4	-	-	-	955274-6	Skruv	Screw		2		1060
41	4	-	-	-	955892-5	Bricka	Washer		2		1080
42	4	-	-	-	946035-3	Mutter	Nut		2		1100
43	12	-	-	-	946485-0	Skruv	Screw		2	81)	1120

10. 242 CH-165569, 244 CH-482504, 245 CH-264754.
11. 242 CH 165570-, 244 CH 482505-, 245 CH 264755-, 262 CH 645 0-, 264 CH 83055-, 265 CH 21775-.
81. 242 CH -242160, 244 CH OMKR -18999, 245 CH OMKR -553699.
82. 242 CH 242161-, 244 CH OMKR 18200-, 245 CH OMKR 553700-.

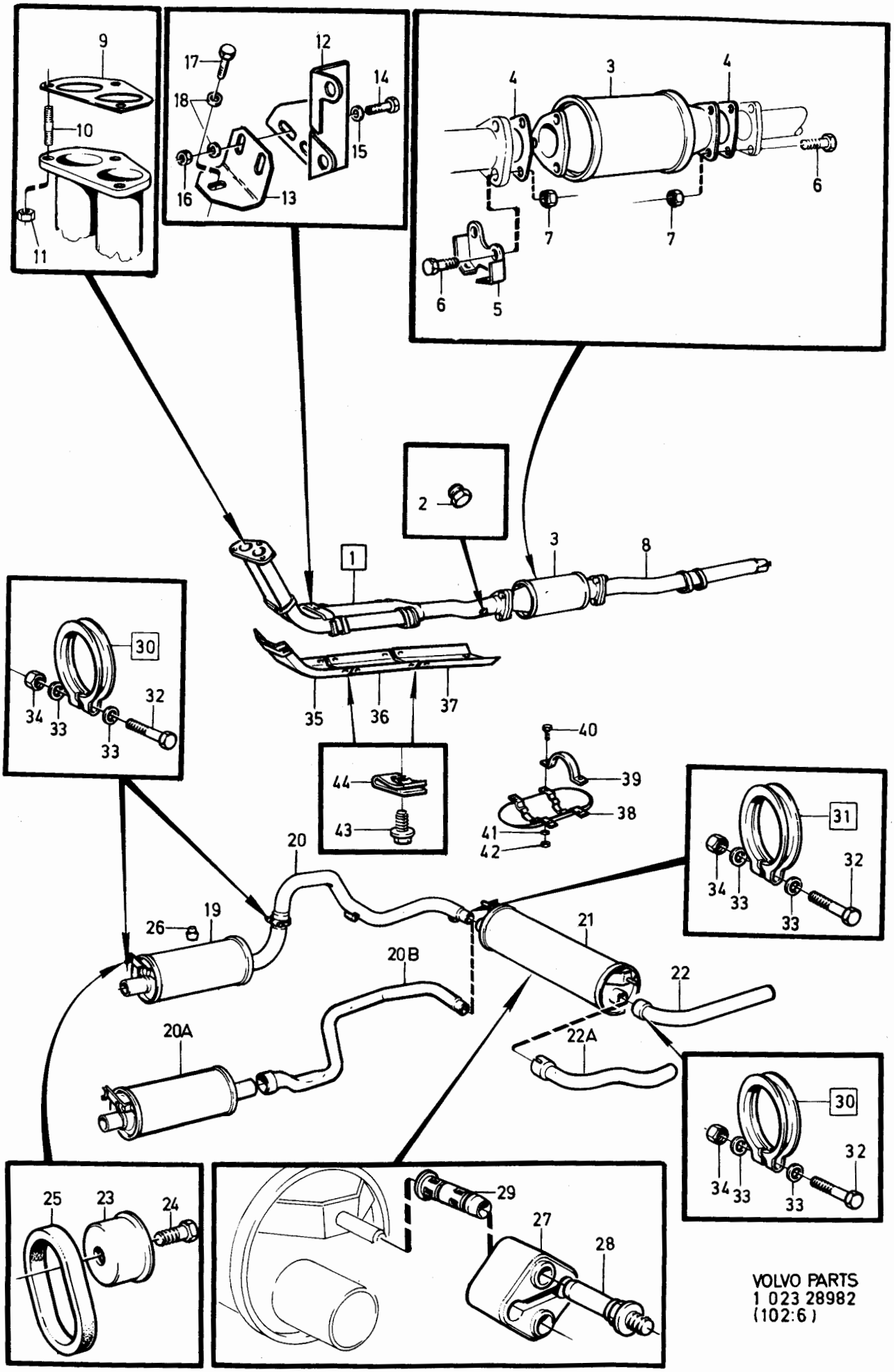

VOLVO PARTS
1 023 28982
(102:6)

Sida Page	Grupp Group	Avgassystem B21F JAPAN	Exhaust system B21F JAPAN	Illustration 28982 1984-12	1370
204	2c				

Pos. Fig.	Antal/Quantity				Artikel nr Part No	Benämning	Description	Sats Kit	B P S R	Anmärkning Notes	
44	12	-	-	-	1255989-4	Fjädermutter	Spring nut		2	81)	1140
x	1	-	-	-	274061-1	Sats, avgassystem kompl med monterings-detaljer, utan främre rör	Kit, exhaust system cpl with installation components, without front exhaust pipe		1	242 CH 165570-, 244 CH 482505-, 245 CH 264755-317939, 262 CH 6450-, 264 CH 83055-, 265 CH 21775-28319	1160 1180 1200 1220 1240 1260
	1	-	-	-	273617-1	Monteringssats	Installation kit		1	10)	1280
	1	-	-	-	273617-1	Monteringssats	Installation kit		1	245 CH 317940- 265 CH 28320-	1300 1320

10. 242 CH-165569, 244 CH-482504, 245 CH-264754.
81. 242 CH -242160, 244 CH OMKR -18999, 245 CH OMKR -553699.

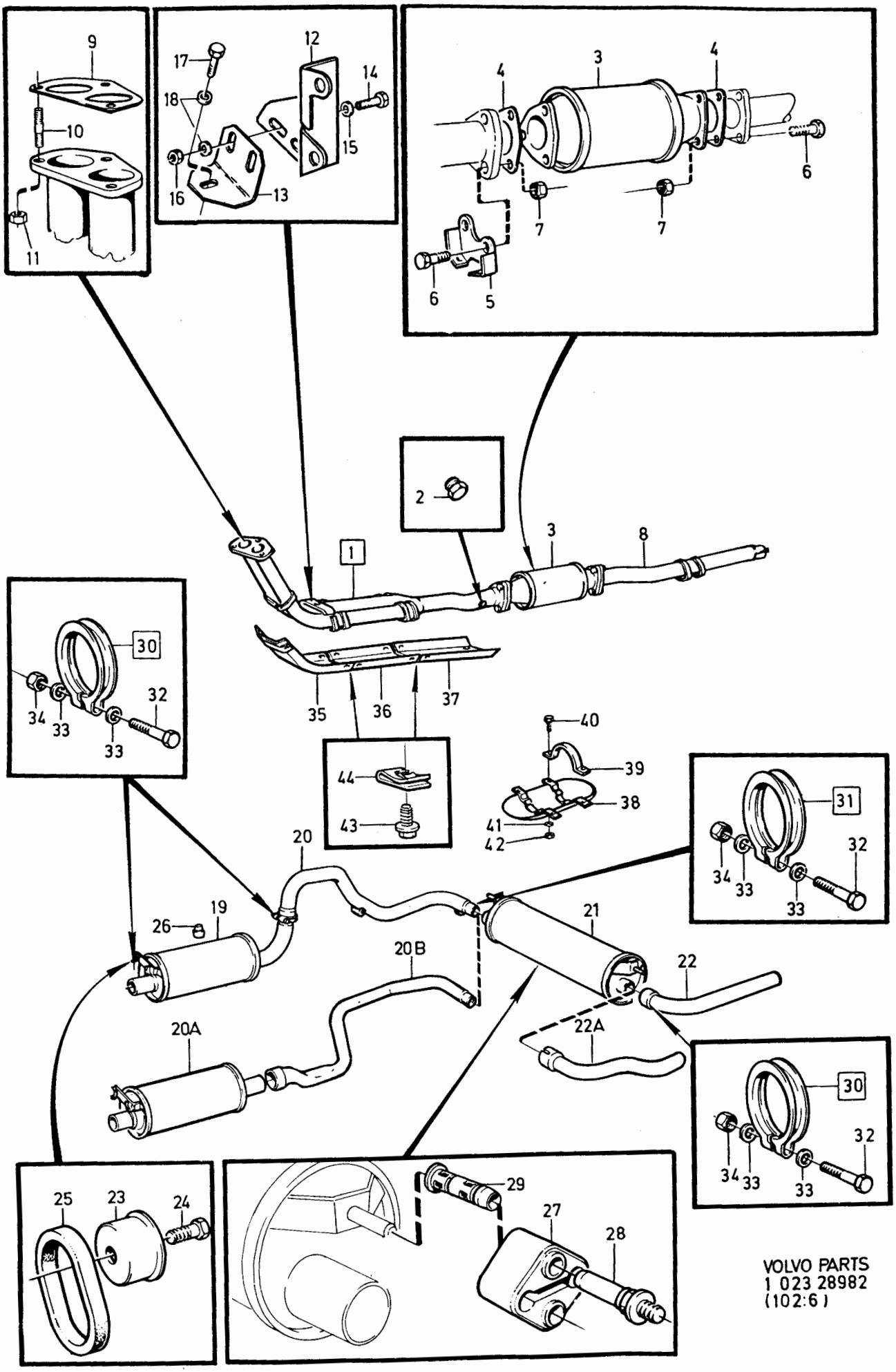

VOLVO PARTS
1 023 28982
(102:6)

Sida Page	Grupp Group	Avgassystem	Exhaust system	Illustration	1375
206	2c	B19E TURBO, B21E TURBO, B21F TURBO	B19E TURBO, B21E TURBO, B21F TURBO	31309 1984-12	

Pos. Fig.	Antal/Quantity B19, B21-ET	B21-FT			Artikel nr Part No	Benämning	Description	Sats Kit	BPSR	Anmärkning Notes	
1	1	-	-	-	1306184-1	Utblåsningsrör	Exhaust pipe		1		0020
2	-	1	-	-	1306185-8	Katalysrenare	Catalytic converter		2		0040
3	1	-	-	-	1306186-6	Utblåsningsrör	Exhaust pipe		1		0060
	-	1	-	-	1306187-4	Utblåsningsrör	Exhaust pipe		1		0080
4	1	1	-	-	1306852-3	Tätningsring	Sealing ring		1		0100
5	1	1	-	-	1306867-1	Fläns	Flange		1		0120
6	3	3	-	-	1276215-9	•Presskruv	•Screw		1		0140
7	3	3	-	-	948645-7	Mutter	Nut		2		0160
8	3	3	-	-	1336262-9	Pinnskruv	Stud		2		0180
9	3	3	-	-	948645-7	Mutter	Nut		2		0200
10	1	1	-	-	1306923-2	Konsol	Bracket		1		[illegible]
11	1	1	-	-	1306228-6	Konsol	Bracket		1		0240
12	1	1	-	-	940142-3	Skruv	Screw		2		0260
13	1	1	-	-	191172-6	Bricka	Washer		2		0280
14	1	1	-	-	1306768-1	Bricka	Washer		1		0300
14a	1	1	-	-	948645-7	Flänsmutter	Flange nut		2		0310
15	1	1	-	-	955317-3	Skruv	Screw		2		[illegible]
16	1	1	-	-	947541-9	Bricka	Washer		2		0340
17	-	1	-	-	1306609-7	Upphängningsbygel	Mounting bracket		1		0360
18	-	1	-	-	955318-1	Skruv	Screw		2		0380
19	-	1	-	-	955783-6	Mutter	Nut		2		0400
20	1	-	-	-	1306188-2	Ljuddämpare	Silencer		1		0420
21	1	1	-	-	1336287-6	Utblåsningsrör	Exhaust pipe		1	(1306190)	0440
22	1	1	-	-	1306192-4	Ljuddämpare	Silencer		1		0460
23	1	-	-	-	1317498-2	Utblåsningsrör	Exhaust pipe		1	EXCL SWEDEN	0470
23a	1	1	-	-	1306193-2	Utblåsningsrör	Exhaust pipe		1	B21ET SWEDEN, B21FT	0480
24	-	1	-	-	1306178-3	Konsol	Bracket		3		0500
25	-	1	-	-	963578-0	Skruv	Screw		2		0520
26	-	1	-	-	960143-6	Bricka	Washer		2		0540
27	-	1	-	-	1306846-5	Värmesköld	Heat shield		3		0560
28	-	2	-	-	955294-4	Skruv	Screw		2		0580
29	-	2	-	-	955894-1	Bricka	Washer		2		0600
30	1	-	-	-	949676-1	Klammer	Clamp		1		0620
31	1	1	-	-	949676-1	Klammer	Clamp		1		0640
32	2	1	-	-	955304-1	•Skruv	•Screw		2		0660
33	4	2	-	-	120265-4	•Bricka	•Washer		2		0680
34	2	1	-	-	955782-8	•Mutter	•Nut		2		0700
35	2	2	-	-	949677-9	Klammer	Clamp		1		[illegible]
36	2	2	-	-	955306-6	•Skruv	•Screw		2		0740
37	4	4	-	-	120265-4	•Bricka	•Washer		2		0760
38	2	2	-	-	955782-8	•Mutter	•Nut		2		0780
39	2	-	-	-	1273182-4	Hållare	Retainer		1		0800
40	2	-	-	-	944926-5	Skruv	Screw		2		0820
41	2	-	-	-	666407-2	Gummiring	Rubber ring		1		[illegible]
42	1	-	-	-	1272596-6	Gummiknopp	Rubber button		1		[illegible]
43	2	-	-	-	1206468-9	Hänke	Shackle		1		0880
44	2	-	-	-	1228280-2	Tappskruv	Screw		2		0900
45	2	-	-	-	1229342-9	Skyddshylsa	Grommet		1		0920

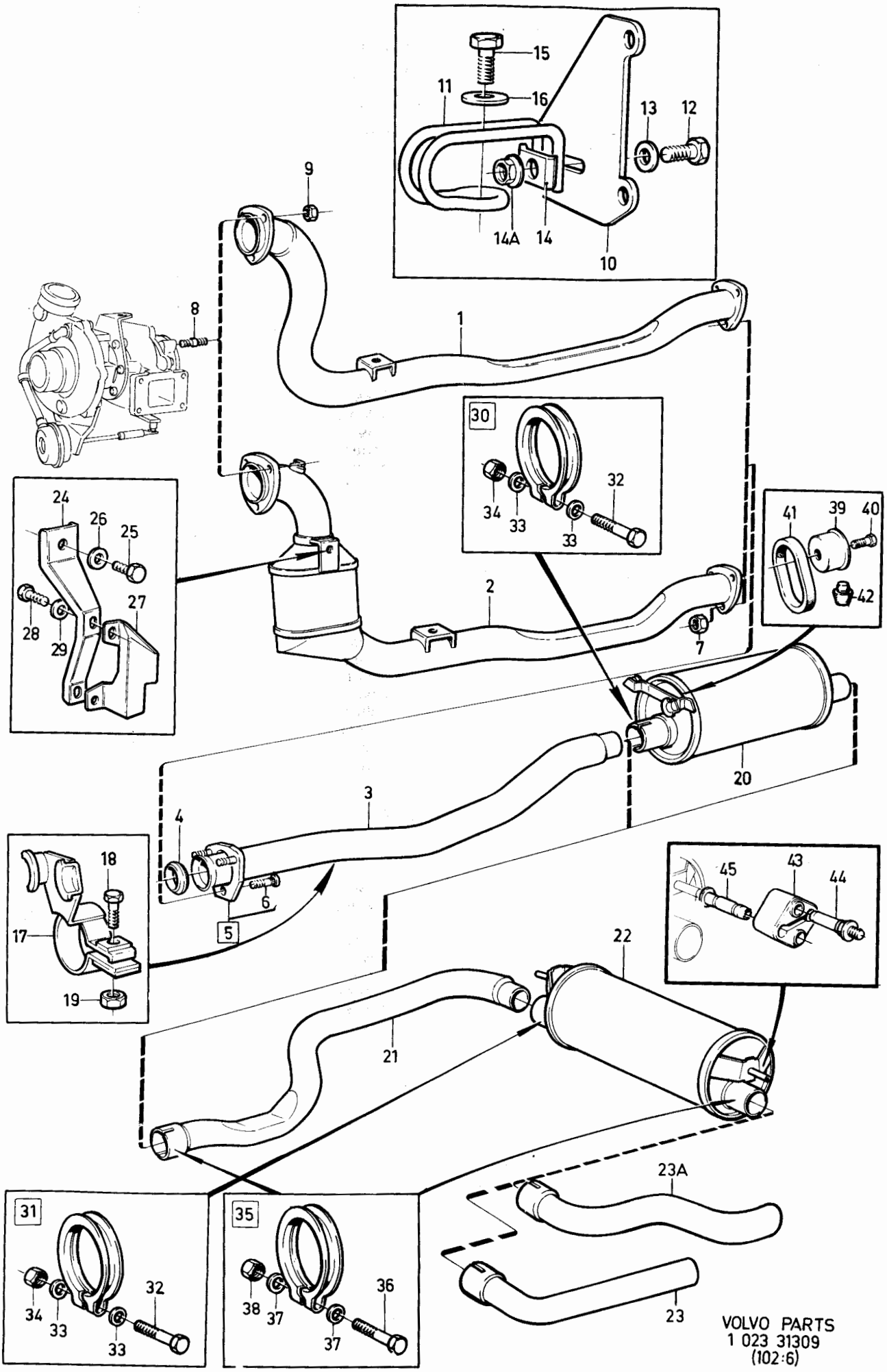
15
16
11
13
12
9
14A
14
10
8
1
30
32
34
33
33
24
26
25
27
28
29
41
39
40
42
2
7
20
3
4
6
5
18
17
19
45
43
44
22
21
23A
31
34
33
32
33
35
38
37
36
37
23
VOLVO PARTS
1 023 31309
(102:6)

Sida Page	Grupp Group	Avgassystem, rostfritt	Exhaust system, stainless	Illustration	1425
		B19A, B19E, B21A, B21E, B23A, B23E	B19A, B19E, B21A, B21E, B23A, B23E	28983	
208	2c	ACC	ACC	1984-12	

Pos. Fig.	Antal/Quantity				Artikel nr Part No	Benämning	Description	Sats Kit	B P S R	Anmärkning Notes	
1	1	-	-	-	1266121-1	Utblåsningsrör	Exhaust pipe	S	1		0020
2	1	-	-	-	1266713-5	Packning	Gasket	S	1		0040
3	3	-	-	-	924077-1	Pinnskruv	Stud		2		0060
4	3	-	-	-	940183-7	Mutter	Nut	S	2		0080
5	1	-	-	-	1266519-6	Konsol	Bracket	S	1		0100
6	1	-	-	-	1276583-0	Konsol	Bracket	S	1		0120
7	1	-	-	-	940142-3	Skruv	Screw	S	2		0140
8	1	-	-	-	191172-6	Bricka	Washer	S	2		0160
9	1	-	-	-	1306768-1	Bricka	Washer	S	1		0180
9a	1	-	-	-	948645-7	Flänsmutter	Flange nut	S	2		0190
10	2	-	-	-	955303-3	Skruv	Screw	S	2		[illegible]
10a	2	-	-	-	955894-1	Bricka	Washer	S	2		0210
11	2	-	-	-	1306768-1	Bricka	Washer	S	1		0220
11a	2	-	-	-	948645-7	Flänsmutter	Flange nut	S	2		0230
12	1	-	-	-	1276245-6	Utblåsningsrör	Exhaust pipe	S	1		0240
13	1	-	-	-	1266118-7	Tätningsring	Sealing ring	S	1		0260
14	1	-	-	-	1276031-0	Fläns, kompl	Flange, cpl	S	1		[illegible]
15	3	-	-	-		•Presskruv	•Screw		8		0300
16	3	-	-	-	946036-1	Låsmutter	Lock nut	S	2		0320
17	1	-	-	-	1276218-3	Ljuddämpare	Silencer	S	1		0340
18	2	-	-	-	1273182-4	Hållare	Retainer		1		0360
19	2	-	-	-	944926-5	Skruv	Screw	S	2		0380
20	2	-	-	-	666407-2	Gummiring	Rubber ring	S	1		0400
21	1	-	-	-	1272596-6	Gummiknapp	Rubber button		1		0420
22	1	-	-	-	1276246-4	Utblåsningsrör	Exhaust pipe	S	1		0440
23	1	-	-	-	1276231-6	Ljuddämpare	Silencer	S	1		0460
24	1	-	-	-	1276247-2	Utblåsningsrör	Exhaust pipe	S	1		0480
25	2	-	-	-	1206468-9	Hänke	Shackle	S	1		0500
26	2	-	-	-	1228280-2	Tappskruv	Screw	S	2		0520
27	2	-	-	-	1229342-9	Skyddshylsa	Grommet	S	1		0540
28	2	-	-	-	949619-1	Klammer	Clamp	S	1		0560
29	1	-	-	-	949618-3	Klammer	Clamp	S	1		0580
30	1	-	-	-	949619-1	Klammer	Clamp	S	1		0600
31	4	-	-	-	955303-3	•Skruv	•Screw		2		0620
32	8	-	-	-	120265-4	•Bricka	•Washer		2		0640
33	4	-	-	-	955782-8	•Mutter	•Nut		2		0660
	1	-	-	-	273746-8	Sats, avgassystem kompl med monterings-detaljer	Kit, exhaust system cpl with installation components		1		0680 [illegible] 0720

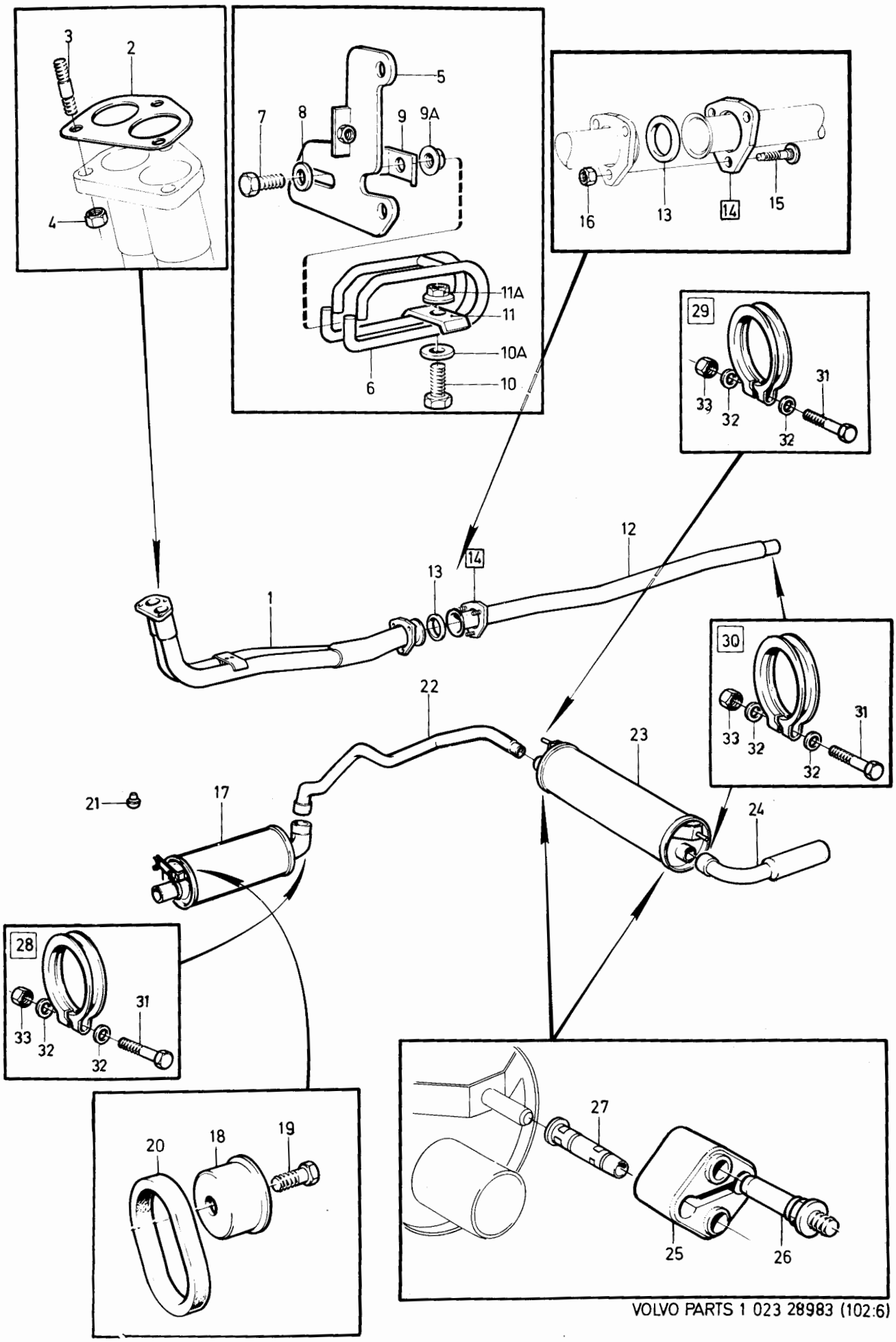
3
2
4
5
7
8
9
9A
11A
11
10A
10
6
16
13
14
15
29
33
32
31
32
12
14
13
1
30
33
32
31
32
22
23
21
17
24
28
33
32
31
32
20
18
19
27
25
26

Sida Page	Grupp Group	Avgassystem	Exhaust system	Illustration	1450
		B27A, B28A, B27E, B28E	B27A, B28A, B27E, B28E	31310	
210	2c			1984-12	

Pos. Fig.	Antal/Quantity B27A B28A	B27E B28E			Artikel nr Part No	Benämning	Description	Sats Kit	B P S R	Anmärkning Notes	
1	1	-	-	-	464601-4	Utblåsningsrör	Exhaust pipe		1		0020
	-	1	-	-	464590-9	Utblåsningsrör	Exhaust pipe		1		0040
2	-	2	-	-	948404-9	•Propp	•Plug		2		0060
3	2	2	-	-	464942-2	Packning	Gasket		1	(688088)	0080
4	4	4	-	-	924077-1	Pinnskruv	Stud		2		0100
5	4	4	-	-	940183-7	Mutter	Nut		2		0120
6	1	1	-	-		Konsol med monteringsdetaljer	Bracket with installation components		8		0140 0160
7	1	1	-	-	464346-6	•Konsol	•Bracket		1	VXL MAN	0180
	1	1	-	-	464615-4	•Konsol	•Bracket		1	VXL AUTO	0200
8	2	2	-	-	955294-4	•Skruv	•Screw		2	VXL MAN	[illegible]
9	2	2	-	-	960141-0	•Bricka	•Washer		2	VXL MAN	[illegible]
10	2	2	-	-	464616-2	•Klammer	•Clamp	S	1		0260
11	2	2	-	-	464617-0	•Mellanlägg	•Spacer	S	1		0280
12	4	4	-	-	955274-6	•Skruv	•Screw	S	2		0300
13	4	4	-	-	946035-3	•Mutter	•Nut	S	2		0320
14	8	8	-	-	960139-4	•Bricka	•Washer	S	2		[illegible]
15	1	1	-	-	1276348-8	Ljuddämpare	Silencer	S	1	EXCL THAILAND TID UTF	[illegible]
16	1	1	-	-	1336286-8	Utblåsningsrör	Exhaust pipe	S	1	55)(1266032)	0380
										242,244,262,264.	0400
	-	-	-	-						EXCL THAILAND TID UTF	0420
	1	1	-	-	1336286-8	Utblåsningsrör	Exhaust pipe		1	(1266032)	0440
	-	-	-	-						245 CH-317939	0460
	-	-	-	-						265 CH -28319.	0480
	-	-	-	-						EXCL THAILAND TID UTF	0500
	1	1	-	-	1336285-0	Utblåsningsrör	Exhaust pipe	S	1	(1306844)	0520
										245 CH317940-506269	0540
										265 CH28320-34029	0560
17	1	-	-	-	1336917-8	Ljuddämpare	Silencer		1	(1219269)	0580
										THAILAND TID UTF	0581
	-	1	-	-	1336917-8	Ljuddämpare	Silencer		1	70)B28E	0600
18	1	-	-	-	1219271-2	Utblåsningsrör	Exhaust pipe		1	THAILAND TID UTF	0620
	-	1	-	-	1219271-2	Utblåsningsrör	Exhaust pipe		1	69)B28E	0640
19	1	1	-	-	1219276-1	Ljuddämpare	Silencer	S	1		0660
20	1	1	-	-	1266795-2	Utblåsningsrör	Exhaust pipe		1	ALT 1	0680
21	1	1	-	-	1317434-7	Utblåsningsrör	Exhaust pipe	S	1	ALT 2	0700
22	2	2	-	-	666407-2	Gummiring	Rubber ring	S	1		0720
23	2	2	-	-	1273182-4	Hållare	Retainer		1	(666408)	[illegible]
24	2	2	-	-	944926-5	Skruv	Screw		2		[illegible]
25	1	1	-	-	1272596-6	Gummiknapp	Rubber button		1		0780
26	2	2	-	-	1206468-9	Hänke	Shackle	S	1		0800
27	2	2	-	-	1228280-2	Tappskruv	Screw		2		0820
28	2	2	-	-	1229342-9	Skyddshylsa	Grommet	S	1		0840
29	3	3	-	-	949229-9	Klammer	Clamp	S	2		[illegible]
30	1	1	-	-	949228-1	Klammer	Clamp	S	2		[illegible]
31	4	4	-	-	955303-3	•Skruv	•Screw		2		0900
32	8	8	-	-	120265-4	•Bricka	•Washer		2		0920
33	4	4	-	-	955782-8	•Mutter	•Nut		2		0940
	1	1	-	-	273989-4	Sats,avgassystem kompl med monteringsdetaljer, utan främre rör	Kit,exhaust system cpl with installation components, without front exhaust pipe		1	55)242,244,262,264.	0960
										245 CH -317939,	0980
										265 CH -28319.	1000
										EXCL THAILAND TID UTF	1020
	1	1	-	-	273618-9	Monteringssats	Installation kit		1	245CH31794-506269	1040
										265CH28320-34029	1060
	1	-	-	-	273618-9	Monteringssats	Installation kit		1	THAILAND TID UTF	1080
	-	1	-	-	273618-9	Monteringssats	Installation kit		1	57) B28E	1100

55. 242 CH237370-,244 CH939340-,245 CH506270-,265 CH34030-.
57. 242 CH-237369,244 CH-939339,245 CH-506269,265 CH-34029.
69. 244 CH-939339, 265 CH-34029.
70. 244 CH939340-, 265 CH34030-.

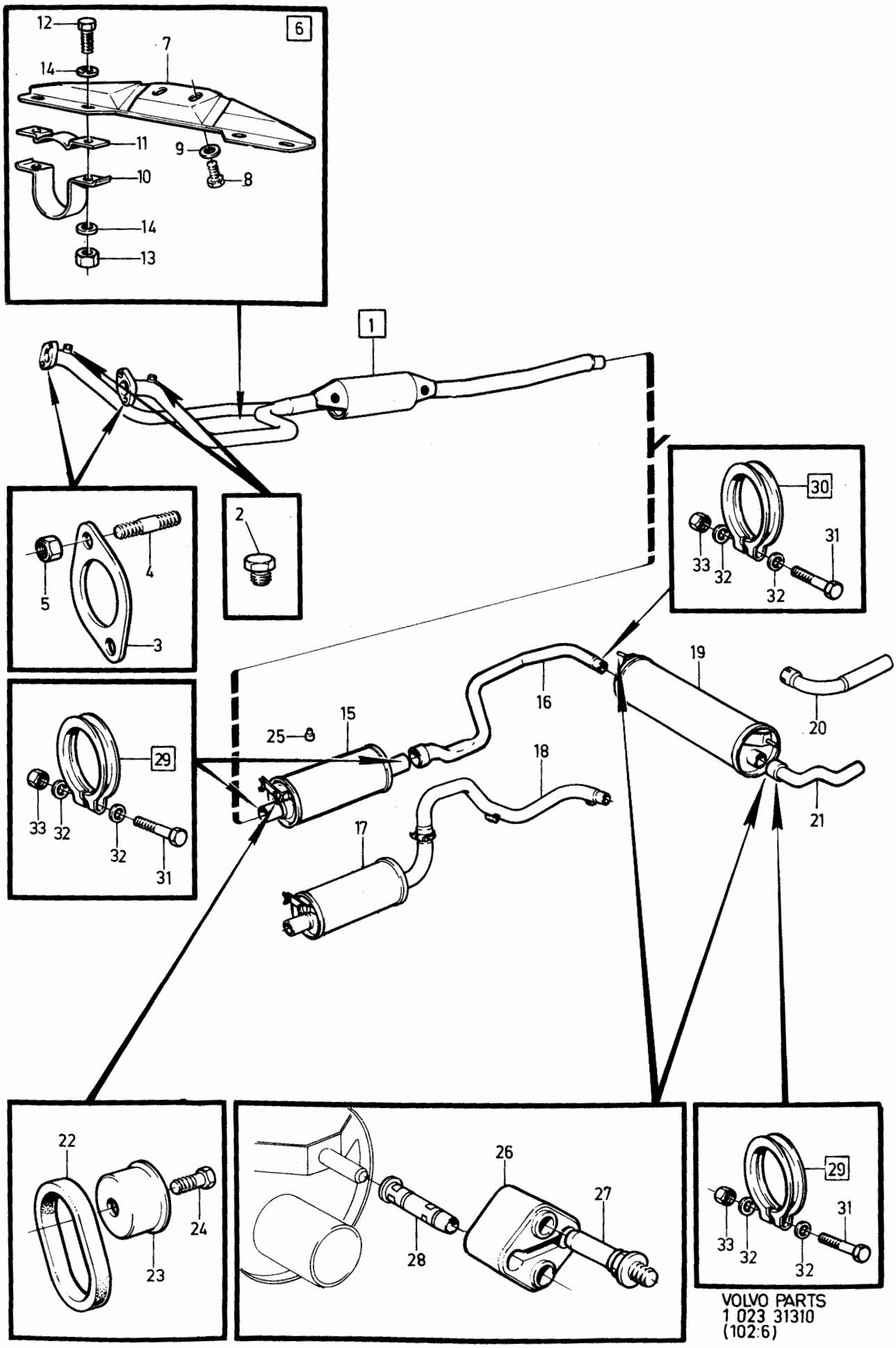

VOLVO PARTS
1 023 31310
(102:6)

Sida Page	Grupp Group	Avgassystem	Exhaust system	Illustration	1475
		B27F. EXCL B27F JAPAN	B27F. EXCL B27F JAPAN	31311	
212	2c	12)	12)	1984-12	

Pos. Fig.	Antal/Quantity				Artikel nr Part No	Benämning	Description	Sats Kit	B P S R	Anmärkning Notes	
1	1	-	-	-	464954-7	Utblåsningsrör	Exhaust pipe		1	8)	0020
	1	-	-	-	464780-6	Utblåsningsrör	Exhaust pipe		1	9) VXL MAN	0040
	1	-	-	-	1274074-2	Utblåsningsrör	Exhaust pipe		1	9) VXL AUTO	0060
2	2	-	-	-	948404-9	.Propp	.Plug		2		0080
3	2	-	-	-	464942-2	Packning	Gasket		1	(688088)	0100
4	4	-	-	-	942077-9	Pinnskruv	Stud				0120
5	4	-	-	-	940097-9	Bricka	Washer		2		0140
6	4	-	-	-	940183-7	Mutter	Nut		2		0160
7	1	-	-	-		Konsol med monteringsdetaljer	Bracket with installation components		8	8)	0180 0200
8	1	-	-	-	464644-4	.Konsol	.Bracket		1	VXL MAN	[illegible]
9	2	-	-	-	955294-4	.Skruv	.Screw		2	VXL MAN	0240
10	2	-	-	-	960141-0	.Bricka	.Washer		2	VXL MAN	0260
11	1	-	-	-	464645-1	.Konsol	.Bracket		1	VXL AUTO	0280
12	1	-	-	-	940148-0	.Skruv	.Screw		2		0300
13	1	-	-	-	464808-5	.Bricka	.Washer		8		0320
14	1	-	-	-		Konsol med monteringsdetaljer	Bracket with installation components		8	9)	[illegible]
15	1	-	-	-	1274012-2	.Konsol	.Bracket		1		0380
16	2	-	-	-	940142-3	.Skruv	.Screw		2	VXL AUTO	0400
17	2	-	-	-	960141-0	.Bricka	.Washer		2		0420
18	2	-	-	-	955782-8	.Mutter	.Nut		2		0440
19	1	-	-	-	955315-7	.Skruv	.Skruv		2		0460
20	1	-	-	-	944633-7	.Bricka	.Bricka		2		0480
21	1	-	-	-		Katalysrenare med monteringsdetaljer	Catalytic converter with installation components		8	8)	0500 0520 0540
22	1	-	-	-	1306443-1	.Katalysrenare	.Catalytic converter		2	(1219798)	0560
23	2	-	-	-	462808-7	.Packning	.Gasket		1		0580
24	6	-	-	-	940142-3	.Skruv	.Screw		2		0600
25	6	-	-	-	955782-8	.Mutter	.Nut		2		0620
26	1	-	-	-		Katalysrenare med monteringsdetaljer	Catalytic converter with installation components			9)	0640 0660 0680
27	1	-	-	-	1274058-5	.Katalysrenare	.Catalytic converter		2		0700
28	1	-	-	-	462808-7	.Packning	.Gasket		1		0720
29	3	-	-	-	940142-3	.Skruv	.Screw		2		0740
30	3	-	-	-	955782-8	.Mutter	.Nut		2		[illegible]
31	1	-	-	-	1266118-7	.Tätningsring	.Sealing ring		1		[illegible]
32	3	-	-	-	946036-1	.Låsmutter	.Lock nut		2		0800
33	1	-	-	-	464319-3	Utblåsningsrör	Exhaust pipe		1	8)	0820
	1	-	-	-	1219291-0	Utblåsningsrör	Exhaust pipe		1	9)	0840
34	1	-	-	-	1276348-8	Ljuddämpare	Silencer	S	1		0860
35	1	-	-	-	1336286-8	Utblåsningsrör	Exhaust pipe		1	(1266032)	0880
36	1	-	-	-	1219276-1	Ljuddämpare	Silencer	S	1		[illegible]
37	1	-	-	-	1266795-2	Utblåsningsrör	Exhaust pipe		1	ALT 1	0920
38	1	-	-	-	1317434-7	Utblåsningsrör	Exhaust pipe	S	1		0940
39	2	-	-	-	666407-2	Gummiring	Rubber ring	S	1		0960
40	2	-	-	-	1273182-4	Hållare	Retainer		1	(666408)	0980
41	2	-	-	-	944926-5	Skruv	Screw		2		1000
42	1	-	-	-	1228893-2	Gummiknapp	Rubber button		1		1020
43	2	-	-	-	1206468-9	Hänke	Shackle	S	1		1040
44	2	-	-	-	1228280-2	Tappskruv	Screw		2		1060
45	2	-	-	-	1229342-9	Skyddshylsa	Grommet		1		1080
46	3	-	-	-	949229-9	Klammer	Clamp	S	2		1100
47	1	-	-	-	949228-1	Klammer	Clamp	S	2		1120
48	4	-	-	-	955303-3	.Skruv	.Screw		2		1140
49	8	-	-	-	120265-4	.Bricka	.Washer		2		1160

8. 262 CH -4970, 264 CH -66393, 265 CH -16957.
9. 262 CH 4971-, 264 CH 66394-, 265 CH 16958-.
12. 262 CH-6449, 264 CH-83054, 265 CH-21774.

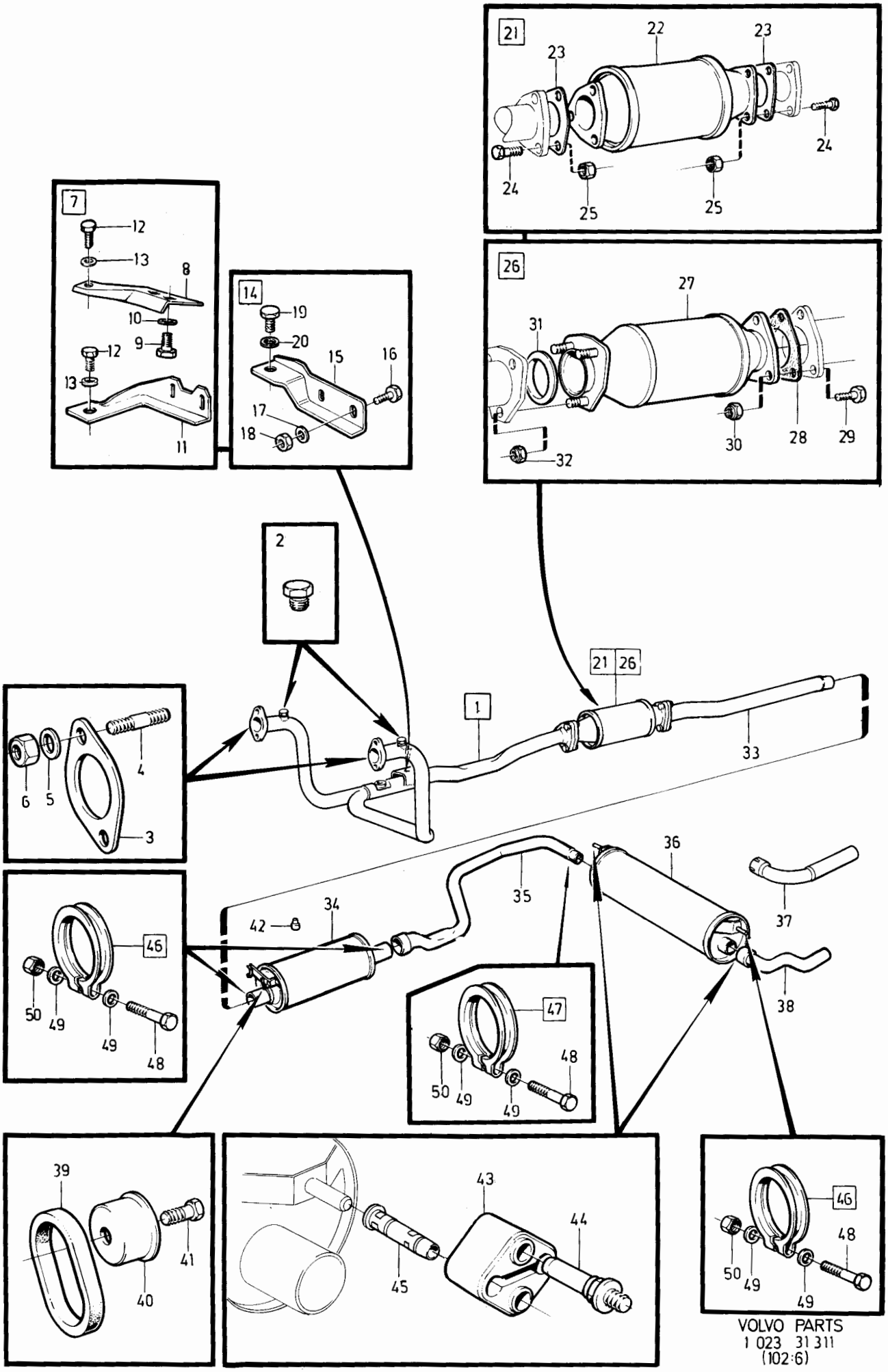

VOLVO PARTS
1 023 31 311
(102:6)

Sida Page	Grupp Group	Avgassystem	Exhaust system	Illustration	1475
		B27F. EXCL B27F JAPAN	B27F. EXCL B27F JAPAN	31311	
214	2c	12)	12)	1984-12	

Pos. Fig.	Antal/Quantity				Artikel nr Part No	Benämning	Description	Sats Kit	B P S R	Anmärkning Notes	
50	4	-	-	-	955782-8	•Mutter	•Nut		2		1180
x	1	-	-	-	274061-1	Sats, avgassystem kompl med monterings-detaljer, utan främre rör	Kit, exhaust system cpl with installation components,without front exhaust pipe		1		1200 1220 1240 1260

12. 262 CH-6449, 264 CH-83054, 265 CH-21774.

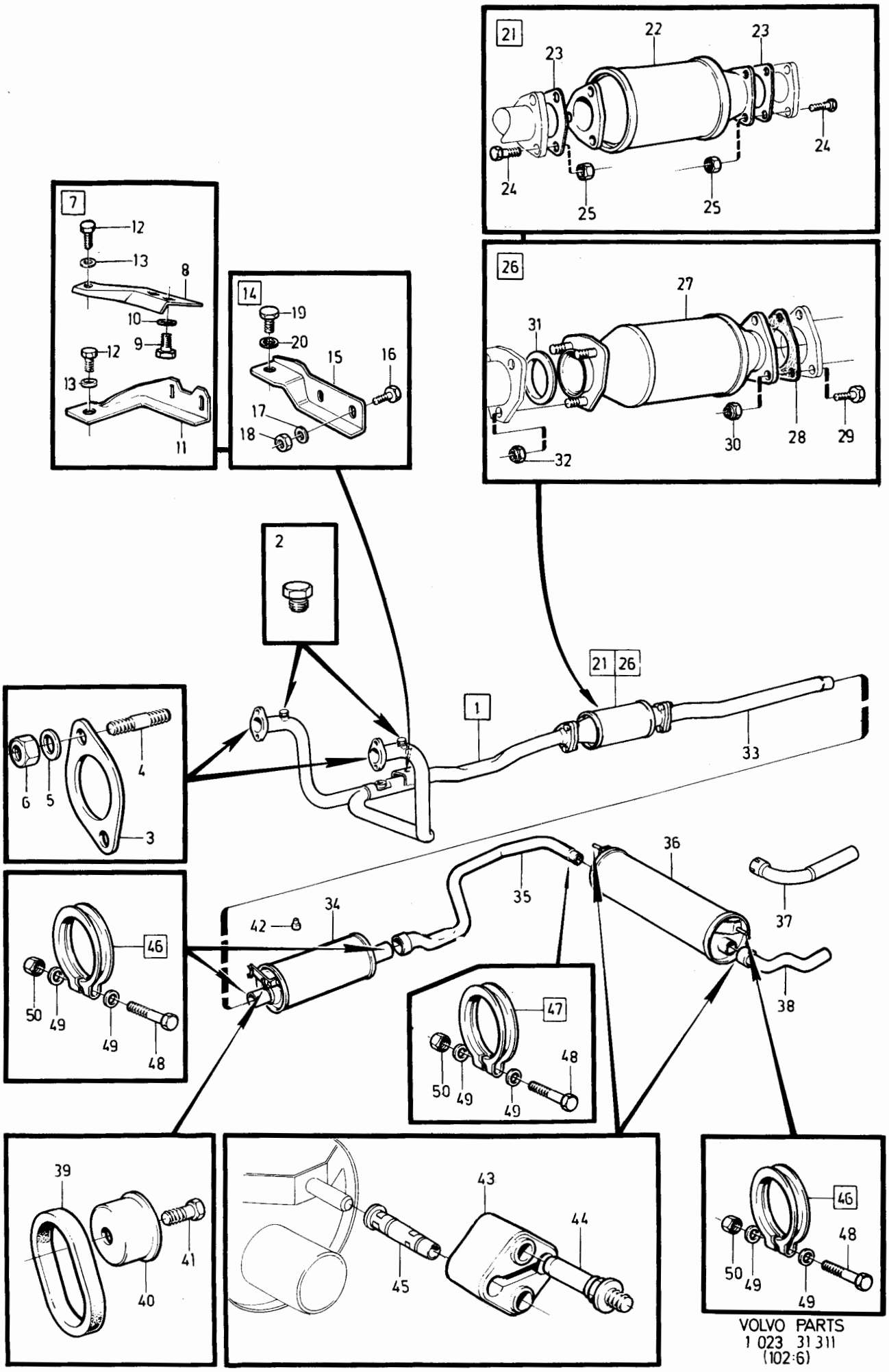

VOLVO PARTS
1 023 31 311
(102:6)

Sida Page	Grupp Group	Avgassystem	Exhaust system	Illustration	1480
		B28F. EXCL B28F JAPAN	B28F. EXCL B28F JAPAN	30069	
216	2c	11)	11)	1984-12	

Pos. Fig.	Antal/Quantity				Artikel nr Part No	Benämning	Description	Sats Kit	B P S R	Anmärkning Notes	
1	1	-	-	-	1274075-9	Utblåsningsrör	Exhaust pipe		1		0020
2	2	-	-	-	948404-9	•Pnopp	•Plug		2		0040
3	2	-	-	-	464942-2	Packning	Gasket		1		0060
4	4	-	-	-	940183-7	Mutter	Nut		2		0080
5	4	-	-	-	924081-3	Pinnskruv	Stud		2		0100
6	1	-	-	-	1274162-5	Värmeskydd, övre, V	Heat protector, upper, L		3		0120 0140
7	1	-	-	-	1274164-1	Värmeskydd, övre, H	Heat protector, upper, R		3		0160 0180
8	1	-	-	-	1274163-3	Värmeskydd, nedre, V	Heat protector, lower, L		3		0200 [illegible]
9	1	-	-	-	1274165-8	Värmeskydd, nedre, H	Heat protector, lower, R		3		0240 0260
10	8	-	-	-	946544-4	Skruv	Screw		2		0280
11	1	-	-	-	1274147-6	Katalysrenare	Catalytic converter		2	VXL AUTO	0300
	1	-	-	-	1274148-4	Katalysrenare	Catalytic converter		2	VXL MAN	0320
12	1	-	-	-	1269445-1	Packning	Gasket		2		[illegible]
13	4	-	-	-	949279-4	Mutter	Nut		2		[illegible]
14	1	-	-	-	1266118-7	Tätningsring	Sealing ring		1		0380
15	1	-	-	-	1276031-0	Fläns	Flange		1		0400
16	3	-	-	-	948645-7	Mutter	Nut		2		0420
17	1	-	-	-	1266496-7	Utblåsningsrör	Exhaust pipe		1		0440
18	1	-	-	-	1276348-8	Ljuddämpare, främre	Silencer, front	S	1		0460
19	1	-	-	-	1336286-8	Utblåsningsrör	Exhaust pipe	S	1	(1266032) 242,244,262,264. 245 CH -317939, 265 CH -28319	0480 0500 0540 0560
	1	-	-	-	1336285-0	Utblåsningsrör	Exhaust pipe		1	(1306844) 245 CH317940-. 265 CH 28320-	0580 0600 0620
20	1	-	-	-	1219276-1	Ljuddämpare, bakre	Silencer, rear	S	1		0640
21	1	-	-	-	1266795-2	Utblåsningsrör	Exhaust pipe		1	ALT 1	0660
22	1	-	-	-	1317434-7	Utblåsningsrör	Exhaust pipe	S	1	ALT 2	0680
23	2	-	-	-	666407-2	Gummiring	Rubber ring	S	1		0700
24	2	-	-	-	1273182-4	Hållare	Retainer		1		0720
25	2	-	-	-	944926-5	Skruv	Screw		2		0740
26	1	-	-	-	1272596-6	Gummiknapp	Rubber button		1		0760
27	2	-	-	-	1206468-9	Hänke	Shackle	S	1		[illegible]
28	2	-	-	-	1228280-2	Tappskruv	Screw		2		[illegible]
29	2	-	-	-	1229342-9	Skyddshylsa	Grommet		1		0820
30	3	-	-	-	949229-9	Klammer	Clamp	S	2		0840
31	1	-	-	-	949228-1	Klammer	Clamp	S	2		0860
32	4	-	-	-	955303-3	•Skruv	•Screw		2		0880
33	8	-	-	-	120265-4	•Bricka	•Washer		2		[illegible]
34	4	-	-	-	955782-8	•Mutter	•Nut		2		[illegible]
35	1	-	-	-		Konsol med monteringsdetaljer	Bracket with installation components		8		0940 0960
36	1	-	-	-	1274012-2	•Konsol	•Bracket		1		0980
37	1	-	-	-	955315-7	•Skruv	•Screw		2		1000
38	1	-	-	-	944633-7	•Bricka	•Washer		2		1020
39	2	-	-	-	940142-3	•Skruv	•Screw		2	VXL AUTO	1040
40	2	-	-	-	960141-0	•Bricka	•Washer		2		1060
41	2	-	-	-	955782-8	•Mutter	•Nut		2		1080
x	1	-	-	-	274061-1	Sats, avgassystem kompl med monteringsdetaljer, utan främre rör	Kit, exhaust system cpl with installation components, without front exhaust pipe		1	242, 244, 262, 264, 245 CH -317939, 265 CH -28319	1100 1120 1140 1160

11. 242 CH 165570-, 244 CH 482505-, 245 CH 264755-, 262 CH 645 0-, 264 CH 83055-, 265 CH 21775-.

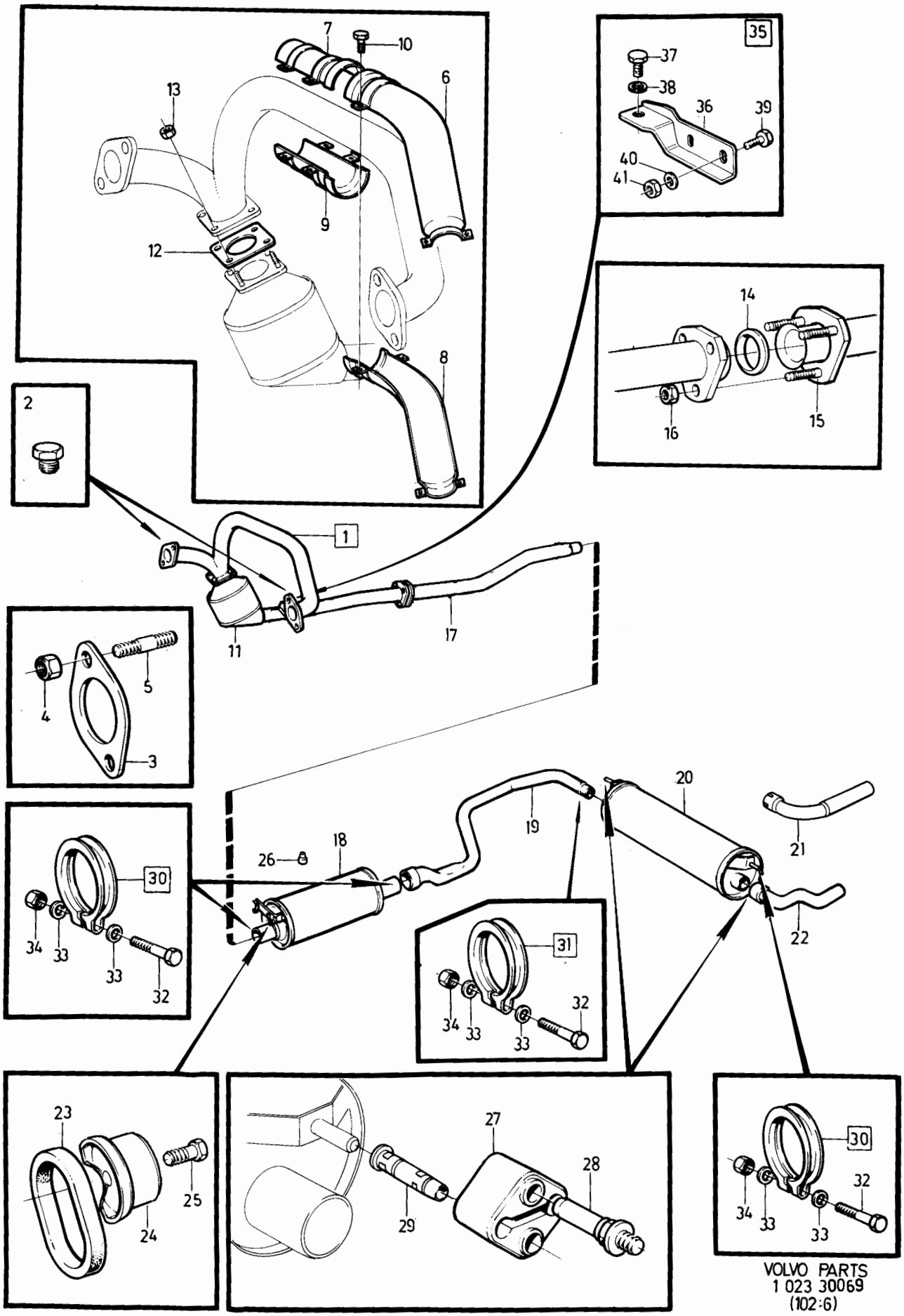

VOLVO PARTS
1 023 30069
(102:6)

Sida Page	Grupp Group	Avgassystem	Exhaust system	Illustration	1500
		B27F JAPAN	B27F JAPAN	27230	
218	2c			1984-12	

Pos. Fig.	Antal/Quantity				Artikel nr Part No	Benämning	Description	Sats Kit	B P S R	Anmärkning Notes	
1	1	-	-	-	464878-8	Utblåsningsrör	Exhaust pipe		1		0020
2	2	-	-	-	948404-9	•Propp	•Plug		2		0040
3	2	-	-	-	464942-2	Packning	Gasket		1	(688088)	0060
4	4	-	-	-	924077-1	Pinnskruv	Stud		2		0080
5	4	-	-	-	940183-7	Mutter	Nut		2		0100
6	1	-	-	-	464644-4	Konsol	Bracket		1	VXL MAN	0120
6a	2	-	-	-	960141-0	Bricka	Washer		2	VXL MAN	0130
6b	2	-	-	-	955294-4	Skruv	Screw		2	VXL MAN	0135
7	1	-	-	-	464645-1	Konsol	Bracket		1	VXL AUTO	0140
8	1	-	-	-	464808-5	Bricka	Washer		8		0160
9	1	-	-	-	955315-7	Skruv	Screw		2		0[illegible]
10	1	-	-	-	1306443-1	Katalysrenare	Catalytic converter		2	(1219798)	0200
11	2	-	-	-	462808-7	Packning	Gasket		1		0220
12	1	-	-	-	1266235-9	Konsol, bakre	Bracket, rear		1		0240
13	6	-	-	-	940142-3	Skruv	Screw		2		0260
14	6	-	-	-	955782-8	Mutter	Nut		2		0280
15	1	-	-	-	464864-8	Utblåsningsrör	Exhaust pipe		1		03[illegible]
16	1	-	-	-	944027-2	Klammer	Clamp		2		0[illegible]
17	2	-	-	-	960141-0	Bricka	Washer		2		0340
18	1	-	-	-	1336917-8	Ljuddämpare	Silencer		1	(1219269)	0360
19	2	-	-	-	666407-2	Gummiring	Rubber ring		1		0380
20	2	-	-	-	1273182-4	Hållare	Retainer		1	(666408)	0400
21	2	-	-	-	944926-5	Skruv	Screw		2		0420
22	1	-	-	-	1272596-6	Gummiknapp	Rubber button		1		0440
23	1	-	-	-	1219271-2	Utblåsningsrör	Exhaust pipe		1		0460
24	1	-	-	-	1219276-1	Ljuddämpare	Silencer		1		0480
25	2	-	-	-	1229342-9	Skyddshylsa	Grommet		1		0500
26	2	-	-	-	1206468-9	Hänke	Shackle		1		0520
27	2	-	-	-	1228280-2	Tappskruv	Screw		2		0540
28	1	-	-	-	1266795-2	Utblåsningsrör	Exhaust pipe		1	ALT 1	0560
29	1	-	-	-	1317434-7	Utblåsningsrör	Exhaust pipe		1	ALT 2	0580
30	2	-	-	-	949229-9	Klammer	Clamp		2		0600
31	1	-	-	-	949228-1	Klammer	Clamp		2		0620
32	3	-	-	-	955303-3	•Skruv	•Screw		2		0640
33	6	-	-	-	120265-4	•Bricka	•Washer		2		0660
34	3	-	-	-	955782-8	•Mutter	•Nut		2		0680
35	1	-	-	-	464879-6	Skyddsplåt, V	Protector plate, L		8		0700
36	1	-	-	-	464881-2	Skyddsplåt, H	Protector plate, R		3		07[illegible]
37	1	-	-	-	464883-8	Skyddsplåt	Protector plate		3		0[illegible]
38	1	-	-	-	464899-4	Skyddsplåt	Protector plate		3		0760
39	1	-	-	-	1266510-5	Skyddsplåt	Protector plate		3		0780
40	2	-	-	-	1266511-3	Bygel	Brace		1		0800
41	4	-	-	-	955274-6	Skruv	Screw		2		0820
42	4	-	-	-	955892-5	Bricka	Washer		2		084[illegible]
43	4	-	-	-	946035-3	Mutter	Nut		2		0[illegible]
44	1	-	-	-	464855-6	Skyddsplåt	Protector plate		8		0880
45	1	-	-	-	1266268-0	Skyddsplåt	Protector plate		3		0900
46	1	-	-	-	1266276-3	Skyddsplåt	Protector plate		3		0920
47	2	-	-	-	1266281-3	Bygel	Brace		3		0940
48	4	-	-	-	955274-6	Skruv	Screw		2		0960
49	4	-	-	-	955892-5	Bricka	Washer		2		0980
50	4	-	-	-	946035-3	Mutter	Nut		2		1000
51	21	-	-	-	945970-2	Skruv, skyddsplåt	Screw protector plate		2		1020
52	21	-	-	-	192041-2	Bricka	Washer		2	TID UTF	1040
53	21	-	-	-	1255989-4	Fjädermutter	Spring nut		2	(946418)	1060

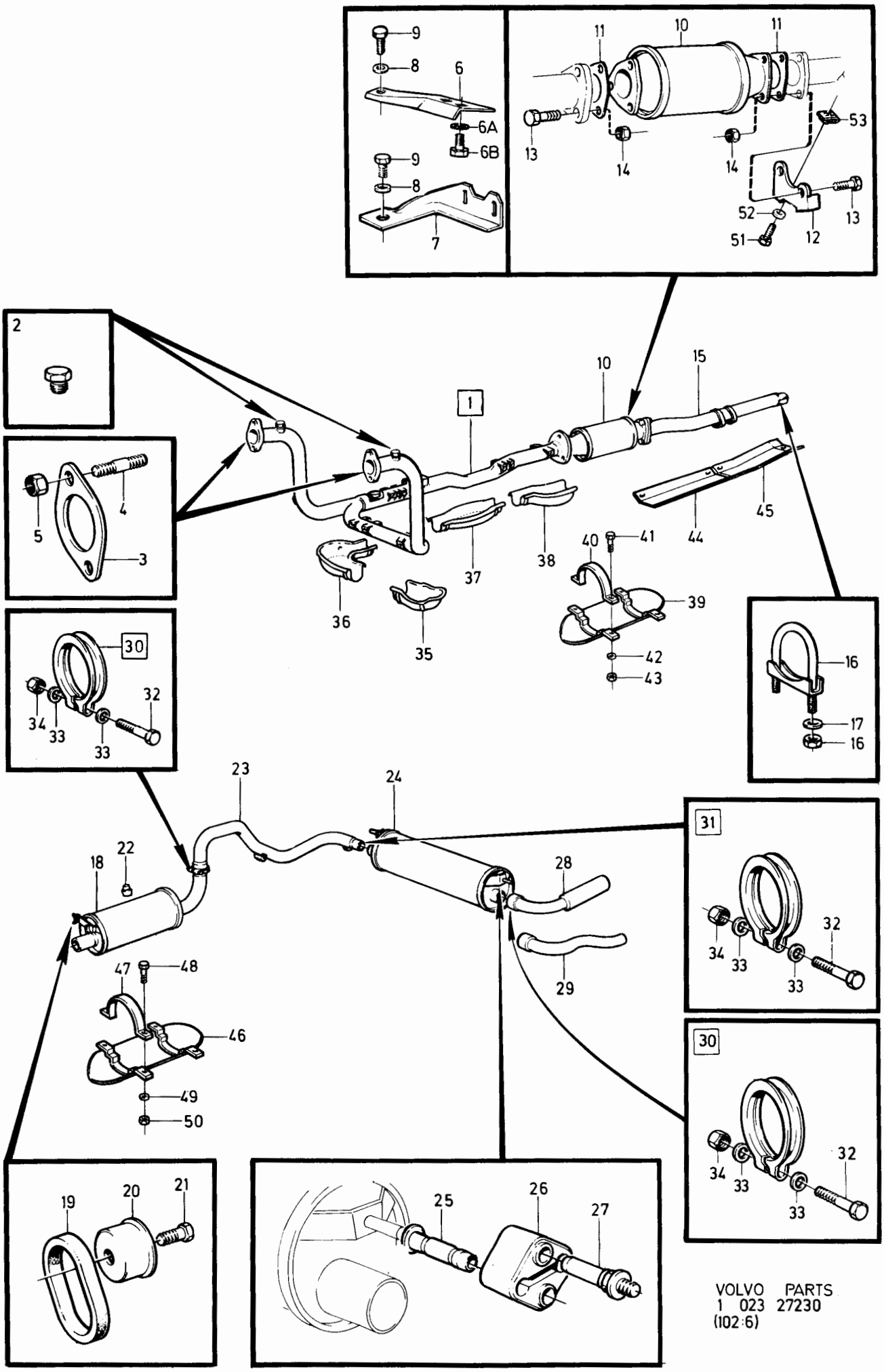

VOLVO PARTS
1 023 27230
(102:6)

Sida Page	Grupp Group	Avgassystem	Exhaust system	Illustration	1525
220	2c	B28F JAPAN	B28F JAPAN	26619 1984-12	

Pos. Fig.	Antal/Quantity				Artikel nr Part No	Benämning	Description	Sats Kit	B P S R	Anmärkning Notes	
1	1	-	-	-	1274075-9	Utblåsningsrör	Exhaust pipe		1		0020
2	2	-	-	-	948404-9	•Propp	•Plug		2		0040
3	2	-	-	-	464942-2	Packning	Gasket		1		0060
4	4	-	-	-	924081-3	Pinnskruv	Stud		2		0080
5	4	-	-	-	940183-7	Mutter	Nut		2		0100
6	1	-	-	-	1274162-5	Värmeskydd, övre, V	Heat protector, upper, L		3		0120 0140
7	1	-	-	-	1274164-1	Värmeskydd, övre, H	Heat protector, upper, R		3		0160 0180
8	1	-	-	-	1274163-3	Värmeskydd, nedre, V	Heat protector, lower, L		3		0200 0
9	1	-	-	-	1274165-8	Värmeskydd, nedre, H	Heat protector, lower, R		3		0240 0260
10	8	-	-	-	946544-4	Skruv	Screw		2		0280
11	1	-	-	-	1274214-4	Katalysrenare	Catalytic converter		2		0300
12	1	-	-	-	1269445-1	Packning	Gasket		2		0320
13	4	-	-	-	949279-4	Mutter	Nut		2		0
14	1	-	-	-	1274213-6	Utblåsningsrör	Exhaust pipe		1		0360
15	1	-	-	-	1276031-0	•Fläns	•Flange		1		0380
16	1	-	-	-	1266118-7	Tätningsring	Sealing ring		1		0400
17	3	-	-	-	948645-7	Mutter	Nut		2		0420
18	1	-	-	-	1274012-2	Konsol	Bracket		1		0440
19	1	-	-	-	955315-7	Skruv	Screw		2		0460
20	1	-	-	-	944633-7	Bricka	Washer		2		0480
21	2	-	-	-	940142-3	Skruv	Screw		2	VXL AUTO	0500
22	2	-	-	-	960141-0	Bricka	Washer		2		0520
23	2	-	-	-	955782-8	Mutter	Nut		2		0540
24	1	-	-	-	1276348-8	Ljuddämpare	Silencer	S	1		0560
25	1	-	-	-	1336286-8	Utblåsningsrör	Exhaust pipe		1	(1266032) 262,264, 265 CH -28319	0580 0600
	1	-	-	-	1336285-0	Utblåsningsrör	Exhaust pipe		1	(1306844) 265 CH 28320-	0620 0640
26	1	-	-	-	1219276-1	Ljuddämpare	Silencer	S	1		0660
27	1	-	-	-	1266795-2	Utblåsningsrör	Exhaust pipe		1	ALT 1	0680
28	1	-	-	-	1317434-7	Utblåsningsrör	Exhaust pipe	S	1	ALT 2	0700
29	2	-	-	-	666407-2	Gummiring	Rubber ring	S	1		0720
30	2	-	-	-	1273182-4	Hållare	Retainer		1	(666408)	0740
31	2	-	-	-	944926-5	Skruv	Screw		2		0
32	1	-	-	-	1272596-6	Gummiknapp	Rubber button		1		0780
33	2	-	-	-	1206468-9	Hänke	Shackle	S	1		0800
34	2	-	-	-	1228280-2	Tappskruv	Screw		2		0820
35	2	-	-	-	1229342-9	Skyddshylsa	Grommet		1		0840
36	3	-	-	-	949229-9	Klammer	Clamp	S	2		0860
37	1	-	-	-	949228-1	Klammer	Clamp	S	2		0[illegible]
38	4	-	-	-	955303-3	•Skruv	•Screw		2		0[illegible]
39	8	-	-	-	120265-4	•Bricka	•Washer		2		0920
40	4	-	-	-	955782-8	•Mutter	•Nut		2		0940
41	1	-	-	-	1274266-4	Skyddsplåt	Protector plate		3		0960
42	1	-	-	-	1274199-7	Skyddsplåt	Protector plate		3		0980
43	1	-	-	-	1274202-9	Skyddsplåt	Protector plate		3		1000
44	1	-	-	-	1274205-2	Skyddsplåt	Protector plate		3		1020
45	1	-	-	-	1274208-6	Skyddsplåt	Protector plate		3		1040
46	1	-	-	-	1274210-2	Skyddsplåt	Protector plate		3		1060
47	22	-	-	-	945970-2	Skruv, skyddsplåt	Screw, protector plate		2		1080
48	20	-	-	-	1255989-4	Fjädermutter	Spring nut		2	(946418)	1100
x	1	-	-	-	274061-1	Sats, avgassystem kompl, med monterings-detaljer, utan främre rör	Kit, exhaust system cpl with installation components, without front exhaust pipe		1	262, 264, 265 CH -28319	1120 1140 1160 1180

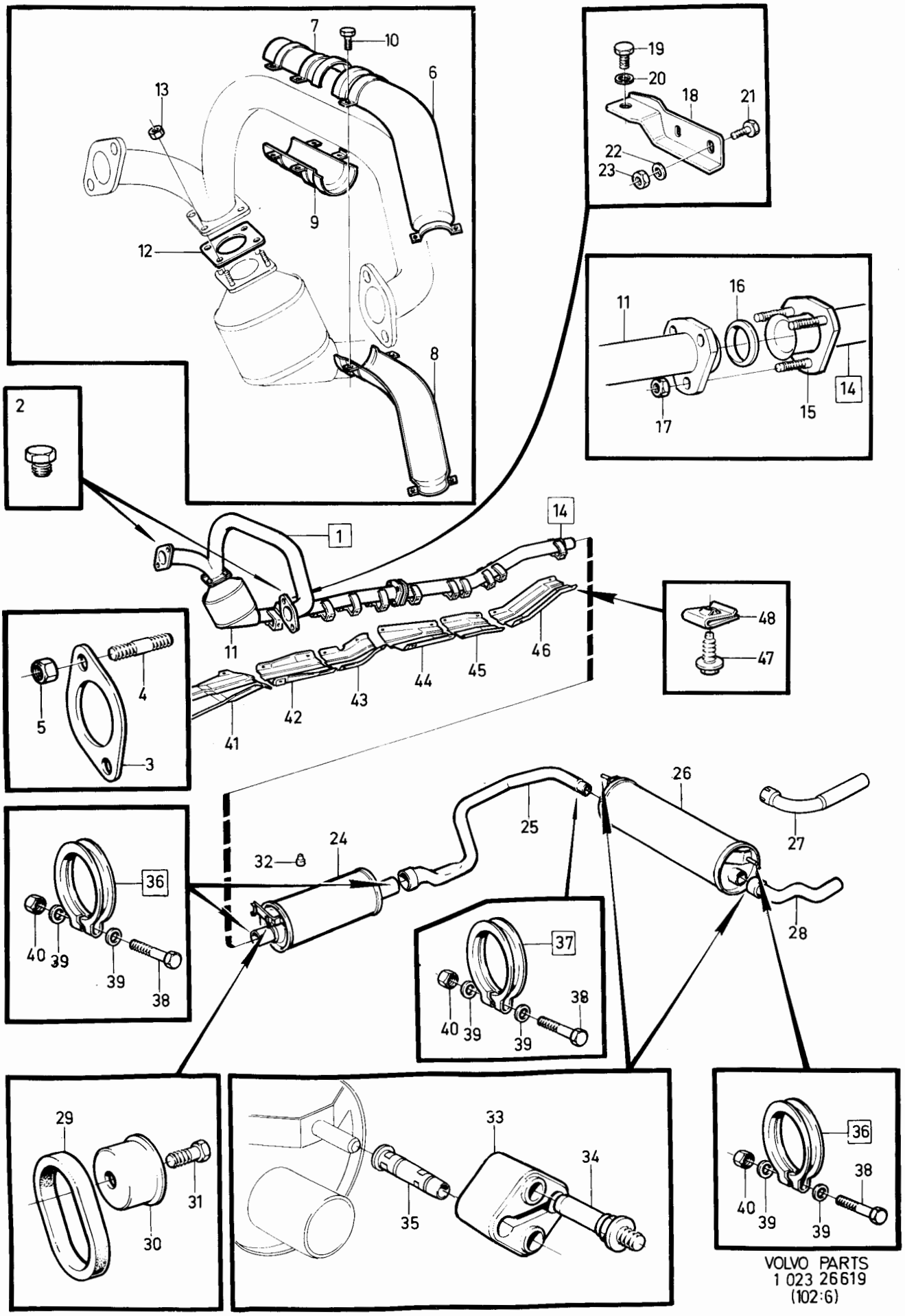

VOLVO PARTS
1 023 26619
(102:6)

Sida Page	Grupp Group	Avgassystem D20, D24	Exhaust system D20, D24	Illustration 33653	1550
222	2c			1984-12	

Pos. Fig.	Antal/Quantity D20	D24			Artikel nr Part No	Benämning	Description	Sats Kit	B P S R	Anmärkning Notes	
1	1	-	-	-	1257329-1	Utblåsningsrör	Exhaust pipe		1	VXL MAN	0020
	1	-	-	-	1257384-6	Utblåsningsrör	Exhaust pipe		1	VXL AUTO	0040
1a	-	1	-	-	1257300-2	Utblåsningsrör	Exhaust pipe		1	VXL MAN	0060
	-	1	-	-	1257383-8	Utblåsningsrör	Exhaust pipe		1	VXL AUTO	0080
2	-	1	-	-	1257315-0	Fläns	Flange		1	TID UTF	0100
3	-	1	-	-	1257314-3	Tätningsring	Sealing ring	S	1	TID UTF	0120
4	-	3	-	-	955299-3	Skruv	Screw		2		0140
5	-	3	-	-	946036-1	Mutter	Nut		2		0160
6	1	1	-	-	1257319-2	Packning	Gasket		1		0180
7	3	3	-	-	924077-1	Pinnskruv	Stud		2		0200
8	3	3	-	-	940183-7	Mutter	Nut		2		[illegible]
9	1	1	-	-	1257302-8	Konsol	Bracket		1	VXL MAN	0240
	1	-	-	-	1257495-0	Konsol	Bracket		1	VXL AUTO	0260
	-	1	-	-	1257313-5	Konsol	Bracket		1	VXL AUTO	0280
10	1	1	-	-	955315-7	Skruv	Screw		2		0300
11	1	1	-	-	944633-7	Bricka	Washer		2		0320
12	4	-	-	-	1257497-6	Gummibussning	Rubber bushing		1	VXL AUTO	[illegible]
13	4	-	-	-	1257498-4	Bricka	Washer		1	VXL AUTO	[illegible]
14	2	-	-	-	1257499-2	Distanshylsa	Spacer sleeve		1	VXL AUTO	0380
15	2	-	-	-	955298-5	Skruv	Screw		2	VXL AUTO	0400
16	2	-	-	-	960141-0	Bricka	Washer		2	VXL AUTO	0420
	2	2	-	-	960141-0	Bricka	Washer		2	VXL MAN	0440
17	2	-	-	-	946036-1	Låsmutter	Lock nut		2	VXL AUTO	0460
	2	2	-	-	955782-8	Mutter	Nut		2	VXL MAN	0480
18	1	1	-	-	1266496-7	Utblåsningsrör	Exhaust pipe		1		0500
19	1	1	-	-	1266118-7	Tätningsring	Sealing ring		1		0520
20	1	1	-	-	1276031-0	Fläns	Flange		1		0540
21	3	3	-	-	1276215-9	•Presskruv	•Screw		1		0560
22	3	3	-	-	948645-7	Mutter	Nut		2		0580
23	1	1	-	-	1266739-0	Ljuddämpare,främre	Silencer,front		1	57)	0600
	-	1	-	-	1266739-0	Ljuddämpare,främre	Silencer,front		1	55)USA,CANADA	0620
23a	-	1	-	-	1336917-8	Ljuddämpare	Silencer		1	55)EXCL USA,CANADA	0640
24	2	2	-	-	1273182-4	Hållare	Retainer		1		0660
25	2	2	-	-	944926-5	Skruv	Screw		2		0680
26	2	2	-	-	666407-2	Gummiring	Rubber ring		1		0700
27	1	1	-	-	1272596-6	Gummiknopp	Rubber button		1		0720
28	1	1	-	-	1336286-8	Utblåsningsrör	Exhaust pipe		1	57) 242,244	0740
	-	1	-	-	1336286-8	Utblåsningsrör	Exhaust pipe		1	55)242,244 USA,CANADA	[illegible]
	1	1	-	-	1336285-0	Utblåsningsrör	Exhaust pipe		1	57) 245	[illegible]
	-	1	-	-	1336285-0	Utblåsningsrör	Exhaust pipe		1	55)245 USA,CANADA	0800
28a	-	1	-	-	1219271-2	Utblåsningsrör	Exhaust pipe		1	55)242,244,245	0820
										EXCL USA,CANADA	0840
29	1	1	-	-	1219276-1	Ljuddämpare, bakre	Silencer, rear		1		0860
30	1	1	-	-	1317434-7	Utblåsningsrör	Exhaust pipe		1		0880
31	2	2	-	-	1206468-9	Hänke	Shackle		1		0
32	2	2	-	-	1228280-2	Tappskruv	Screw		2		0920
33	2	2	-	-	1229342-9	Skyddshylsa	Grommet		1		0940
34	3	3	-	-	949229-9	Klammer	Clamp		2		0960
35	1	1	-	-	949228-1	Klammer	Clamp		2		0980
36	4	4	-	-	955303-3	•Skruv	•Screw		2		1000
37	4	4	-	-	120265-4	•Bricka	•Washer		2		1020
38	4	4	-	-	955782-8	•Mutter	•Nut		2		1040

55. 242 CH237370-,244 CH939340-,245 CH506270-,265 CH34030-.
57. 242 CH-237369,244 CH-939339,245 CH-506269,265 CH-34029.

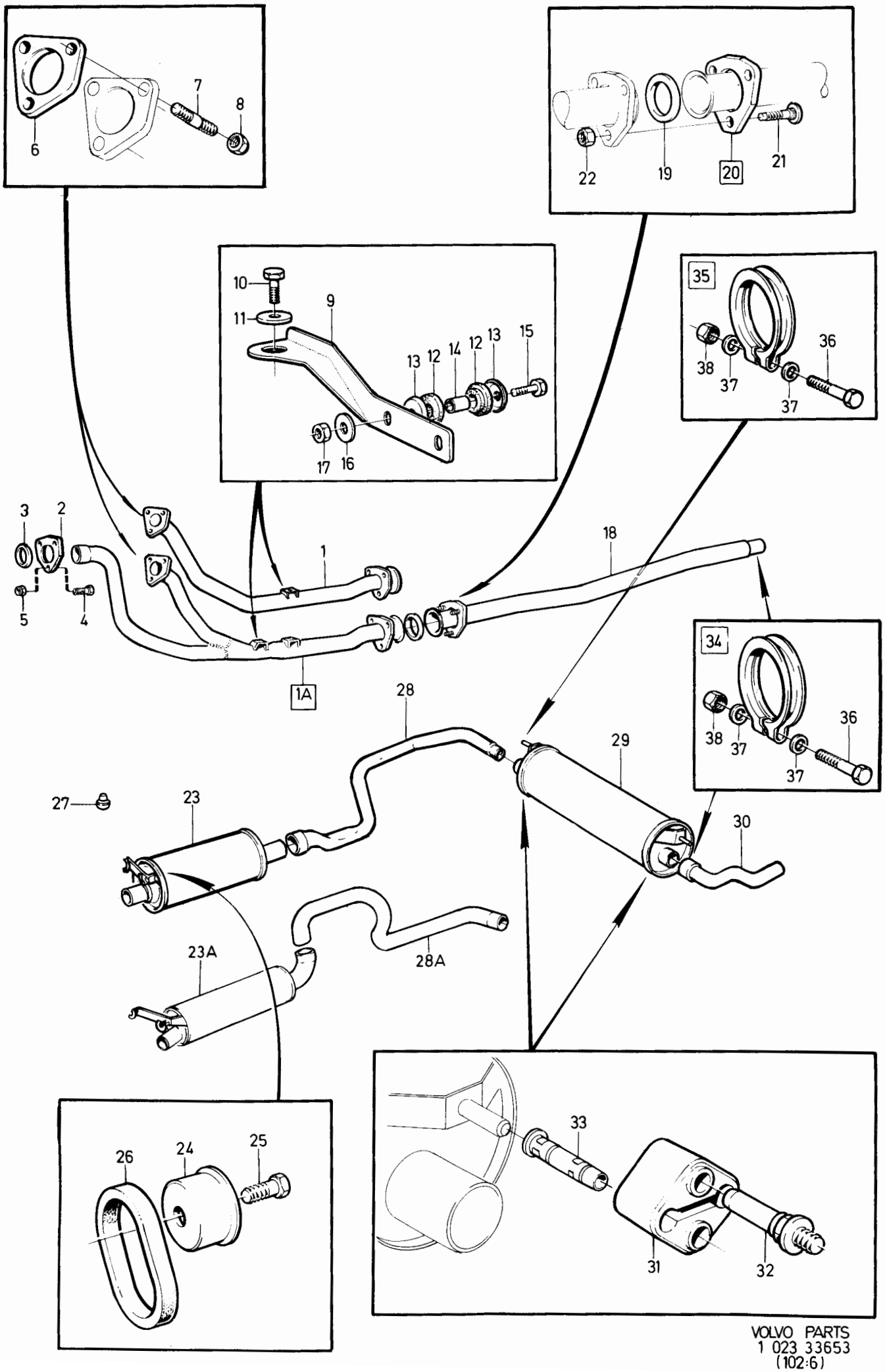

VOLVO PARTS
1 023 33653
(102:6)

0001

	Innehållsförteckning Index	Inhaltsverzeichnis Indice	Grupp Group	Sida Page
1984-12	Table des matières	Indice del contenuto	2d	1

0020
0040 MOTORREGLAGE — Sida — Koord.
0060
0080 Motorreglage 2 2-J11
0100
0120
0140
0160
0180 ENGINE CONTROL LINKAGES — Page — Grid
0200
0220 Engine control linkage 2 2-J11
0240
0260
0280
0300
0320 COMMANDES DU MOTEUR — Page — Grid
0340
0360 Commandes du moteur 2 2-J11
0380
0400
0420
0440
0460 MOTORBEDIENUNGSHEBEL — Seite — Grid
0480
0500 Motorbedienungshebel 2 2-J11
0520
0540
0560
0580
0600 MANDOS DEL MOTOR — Página — Grid
0620
0640 Mandos del motor 2 2-J11
0660
0680
0700
0720
0740 COMANDI MOTORE — Pagina — Grid
0760
0780 Comandi motore 2 2-J11
0800

Sida Page	Grupp Group	Motorreglage	Engine control linkage	Illustration	0025
2	2d			20089 1984-12	

Pos. Fig.	Antal/Quantity				Artikel nr Part No	Benämning	Description	Sats Kit	B P S R	Anmärkning Notes	
1	-	-	-	-		Gasreglage	Throttle linkage				0020
	-	-	-	-		•B17A, B19A, B21A, B23A	•B17A, B19A, B21A, B23A			SE SIDA 4, 2-J13	0040
	-	-	-	-		•B19E, B21E, B23E	•B19E, B21E, B23E			SE SIDA 8, 2-J17	0060
						B21F, B23F	B21F, B23F				0080
	-	-	-	-		•B19K, B19ET,	•B19K, B19ET,			SE SIDA 12, 2-J21	0100
						B21ET, B21FT	B21ET, B21FT				0120
	-	-	-	-		•B27A, B28A	•B27A, B28A			SE SIDA 6, 2-J15	0140
	-	-	-	-		•B27E, B28E, B27F, B28F	•B27E, B28E, B27F, B28F			SE SIDA 14, 2-J23	0160
	-	-	-	-		•D20, D24	•D20, D24			SE SIDA 18, 2-K03	0180
	-	-	-	-		Konstantfarthållare	Cruise control			SE SIDA 22, 2-K07	0200
2	-	-	-	-		Chokereglage	Choke linkage			SE SIDA 40, 2-L01	0240

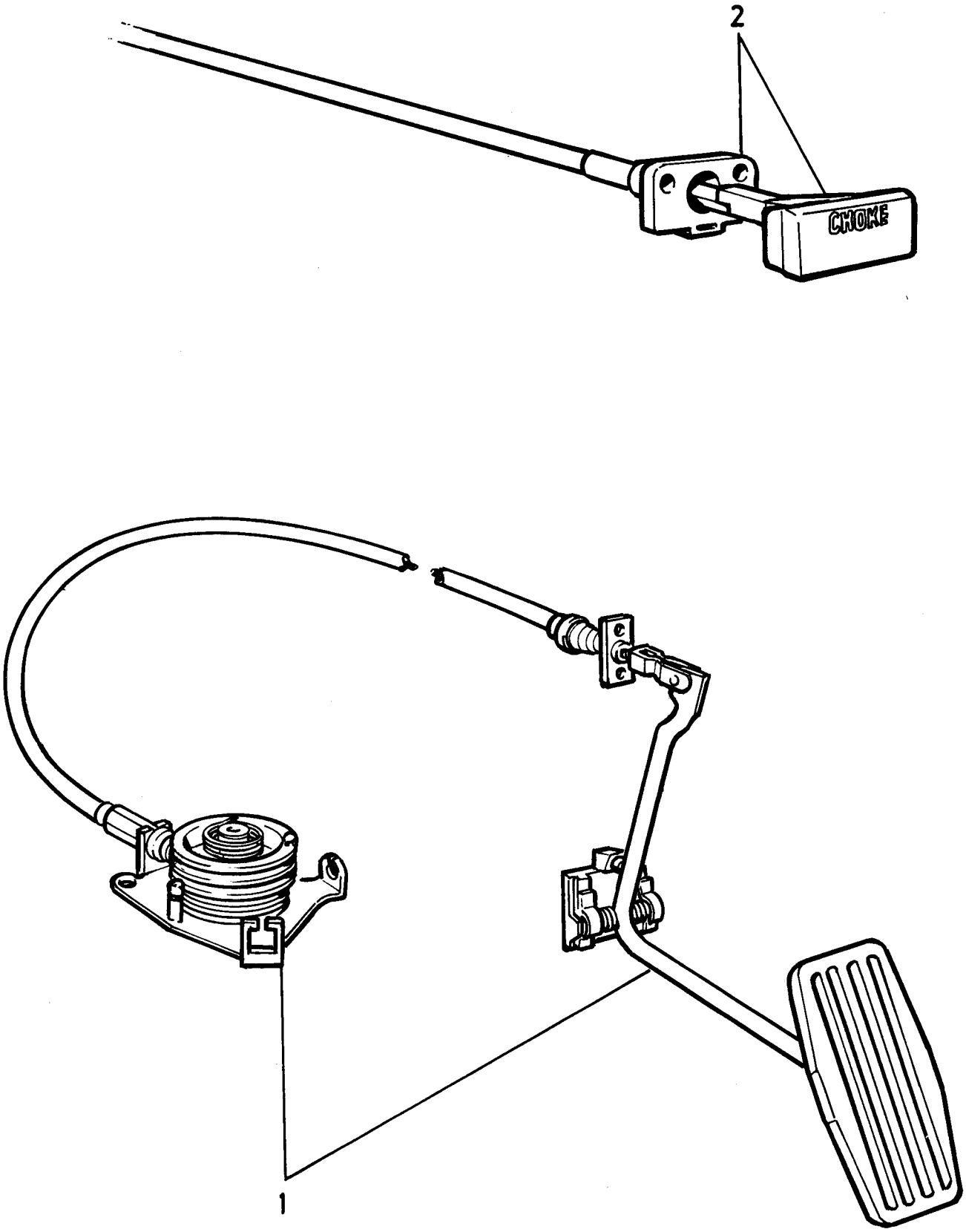

VOLVO PARTS
1 024 20089
(103:1)

Sida Page	Grupp Group	Gasreglage	Throttle linkage	Illustration	0050
4	2d	B17A, B19A, B21A, B23A	B17A, B19A, B21A, B23A	31313 1984-12	

Pos. Fig.	Antal/Quantity				Artikel nr Part No	Benämning	Description	Sats Kit	B P S R	Anmärkning Notes	
1	1	-	-	-	1272606-3	Gaspedal	Accelerator pedal		3	(1205957)	0020
2	1	-	-	-	1206520-7	Fjäder	Spring		2		0040
3	1	-	-	-	1221749-3	Knopp	Knob		3		0060
4	1	-	-	-	1229443-5	Hävarm	Lever		4	VST	0080
	1	-	-	-	1229445-0	Hävarm	Lever		4	HST	0100
x 5	1	-	-	-	1330781-4	Lagring	Bearing		2	(1272617)	0120
6	2	-	-	-	1272618-8	Överfall	Cap		2	(1229475)	0140
7	1	-	-	-	1205927-5	Fjäder	Spring		2		0160
8	1	-	-	-	667751-2	Buffert	Buffer		2		0180
9	2	-	-	-	949943-5	Skruv	Screw		2	VST	0200
9a	2	-	-	-	940101-9	Skruv	Screw		2	HST	[illegible]
10	2	-	-	-	955892-5	Bricka	Washer		2	HST	[illegible]
11	2	-	-	-	946035-3	Mutter	Nut		2		0260
12	1	-	-	-	1272507-3	Gasvajer	Throttle wire		1	VST	0280
	1	-	-	-	1228952-6	Gasvajer	Throttle wire		1	HST	0300
13	1	-	-	-	948211-8	Klammer	Clamp		2	VST	0320
14	2	-	-	-	955141-7	Skruv	Screw		2		0340
15	1	-	-	-	952704-5	Saxpinnebult	Clewis pin		2		[illegible]
16	1	-	-	-	907824-7	Saxpinne	Split pin		2		0380
17	1	-	-	-	1234415-6	Kåpa	Cap		5	VST	0400
18	3	-	-	-	946451-2	Skruv	Screw		2	VST	0420
19	1	-	-	-	947515-3	Låsring	Circlip		2		0440
20	1	-	-	-	1276258-9	Konsol	Bracket		3	(463778)	0460
21	2	-	-	-	955270-4	Skruv	Screw		2		0480
22	2	-	-	-	1276512-9	Bussning	Bushing		2		0500
23	1	-	-	-	463777-3	Fjäder	Spring		2		0520
24	1	-	-	-	1336996-2	Reglagerulle	Control bobbin		3		0540
25	1	-	-	-	463776-5	Fjäder	Spring		2		0560
26	1	-	-	-	951669-1	Låsring	Circlip		2		0580
27	1	-	-	-	947798-5	Reglerstång	Control rod		2		0600
28	1	-	-	-	946703-6	Kulskål	Ball joint		3	M5	0620
29	1	-	-	-	955780-2	Mutter	Nut		2	M5	0640
30	1	-	-	-	946704-4	Kulskål	Ball joint		3	M5V	0660
31	1	-	-	-	942836-8	Mutter	Nut		2	M5V	0680
32	1	-	-	-	1219619-2	Konsol	Bracket		3		0700
33	2	-	-	-	955270-4	Skruv	Screw		2		0720
34	1	-	-	-		Reglagevajer	Cable			SE GRUPP 4 VÄXELLÅDA/GEARBOX	0740 0760

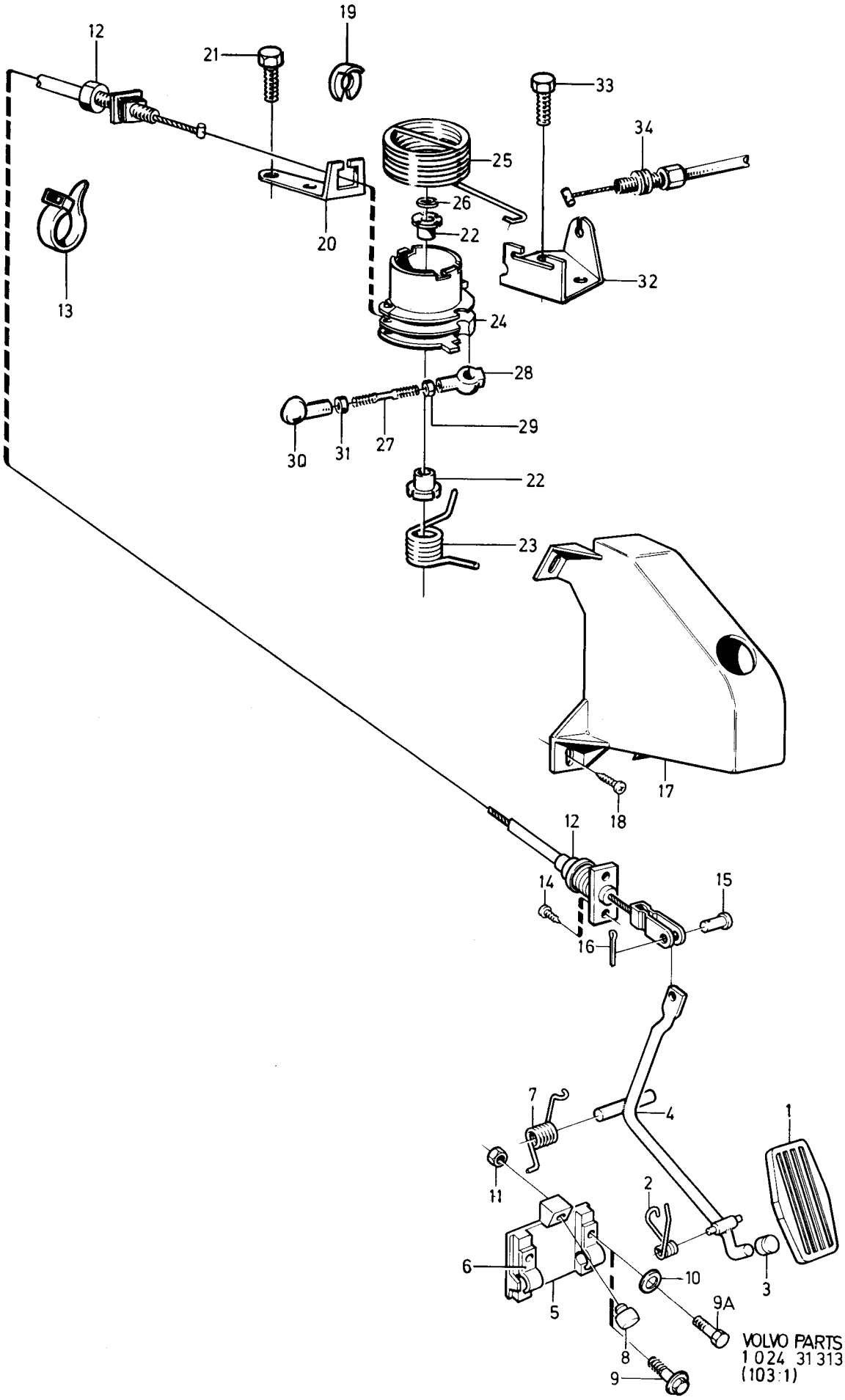
12
21
19
33
34
25
26
22
20
32
13
24
28
29
30
31
27
22
23
17
18
12
14
15
16
7
4
1
11
2
6
10
3
5
9A
8
9
VOLVO PARTS
1 024 31 313
(103:1)

Sida Page	Grupp Group	Gasreglage B27A, B28A	Throttle linkage B27A, B28A	Illustration 31314 1984-12	0075
6	2d				

	Pos. Fig.	Antal/Quantity				Artikel nr Part No	Benämning	Description	Sats Kit	B P S R	Anmärkning Notes	
	1	1	-	-	-	1272606-3	Gaspedal	Accelerator pedal		3	(1205957)	0020
	2	1	-	-	-	1206520-7	Fjäder	Spring		2		0040
	3	1	-	-	-	1221749-3	Knopp	Knob		3		0060
	4	1	-	-	-	1229443-5	Hävarm	Lever		4	VST	0080
		1	-	-	-	1229445-0	Hävarm	Lever		4	HST	0100
x	5	1	-	-	-	1330781-4	Lagring	Bearing		2	(1272617)	0120
	6	2	-	-	-	1272618-8	Överfall	Cap		2	(1229475)	0140
	7	1	-	-	-	1205927-5	Fjäder	Spring		2		0160
	8	1	-	-	-	667751-2	Buffert	Buffer		2		0180
	9	2	-	-	-	949943-5	Skruv	Screw		2	VST	[illegible]
	9a	2	-	-	-	940101-9	Skruv	Screw		2	HST	[illegible]
	10	2	-	-	-	955892-5	Bricka	Washer		2	HST	0240
	11	2	-	-	-	946035-3	Mutter	Nut		2	HST	0260
	12	1	-	-	-	1229026-8	Gasvajer	Throttle wire		1	VST	0280
		1	-	-	-	1228952-6	Gasvajer	Throttle wire		1	HST	0300
	13	2	-	-	-	955141-7	Skruv	Screw		2		0320
	14	1	-	-	-	952704-5	Saxpinnebult	Clewis pin		2		[illegible]
	15	1	-	-	-	907824-7	Saxpinne	Split pin		2		0360
	16	1	-	-	-	1234415-6	Kåpa	Cap		5	VST	0380
	17	3	-	-	-	946451-2	Skruv	Screw		2	VST	0400
	18	1	-	-	-	947515-3	Låsring	Circlip		2		0420
	19	1	-	-	-	1269120-0	Reglagerulle	Control bobbin		4		0440
	20	2	-	-	-	463702-1	Bussning, vit	Bushing, white		2	B27A	0460
		2	-	-	-	1276512-9	Bussning, svart	Bushing, black		2	B28A	0480
	21	1	-	-	-	951670-9	Låsring	Circlip		2		0500
	22	1	-	-	-	269978-3	Returfjäder	Return spring		2		0520
	23	1	-	-	-	269977-5	Returfjäder	Return spring		2		0540
	24	1	-	-	-	948239-9	Reglagestång	Control rod		2	L 125. B27A	0560
		1	-	-	-	943547-0	Reglagestång	Control rod		2	L 135. B28A	0580
		1	-	-	-	943548-8	Reglagestång	Control rod		2	L145. SPEC UTF	0600
	25	1	-	-	-	946703-6	Kulskål	Ball joint		3	M5	0620
	26	1	-	-	-	946704-4	Kulskål	Ball joint		3	M5V	0640
	27	1	-	-	-	955780-2	Mutter	Nut		2	M5	0660
	28	1	-	-	-	942836-8	Mutter	Nut		2	M5V	0680
	29	1	-	-	-	269946-0	Konsol	Bracket		3		0700
	30	1	-	-	-	269966-8	Fjäderstyrning	Spring guide		3		0720
	31	3	-	-	-	269945-2	Distansstycke	Spacer sleeve		3		0740
	32	3	-	-	-	948367-8	Skruv	Screw		2		[illegible]
	33	1	-	-	-	269965-0	Fjäderstyrning	Spring guide		3		0780
	34	1	-	-	-		Reglagevajer	Cable			SE GRUPP 4 VÄXELLÅDA/GEARBOX	0800 0820

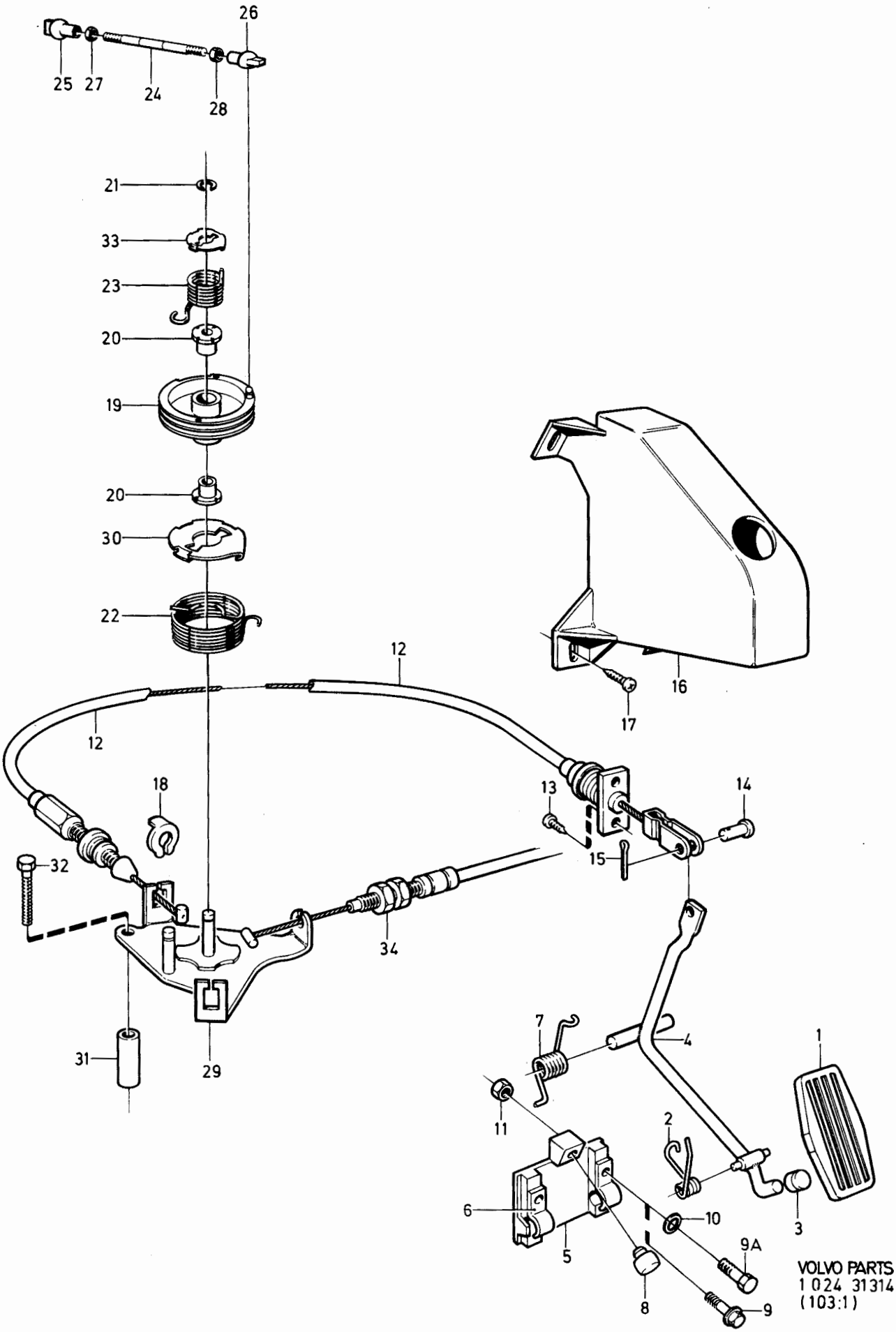
26
25
27
24
28
21
33
23
20
19
20
30
22
12
12
16
17
18
13
14
15
32
34
31
29
7
4
1
11
2
6
10
3
5
9A
8
9
VOLVO PARTS
1 024 31314
(103:1)

Sida Page	Grupp Group	Gasreglage B19E, B21E, B23E B21F, B23F	Throttle linkage B19E, B21E, B23E B21F, B23F	Illustration 33396 1984-12	0100
8	2d				

Pos. Fig.	Antal/Quantity				Artikel nr Part No	Benämning	Description	Sats Kit	B P S R	Anmärkning Notes	
1	1	-	-	-	1272606-3	Gaspedal	Accelerator pedal		3	(1205957)	0020
2	1	-	-	-	1206520-7	Fjäder	Spring		2		0040
3	1	-	-	-	1221749-3	Knopp	Knob		3		0060
4	1	-	-	-	1229443-5	Hävarm	Lever		4	VST	0080
	1	-	-	-	1229445-0	Hävarm	Lever		4	HST	0100
x 5	1	-	-	-	1330781-4	Lagring	Bearing		2	(1272617)	0120
6	2	-	-	-	1272618-8	Överfall	Cap		2	(1229475)	0140
7	1	-	-	-	1205927-5	Fjäder	Spring		2		0160
8	1	-	-	-	667751-2	Buffert	Buffer		2		0180
9	2	-	-	-	949943-5	Skruv	Screw		2	VST	0200
9a	2	-	-	-	940101-9	Skruv	Screw		2	HST	0
10	2	-	-	-	955892-5	Bricka	Washer		2	HST	0240
11	2	-	-	-	946035-3	Mutter	Nut		2		0260
12	1	-	-	-	1229438-5	Gasvajer	Throttle wire		1	3) VST	0280
	1	-	-	-	1272897-8	Gasvajer	Throttle wire		1	4,7) VST	0300
	1	-	-	-	1272897-8	Gasvajer	Throttle wire		1	8) K-JETRONIC VST	0320
	1	-	-	-	1273445-5	Gasvajer	Throttle wire		1	8,9) LH-JETRONIC VST	0
	1	-	-	-	1273996-7	Gasvajer	Throttle wire		1	10) LH-JETRONIC VST	0360
	1	-	-	-	1228954-2	Gasvajer	Throttle wire		1	3) HST	0380
	1	-	-	-	1272898-6	Gasvajer	Throttle wire		1	4) HST	0400
13	1	-	-	-	948211-8	Klammer	Clamp		2	HST. VST LH-JETRONIC	0420
14	2	-	-	-	955141-7	Skruv	Screw		2		0440
15	1	-	-	-	952704-5	Saxpinnebult	Clewis pin		2		0460
16	1	-	-	-	907824-7	Saxpinne	Split pin		2		0480
17	1	-	-	-	1234415-6	Kåpa	Cap		5	VST	0500
18	3	-	-	-	946451-2	Skruv	Screw		2	VST	0520
19	1	-	-	-	947515-3	Låsring	Circlip		2		0540
20	1	-	-	-		Reglagerulle med monteringsdetaljer	Control bobbin with installation comp.		8	K-JETRONIC TID UTF	0560 0580
21	1	-	-	-	463767-4	•Konsol	•Bracket		3		0600
22	2	-	-	-	955271-2	•Skruv	•Screw		2		0620
23	1	-	-	-	463722-9	•Axel	•Shaft		4		0640
24	2	-	-	-	1276512-9	•Bussning, svart	•Bushing, black		2	B19, B21.	0660
	2	-	-	-	463702-1	•Bussning, vit	•Bushing, white		2	B23.	0680
25	1	-	-	-	463807-8	•Fjäder	•Spring		2		0700
26	1	-	-	-	1219574-9	•Reglagerulle	•Control bobbin		4		0720
27	1	-	-	-	463806-0	•Fjäder	•Spring		2		0740
28	1	-	-	-	951669-1	•Låsring	•Circlip		2		0
29	1	-	-	-	944728-5	•Reglerstång	•Control rod		3		0780
30	1	-	-	-	946703-6	•Kulskål	•Ball joint		3	M5	0800
31	1	-	-	-	955780-2	•Mutter	•Nut		2	M5	0820
32	1	-	-	-	946704-4	•Kulskål	•Ball joint		3	M5V	0840
33	1	-	-	-	942836-8	•Mutter	•Nut		2	M5V	0860
34	1	-	-	-		Reglagerulle med monteringsdetaljer	Control bobbin with installation comp.		8	K-JETRONIC SEN UTF	[illegible]
35	1	-	-	-	1306758-2	•Konsol	•Bracket		3	(1276501)	0920
36	2	-	-	-	955271-2	•Skruv	•Screw		2	7) L16	0940
	1	-	-	-	965175-3	•Skruv	•Screw		2	8) L12	0960
	1	-	-	-	946934-7	•Skruv	•Screw		2	8) L20	0980
37	1	-	-	-	1306246-8	•Fjäderstyrning	•Spring guide		3		1000
38	1	-	-	-	1306243-5	•Fjäder,yttre	•Spring,outer		2	(1269341)	1020
	1	-	-	-	1306243-5	•Fjäder, yttre	•Spring, outer		2	6)	1040
39	1	-	-	-	1269342-0	•Fjäder, inre	•Spring, inner		2		1060
40	1	-	-	-	1306245-0	•Fjäderstyrning	•Spring guide		3		1080

3. 242 CH-165569, 244 CH-482504, 245 CH-264754.
4. 242 CH 165570-, 244 CH 482505-, 245 CH 264755-, 262 CH 645 0-, 264 CH 83055-, 265 CH 21775-.
6. 242 CH 189180-, 244 CH 592110-, 245 CH 317940-, 262 CH 8375-, 264 CH 107610-, 265 CH 28320-.
7. 242 CH -206790, 244 CH -686099, 245 CH -368309, 262, 264 CH -125109, 265 CH -30679.
8. 242 CH 206791-, 244 CH 686100-, 245 CH 368310-, 264 CH 125110-, 265 CH 30680-.
9. 242 CH-223939, 244 CH-812609, 245 CH-434459, 264 CH-131509, 265 CH-33009
10. 242 CH 223940-, 244 CH 812610-, 245 CH 434460-, 264 CH 131510-, 265 CH 33010-.

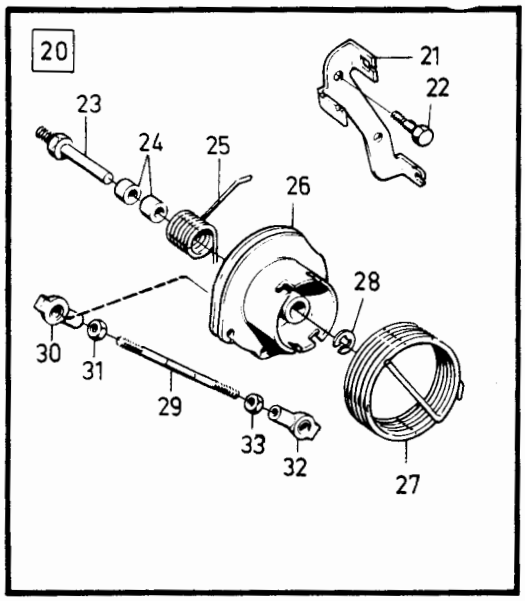

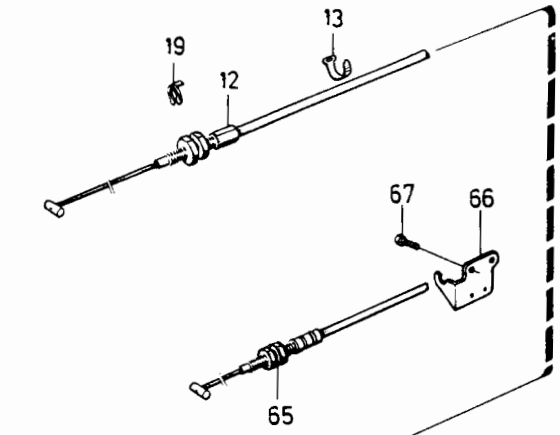

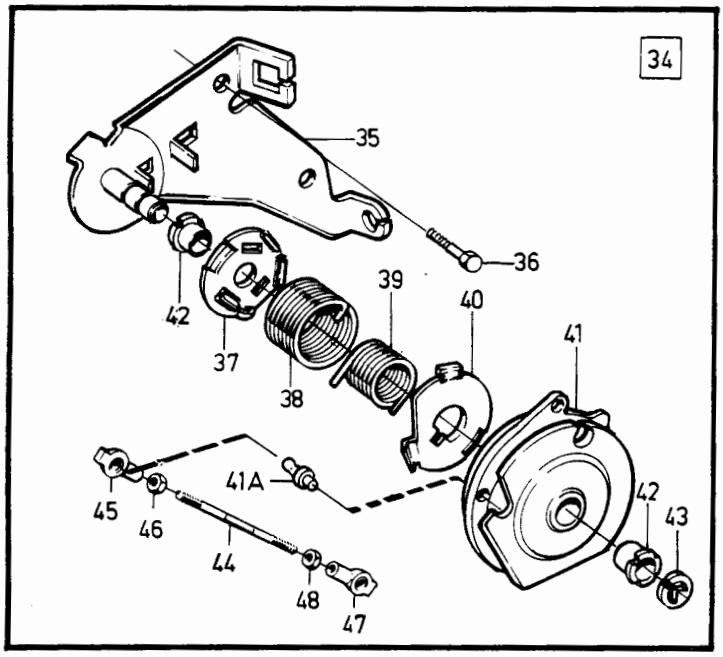

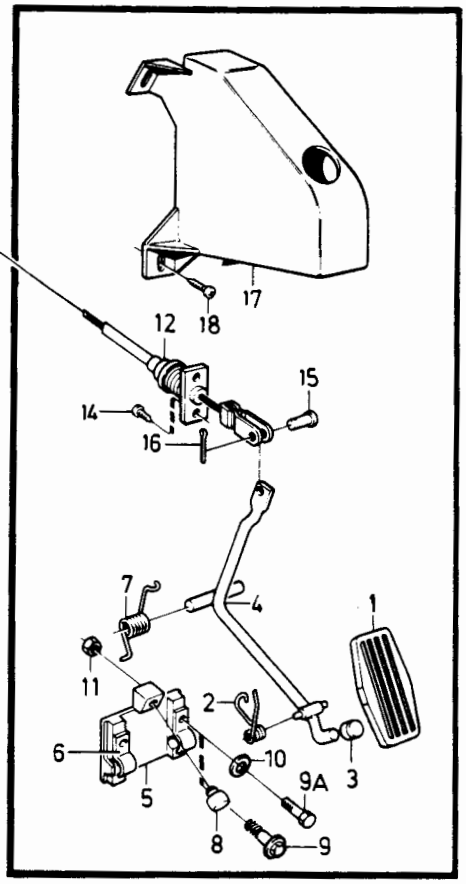

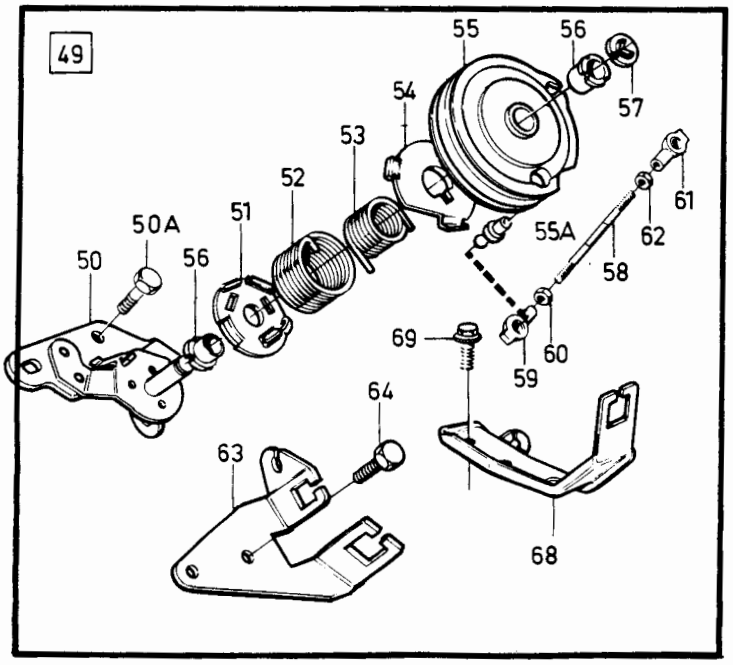

VOLVO PARTS
1 024 33396
(103:1)

Sida Page	Grupp Group	Gasreglage	Throttle linkage	Illustration	0100
		B19E, B21E, B23E	B19E, B21E, B23E	33396	
10	2d	B21F, B23F	B21F, B23F	1984-12	

Pos. Fig.	Antal/Quantity				Artikel nr Part No	Benämning	Description	Sats Kit	B P S R	Anmärkning Notes	
41	1	-	-	-	1306959-6	•Reglagerulle	•Control bobbin		4	(1276596)	1100
41a	1	-	-	-	1257291-3	••Kulbult	••Ball stud		3		1120
42	2	-	-	-	1276512-9	•Bussning	•Bushing		2		1140
43	1	-	-	-	951669-1	•Låsring	•Circlip		2		1160
44	1	-	-	-	944728-5	•Reglerstång	•Control rod		3		1180
45	1	-	-	-	946703-6	•Kulskål	•Ball joint		3	M5	1200
46	1	-	-	-	955780-2	•Mutter	•Nut		2	M5	1220
47	1	-	-	-	946704-4	•Kulskål	•Ball joint		3	M5V	1240
48	1	-	-	-	942836-8	•Mutter	•Nut		2	M5V	1260
49	1	-	-	-		Reglagerulle med monteringsdetaljer	Control bobbin with installation comp.			LH-JETRONIC	1280
50	1	-	-	-	1326354-6	•Konsol	•Bracket		3	B21F	1320
	1	-	-	-	1332282-1	•Konsol	•Bracket		4	B23F	1340
50a	2	-	-	-	955272-0	•Skruv	•Screw		2	B21F	1360
	2	-	-	-	948746-3	•Skruv	•Screw		2	B23F	1380
51	1	-	-	-	1306246-8	•Fjäderstyrning	•Spring guide		3		1400
52	1	-	-	-	1306243-5	•Fjäder, yttre	•Spring, outer		2		1
53	1	-	-	-	1269342-0	•Fjäder, inre	•Spring, inner		2		1440
54	1	-	-	-	1306245-0	•Fjäderstyrning	•Spring guide		3		1460
55	1	-	-	-	1326345-4	•Reglagerulle	•Control bobbin		4		1480
55a	1	-	-	-	1257291-3	••Kulbult	••Ball stud		3		1500
56	2	-	-	-	1276512-9	•Bussning	•Bushing		2		1520
57	1	-	-	-	951669-1	•Låsring	•Circlip		2		1540
58	1	-	-	-	947798-5	•Reglerstång	•Control rod		2	B21F	1560
	1	-	-	-	1336156-3	•Reglerstång	•Control rod		4	B23F	1580
59	1	-	-	-	946703-6	•Kulskål	•Ball joint		3	M5	1600
60	1	-	-	-	955780-2	•Mutter	•Nut		2	M5	1620
61	1	-	-	-	946704-4	•Kulskål	•Ball joint		3	M5V	1640
62	1	-	-	-	942836-8	•Mutter	•Nut		2	M5V	1660
63	1	-	-	-	1326166-4	•Konsol	•Bracket		3	B21F	1680
64	2	-	-	-	955270-4	•Skruv	•Screw		2	B21F	1700
65	1	-	-	-		Reglagevajer	Cable			SE GRUPP 4 VÄXELLÅDA/GEARBOX	1720 1740
66	1	-	-	-	1219727-3	Konsol, mikrobrytare	Bracket,microswitch		3	B21F	1760
67	2	-	-	-	955270-4	Skruv	Screw		2	B21F	1780
68	1	-	-	-	1332284-7	•Konsol	•Bracket		4	B23F	1800
69	2	-	-	-	955270-4	•Skruv	•Screw		2	B23F.M6S M6X14	1820
	2	-	-	-	948746-3	•Skruv	•Screw		2	B23F.M6FS/TT M6X16	1'

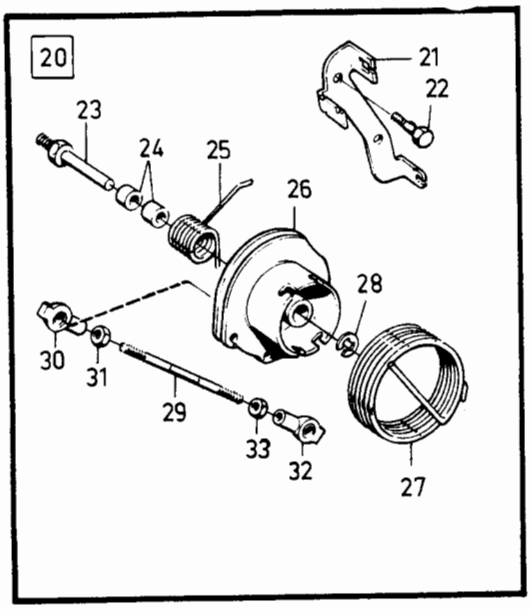

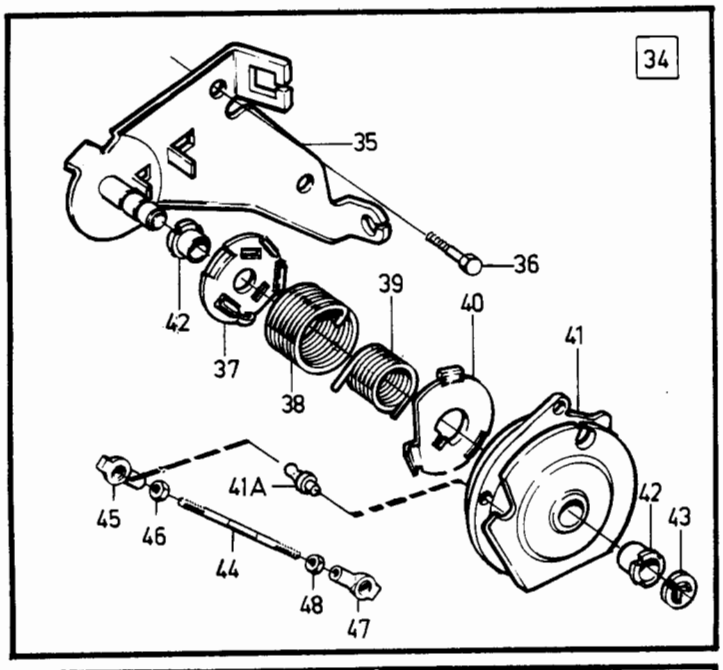

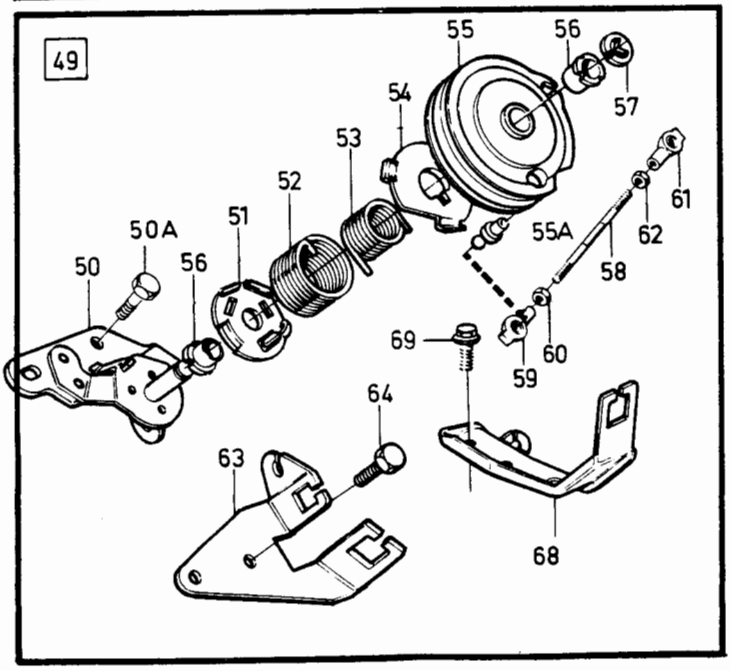

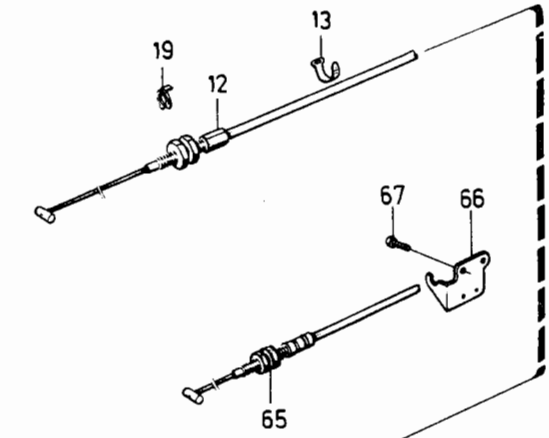

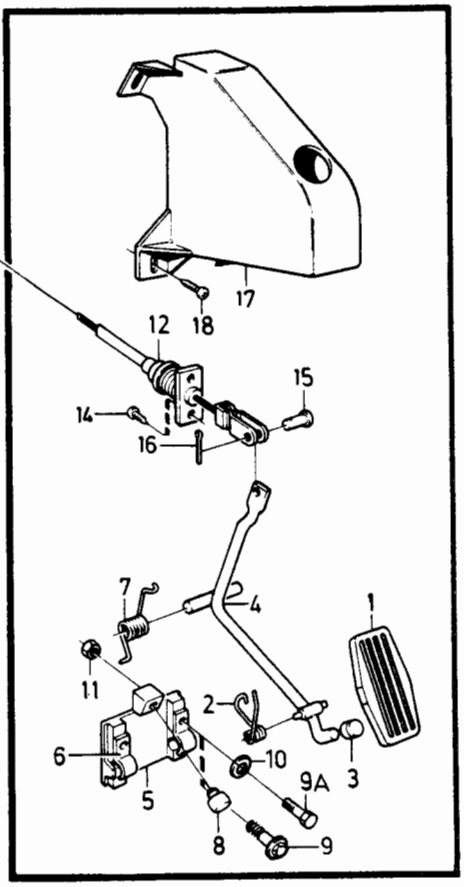

VOLVO PARTS
1 024 33396
(103:1)

Sida Page	Grupp Group	Gasreglage	Throttle linkage	Illustration	0110
		B19K, B19ET, B21ET, B21FT	B19K, B19ET, B21ET, B21FT	33397	
12	2d			1984-12	

Pos. Fig.	Antal/Quantity				Artikel nr Part No	Benämning	Description	Sats Kit	B P S R	Anmärkning Notes	
1	1	-	-	-	1272606-3	Gaspedal	Accelerator pedal		3		0020
2	1	-	-	-	1206520-7	Fjäder	Spring		2		0040
3	1	-	-	-	1221749-3	Knopp	Knob		3		0060
4	1	-	-	-	1229443-5	Hävarm	Lever		4		0080
x 5	1	-	-	-	1330781-4	Lagring	Bearing		2	(1272617)	0100
6	2	-	-	-	1272618-8	Överfall	Cap		2		0120
7	1	-	-	-	1205927-5	Fjäder	Spring		2		0140
8	1	-	-	-	667751-2	Buffert	Buffer		2		0160
9	2	-	-	-	949943-5	Skruv	Screw		2		0180
10	2	-	-	-	946035-3	Mutter	Nut		2		0200
11	1	-	-	-	1272662-6	Gasvajer	Throttle wire		1	EXCL B19K	0
	1	-	-	-	1330168-4	Gasvajer	Throttle wire		1	B19K	0240
12	2	-	-	-	955141-7	Skruv	Screw		2		0260
13	1	-	-	-	952704-5	Saxpinnebult	Clewis pin		2		0280
14	1	-	-	-	907824-7	Saxpinne	Split pin		2		0300
15	1	-	-	-	1234415-6	Kåpa	Cap		5		0320
16	3	-	-	-	946451-2	Skruv	Screw		2		0
17	1	-	-	-	947515-3	Låsring	Circlip		2		0360
18	1	-	-	-		Gasreglage,kmpl	Throttle linkage,cpl		8	EXCL B19K	0380
	-	-	-	-		Gasreglage,kmpl	Throttle linkage,cpl			B19K.SE GRUPP 2C	0400
										FÖRGASARE/	0420
										CARBURETTER	0440
19	1	-	-	-	1306102-3	•Konsol	•Bracket		3		0460
20	2	-	-	-	1276512-9	•Bussning	•Grommet		2	TID UTF	0480
21	2	-	-	-	1257748-2	•Bricka	•Washer		2	SEN UTF	0500
22	1	-	-	-	1276207-6	•Fjäderstyrning	•Spring guide		3		0520
23	1	-	-	-	1276209-2	•Fjäder	•Spring		2		0540
24	1	-	-	-	1276208-4	•Fjäder	•Spring		2		0560
25	1	-	-	-	1276206-8	•Fjäderstyrning	•Spring guide		3		0580
26	1	-	-	-	1332218-5	•Reglagerulle	•Control bobbin		2	(1276217)	0600
27	1	-	-	-	951669-1	•Spårryttare	•Circlip		2		0660
28	1	-	-	-	943363-2	•Reglerstång	•Control rod		2		0680
29	1	-	-	-	946703-6	•Kulskål	•Ball socket		3		0700
30	1	-	-	-	955780-2	•Mutter	•Nut		2		0720
31	1	-	-	-	946704-4	•Kulskål	•Ball socket		3		0740
32	1	-	-	-	942836-8	•Mutter	•Nut		2		0760
33	2	-	-	-	955271-2	•Skruv	•Screw		2		0780
34	1	-	-	-	1219375-1	Konsol	Bracket		2	VXL AUTO	0
35	1	-	-	-	948211-8	Bandklammer	Cable tie		2	(948210)	0820

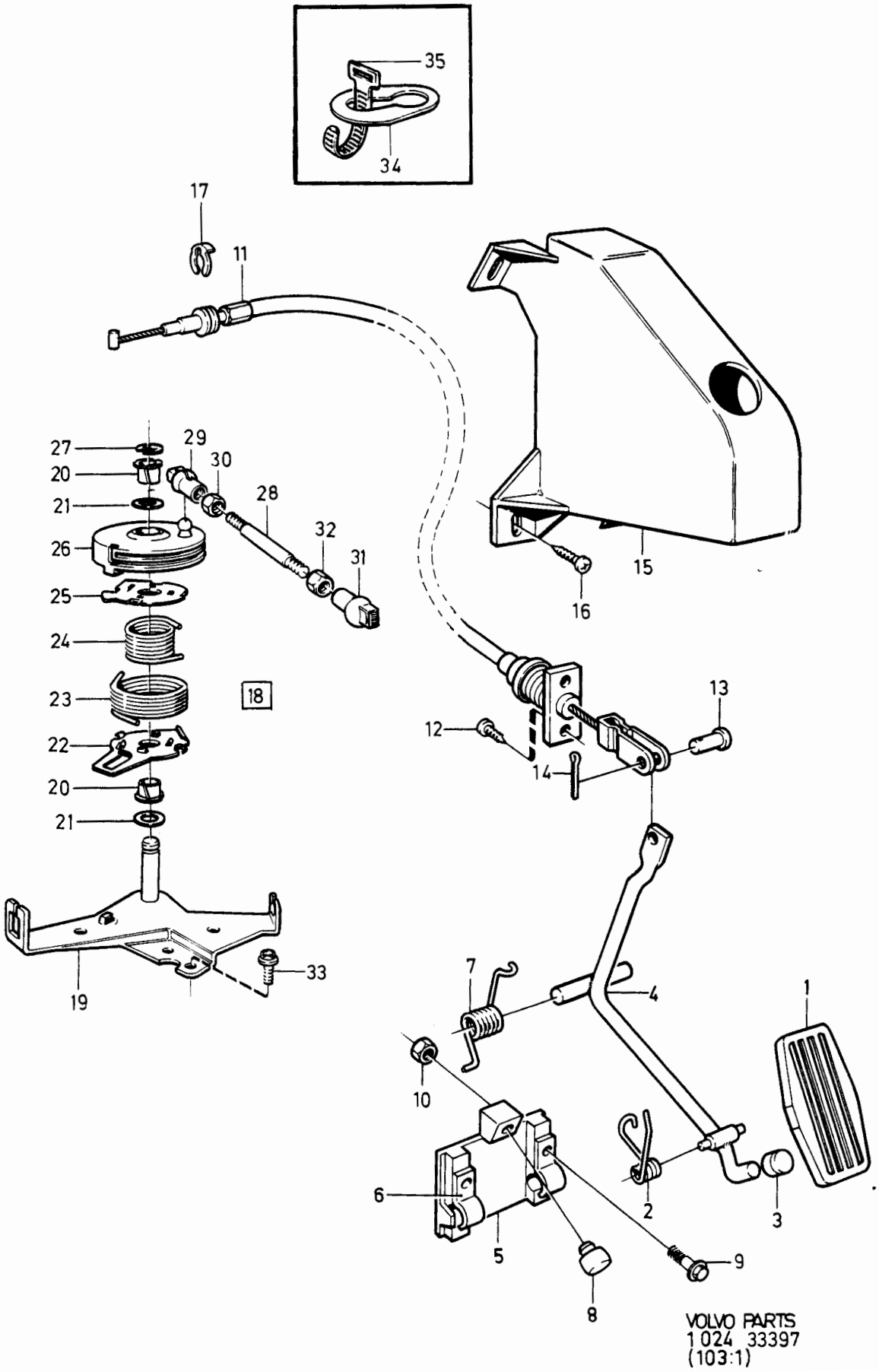
35
34
17
11
27
20
21
26
25
24
23
22
20
21
19
29
30
28
32
31
18
33
15
16
13
12
14
7
4
1
10
6
5
2
3
9
8
VOLVO PARTS
1 024 33397
(103:1)

Sida Page	Grupp Group	Gasreglage	Throttle linkage	Illustration	0125
		B27E, B28E, B27F, B28F	B27E, B28E, B27F, B28F	33398	
14	2d			1984-12	

Pos. Fig.	Antal/Quantity B27E B28E	B27F B28F			Artikel nr Part No	Benämning	Description	Sats Kit	B P S R	Anmärkning Notes	
1	1	1	-	-	1272606-3	Gaspedal	Accelerator pedal		3	(1205957)	0020
2	1	1	-	-	1206520-7	Fjäder	Spring		2		0040
3	1	1	-	-	1221749-3	Knopp	Knob		3		0060
4	1	1	-	-	1229443-5	Hävarm	Lever		4	VST	0080
	1	1	-	-	1229445-0	Hävarm	Lever		4	HST	0100
x 5	1	1	-	-	1330781-4	Lagring	Bearing		2	(1272617)	0120
6	2	2	-	-	1272618-8	Överfall	Cap		2	(1229475)	0140
7	1	1	-	-	1205927-5	Fjäder	Spring		2		0160
8	1	1	-	-	667751-2	Buffert	Buffer		2		0180
9	2	2	-	-	949943-5	Skruv	Screw		2	VST	0200
9a	2	2	-	-	940101-9	Skruv	Screw		2	HST	[illegible]
10	2	2	-	-	955892-5	Bricka	Washer		2	HST	[illegible]
11	2	2	-	-	946035-3	Mutter	Nut		2	HST	0260
12	1	1	-	-	1272986-9	Gasvajer	Throttle wire		1	2) VST (1229439)	0280
	1	1	-	-	1272986-9	Gasvajer	Throttle wire		1	4) VST	0300
	1	1	-	-	1272987-7	Gasvajer	Throttle wire		1	2) HST (1229029)	0320
	1	1	-	-	1272987-7	Gasvajer	Throttle wire		1	4) HST	0340
13	1	1	-	-	948211-8	Klamma	Clamp		2		[illegible]
14	1	1	-	-	1219375-1	Konsol	Bracket		2	VST	0380
15	1	1	-	-	1219292-8	Hållare	Retainer		2	VST	0400
16	2	2	-	-	955141-7	Skruv	Screw		2		0420
17	1	1	-	-	952704-5	Saxpinnebult	Clewis pin		2		0440
18	1	1	-	-	907824-7	Saxpinne	Split pin		2		0460
19	1	1	-	-	1234415-6	Kåpa	Cap		5		0480
20	3	3	-	-	946451-2	Skruv	Screw		2		0500
21	1	1	-	-	947515-3	Låsring	Circlip		2		0520
22	1	1	-	-	943547-0	Reglerstång	Control rod		2		0540
23	1	1	-	-	959088-6	Kulskål	Ball joint		3	M5	0560
	1	1	-	-	942837-6	Kulskål	Ball joint		2	M5V	0580
24	1	1	-	-	955780-2	Mutter	Nut		2	M5	0600
	1	1	-	-	942836-8	Mutter	Nut		2	M5V	0620
25	2	2	-	-	959093-6	Bygel	Brace		2		0640
26	1	1	-	-		Reglagevajer	Cable			SE GRUPP 4	0660
										VÄXELLÅDA/GEARBOX	0680
	-	-	-	-		Reglagerulle med	Control bobbin with		8	TID UTF.	0700
						monteringsdetaljer	installation comp.			B27E(498616-498619),	0720
										B27F	0740
27	1	1	-	-	1269412-1	·Returfjäder	·Return spring		2		0760
28	1	1	-	-	951670-9	·Låsring	·Circlip		2		[illegible]
29	1	1	-	-	269772-0	·Reglagerulle	·Bobbin		4		0800
30	1	1	-	-	269154-1	·Returfjäder	·Return spring		2		0820
31	2	2	-	-	463702-1	·Bussning, vit	·Bushing, white		2		0840
32	1	1	-	-	1269018-6	·Konsol	·Bracket		3		0860
33	1	1	-	-	269675-5	·Fjäderstyrning	·Spring guide		3		0880
34	1	1	-	-	940102-7	·Skruv	·Screw		2		[illegible]
	-	-	-	-		Reglagerulle med	Control bobbin with		8	SEN UTF.	0920
						monteringsdetaljer	installation comp.			B27E(498624-498627),	0940
										B28E, B28F	0960
35	1	1	-	-	1269335-4	·Konsol	·Bracket		3		0980
36	2	2	-	-	1276512-9	·Bussning, svart	·Bushing, black		2		1000
37	1	1	-	-	1306246-8	·Fjäderstyrning	·Spring guide		3	(1269344)	1020
38	1	1	-	-	1306243-5	·Returfjäder	·Return spring		2	(1269341)	1040
39	1	1	-	-	1269342-0	·Fjäder, inre	·Spring, inner		2		1060
40	1	1	-	-	1306245-0	·Fjäderstyrning	·Spring guide		3	(1269343)	1080
41	1	1	-	-	1269647-2	·Reglagerulle	·Controll bobbin		4	(1269338)	1100
41a	1	1	-	-	1257291-3	··Kulbult	··Ball stud		3		1120
42	1	1	-	-	951669-1	·Låsring	·Circlip		2		1140

2. 262 CH-6449, 264 CH-83054, 265 CH-21774.
4. 242 CH 165570-, 244 CH 482505-, 245 CH 264755-, 262 CH 645 0-, 264 CH 83055-, 265 CH 21775-.

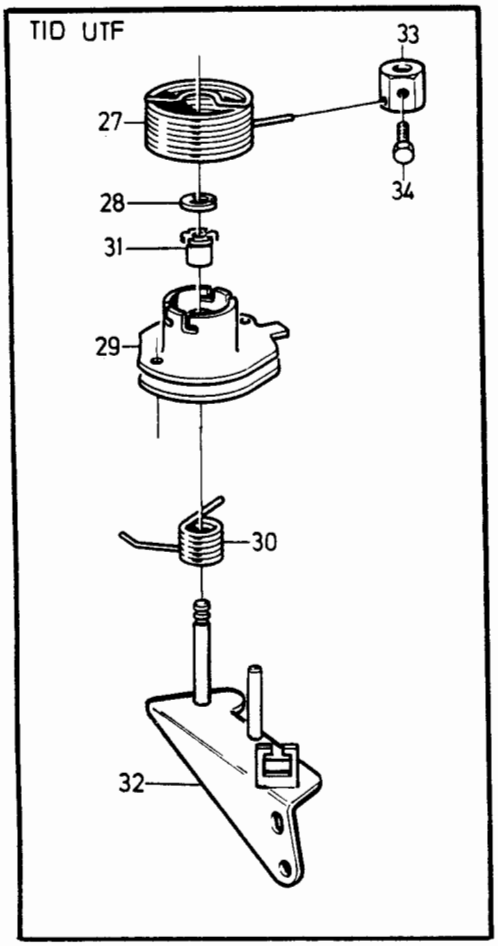

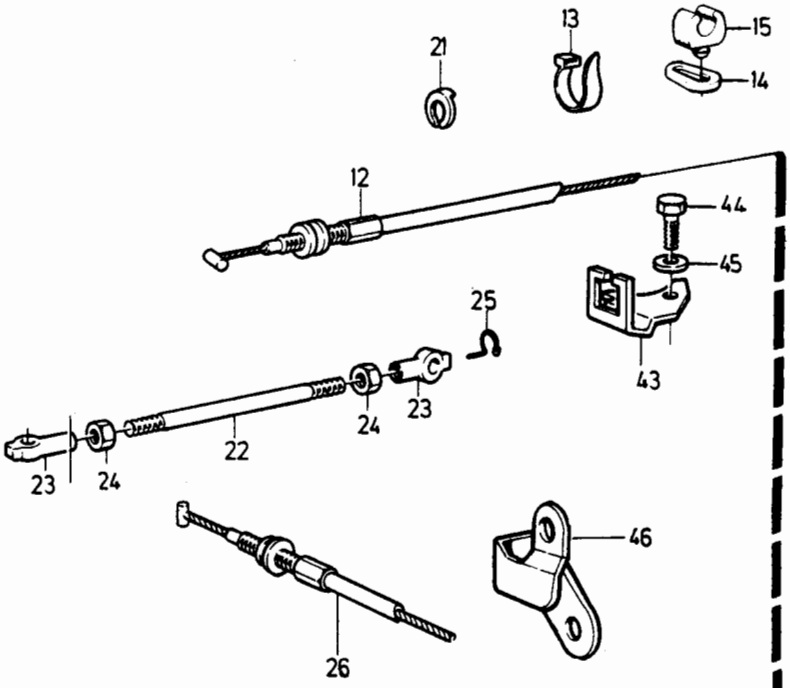

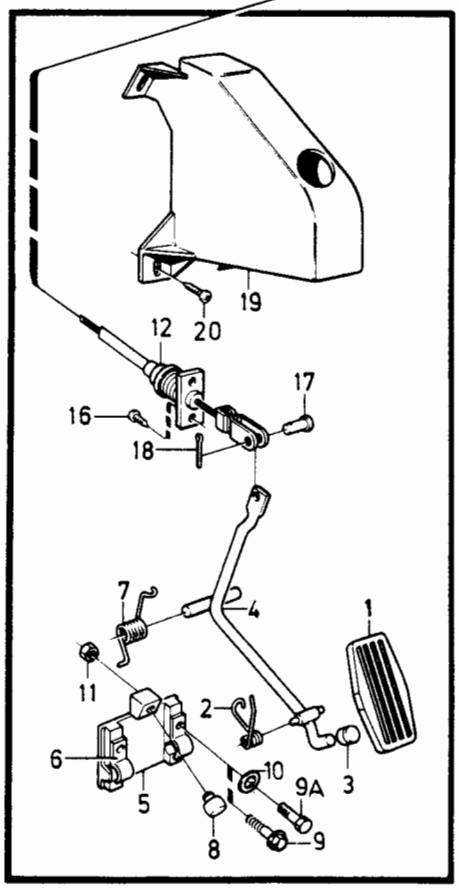

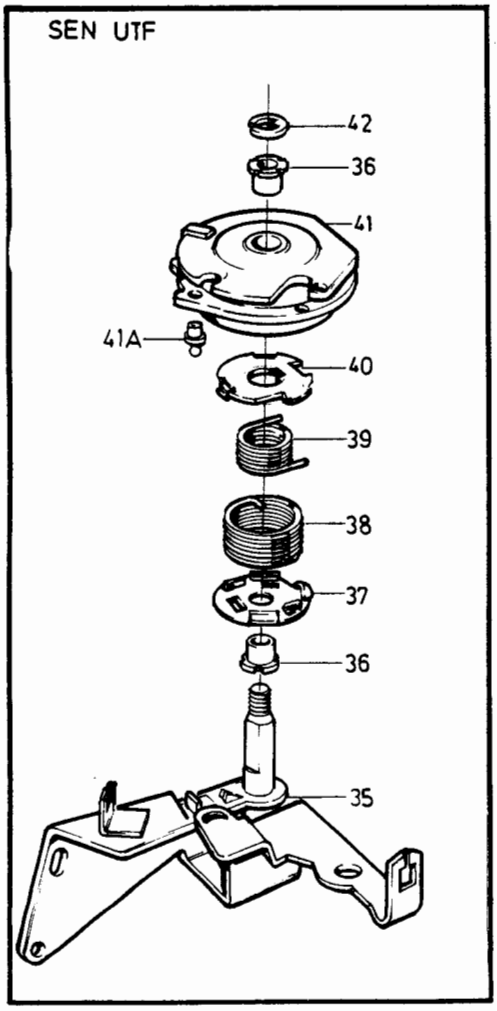

VOLVO PARTS
1 024 33398
(103:1)

Sida Page	Grupp Group	Gasreglage	Throttle linkage	Illustration	0125
16	2d	B27E, B28E, B27F, B28F	B27E, B28E, B27F, B28F	33398 1984-12	

Pos. Fig.	Antal/Quantity B27E B28E	B27F B28F			Artikel nr Part No	Benämning	Description	Sats Kit	B P S R	Anmärkning Notes	
43	1	1	-	-	269514-6	Konsol	Bracket		3	2) HST TID UTF	1160
44	2	2	-	-	946514-7	Skruv	Screw		2		1180
45	2	2	-	-	946599-8	Fjädrande bricka	Resilient washer		2		1200
46	1	1	-	-	1269345-3	Konsol	Bracket		3	B27E VXL AUTO SEN UTF,	1220
										B28E VXL AUTO,	1240
										B28F VXL AUTO	1260

2. 262 CH-6449, 264 CH-83054, 265 CH-21774.

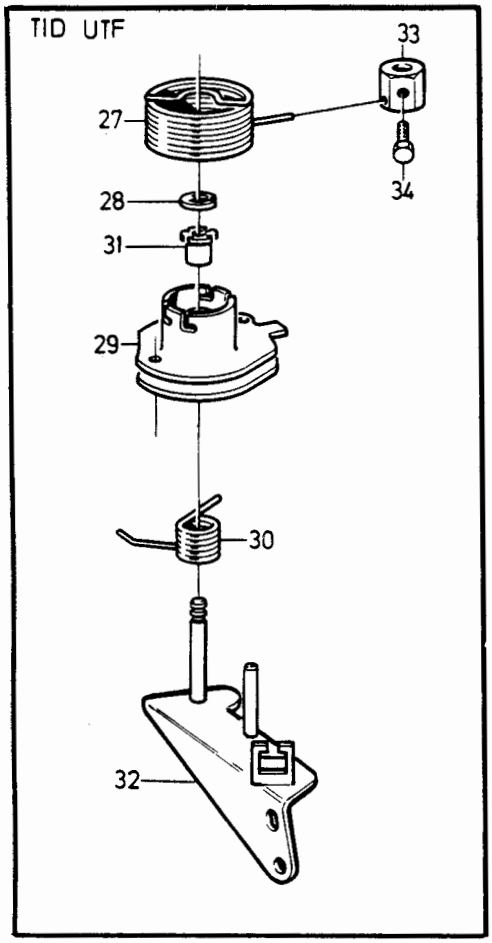

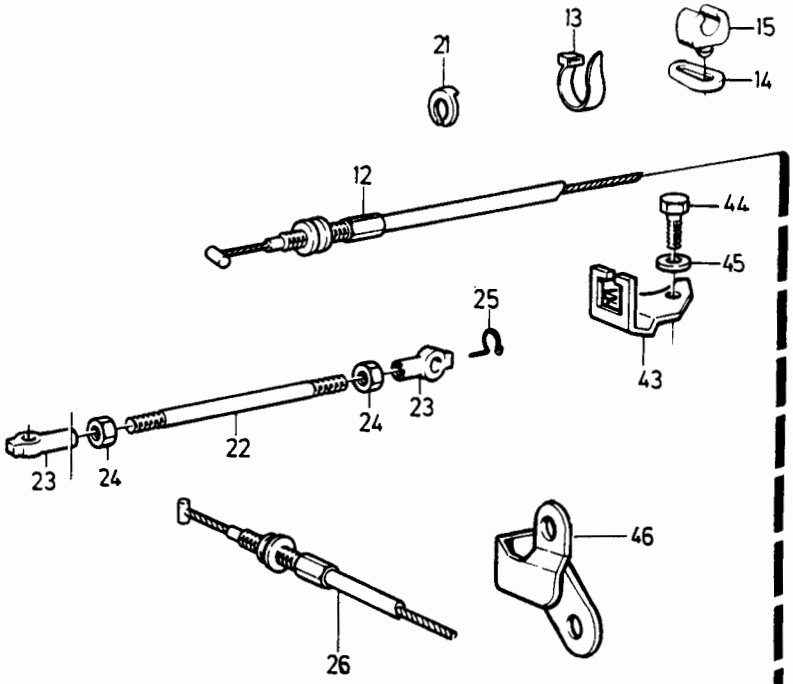

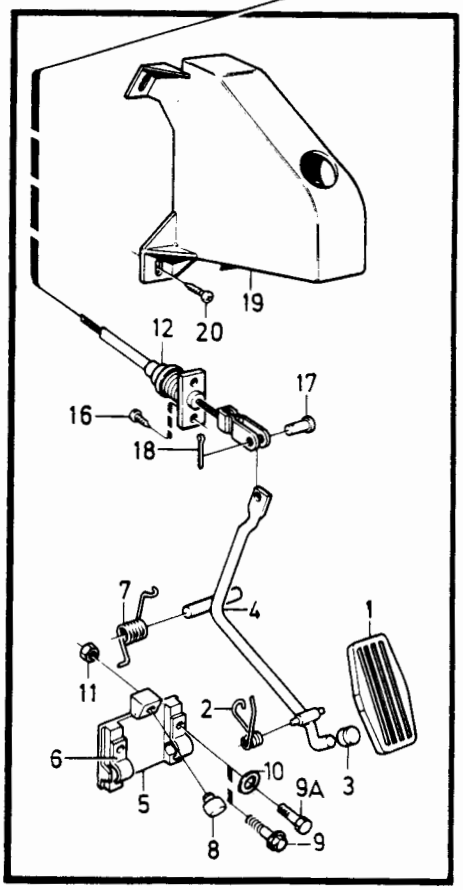

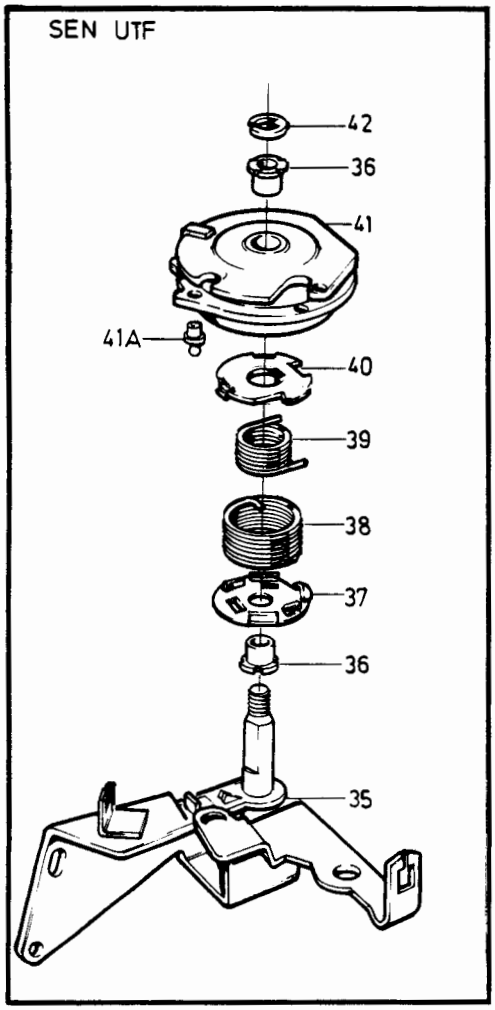

VOLVO PARTS
1 024 33398
(103:1)

Sida Page	Grupp Group	Gasreglage D20, D24	Throttle linkage D20, D24	Illustration 33399 1984-12	0135
18	2d				

Pos. Fig.	Antal/Quantity				Artikel nr Part No	Benämning	Description	Sats Kit	B P S R	Anmärkning Notes	
1	1	-	-	-	1272606-3	Gaspedal	Accelerator pedal		3	(1205957)	0020
1a	1	-	-	-	1272651-9	Svängningsdämpare	Damper		4		0040
1b	1	-	-	-	956098-8	Skruv	Screw		2		0060
2	1	-	-	-	1206520-7	Fjäder	Spring		2		0080
3	1	-	-	-	1221749-3	Knopp	Knob		3		0100
4	1	-	-	-	1229443-5	Hävarm	Lever		4	VST	0120
	1	-	-	-	1229445-0	Hävarm	Lever		4	HST	0140
x 5	1	-	-	-	1330781-4	Lagring	Bearing		2	(1272617)	0160
6	2	-	-	-	1272618-8	Överfall	Cap		2	(1229475)	0180
7	1	-	-	-	1205927-5	Fjäder	Spring		2		0200
8	1	-	-	-	667751-2	Buffert	Buffer		2		0220
9	2	-	-	-	955275-3	Skruv	Screw		2	VST	)
	2	-	-	-	940101-9	Skruv	Screw		2	HST	0260
10	2	-	-	-	120306-6	Vikbricka	Tab washer		2	VST	0280
	2	-	-	-	955892-5	Bricka	Washer		2	HST	0300
11	2	-	-	-	946035-3	Mutter	Nut		2		0320
12	1	-	-	-	1272669-1	Gasvajer	Throttle wire		1	(1229705)VST	0340
	-	-	-	-						244 CH OMKR-485500,	)
	-	-	-	-						245 CH OMKR-265900.	0360
	1	-	-	-	1272669-1	Gasvajer	Throttle wire		1	VST	0400
										244 CH OMKR 485500-,	0420
										245 CH OMKR 265900-.	0440
13	2	-	-	-	955141-7	Skruv	Screw		2		0460
14	1	-	-	-	952704-5	Saxpinnebult	Clewis pin		2		0480
15	1	-	-	-	907824-7	Saxpinne	Split pin		2		0500
16	1	-	-	-	1234415-6	Kåpa	Cap		5	VST	0520
17	3	-	-	-	946451-2	Skruv	Screw		2	VST	0540
18	1	-	-	-		Gasreglage,kmpl	Throttle linkage,cpl		8	244 CH-817564	0560
										245 CH-436849	0580
19	1	-	-	-	1257373-9	.Konsol	.Bracket		3		0600
20	3	-	-	-	965175-3	.Skruv	.Screw		2	L12.VXL MAN	0620
	1	-	-	-	965175-3	.Skruv	.Screw		2	L12.VXL AUTO	0640
	2	-	-	-	946544-4	.Skruv	.Screw		2	L16.VXL AUTO	0660
21	ERF	-	-	-	960139-4	.Justerbricka	.Adjusting washer		2		0680
22	1	-	-	-	1257658-3	.Reglagerulle	.Control bobbin		8	TID UTF	0700
										ERS AV 1 ST 1257746-6,	0720
										2 ST 1257748-2.	0740
	1	-	-	-	1257746-6	.Reglagerulle	.Control bobbin		4	SEN UTF.	0760
22a	1	-	-	-	1257291-3	..Kulbult	..Ball stud		3		)
	2	-	-	-		.Bussning,stål	.Bushing,steel			SEN UTF.	0800
23	1	-	-	-	1257402-6	.Fjäder,inre	.Spring,inner		2		0820
24	1	-	-	-	1257401-8	.Fjäder,yttre	.Spring,outer		8	ERS AV 1 ST 1257659-1,	0840
										1 ST 1257660-9	0860
	1	-	-	-	1257659-1	.Fjäder,yttre	.Spring,outer		2		0880
25	1	-	-	-	1257403-4	.Fjäderhållare,övre	.Spring retainer,upper		3		)
26	1	-	-	-	1257404-2	.Fjäderhållare,undre	.Spring retainer,lower		8	ERS AV 1 ST 1257659-1,	0920
										1 ST 1257660-9	0940
	1	-	-	-	1257660-9	.Fjäderhållare,undre	.Spring retainer,lower		3		0960
27	2	-	-	-	463702-1	.Bussning,plastic	.Bushing,plastic		2	TID UTF. SE POS 22.	0980
27a	2	-	-	-	1257748-2	.Bricka	.Washer		2	SEN UTF. SE POS 22.	1000
28	1	-	-	-	951669-1	.Spårryttare	.Circlip		2		1020
29	1	-	-	-	1328488-0	Gasreglage,kompl	Throttle control		4	244 CH817565-	1040
										245 CH436850-	1060
30	1	-	-	-	1257733-4	.Konsol	.Bracket		8	13)ERS AV 1328488-0	1080
31	3	-	-	-	965175-3	.Skruv	.Screw		2	L12.VXL MAN	1100
	1	-	-	-	965175-3	.Skruv	.Screw		2	L12.VXL AUTO	1120
	2	-	-	-	946544-4	.Skruv	.Screw		2	L16.VXL AUTO	1140
32	ERF	-	-	-	960139-4	.Justerbricka	.Adjusting washer		2		1160
33	1	-	-	-	1257834-0	.Reglagerulle	.Control bobbin		2		1180
33a	-	-	-	-	1257291-3	..Kulbult	..Ball stud		3		1200

13. 242 CH-237369, 244 CH-939339, 245 CH-506269, 265 CH-34029.

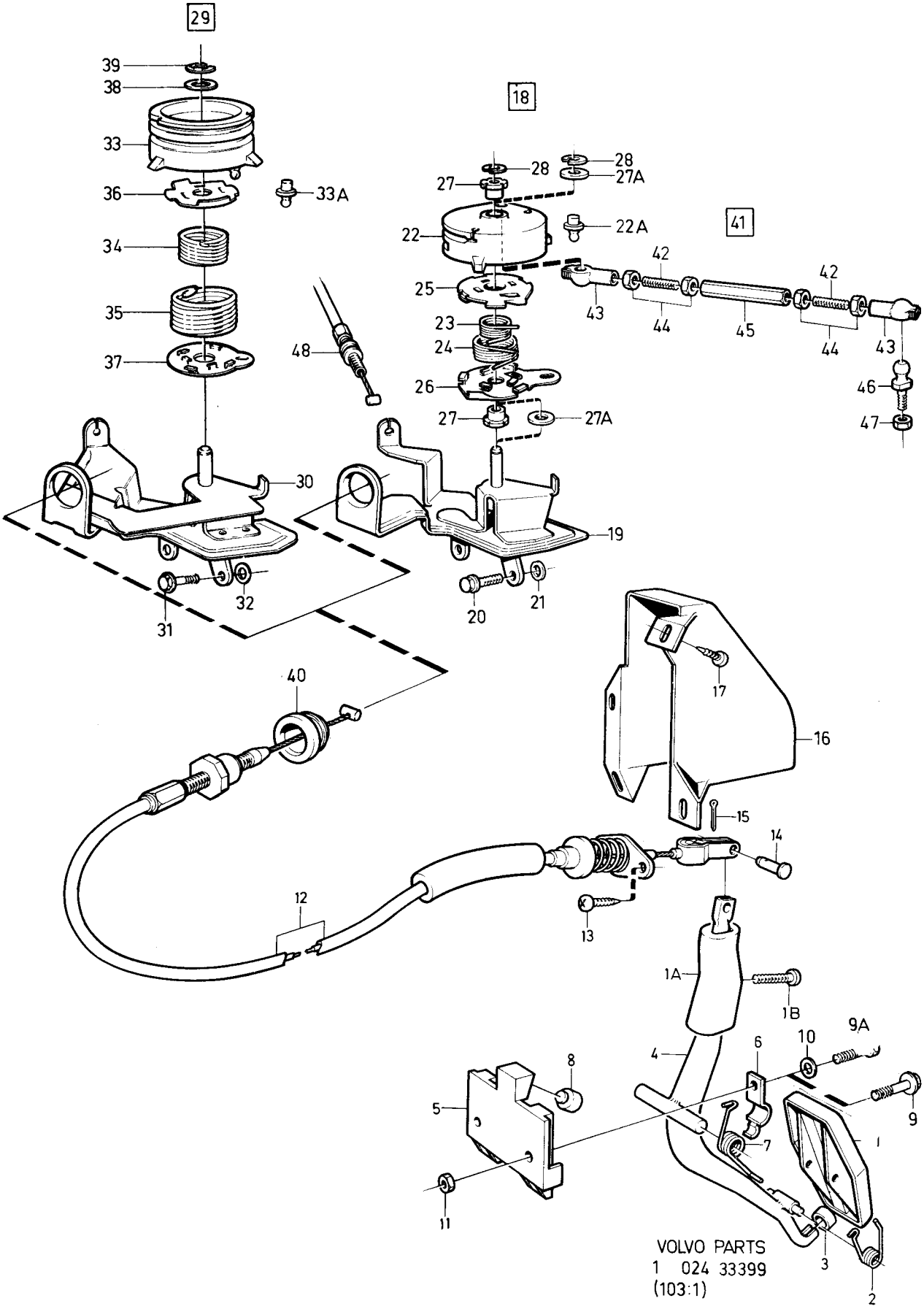

VOLVO PARTS
1 024 33399
(103:1)

Sida Page	Grupp Group	Gasreglage	Throttle linkage	Illustration	0135
20	2d	D20, D24	D20, D24	33399 1984-12	

Pos. Fig.	Antal/Quantity				Artikel nr Part No	Benämning	Description	Sats Kit	B P S R	Anmärkning Notes	
34	1	-	-	-	1257837-3	•Fjäder,inre	•Spring,inner		2		1220
35	1	-	-	-	1257836-5	•Fjäder,yttre	•Spring,outer		2		1240
36	1	-	-	-	1257728-4	•Fjäderstyrning,övre	•Spring guide,upper		3		1260
37	1	-	-	-	1257729-2	•Fjäderstyrning,undre	•Spring guide,lower		3		1280
38	1	-	-	-	955894-1	•Bricka	•Washer		2		1300
39	1	-	-	-	951669-1	•Spårryttare	•Circlip		2		1320
40	1	-	-	-	1257284-8	Gummibussning	Rubber bushing		2		1340
41	1	-	-	-	1257702-9	Reglerstång	Control rod		3		1360
42	2	-	-	-		•Pinnskruv	•Stud				1380
43	1	-	-	-	946704-4	•Kulskål,vänster-gänga	•Ball joint,left hand thread		3		1400 1420
	1	-	-	-	946703-6	•Kulskål,höger-gänga	•Ball joint,right hand thread		3		1 1460
44	2	-	-	-	942836-8	•Låsmutter, vänstergänga	•Lock nut, left hand thread		2		1480 1500
	2	-	-	-	955780-2	•Låsmutter, högergänga	•Lock nut, right hand thread		2		1520 1540
45	1	-	-	-		•Justermutter	•Adjusting nut		8		1
46	1	-	-	-	959083-7	Kulbult	Ball stud		2		1580
47	1	-	-	-	946577-4	Mutter	Nut		2		1600
48	1	-	-	-		Reglagevajer	Cable			VXL AUTO SE GRUPP 4 VÄXELLÅDA/GEARBOX	1620 1640 1660

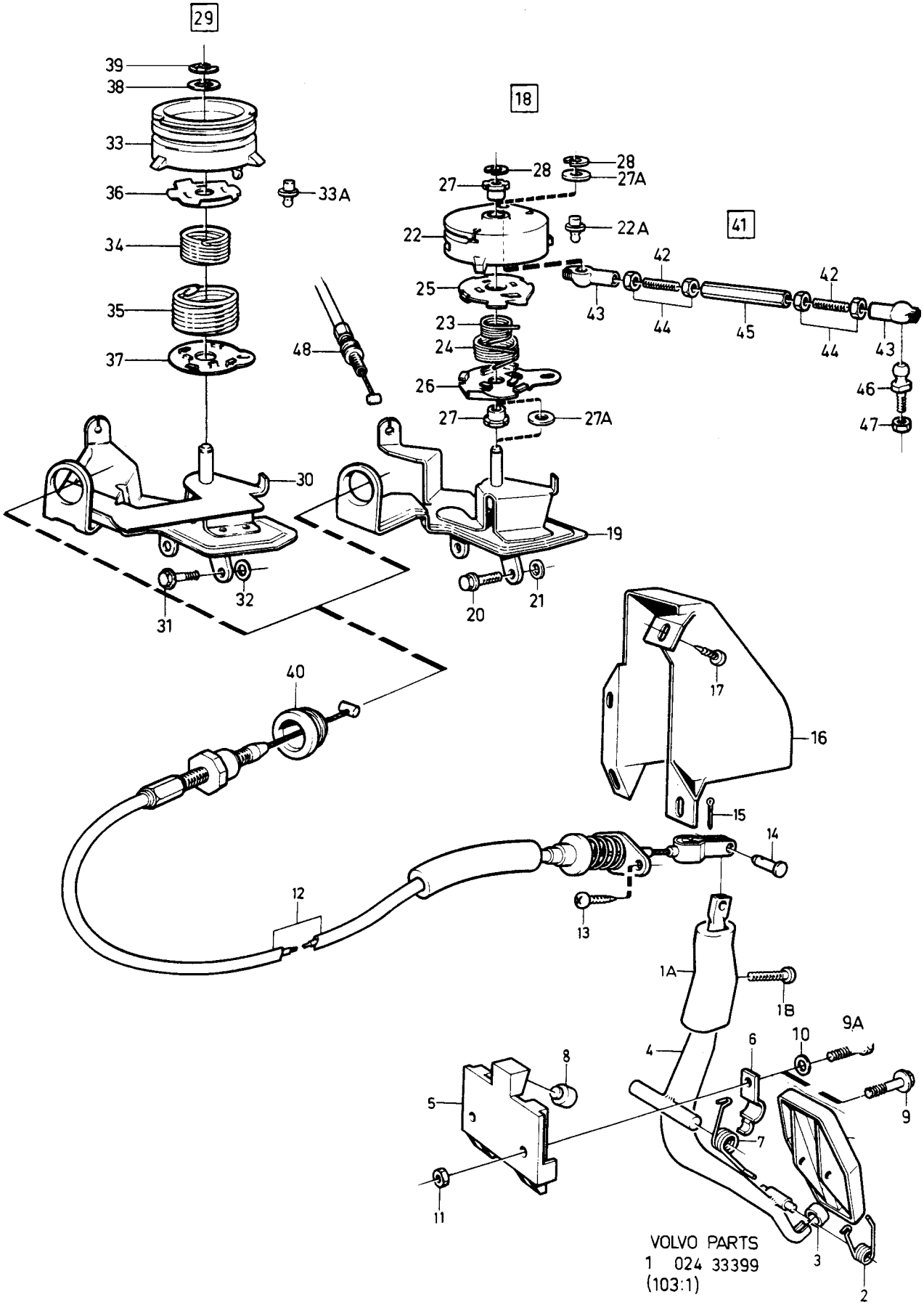

VOLVO PARTS
1 024 33399
(103:1)

Sida Page	Grupp Group	Konstantfarthållare	Cruise control	Illustration	0140
		B19E, B21E, B21F, B27E, B27F. VST	B19E, B21E, B27E, B27F LHD	27634	
22	2d	TID UTF	TID UTF	1984-12	

Pos. Fig.	Antal/Quantity B19E B21E B21F	B27F B27E			Artikel nr Part No	Benämning	Description	Sats Kit	B P S R	Anmärkning Notes	
1	1	-	-	-	283136-0	Konstantfarthållare	Cruise control kit		8	VST	0020
	-	1	-	-	283137-8	Konstantfarthållare	Cruise control kit		8	VST	0040
2	1	1	-	-	1234722-5	·Regulator	·Regulator		4		0060
3	1	1	-	-	1234721-7	·Konsol	·Bracket		3		0080
4	2	2	-	-	955512-9	·Skruv	·Screw		2		0100
4a	2	2	-	-	955893-3	·Bricka	·Washer		2		0120
5	1	1	-	-	945970-2	·Skruv	·Screw		2		0140
6	2	2	-	-	955512-9	·Skruv	·Screw		2		0160
6a	2	2	-	-	960140-2	·Bricka	·Washer		2		0180
6b	1	1	-	-	951189-0	·Klammer	·Klammer		2		0[illegible]
6c	1	1	-	-	960862-1	·Skruv	·Skruv		2		0[illegible]
7	1	-	-	-	1234745-6	·Kåpa	·Heat shield		5		0240
8	1	-	-	-	955512-9	·Skruv	·Screw		2		0260
9	1	1	-	-	283135-2	·Drivaxel	·Speedometer cable		1		0280
10	1	-	-	-	1258672-3	·Drivaxel	·Speedometer cable		1	VXL M46	0300
	1	-	-	-	283131-1	·Drivaxel	·Speedometer cable		1	VXL M45	0[illegible]
	1	-	-	-	283132-9	·Drivaxel	·Speedometer cable		1	VXL BW55, AW55.	0[illegible]
	-	1	-	-	283131-1	·Drivaxel	·Speedometer cable		1	VXL BW55, M46	0380
11	1	1	-	-	1234724-1	·Servoenhet, vakum	·Vacuum servo		4		0400
12	1	-	-	-	1234736-5	·Konsol	·Bracket		8		0420
	-	1	-	-	1234748-0	·Konsol	·Bracket		3		0440
13	2	2	-	-	945970-2	·Skruv	·Screw		2		0460
14	1	1	-	-	950352-5	·Låsmutter	·Lock nut		2		0480
15	1	-	-	-	1234737-3	·Gasvajer	·Accelerator cable		1		0500
	-	1	-	-	1234739-9	·Gasvajer	·Accelerator cable		1		0520
15a	2	2	-	-	955138-3	·Skruv	·Screw		2		0540
16	1	1	-	-	952704-5	·Saxpinnebult	·Clevis pin		2		0560
17	1	1	-	-	664822-4	·Låsfjäder	·Lock spring		1		0580
18	1	-	-	-	1234738-1	·Gasvajer	·Accelerator cable		1		0600
	-	1	-	-	1234740-7	·Gasvajer	·Accelerator cable		1		0620
19	1	-	-	-	1234741-5	·Konsol	·Bracket		3		0640
20	1	-	-	-	463767-4	·Konsol	·Bracket		3	(1234735)	0660
20a	2	-	-	-	955272-0	·Skruv	·Screw		2		0680
21	4	-	-	-	955892-5	·Bricka	·Washer		2		0700
22	1	-	-	-	1235061-7	·Konsol	·Bracket		3		0720
23	2	-	-	-	955894-1	·Bricka, reglagerulle	·Washer, bobbin		2		0740
24	-	1	-	-	1234746-4	·Konsol	·Bracket		3		07[illegible]
25	2	2	-	-	947515-3	·Spårryttare	·Circlip		2		0[illegible]
26	1	1	-	-	1234731-6	·Hävarm, mittre	·Center lever		3		0800
27	2	2	-	-	1234732-4	·Hävarm, yttre	·Outer lever		3		0820
28	1	1	-	-	1235135-9	·Vridfjäder	·Torsion spring		2		0840
29	1	1	-	-	1234742-3	·Bussning	·Bushing		2		0860
30	1	2	-	-	955892-5	·Bricka	·Washer		2		0880
31	1	1	-	-	946035-3	·Låsmutter	·Lock nut		2		09[illegible]
32	1	-	-	-	1234743-1	·Gasvajer	·Accelerator cable		1		0920
	-	1	-	-	1234744-9	·Gasvajer	·Accelerator cable		1		0940
33	400	400	-	-	1266870-3	·Slang	·Hose		2		0960
34	1	1	-	-	1234725-8	·T-rör	·Vacuum tee		3		0980
35	4	4	-	-	945650-0	·Slangklammer	·Hose clamp		2		1000
36	600	650	-	-	1266870-3	·Slang	·Hose		2		1020
37	2	2	-	-	947935-3	·Slangklammer	·Hose clamp		2		1040
38	1	1	-	-	1235238-1	·Utlösningsbrytare	·Release switch		3		1060
39	2	2	-	-	1235237-3	·Mutter	·Nut		2		1080
40	1	1	-	-	1235236-5	·Konsol	·Bracket		3		1100
41	1	1	-	-	955294-4	·Skruv	·Screw		2		1120
42	1	1	-	-	960141-0	·Bricka	·Washer		2		1140
43	1	1	-	-	945879-5	·Mutter	·Nut		2	(963106)	1160
44	1	1	-	-	1258398-5	·Manöverkontakt	·Switch		2	(1234733)	1180
45	1	1	-	-	1235416-3	·Hållare	·Retainer		8		1200
46	1	1	-	-	1234734-0	·Ledningsmatta	·Wiring harness		5		1220
46a	1	1	-	-	1501832-8	··Relä	··Relay		1	(1308548)	1230
47	6	6	-	-	948211-8	·Bandklammer	·Plastic straps		2		1240
48	1	1	-	-	1235415-5	·Hylsisolator	·Insulator		2		1260

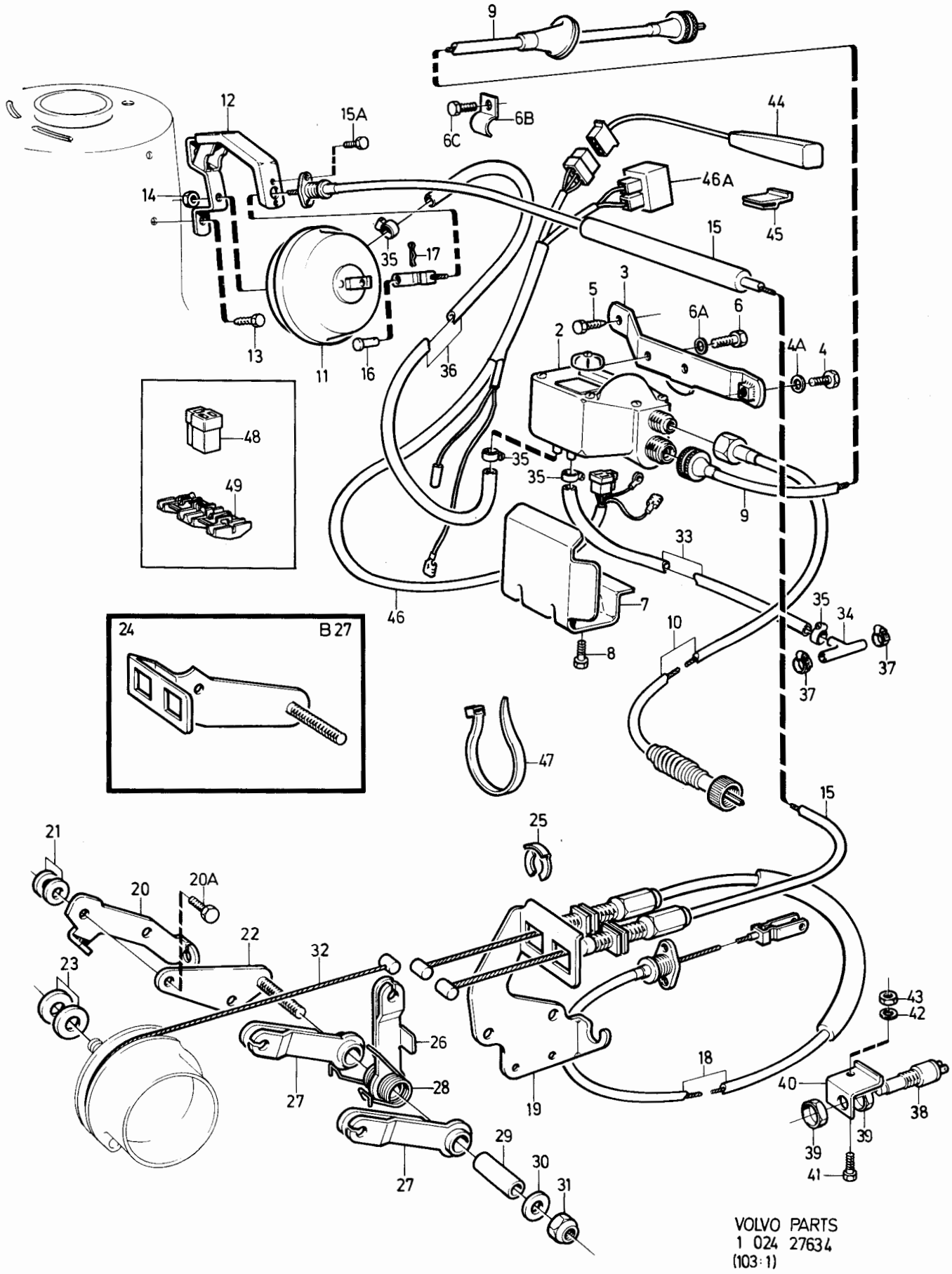

VOLVO PARTS
1 024 27634
(103:1)

Sida Page	Grupp Group	Konstantfarthållare	Cruise control	Illustration	0140
		B19E, B21E, B21F, B27E, B27F. VST	B19E, B21E, B27E, B27F LHD	27634	
24	2d	TID UTF	TID UTF	1984-12	

Pos. Fig.	Antal/Quantity B19E B21E B21F	B27F B27E			Artikel nr Part No	Benämning	Description	Sats Kit	B P S R	Anmärkning Notes	
49	2	2	-	-	944306-0	Skarvklämma	Clamp		2		1280

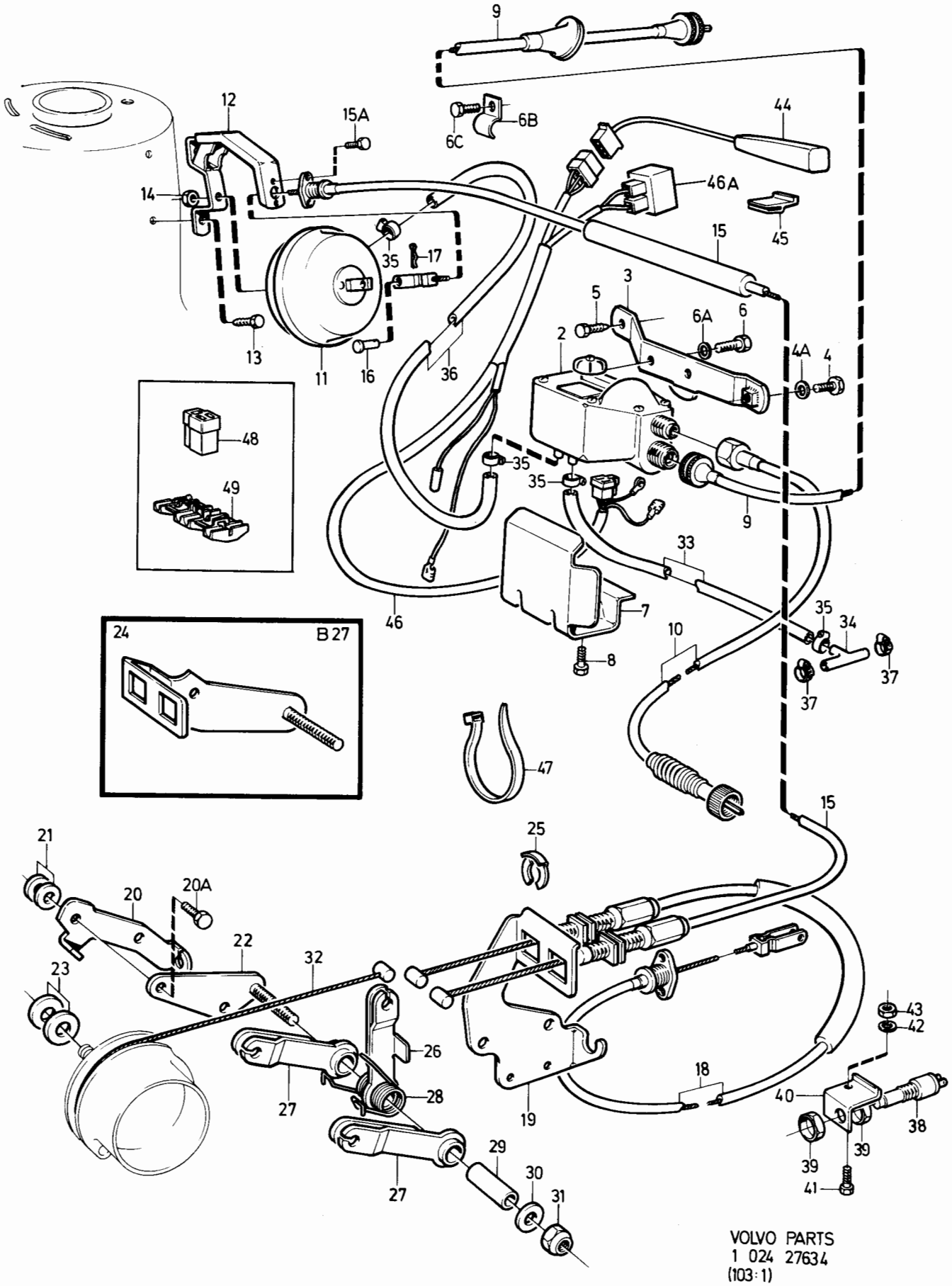

VOLVO PARTS
1 024 27634
(103:1)

Sida Page	Grupp Group	Konstant farthållare	Cruise control	Illustration	0145
		INJE, SEN UTF	INJE, SEN UTF	33400	
26	2d	EXCL B21F, B23F LH- JETRONIC	EXCL B21F, B23F LH- JETRONIC	1984-12	

Pos. Fig.	Antal/Quantity B21E B23E B21F	B27E B28E B28F			Artikel nr Part No	Benämning	Description	Sats Kit	B P S R	Anmärkning Notes	
1	1	1	-	-	1128862-8	Konstantfarthållar-sats	Cruise control kit		6		0020 0040
x 2	1	1	-	-	1348132-0	•Regulator	•Regulator		4	(1272256)	0060
3	1	1	-	-	1272257-5	•Ledningsmatta	•Wiring harness		5		0080
3a	1	1	-	-	1259270-5	•Säkring	•Fuse		1		0100
4	1	1	-	-	1272796-2	•Servoenhet,kmpl	•Servo unit,cpl		4		0120
	1	1	-	-		••Servoenhet,kmpl	••Servo unit,cpl		8		0140
5	1	1	-	-	1272259-1	••Skarvdon	••Connector		2		0160
6	1	1	-	-	1272260-9	•Vakuumventil	•Vaccum valve		4		0180
7	2	2	-	-	1272287-2	•Mutter	•Nut		2		0200
8	1	1	-	-	1272261-7	•Retardationsbrytare	•Retadation breaker		4		0
9	1	1	-	-	1235238-1	•Strömställare	•Switch		3		0240
10	2	2	-	-	1235237-3	•Mutter	•Nut		2		0260 0280
	1	-	-	-	1128725-7	Monteringssats, konstantfarthållare	Installation kit, cruise control		6	VST.	0300 0320 0
	1	-	-	-	1188791-6	Monteringssats, konstantfarthållare	Installation kit, cruise control		4	HST.	0360 0380 0400
	-	1	-	-	1128724-0	Monteringssats, konstantfarthållare	Installation kit, cruise control		6	VST.	0420 0440 0460
11	1	1	-	-	1272184-1	•Konsol	•Bracket		5		0480
12	2	-	-	-	40136-4	•Gummibussning	•Rubber bushing		2		0500
13	2	-	-	-	960136-0	•Bricka	•Washer		2		0520
14	2	-	-	-	947226-7	•Skruv hb 14x19	•Screw hb 14x19		2		0540
	-	2	-	-	190666-8	•Skruv hb 14x13	•Screw hb 14x13		2	VST	0560
15	1	1	-	-	1272183-3	•Konsol	•Bracket		5	VST	0580
	1	-	-	-	1188788-2	•Konsol	•Bracket		5	HST	0600
16	2	2	-	-	955138-3	•Skruv	•Screw		2		0620
17	2	2	-	-	965395-7	•Skruv	•Screw		2		0640
18	2	2	-	-	955120-1	•Skruv	•Screw		2		0660
19	1	-	-	-	955137-5	•Skruv	•Screw		2		0680
20	1	1	-	-	955825-5	•Mutter	•Nut		2		0700
21	2	2	-	-	955122-7	•Skruv	•Screw		2		0720
22	1	1	-	-	1272270-8	•T-nippel	•T-nipple		3		0740
23	340	230	-	-	948958-4	•Slang	•Hose		2	VST.METERVARA	0
	1250	-	-	-	948958-4	•Slang	•Hose		2	HST.METERVARA	0780
24	1300	1300	-	-	948478-3	•Slang	•Hose		2	VST.METERVARA	0800
	1600	-	-	-	948478-3	•Slang	•Hose		2	HST.METERVARA	0820
25	2	2	-	-	947935-3	•Slangklamma	•Hose clamp		2		0840
26	1	-	-	-	1272182-5	•Gasvajer	•Throttle cable		3	VST.	0860
	1	-	-	-	1188787-4	•Gasvajer	•Throttle cable		1	HST.	08
	-	1	-	-	1272181-7	•Gasvajer	•Throttle cable		3	VST.	09
27	1	1	-	-	947515-3	•Spårryttare	•Retaining ring		2		0920
28	1	1	-	-	1272254-2	•Konsol	•Bracket		5	VST.	0940
28a	1	-	-	-	1188794-0	•Konsol	•Bracket		5	HST.	0960
29	1	1	-	-	955294-4	•Skruv	•Screw		2		0980
30	1	1	-	-	955782-8	•Mutter	•Nut		2		1000
31	1	1	-	-	1272245-0	•Konsol	•Bracket		5	VST.	1020
31a	1	-	-	-	1188795-7	•Konsol	•Bracket		5	HST.	1040
32	1	1	-	-	1259264-8	•Induktionsgivare	•Induktion sender		2	VDO	1060
	1	1	-	-	1308635-0	•Induktionsgivare (ingår ej I sats 1128725-7,1188791-6, 1128724-0)	•Induktion sender (not included in kit 1128725-7,1188791-6, 1128724-0)		2	YASAKI	1080 1100 1120 1140
33	1	1	-	-	941269-3	•Bussning	•Bushing		2		1160
34	1	1	-	-	1258398-5	•Körvisaromkopplare	•Direction indicator switch		2		1180 1200
35	1	1	-	-	1234518-7	•Bussning	•Bushing		4	262C	1220
36	4	4	-	-	948211-8	•Bandklamma	•Clamp		2		1240
37	1	-	-	-	1306240-1	•Gasreglage	•Throttle control		5		1260

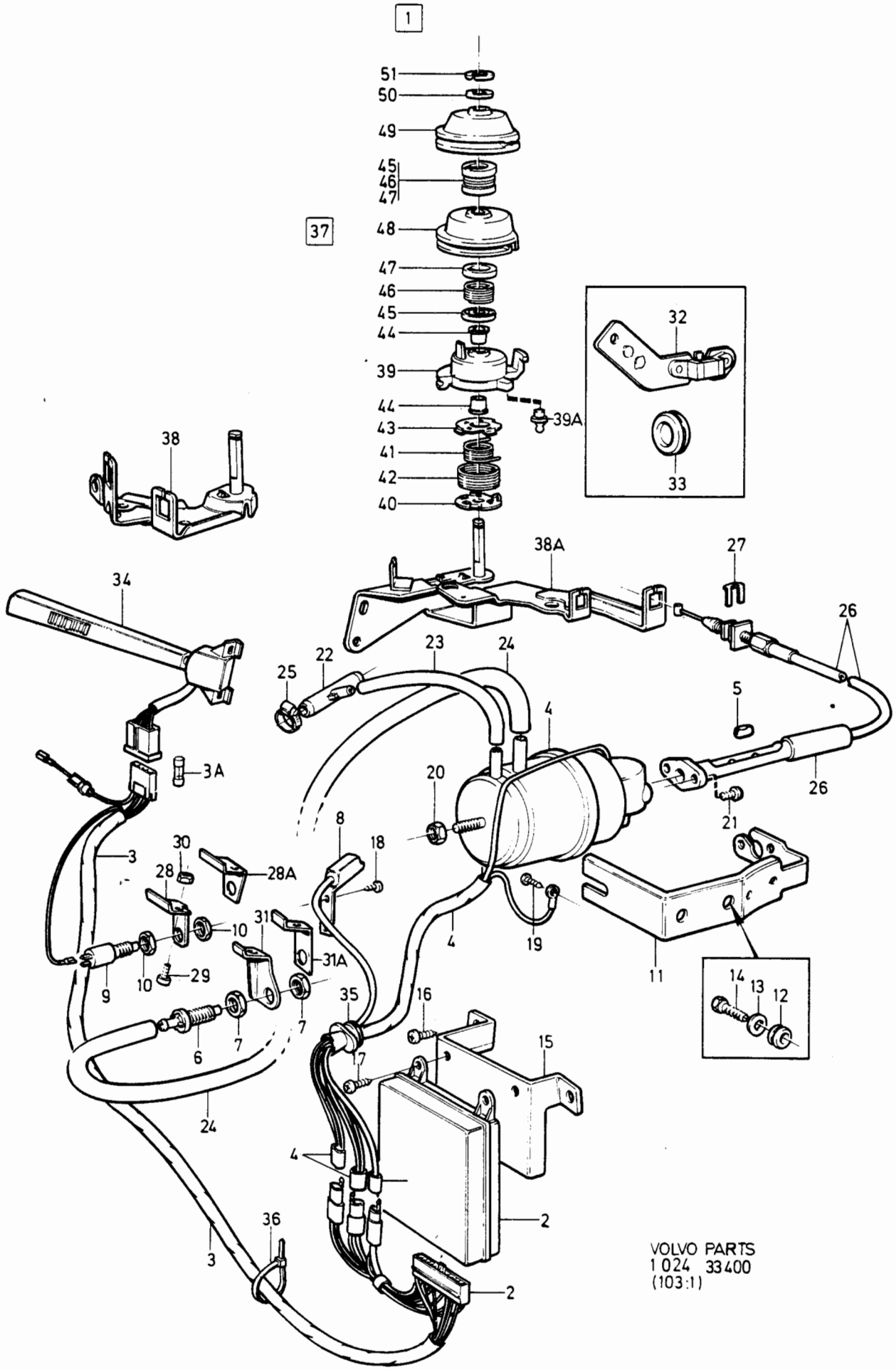
1
51
50
49
45
46
47
37
48
47
46
45
44
39
44
43
41
42
40
39A
32
33
38
38A
27
34
26
25
22
23
24
5
4
3A
20
26
21
8
18
30
28
28A
3
10
31
31A
9
10
29
4
19
11
14
13
12
35
16
7
7
6
15
17
24
4
36
2
3
2
VOLVO PARTS
1 024 33400
(103:1)

Sida Page	Grupp Group	Konstant farthållare	Cruise control	Illustration	0145
		INJE, SEN UTF	INJE, SEN UTF	33400	
28	2d	EXCL B21F, B23F LH- JETRONIC	EXCL B21F, B23F LH- JETRONIC	1984-12	

Pos. Fig.	Antal/Quantity B21E B23E B21F	B27E B28E B28F			Artikel nr Part No	Benämning	Description	Sats Kit	B P S R	Anmärkning Notes	
	-	1	-	-	1269420-4	.Gasreglage	.Throttle control		5	VST.	1280
38	1	-	-	-	1306238-5	..Konsol	..Bracket		3		1300
38a	-	1	-	-	1274025-4	..Konsol	..Bracket		8	VST.	1320
39	1	-	-	-	1317544-3	..Reglagerulle,undre	..Bobbin,lower		4	(1276136)	1340
	-	1	-	-	1274405-8	..Reglagerulle,undre	..Bobbin,lower		2	(1274125)	1360
39a	1	1	-	-	1257291-3	...Kulbult	...Ball stud		3		1380
40	1	1	-	-	1306246-8	..Fjäderstyrning,undre	..Spring guide,lower		3	VST.	1400
41	1	1	-	-	1274240-9	..Fjäder, inre	..Spring, inner		2		1420
42	1	1	-	-	1306244-3	..Fjäder, yttre	..Spring, outer		2		1440
43	1	1	-	-	1306245-0	..Fjäderstyrning, övre	..Spring guide, upper		3		[illegible]
44	2	2	-	-	1276512-9	..Bussning	..Bushing		2		[illegible]
45	2	2	-	-	1274034-6	..Fjäderstyrning,undre	..Spring guide, lower		3		1500
46	2	2	-	-	1274031-2	..Fjäder	..Spring		2		1520
47	2	2	-	-	1274035-3	..Fjäderstyrning, övre	..Spring guide, upper		3		1540
48	1	1	-	-	1326370-2	..Reglagerulle, mellan	..Bobbin, middle		4	(1274127)VST.	1560
	1	-	-	-	1326370-2	..Reglagerulle, mellan	..Bobbin, middle		8	HST.	1580
49	1	1	-	-	1326195-3	..Reglagerulle, övre	..Bobbin, upper		4	(1274128)VST.	1
	1	-	-	-	1326195-3	..Reglagerulle, övre	..Bobbin, upper		4	HST.	1620
50	1	1	-	-	955894-1	..Bricka	..Washer		2		1640
51	1	1	-	-	951669-1	..Spårryttare	..Circlip		2		1660

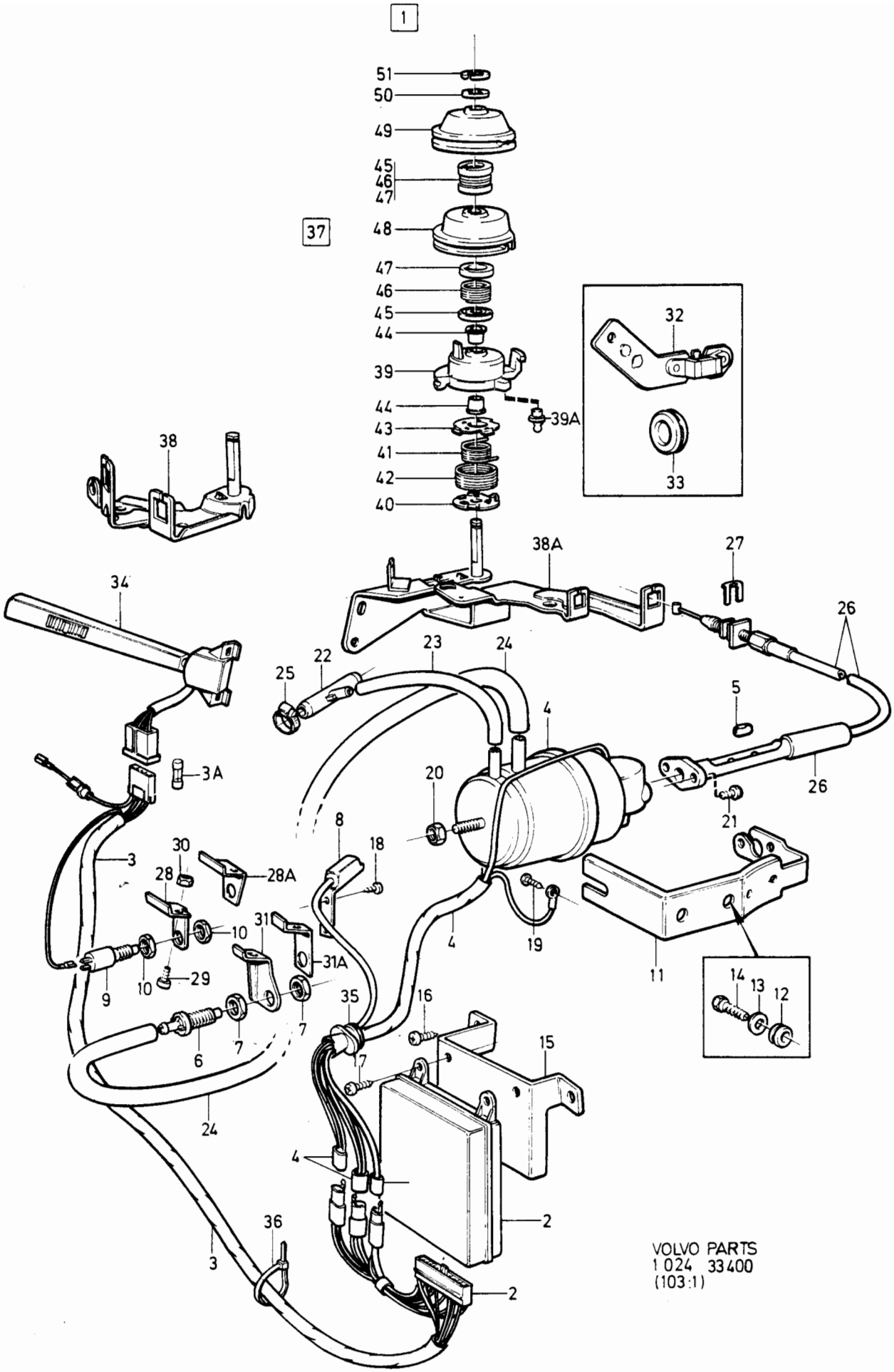
1
51
50
49
45
46
47
37
48
47
46
45
44
39
44
43
41
42
40
39A
32
33
38
38A
27
34
26
22
23
24
25
5
4
3A
20
26
21
8
18
30
28
28A
3
10
31
31A
9
10
29
4
19
11
14
13
12
35
16
7
7
6
15
17
24
4
2
36
3
2
VOLVO PARTS
1 024 33400
(103:1)

Sida Page	Grupp Group	Konstant farthållare	Cruise control	Illustration	0146
		B21F, B23F LH- JETRONIC	B21F, B23F LH- JETRONIC	33401	
30	2d			1984-12	

Pos. Fig.	Antal/Quantity				Artikel nr Part No	Benämning	Description	Sats Kit	B P S R	Anmärkning Notes	
1	1	-	-	-	1128862-8	Konstantfarthållar- -sats	Cruise control kit		6		0020 0040
x 2	1	-	-	-	1348132-0	.Regulator	.Regulator		4	(1272256)	0060
3	1	-	-	-	1272257-5	.Ledningsmatta	.Wiring harness		5		0080
3a	1	-	-	-	1259270-5	.Säkring	.Fuse		1		0100
4	1	-	-	-	1272796-2	.Servoenhet, KMPL	.Servo unit, CPL		4		0120
	1	-	-	-		..Servoenhet	..Servo unit		8		0140
5	1	-	-	-	1272259-1	..Skarvdon	..Connector		2		0160
6	1	-	-	-	1272260-9	.Vakuumventil	.Vacuum valve		4		0180
7	2	-	-	-	1272287-2	.Mutter	.Nut		2		0200
8	1	-	-	-	1272261-7	.Retardationsbrytare	.Retardation breaker		4		0220
9	1	-	-	-	1235238-1	.Strömställare	.Switch		3		[illegible]
10	2	-	-	-	1235237-3	.Mutter	.Nut		2		0260
	-	-	-	-							0280
	1	-	-	-	1188389-9	Monteringssats	Installation kit,		4	9)	0300
	-	-	-	-		Konstantfarthållare	Cruise control				0320
	1	-	-	-	1188832-8	Monteringssats konstant farthållare	Installation kit, cruise control		4	10)	0340 [illegible]
11	1	-	-	-	1272184-1	.Konsol	.Bracket		5		[illegible]
12	2	-	-	-	190666-8	.Skruv	.Screw		2	9)	0400
	2	-	-	-	947226-7	.Skruv	.Screw		2	10)	0420
12a	2	-	-	-	960139-4	.Bricka	.Washer		2	10)	0440
12b	2	-	-	-	40136-4	.Gummibussning	.Rubber bushing		2	10)	0460
13	1	-	-	-	1272183-3	.Konsol	.Bracket		5		0480
14	2	-	-	-	955138-3	.Skruv	.Screw		2		0500
15	2	-	-	-	965395-7	.Skruv	.Screw		2		0520
16	2	-	-	-	955120-1	.Skruv	.Screw		2		0540
17	1	-	-	-	955825-5	.Mutter	.Nut		2		0560
18	2	-	-	-	955122-7	.Skruv	.Screw		2		0580
19	1	-	-	-	1272270-8	.T-nippel	.T-nipple		3	9)	0600
19a	1	-	-	-	1276445-2	.Nippel	.Nipple		3	10)	0620
20	740	-	-	-	948958-4	.Slang	.Hose		2	9)METERVARA	0640
	1300	-	-	-	948958-4	.Slang	.Hose		2	10)METERVARA	0660
21	1300	-	-	-	948478-3	.Slang	.Hose		2	METERVARA	0680
22	2	-	-	-	947935-3	.Slangklamma	.Hose clamp		2	9)	0700
23	1	-	-	-	1273719-3	.Gasvajer	.Throttle cable		3	9)	0720
	1	-	-	-	1329600-9	.Gasvajer	.Throttle cable		3	10)	0740
23a	1	-	-	-	1332514-7	.Konsol	.Bracket		2	10)	0760
24	1	-	-	-	947515-3	.Spårryttare	.Retaining ring		2		[illegible]
25	1	-	-	-	1272254-2	.Konsol	.Bracket		5		[illegible]
26	1	-	-	-	955294-4	.Skruv	.Screw		2		0820
27	1	-	-	-	955782-8	.Mutter	.Nut		2		0840
28	1	-	-	-	1272245-0	.Konsol	.Bracket		5		0860
29	1	-	-	-	1259264-8	.Induktionsgivare	.Induction sender		2	VDO	0880
	1	-	-	-	1308635-0	.Induktionsgivare (ingår ej I sats 1188389-9,1188832-8)	.Induction sender (not included in kit 1188389-9,1188832-8)		2	YASAKI	[illegible] 0940
30	1	-	-	-	941269-3	.Bussning	.Bushing		2	9)	0960
	1	-	-	-	941269-3	.Bussning	.Bushing		2	10)(941265)	0980
31	1	-	-	-	1258398-5	.Körvisaromkopplare	.Direction indicator switch		2		1000 1020
32	1	-	-	-	1326366-0	.Gasreglage	.Throttle control		5	9)	1040
	1	-	-	-	1332288-8	.Gasreglage	.Throttle control		5	10)	1060
33	1	-	-	-	1326367-8	..Konsol	..Bracket		5	9)	1080
33a	1	-	-	-	1332289-6	..Konsol	..Bracket		5	10)	1100
34	1	-	-	-	1326368-6	..Reglagerulle, undre	..Bobbin, lower		4		1120
34a	1	-	-	-	1257291-3	...Kulbult	...Ball stud		3		1140
35	1	-	-	-	1306246-8	..Fjäderstyrning,undre	..Spring guide, lower		3		1160
36	1	-	-	-	1274240-9	..Fjäder, inre	..Spring, inner		2		1180

9. 242 CH-223939, 244 CH-812609, 245 CH-434459, 264 CH-131509, 265 CH-33009
10. 242 CH 223940-, 244 CH 812610-, 245 CH 434460-, 264 CH 131510-, 265 CH 33010-.

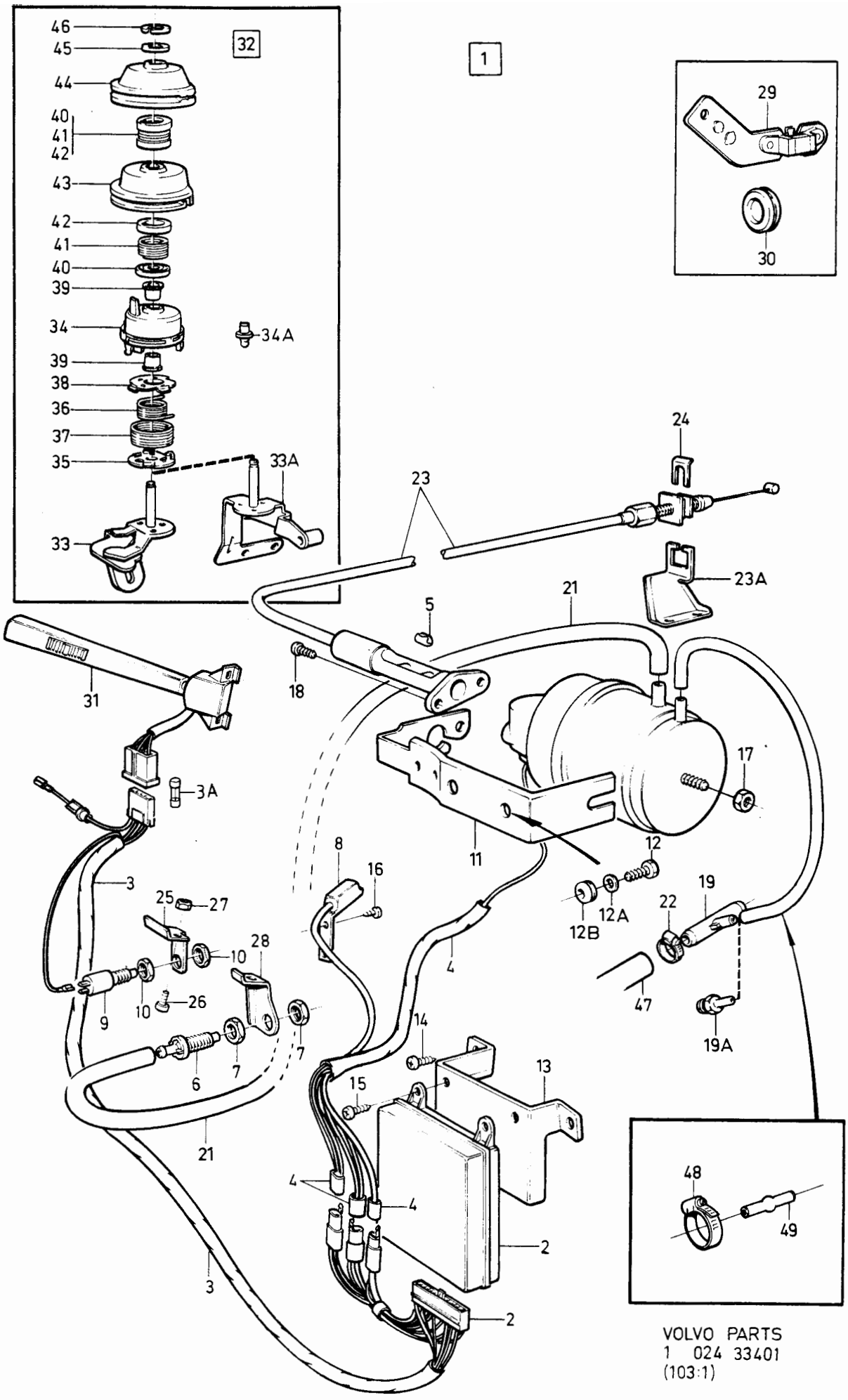

VOLVO PARTS
1 024 33401
(103:1)

Sida Page	Grupp Group	Konstant farthållare	Cruise control	Illustration	0146
		B21F, B23F LH- JETRONIC	B21F, B23F LH- JETRONIC	33401	
32	2d			1984-12	

Pos. Fig.	Antal/Quantity				Artikel nr Part No	Benämning	Description	Sats Kit	B P S R	Anmärkning Notes	
37	1	-	-	-	1306244-3	..Fjäder, yttre	..Spring, outer		2		1200
38	1	-	-	-	1306245-0	..Fjäderstyrning, övre	..Spring guide, upper		3		1220
39	2	-	-	-	1276512-9	..Bussning	..Bushing		2		1240
40	2	-	-	-	1274034-6	..Fjäderstyrning,undre	..Spring guide, lower		3		1260
41	2	-	-	-	1274031-2	..Fjäder	..Spring		2		1280
42	2	-	-	-	1274035-3	..Fjäderstyrning,övre	..Spring guide, upper		3		1300
43	1	-	-	-	1326370-2	..Reglagerulle,mellan	..Bobbin, middle		4		1320
44	1	-	-	-	1326195-3	..Reglagerulle,övre	..Bobbin, upper		4		1340
45	1	-	-	-	955894-1	..Bricka	..Washer		2		1360
46	1	-	-	-	951669-1	..Spårryttare	..Circlip		2		1380
47	250	-	-	-	1272328-4	.Slang	.Hose		2	9)METERVARA	1400
48	1	-	-	-	947987-4	.Klammer	.Clamp		2	9)	
49	1	-	-	-	1211596-0	.Nippel	.Nipple		3	9)	1460

9. 242 CH-223939, 244 CH-812609, 245 CH-434459, 264 CH-131509, 265 CH-33009

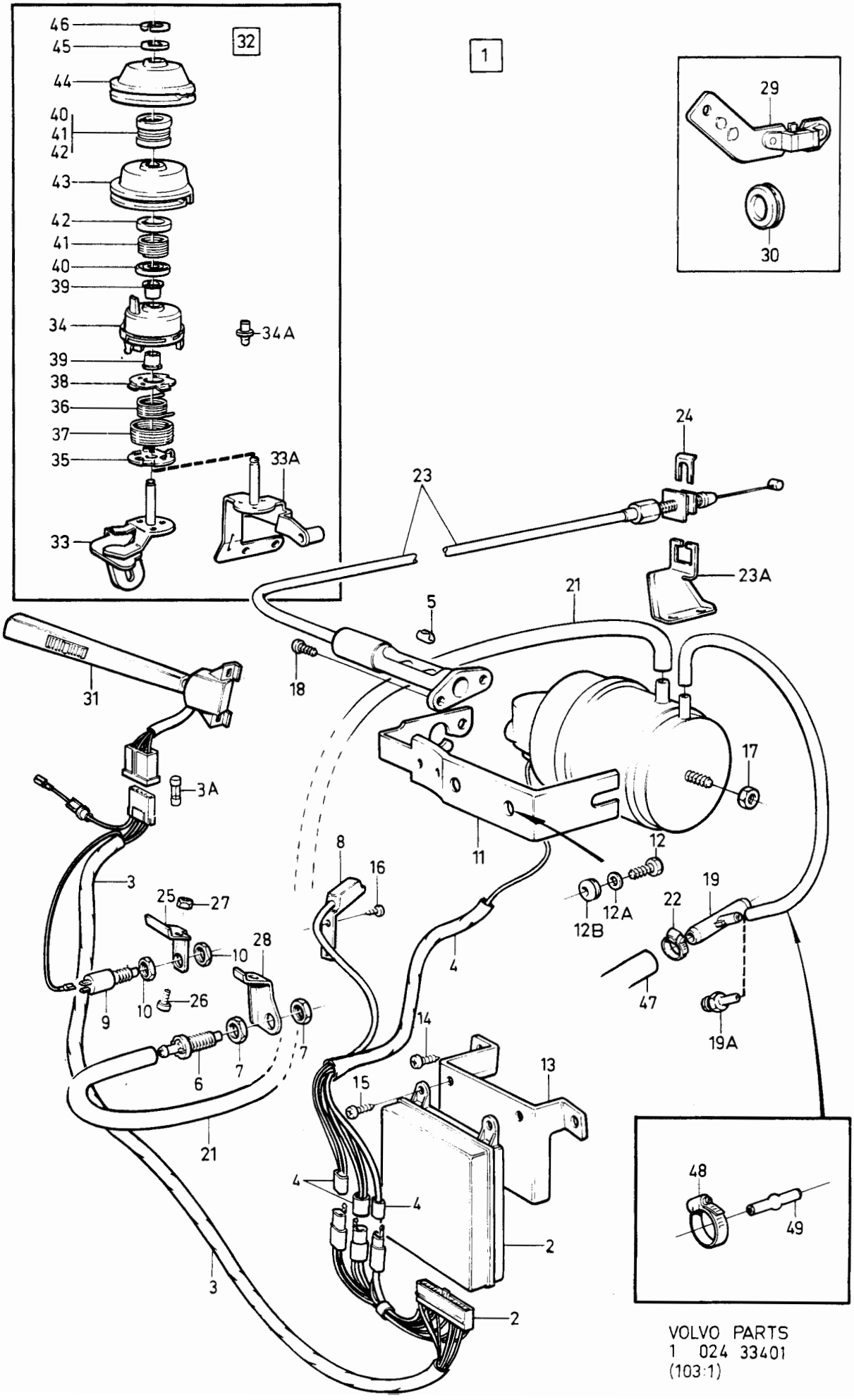

VOLVO PARTS
1 024 33401
(103:1)

Sida Page	Grupp Group	Konstantfarthållare	Cruise control	Illustration	0147
		B19 ET, B21 ET, B21 FT. VST	B19 ET, B21 ET, B21 FT. VST	33402	
34	2d			1984-12	

Pos. Fig.	Antal/Quantity				Artikel nr Part No	Benämning	Description	Sats Kit	B P S R	Anmärkning Notes	
1	1	-	-	-	1128862-8	Konstantfarthållar-sats	Cruise control kit		6		0020 0040
x 2	1	-	-	-	1348132-0	.Regulator	.Regulator		4	(1272256)	0060
3	1	-	-	-	1272257-5	.Ledningsmatta	.Wiring harness		5		0080
3a	1	-	-	-	1259270-5	.Säkring	.Fuse		1		0100
4	1	-	-	-	1272796-2	.Servoenhet,kmpl	.Servo unit,cpl		4		0120
5	1	-	-	-	1272259-1	..Skarvdon	..Connector		2		0140
6	1	-	-	-	1272260-9	.Vakuumventil	.Vaccum valve		4		0160
7	2	-	-	-	1272287-2	.Mutter	.Nut		2		0180
8	1	-	-	-	1272261-7	.Retardationsbrytare	.Retardation breaker		4		0200
9	1	-	-	-	1235238-1	.Strömställare	.Switch		3		0
10	2	-	-	-	1235237-3	.Mutter	.Nut		2		0240
											0260
	1	-	-	-	1333535-1	Monteringssats, konstantfarthållare	Installation kit, cruise control		4		0280 0300
11	1	-	-	-	1272184-1	.Konsol	.Bracket		5		0320
12	2	-	-	-	945970-2	.Skruv	.Screw		2		0
13	1	-	-	-	949115-0	.Bricka	.Washer		2		0360
14	1	-	-	-	1272183-3	.Konsol	.Bracket		5		0380
15	2	-	-	-	955138-3	.Skruv	.Screw		2		0400
16	2	-	-	-	965395-7	.Skruv	.Screw		2		0420
17	2	-	-	-	955120-1	.Skruv	.Screw		2		0440
18	1	-	-	-	955825-5	.Mutter	.Nut		2		0460
19	1	-	-	-	1272270-8	.T-nippel	.T-nipple		3	MCOMBU	0480
20	1	-	-	-	949013-7	.Nippel	.Nipple		2	UCOMBU	0500
21	1000	-	-	-	948478-3	.Slang	.Hose		2		0520
22	570	-	-	-	948958-4	.Slang	.Hose		2		0540
23	800	-	-	-	192034-7	.Slang	.Hose		2		0560
24	1	-	-	-	946709-3	.Slangklamma	.Clamp		2		0580
25	45	-	-	-	1272328-4	.Slang	.Hose		2	MCOMBU	0600
26	1	-	-	-	947935-3	.Klamma	.Clamp		2	MCOMBU	0620
27	1	-	-	-	3298199-5	.Vakuumtank	.Vaccuum reservoir		5		0640
28	2	-	-	-	190071-1	.Skruv	.Screw		2		0660
29	1	-	-	-	1329787-4	.Reglagevajer	.Wire		1		0680
30	2	-	-	-	955122-7	.Skruv	.Screw		2		0700
31	1	-	-	-	947515-3	.Spårryttare	.Circlip		2		0720
32	1	-	-	-	1272254-2	.Konsol	.Bracket		5		0740
33	1	-	-	-	955294-4	.Skruv	.Screw		2		0
34	1	-	-	-	955782-8	.Mutter	.Nut		2		0780
35	1	-	-	-	1272245-0	.Konsol	.Bracket		5		0800
36	1	-	-	-	1329807-0	.Ledningsmatta	.Cable harness		5		0820
37	1	-	-	-	941268-5	.Skyddsbussning	.Bushing		2		0840
38	1	-	-	-	1258398-5	.Körvisaromkopplare	.Direction indicator switch		2		0860 0
39	1	-	-	-	1259264-8	.Induktionsgivare	.Induktion sender		2	VDO	0880
	1	-	-	-	1308635-0	.Induktionsgivare (ingår ej I sats 1333535-1)	.Induktion sender (not included in kit 1333535-1)		2	YASAKI	0920 0940 0960
40	1	-	-	-	941269-3	.Skyddsbussning	.Bushing		2		0980
41	1	-	-	-	1329778-3	.Konsol	.Bracket		3		1000
42	1	-	-	-	955270-4	.Skruv	.Screw		2		1020
43	1	-	-	-	946035-3	.Mutter	.Nut		2		1040
44	1	-	-	-	1336442-7	.Gasreglage,kmpl	.Throttle control		5		1060
45	1	-	-	-		..Konsol	..Bracket		8		1080
46	1	-	-	-		..Reglagerulle,undre	..Bobbin,lower		8		1100
46a	1	-	-	-	1257291-3	...Kulbult	...Ball stud		3		1120
46b	2	-	-	-	1336449-2	..Hållare	..Retainer		2		1140
47	1	-	-	-	1306246-8	..Fjäderstyrning	..Spring guide		3		1160
48	1	-	-	-	1274240-9	..Fjäder,inre	..Spring,inner		2		1180
49	1	-	-	-	1306244-3	..Fjäder,yttre	..Spring,outer		2		1200
50	1	-	-	-	1306245-0	..Fjäderstyrning	..Spring guide		3		1220
51	2	-	-	-	1276512-9	..Bussning	..Bushing		2		1240
52	2	-	-	-	1274034-6	..Fjäderstyrning	..Spring guide		3		1260

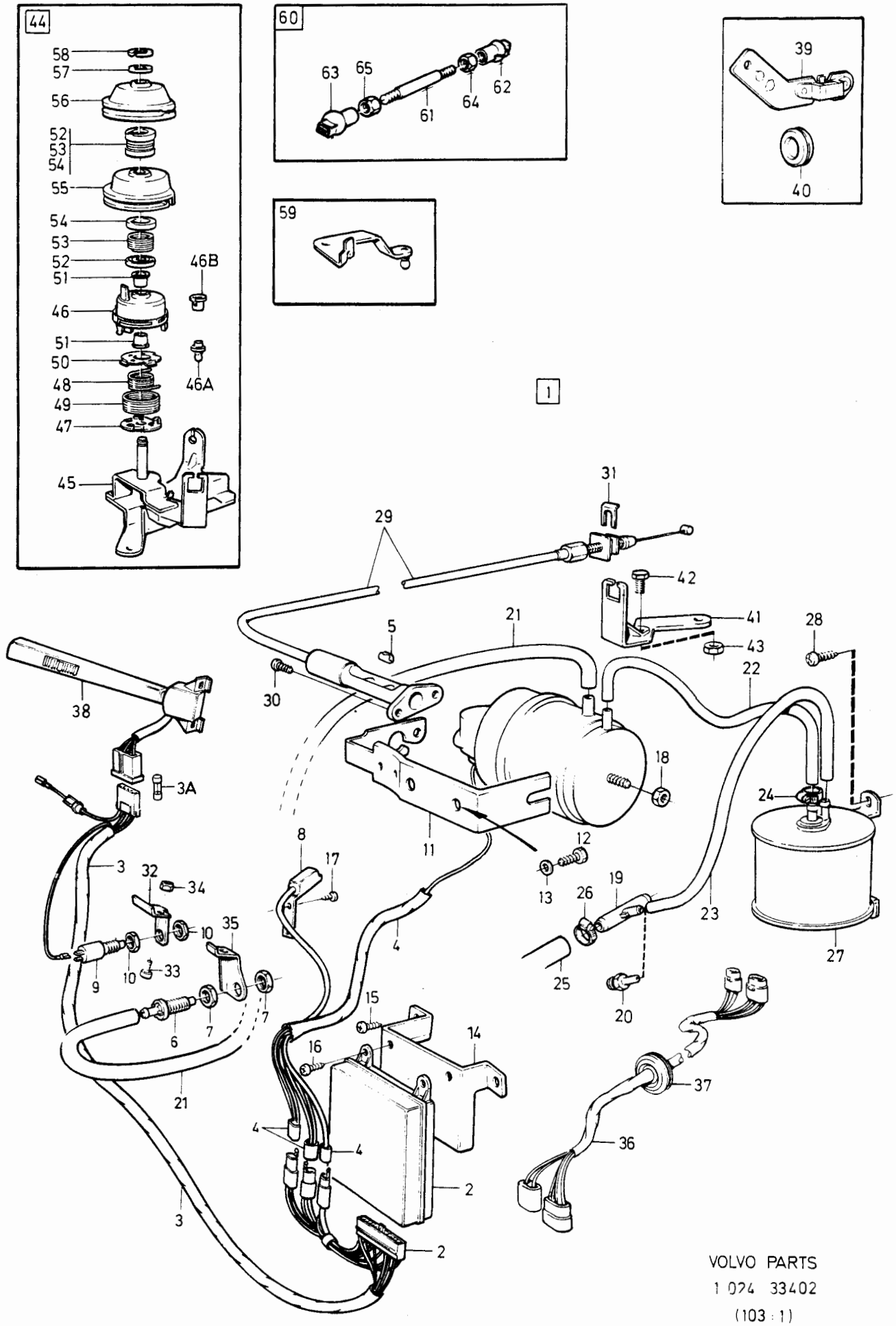

VOLVO PARTS
1 024 33402
(103 : 1)

Sida Page	Grupp Group	Konstantfarthållare	Cruise control	Illustration	0147
36	2d	B19 ET, B21 ET, B21 FT. VST	B19 ET, B21 ET, B21 FT. VST	33402 1984-12	

Pos. Fig.	Antal/Quantity				Artikel nr Part No	Benämning	Description	Sats Kit	B P S R	Anmärkning Notes	
53	2	-	-	-	1274031-2	..Fjäder	..Spring		2		1280
54	1	-	-	-	1274035-3	..Fjäderstyrning	..Spring guide		3		1300
55	1	-	-	-		..Reglagerulle,mellan	..Bobbin,midple		8		1320
56	1	-	-	-	1326195-3	..Reglagerulle,övre	..Bobbin,upper		4		1340
57	1	-	-	-	955894-1	..Bricka	..Washer		2		1360
58	1	-	-	-	951669-1	..Spårryttare	..Circlip		2		1380
59	1	-	-	-	1336453-4	.Hävarm,kmpl	.Lever,cpl		3		1400
60	1	-	-	-		.Reglerstång,kmpl	.Control rod,cpl		8		1420
61	1	-	-	-	947798-5	..Reglerstång	..Rod		2		1440
62	1	-	-	-	946703-6	..Kulskål	..Ball joint		3	M5	1[illegible]
63	1	-	-	-	946704-4	..Kulskål	..Ball joint		3	M5V	1[illegible]
64	1	-	-	-	955780-2	..Mutter	..Nut		2	M5	1500
65	1	-	-	-	942836-8	..Mutter	..Nut		2	M5V	1540

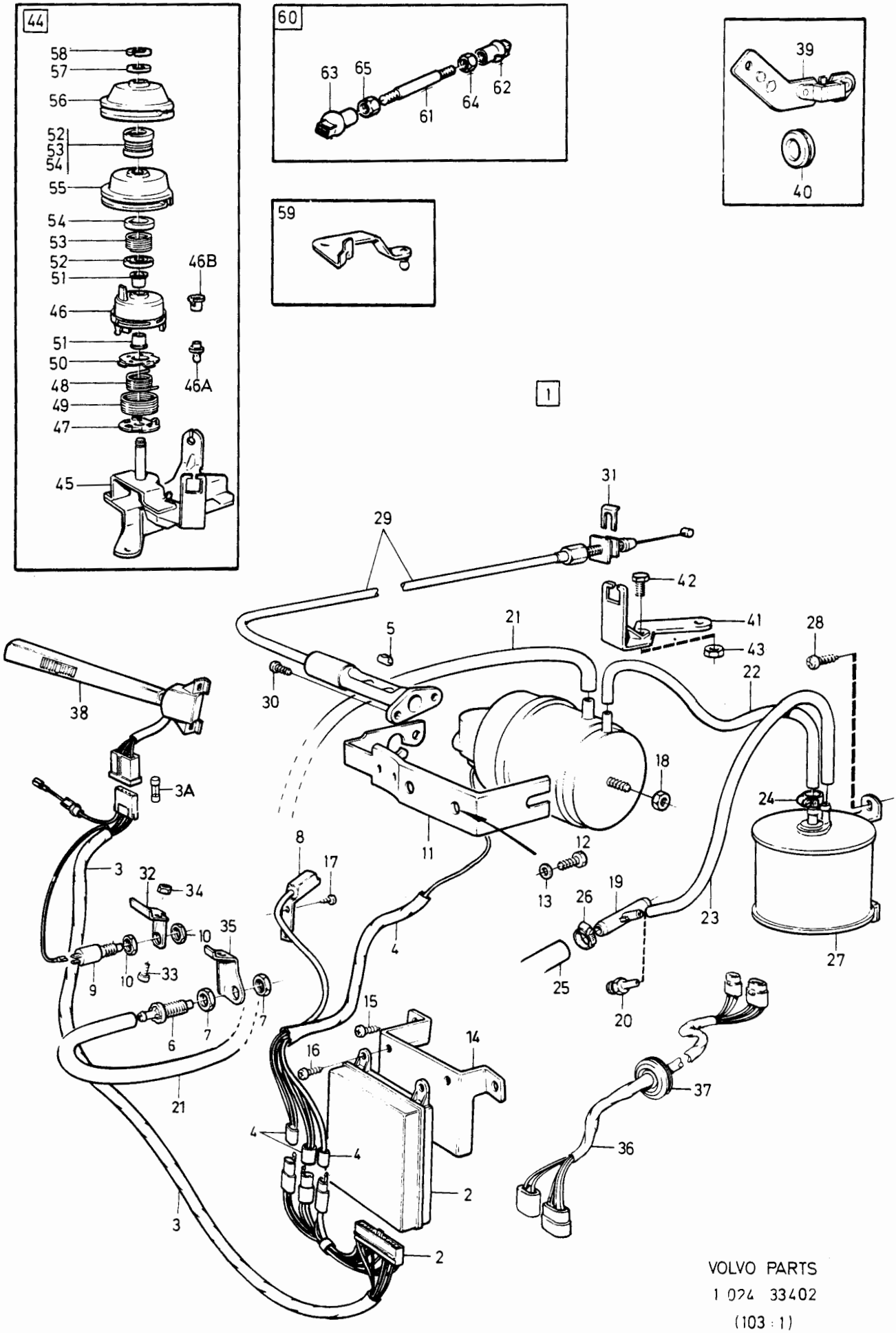

VOLVO PARTS
1 024 33402
(103 : 1)

Sida Page	Grupp Group	Konstantfarthållare D20, D24. VST	Cruise control D20, D24. VST	Illustration 33403 1984-12	0148
38	2d				

Pos. Fig.	Antal/Quantity				Artikel nr Part No	Benämning	Description	Sats Kit	B P S R	Anmärkning Notes	
1	1	-	-	-	1128862-8	Konstantfarthållar-sats	Cruise control kit		6		0020 0040
x 2	1	-	-	-	1348132-0	.Regulator	.Regulator		4	(1272256)	0060
3	1	-	-	-	1272257-5	.Ledningsmatta	.Wiring harness		5		0080
3a	1	-	-	-	1259270-5	.Säkring	.Fuse		1		0100
4	1	-	-	-	1272796-2	.Servoenhet, kmpl	.Servo unit, cpl		4		0120
5	1	-	-	-	1272259-1	..Skarvdon	..Connector		2		0140
6	1	-	-	-	1272260-9	.Vakuumventil	.Vacuum valve		4		0160
7	2	-	-	-	1272287-2	.Mutter	.Nut		2		0180
8	1	-	-	-	1272261-7	.Retardationsbrytare	.Retardation breaker		4		0200
9	1	-	-	-	1235238-1	.Strömställare	.Switch		3		0
10	2	-	-	-	1235237-3	.Mutter	.Nut		2		0240 0260
	1	-	-	-	1188214-9	Monteringssats, konstantfarthållare	Installation kit, cruise control		3		0280 0300
11	1	-	-	-	1272184-1	.Konsol	.Bracket		5		0320
12	2	-	-	-	190666-8	.Skruv	.Screw		2		0
13	1	-	-	-	955285-2	.Mutter	.Nut		2		0360
14	1	-	-	-	1272183-3	.Konsol	.Bracket		5		0380
15	2	-	-	-	955138-3	.Skruv	.Screw		2		0400
16	2	-	-	-	965395-7	.Skruv	.Screw		2		0420
17	2	-	-	-	955120-1	.Skruv	.Screw		2		0440
18	1	-	-	-	1272270-8	.T-nippel	.T-nipple		3		0460
19	1100	-	-	-	948958-4	.Slang	.Hose		2		0480
20	1300	-	-	-	948478-3	.Slang	.Hose		2		0500
21	2	-	-	-	947935-3	.Slangklamma	.Hose clamp		2		0520
22	1	-	-	-	1272254-2	.Konsol	.Bracket		5		0540
23	1	-	-	-	955294-4	.Skruv	.Screw		2		0560
24	1	-	-	-	955782-8	.Mutter	.Nut		2		0580
25	1	-	-	-	1272245-0	.Konsol	.Bracket		5		0600
26	1	-	-	-	1258398-5	.Körvisaromkopplare	.Direction indicator switch		2		0620 0640
27	1	-	-	-	1259264-8	.Induktionsgivare	.Induction sender		2	VDO	0660
	1	-	-	-	1308635-0	.Induktionsgivare (ingår ej I sats 1188214-9)	.Induction sender (not included in kit 1188214-9)		2	YASAKI	0680 0700 0720
28	1	-	-	-	941269-3	.Bussning	.Bushing		2		0740
29	1	-	-	-	1273342-4	.Gasvajer	.Throttle cable		1		0
30	2	-	-	-	955122-7	.Skruv	.Screw		2		0780
31	1	-	-	-	947515-3	.Spårryttare	.Retaining ring		2		0800
32	1	-	-	-	1257717-7	.Gasreglage	.Throttle control		5		0820
33	1	-	-	-	1257718-5	..Konsol	..Bracket		3		0840
34	1	-	-	-	1257284-8	..Gummibussning	..Rubber bushing		2		0860
35	1	-	-	-	1257729-2	..Fjäderstyrning,undre	..Spring guide, lower		3		08
36	1	-	-	-	1257726-8	..Fjäder inre	..Spring, inner		2		09
37	1	-	-	-	1257725-0	..Fjäder, yttre	..Spring,outer		2		0920
38	1	-	-	-	1257728-4	..Fjäderstyrning,övre	..Spring guide, upper		3		0940
39	1	-	-	-	1257719-3	..Reglagerulle, undre	..Bobbin, lower		4		0960
39a	1	-	-	-	1257291-3	...Kulbult	...Ball stud		3		0980
40	1	-	-	-	1257721-9	..Reglagerulle, mellan	..Bobbin, middle		4		1000
41	1	-	-	-	1257723-5	..Reglagerulle, övre	..Bobbin, upper		4		1020
42	2	-	-	-	1257731-8	..Fjäderstyrning,undre	..Spring guide, lower		3		1040
43	2	-	-	-	1257727-6	..Fjäder	..Spring		2		1060
44	2	-	-	-	1257730-0	..Fjäderstyrning, övre	..Spring guide, upper		3		1080
45	1	-	-	-	955894-1	..Bricka	..Washer		2		1100
46	1	-	-	-	951669-1	..Spårryttare	..Circlip		2		1120

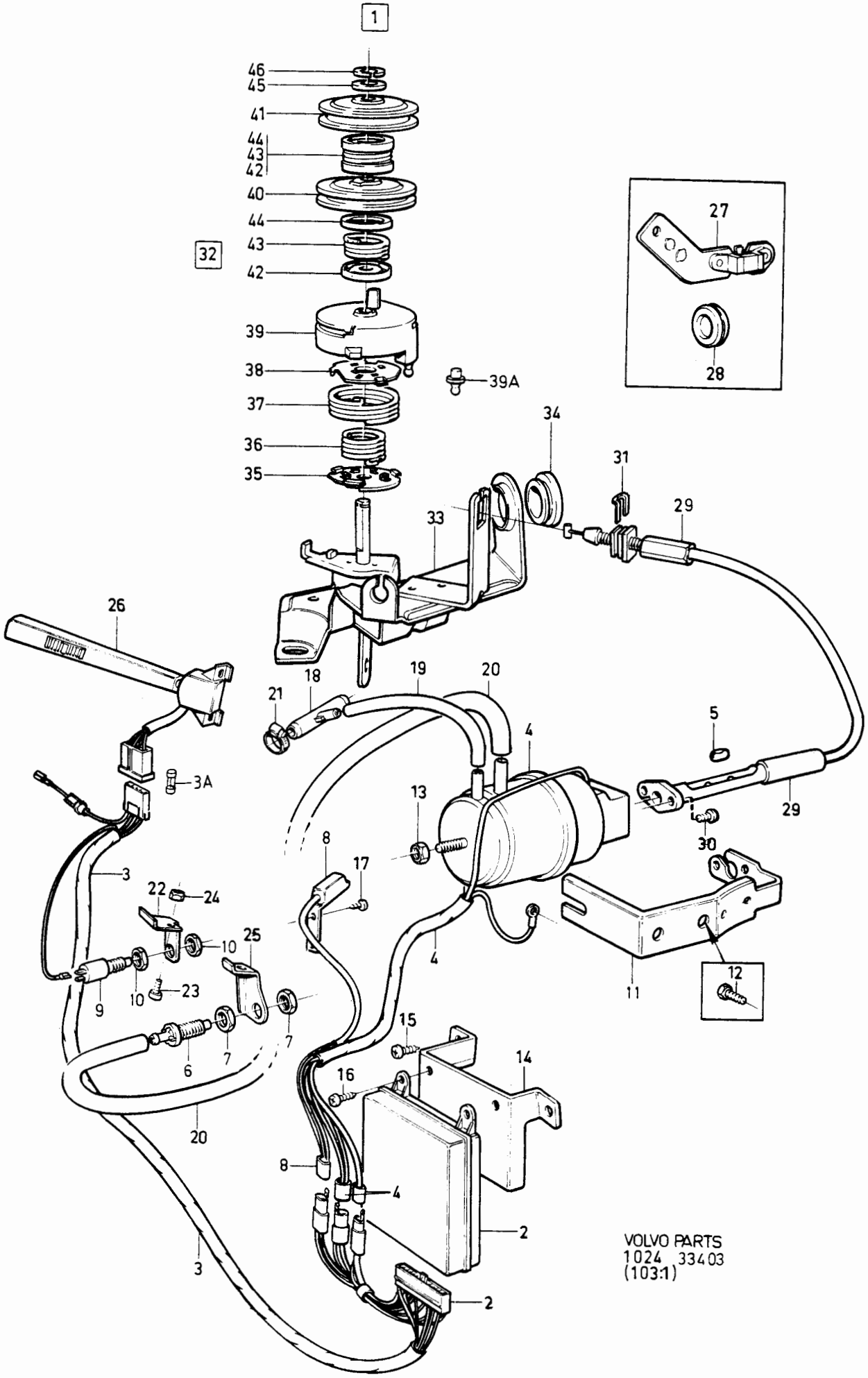
1
46
45
41
44
43
42
40
44
43
32
42
39
38
39A
37
36
35
34
31
29
33
27
28
26
18
19
20
21
5
4
3A
13
29
30
8
17
3
22
24
10
25
4
12
11
9
10
23
7
7
6
15
14
16
20
8
4
2
3
2
VOLVO PARTS
1024 33403
(103:1)

Sida Page	Grupp Group	Chokereglage	Choke linkage	Illustration	0150
40	2d			34114 1984-12	

Pos. Fig.	Antal/Quantity B19K	B17A B19A	B21A B23A	B27A B28A	Artikel nr Part No	Benämning	Description	Sats Kit	B P S R	Anmärkning Notes	
1	1	-	-	-	1272658-4	Chokevajer,kmpl	Choke cable,cpl		1	VST.	0020
	-	1	-	-	1272653-5	Chokevajer,kmpl	Choke cable,cpl		1	VST.	0040
	-	1	-	-		Chokevajer,kmpl	Choke cable,cpl		8	B19A,HST.	0060
	-	-	1	-	1272653-5	Chokevajer,kmpl	Choke cable,cpl		1	B21A,VST.B23A.	0080
	-	-	1	-	1272653-5	Chokevajer,kmpl	Choke cable,cpl		1	B21A,HST,DVG.	0100
	-	-	1	-	1272658-4	Chokevajer,kmpl	Choke cable,cpl		1	B21A,HST,SU.	0120
	-	-	1	-		Chokevajer,kmpl	Choke cable,cpl		8	B21A,HST,ZS.	0140
	-	-	-	1	1272658-4	Chokevajer,kmpl	Choke cable,cpl		1	VST.	0160
	-	-	-	1		Chokevajer,kmpl	Choke cable,cpl		8	HST.	0180
2	1	1	1	1	1228686-0	•Dragstång	•Pull rod		2		0200
3	ERF	ERF	ERF	ERF	1566540-9	••Tråd	••Wire		3	METERVARA	0
4	1	1	1	1	1273400-0	•Styrhylsa	•Guide sleeve		2	(1272661)	0240
5	ERF	ERF	ERF	ERF	88783-6	••Spiral	••Sheath		2	METERVARA	0260
6	1	1	1	1	1206680-9	Stift	Pin		2		0280
7	2	2	2	2	947339-8	Skruv	Screw		2		0300
8	1	1	1	1	419452-8	Clips	Clip		2		0320
9	-	1	1	1	1221779-0	Genomföring	Grommet		2	HST	0
10	-	-	-	1	952955-3	Skyddslang	Protective housing		2	VST	0360
11	-	ERF	ERF	ERF	948211-8	Klammer	Clamp		2		0400

Ny Bild 1985

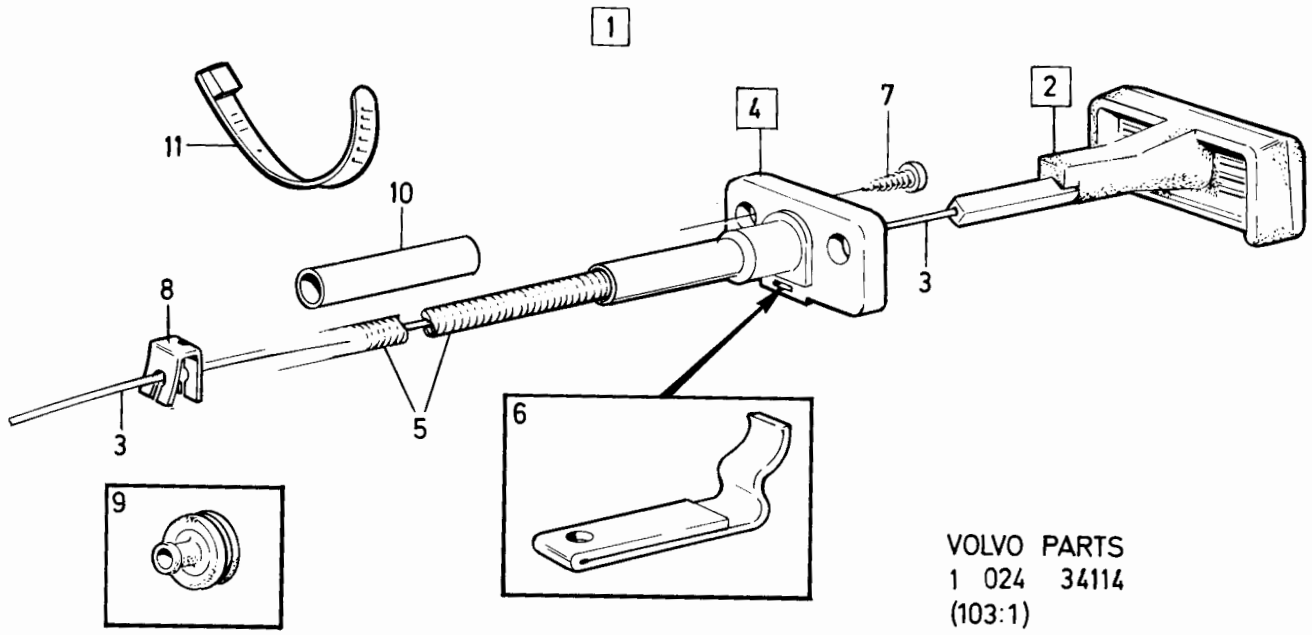

VOLVO PARTS
1 024 34114
(103:1)

Sida Page	Grupp Group	Elektrisk utrustning	Electric equipment	Illustration	0050
2	3			23900 1984-12	

Pos. Fig.	Antal/Quantity				Artikel nr Part No	Benämning	Description	Sats Kit	B P S R	Anmärkning Notes	
1	-	-	-	-		Strömförsörjnings-och startsystem, B17, B19, B21, B23, bensinmotor	Power and starter systems, B17, B19, B21, B23, petrol/gasoline engine			SE SIDA 6, 3-A07	0020 0040 0060 0080
	-	-	-	-		Strömförsörjnings- och startsystem, 240 Diesel	Power and starter systems, 240 Diesel			SE SIDA 22, 3-A23	0100 0120 0140
	-	-	-	-		Strömförsörjnings-och startsystem, B27, B28	Power and starter systems, B27, B28			SE SIDA 18, 3-A19	0160 0180
2	-	-	-	-		Strålkastare, alt 1, enkla, runda	Headlight alt 1, single, round			SE SIDA 74, 3-D03	0200 [illegible]
	-	-	-	-		Strålkastare, alt 2, dubbla, runda, sealed beam	Headlight alt 2, double, round, sealed beam			SE SIDA 76, 3-D05	0240 0260 0280
	-	-	-	-		Strålkastare, alt 3, kvadratiska	Headlight alt 3, square-shaped			SE SIDA 78, 3-D07	0300 0320
	-	-	-	-		Strålkastare, alt 4, enkla, rektangulära	Headlight, alt 4, single, rektangular			SE SIDA 80, 3-D09	[illegible]
	-	-	-	-		Strålkastare, alt 5, dubbla, rektangulära, sealed beam	Headlight, alt 5, double, rektangular, sealed beam			SE SIDA 84, 3-D13	0380 0400 0420
	-	-	-	-		Övrig belysnings-utrustning, fram, 240, 260	Miscellaneous lighting equipment, front, 240, 260			SE SIDA 86, 3-D15	0440 0460 0480
3	-	-	-	-		Belysningsutrustning, inre och bakre, 242, 244	Lighting equipment, interior and rear, 242, 244			SE SIDA 92, 3-D21	0500 0520 0540
	-	-	-	-		Belysningsutrustning inre och bakre 262, 264	Lighting equipment interior and rear 262, 264			SE SIDA 94, 3-D23	0560 0580 0600
	-	-	-	-		Baklykta kmpl 242, 244, 262, 264	Tail lamp cpl 242, 244, 262, 264			SE SIDA 96, 3-E01	0620 0640
	-	-	-	-		Belysningsutrustning, inre och bakre, 245, 265	Lighting equipment, interior and rear, 245, 265			SE SIDA 100, 3-E05	0660 0680 0700
4	-	-	-	-		Signalutrustning	Signal equipment			SE SIDA 106, 3-E11	0720
5	-	-	-	-		Vindrutetorkare, vst	Windscreen wiper, vst			SE SIDA 108, 3-E13	0740
	-	-	-	-		Vindrutetorkare, hst	Windscreen wiper, hst			SE SIDA 114, 3-E19	[illegible]
6	-	-	-	-		Torkare och spolare, bakre, 245, 265	Rear window wiper and washer, 245, 265			SE SIDA 118, 3-E23	[illegible] 0800
7	-	-	-	-		Vindrutespolare	Windscreen washer			SE SIDA 122, 3-F03	0820
8	-	-	-	-		Strålkastartorkare spolare, alt 1-4	Headlight wiper washer, alt 1-4			SE SIDA 128, 3-F09	0840 0860
9	-	-	-	-		Kopplings-och kontrollorgan	Connecting and control units			SE SIDA 144, 3-G01	[illegible]
10	-	-	-	-		Reläer	Relays			SE SIDA 160, 3-G17	0920
11	-	-	-	-		Instrumentering, instrumentutrustning, övrig inre utrustning	Instrumentation, instrument equipment, miscellaneous interior equipment			SE SIDA 166, 3-G23	0940 0960 0980 1000
12	-	-	-	-		Kilometerräknare, 240 Diesel	Kilometer indicator, 240 Diesel			SE SIDA 190, 3-H23	1020 1040
13	-	-	-	-		Temperaturvarnings-system	Temperature warning systems			SE SIDA 192, 3-I01	1060 1080
14	-	-	-	-		Ledningsmatta, motorrum-instr.bräda STD, ITALY, JAPAN EXCL DIES	Cable harness, engine house-instrument panel STD, ITALY, JAPAN EXCL DIES			SE SIDA 194, 3-I03	1100 1120 1140 1160 1180

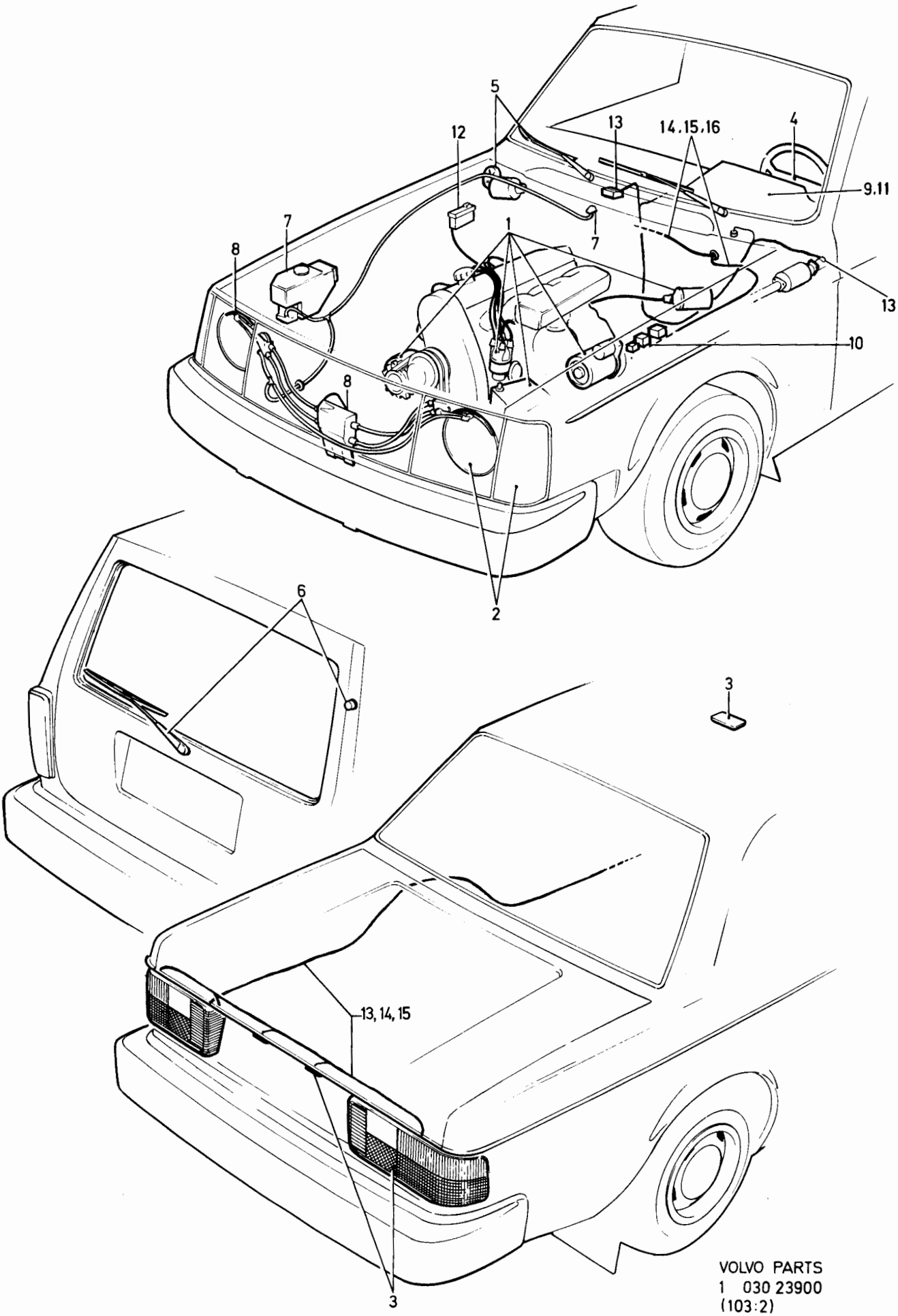

VOLVO PARTS
1 030 23900
(103:2)

Pos. Fig.	Antal/Quantity				Artikel nr Part No	Benämning	Description	Sats Kit	B P S R	Anmärkning Notes	
	-	-	-	-		Ledningsmatta, motorrum- instr.bräda USA, CAN EXCL DIES	Cable harness, engine house- instrument panel USA, CAN EXCL DIES			SE SIDA 200, 3-I09	1200 1220 1240 1260 1280
	-	-	-	-		Ledningsmatta, motorrum- instr.bräda DIES D20, D24	Cable harness, engine house- instrument panel DIES D20, D24			SE SIDA 206, 3-I15	1300 1320 1340 1360
	-	-	-	-		Ledningsmatta, motor, växellåda B17. B19. B21. B23	Cable harness, engine, gear box B17. B19. B21. B23			SE SIDA 208, 3-I17	1380 1420
	-	-	-	-		Ledningsmatta, motor, växellåda B27. B28	Cable harness, engine, gear box B27. B28			SE SIDA 212, 3-I21	1440 1460 1480
	-	-	-	-		Ledningsmatta, motor, växellåda D20. D24	Cable harness, engine, gear box D20. D24			SE SIDA 214, 3-I23	1500 1540
	-	-	-	-		Ledningsmatta, tändsystem	Cable harness, ignition system			SE SIDA 216, 3-J01	1560 1580
	-	-	-	-		Ledningsmatta, luftkonditionering	Cable harness, air condition			SE SIDA 218, 3-J03	1600 1620
	-	-	-	-		Ledningsmatta, kupe	Cable harness, coupe			SE SIDA 220, 3-J05	1640 1660
	-	-	-	-		Ledningsmatta, elektriska fönsterhissar	Cable harness, electrical window lifts			12) SE SIDA 222, 3-J07	1680 1700 1720
	-	-	-	-		Ledningsmatta, elektriska fönsterhissar	Cable harness, electrical window lifts			13) SE SIDA 224, 3-J09	1740 1760 1780
	-	-	-	-		Ledningsmatta, centrallås	Cable harness, central lock			SE SIDA 226, 3-J11	1800 1820
	-	-	-	-		Ledningsmatta, elektriska back- speglar och dörrhögtalare	Cable harness, electric rear wiew mirrors and door loudspeaker			SE SIDA 230, 3-J15	1840 1860 1880 1900
	-	-	-	-		Säkringsdosar och säkringar	Fuse boxes and fuses			SE SIDA 232, 3-J17	1920
15	-	-	-	-		Kontaktdon	Contact units			SE SIDA 234, 3-J19	1960
	-	-	-	-		Ledningar, metervara ledningsskor, hylsor	Wiring sold by length, cable terminals, sleeves			SE SIDA 242, 3-K03	1980 2000 2020 2040
	-	-	-	-		Diverse extrautrustning	Miscellaneous extra equipment			SE SIDA 244, 3-K05	2060 2080
	-	-	-	-		•Eldetaljer, draganordning	•Electrical components towing hich				2100 2120
	-	-	-	-		•Timer, bakrutedefroster	•Timer, rear glass defroster				2140 2160
	-	-	-	-		•Tjuvlarm	•Burglar alarm				2180 2200
	-	-	-	-		Diverse extrautrustning	Miscellaneous extra equipment			SE SIDA 248, 3-K09	2220 2240
	-	-	-	-		•Färddator	•Driving computor				2260 2280
	-	-	-	-		Diverse extrautrustning	Miscellaneous extra equipment			SE SIDA 250, 3-K11	2300 2320
	-	-	-	-		•Extraljus	•Auxiliary lights				2340

12. 242 CH-165569, 244 CH-482504, 245 CH-264754, 262 CH-6449, 264 CH-83054, 265 CH-21774.
13. 242 CH 165570-, 244 CH 482505-, 245 CH 264755-, 262 CH 6450-, 264 CH 83055-, 265 CH 21775-.

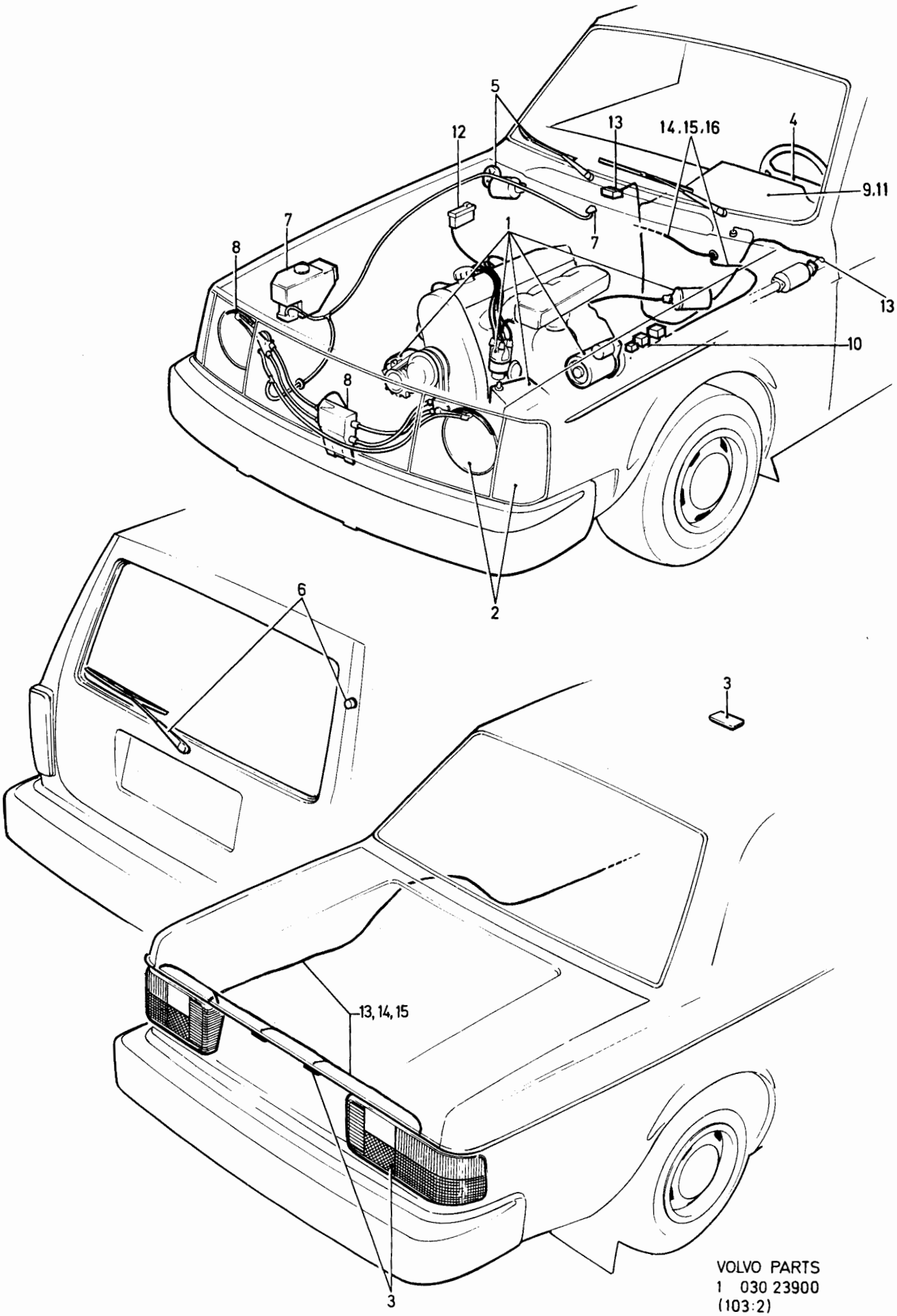

VOLVO PARTS
1 030 23900
(103:2)

Sida Page	Grupp Group	Strömförsörjning-och startsystem, B17, B19, B21, B23 14)	Power and starter systems, B17, B19, B21, B23 14)	Illustration 34143 1984-12	0100
6	3				

Pos. Fig.	Antal/Quantity				Artikel nr Part No	Benämning	Description	Sats Kit	B P S R	Anmärkning Notes	
1	1	-	-	-		Tändfördelare	Distributor			SE SIDA 24, 3-B01	0020
2	1	-	-	-	949659-7	O-ring	O-ring	S	2	(925065)	0040
3	1	-	-	-	955296-9	Skruv	Screw		2		0060
4	1	-	-	-	960141-0	Bricka	Washer		2		0080
5	1	-	-	-	1219680-4	Positionsgivare	Position sender		3	L600 MM	0100
	1	-	-	-	1219678-8	Positionsgivare	Position sender		3	L690 MM	0120
6	1	-	-	-	1219674-7	Konsol	Bracket		4		0140
7	1	-	-	-	948305-8	Hylsisolator	Sleeve insulator		2		0160
8	1	-	-	-	1219677-0	Skyddslock	Protector cover		2		0180
9	ERF	-	-	-	192055-2	Vakuumslang	Vacum hose		2	D13, DY8,3	0200
	ERF	-	-	-	948958-4	Vakuumslang	Vacum hose		2	D14, DY9,2	[illegible]
10	1	-	-	-	1266008-0	Skarvnippel	Joint nipple		2		0240
11	1	-	-	-	1219567-3	Fördröjningsventil	Delay valve		2	ALT1 GREEN	0260
	1	-	-	-	269740-7	Fördröjningsventil	Delay valve		2	ALT2 WHITE	0280
	1	-	-	-	1276311-6	Fördröjningsventil	Delay valve		2	ALT3 YELLOW	0300
12	1	-	-	-	1219230-8	Tändspole	Ignition coil		2		0320
13	1	-	-	-	1219099-7	Klamma	Clamp		4		[illegible]
14	1	-	-	-	955294-4	Skruv	Screw		2		[illegible]
15	1	-	-	-	190665-0	Skruv	Screw		2		0380
16	1	-	-	-	6639218-4	Kondensator	Condenser		1		0400
17	1	-	-	-		Styrenhet	Control unit		8	B19E B21E B21F B23E	0420
18	1	-	-	-	1266714-3	.Styrenhet	.Control unit		2		0440
19	1	-	-	-	1266035-3	.Skyddskåpa	.Casing		3		0460
20	3	-	-	-	955126-8	.Skruv	.Screw		2		0480
21	1	-	-	-	1266014-8	Förkopplingsmotstånd	Series resistance		2	32)	0500
	1	-	-	-	1306147-8	Förkopplingsmotstånd	Series resistance		2	33)	0520
22	2	-	-	-	190665-0	Skruv	Screw		2		0540
											0560
23	1	-	-	-		Ratt-och startlås	Column lock and ignition switch			SE SIDA 144, 3-G01	0580
											0600
											0620
24	1	-	-	-	273597-5	Tändstiftssats	Spark plug kit		1	B17A B19A B21A, B21F FOR CITY DRIVING	0640
											0660
	1	-	-	-	273596-7	Tändstiftssats	Spark plug kit		1	B19E, B21E, B21F EXCL USA	0680
											0700
	1	-	-	-	273591-8	Tändstiftssats	Spark plug kit		1	B23E ERS AV 273596-7	0720
	1	-	-	-	273594-2	Tändstiftssats	Spark plug kit		1	B21F USA EXCL CITY DRIVING	0740
											[illegible]
	4	-	-	-		.Tändstift	.Spark plug	S	8		[illegible]
25	1	-	-	-	275684-9	Tändledningssats	Ignition cable kit		1		0800
26	1	-	-	-		.Tändledning	.Ignition cable	S	8		0820
27	2	-	-	-	954513-8	..Ledningssko	..Cable terminal	S	2		0840
28	2	-	-	-	241608-9	..Skyddsmuff	..Cap	S	1		0860
29	2	-	-	-	461385-7	..Dämpmotstånd	..Damping resistance	S	1		[illegible]
30	4	-	-	-		.Tändledning	.Ignition cable		8		[illegible]
31	4	-	-	-	954513-8	..Ledningssko	..Cable terminal	S	2		0920
32	4	-	-	-	241608-9	..Skyddsmuff	..Cap	S	1		0940
33	4	-	-	-	463727-8	..Dämpmotstånd	..Damping resistance	S	1		0960
	4	-	-	-	1219778-6	Dämpmotstånd	Damping resistance		1		0980
34	5	-	-	-	461385-7	Dämpmotstånd	Damping resistance		1		1000
35	2	-	-	-	463858-1	Konsol	Bracket		2		1020
36	2	-	-	-	1266019-7	Hållare	Holder		2		1040
37	1	-	-	-	1219292-8	Hållare	Holder		2	VST	1060
38	130	-	-	-	1219815-6	Skyddsslang	Protector hose		3	HST	1080
39	1	-	-	-	1266020-5	Hållare	Holder		2	B19E B21E B23E	1100
40	1	-	-	-	947687-0	Hållare	Holder		2	B21E B23E VST	1120

14. 242 CH-189179, 244 CH-592109, 245 CH-317939, 262 CH-8374, 264 CH-107609, 265 CH-28319.
32. Gäller för insprutningsmotorer. For injection engines only. Concerne les moteurs à injection. Bezieht sich auf Einspritzmotoren. Válido para motores de inyección. Concerne motori ad iniezione.
33. Gäller för förgasarmotorer. For carbururettor engines only. Concerne les moteurs à carburateur. Bezieht sich auf Vergasermotoren. Válido para motores con carburador. Concerne motori con carburatore.

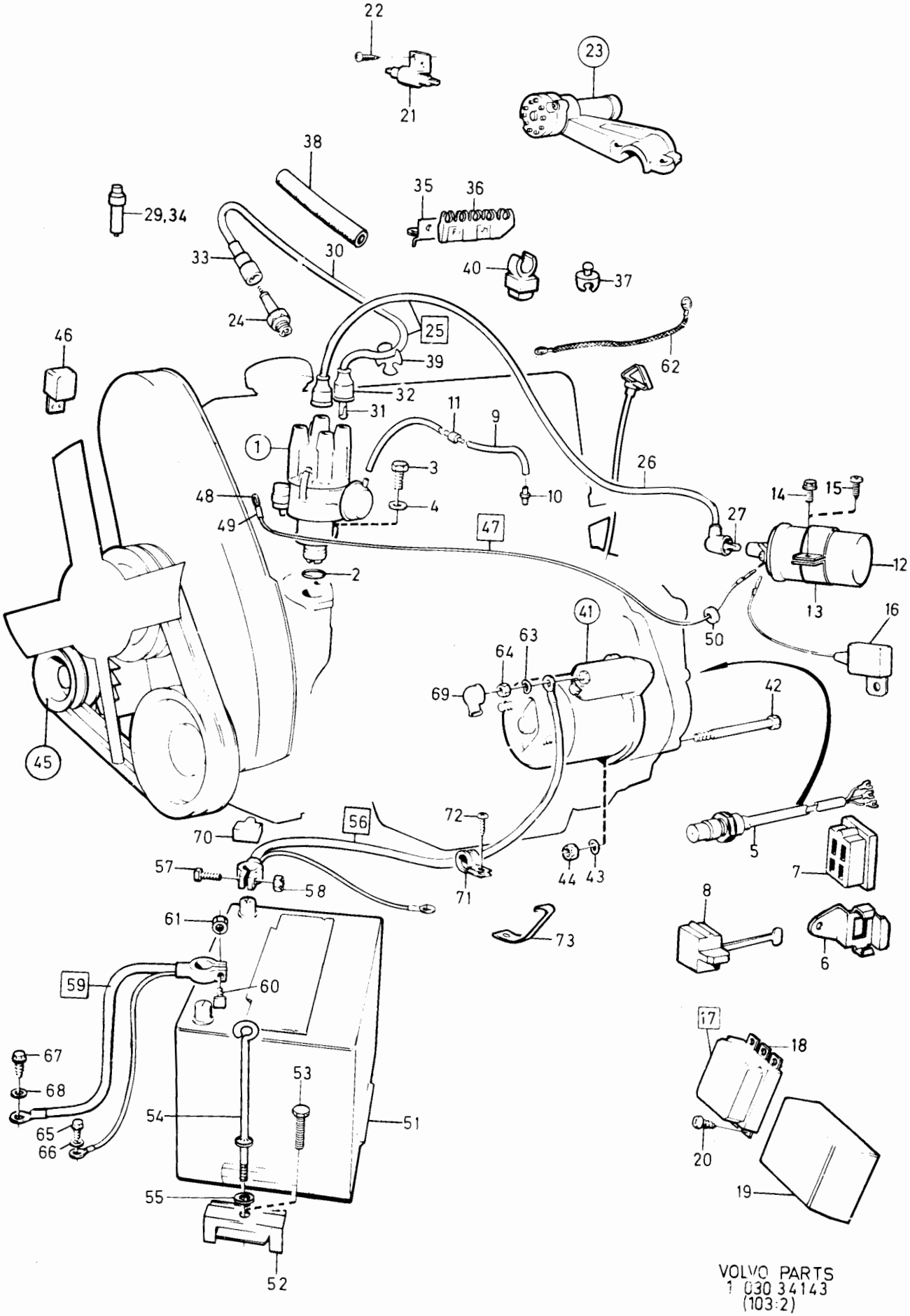

VOLVO PARTS
1 030 34143
(103:2)

Sida Page	Grupp Group	Strömförsörjning-och startsystem, B17, B19, B21, B23 14)	Power and starter systems, B17, B19, B21, B23 14)	Illustration 34143 1984-12	0100
8	3				

	Pos. Fig.	Antal/Quantity				Artikel nr Part No	Benämning	Description	Sats Kit	B P S R	Anmärkning Notes	
x	41	1	-	-	-	1346707-1	Startmotor	Starter motor		8	BOSCH O 001 311 103	1140
											B17 B19 B21 EXCL B21	1160
											SWEDEN, JAPAN	1180
											(463856)	1200
		-	-	-	-		•Det se sida 28, 3-B05	•Comps page 28, 3-B05				1220
		1	-	-	-	5001599-9	Startmotor	Starter motor		9		1240
							(utbytesenhet)	(exchange unit)				1260
		1	-	-	-	1276194-6	Startmotor	Starter motor		8	HITACHI S 114-232	1280
											B21 SWEDEN, JAPAN	1300
											244 CH-515834	1320
											245 CH-279367	1[illegible]
											ERS AV 463856-5	1[illegible]
		-	-	-	-		•Det se sida 30, 3-B07	•Comps page 30, 3-B07				1380
		1	-	-	-	5002046-0	Startmotor	Starter motor		9		1400
							(utbytesenhet)	(exchange unit)				1420
		1	-	-	-	1306503-2	Startmotor	Starter motor		8	HITACHI B23	1440
											B21 SWEDEN, JAPAN	14[illegible]
											244 CH 515835-	1[illegible]
											245 CH 279368-	1500
											ERS AV 463856-5	1520
		-	-	-	-		•Det se sida 30, 3-B07	•Comps page 30, 3-B07				1540
		1	-	-	-	5002046-0	Startmotor	Starter motor		9		1560
							(utbytesenhet)	(exchange unit				1580
	42	2	-	-	-	955352-0	Skruv	Screw		2		1600
	43	2	-	-	-	940280-1	Fjädrande bricka	Resilient washer		2		1620
	44	2	-	-	-	955784-4	Mutter	Nut		2		1640
	45	1	-	-	-		Växelströmsgenerator	Alternator with			SE SIDA 50, 3-C03	1660
							med upphängning	mountings				1680
	46	1	-	-	-		Laddningsregulator	Charging relay			SE SIDA 50, 3-C03	1700
	47	1	-	-	-		Ledning, tändspole-	Low tension cable		8	B17A B19A B21A	1720
							avbrytare					1740
	48	2	-	-	-	949210-9	•Ledningssko	•Cable terminal		1	(956953)	1760
	49	1	-	-	-	959046-4	•Ledningsskoskydd	•Cable terminalcap		2		1780
	50	1	-	-	-	664425-6	Gummibussning	Rubber bushing		3	B17A B19A B21A	1800
	51	1	-	-	-	1235719-0	Batteri	Battery		1	(1235272) 60AH	1820
		1	-	-	-	1235780-2	Batteri	Battery		1	70AH	1840
		1	-	-	-	1259533-6	Batteri	Battery		1	88AH	1860
	52	1	-	-	-	1201699-4	Fästplåt	Anchorage plate		4	12)	18[illegible]
		1	-	-	-	1315003-2	Fästplåt	Anchorage plate		4	13) (1247172)	1[illegible]
	53	1	-	-	-	948217-5	Skruv	Screw		2	12) L45	1920
	54	1	-	-	-	1247171-0	Skruv	Screw		2	13) L260	1940
	55	1	-	-	-	945717-7	Hållare	Holder		2	13)	1960
	56	1	-	-	-	1258363-9	Batteriledning, +	Battery cable, +		3		1980
	57	1	-	-	-	948328-0	•Skruv	•Screw		2		2000
	58	1	-	-	-	948329-8	•Mutter	•Nut		2		2[illegible]
	59	1	-	-	-	1215207-0	Batteriledning, -	Battery cable,-		3		2040
	60	1	-	-	-	948328-0	•Skruv	•Screw		2		2060
	61	1	-	-	-	948329-8	•Mutter	•Nut		2		2080
	62	1	-	-	-	949045-9	Jordledning	Earth cable		3	L230	2100
	63	1	-	-	-	941907-8	Fjädrande bricka	Resilient washer		2		2120
	64	1	-	-	-	955782-8	Mutter	Nut		2		2140
	65	1	-	-	-	946485-0	Skruv	Screw		2	L12	2160
	66	1	-	-	-	942605-7	Bricka	Washer		2		2180
	67	1	-	-	-	940148-0	Skruv	Screw		2	UAC M10X16	2200
		1	-	-	-	940133-2	Skruv	Screw		2	MAC 3/8UNCX16	2220
	68	1	-	-	-	941908-6	Fjädrande bricka	Resilient washer		2	UAC D10,5	2240
	69	1	-	-	-	673580-7	Kåpa	Casing		2		2260
	70	1	-	-	-	1259727-4	Kåpa	Casing		2	(1214033)	2280

12. 242 CH-165569, 244 CH-482504, 245 CH-264754, 262 CH-6449, 264 CH-83054, 265 CH-21774.
13. 242 CH 165570-, 244 CH 482505-, 245 CH 264755-, 262 CH 6450-, 264 CH 83055-, 265 CH 21775-.
14. 242 CH-189179, 244 CH-592109, 245 CH-317939, 262 CH-8374, 264 CH-107609, 265 CH-28319.

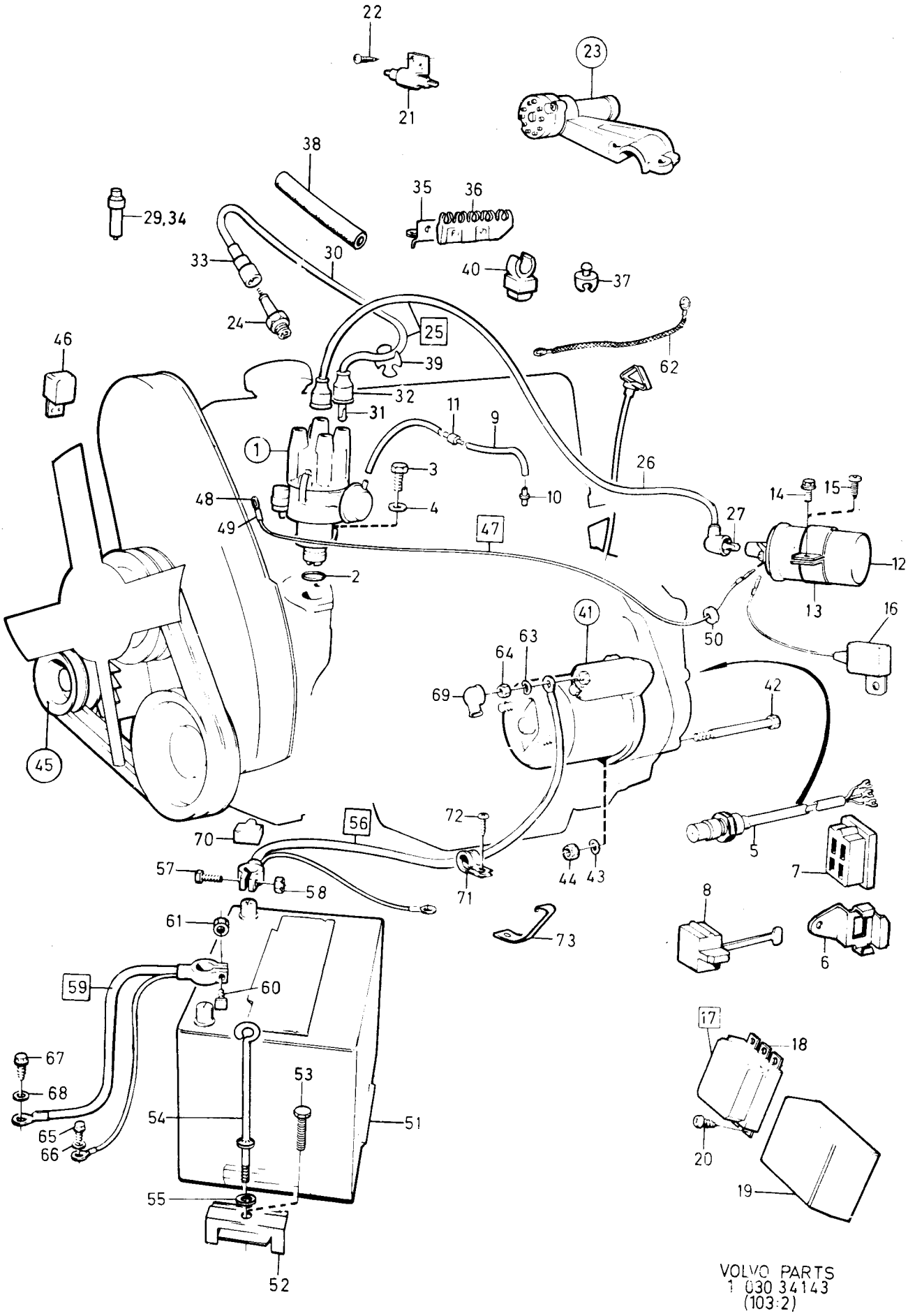

VOLVO PARTS
1 030 34143
(103·2)

Sida Page	Grupp Group	Strömförsörjning-och startsystem, B17, B19, B21, B23 14)	Power and starter systems, B17, B19, B21, B23 14)	Illustration 34143 1984-04	0100
10	3				

Pos. Fig.	Antal/Quantity				Artikel nr Part No	Benämning	Description	Sats Kit	B P S R	Anmärkning Notes	
71	1	-	-	-	952629-4	Klamma	Clamp		2		2300
72	1	-	-	-	947243-2	Skruv	Screw		2		2320
73	1	-	-	-	419853-7	Klamma	Clamp		2	B21E, B23E	2340

14. 242 CH-189179, 244 CH-592109, 245 CH-317939, 262 CH-8374, 264 CH-107609, 265 CH-28319.

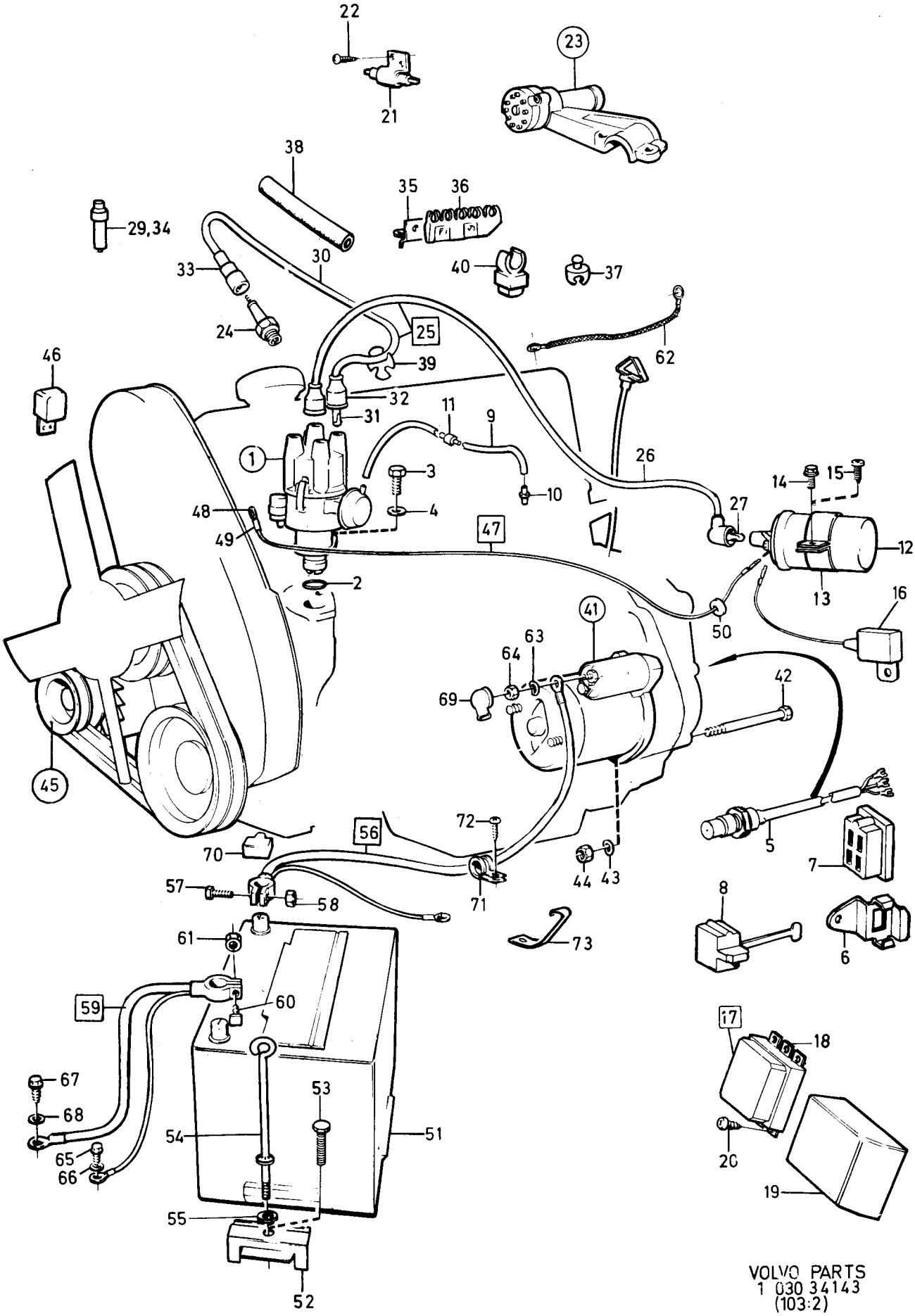

VOLVO PARTS
1 030 34143
(103:2)

Sida Page	Grupp Group	Strömförsörjnings-och startsystem B17, B19, B21, B23, 15)	Power and starter system B17, B19, B21, B23, 15)	Illustration 34144 1984-12	0125
12	3				

Pos. Fig.	Antal/Quantity				Artikel nr Part No	Benämning	Description	Sats Kit	B P S R	Anmärkning Notes	
1	1	-	-	-		Tändfördelare	Distributor			SE SIDA 24, 3-B01	0020
2	1	-	-	-	949659-7	O-ring	O-ring		2	(925065)	0040
3	1	-	-	-	955296-9	Skruv	Screw		2		0060
4	1	-	-	-	960141-0	Bricka	Washer		2		0080
5	1	-	-	-	1219680-4	Positionsgivare	Position sender		3	L600 MM	0100
	1	-	-	-	1219678-8	Positionsgivare	Position sender		3	L690 MM	0120
6	1	-	-	-	1219674-7	Konsol	Bracket		4		0140
7	1	-	-	-	948305-8	Hylsisolator	Sleeve insulator		2		0160
8	1	-	-	-	1219677-0	Skyddslock	Protector cover		2		0180
9	ERF	-	-	-	192055-2	Vakuumslang	Vacuum hose		2	DI3, DY8,3	0200
	ERF	-	-	-	948958-4	Vakuumslang	Vacuum hose		2	DI4, DY9,2	[illegible]
10	1	-	-	-	1266008-0	Skarvnippel	Joint nipple		2		0240
11	1	-	-	-	1219567-3	Fördröjningsventil, grön	Delay valve green		2	ALT 1	0260 0280
	1	-	-	-	269740-7	Fördröjningsventil, vit	Delay valve, white		2	ALT 2	0300 0320
	1	-	-	-	1276311-6	Fördröjningsventil, gul	Delay valve yellow		2	ALT 3	[illegible] 0360
12	1	-	-	-	1219230-8	Tändspole	Ignition coil		2	BOSCH	0380
	1	-	-	-	1336137-3	Tändspole	Ignition coil		2	CHRYSLER (1306058)	0400 0420
13	1	-	-	-	1306056-1	Klamma	Clamp		4	EXCL TURBO	0440
14	1	-	-	-	947243-2	Skruv	Screw		2	L16	0460
15	3	-	-	-	958244-6	Skruv	Screw		2	L13	0480
16	1	-	-	-	1306697-2	Konsol	Bracket		4	TURBO	0500
17	1	-	-	-	947243-2	Skruv	Screw		2	L16	0520
18	3	-	-	-	958244-6	Skruv	Screw		2	L13	0540
19	1	-	-	-	6639218-4	Kondensator avstörning	Capacitor, suppression		1		0560 0580
20	1	-	-	-	1332135-1	Kondensator	Capacitor		1	18) B21F, EXCL TURBO, CHRYSLER IGNITION	0600 0620
21	1	-	-	-	1266714-3	Styrenhet	Control unit		2	BOSCH IGNITION, K-JETRONIC	0640 0660
22	1	-	-	-	1266065-0	Skyddskåpa	Casing				0680
23	3	-	-	-	955126-8	Skruv	Screw		2		0700
24	1	-	-	-	1317873-6	Styrenhet	Control unit		2	B21F CHRYSLER IGNITION (1306057)	0720 0740
	1	-	-	-	1317874-4	Styrenhet	Control unit		2	18) CHRYSLER IGNITION L-JETRONIC	0[illegible] 0780
	1	-	-	-	1317295-2	Styrenhet	Control unit		2	B23F VXL AUTO	0800
	1	-	-	-	1346105-8	Styrenhet	Control unit		2	B23F VXL MAN	0820
24a	-	-	-	-	1324909-9	Hylsa, kontaktdon	Sleeve, conecting unit		2	CHRYSLER IGNITION	0840
25	1	-	-	-	1306508-1	Konsol	Bracket		4	CHRYSLER IGNITION	0860
26	1	-	-	-	1306694-9	Konsol	Bracket		4	CHRYSLER IGNITION	08[illegible]
27	1	-	-	-	946544-4	Skruv	Screw		2		0[illegible]
28	2	-	-	-	958244-6	Skruv	Screw		2		0920
29	1	-	-	-	1306821-8	Konsol	Bracket		4	CHRYSLER IGNITION	0940
30	1	-	-	-	1332520-4	Konsol	Bracket		4	B23F	0960
31	3	-	-	-	955126-8	Skruv	Screw		2		0980
32	2	-	-	-	949444-4	Skruv	Screw		2	B23F	1000
33	1	-	-	-	1306147-8	Förkopplingsmotstånd	Series resistance		2	B17A B19A B21A B23A	1020
	1	-	-	-	1266014-8	Förkopplingsmotstånd	Series resistance		2	B21F	1040
34	2	-	-	-	190665-0	Skruv	Screw		2		1060
35	1	-	-	-		Ratt-och startlås	Column lock and ignition switch			SE SIDA 152, 3-G09	1080 1100
36	1	-	-	-	273597-5	Tändstiftssats	Spark plug kit		1	B17A B19A B21A B23A, B21F USA CITY DRIVING	1120 1140
	1	-	-	-	273596-7	Tändstiftssats	Spark plug kit		1	B19E, B19ET, B21E, B21ET, B21F, EXCL USA	1160 1180

15. 242 CH 189180-, 244 CH 592110-, 245 CH 317940-, 262 CH 8375-, 264 CH 107610-, 265 CH 28320-.
18. 242 CH 206791-, 244 CH 686100-, 245 CH 368310-, 264 CH 125110-, 265 CH 30680-.

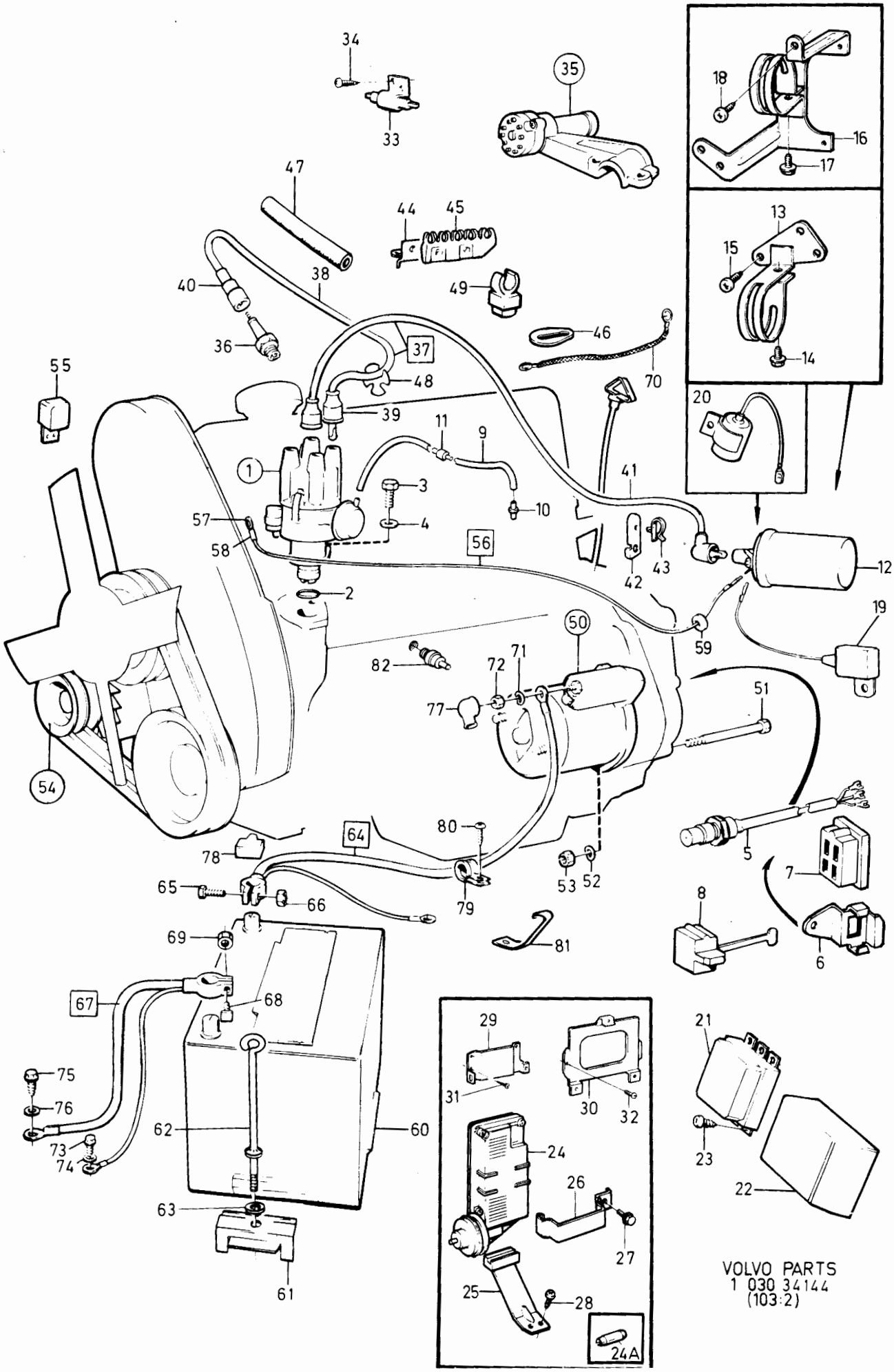

VOLVO PARTS
1 030 34144
(103:2)

Sida Page	Grupp Group	Strömförsörjnings-och startsystem B17, B19, B21, B23, 15)	Power and starter system B17, B19, B21, B23, 15)	Illustration 34144 1984-12	0125
14	3				

Pos. Fig.	Antal/Quantity				Artikel nr Part No	Benämning	Description	Sats Kit	B P S R	Anmärkning Notes	
	1	-	-	-	273591-8	Tändstiftssats	Spark plug kit		1	B23E, ERS AV 273596	1200
	1	-	-	-	273594-2	Tändstiftssats	Spark plug kit		1	B21F, B21FT USA, B23F	1220
	4	-	-	-		•Tändstift	•Spark plug	S			1240
37	-	-	-	-	275685-6	Tändledningssats	Ignition cable kit		1	B17 B19 B21A	1260
										B21E,F EXCL TURBO,	1280
										BOSCH IGNITION,	1300
										B23	1320
	1	-	-	-	275692-2	Tändledningssats	Ignition cable kit		1	(275687)	1340
										B21F EXCL TURBO	1360
										CHRYSLER IGNITION	1380
	-	-	-	-	275686-4	Tändledningssats	Ignition cable kit		1	B21E,F TURBO	
38	4	-	-	-		•Tändledningar	•Ignition cables	S			1420
39	1	-	-	-	461385-7	••Dämpmotstånd	••Damping resistance	S	1		1440
40	1	-	-	-	1219778-6	••Dämpmotstånd	••Damping resistance	S	1		1460
41	-	-	-	-		•Tändledning	•Ignition cable				1480
	-	-	-	-		tändspole	coil– distributor				1500
	-	-	-	-		tändfördelare					1[illegible]
42	1	-	-	-		Konsol	Bracket		8		1[illegible]
43	1	-	-	-	1317452-9	Clips	Clip		3		1560
44	2	-	-	-	463858-1	Konsol	Bracket		2		1580
45	2	-	-	-	1266019-7	Hållare	Holder		2		1600
46	1	-	-	-	1219375-1	Konsol	Bracket		2		1620
47	130	-	-	-	1219815-6	Skyddsslang	Protector hose		3		1640
48	1	-	-	-	1266020-5	Hållare	Holder		2	B19E B21E B23E	1660
49	1	-	-	-	947687-0	Hållare	Holder		2	B21E B23E VST	1680
x 50	1	-	-	-	1346707-1	Startmotor	Starter motor		8	BOSCH O 001 311 103	1700
										(463856)	1720
	-	-	-	-		•Det se sida 28, 3-B05	•Comps page 28, 3-B05				1740
	1	-	-	-	5001599-9	Startmotor	Starter motor		9		1760
						(utbytesenhet)	(exchange unit)				1780
	1	-	-	-	1306503-2	Startmotor	Starter motor		8	HITACHI	1800
	-	-	-	-		•Det se sida 30, 3-B07	•Comps page 30, 3-B07				1820
	1	-	-	-	5002046-0	Startmotor	Starter motor		9		1840
						(utbytesenhet)	(exchange unit)				1860
51	2	-	-	-	955352-0	Skruv	Screw		2		1880
52	2	-	-	-	940280-1	Fjädrande bricka	Resilient washer		2		1900
53	2	-	-	-	955784-4	Mutter	Nut		2		1920
54	1	-	-	-		Växelströmsgenerator	Alternator with			SE SIDA 50, 3-C03	1[illegible]
						med upphängning	mountings				1[illegible]
55	1	-	-	-		Laddningsregulator	Charging relay			SE SIDA 50, 3-C03	1980
56	1	-	-	-		Ledning,tändspole-	Lowtension cable		8	B17A B19A B21A	2000
						avbrytare					2020
57	2	-	-	-	949210-9	•Ledningssko	•Cable terminal		1	(956953)	2040
58	1	-	-	-	959046-4	•Ledningsskoskydd	•Cable terminalcap		2		2[illegible]
59	2	-	-	-	664425-6	Gummibussning	Rubber bushing		3	B17A B19A B21A	2[illegible]
60	1	-	-	-	1235719-0	Batteri, torrt	Battery, dry		1	60AH (1235272)	2100
						underhållsfritt	maintenance free				2120
	1	-	-	-	1235780-2	Batteri, torrt	Battery, dry		1	70AH	2140
						underhållsfritt	maintenance free				2160
	1	-	-	-	1259533-6	Batteri, torrt	Battery, dry		1	88AH	2180
						underhållsfritt	maintenange free				2200
61	1	-	-	-	1315003-2	Fästplåt	Anchorange plate		4	(1247172)	2220
62	1	-	-	-	1247171-0	Skruv	Screw		2	L260	2240
63	1	-	-	-	945717-7	Hållare	Holder		2		2260
64	1	-	-	-	1258363-9	Batteriledning, +	Battery cable, +		3	EXCL B23F	2280
	1	-	-	-	1323822-5	Batteriledning, +	Battery cable, +		3	B23F	2300
65	1	-	-	-	948328-0	•Skruv	•Screw		2		2320
66	1	-	-	-	948329-8	•Mutter	•Nut		2		2340
67	1	-	-	-	1215207-0	Batteriledning, -	Battery cable, -		3		2360
68	1	-	-	-	948328-0	•Skruv	•Screw		2		2380

15. 242 CH 189180-, 244 CH 592110-, 245 CH 317940-, 262 CH 8375-, 264 CH 107610-, 265 CH 28320-.

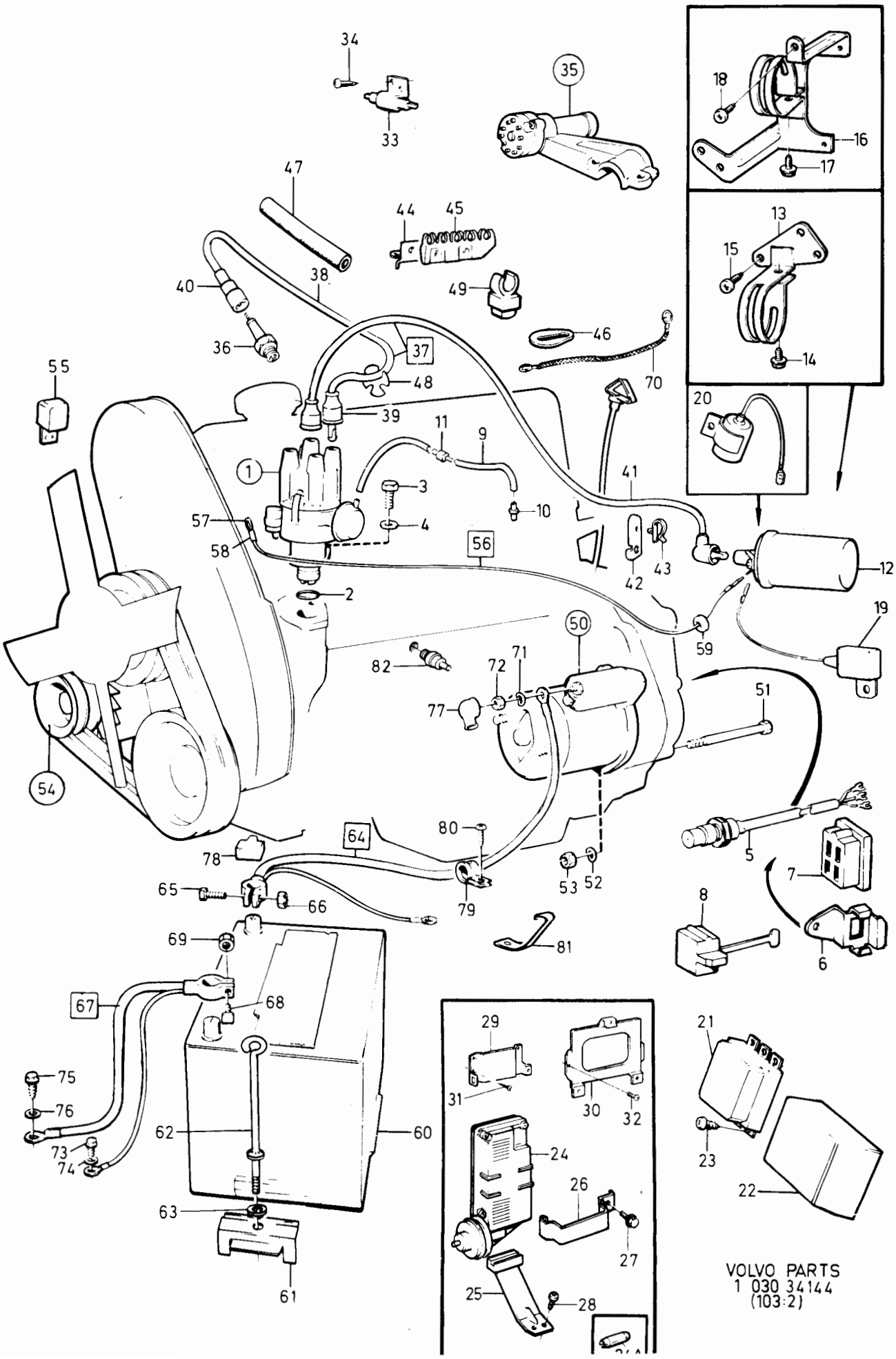

VOLVO PARTS
1 030 34144
(103:2)

Sida Page	Grupp Group	Strömförsörjnings-och startsystem B17, B19, B21, B23, 15)	Power and starter system B17, B19, B21, B23, 15)	Illustration 34144 1984-12	0125
16	3				

Pos. Fig.	Antal/Quantity				Artikel nr Part No	Benämning	Description	Sats Kit	B P S R	Anmärkning Notes	
69	1	-	-	-	948329-8	•Mutter	•Nut		2		2400
70	1	-	-	-	949045-9	Jordledning	Earth cable		3	B21 L230	2420
71	1	-	-	-	941907-8	Fjädrande bricka	Resilient washer		2		2440
72	1	-	-	-	955782-8	Mutter	Nut		2	EXCL B23F	2460
	1	-	-	-	948329-8	Mutter	Nut		2	B23F M6-5	2480
73	1	-	-	-	946485-0	Skruv	Screw		2	L12	2500
74	1	-	-	-	942605-7	Bricka	Washer		2		2520
75	1	-	-	-	940148-0	Skruv	Screw		2	UAC M10X16	2540
	1	-	-	-	940133-2	Skruv	Screw		2	MAC 3/8 UNC 16	2560
76	1	-	-	-	941908-6	Fjädrande bricka	Resilient washer		2		2580
	1	-	-	-	942336-9	Fjädrande bricka	Resilient washer		2		[illegible]
77	1	-	-	-	673580-7	Kåpa	Casing		2		2620
78	1	-	-	-	1259727-4	Kåpa	Casing		2	EXCL B23F	2640
	1	-	-	-	1323015-6	Kåpa	Casing		2	B23F	2660
79	1	-	-	-	952629-4	Klamma	Clamp		2		2680
80	1	-	-	-	947243-2	Skruv	Screw		2		2700
81	1	-	-	-	419853-7	Klamma	Clamp		2	B21E B23E	[illegible]
82	1	-	-	-	1317296-0	Knackningsgivare	Knock sensor		3	20) B23F	[illegible]

15. 242 CH 189180-, 244 CH 592110-, 245 CH 317940-, 262 CH 8375-, 264 CH 107610-, 265 CH 28320-.
20. 242 CH 223940-, 244 CH 812610-, 245 CH 434460-, 264 CH 131510-, 265 CH 33010-.

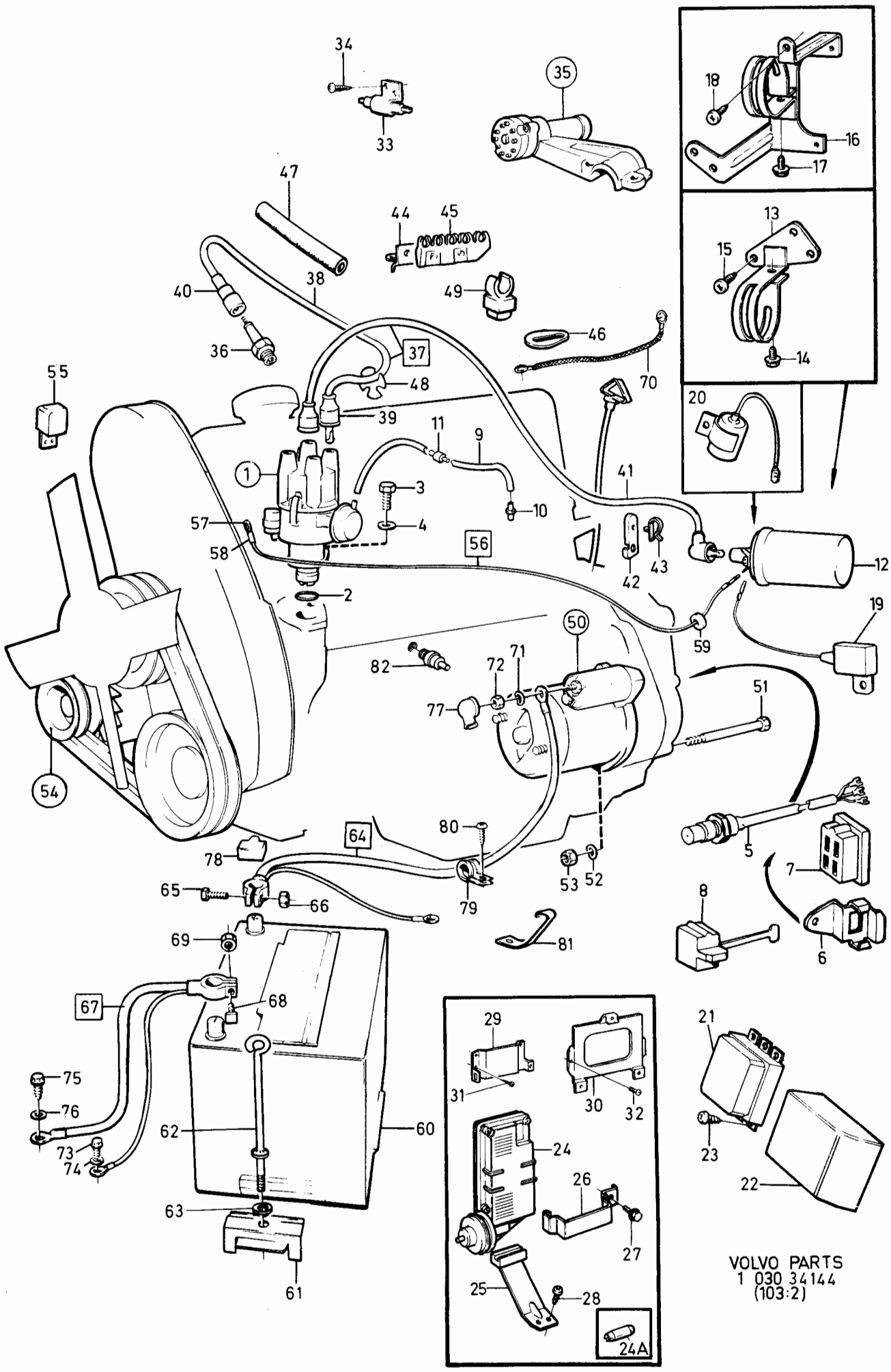

VOLVO PARTS
1 030 34144
(103:2)

Sida Page	Grupp Group	Strömförsörjnings-och startsystem, B27, B28	Power and starter systems, B27, B28	Illustration 34145 1984-12	0150
18	3				

Pos. Fig.	Antal/Quantity				Artikel nr Part No	Benämning	Description	Sats Kit	B P S R	Anmärkning Notes	
1	1	-	-	-		Tändfördelare	Distributor		3	SE SIDA 24, 3-B01	0020
2	1	-	-	-	1218071-7	Tätning	Seal		3	ALT B27A, B27E,	0220
										B28A, B28E	0240
	1	-	-	-	942303-9	Oring	O-ring		2	B27F, B28F	0260
3	1	-	-	-	1218072-5	Hållare	Retainer		3	ALT B27A, B27E,	0300
										B28A, B28E	0320
4	1	-	-	-	946599-8	Fjädrande bricka	Resilient washer		2	ALT B27A, B27E,	0340
										B28A, B28E	0360
	1	-	-	-	960147-7	Fjädrande bricka	Resilient washer		2	B27F, B28F	0380
5	1	-	-	-	946523-8	Mutter	Nut		2	B27F, B28F	0420
6	ERF	-	-	-	192055-2	Vakuumslang	Vacuum hose		2		[illegible]
7	1	-	-	-	1219567-3	Fördröjningsventil grön	Delay valve, green		2	B27A, B28A, CAN.	0480 0500
	1	-	-	-	1269520-1	Fördröjningsventil, grå	Delay valve, grey		2	B28F	0560 0580
8	1	-	-	-	418646-6	Gummihatt	Rubber hat		2		0600
9	1	-	-	-	269322-4	Tändspole	Ignition coil		2		[illegible]
10	1	-	-	-	1219099-7	Klamma	Clamp		4		[illegible]
11	1	-	-	-	190665-0	Skruv	Screw		2		0660
12	1	-	-	-	955294-4	Skruv	Screw		2		0680
13	1	-	-	-	269548-4	Positionsgivare	Position sender		3		0700
14	1	-	-	-	1269152-3	Konsol	Bracket		4		0720
15	1	-	-	-	948305-8	Hylsisolator	Sleeve insulator		2		0740
16	1	-	-	-	1219677-0	Skyddslock	Protector cover		2		0760
17	1	-	-	-	269503-9	Mellanstycke	Spacer		3		0780
18	1	-	-	-	1269118-4	Styrenhet	Steering unit		2		0800
19	1	-	-	-	269256-4	Konsol	Bracket		4		0820
20	3	-	-	-	958244-6	Skruv	Screw		2		0840
21	3	-	-	-	955137-5	Skruv	Screw		2		0860
22	1	-	-	-	1274540-2	Förkopplingsmotstånd	Resistans		2	B28 (1269084)	0880
23	1	-	-	-	464751-7	Konsol	Bracket		4		0900
24	3	-	-	-	190665-0	Skruv	Screw		2		0920
25	1	-	-	-	947988-2	Skarvstycke	Connector		2		0940
26	1	-	-	-	948211-8	Bandklammer	Band clamp		2		0960
27	-	-	-	-		Ratt-och startlås	Column lock and ignition switch			SE SIDA 144, 3-G01	0980 1000
28	1	-	-	-	273541-3	Tändstiftssats	Spark plug kit		1	B27A, B27F, B28A,	1020
										B28F EXCL USA	[illegible]
	-	-	-	-						ERS AV 273599-1	[illegible]
	1	-	-	-	273579-3	Tändstiftssats	Spark plug kit		1	B27E, B28E	1060
										ERS AV 273599-1	1070
	1	-	-	-	273593-4	Tändstiftssats	Spark plug kit		1	B27F USA	1080
										ERS AV 273599-1	1090
	6	-	-	-		.Tändstift	.Spark plug	S			[illegible]
29	1	-	-	-	283107-1	.Tändledningssats radioavstörd	.Ignition cable kit for radio disturbance elimination	S	8		1 1160 1180
	1	-	-	-	275682-3	Tändledningssats	Ignition cable kit		1	B27A, B28A	1200
	1	-	-	-	275683-1	Tändledningssats	Ignition cable kit		1	B27E, B28E, B28F	1240
30	1	-	-	-		.Tändledning tändspole-fördelare	.Ignition cable ignition coil-distr.	S			1280 1300
31	1	-	-	-	464716-0	..Ledningssko	..Cable terminal		1	B27E, B27F, B28E, B28F	1340
32	2	-	-	-	461385-7	..Dämpmotstånd	..Damping resistor		1	B27E, B27F, B28E, B28F	1380
33	1	-	-	-	241608-9	.Skyddsmuff	.Casing		1		1400
34	6	-	-	-		.Tändledning, kmpl	.Ignition cable, cpl	S			1420
35	6	-	-	-	241607-1	.Skyddsmuff	.Casing		1	12) B27F	1660
	6	-	-	-	241607-1	.Skyddsmuff	.Casing		1	13) B28F	1680
36	6	-	-	-	464682-4	.Skyddsmuff	.Casing		1		1700
	6	-	-	-	269826-4	.Skyddsmuff	.Casing		1		1720

12. 242 CH-165569, 244 CH-482504, 245 CH-264754, 262 CH-6449, 264 CH-83054, 265 CH-21774.
13. 242 CH 165570-, 244 CH 482505-, 245 CH 264755-, 262 CH 6450-, 264 CH 83055-, 265 CH 21775-.

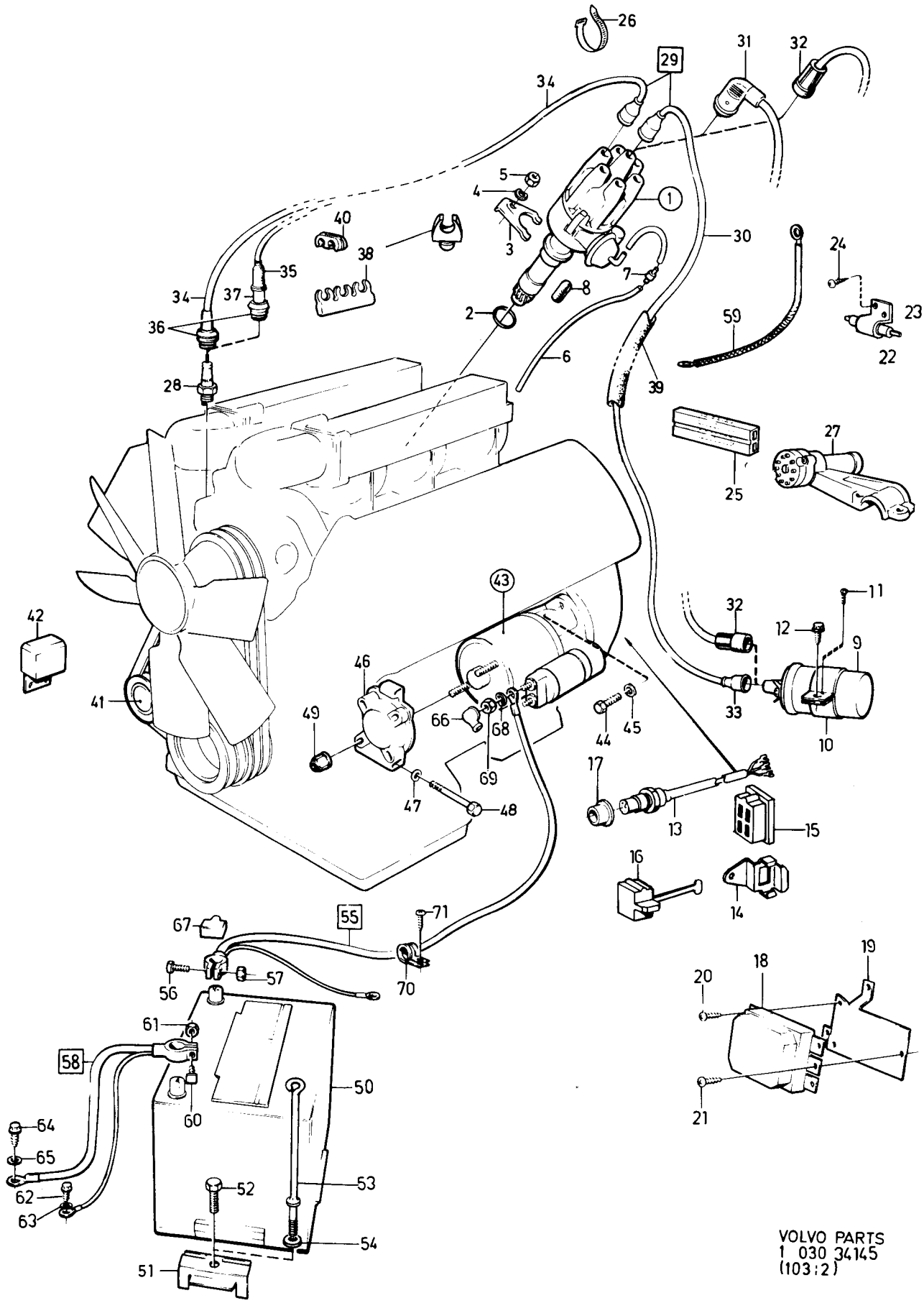

VOLVO PARTS
1 030 34145
(103:2)

Sida Page	Grupp Group	Strömförsörjnings-och startsystem, B27, B28	Power and starter systems, B27, B28	Illustration 34145 1984-12	0150
20	3				

Pos. Fig.	Antal/Quantity				Artikel nr Part No	Benämning	Description	Sats Kit	BPSR	Anmärkning Notes	
37	6	-	-	-	464687-3	•Dämpmotstånd	•Damping resistans		1		1740
38	2	-	-	-	269137-6	Hållare	Holder		2		1760
	3	-	-	-	1219292-8	Hållare	Holder		2		1780
39	190	-	-	-	1219815-6	Skyddsslang	Protector hose		3		1800
40	1	-	-	-	1221991-1	Hållare	Holder		2	12) B27A MCOMBU MAC	1820
	1	-	-	-	1221991-1	Hållare	Holder		2	13) B28A MCOMBU MAC	1840
41	-	-	-	-		Växelströmgenerator med upphängning	Alternator with mountings			SE SIDA 56, 3-C09	1860 1880
42	-	-	-	-		Laddningsregulator	Charging relay			SE SIDA 56, 3-C09	1900
43	1	-	-	-	464316-9	Startmotor	Starter motor		3	VST	1920
						.Det. se sida 28, 3-B05	.Comps. page 28, 3-B05				[illegible]
x	1	-	-	-	5001600-5	Startmotor (utbytesenhet)	Starter motor (exchange unit)				[illegible] 1935
	1	-	-	-	464317-7	Startmotor	Starter motor		3	HST	1940
						.Det. se sida 28, 3-B05	.Comps. page 28, 3-B05				1960
x	1	-	-	-	5001601-3	Startmotor (utbytesenhet)	Starter motor (exchange unit)				1970 1975
44	2	-	-	-	941761-9	Skruv	Screw		2		[illegible]
45	2	-	-	-	941907-8	Bricka	Washer		2		2000
46	1	-	-	-	1269770-2	Konsol	Bracket		4	(245198)	2020
47	2	-	-	-	946599-8	Fjädrande bricka	Resilient washer		2		2040
48	1	-	-	-	946927-1	Skruv	Screw		2	L 80	2060
	1	-	-	-	946518-8	Skruv	Screw		2	L 40	2080
49	2	-	-	-	945407-5	Mutter	Nut		2	M6FM M6-6	2120
50	1	-	-	-	1235780-2	Batteri	Battery		1	70 AH	2140
51	1	-	-	-	1201699-4	Fästplåt	Anchorage plate		4	12)	2320
	1	-	-	-	1315003-2	Fästplåt	Anchorage plate		4	13) (1247172)	2340
52	1	-	-	-	948217-5	Skruv	Screw		2	12) L 45	2360
53	1	-	-	-	1247171-0	Skruv	Screw		2	13) L 260	2380
54	1	-	-	-	945717-7	Hållare	Holder		2	13)	2400
55	1	-	-	-	1235336-3	Batteriledning, +	Battery cable, +		3	VST	2420
	1	-	-	-	1258363-9	Batteriledning, +	Battery cable, +		3	HST	2600
56	1	-	-	-	948328-0	•Skruv	•Screw		2		2620
57	1	-	-	-	948329-8	•Mutter	•Nut		2		2640
58	1	-	-	-	1215208-8	Batteriledning, -	Battery cable, -		3		2660
59	1	-	-	-	948620-0	Ledning, jord, radio	Cable, ground radio		3		2710
60	1	-	-	-	948328-0	•Skruv	•Screw		2		2720
61	1	-	-	-	948329-8	•Mutter	•Nut		2		2740
62	1	-	-	-	955294-4	Skruv	Screw		2	L 16	[illegible]
63	1	-	-	-	941907-8	Fjädrande bricka	Resilient washer		2		2780
64	1	-	-	-	946485-0	Skruv	Screw		2	L 16	2800
65	1	-	-	-	942605-7	Bricka	Washer		2		2840
66	1	-	-	-	673580-7	Kåpa	Casing		2		2900
67	1	-	-	-	1259727-4	Kåpa	Casing		2	(1214033)	2940
68	1	-	-	-	941907-8	Fjädrande bricka	Resilient washer		2		[illegible]
69	1	-	-	-	955782-8	Mutter	Nut		2		3000
70	1	-	-	-	952624-5	Klammer	Clamp		2	VST	3020
	1	-	-	-	945611-2	Klammer	Clamp		2	HST	3060
71	1	-	-	-	955137-5	Skruv	Screw		2	VST	3080
	1	-	-	-	944926-5	Skruv	Screw		2	HST	3100

12. 242 CH-165569, 244 CH-482504, 245 CH-264754, 262 CH-6449, 264 CH-83054, 265 CH-21774.
13. 242 CH 165570-, 244 CH 482505-, 245 CH 264755-, 262 CH 6450-, 264 CH 83055-, 265 CH 21775-.

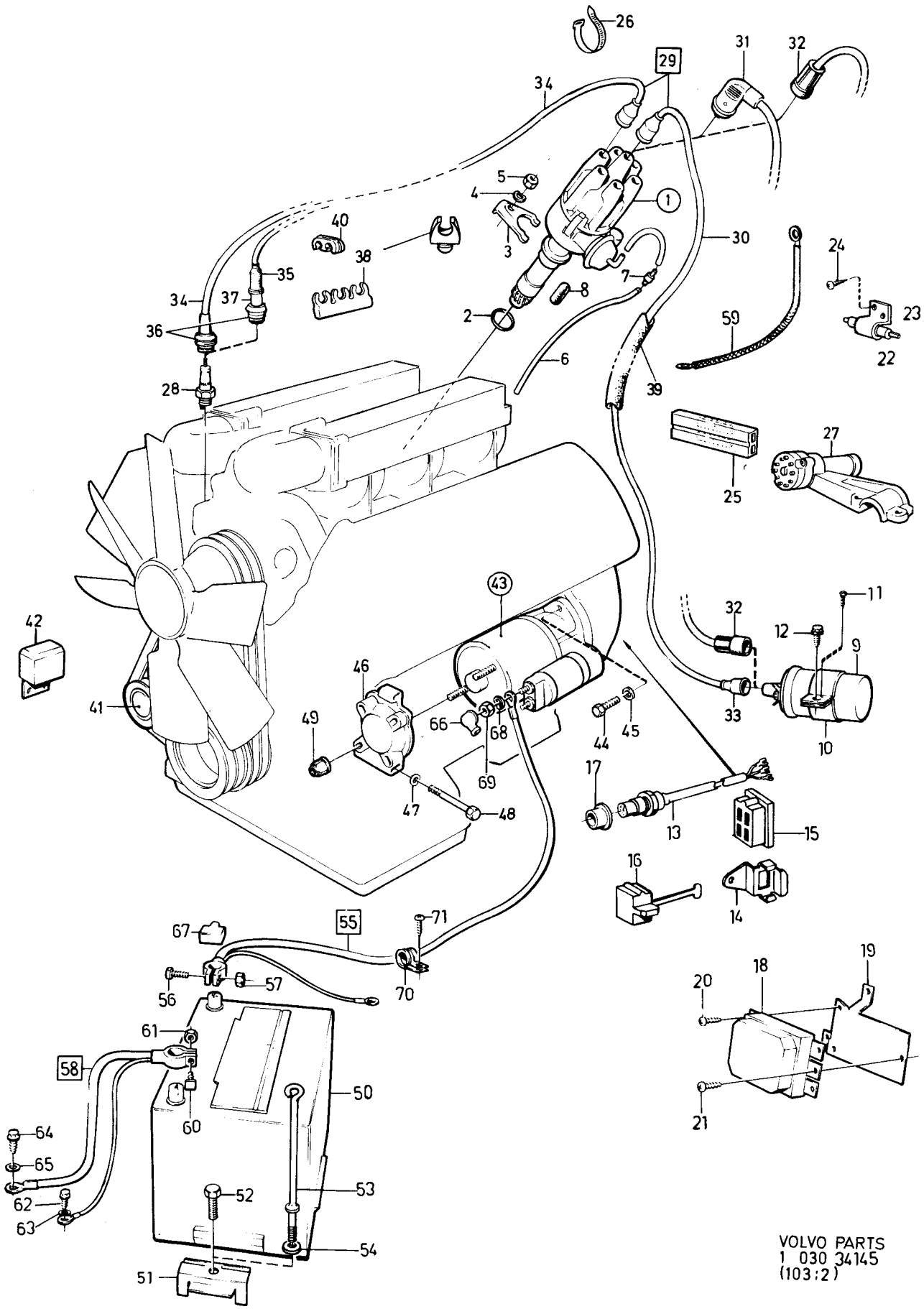

VOLVO PARTS
1 030 34145
(103:2)

Sida Page	Grupp Group	Strömförsörjnings- och startsystem D20, D24	Power and starter systems D20, D24	Illustration 34146 1984-12	0175
22	3				

Pos. Fig.	Antal/Quantity				Artikel nr Part No	Benämning	Description	Sats Kit	BPSR	Anmärkning Notes	
1	1	-	-	-	1257325-9	Startmotor	Starter motor		8	ERS AV 1257938	0020
1	1	-	-	-	1257938-9	Startmotor	Starter motor		3	244 CH-760963	0040
										245 CH-406052	0060
	1	-	-	-	1257939-7	Startmotor	Starter motor		3	244 CH 760964-, 245	0080
										CH 406053, (1257938)	0100
	-	-	-	-		Det se sida 32, 3-B09	Comps page 32, 3-B09				0120
2	2	-	-	-	955352-0	Skruv	Screw		2	M6S M12X100,	0140
										EXCL AUTO	0160
	2	-	-	-	955351-2	Skruv	Screw		2	M6S M12X90,	0180
										AUTO	0200
3	2	-	-	-	940280-1	Bricka	Washer		2		[illegible]
4	2	-	-	-	955784-4	Mutter	Nut		2		[illegible]
5	1	-	-	-	1259533-6	Batteri,	Battery,		1	88AH	0260
						torrladdat,	dry charged				0280
						underhållsfritt	maintenance free				0300
6	1	-	-	-		Batterihylla	Battery shelf			SE GRUPP 8	0320
7	1	-	-	-	1255219-6	Fäste	Anchorage		4		[illegible]
8	1	-	-	-	946671-5	Skruv	Screw		2	M8X30	[illegible]
9	1	-	-	-	1258131-0	Batteriledning, +	Battery cable, +		3	12)	0380
	1	-	-	-	1259992-4	Batteriledning, +	Battery cable, +		3	13)	0400
10	1	-	-	-	948328-0	•Skruv	•Screw		2		0420
11	1	-	-	-	948329-8	•Mutter	•Nut		2		0440
12	1	-	-	-	1259727-4	Kåpa	Casing		2	13)	0460
13	1	-	-	-	949747-0	Klamma	Clamp		2	(942022)	0480
14	1	-	-	-	941908-6	Bricka	Washer		2		0500
15	1	-	-	-	955783-6	Mutter	Nut		2		0520
16	1	-	-	-	25971-3	Kåpa	Casing		3	13)	0540
17	1	-	-	-	949668-8	Bandklamma	Band clip		2	13)	0560
18	1	-	-	-	1258159-1	Batteriledning, -	Battery cable, -		3		0580
19	1	-	-	-	948328-0	•Skruv	•Screw		2		0600
20	1	-	-	-	948329-8	•Mutter	•Nut		2		0620
21	1	-	-	-	944926-5	Skruv	Screw		2	M6FS M8X14	0640
22	1	-	-	-	946485-0	Skruv	Screw		2	L 12	0660
23	1	-	-	-	942605-7	Bricka	Washer		2		0680
x 24	6	-	-	-	1257142-8	Glödstift	Glow plug		2	D24, MO-35313,	0700
										MO 35315-37346	0720
										(1257141)	0730
x	6	-	-	-	1257888-6	Glödstift	Glow plug		2	D24, MO 37347-	[illegible]
										(1257889)	[illegible]
x	5	-	-	-	1257142-8	Glödstift	Glow plug		2	D20, MO-35313,	0760
										MO 35315-37346	0780
										(1257141)	0790
x	5	-	-	-	1257888-6	Glödstift	Glow plug		2	D20, MO 37347-	0800
										(1257889)	0810
25	2	-	-	-	1257530-4	Förbindning	Connecting rail		3	D24	[illegible]
	1	-	-	-	1257530-4	Förbindning	Connecting rail		3	D20	0840
26	1	-	-	-	1257649-2	Förbindning	Connecting rail		3	D20/24	0860
	1	-	-	-	1257618-7	Förbindning	Connecting rail		2	D20	0880
27	6	-	-	-	941905-2	Fjäderbricka	Spring washer		2		0900
28	6	-	-	-	955780-2	Mutter	Nut		2		0920
29	-	-	-	-		Växelströmsgenerator	Alternator with			SE SIDA 58, 3-C11	0940
						med upphängning	mountings				0960
30	-	-	-	-		Laddningsregulator	Charging relay			SE SIDA 58, 3-C11	0980

12. 242 CH-165569, 244 CH-482504, 245 CH-264754, 262 CH-6449, 264 CH-83054, 265 CH-21774.
13. 242 CH 165570-, 244 CH 482505-, 245 CH 264755-, 262 CH 6450-, 264 CH 83055-, 265 CH 21775-.

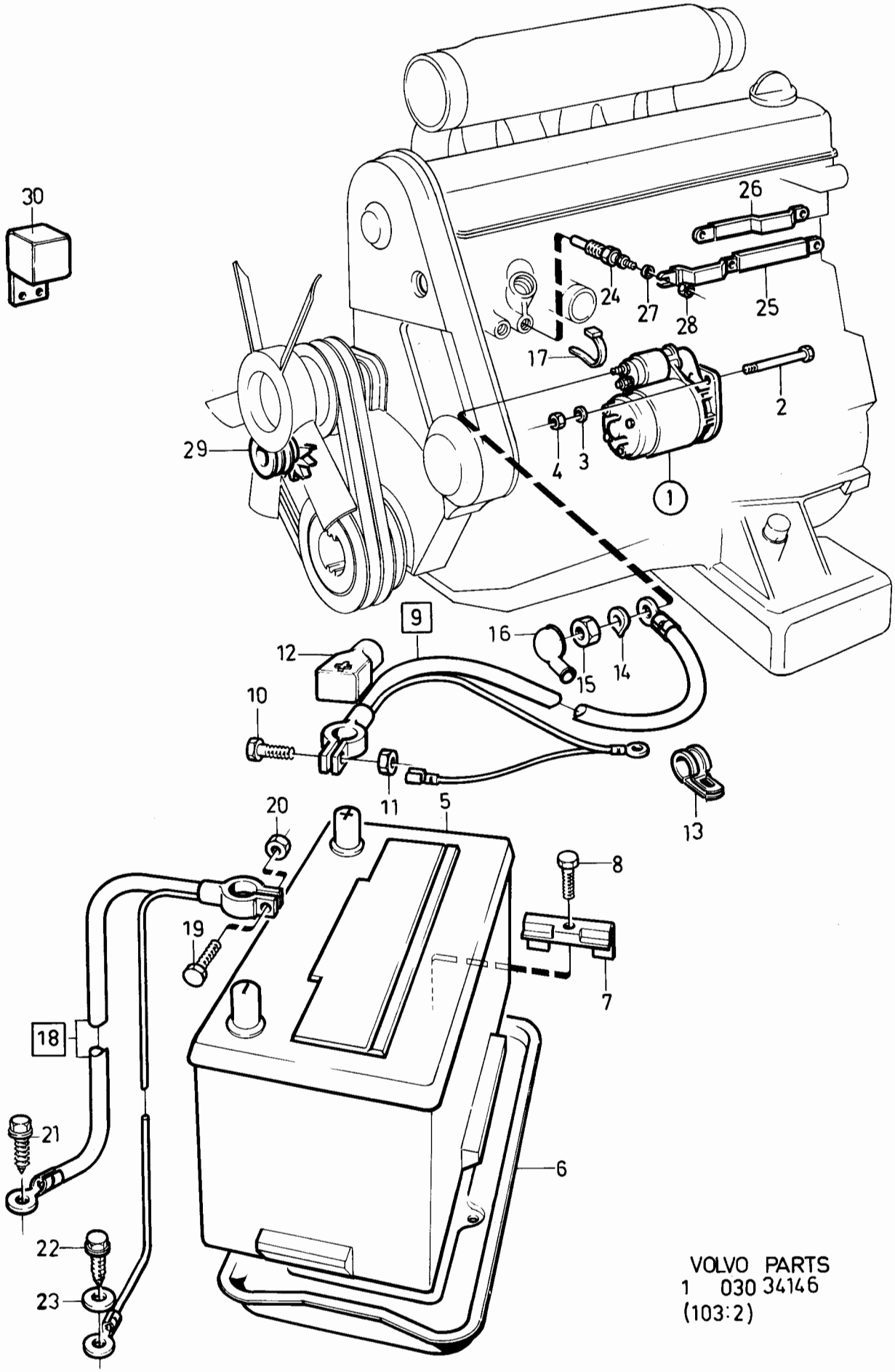

VOLVO PARTS
1 030 34146
(103:2)

Sida Page	Grupp Group	Tändfördelare, KMPL	Distributor, KMPL	Illustration	0180
24	3			34373 1984-12	

Pos. Fig.	Antal/Quantity				Artikel nr Part No	Benämning	Description	Sats Kit	B P S R	Anmärkning Notes	
1	1	-	-	-	1219661-4	Tändfördelare	Distributor		3	BOSCH 0 231 170 185	0020
										B17, B19A	0040
										B21 (498868-498877,	0060
										498908,498909,	0080
										498944,498945,498947)	0100
	-	-	-	-		.Det se sida 34, 3-B11	.Comps page 34, 3-B11				0120
	1	-	-	-	1306792-1	Tändfördelare	Distributor		3	BOSCH 0 231 170 284	0140
										B19 (499568,498982)	0160
										B21 (499882,499883,	0180
										498940-498943,	0200
										498864,498865	02[illegible]
										498918,498919,	02[illegible]
										498980,498981)	0260
	-	-	-	-		.Det se sida 34, 3-B11	.Comps page 34, 3-B11				0280
	1	-	-	-	1266478-5	Tändfördelare	Distributor		3	BOSCH 0 231 176 103	0300
										B21 (498912,498914,	0320
										498915)	03[illegible]
	-	-	-	-		.Det. se sida 34, 3-B11	.Comps. page 34, 3-B11				03[illegible]
	1	-	-	-	1276701-8	Tändfördelare	Distributor		3	BOSCH 0 237 003 027	0380
										B19 (498986)	0400
										B19E TURBO	0420
										B21 (498958,498886)	0440
										B21E TURBO	0460
	-	-	-	-		.Det. se sida 38, 3-B15	.Comps. page 38, 3-B15				0480
	1	-	-	-	1276703-4	Tändfördelare	Distributor		3	BOSCH 0 237 003 024	0500
										B21 (498966,498898,	0520
										498967)	0540
										B21F TURBO	0560
	-	-	-	-		.Det se sida 38, 3-B15	.Comps page 38, 3-B15				0580
	1	-	-	-	1276403-1	Tändfördelare	Distributor		3	BOSCH 0 237 002 039	0600
										B19E EXCL TURBO	0620
										B21 (498964,498965,	0640
										498892-498895,498920,	0660
										498921)	0680
										B21F EXCL TURBO	0700
										B23 (499812,499813	0720
										499844,499845,499888,	0740
										499889) B23E	076[illegible]
	-	-	-	-		.Det se sida 36, 3-B13	.Comps page 36, 3-B13				07[illegible]
	1	-	-	-	1306059-5	Tändfördelare	Distributor		8	CHRYSLER 5213065	0800
										B21 (498960-498963,	0820
										498896,498897)	0840
										B23F EXCL TURBO	0860
										ERS AV 1ST 1332684-8	0880
	-	-	-	-		.Det se sida 42, 3-B19	.Comps page 42, 3-B19				09[illegible]
	1	-	-	-	1332684-8	Tändfördelare	Distributor		3	BOSCH 0 237 032 001	092[illegible]
										B21 (498960-498963)	0940
										B23F EXCL TURBO	0960
	-	-	-	-		.Det se sida 46, 3-B23	.Comps page 46, 3-B23				0980
	1	-	-	-	1332410-8	Tändfördelare	Distributor		3	BOSCH 0 231 170 302	1000
										B19K	1020
										B21 (499840,499841,	1040
										499880,499881,499908)	1060
										B23(499808-499811,	1080
										499830-499833,499906)	1100
	-	-	-	-		.Det se sida 44, 3-B21	.Comps page 44, 3-B21				1120
	1	-	-	-	1306872-1	Tändfördelare	Distributor		3	BOSCH 0 231 170 287	1140
										B19 (499552,499566)	1160
										B23 (499842,499843,	1180
										499886,499887,498970,	1200
										498971,498988,498989)	1220
										B23A	1240
	-	-	-	-		.Det se sida 34, 3-B11	.Comps page 34, 3-B11				1260

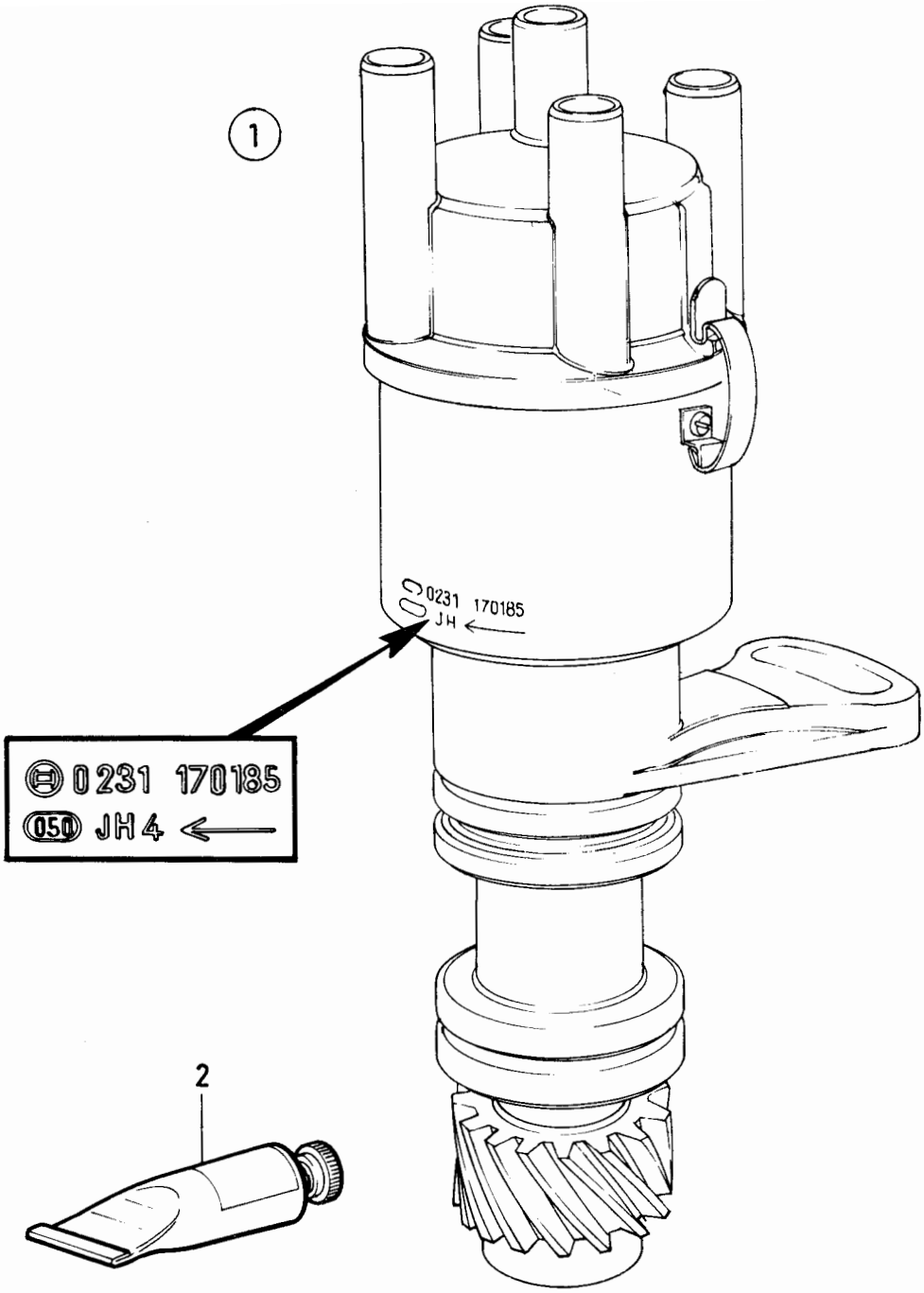

VOLVO PARTS
1 030 34 373
(103:3)

Sida Page	Grupp Group	Tändfördelare, KMPL	Distributor, KMPL	Illustration	0180
26	3			34373 1984-12	

Pos. Fig.	Antal/Quantity				Artikel nr Part No	Benämning	Description	Sats Kit	B P S R	Anmärkning Notes	
	1	-	-	-	1219957-6	Tändfördelare	Distributor		3	BOSCH 0 237 002 017	1280
	-	-	-	-						B23E	1300
	-	-	-	-		•Det se sida 36, 3-B13	•Comps page 36, 3-B13				1320
	1	-	-	-	1336737-0	Tändfördelare	Distributor		3	BOSCH 0 237 506 003	1340
										B23F EXCL TURBO	1360
	-	-	-	-		•Det se sida 48, 3-C01	•Comps page 48, 3-C01				1380
	1	-	-	-	1266904-0	Tändfördelare	Distributor		3	BOSCH 0 237 002 038	1400
										B21F (498778-498781)	1420
	-	-	-	-		•Det se sida 36, 3-B13	•Comps page 36, 3-B13				1440
	1	-	-	-	269995-7	Tändfördelare	Distributor		3	BOSCH 0 237 402 006	1460
										B27A,B28A	1
	-	-	-	-		•Det se sida 40, 3-B17	•Comps page 40, 3-B17				15[illegible]
	1	-	-	-	1269191-1	Tändfördelare	Distributor		3	BOSCH 0 237 402 013	1520
										B27E,B27F,B28E	1540
	-	-	-	-		•Det se sida 40, 3-B17	•Comps page 40, 3-B17				1560
	1	-	-	-	1269291-9	Tändfördelare	Distributor		3	BOSCH 0 237 406 004	1580
										B27F	16[illegible]
	-	-	-	-		Det se sida 40, 3-B17	Comps page 40, 3-B17				1[illegible]
	1	-	-	-	1269380-0	Tändfördelare	Distributor		3	BOSCH 0 237 402 017	1640
										B28F	1660
	-	-	-	-		•Det se sida 40, 3-B17	•Comps page 40, 3-B17				1680
2	1	-	-	-	1161136-5	Fördelarfett	Distributor grease		6		1700

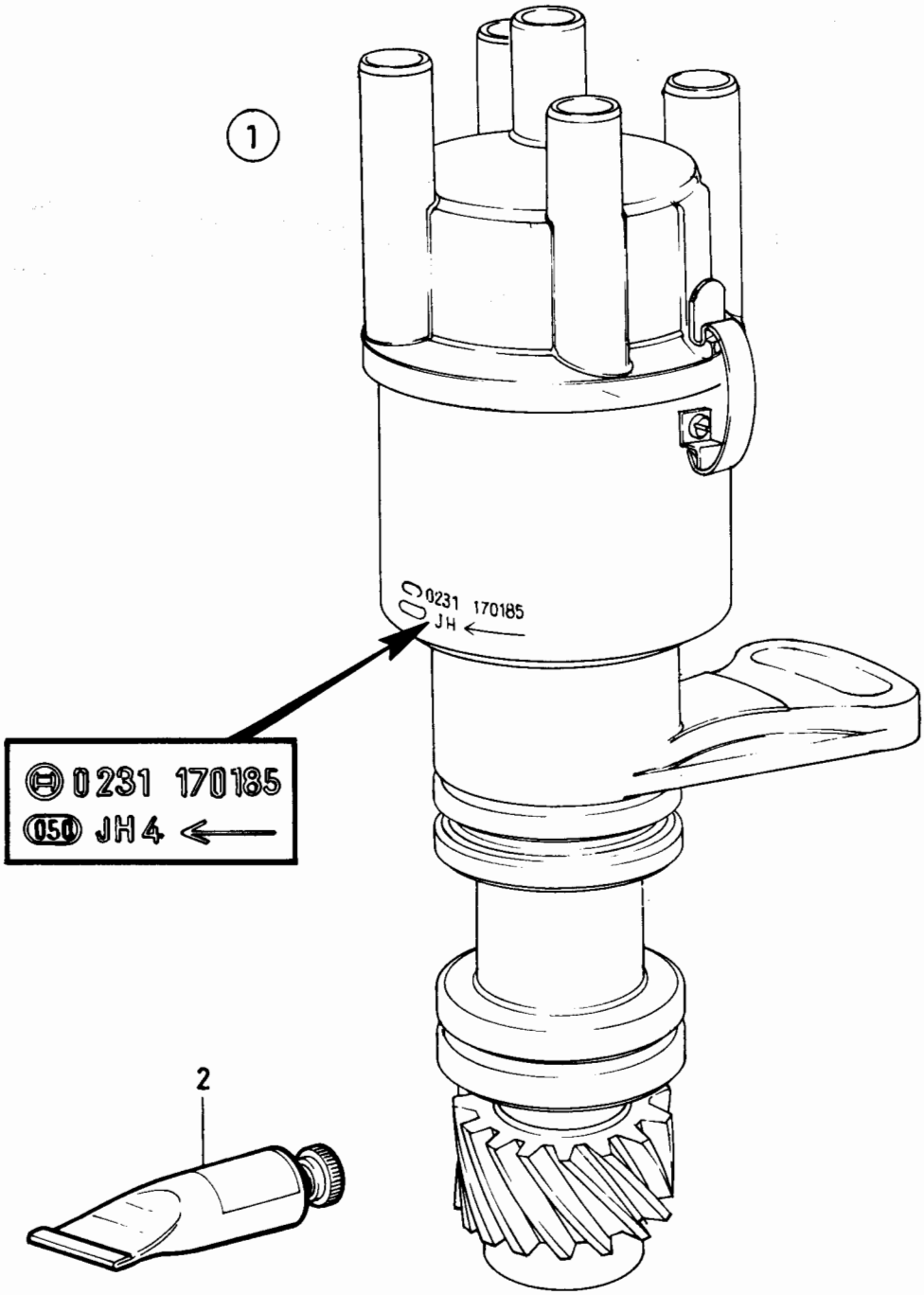

VOLVO PARTS
1 030 34 373
(103:3)

Sida Page	Grupp Group	Startmotor	Starter motor	Illustration	0200
28	3	463856, 464316, 464317	463856, 464316, 464317	34666 1984-12	

Pos. Fig.	Antal/Quantity 463 856	464 316	464 317		Artikel nr Part No	Benämning	Description	Sats Kit	B P S R	Anmärkning Notes	
1	1	-	-	-	463856-5	Startmotor	Starter motor		8	ERS AV 1346707-1	0020
	-	1	-	-	464316-9	Startmotor	Starter motor		3		0040
	-	-	1	-	464317-7	Startmotor	Starter motor		3		0060
2	4	4	4	-	243905-7	•Skruv	•Screw		3		0080
3	1	1	1	-	243906-5	•Fältlindning	•Field winding		4		0100
4	1	-	-	-	243907-3	•Drivlager	•Drive end bearing		3		0120
	-	1	-	-	243969-3	•Drivlager	•Drive end bearing		3		0140
	-	-	1	-	243971-9	•Drivlager	•Drive end bearing		3		0160
5	1	1	1	-	3101977-1	••Bussning	••Bushing		3		0180
6	1	1	1	-	833727-1	•Kopplingsarm	•Engaging lever		3		[illegible]
7	1	1	1	-	241674-1	•Skruv	•Screw		3		[illegible]
8	1	1	1	-	955919-6	•Fjäderbricka	•Spring washer		2		0240
9	1	1	1	-	955781-0	•Mutter	•Nut		2		0260
10	1	1	1	-	243908-1	•Rotor	•Rotor		3		0280
11	1	1	1	-	1266673-1	•Startmotordrev	•Starter pinion		3		0300
12	2	2	2	-	240620-5	••Bussning	••Bushing		3		0320
13	1	1	1	-	238819-7	•Anslagsring	•Stop ring		3		[illegible]
14	1	1	1	-	240601-5	•Kommutatorlager	•Commutator end bearing		3		0360 0380
15	1	1	1	-	240602-3	••Bussning	••Bushing		3		0400
16	1	1	1	-	240603-1	•Hållare	•Holder		3		0420
17	1	1	1	-	243910-7	•Elborstsats	•Carbon brush kit		1	(834518)	0440
18	4	4	4	-	243911-5	•Borstfjäder	•Brush spring		3		0460
19	1	1	1	-	240606-4	•Kåpa	•Casing		8		0480
20	2	2	2	-	956059-0	•Skruv	•Screw		2		0500
21	2	2	2	-	239340-3	•Fjäderbricka	•Spring washer		8		0520
22	2	-	-	-	243912-3	•Skruv	•Screw		3		0540
	-	2	2	-	243970-1	•Skruv	•Screw		3		0560
23	2	2	2	-		•Bricka	•Washer		8		0580
24	1	-	-	-	243913-1	•Manövermagnet	•Solenoid switch		3		0600
	-	1	1	-	244184-8	•Manövermagnet	•Solenoid switch		3		0620
25	2	-	-	-	243914-9	•Skruv	•Screw		3		0640
	-	2	2	-	833736-2	•Skruv	•Screw		3		0660
26	1	1	1	-	955921-2	•Fjäderbricka	•Spring washer		2		0680
27	1	1	1	-	955782-8	•Mutter	•Nut		2		0700
28	1	1	1	-	241300-3	Rep.sats	Repair kit		3		0720
29	1	1	1	-	1161133-2	Startmotorfett	Starter motor grease		6		0740

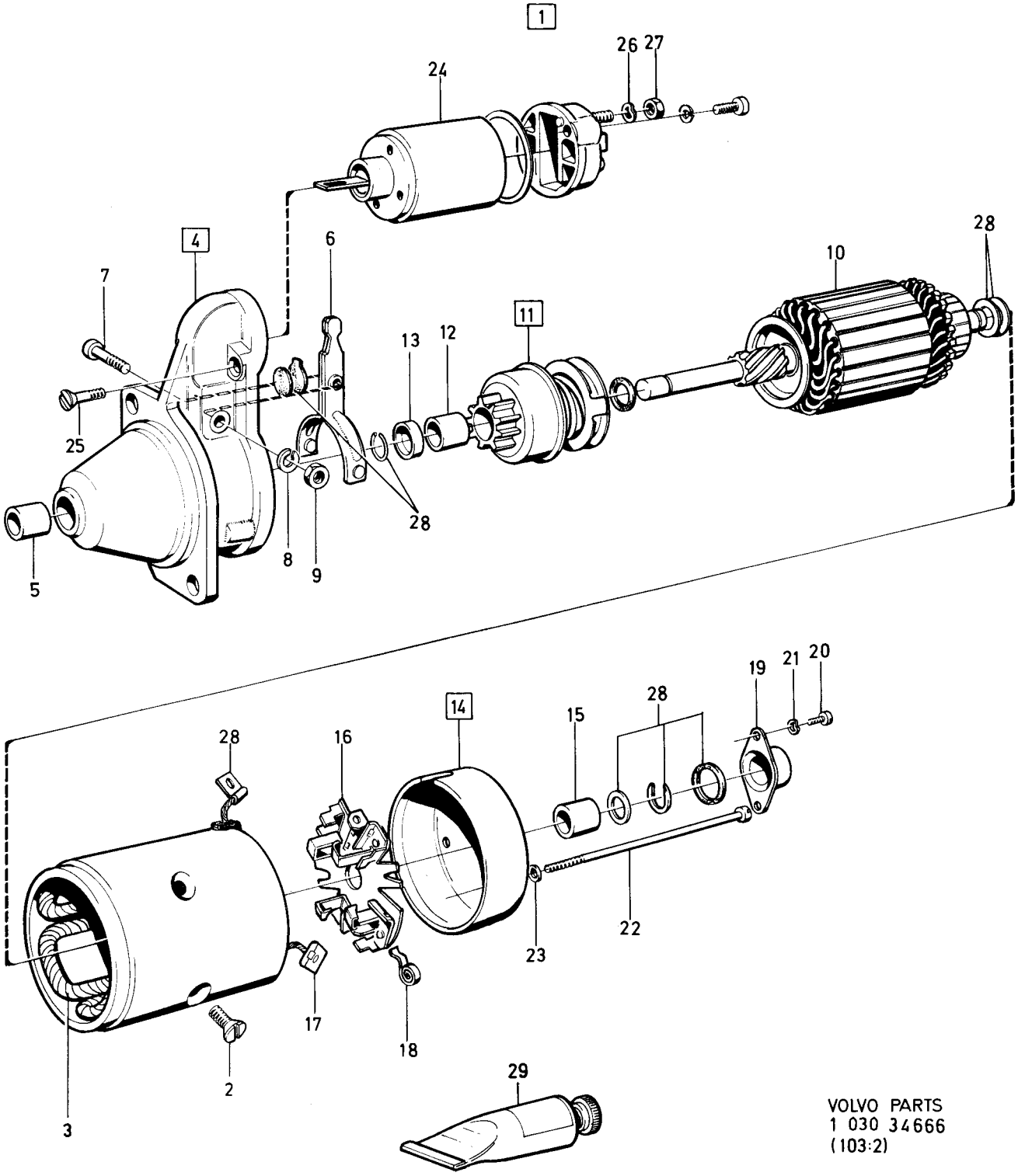

VOLVO PARTS
1 030 34666
(103:2)

Sida Page	Grupp Group	Startmotor, 1276194,1306503	Starter motor, 1276194,1306503	Illustration 34665 1984-12	0225
30	3				

Pos. Fig.	Antal/Quantity 127 6194	130 6503			Artikel nr Part No	Benämning	Description	Sats Kit	B P S R	Anmärkning Notes	
1	1	-	-	-	1276194-6	Startmotor	Starter motor		8		0020
	-	1	-	-	1306503-2	Startmotor	Starter motor		8		0040
2	1	-	-	-	1276452-8	.Fältlindning	.Field winding		4		0060
	-	1	-	-	1306606-3	.Fältlindning	.Field winding		4		0080
3	4	4	-	-	1276453-6	..Skruv	..Screw		3		0100
4	2	2	-	-	1276454-4	..Elborstar, +	..Bruch, +		1		0120
5	1	-	-	-	1276461-9	.Drivlager	.Drive end bearing		3		0140
	-	1	-	-	1306607-1	.Drivlager	.Drive end bearing		3		0160
6	1	1	-	-	1276462-7	..Lagerbussning	..Bushing		3		0180
7	1	1	-	-	1276464-3	.Kopplingsarm, sats	.Shift lever kit		3		0200
8	1	1	-	-		..Arm	..Shift lever	S			0
9	1	1	-	-		..Fjäder	..Torsion spring	S			0240
10	1	1	-	-	1276460-1	.Startmotordrev	.Pinion assembly		3		0260
11	1	1	-	-	1276451-0	.Drevstopp, sats	.Pinion stopper set	S	3		0280
12	1	1	-	-		..Anslagsring	..Pinion stopper	S			0300
13	1	1	-	-		..Låsring	..Pinion stopper clip	S			0320
14	1	1	-	-	1276469-2	.Mittlagerring	.Center bracket assembly		3		0 0360
15	1	1	-	-	1276470-0	..Lagerbussning	..Center bearing		3		0380
16	1	1	-	-	1276449-4	.Rotor	.Rotor		3		0400
17	1	-	-	-	1276465-0	.Manövermagnet	.Magnetic switch assembly		3		0420 0440
	-	1	-	-	1306608-9	.Manövermagnet	.Magnetic switch assembly		3		0460 0480
18	1	1	-	-	1276463-5	.Packningssats	.Dust cover kit		3		0500
19	1	1	-	-		..Packning	..Dust cover	S		TJ 0,8	0520
20	1	1	-	-		..Packning	..Dust cover	S		TJ 0,5	0540
21	1	1	-	-		..Packning	..Dust cover	S			0560
22	1	1	-	-		..Skyddskåpa	..Casing	S			0580
23	2	2	-	-	1276467-6	.Skruv	.Screw		3		0600
24	2	2	-	-		.Fjäderbricka	.Spring washer		8		0620
25	1	1	-	-	1276457-7	.Borsthållarplatta	.Brush holder assembly		3		0640
26	2	2	-	-	1276458-5	..Elborstar, -	..Brush,-		1		0660
27	4	4	-	-	1276459-3	..Borstfjäder	..Brush spring		2		0680
28	1	1	-	-	1276455-1	.Kommutatorlagring	.Rear cover assembly		3		0700
29	1	1	-	-	1276456-9	..Lagerbussning	..Rear cover bushing		3		0720
30	1	1	-	-	1276450-2	.Justerbricka, sats	.Thrust washer, kit		3		0740
31	1	1	-	-		..Bricka	..Thrust washer	S		TJ 2,0	0
32	2	2	-	-		..Bricka	..Thrust washer	S		TJ 0,3	0780
33	1	1	-	-		..Fixerbricka	..E ring	S			0800
34	2	2	-	-	1276466-8	.Skruv	.Screw		3		0820
35	2	2	-	-		.Fjäderbricka	.Spring washer		8		0840
36	1	1	-	-	1276468-4	.Skruvsats borsthållarplatta	.Screw set brush holder plate		3		0860 0880
37	2	2	-	-		..Skruv	..Screw	S		M4X0,7X12	0
38	1	1	-	-	1161133-2	Startmotorfett	Starter motor grease		6		0920

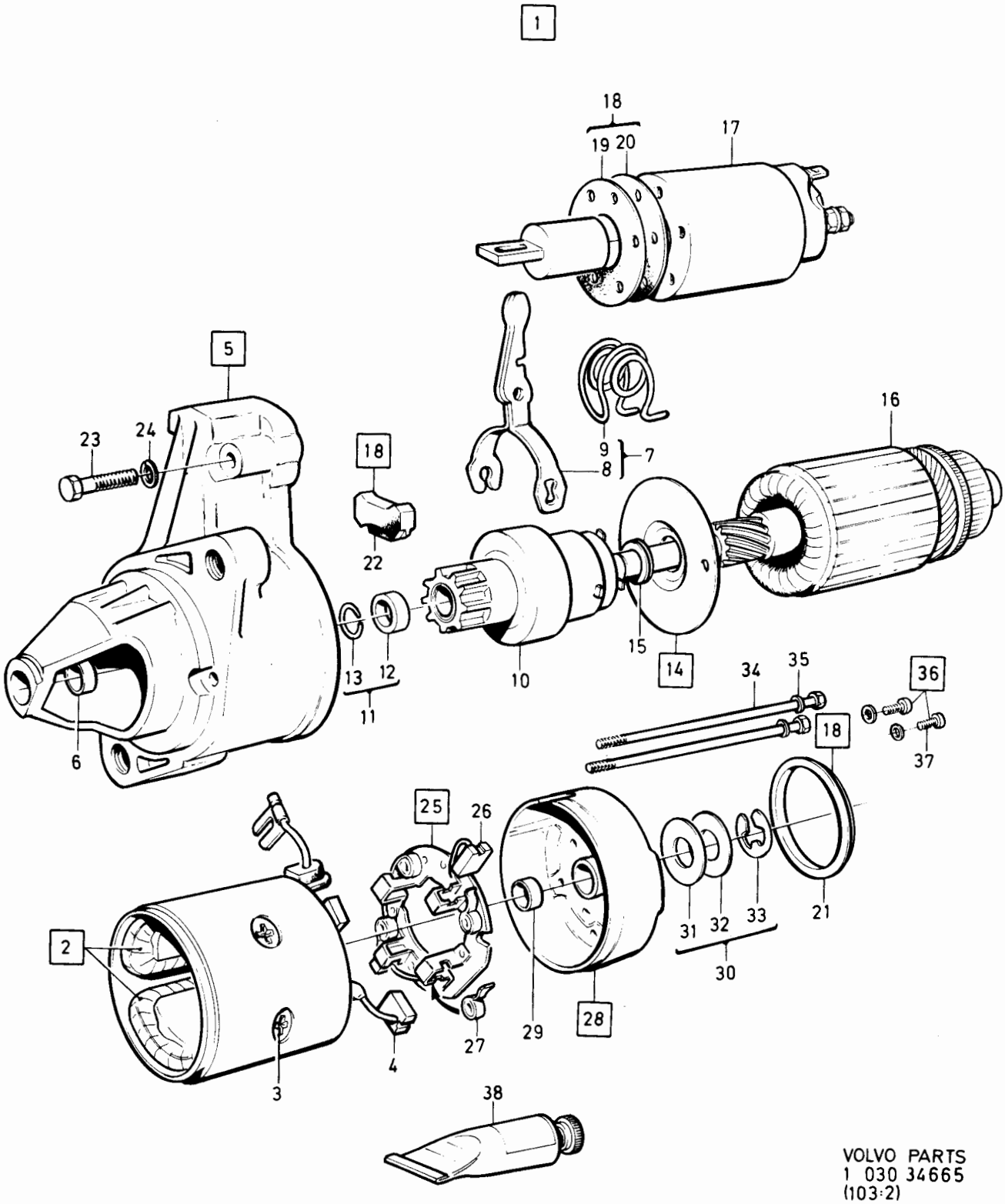

VOLVO PARTS
1 030 34665
(103:2)

Sida Page	Grupp Group	Startmotor	Starter motor,	Illustration	0235
32	3	1257325, 1257938, 1257939	1257325, 1257938, 1257939	34667 1984-12	

Pos. Fig.	Antal/Quantity 1257 325	1257 938	1257 939		Artikel nr Part No	Benämning	Description	Sats Kit	B P S R	Anmärkning Notes	
1	1	-	-	-	1257325-9	Startmotor	Starter motor		8	ERS AV 1ST 1257938-9	0020
	-	1	-	-	1257938-9	Startmotor	Starter motor		8	ERS AV 1ST 1257939-7	0040
	-	-	1	-	1257939-7	Startmotor	Starter motor		3		0060
2	1	1	1	-	1257690-6	.Rotor	.Rotor		3		0080
3	1	1	1	-	1257691-4	.Rep. sats rotor	.Repair kit rotor		3		0100
4	1	1	1	-	1257680-7	.Drev	.Drive gear		3		0120
5	2	2	-	-	1257681-5	.Bussning	.Bushing		3		0140
	-	-	2	-	1257681-5	.Bussning	.Bushing		3	(1328130	0160
6	1	1	1	-	1257684-9	.Kommutatorlager	.Commutator and bearing		3		0180 0200
7	1	1	1	-	6210777-6	..Bussning	..Bushing		3		0
8	1	1	1	-	829705-3	.Kåpa	.Casing		3		0240
9	2	2	2	-	233173-4	.Skruv	.Screw		2		0260
10	2	2	2	-	829699-8	.Pinnskruv	.Stud		3		0280
11	2	2	2	-	955892-5	.Bricka	.Washer		2		0300
12	2	2	2	-	955781-0	.Mutter	.Nut		2		0320
13	1	1	1	-	1257687-2	.Borsthållare	.Brush holder		3		[illegible]
14	4	4	4	-	829703-8	.Fjäder	.Spring		3		[illegible]
15	1	1	-	-	1257686-4	.Elborstsats	.Carbon brush kit		1		0380
	-	-	1	-	1328136-5	.Elborstsats	.Carbon brush kit		1		0400
16	4	4	-	-	956130-9	.Skruv	.Screw		2		0420
	-	-	4	-	6211936-7	.Skruv	.Screw		3		0440
17	1	1	-	-	1257683-1	.Fältlindning	.Field winding		4		0460
	-	-	1	-	1328132-4	.Fältlindning	.Field winding		4		0480
18	1	1	-	-	829694-9	.Mellanlager	.Centre bearing		3		0500
	-	-	1	-	6210770-1	.Mellanlager	.Centre bearing		3		0520
19	1	1	-	-	829708-7	..Bussning	..Bushing		3		0540
	-	-	1	-	6644949-7	..Bussning	..Bushing		3		0560
20	1	1	1	-	6645020-6	.Kopplingsarm	.Engaging lever		3		0580
21	1	1	1	-	6210773-5	.Skruv	.Screw		3		0620
22	1	1	1	-	955921-2	.Fjäderbricka	.Spring washer		2		0640
23	1	1	1	-	244110-3	.Mutter	.Nut		4		0660
24	1	1	-	-	1257689-8	.Drivlager	.Drive bearing		3		0680
	-	-	1	-	1328142-3	.Drivlager	.Drive bearing		3		0700
25	1	1	1	-	238813-0	.Bussning	.Bushing		3		0720
26	3	3	-	-	6645031-3	.Skruv	.Screw		3		0740
	-	-	3	-	1328131-6	.Skruv	.Screw		3		0760
27	1	-	-	-	1257688-0	.Manövermagnet	.Solenoid switch		8	ERS AV 1ST 1328138-1	[illegible]
	-	1	-	-	1328138-1	.Manövermagnet	.Solenoid switch		3	(1326183)	[illegible]
	-	-	1	-	1328138-1	.Manövermagnet	.Solenoid switch		3		0820
28	1	1	-	-	955922-0	.Låsring	.Lock ring		2		0840
	-	-	1	-	955922-0	.Låsring	.Lock ring		2	(1328134)	0860
29	1	1	-	-	955791-9	.Mutter	.Nut		2		0880
	-	-	1	-	955783-6	.Mutter	.Nut		2		[illegible]
30	1	1	1	-	241601-4	.Bricka	.Washer		3		[illegible]
31	1	1	1	-	956058-2	.Skruv	.Screw		2		0940
32	1	1	-	-	1257685-6	.Flatstift	.Tabs		3		0960
	-	-	1	-	1328135-7	.Flatstift	.Tabs		3		0980
33	1	1	1	-	1161133-2	Startmotorfett	Starter motor grease		6		1000

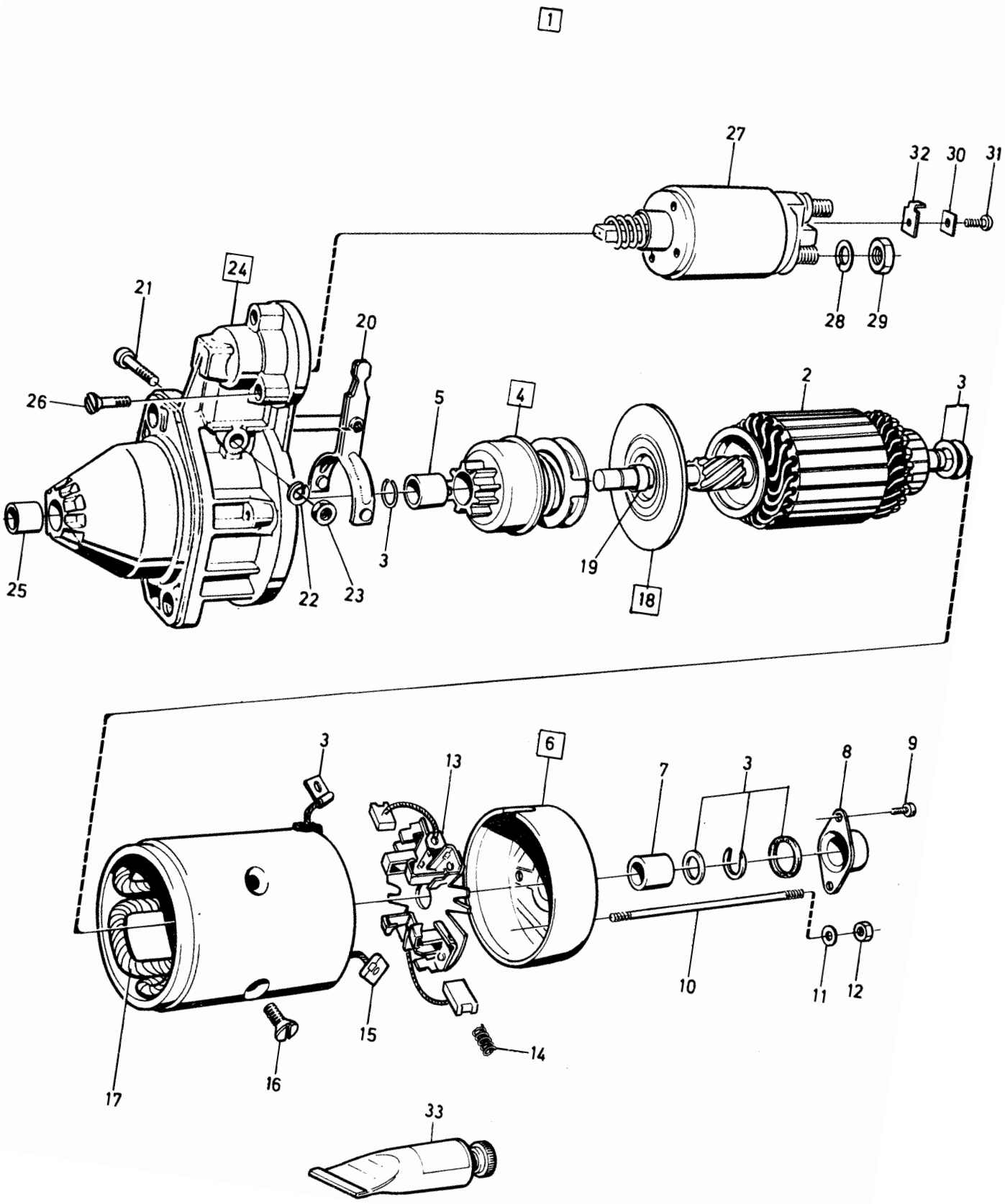

VOLVO PARTS
1 030 34667
103,2

Sida Page	Grupp Group	Tändfördelare, 1219661, 1266478, 1306792, 1306872	Distributor, 1219661, 1266478, 1306792, 1306872	Illustration 37339 1984-12	0250
34	3				

Pos. Fig.	Antal/Quantity 1219 661	1266 478	1306 792	1306 872	Artikel nr Part No	Benämning	Description	Sats Kit	B P S R	Anmärkning Notes	
1	1	-	-	-	1219661-4	Tändfördelare	Distributor		3		0020
	-	1	-	-	1266478-5	Tändfördelare	Distributor		3		0040
	-	-	1	-	1306792-1	Tändfördelare	Distributor		3		0050
	-	-	-	1	1306872-1	Tändfördelare	Distributor		3		0055
2	1	1	1	1	1306169-2	•Kontaktsats	•Breaker point kit		1		0060
3	1	1	1	1	1306223-7	•Kondensator	•Capacitor		1		0080
4	1	1	1	1	243903-2	•Fördelararm	•Distributor rotor		1		0100
5	1	1	1	1	243797-8	•Fördelarlock	•Distributor cap		1		0120
6	1	-	-	-	244226-7	•Vakuumregulator	•Vacuum governor		3		0140
	-	1	-	-	1266811-7	•Vakuumregulator	•Vacuum governor		3		0160
	-	-	1	1	1317853-8	•Vakuumregulator	•Vacuum governor		3		[illegible]
7	1	1	1	1	243807-5	•Kondensspärr	•Cover		2		0180
8	1	1	1	1	1218739-9	•Hållfjäder	•Retaining spring		2	45MM	0200
8a	1	1	1	1	1276273-8	•Hållfjäder	•Retaining spring		2	60MM	0220
9	1	1	1	1	273521-5	•Reparationssats	•Repair kit		3		0240

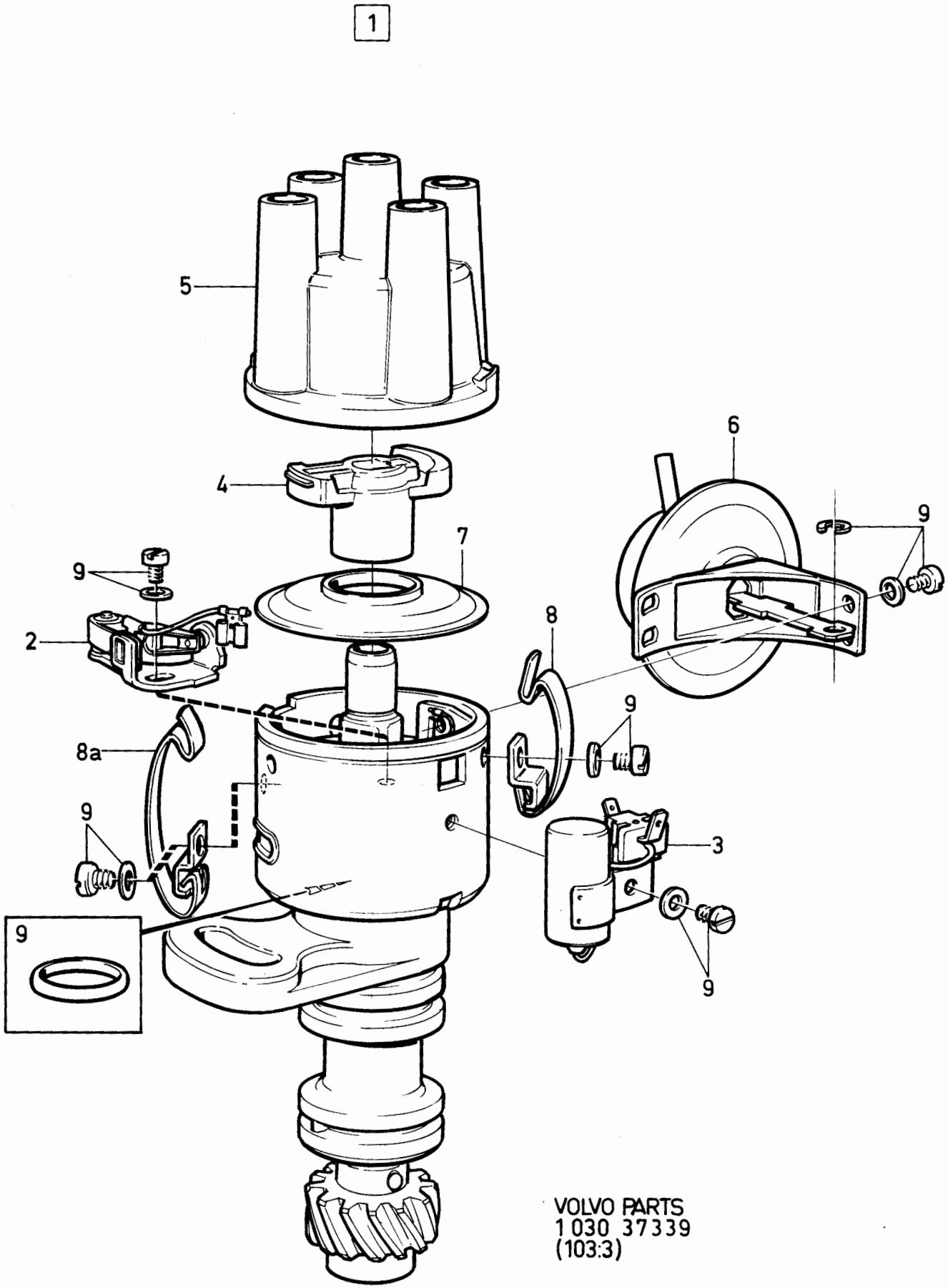

VOLVO PARTS
1 030 37339
(103:3)

Sida Page	Grupp Group	Tändfördelare, 1219957, 1266904, 1276403	Distributor, 1219957, 1266904, 1276403	Illustration 25046 1984-12	0350
36	3				

Pos. Fig.	Antal/Quantity 1219 957	1266 904	1276 403		Artikel nr Part No	Benämning	Description	Sats Kit	B P S R	Anmärkning Notes	
1	1	-	-	-	1219957-6	Tändfördelare	Distributor		3		0020
	-	1	-	-	1266904-0	Tändfördelare	Distributor		3		0040
	-	-	1	-	1276403-1	Tändfördelare	Distributor		3		0060
2	1	1	1	-	1276619-2	•Impulsgivare, kmpl	•Impulse transmitter, cpl		2	(243900)	0080 0100
2a	1	1	1	-	1276620-0	••Impulslindning	••Impulse winding		2	(244225)	0120
3	ERF	ERF	ERF	-	243929-7	•Justerbricka	•Adjuster washer		2	TJ 0.1	0160
	ERF	ERF	ERF	-	243930-5	•Justerbricka	•Adjuster washer		2	TJ 0.2	0180
	ERF	ERF	ERF	-	243931-3	•Justerbricka	•Adjuster washer		2	TJ 0.5	0200
4	1	1	1	-	1276617-6	•Rotorskiva	•Rotor plate		1	(243932)	0220
5	2	2	2	-	243933-9	•Låsring	•Lock ring		2		0[illegible]
6	1	1	1	-	244209-3	•Spännstift	•Tubular pin		2	(243934)	0[illegible]
7	1	1	1	-	1266353-0	•Ledning	•Cable		1		0300
8	1	1	1	-	243807-5	•Kondensspärr	•Condensate trap		2		0320
9	1	1	1	-	243903-2	•Fördelararm	•Distributor arm		1		0340
10	1	1	1	-	243797-8	•Fördelarlock	•Distributor cap		1		0360
11	1	-	-	-	1266354-8	•Vakuumregulator	•Vacuum governor		3		03[illegible]
	-	1	1	-	1276618-4	•Vakuumregulator	•Vacuum governor		3		0[illegible]
12	1	1	1	-	243936-2	•Hållare	•Retainer		2		0420
13	1	1	1	-	243928-9	•Skruv	•Screw		2		0440
14	1	1	1	-	243938-8	•Skruv	•Screw		2		0460
15	2	2	2	-	244205-1	•Hållfjäder	•Retaining spring		2		0480

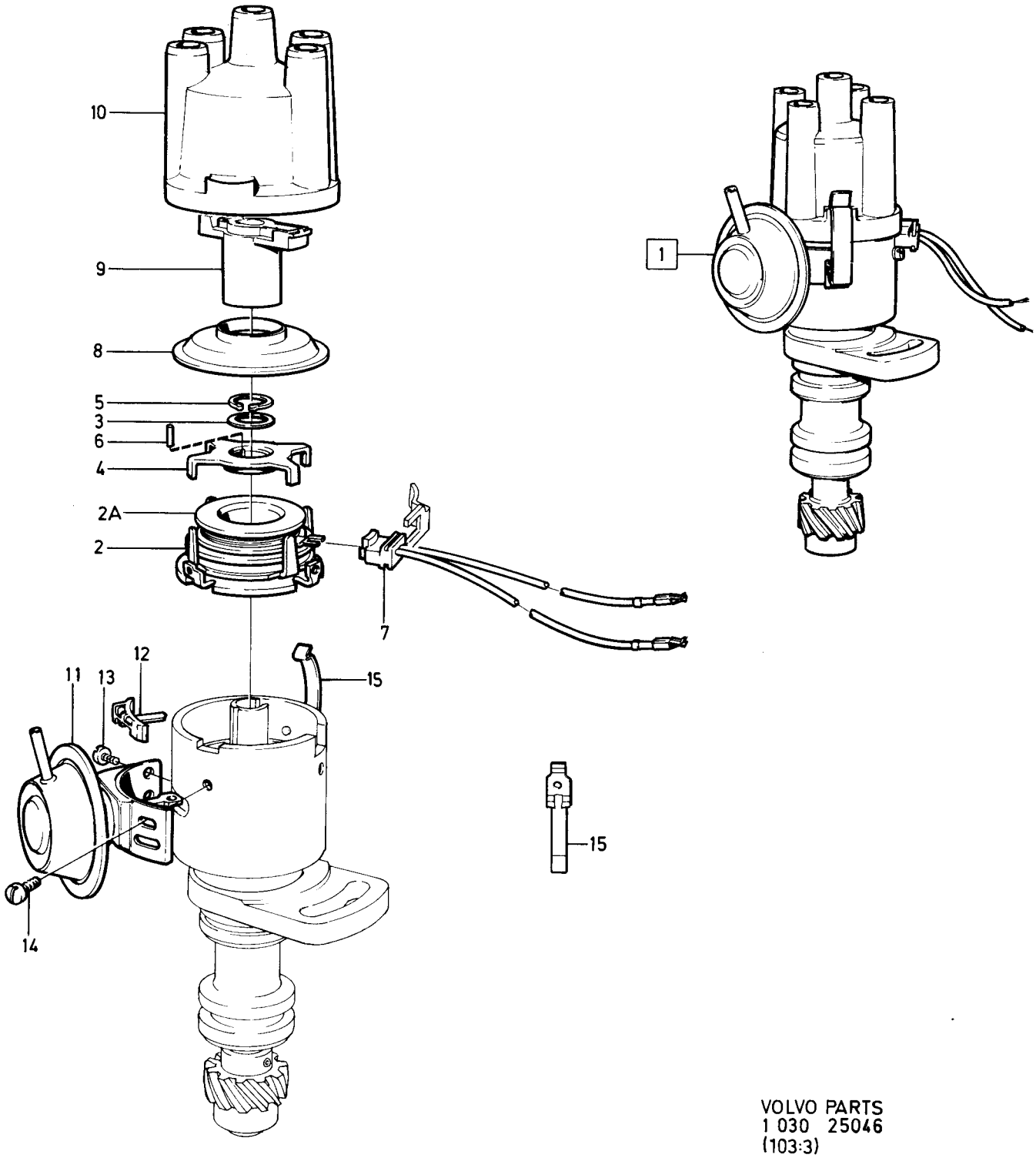

VOLVO PARTS
1 030 25046
(103:3)

Sida Page	Grupp Group	Tändfördelare, 1276701, 1276703	Distributor, 1276701, 1276703	Illustration 25046 1984-12	0375
38	3				

Pos. Fig.	Antal/Quantity 1276 701	1276 703			Artikel nr Part No	Benämning	Description	Sats Kit	B P S R	Anmärkning Notes	
1	1	-	-	-	1276701-8	Tändfördelare	Distributor		3		0020
	-	1	-	-	1276703-4	Tändfördelare	Distributor		3		0040
2	1	1	-	-	1276619-2	•Impulsgivare, kmpl	•Impulse transmitter, cpl		2		0060 0080
2a	1	1	-	-	1276620-0	••Impulslindning	••Impulse winding		2		0100
3	ERF	ERF	-	-	243929-7	•Justerbricka	•Adjuster washer		2	TJ 0.1	0120
	ERF	ERF	-	-	243930-5	•Justerbricka	•Adjuster washer		2	TJ 0.2	0140
	ERF	ERF	-	-	243931-3	•Justerbricka	•Adjuster washer		2	TJ 0.5	0160
4	1	1	-	-	1276617-6	•Rotorskiva	•Rotor plate		1		0180
5	2	2	-	-	243933-9	•Låsring	•Lock ring		2		0200
6	1	1	-	-	244209-3	•Spännstift	•Tubular pin		2	(243934)	[illegible]
7	1	1	-	-	1266353-0	•Ledning	•Cable		1	(243935)	[illegible]
8	1	1	-	-	243807-5	•Kondensspärr	•Condensate trap		2		0260
9	1	1	-	-	243903-2	•Fördelararm	•Distributor arm		1		0280
10	1	1	-	-	243797-8	•Fördelarlock	•Distributor cap		1		0300
11	1	-	-	-	1317851-2	•Vakuumregulator	•Vacuum governor		3		0320
	-	1	-	-	1317852-0	•Vakuumregulator	•Vacuum governor		3		0340
12	1	1	-	-	243936-2	•Hållare	•Retainer		2		[illegible]
13	1	1	-	-	243928-9	•Skruv	•Screw		2		0380
14	1	1	-	-	243938-8	•Skruv	•Screw		2		0400
15	2	2	-	-	244205-1	•Hållfjäder	•Retaining spring		2		0420

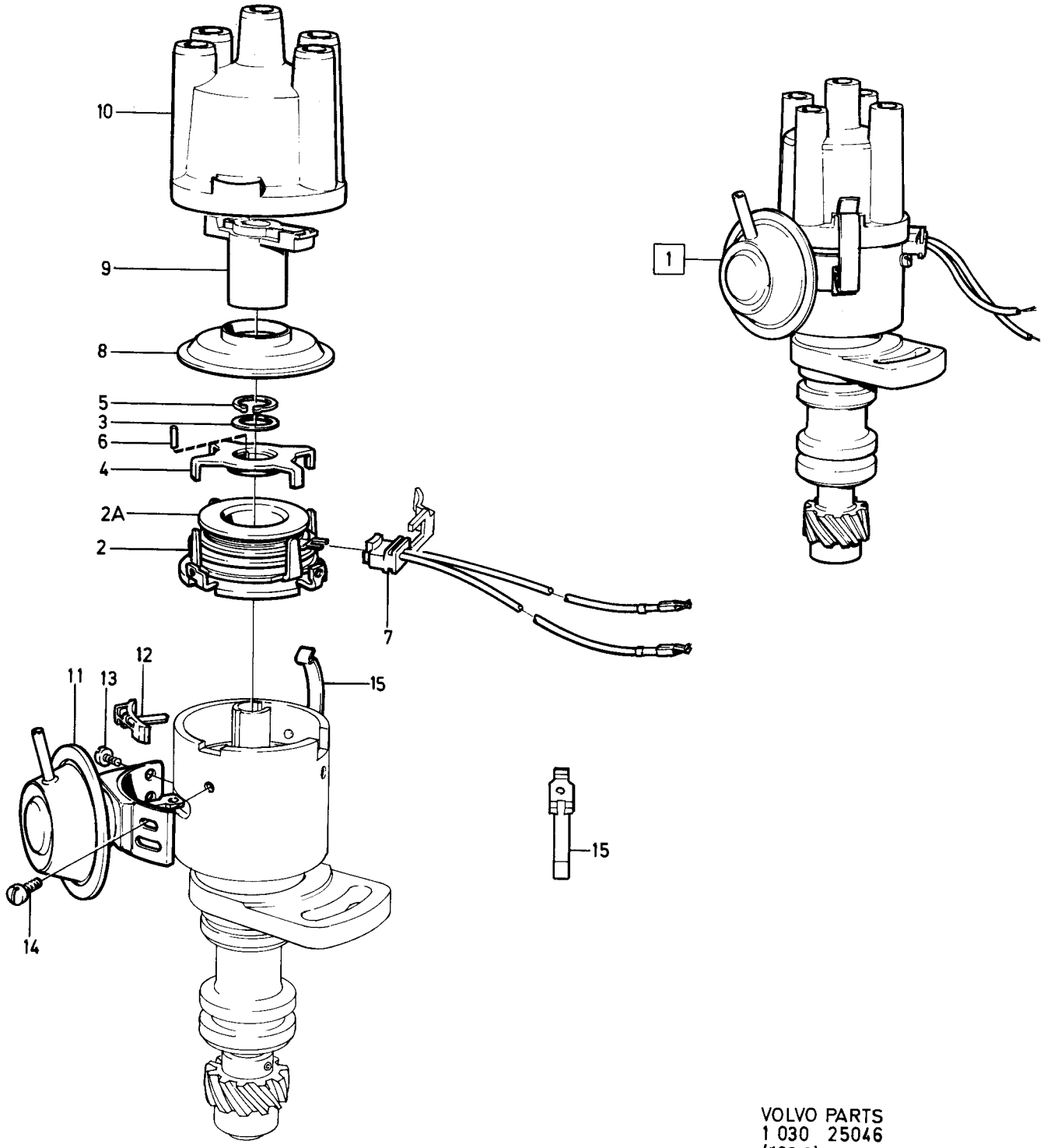

VOLVO PARTS
1 030 25046
(103:3)

Sida Page	Grupp Group	Tändfördelare, 269995, 1269191, 1269291, 1269380	Distributor, 269995, 1269191, 1269291, 1269380	Illustration 14713 1984-12	0400
40	3				

Pos. Fig.	Antal/Quantity 269 995	1269 191	1269 291	1269 380	Artikel nr Part No	Benämning	Description	Sats Kit	B P S R	Anmärkning Notes	
1	1	-	-	-	269995-7	Tändfördelare	Distributor		3		0020
	-	1	-	-	1269191-1	Tändfördelare	Distributor		3		0040
	-	-	1	-	1269291-9	Tändfördelare	Distributor		3		0060
	-	-	-	1	1269380-0	Tändfördelare	Distributor		3		0070
2	1	1	1	1	243915-6	•Impulsgivare	•Impulse transmitter		2		0080
3	1	1	1	1	244219-2	••Impulslindning	••Impulse winding		2		0100
4	3	3	3	3	244203-6	••Skruv	••Screw		2		0120
5	1	1	1	1	243929-7	••Justerbricka	••Adjuster washer		2		0140
6	2	2	2	2	244220-0	•Hållfjäder	•Retaining spring		2		0160
7	5	2	2	2	243928-9	•Skruv	•Screw		2		0180
8	1	1	1	1	243920-6	•Ledning	•Cable		1		0[illegible]
9	1	1	1	1	243922-2	•Fördelararm	•Distributor arm		1		0[illegible]
10	1	1	1	1	243923-0	•Fördelarlock	•Distributor cap		1		0240
11	1	1	1	1	1269389-1	•Kondensspärr	•Condensate trap		2	(243921)	0260
12	1	-	-	-	244221-8	•Hållare	•Retainer		2		0300
13	1	1	1	1	243917-2	•Rotorskiva	•Rotor plate		2		0320
14	1	-	-	-	244209-3	•Pinne	•Pin		2		03[illegible]
	-	1	1	1	244209-3	•Pinne	•Pin		2	(243919)	0[illegible]
15	1	1	1	1	243916-4	•Fjäderbricka	•Spring washer		2		0380
16	2	2	2	2	914448-6	•Låsring	•Lock ring		2		0400
17	1	1	1	1	243926-3	•Hållare	•Retainer		2		0420
18	1	1	1	1	243927-1	•Hållare	•Retainer		2		0440
19	1	-	-	-	244240-8	•Vakuumregulator	•Vacuum governor		3		0460
	-	1	-	-	1269391-7	•Vakuumregulator	•Vacuum governor		3		0480
	-	-	1	-	1269390-9	•Vakuumregulator	•Vacuum governor		3		0500
	-	-	-	1	1269788-4	•Vakuumregulator	•Vacuum governor		3		0520

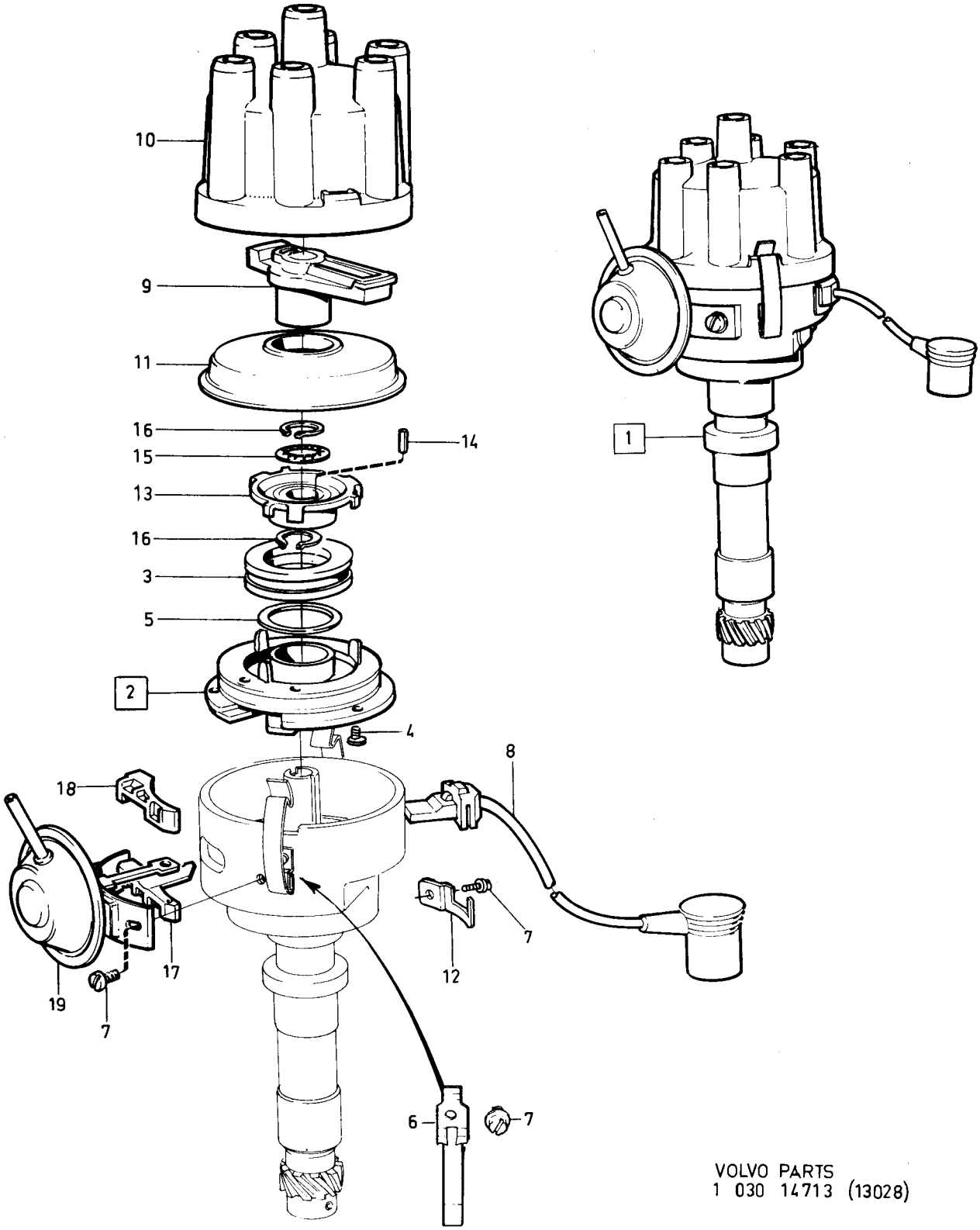

VOLVO PARTS
1 030 14713 (13028)

Sida / Page: 42 | Grupp / Group: 3 | Tändfördelare, 1306059 | Distributor, 1306059 | Illustration 33560 1984-12 | 0450

Pos. Fig.	Antal/Quantity 1306 059				Artikel nr Part No	Benämning	Description	Sats Kit	B P S R	Anmärkning Notes	
1	1	-	-	-	1332684-8	Tändfördelare	Distributor		8	(1306059)	0020
2	1	-	-	-	1306210-4	•Fördelarlock	•Distributor cap		1		0040
3	2	-	-	-		••Skruv	••Screw		8		0060
4	1	-	-	-	1332125-2	•Fördelararm	•Distributor arm		1	(1306380)	0080
5	1	-	-	-	1332207-8	•Impulsgivare med aluminiumtape	•Impulse transmitter with aluminium tape		2	(1306207)	0100 0101
6	2	-	-	-		••Hållare	••Retainer		8		0120
7	3	-	-	-	1324909-9	•Hylsa	•Sleeve		2		0130

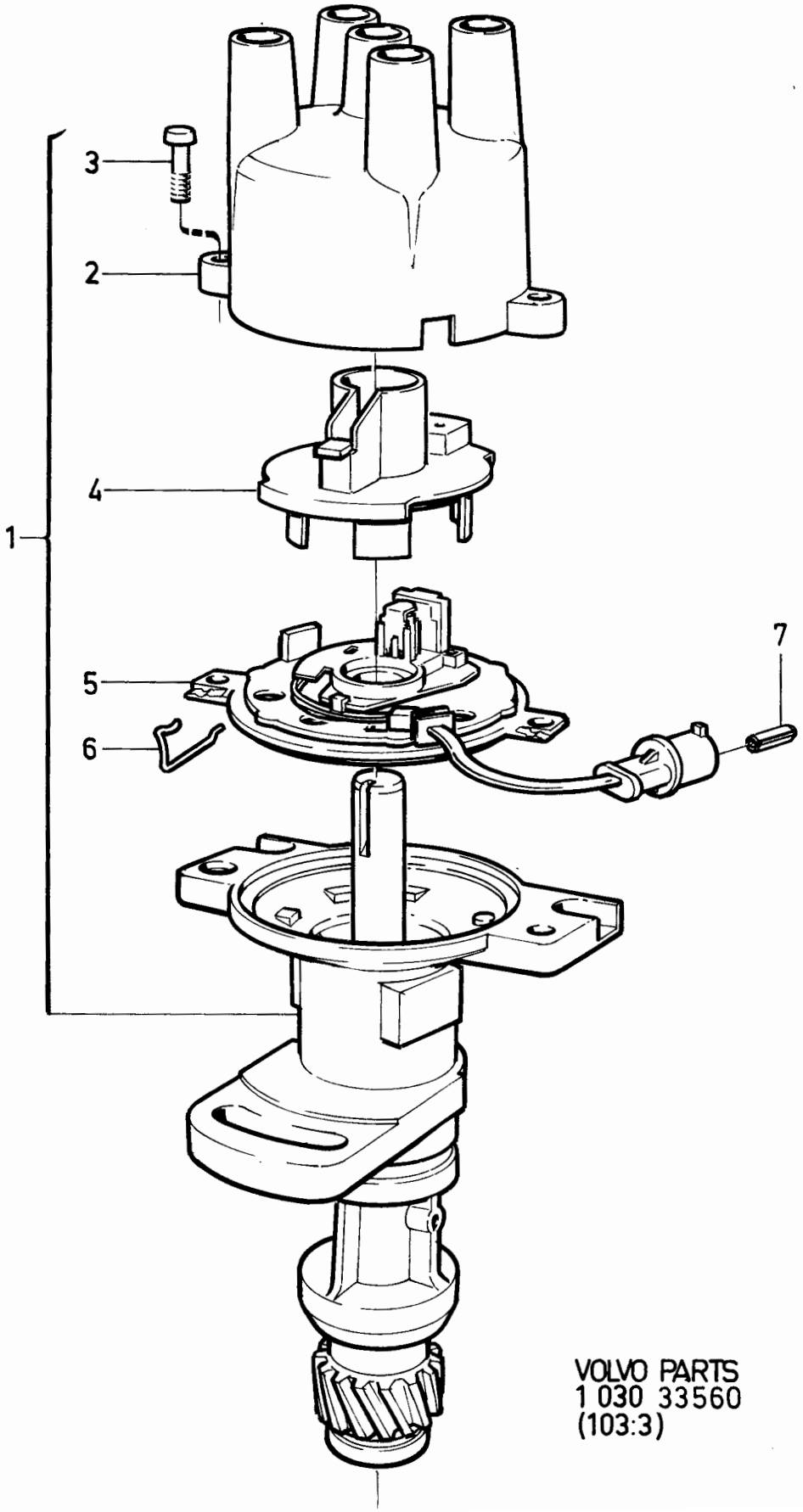

VOLVO PARTS
1 030 33560
(103:3)

Sida Page	Grupp Group	Tändfördelare, 1332410	Distributor, 1332410	Illustration 28555 1984-12	0475
44	3				

Pos. Fig.	Antal/Quantity 1332 410				Artikel nr Part No	Benämning	Description	Sats Kit	B P S R	Anmärkning Notes	
1	1	-	-	-	1332410-8	Tändfördelare	Distributor		3		0020
2	1	-	-	-	1306169-2	•Kontaktsats	•Breaker point kit		1		0040
3	1	-	-	-	1306223-7	•Kondensator	•Capacitor		1		0060
4	1	-	-	-	243903-2	•Fördelararm	•Distributor rotor		1		0080
5	1	-	-	-	243797-8	•Fördelarlock	•Distributor cap		1		0100
6	1	-	-	-	1317853-8	•Vakuumregulator	•Vacuum governor		3		0120
7	1	-	-	-	243807-5	•Kondensspärr	•Condensate trap		2		0140
8	1	-	-	-	1218739-9	•Hållfjäder	•Retaining spring		2		0160
	1	-	-	-	1276273-8	•Hållfjäder	•Retaining spring		2		0180
9	1	-	-	-	273521-5	•Rep.sats	•Repair kit		3		0200

1

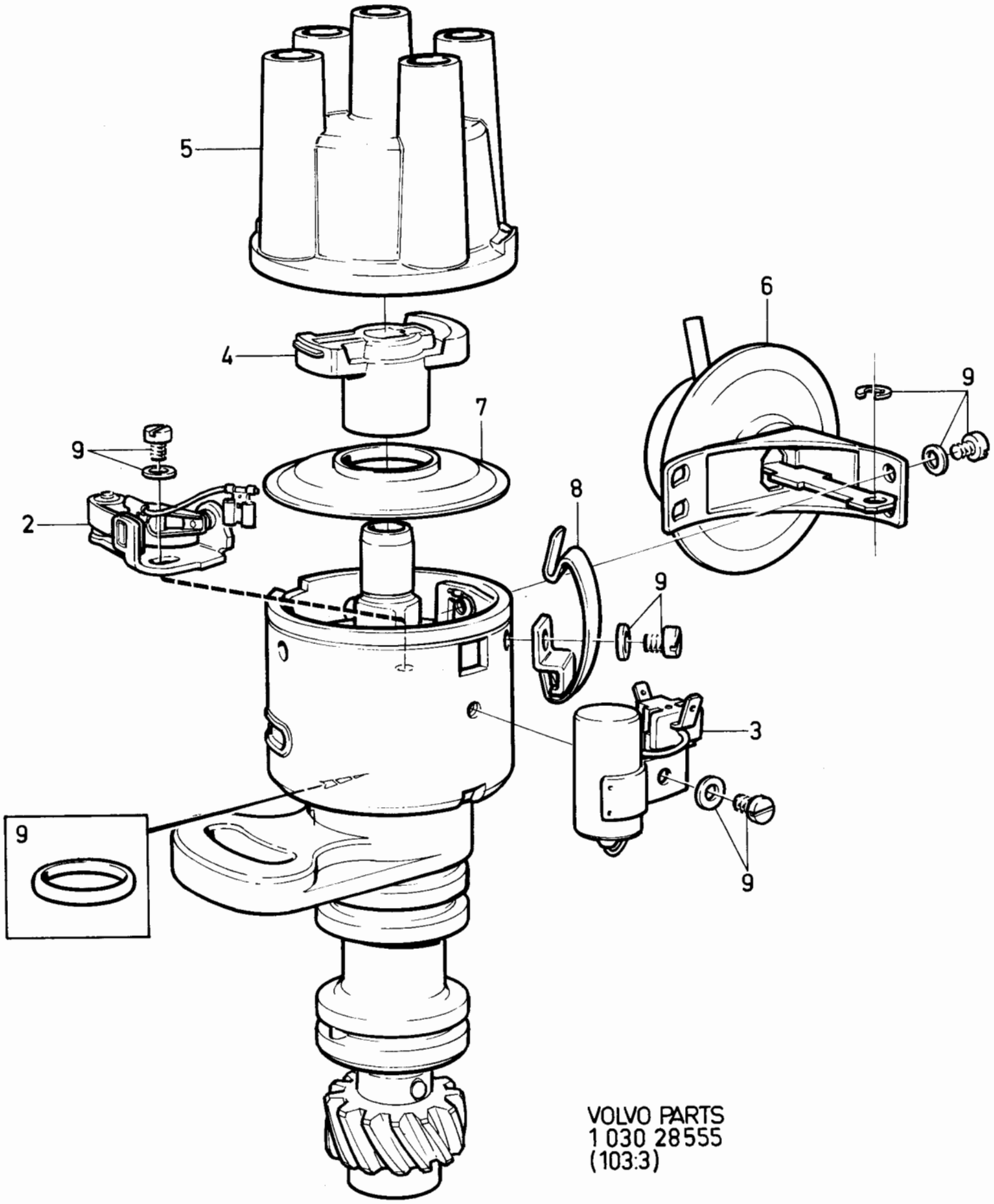

VOLVO PARTS
1 030 28555
(103:3)

Sida Page	Grupp Group	Tändfördelare, 1332684	Distributor, 1332684	Illustration 33561 1984-12	0480
46	3				

Pos. Fig.	Antal/Quantity				Artikel nr Part No	Benämning	Description	Sats Kit	B P S R	Anmärkning Notes	
1	1	-	-	-	1332684-8	Tändfördelare	Distributor		3		0020
2	1	-	-	-	1336432-8	•Impulsgivare	•Sender		3		0040
3	1	-	-	-	1336434-4	•Stift	•Pin		2		0060
4	1	-	-	-	1336433-6	•Rotorskiva	•Plate		1		0080
5	2	-	-	-	243933-9	•Låsring	•Lock ring		2		0100
6	1	-	-	-	244209-3	•Pinne	•Pin		2		0120
7	1	-	-	-	243797-8	•Fördelarlock	•Distributor cap		1		0140
8	1	-	-	-	1336240-5	•Fördelararm	•Distributor arm		1		0160
9	1	-	-	-	1336242-1	•Kondensspärr	•Condensate trap		2		0180
10	1	-	-	-	244205-1	•Hållfjäder	•Retaining spring		2		0200
11	1	-	-	-	1332508-9	•Hållfjäder	•Retaining spring		2		0220
12	2	-	-	-	243928-9	•Skruv	•Screw		2		0240
13	3	-	-	-	241715-2	•Skruv	•Screw		8	ERS AV 1ST 956058-2, 1ST 941904-5	0260 0270
14	3	-	-	-	1324909-9	•Hylsa	•Sleeve		2		0280

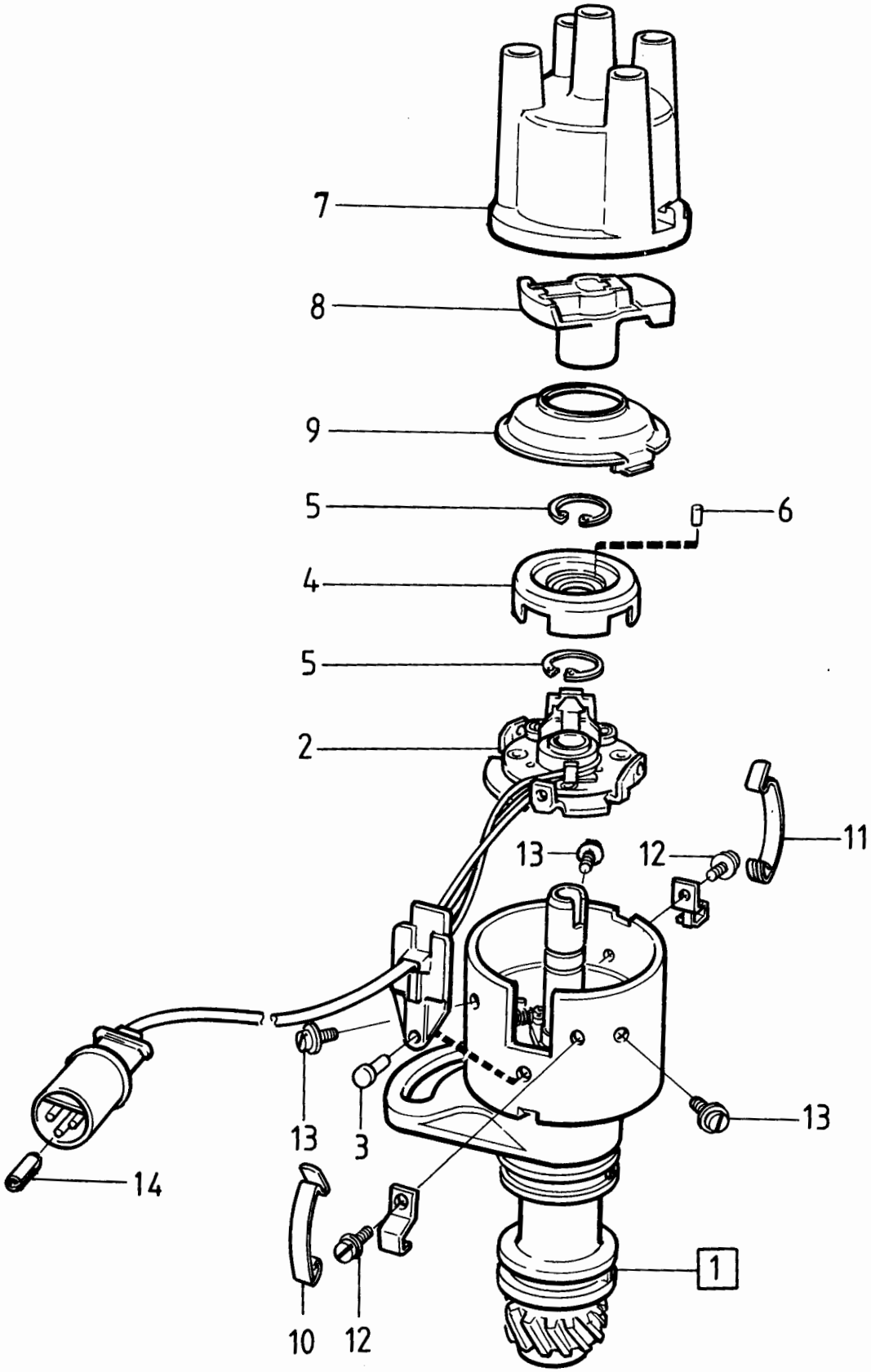

VOLVO PARTS
1 030 33561
(103 : 3)

Sida Page	Grupp Group	Tändfördelare	Distributor	Illustration	0490
		1336737	1336737	34148	
48	3			1984-12	

Pos. Fig.	Antal/Quantity				Artikel nr Part No	Benämning	Description	Sats Kit	BPSR	Anmärkning Notes	
1	1	-	-	-	1336737-0	Tändfördelare	Distributor		3		0020
2	1	-	-	-	1346801-2	•Impulsgivare	•Sender		1		0040
3	1	-	-	-	1336434-4	•Stift	•Pin		2		0060
4	1	-	-	-	1336433-6	•Rotor	•Rotor		1		0080
5	2	-	-	-	243933-9	•Låsring	•Lock ring		2		0100
6	1	-	-	-	244209-3	•Pinne	•Pin		2		0120
7	1	-	-	-	243797-8	•Fördelarlock	•Distributor cap		1		0140
8	1	-	-	-	1336240-5	•Fördelararm	•Distributor arm		1		0160
9	1	-	-	-	1336242-1	•Kondensspärr	•Condensate trap		2		0180
10	2	-	-	-	244205-1	•Hållfjäder	•Retaining spring		2		0200
11	1	-	-	-	243938-8	•Skruv	•Screw		2		[illegible]
12	2	-	-	-	241715-2	•Skruv	•Screw		8	ERS AV 1ST 956058-2, 1ST 941904-5	0240 0250
13	2	-	-	-	243937-0	•Skruv	•Screw		2		0260
14	1	-	-	-	1346800-4	•Kontaktstycke	•Insulator		2		0280

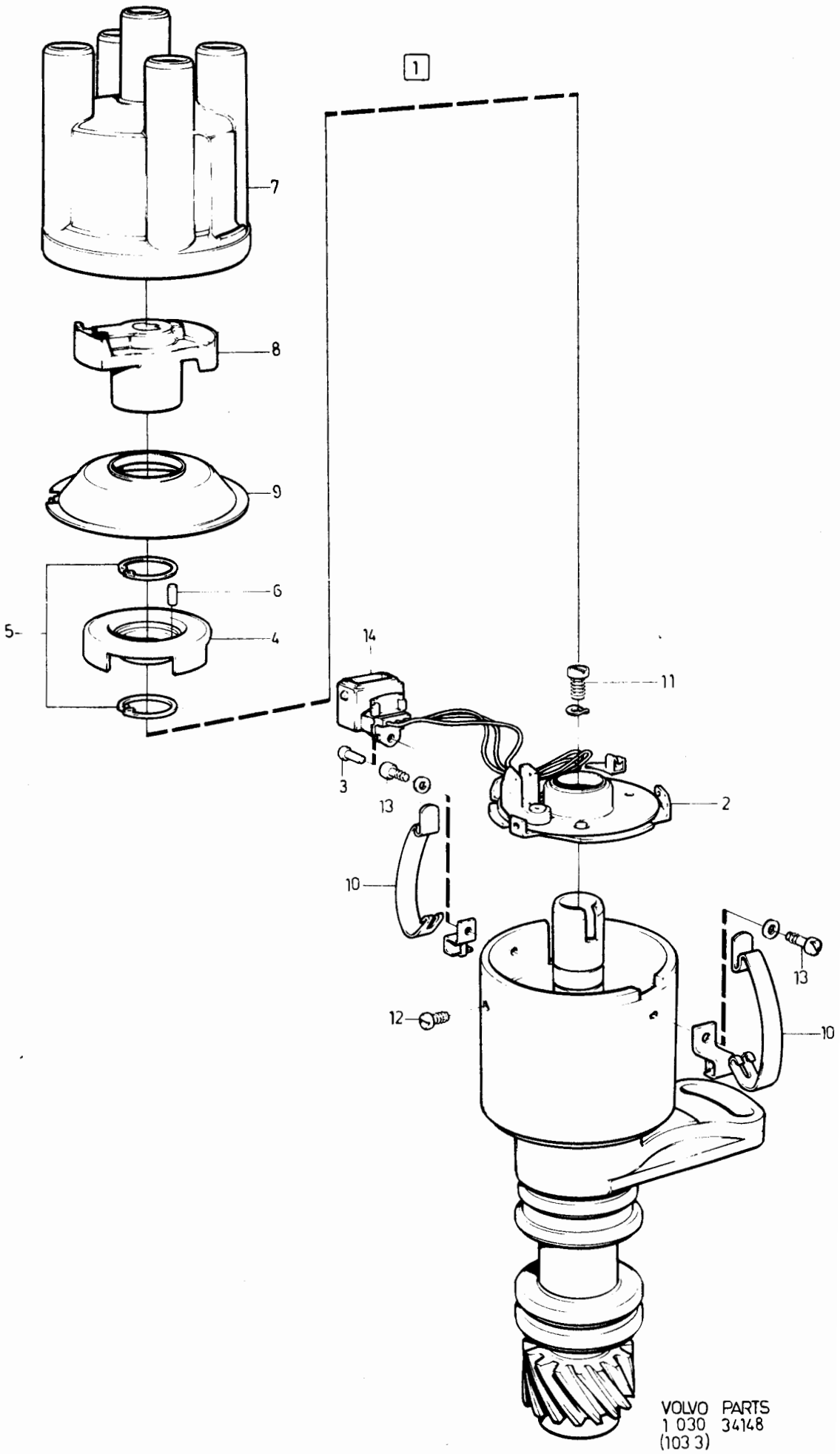

VOLVO PARTS
1 030 34148
(103 3)

Sida Page	Grupp Group	Generator med upphängning B17, B19, B21, B23 17)	Alternator with mountings B17, B19, B21, B23 17)	Illustration 23009 1984-12	0500
50	3				

Pos. Fig.	Antal/Quantity 1235 908	1235 292	1258 995	1258 367	Artikel nr Part No	Benämning	Description	Sats Kit	B P S R	Anmärkning Notes	
1	1	-	-	-	1235908-9	Generator, 55 A	Alternator, 55 A		8	1)BOSCH: O 120 400 932	0020
										EXCL B21F	0040
										ERS AV 1323487-7	0060
	-	-	-	-		•Det se sida 62, 3-C15	•Comps page 62, 3-C15				0080
	1	-	-	-	5002051-0	Generator, 55 A	Alternator, 55 A		9	(5001615)	0100
						(utbytesenhet)	(exchange unit)				0120
											0140
	-	1	-	-	1235292-8	Generator, 55 A	Alternator, 55 A		8	2) SEV MARCHAL:	0160
										716 55012, 101712	0180
										EXCL B21F	0200
										ERS AV 1323487-7	[illegible]
	-	-	-	-		•Det se sida 64, 3-C17	•Comps page 64, 3-C17				0240
	-	1	-	-	5001689-8	Generator, 55 A	Alternator, 55 A		9		0260
						(utbytesenhet)	(exchange unit)				0280
											0300
	-	-	1	-	1258995-8	Generator, 70 A	Alternator, 70 A		8	1)BOSCH: O 120 450 008	0320
										B21F EXCL JAPAN	[illegible]
										ERS AV 1323490-1,	[illegible]
										1ST 1578612-2,	0380
										1ST 1323353-1	0400
	-	-	-	-		•Det se sida 68, 3-C21	•Comps page 68, 3-C21				0420
	-	-	1	-	5001865-4	Generator, 70 A	Alternator, 70 A		9		0440
						(utbytesenhet)	(exchange unit)				0460
	-	-	-	1	1258367-0	Generator, 70 A	Alternator, 70 A		8		0480
										BOSCH: O 120 450 009	0481
										B21F JAPAN	0500
										ERS AV 1258995-8	0520
	-	-	-	-		•Det se sida 68, 3-C21	•Comps page 68, 3-C21				0540
	-	-	-	1	5001865-4	Generator, 70 A	Alternator, 70 A		9		0560
						(utbytesenhet)	(exchange unit)				0580
2	1	-	-	-	243457-9	•Fläkt	•Fan		2		0600
	-	1	-	-		•Fläkt	•Fan			SE SIDA 64, 3-C17	0620
	-	-	1	1		•Fläkt	•Fan			SE SIDA 68, 3-C21	0640
3	1	-	-	-	243958-6	Remskiva	Pulley,		2		0660
	-	1	-	-		•Remskiva	•Pulley			SE SIDA 64, 3-C17	0680
	-	-	1	1	1259569-0	Remskiva	Pulley		2	SE SIDA 68, 3-C21	0700
4	1	1	1	1	1276128-4	Spännjärn, kmpl	Tensioner arm, cpl		3		0720
5	1	1	1	1	463909-2	•Gummibussning	•Rubber bushing		5		[illegible]
6	1	1	1	1	955298-5	Skruv	Screw		2		[illegible]
7	1	1	1	1	948439-5	Skruv	Screw		2		0780
8	1	1	1	1	191172-6	Bricka	Washer		2		0800
9	1	1	1	1	955782-8	Mutter	Nut		2		0820
10	1	1	1	1		Konsol, kmpl	Bracket, cpl		8		0840
11	1	1	1	1	463797-1	•Konsol	•Bracket		4		[illegible]
12	2	2	2	2	463909-2	•Gummibussning	•Rubber bushing		5	(463798)	[illegible]
13	3	3	3	3	955297-7	Skruv	Screw		2	14) M8X25	0900
	3	3	3	3	955297-7	Skruv	Screw		2	15) M8X25 EXCL TURBO	0920
	3	3	3	3	940142-3	Skruv	Screw		2	15) M8X30 TURBO	0940
14	3	3	3	3	941907-8	Fjädrandebricka	Resilient washer		2		0960
15	1	1	1	1	955311-6	Skruv	Screw		2		0980
16	1	1	1	1	963106-0	Mutter	Nut		2		1000
17	1	1	1	1	955781-0	Mutter, b+	Nut, b+		2		1020
	1	1	1	1	955780-2	Mutter, D	Nut, D		2		1040
18	1	1	1	1	960139-4	Bricka, b+	Washer, b+		2		1060

1. Serviceskylten märkt 1. Service plate marked 1. Plaque de service portant le No 1. Serviceschild, Kennzeichnung 1. Letrero de servicio markado 1. Targhetta di assistenza, contrassegnata 1
2. Serviceskylten märkt 2. Service plate marked 2. Plaque de service portant le No 2. Serviceschild, Kennzeichnung 2. Letrero de servicio marcado 2. Targhetta di assistenza, contrassegnata 2
14. 242 CH-189179, 244 CH-592109, 245 CH-317939, 262 CH-8374, 264 CH-107609, 265 CH-28319.
15. 242 CH 189180-, 244 CH 592110-, 245 CH 317940-, 262 CH 8375-, 264 CH 107610-, 265 CH 28320-.
17. 242 CH -206790, 244 CH -686099, 245 CH -368309, 262, 264 CH -125109, 265 CH -30679.

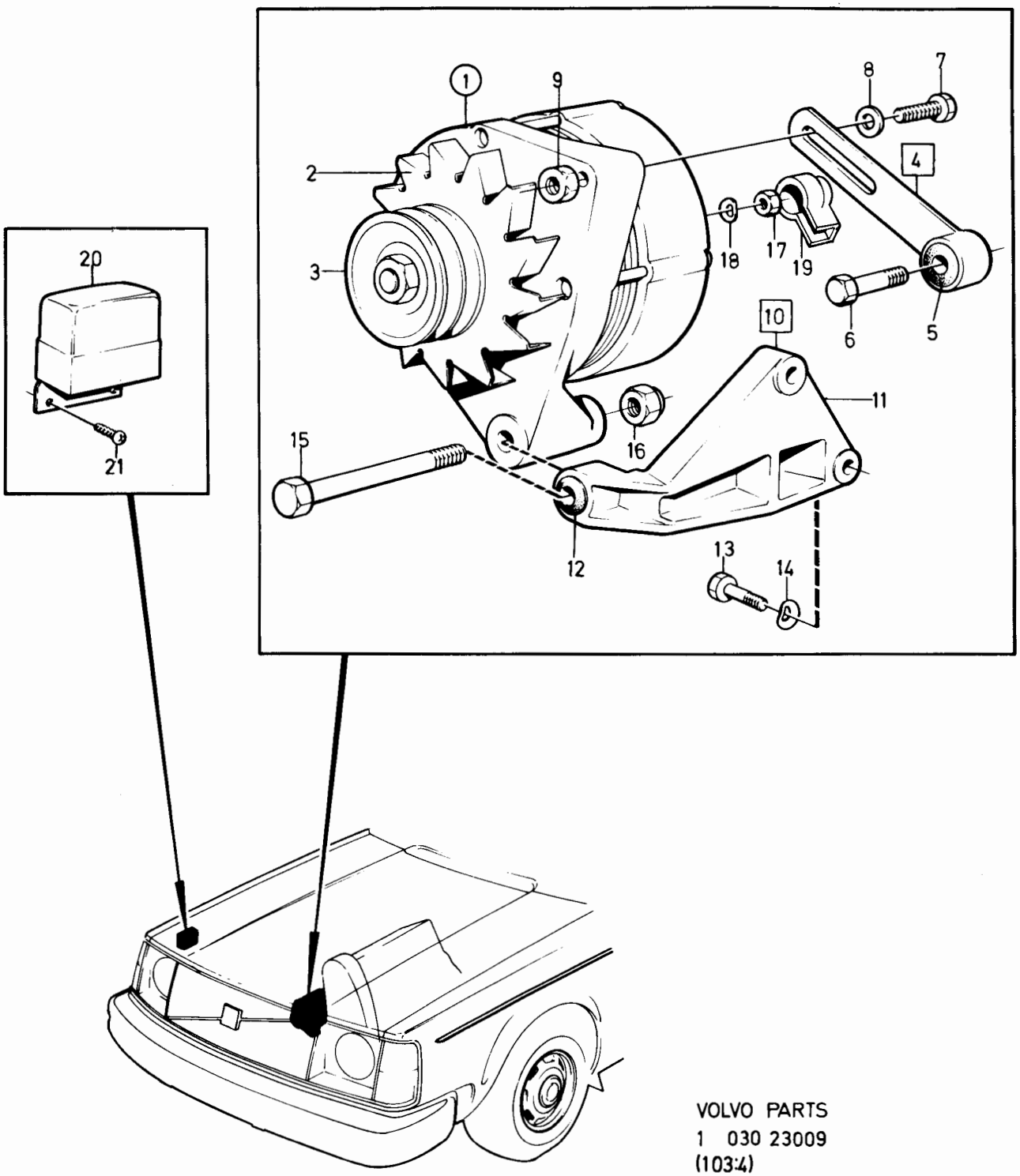

VOLVO PARTS
1 030 23009
(103:4)

Sida Page	Grupp Group	Generator med upphängning	Alternator with mountings	Illustration	0500
		B17, B19, B21, B23	B17, B19, B21, B23	23009	
52	3	17)	17)	1984-12	

Pos. Fig.	Antal/Quantity 1235 908	1235 292	1258 995	1258 367	Artikel nr Part No	Benämning	Description	Sats Kit	B P S R	Anmärkning Notes	
	1	1	1	1	941905-2	Fjädrande bricka, D	Resilient washer, D		2		1080
19	1	1	1	1	1234326-5	Skyddskåpa, b +	Protector cover, b +		2		1100
20	1	1	1	1	1308030-4	Laddningsregulator, Bosch elektronisk	Charging relay, Bosch electronic		2	(1234519)	1120 1140
21	2	2	2	1	958236-2	Skruv	Screw		2		1160

17. 242 CH -206790, 244 CH -686099, 245 CH -368309, 262, 264 CH -125109, 265 CH -30679.

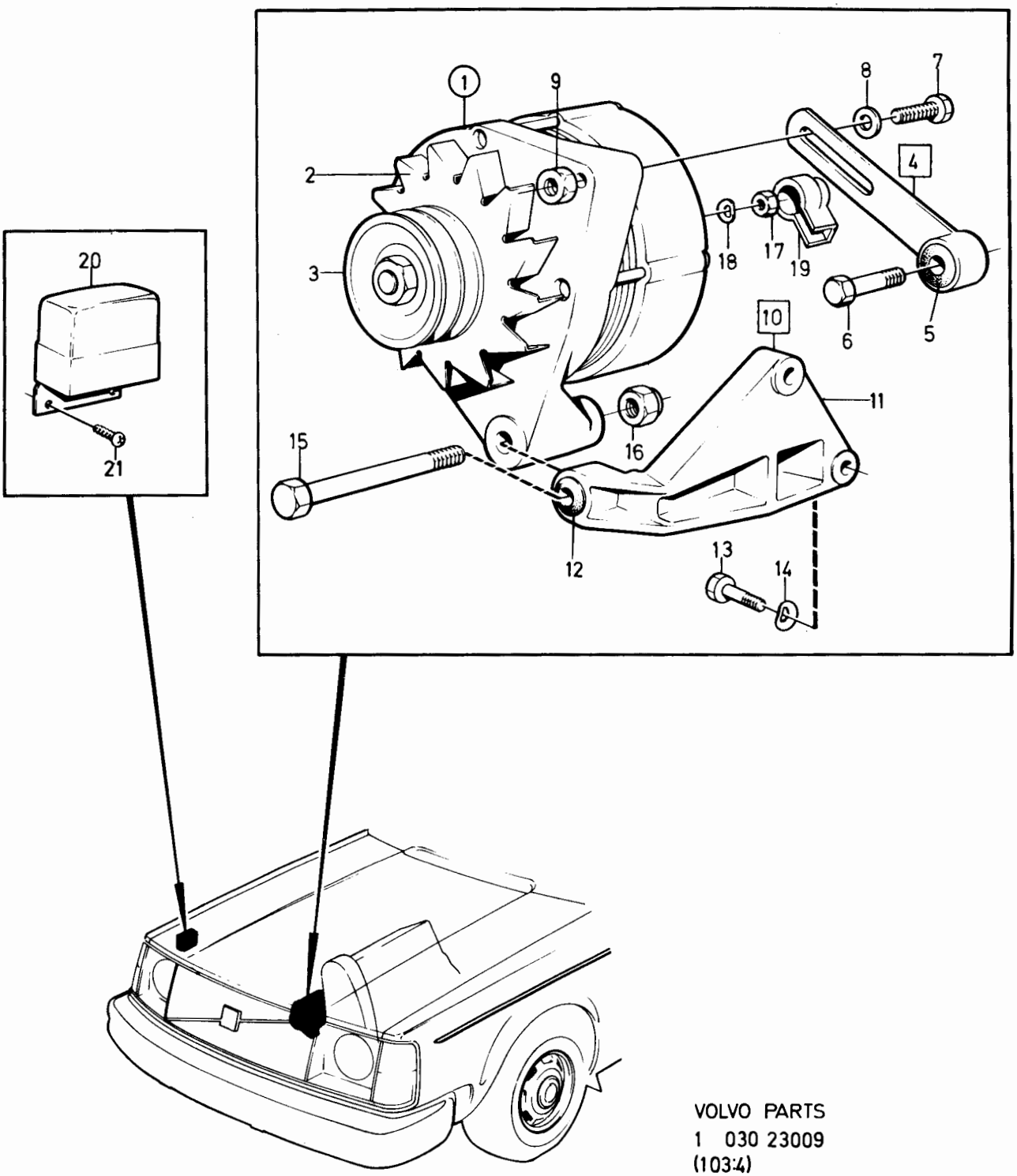

VOLVO PARTS
1 030 23009
(103:4)

Sida Page	Grupp Group	Generator med upphängning	Alternator with mountings	Illustration	0525
		B17, B19, B21, B23	B17, B19, B21, B23	32582	
54	3	18)	18)	1984-12	

Pos. Fig.	Antal/Quantity 1308 720	1323 487	1308 723	1323 490	Artikel nr Part No	Benämning	Description	Sats Kit	B P S R	Anmärkning Notes	
1	1	-	-	-	1308720-0	Generator, 55 A	Alternator, 55 A		8	BOSCH O 120 489 066	0020
										EXCL B21F	0040
										ERS AV 1323487-7,	0060
										1 ST 243457-9,	0080
										1 ST 243958-6.	0100
	1	-	-	-	1308720-0	Generator, 55 A	Alternator, 55 A		8	BOSCH O 120 489 066	0120
										B21F TURBO	0140
										ERS AV 1323487-7,	0160
										1ST 243457-9,	0180
										1ST 243958-6.	0200
	1	-	-	-	5002051-0	Generator, 55 A	Alternator, 55 A		9		[illegible]
						(utbytesenhet)	(exchange unit)				[illegible]
	-	1	-	-	1323487-7	Generator, 55 A	Alternator, 55 A		3	BOSCH O 120 489 065	0260
	-	-	-	-		•Det se sida 70, 3-C23	•Comps page 70, 3-C23				0280
	-	1	-	-	5002051-0	Generator, 55 A	Alternator, 55 A				0300
						(utbytesenhet)	(exchange unit)				0320
	-	-	1	-	1308723-4	Generator, 70 A	Alternator, 70 A		8	BOSCH O 120 469 568	0340
										ERS AV 1323490-1,	[illegible]
										1ST 1578612-2,	0380
										1ST 1259569-0,	0400
										1ST 1323353-1.	0420
	-	-	1	-	5002052-8	Generator, 70 A	Alternator, 70 A		9		0440
	-	-	-	-		(utbytesenhet)	(exchange unit)				0460
	-	-	-	-							0480
	-	-	-	1	1323490-1	Generator, 70 A	Alternator, 70 A		3	BOSCH O 120 469 567	0500
	-	-	-	-		•Det se sida 72, 3-D01	•Comps page 72, 3-D01				0520
											0540
2	1	-	-	-		•Fläkt	•Fan			SE SIDA 70, 3-C23	0560
	-	-	1	-		•Fläkt	•Fan			SE SIDA 72, 3-D01	0580
	-	1	-	-	243457-9	Fläkt	Fan		2		0600
	-	-	-	1	1578612-2	Fläkt	Fan		3		0620
3	1	-	-	-		•Remskiva	•Pulley			SE SIDA 70, 3-C23	0640
	-	-	1	-		•Remskiva	•Pulley			SE SIDA 72, 3-D01	0660
	-	1	-	-	243958-6	Remskiva	Pulley		2		0680
	-	-	-	1	1259569-0	Remskiva	Pulley		2	EXCL B21F, B23F	0700
	-	-	-	1	1347540-5	Remskiva	Pulley		2	27) B21F, B23F	0720
3a	-	-	-	1	1323353-1	Mellanskiva	Spacer		2		0740
4	1	1	1	1	1276128-4	Spännjärn	Tensioner arm		3		0760
5	1	1	1	1	463909-2	•Gummibussning	•Rubber bushing		5		[illegible]
6	1	1	1	1	955298-5	Skruv	Screw		2		0800
7	1	1	1	1	948439-5	Skruv	Screw		2		0820
8	1	1	1	1	191172-6	Bricka	Washer		2		0840
9	1	1	1	1	955782-8	Mutter	Nut		2		0860
10	1	1	1	1		Konsol	Bracket		8		0880
11	1	1	1	1	463797-1	•Konsol	•Bracket		4		[illegible]
12	2	2	2	2	463909-2	•Gummibussning	•Rubber bushing		5		[illegible]
13	3	3	3	3	955297-7	Skruv	Screw		2	M8X25 EXCL TURBO	0940
	3	3	3	3	940142-3	Skruv	Screw		2	M8X30 TURBO	0960
14	3	3	3	3	941907-8	Fjädrande bricka	Resilient washer		2		0980
15	1	1	1	1	955311-6	Skruv	Screw		2		1000
16	1	1	1	1	963106-0	Mutter	Nut		2		1020
17	1	1	1	1	955781-0	Mutter, B+	Nut, B+		2		1040
	1	1	1	1	955780-2	Mutter, D	Nut, D		2		1060
18	1	1	1	1	960139-4	Bricka, B+	Washer, B+		2		1080
	1	1	1	1	941905-2	Fjädrande bricka, D	Resilient washer, D		2		1100
19	1	1	1	1	1234326-5	Skyddskåpa, B+	Protector cover, B+		2		1120

18. 242 CH 206791-, 244 CH 686100-, 245 CH 368310-, 264 CH 125110-, 265 CH 30680-.
27. 242 CH 237370-, 244 CH 939340-, 245 CH 506270-, 265 CH 34030-.

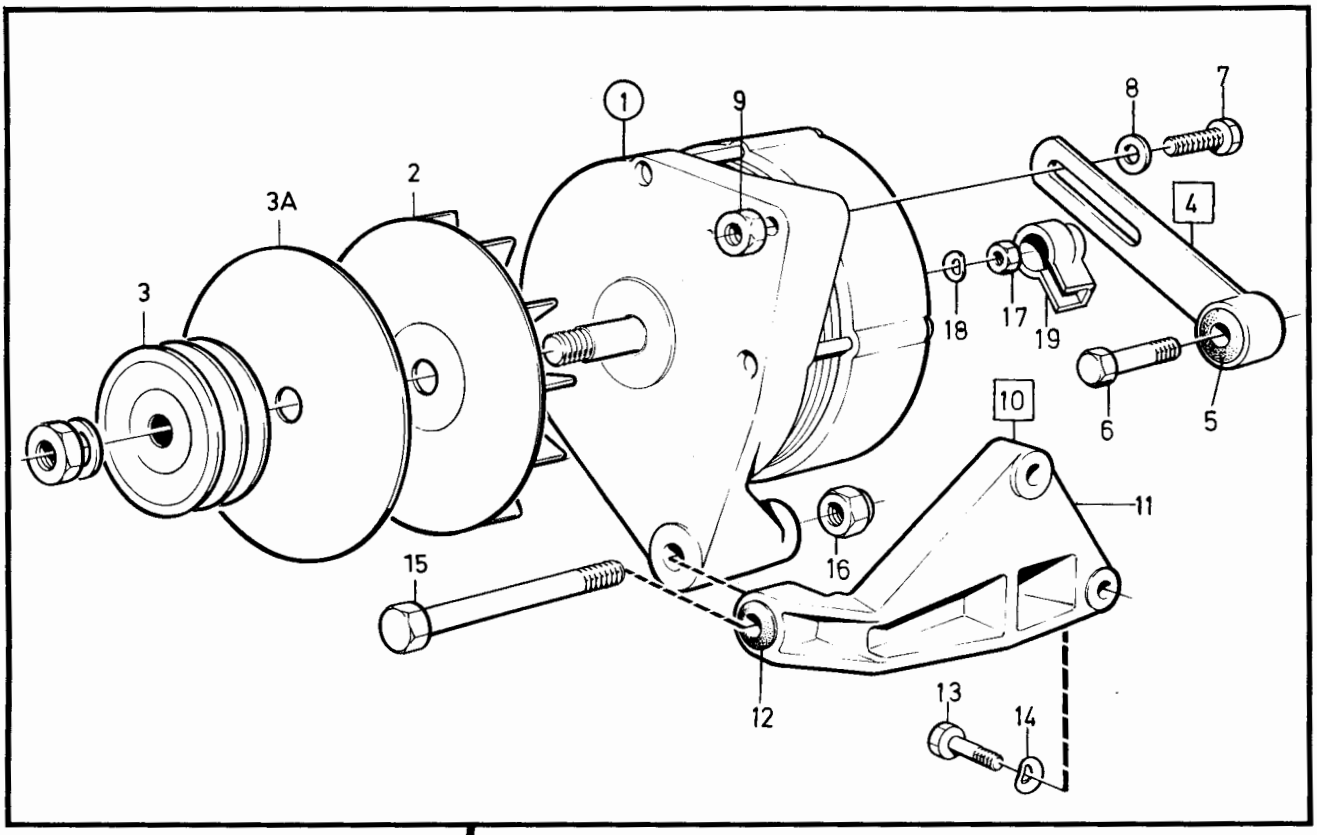

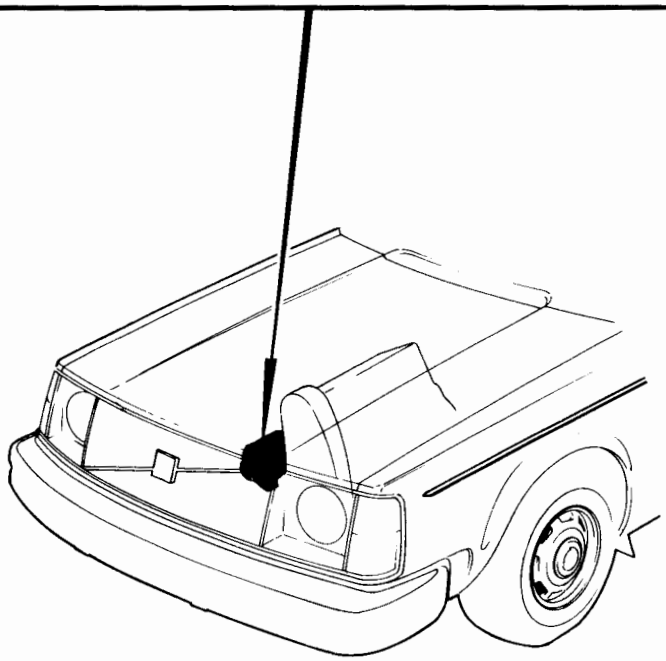

VOLVO PARTS
1 030 32582
(103:4)

Sida Page	Grupp Group	Generator med upphängning B27, B28	Alternator with mountings B27, B28	Illustration 32559 1984-12	0550
56	3				

Pos. Fig.	Antal/Quantity 1269 183	1323 351	1324 142		Artikel nr Part No	Benämning	Description	Sats Kit	B P S R	Anmärkning Notes	
1	1	-	-	-	1269183-8	Generator, 70 A	Alternator, 70 A		8	2) SEV MARCHAL	0020
										717 70012,102 744	0040
										ERS AV 1323351-1	0060
										1ST 1323352-2,	0080
										1ST 1259569-0,	0100
										1ST 1323353-1.	0120
	-	-	-	-		•Det se sida 64, 3-C17	•Comps page 64, 3-C17				0140
	1	-	-	-	5001699-7	Generator, 70 A	Alternator, 70 A		9		0160
						(utbytesenhet)	(exchange unit)				0180
	-	1	-	-	1323351-5	Generator, 70 A	Alternator, 70 A		3	1) BOSCH 0 120 469 563	0200
	-	-	-	-		•Det se sida 72, 3-D01	•Comps page 72, 3-D01				0
	-	1	-	-	5001961-1	Generator, 70 A	Alternator, 70 A				0240
						(utbytesenhet)	(exchange unit)				0260
	-	-	1	-	1324142-7	Generator, 90 A	Alternator, 90 A		3	1) BOSCH 0 120 469 609	0280
	-	-	-	-		•Det se sida 72, 3-D01	•Comps page 72, 3-D01				0300
	-	-	1	-	5002730-9	Generator, 90 A	Alternator, 90 A		9		0320
						(utbytesenhet)	(exchange unit)				0[illegible]
1a	1	-	1	-		•Fläkt	•Fan			SE SIDA 64, 3-C17	0[illegible]
	-	1	-	-	1323352-3	Fläkt	Fan		2		0380
1b	-	-	-	-		•Remskiva	•Pulley			SE SIDA 64, 3-C17	0400
	-	1	-	-	1259569-0	•Remskiva	•Pulley		2		0420
1c	-	1	-	-	1323353-1	Mellanskiva	Spacer		2		0430
2	1	1	1	-	1269182-0	Spännjärn	Tensioner arm		3		0440
3	1	1	1	-	955269-6	Skruv	Screw		2	L22	0460
4	1	1	1	-	962658-1	Fjädrande bricka	Resilient washer		2		0480
5	1	1	1	-	949466-7	Skruv	Screw		2	L35	0500
6	1	1	1	-	191172-6	Bricka	Washer		2		0520
7	1	1	1	-	955782-8	Mutter	Nut		2	M6M M8	0540
8	1	1	1	-	955332-2	Skruv	Screw		2	L120	0560
9	1	1	1	-	192495-0	Bricka	Washer		2	(120266)	0580
10	1	1	1	-	963107-8	Mutter	Nut		2	M10	0600
11	1	1	1	-	941907-8	Fjädrande bricka	Resilient washer		2	D 8,4	0620
12	1	1	1	-	955892-5	Bricka, B+	Washer, B+		2		0640
13	1	1	1	-	960139-4	Bricka, B+	Washer, B+		2	D 6,4	0660
14	1	1	1	-	955782-8	Mutter	Nut		2	M8	0680
15	1	1	1	-	955781-0	Mutter, B+	Nut, B+		2	M6	0700
16	1	1	1	-	1234326-5	Skyddskåpa, B+	Protector cover, B+		2		0720
17	1	1	1	-	1308030-4	Laddningsregulator,	Charging relay		2	17) (1234519)	0[illegible]
	-	-	-	-		Bosch elektronisk	Bosch electronic				0[illegible]
18	2	2	2	-	958236-2	Skruv	Screw		2	17)	0780
19	-	-	-	-		Drivrem	Drive belt			SE GRUPP 2B	0800

1. Serviceskylten märkt 1. Service plate marked 1. Plaque de service portant le No 1. Serviceschild, Kennzeichnung 1. Letrero de servicio markado 1. Targhetta di assistenza, contrassegnata 1
2. Serviceskylten märkt 2. Service plate marked 2. Plaque de service portant le No 2. Serviceschild, Kennzeichnung 2. Letrero de servicio marcado 2. Targhetta di assistenza, contrassegnata 2
17. 242 CH -206790, 244 CH -686099, 245 CH -368309, 262, 264 CH -125109, 265 CH -30679.

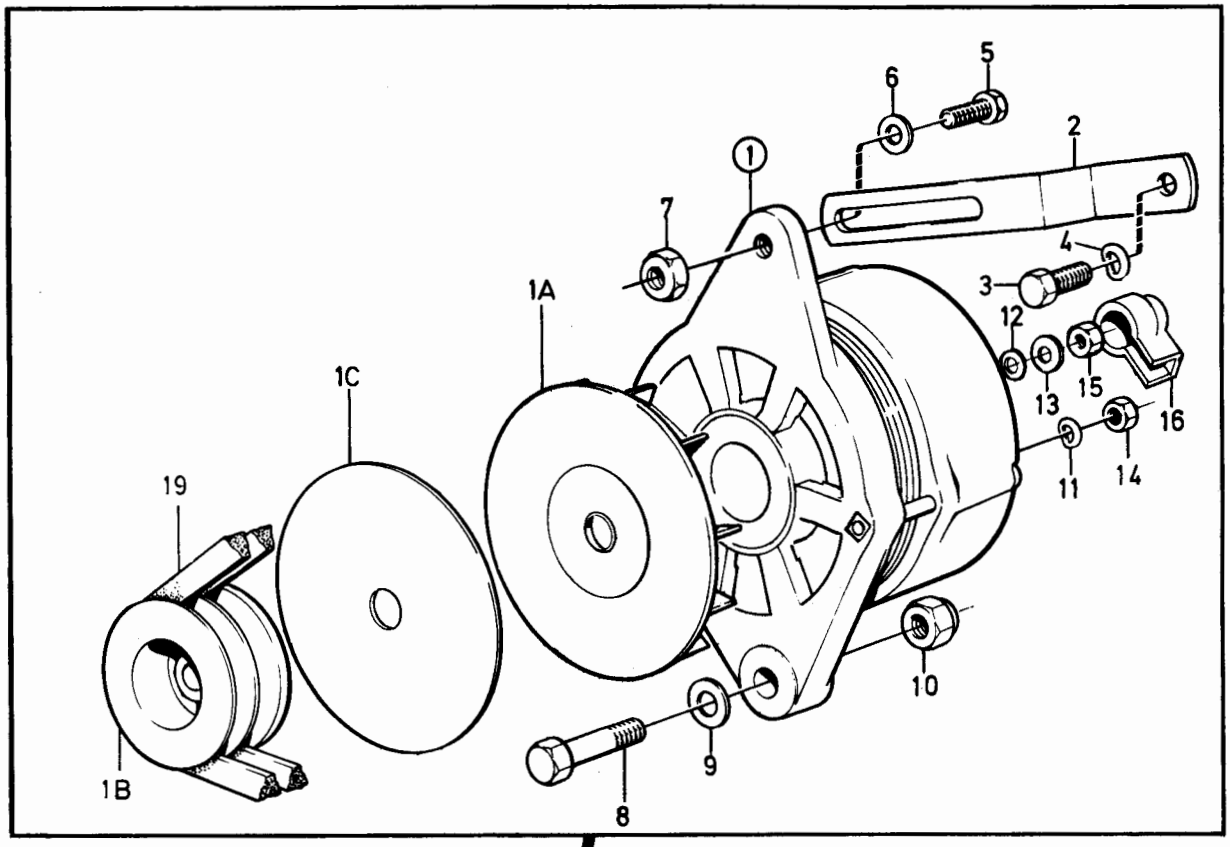

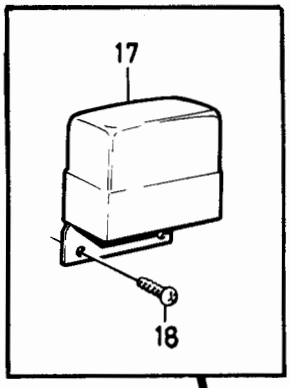

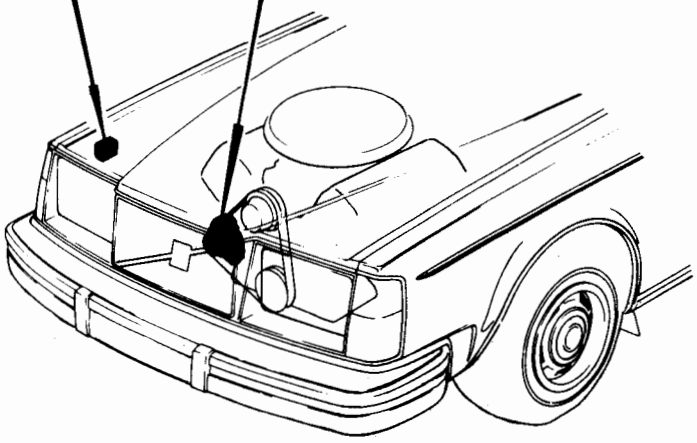

VOLVO PARTS
1 030 32559
(103:4)

Sida Page	Grupp Group	Generator med upphängning	Alternator with mountings	Illustration	0575
58	3	D20, D24 244 CH-611922, 245 CH-326942, 264 CH-110224	D20, D24 244 CH-611922, 245 CH-326942, 264 CH-110224	29048 1984-12	

Pos. Fig.	Antal/Quantity 1257 294	1258 994			Artikel nr Part No	Benämning	Description	Sats Kit	B P S R	Anmärkning Notes	
1	1	-	-	-	1257294-7	Generator, 55 A	Alternator, 55 A		8	ERS AV 1258994-1	0020
	-	-	-	-		•Det se sida 66, 3-C19	•Comps page 66, 3-C19				0040
	1	-	-	-	5001866-2	Generator, 55 A	Alternator, 55 A		9		0060
	-	-	-	-		(utbytesenhet)	(exchange unit)				0080
	-	1	-	-	1258994-1	Generator, 55 A	Alternator, 55 A		8	ERS AV 1ST 1308766-1	0100
	-	-	-	-		•Det se sida 66, 3-C19	•Comps page 66, 3-C19				0140
	-	1	-	-	5001866-2	Generator, 55 A	Alternator, 55 A		9		0160
	-	-	-	-		(utbytesenhet)	(exchange unit)				0180
2	1	1	-	-		•Remskiva	•Pulley			SE SIDA 66, 3-C19	0200
2a	1	1	-	-		•Fläkt	•Fan			SE SIDA 66, 3-C19	0220
3	1	1	-	-	1257214-5	Konsol	Bracket		4		0
3a	1	1	-	-	1257219-4	•Lager	•Bearing		2		0260
3b	1	1	-	-	1257379-6	•Bussning	•Bushing		2		0280
4	2	2	-	-	955326-4	Skruv	Screw		2	M10X70	0300
5	1	1	-	-	955298-5	Skruv	Screw		2	M8X40	0320
6	2	2	-	-	941908-6	Fjäderbricka	Spring washer		2	D=10MM	0340
7	1	1	-	-	941907-8	Fjäderbricka	Spring washer		2	D8X15	0
8	1	1	-	-	955309-0	Skruv	Screw		2	M8X120	0
9	2	2	-	-	1257558-5	Bricka	Washer		2		0400
10	1	1	-	-	955782-8	Mutter	Nut		2	M8	0420
11	1	1	-	-	1257339-0	Spännjärn	Tensioner arm		3		0440
12	1	1	-	-	955303-3	Skruv	Screw		2	M8X65	0460
13	1	1	-	-	941907-8	Fjäderbricka	Spring washer		2	M8X15	0480
14	1	1	-	-	960141-0	Bricka	Washer		2		0500
15	1	1	-	-	949466-7	Skruv	Screw		2	M8X30	0520
16	1	1	-	-	955894-1	Bricka	Washer		2		0540
17	1	1	-	-	955782-8	Mutter	Nut		2	M8	0560
18	1	1	-	-	955892-5	Bricka, B+	Washer, B+		2		0580
19	1	1	-	-	960139-4	Bricka, B+	Washer, B+		2		0600
20	1	1	-	-	955781-0	Mutter, B+	Washer, B+		2		0620
21	1	1	-	-	1234326-5	Skyddskåpa, B+	Washer, B+		2		0640
22	1	1	-	-	1308030-4	Laddningsregulator bosch elektronisk	Charging relay bosch electronic		2	17)	0660 0680
23	2	2	-	-	958236-2	Skruv	Screw		2	17)	0700

17. 242 CH -206790, 244 CH -686099, 245 CH -368309, 262, 264 CH -125109, 265 CH -30679.

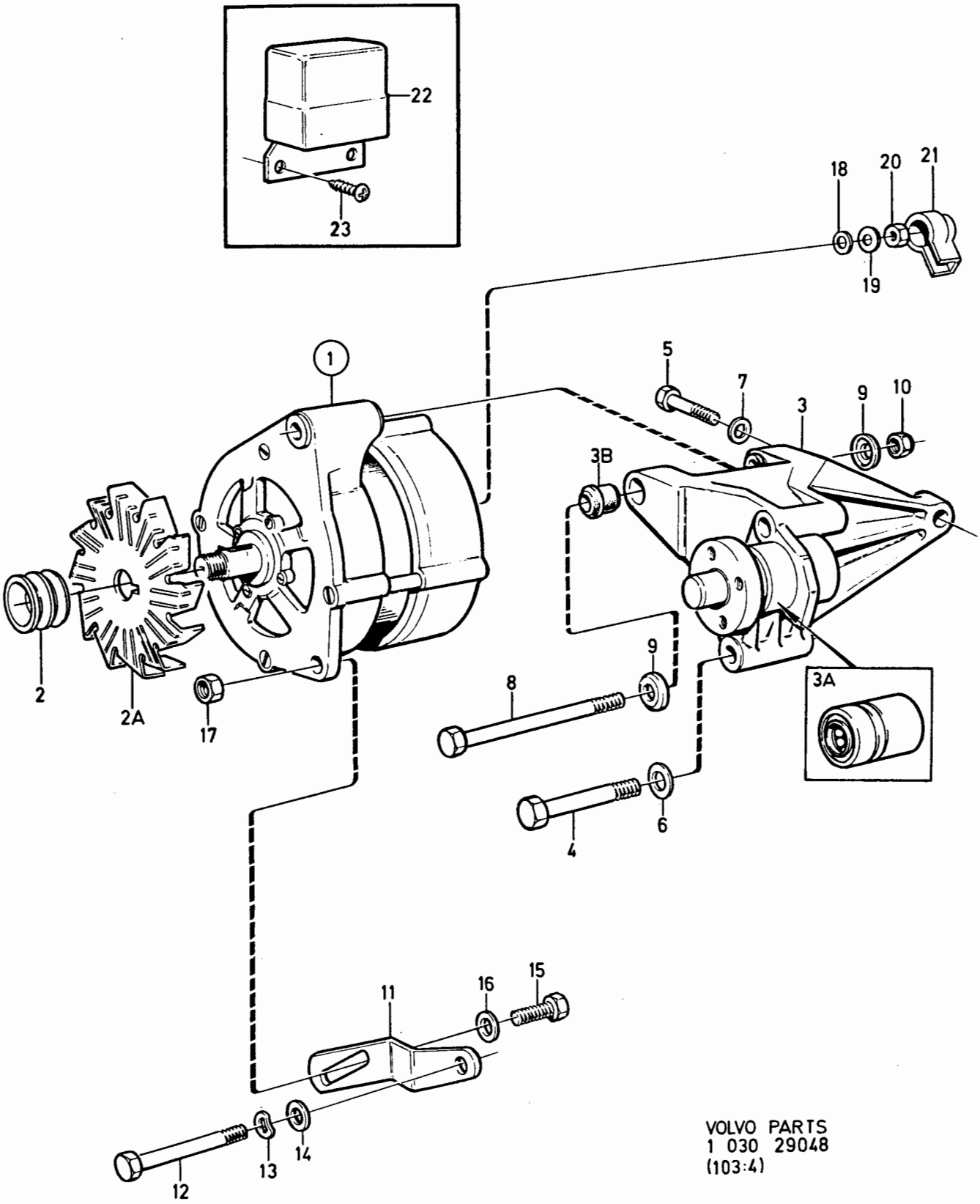

VOLVO PARTS
1 030 29048
(103:4)

Sida Page	Grupp Group	Generator med upphängning D20, D24	Alternator with mountings D20, D24	Illustration
		242 CH 206791-, 244 CH 611923-,	242 CH 206791-, 244 CH 611923-,	29048
60	3	245 CH 326943-, 264 CH 110225-	245 CH 326943-, 264 CH 110225-	1984-12

Pos. Fig.	Antal/Quantity 1308 766	1308 719	1323 230	1323 488	Artikel nr Part No	Benämning	Description	Sats Kit	B P S R	Anmärkning Notes	
1	1	-	-	-	1308766-3	Generator, 55 A	Alternator, 55 A		8	244 CH 611923-686099,	0020
										245 CH 326943-368309,	0040
										264 CH 110225-125679	0060
										ERS AV 1323488-5,	0080
										1ST 243457-9,	0100
										1ST 1259580-7	0120
	-	-	-	-		•Det se sida 66, 3-C19	•Comps page 66, 3-C19				0140
	1	-	-	-	5001960-3	Generator, 55 A	Alternator, 55a		9		0160
						(utbytesenhet)	(exchange unit)				0180
	-	1	-	-	1308719-2	Generator, 55 A	Alternator, 55 A		8	18) ERS AV 1323488-5	0200
										1ST 243457-9,	[illegible]
										1ST 1259580-7.	0240
	-	-	-	-		•Det se sida 70, 3-C23	•Comps page 70, 3-C23				0260
	-	1	-	-	5002048-6	Generator, 55 A	Alternator, 55 A		9		0280
						(utbytesenhet)	(exchange unit)				0300
	-	-	1	-	1323230-1	Generator, 55 A	Alternator, 55 A		8	244 CH 611923-	0320
										245 CH 326943-	[illegible]
										264 CH 110225-	[illegible]
										ERS AV 1323488-5	0380
	-	-	-	-		•Det se sida 66, 3-C19	•Comps page 66, 3-C19				0400
	-	-	1	-	5001960-3	Generator, 55 A	Alternator, 55 A		9		0420
						(utbytesenhet)	(exchange unit)				0440
	-	-	-	1	1323488-5	Generator, 55 A	Alternator, 55 A		3	18)	0460
	-	-	-	-		•Det se sida 70, 3-C23	•Comps page 70, 3-C23				0480
	-	-	-	1	5002048-6	Generator, 55 A	Alternator, 55 A		9		0500
						(utbytesenhet)	(exchange unit)				0520
2	1	-	-	-		•Remskiva	•Pulley			SE SIDA 66, 3-C19	0540
	-	1	-	-		•Remskiva	•Pulley			SE SIDA 70, 3-C23	0560
	-	-	1	1	1259580-7	Remskiva	Pulley		2		0580
2a	1	-	-	-		•Fläkt	•Fan			SE SIDA 66, 3-C19	0600
	-	1	-	-		•Fläkt	•Fan			SE SIDA 70, 3-C23	0620
	-	-	1	1	243457-9	Fläkt	Fan		2		0640
3	1	1	1	1	1257214-5	Konsol	Bracket		4		0660
3a	1	1	1	1	1257219-4	•Lager	•Bearing		2		0680
3b	1	1	1	1	1257379-6	•Bussning	•Bushing		2		0700
4	2	2	2	2	955326-4	Skruv	Screw		2	M10X70	0720
5	1	1	1	1	955298-5	Skruv	Screw		2	M8X40	0740
6	2	2	2	2	941908-6	Fjäderbricka	Spring washer		2	D=10MM	[illegible]
7	1	1	1	1	941907-8	Fjäderbricka	Spring washer		2	D8X15	[illegible]
8	1	1	1	1	955309-0	Skruv	Screw		2	M8X120	0800
9	2	2	2	2	1257558-5	Bricka	Washer		2		0820
10	1	1	1	1	955782-8	Mutter	Nut		2	M8	0840
11	1	1	1	1	1257339-0	Spännjärn	Tensioner arm		3		0860
12	1	1	1	1	955303-3	Skruv	Screw		2	M8X65	[illegible]
13	1	1	1	1	941907-8	Fjäderbricka	Spring washer		2	M8X15	[illegible]
14	1	1	1	1	960141-0	Bricka	Washer		2	D8,4	0920
15	1	1	1	1	949466-7	Skruv	Screw		2	M8X30	0940
16	1	1	1	1	955894-1	Bricka	Washer		2		0960
17	1	1	1	1	955782-8	Mutter	Nut		2	M8	0980
18	1	1	1	1	955892-5	Bricka, B+	Washer, B+		2		1000
19	1	1	1	1	960139-4	Bricka, B+	Washer, B+		2		1020
20	1	1	1	1	955781-0	Mutter, B+	Washer, B+		2		1040
21	1	1	1	1	1234326-5	Skyddskåpa, B+	Protector cover, B+		2		1060
22	1	1	1	1	1308030-4	Laddningsregulator	Charging relay		2	17)	1080
						bosch elektronisk	bosch electronic				1100
23	2	2	2	2	958236-2	Skruv	Screw		2	17)	1120

17. 242 CH -206790, 244 CH -686099, 245 CH -368309, 262, 264 CH -125109, 265 CH -30679.
18. 242 CH 206791-, 244 CH 686100-, 245 CH 368310-, 264 CH 125110-, 265 CH 30680-.

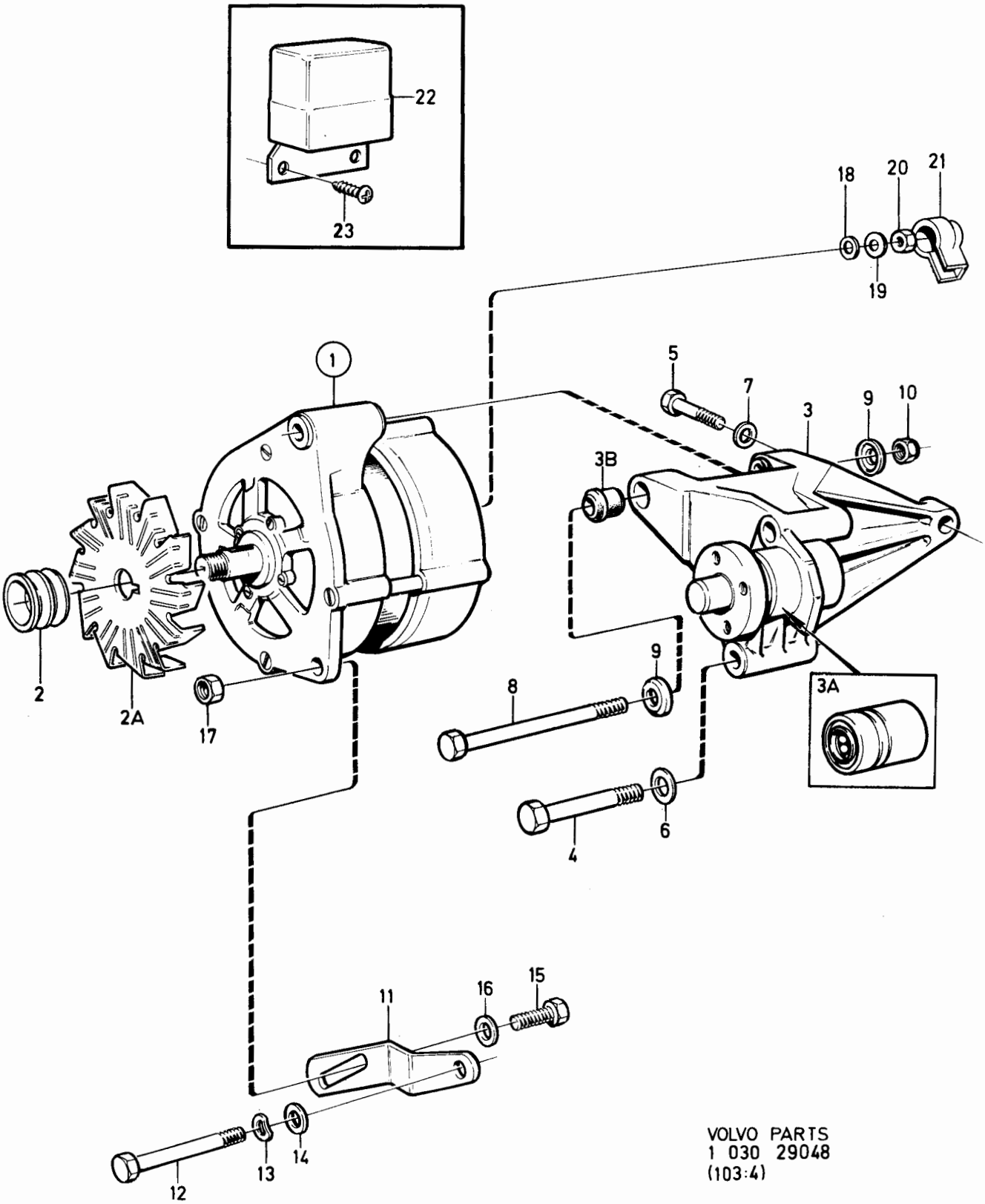

VOLVO PARTS
1 030 29048
(103:4)

Sida Page	Grupp Group	Generator	Alternator	Illustration	0600
62	3	1235908	1235908	23011 1984-12	

Pos. Fig.	Antal/Quantity 1235 908				Artikel nr Part No	Benämning	Description	Sats Kit	B P S R	Anmärkning Notes	
1	1	-	-	-	1235908-9	Generator	Alternator		8	ERS AV 1323487-7	0020
2	1	-	-	-	243939-6	.Stator	.Stator		3		0040
3	1	-	-	-	243941-2	.Drivlager	.Drive bearing		2		0060
4	1	-	-	-	243943-8	.Rotor	.Rotor		3		0080
5	1	-	-	-	241681-6	..Släpring	..Slip ring		2		0100
6	1	-	-	-	1323328-3	.Kullager, drivsida	.Bearing, drive side		2	(1308652)	0120
7	1	-	-	-	1323329-1	.Kullager, släpr. sida	.Bearing, trailing side		2	(1308653)	0140 0160
8	1	-	-	-	243287-0	.Hållare	.Retainer		3		0180
9	1	-	-	-	1259576-5	.Släpringslager	.Trailing bearing		3		0200
10	1	-	-	-	1235887-5	.Borsthållare	.Brush holder		2		0
11	1	-	-	-	243947-9	..Elborstsats	..Carbon brush kit		2		0240
12	2	-	-	-	243948-7	..Fjäder	..Spring		2		0260
13	2	-	-	-	1323069-3	.Skruv	.Screw		2	(243098)	0280
14	2	-	-	-	955917-0	.Fjäderbricka	.Spring washer		2		0300
15	2	-	-	-	955891-7	.Bricka	.Washer		2		0320
16	1	-	-	-	1235288-6	.Likriktarenhet	.Rectifier unit		2		0
17	2	-	-	-	243951-1	.Skruv med fjädrande bricka	.Screw with spring washer		2		0380
	2	-	-	-	243952-9	.Skruv med fjädrande bricka	.Screw with spring washer		2		0400 0420
	1	-	-	-	243951-1	.Skruv med fjädrande bricka	.Screw with spring washer		2		0440 0460
18	1	-	-	-	1266353-0	.Bygel	.Anchorage brace		1	(243953)	0480
19	2	-	-	-	955780-2	.Mutter	.Nut		2		0500
20	2	-	-	-	941905-2	.Fjädrande bricka	.Spring washer		2		0520
21	3	-	-	-	243954-5	.Skruv	.Screw		2		0540
	1	-	-	-	243956-0	.Skruv	.Screw		2		0560
22	4	-	-	-	955918-8	.Fjäderbricka	.Resilient washer		2		0580
23	4	-	-	-	940090-4	.Bricka	.Washer		2		0600
24	1	-	-	-	1219852-9	.Kondensator	.Condenser		1		0620
25	1	-	-	-	941905-2	.Bricka	.Washer		2		0640
26	1	-	-	-	955243-1	.Skruv	.Screw		2		0660
27	1	-	-	-	273503-3	.Rep.sats	.Repair kit		2		0680
28	1	-	-	-	273540-5	.Rep.sats	.Repair kit		2		0700

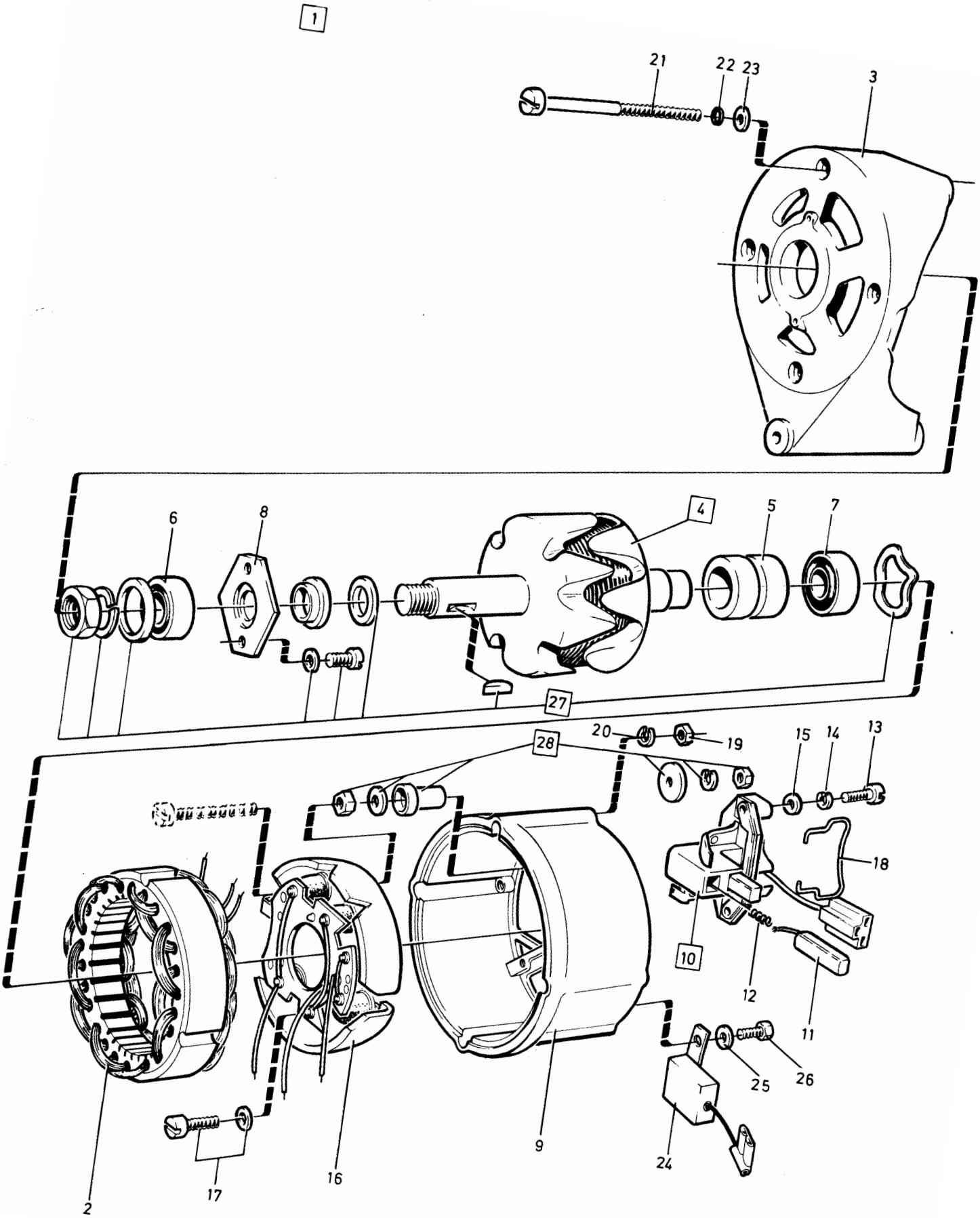

VOLVO PARTS
1 030 23011
(103:4)

Sida Page	Grupp Group	Generator	Alternator	Illustration	0625
64	3	1235292, 1269183	1235292, 1269183	24936 1984-12	

Pos. Fig.	Antal/Quantity 1235 292	1269 183			Artikel nr Part No	Benämning	Description	Sats Kit	B P S R	Anmärkning Notes	
1	1	-	-	-	1235292-8	Generator	Alternator		8		0020
	-	1	-	-	1269183-8	Generator	Alternator		8	ERS AV 1323351-5,	0040
										1ST 1323352-2,	0060
										1ST 1259569-0,	0080
										1ST 1323353-1.	0100
2	1	-	-	-	1308808-3	•Diodbrygga	•Diode bridge		2	(1235929)	0120
	-	1	-	-	1308808-3	•Diodbrygga	•Diode bridge		2	(1308651)	0140
3	1	1	-	-	1235931-1	•Borsthållare	•Brush holder		2		0160
4	1	1	-	-	1235928-7	•Plastskydd	•Plastic protector		2		0180
5	1	-	-	-	1235935-2	•Stator	•Stator		3		0200
	-	1	-	-	1259545-0	•Stator	•Stator		3		[illegible]
6	1	-	-	-	1235934-5	•Rotor	•Rotor		3		[illegible]
	-	1	-	-	1259544-3	•Rotor	•Rotor		3		0260
7	1	-	-	-	181797-2	•Kullager, bakre	•Ball bearing, rear		2		0280
	-	1	-	-	1259548-4	•Kullager, bakre	•Ball bearing, rear		2		0300
8	1	-	-	-	1235937-8	•Fläkt	•Fan		2		0320
	-	1	-	-	1259547-6	•Fläkt	•Fan		2		0340
9	1	1	-	-	1235938-6	•Remskiva	•Pulley		2		[illegible]
10	1	1	-	-	1235939-4	•Monteringssats, remskiva	•Mounting kit, pulley		2		0380 0400
11	1	-	-	-	1235930-3	•Rep.sats	•Repiar kit		2		0420
	-	1	-	-	1259542-7	•Rep.sats	•Repiar kit		2		0440
12	1	-	-	-	1235932-9	•Gavel, bakre	•Slip ring end rear		2		0460
	-	1	-	-		•Gavel, bakre	•Slip ring end rear		8		0480
13	1	1	-	-	1235933-7	••Plastskydd	••Plastic protector		2		0500
14	1	-	-	-	1235936-0	•Gavel, främre med lager	•Drive end frame with ball bearing		2		0520 0540
	-	1	-	-	1259546-8	•Gavel, främre, med lager	•Drive end frame with ball bearing		4		0560 0580

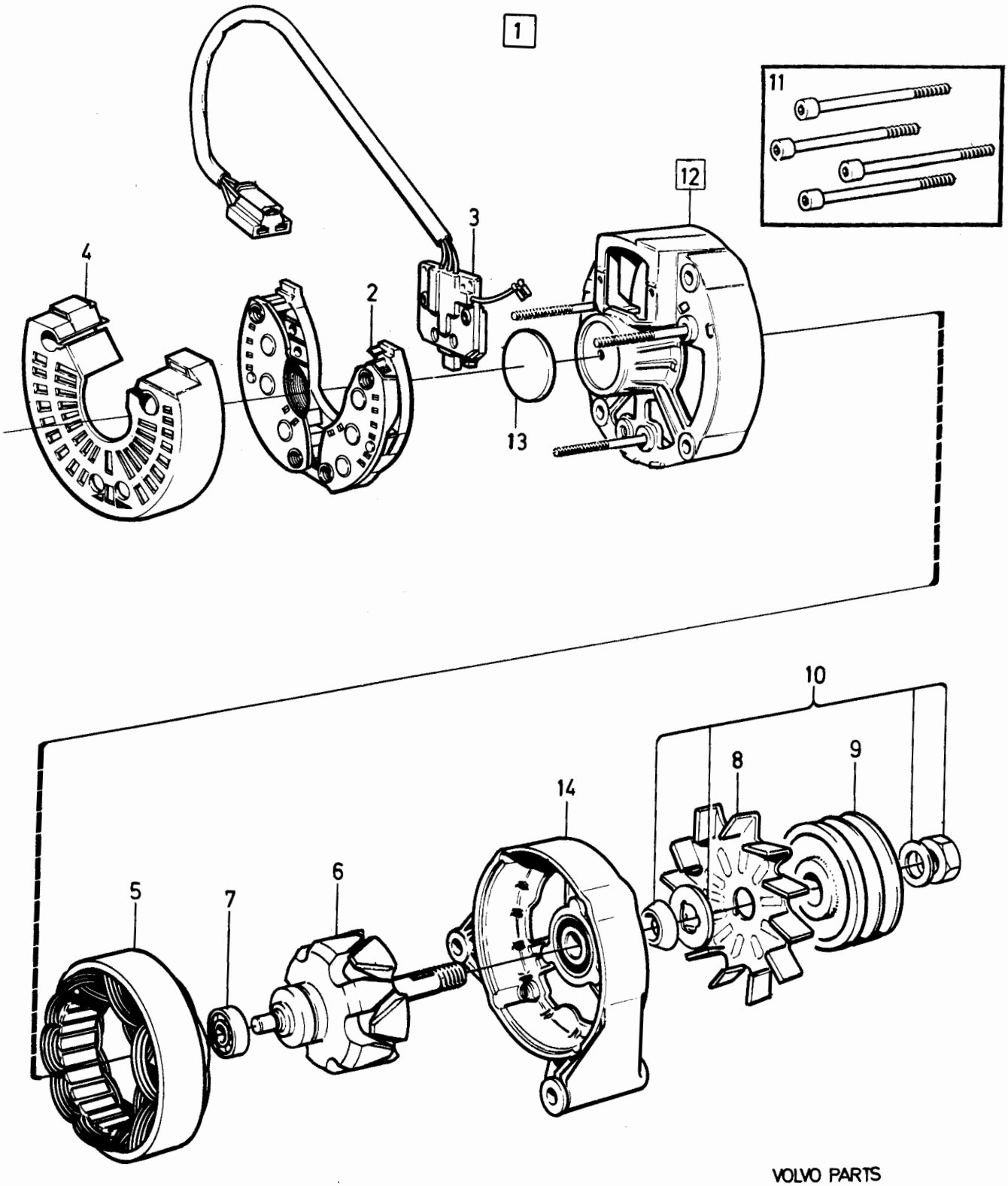

VOLVO PARTS
1 030 24936
(103:4)

Sida Page	Grupp Group	Generator	Alternator	Illustration	0630
66	3	1257294, 1258994, 1308766, 1323230	1257294, 1258994, 1308766, 1323230	29047 1984-12	

Pos. Fig.	Antal/Quantity 1257 294	1258 994	1308 766	1323 230	Artikel nr Part No	Benämning	Description	Sats Kit	BPSR	Anmärkning Notes	
1	1	-	-	-	1257294-7	Generator	Alternator		8	ERS AV 1258994-1	0020
	-	1	-	-	1258994-1	Generator	Alternator		8	ERS AV 1308766-3	0040
	-	-	1	-	1308766-3	Generator	Alternator		8	ERS AV 1323230-1,	0060
										1ST 243457-9,	0080
										1ST 1259580-7	0100
	-	-	-	1	1323230-1	Generator	Alternator		3		0120
2	1	1	1	1	1259578-1	•Stator	•Stator		3		0140
3	1	1	1	1	1259572-4	•Drivlager	•Drive bearing		2		0160
3a	1	1	1	-	243457-9	•Fläkt	•Fan		2		0180
3b	1	1	1	-	1259580-7	•Remskiva	•Pulley		2		0200
4	1	1	1	1	1259574-0	•Rotor	•Rotor		3		02[illegible]
5	1	1	1	1	241681-6	••Släpring	••Slip ring		2		0240
6	1	1	1	1	1323328-3	•Kullager, drivsida	•Bearing, drive side		2		0260
7	1	1	1	1	1323329-1	•Kullager, släpsida	•Bearing,		2		0280
							trailing side				0300
8	1	1	1	1	243287-0	•Hållare	•Retainer		3		0320
9	1	1	1	1		•Hus	•Housing		8		03[illegible]
10	1	1	1	1	1235887-5	•Borsthållare	•Brush holder		2		03[illegible]
11	1	1	1	1	243947-9	••Elborstsats	••Carbon brush kit		2		0380
12	2	2	2	2	244333-1	••Fjäder	••Spring		2		0400
13	2	2	-	-	1323069-3	•Skruv	•Screw		2	(243098)	0420
13	-	-	2	2	1323070-1	•Skruv	•Screw		2		0440
14	2	2	-	-	941904-5	•Fjäderbricka	•Spring washer		2		0460
15	2	2	-	-	955891-7	•Bricka	•Washer		2		0480
16	1	1	-	-	1235288-6	•Likriktarenhet	•Rectifier unit		2	(1259577)	0500
	-	-	1	1	1323067-7	•Likriktarenhet	•Rectifier unit		2		0520
17	2	2	-	-	243951-1	•Skruv med	•Screw with		2		0540
						fjädrande bricka	spring washer				0560
18	1	1	-	-	243953-7	•Bygel	•Brace		2		0580
18a	-	-	1	1	244331-5	•O-ring	•O-ring		2		0600
18b	-	-	5	5	1323069-3	•Skruv	•Screw		2		0620
19	2	2	2	2	955780-2	•Mutter	•Nut		2		0640
20	2	2	2	2	3102785-7	•Fjäderbricka	•Spring washer		2		0660
21	2	2	-	-	243954-5	•Skruv	•Screw		2		0680
	-	-	2	2	1323070-1	•Skruv	•Screw		2		0700
21a	2	2	-	-	1347607-2	•Skruv	•Screw		2	(243956)	0720
	-	-	2	2	1323071-9	•Skruv	•Screw		2		0740
22	4	4	-	-	955918-8	•Fjäderbricka	•Spring washer		2		07[illegible]
23	4	4	-	-	940090-4	•Bricka	•Washer		2		07[illegible]
24	1	1	1	1	1259579-9	•Kondensator	•Capacitor		1		0800
25	1	1	1	1	3102785-7	•Fjäderbricka	•Spring washer		2		0820
26	1	1	1	1	241138-7	•Skruv	•Screw		6		0840
27	1	1	1	1	273503-3	•Rep.sats	•Repair kit		2		0860
28	1	1	1	1	273540-5	•Rep.sats	•Repair kit		2		08[illegible]

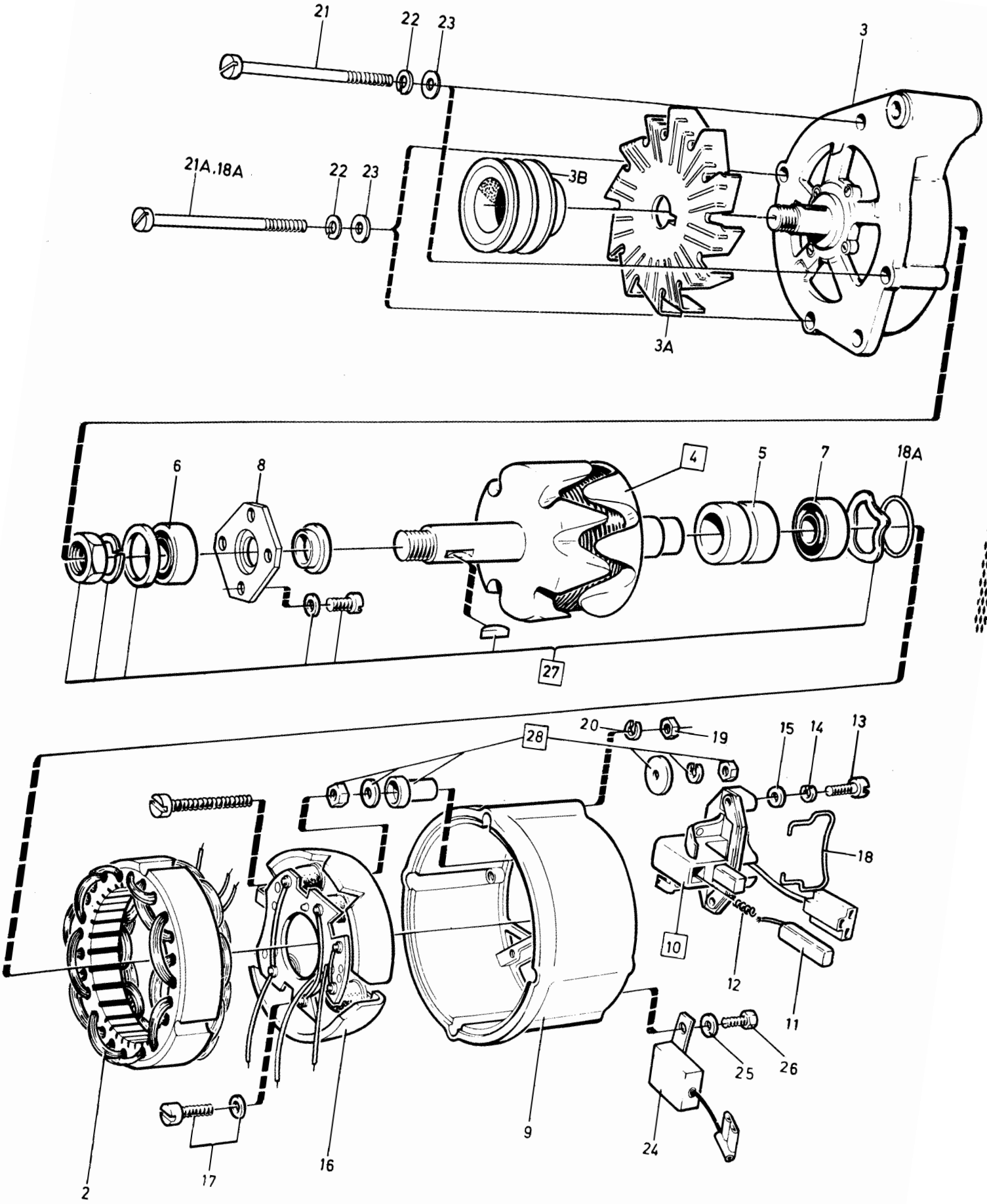

VOLVO PARTS
1 030
(103:4)
29047

Sida Page	Grupp Group	Växelströmsgenerator 1258995	Alternator 1258995	Illustration 24925 1984-12	0635
68	3				

Pos. Fig.	Antal/Quantity 1258 995	1258 367			Artikel nr Part No	Benämning	Description	Sats Kit	B P S R	Anmärkning Notes	
1	1	-	-	-	1258995-8	Generator	Alternator		3	ERS AV 1323490-1	0020
	-	1	-	-	1258367-0	Generator	Alternator		8	ERS AV 1258995-8	0040
2	1	1	-	-	1259564-1	•Stator	•Stator		3		0060
3	1	1	-	-	1259558-3	•Rotor	•Rotor		3		0080
4	1	1	-	-	1259559-1	••Släpring	••Slip ring		2		0100
5	1	1	-	-	1259562-5	•Likriktarenhet	•Rectifier unit		2		0120
6	1	1	-	-	1259557-5	•Drivlager	•Drive bearing		2		0140
7	1	1	-	-		•Hus	•Housing		8		0160
8	1	-	-	-	1323328-3	•Kullager, främre	•Ball bearing front		2	(1308652)	0180
	-	1	-	-	183486-0	•Kullager, främre	•Ball bearing, front		2		0200
9	1	1	-	-	243287-0	•Hållare	•Retainer		3		0
10	1	-	-	-	1323330-9	•Kullager, bakre	•Ball bearing, rear		2	(1308655)	0240
	-	1	-	-	1323330-9	•Kullager, bakre	•Ball bearing, rear		2	(1259560)	0260
11	1	1	-	-	1259563-3	•O-ring	•O-ring		2		0280
12	1	-	-	-	1259570-8	•Rep.sats	•Repair kit		2		0300
13	1	1	-	-	1235887-5	•Borsthållare	•Brush holder		2		0320
14	1	1	-	-	244333-1	••Fjäder	••Spring		2		0[illegible]
15	1	1	-	-	243947-9	••Elborstsats	••Carbon brush kit		2		0[illegible]
16	2	1	-	-	941904-5	•Fjäderbricka	•Spring washer		2		0380
17	2	1	-	-	1323069-3	•Skruv	•Screw		2	(243098)	0400
17a	1	1	-	-	243953-7	•Bygel	•Anchorage brace		2		0420
18	1	1	-	-	1259571-6	•Rep.sats, för b+, b-, d+- anslutningar	•Repair kit, for b+, b-, d+- terminals		2		0440 0460 0480
19	1	1	-	-	942888-9	•Flatstift, d+	•Blade terminal, d+		2	(1259567)	0500
20	1	1	-	-		•Fjäderbricka	•Spring washer		8		0520
21	1	-	-	-	955780-2	•Mutter	•Nut		2		0540
22	3	3	-	-	244336-4	•Skruv med bricka	•Screw with washer		3		0560
23	2	2	-	-	1259566-6	•Skruv	•Screw		2		0580
24	2	2	-	-	1347606-4	•Skruv	•Screw		2	(1259565)	0600
25	4	4	-	-	941905-2	•Fjäderbricka	•Spring washer		2		0620
26	4	4	-	-	940090-4	•Bricka	•Washer		2		0640
27	1	1	-	-	1578612-2	•Fläkt	•Fan		3	(1259568)	0660

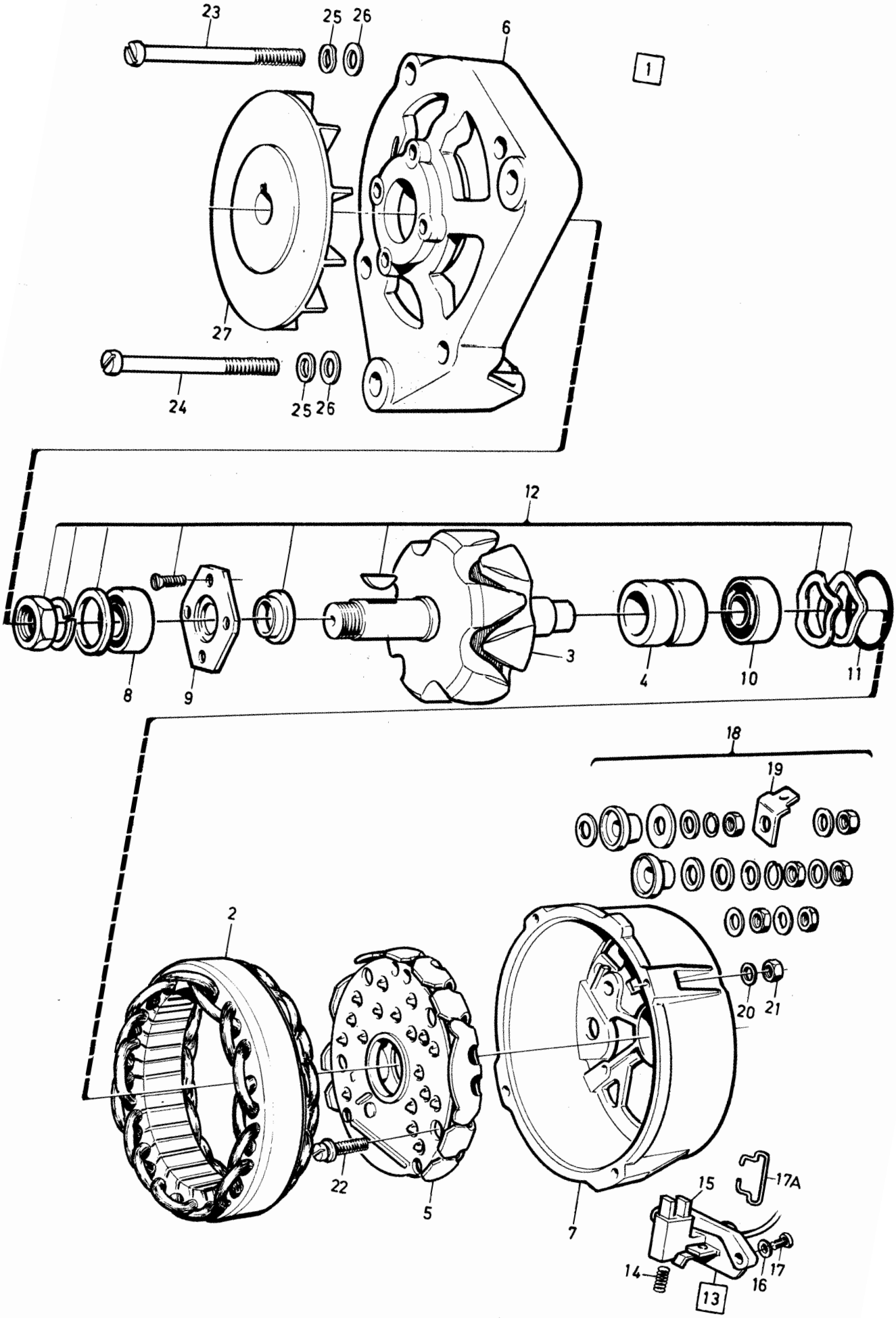

VOLVO PARTS
1 030 24925

Sida Page	Grupp Group	Generator	Alternator	Illustration	0650
70	3	1323487, 1308719, 1323488, 1308720	1323487, 1308719, 1323488, 1308720	34855 1984-12	

Pos. Fig.	Antal/Quantity 1323 487	1308 719	1323 488	1308 720	Artikel nr Part No	Benämning	Description	Sats Kit	B P S R	Anmärkning Notes	
1	1	-	-	-	1323487-7	Generator	Alternator		3		0020
	-	1	-	-	1308719-2	Generator	Alternator		3	ERS AV 1323488-5,	0040
										1ST 243457-9,	0060
										1ST 1259580-7	0080
	-	-	1	-	1323488-5	Generator	Alternator		3		0100
	-	-	-	1	1308720-0	Generator	Alternator		3	ERS AV 1323487-7,	0120
										1ST 243457-9,	0140
										1ST 243958-6	0160
2	1	1	1	1	1259578-1	.Stator	.Stator		3		0180
3	1	-	-	1	243941-2	.Drivlager	.Drive bearing		2		0200
	-	1	1	-	1259572-4	.Drivlager	.Drive bearing		2		[illegible]
4	1	1	1	1	1323482-8	.Rotor	.Rotor		3		0240
5	1	1	1	1	1323483-6	..Släpring	..Slip ring		2		0260
6	1	1	1	1	1323328-3	.Kullager, främre	.Ball bearing, front		2		0280
7	1	1	1	1	1323329-1	.Kullager, bakre	.Ball bearing, rear		2		0300
8	1	1	1	1	243287-0	.Hållare	.Retainer		3		0320
9	1	1	1	1	244331-5	.O-ring	.O-ring		2		[illegible]
10	1	-	-	1	1235288-6	.Diodbrygga	.Diode bridge		2		[illegible]
	-	1	1	-	1323067-7	.Diodbrygga	.Diode bridge		2		0380
11	2	2	2	2	1323069-3	.Skruv	.Screw		2		0400
12	1	-	-	1	273503-3	.Rep.sats	.Repair kit		2		0420
13	1	1	1	1		.Hus	.Housing		8		0440
14	3	-	-	3	243954-5	.Skruv	.Screw		2		0460
	-	3	3	-	1323070-1	.Skruv	.Screw		2		0480
15	1	-	-	1	1347607-2	.Skruv	.Screw		2	(243956)	0500
	-	1	1	-	1323071-9	.Skruv	.Screw		2		0520
16	2	2	2	2	955780-2	.Mutter	.Nut		2		0540
17	2	3	3	2	941905-2	.Fjädrande bricka	.Resilient washer		2		0560
18	1	1	1	1	1324617-8	.Regulator	.Charging relay		2		0580
19	1	1	1	1	1324618-6	.Elborstsats	.Carbon brush kit		2		0600
20	2	2	2	2	1324619-4	.Bricka	.Washer		2		0620
21	2	2	2	2	1323069-3	.Skruv	.Screw		2		0640
22	1	1	1	1	1259579-9	.Kondensator	.Condenser		1		0660
23	1	1	1	1	241138-7	.Skruv	.Screw		6		0680
24	1	1	1	1	3102785-7	.Fjäderbricka	.Spring washer		2		0700
25	1	1	1	1	273540-5	.Rep.sats	.Repair kit		2		0720
26	-	1	-	-	1259580-7	.Remskiva	.Pulley		2		0740
	-	-	-	1	243958-6	.Remskiva	.Pulley		2		[illegible]
	1	-	-	-		Remskiva	Pulley			SE SIDA 54, 3-C07	[illegible]
	-	-	1	-		Remskiva	Pulley			SE SIDA 60, 3-C13	0800
27	-	1	-	1	1324620-2	.Fläkt	.Fan		2		0820
	1	-	-	-		Fläkt	Fan			SE SIDA 54, 3-C07	0840
	-	-	1	-		Fläkt	Fan			SE SIDA 60, 3-C13	0860

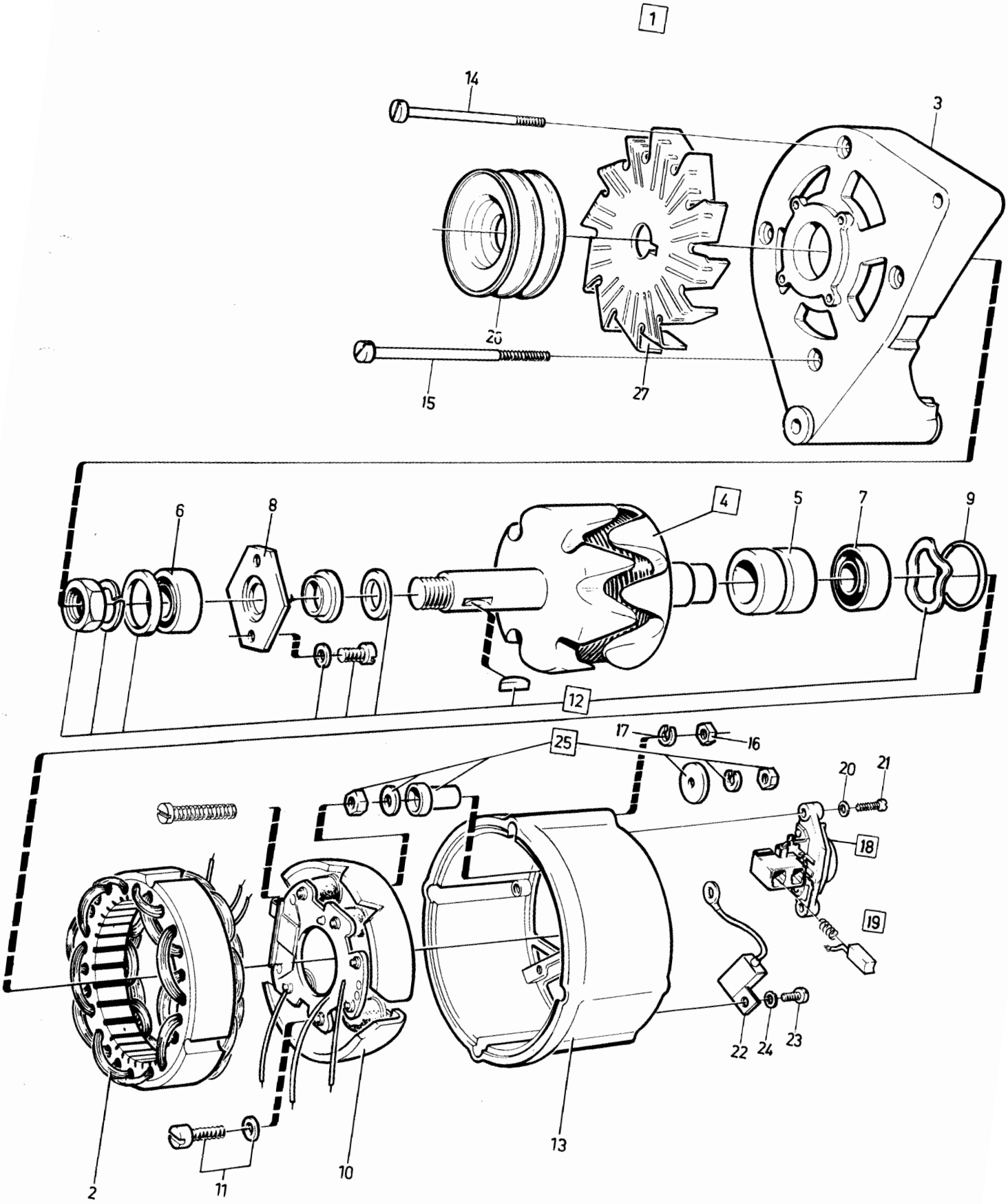

VOLVO PARTS
1 030 34855
(103:4)

Sida Page	Grupp Group	Generator	Alternator	Illustration	0675
72	3	1323351, 1308723, 1323490, 1324142	1323351, 1308723, 1323490, 1324142	37340	
				1984-12	

Pos. Fig.	Antal/Quantity 1323 351	1308 723	1323 490	1324 142	Artikel nr Part No	Benämning	Description	Sats Kit	B P S R	Anmärkning Notes	
1	1	-	-	-	1323351-5	Generator	Alternator		3		0020
	-	1	-	-	1308723-4	Generator	Alternator		8	ERS AV 1323490-1	0040
										1ST 1578612-2,	0060
										1ST 1259569-0,	0080
										1ST 1323353-1	0100
	-	-	1	-	1323490-1	Generator	Alternator		3		0120
	-	-	-	1	1324142-7	Generator	Alternator		3		0140
2	1	1	1	-	1259564-1	•Stator	•Stator		3		0160
	-	-	-	1	1324960-2	•Stator	•Stator		3		0180
3	1	1	1	-	1324965-1	•Rotor	•Rotor	S	3		[illegible]
	-	-	-	1	1324958-6	•Rotor	•Rotor	S	3		[illegible]
4	1	1	1	1	1259559-1	•Släpring	•Slip ring	S	2		0240
5	1	1	1	-	1259562-5	•Likriktare	•Rectifier		2		0260
	-	-	-	1	1324959-4	•Likriktare	•Rectifier		2		0280
6	1	-	-	1	1323465-3	•Drivlager	•Drive end assembly		2		0300
	-	1	1	-	1259557-5	•Drivlager	•Drive end assembly		2		0320
7	1	1	1	1		•Hus	•Housing		8		[illegible]
8	1	1	1	1	1323328-3	•Kullager, främre	•Ballbearing, front	S	2		0360
9	1	1	1	1	243287-0	•Hållare	•Retainer	S	3		0380
10	1	1	1	1	1323330-9	•Kullager, bakre	•Ballbearing, rear	S	2		0400
11	1	1	1	1	1259563-3	•O-ring	•O-ring	S	2		0420
12	1	1	1	1	1324617-8	•Spänningsregulator	•Voltage regulator		2		0440
13	1	1	1	1	1324618-6	•Elborstsats	•Carbon brush kit		2		0460
14	3	3	3	3	956066-5	•Skruv	•Screw		2		0480
15	2	2	2	2	1324619-4	•Bricka	•Washer		2		0500
16	2	-	-	2	1324961-0	•Skruv	•Screw		2		0520
	-	3	3	-	1347606-4	•Skruv	•Screw		2		0540
17	2	-	-	2	1324962-8	•Skruv	•Screw		2		0560
	-	1	1	-	1347607-2	•Skruv	•Screw		2		0580
18	2	2	2	2	1323069-3	•Skruv	•Screw		2		0600
19	1	-	-	-	942888-9	•Flatstift	•Tab		2	(1259567)	0620
	-	1	1	1	942888-9	•Flatstift	•Tab		2	(1324964)	0640
20	-	1	-	-	1578612-2	•Fläkt	•Fan		3		0660
	-	-	-	1	1324963-6	•Fläkt	•Fan		2		0680
21	-	1	-	1	1259569-0	•Remskiva	•Pulley		2		0700
22	-	1	-	1	1323353-1	•Mellanskiva	•Spacer		2		0720
23	1	1	1	-	273503-3	•Rep.sats	•Repair kit		2		0740
	-	-	-	1	1259570-8	•Rep.sats	•Repair kit		2		[illegible]
24	1	1	1	1	1259571-6	•Rep.sats	•Repair kit		2		0780
25	1	-	-	-		Fläkt	Fan			SE SIDA 56, 3-C09	0800
	-	-	1	-		Fläkt	Fan			SE SIDA 54, 3-C07	0820
26	1	-	-	-		Remskiva	Pulley			SE SIDA 56, 3-C09	0840
	-	-	1	-		Remskiva	Pulley			SE SIDA 54, 3-C07	0860
27	1	-	-	-		Mellanskiva	Spacer			SE SIDA 56, 3-C09	[illegible]
	-	-	1	-		Mellanskiva	Spacer			SE SIDA 54, 3-C07	[illegible]

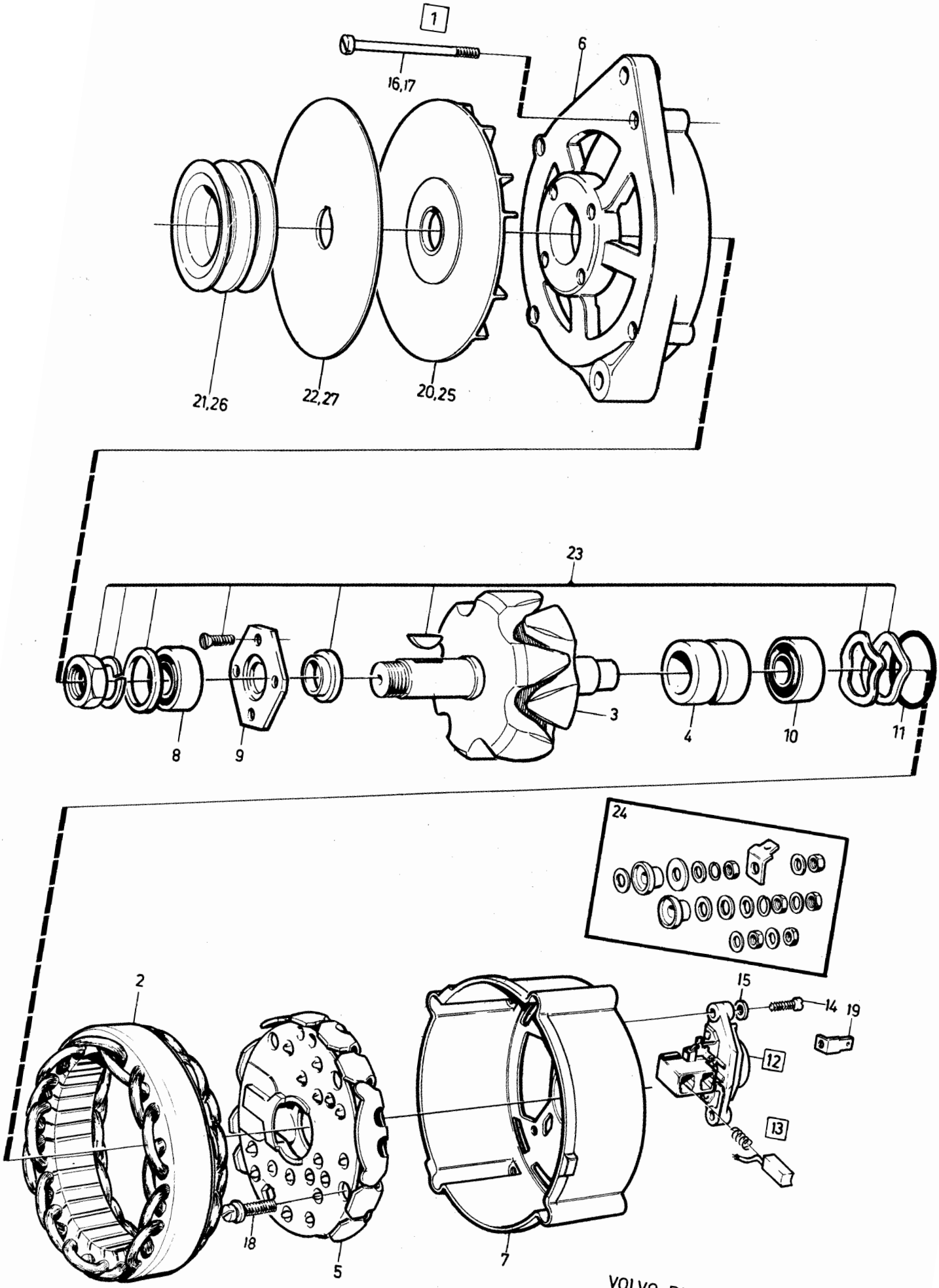

VOLVO PARTS
1 030 37340
(103:4)

Sida Page	Grupp Group	Strålkastare, alt 1, enkla, runda,	Headlight, alt 1, single, round,	Illustration	0700
74	3	14)	14)	26459 1984-12	

Pos. Fig.	Antal/Quantity				Artikel nr Part No	Benämning	Description	Sats Kit	B P S R	Anmärkning Notes	
1	2	-	-	-	1215281-5	Strålkastarinsats, halogen	Headlight insert, halogen		1	HASY, EXCL VENV	0020 0040
	2	-	-	-	1234239-0	Strålkastarinsats, halogen	Headlight insert, halogen		8	HASY, VENV, ERS AV 1 ST 1215281-5	0060 0080
	2	-	-	-	1215282-3	Strålkastarinsats, halogen	Headlight insert, halogen		1	VASY	0100 0120
2	2	-	-	-	1212744-5	Gummikåpa	Rubber casing		2		0140
3	1	-	-	-	273581-9	Glödlampssats	Bulb kit		1		0160
	1	-	-	-	963187-0	•Glödlampa, vit	•Bulb, white		1	H-4, 12V 60/55W	0180
	2	-	-	-	963370-2	Glödlampa, gul	Bulb, yellow		1	H-4, 12V 60/55W	0200 0
4	2	-	-	-	240518-1	Strålkastarinsats, normalljus	Headlight insert, normal light		1	VASY, NORMAL LIGHT	0220 0240
5	2	-	-	-	240147-9	•Lamphållarfjäder	•Retainer spring		2		0260
6	2	-	-	-	1212744-5	Gummikåpa	Rubber casing		2	VASY, NORMAL LIGHT (240148)	0280 0281
7	2	-	-	-	1235911-3	Distansring, inre	Spacer ring, inner		3	VASY, NORMAL LIGHT	0
8	2	-	-	-	679273-3	Distansring, yttre	Spacer ring, outer		2	VASY, NORMAL LIGHT	0320
9	1	-	-	-	273580-1	Glödlampssats	Bulb kit		1		0340
	2	-	-	-	192455-4	•Glödlampa, normalljus	•Bulb, normal light		1	P45T 12V 40/45W	0360 0380 0390
10	2	-	-	-	661890-4	Strålkastarinsats	Headlight insert		1	SEALED BEAM 50/40W	0400
					1234903-1	strålkastarinsats	headlamp insert		1	(661890)	0410
	2	-	-	-	1234903-1	Strålkastarinsats	Headlight insert		1	SEALED BEAM 60/50W	0420
11	2	-	-	-		Strålkastarhus, kmpl	Headlight insert housing, cpl		8		0440 0460
12	2	-	-	-	1235596-2	•Hus	•Housing	S	2	EXCL USA, CAN	0480
	2	-	-	-	6857449-0	•Hus	•Housing		2	USA, CAN (1214838)	0500
13	8	-	-	-	1215745-9	•Klamma	•Clamp	S	2		0520
14	2	-	-	-	1214829-2	•Hållarplatta	•Holder plate	S	2	EXCL USA, CAN	0540
	2	-	-	-	1214839-1	•Hållarplatta	•Holder plate		2	USA, CAN	0560
15	2	-	-	-	1214833-4	•Fäste	•Anchorage	S	2		0580
16	2	-	-	-	1214834-2	•Dragfjäder	•Tension spring	S	2		0600
17	2	-	-	-	1214835-9	•Sarg	•Frame	S	2	EXCL USA, CAN	0620
	2	-	-	-	1214841-7	•Sarg	•Frame		2	USA, CAN	0640
18	4	-	-	-		•Justerskruv, kmpl	•Adjuster screw, cpl		8		0660
19	4	-	-	-	1215363-1	••Justerskruv	••Adjuster screw	S	2		0
20	4	-	-	-	1215362-3	••Mutter	••Nut	S	2		0700 0710
21	8	-	-	-	945358-0	Skruv	Screw	S	2		0720
22	2	-	-	-	1235081-5	Mellanlägg	Spacer		2	EXCL SEALED BEAM	0740
	2	-	-	-	1235209-2	Mellanlägg	Spacer		2	SEALED BEAM	0760
23	8	-	-	-	949059-0	Skruv	Screw		2	EXCL SEALED BEAM	0780
	8	-	-	-	949163-0	Skruv	Screw		2	SEALED BEAM	0
	1	-	-	-	273576-9	Sats för byte av strålkastarhus	Kit for replacement of headlight insert housing		2	EXCL USA, CAN	0820 0840 0860

14. 242 CH-189179, 244 CH-592109, 245 CH-317939, 262 CH-8374, 264 CH-107609, 265 CH-28319.

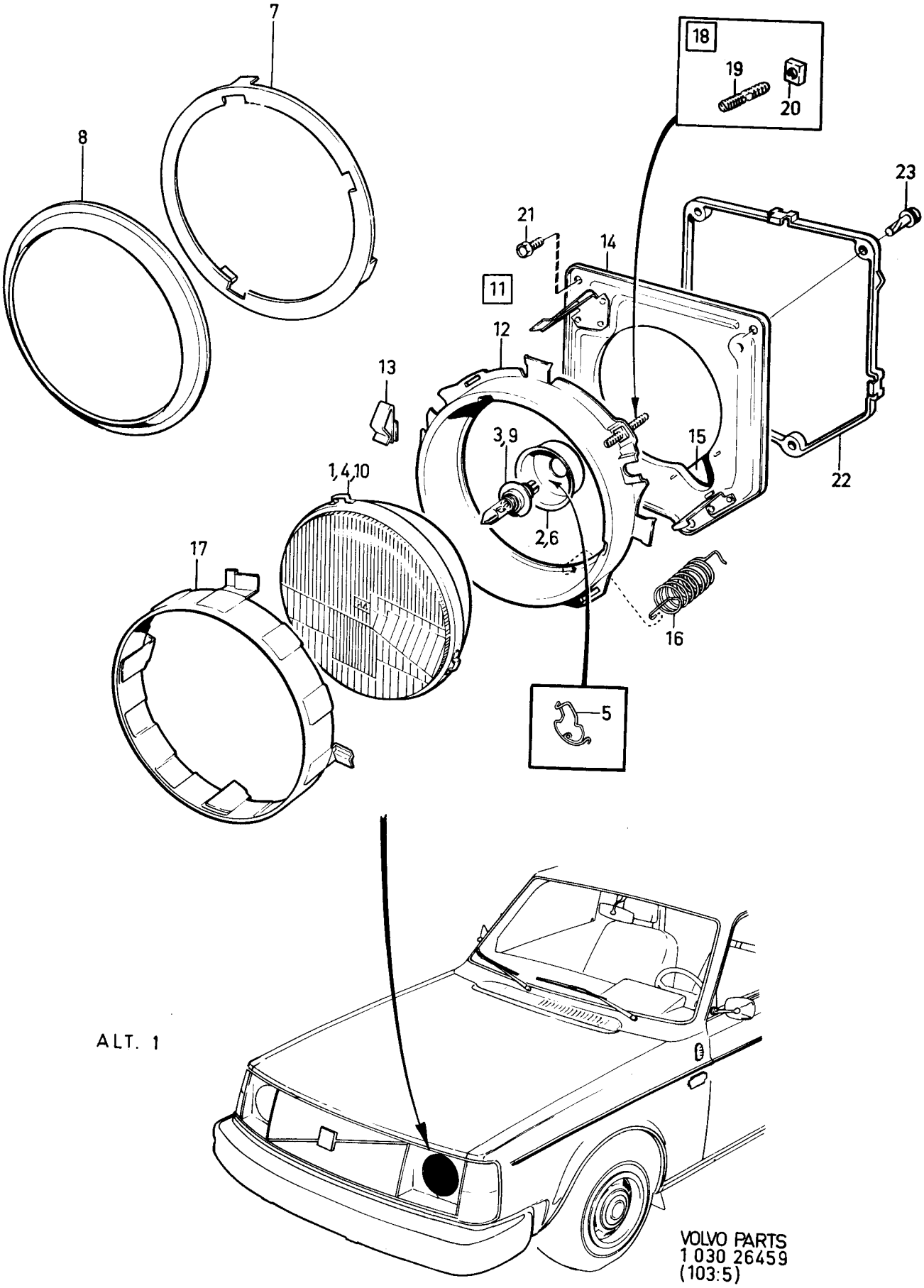
7
8
18
19
20
23
21
14
11
12
13
3,9
15
1,4,10
22
2,6
17
16
5
ALT. 1
VOLVO PARTS
1 030 26459
(103:5)

Sida Page	Grupp Group	Strålkastare, alt 2, dubbla, runda, sealed beam, 14)	Headlight, alt 2, double, round, sealed beam, 14)	Illustration 23013 1984-12	0750
76	3				

Pos. Fig.	Antal/Quantity				Artikel nr Part No	Benämning	Description	Sats Kit	B P S R	Anmärkning Notes	
1	2	-	-	-	1215995-0	Strålkastarinsats, inre	Headlamp insert, inner		1	SEALED BEAM, TYPE 1	0020 0030
2	2	-	-	-	1215996-8	Strålkastarinsats, yttre	Headlamp insert, outer		1	SEALED BEAM, TYPE 2	0040 0050
3	1	-	-	-		Strålkastarhus, V	Headlamp housing, L		8		0060
	1	-	-	-		Strålkastarhus, H	Headlamp housing, R		8		0080
4	1	-	-	-	1215146-0	•Platta, V	•Plate, L		2		0100
	1	-	-	-	1215147-8	•Platta, H	•Plate, R		2		0120
5	1	-	-	-	1234091-5	•Hus, V, inre	•Housing, L, inner		2	TYPE 1	0140
	1	-	-	-	1214843-3	•Hus, H, inre	•Housing, R, inner		2	TYPE 1	0160
6	1	-	-	-	1234093-1	•Hus, V, yttre	•Housing, L, outer		2	TYPE 2	0[illegible]
	1	-	-	-	1214844-1	•Hus, H, yttre	•Housing, R, outer		2	TYPE 2	0[illegible]
7	4	-	-	-	1234071-7	•Mutter	•Nut		2		0220
8	4	-	-	-	1234070-9	•Justerskruv	•Adjuster screw		1		0240
9	8	-	-	-	1234811-6	•Fjäder	•Spring		2	(1234073)	0260
10	2	-	-	-	676109-2	•Fjäder	•Spring		2		0280
11	2	-	-	-	1214850-8	•Sarg	•Frame		2		0[illegible]
12	2	-	-	-	1234072-5	•Ring	•Ring		2		0[illegible]
13	8	-	-	-	949416-2	Skruv	Screw		2		0340
14	2	-	-	-	1234766-2	Täckplatta	Cover plate		2		0360

14. 242 CH-189179, 244 CH-592109, 245 CH-317939, 262 CH-8374, 264 CH-107609, 265 CH-28319.

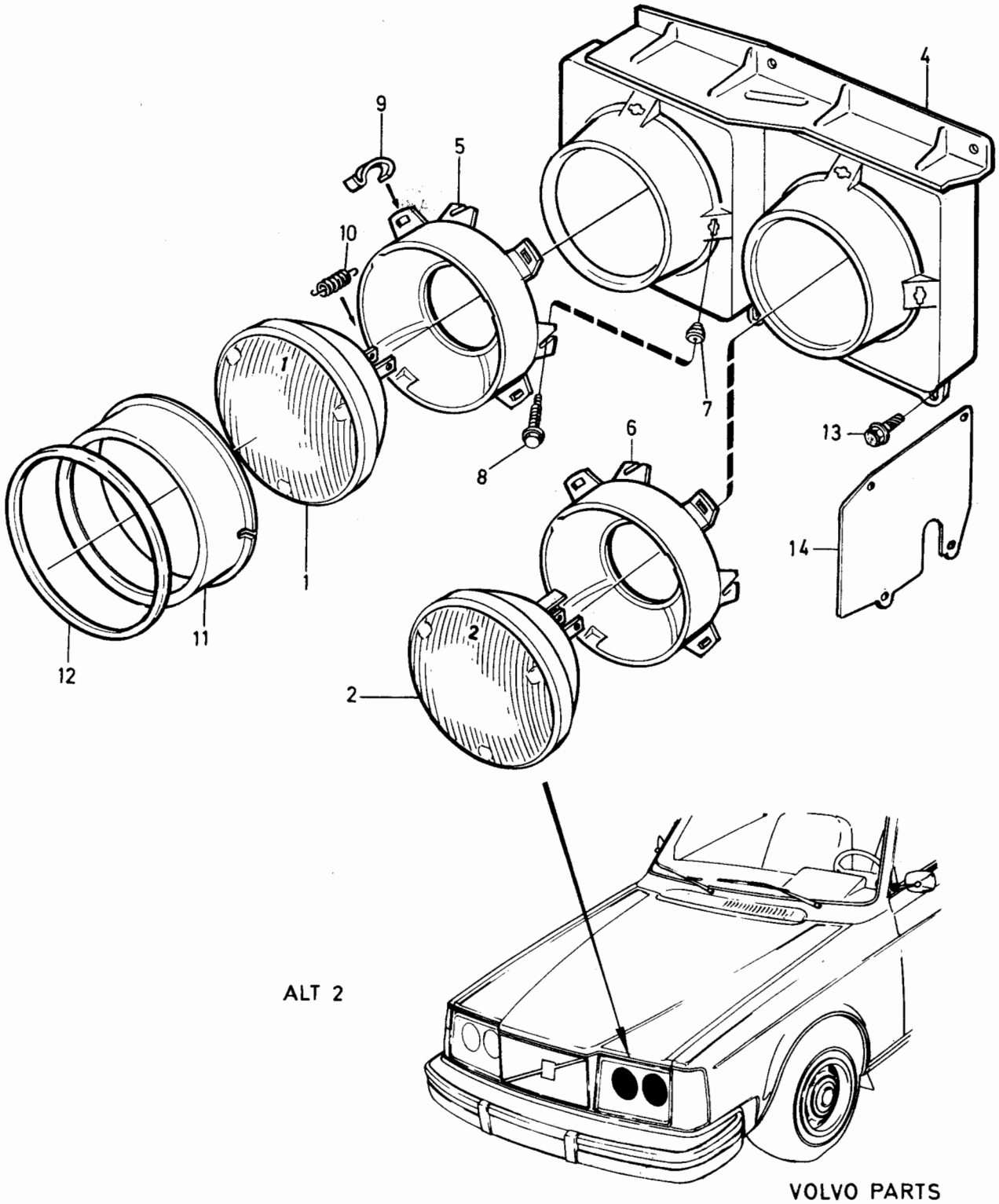

VOLVO PARTS
1 030 23013
(103 : 5)

Sida Page	Grupp Group	Strålkastare, alt 3, kvadratiska, 14)	Headlight, alt 3, square-shaped, 14)	Illustration 32022 1984-12	0800
78	3				

Pos. Fig.	Antal/Quantity				Artikel nr Part No	Benämning	Description	Sats Kit	B P S R	Anmärkning Notes	
1	1	-	-	-		Strålkastare, V, kmpl	Headlamp, L, cpl		8		0020
	1	-	-	-		Strålkastare, H, kmpl	Headlamp, R, cpl		8		0040
2	1	-	-	-	1235039-3	.Hus V	.Housing, L		2		0060
	1	-	-	-	1235040-1	.Hus H	.Housing, R		2		0080
3	2	-	-	-		..Fäste	..Attachment		8		0100
4	4	-	-	-		..Lagerbock	..Bearing backet		8		0120
	2	-	-	-	1235684-6	.Justeringssats	.Adjuster kit		2		0140
5	4	-	-	-		..Anslag	..Stop plug	S			0160
6	4	-	-	-		..Skruv	..Screw	S			0180
7	1	-	-	-	1235679-6	.Strålkastarinsats, V	.Headlamp insert, L		1	H4 HASY	0200
	1	-	-	-	1235680-4	.Strålkastarinsats, H	.Headlamp insert, R		1	H4 HASY	[illegible]
	1	-	-	-	1235677-0	.Strålkastarinsats, V	.Headlamp insert, L		1	H4 VASY	[illegible]
	1	-	-	-	1235678-8	.Strålkastarinsats, H	.Headlamp insert, R		1	H4 VASY	0260
8	1	-	-	-	963187-0	.Glödlampa	.Bulb		1	P43T-38 12V 60/55W	0280
	1	-	-	-	273581-9	.Glödlampssats	.Bulb kit		1		0285
	2	-	-	-	963187-0	..Glödlampa	..Bulb		1	P43T-38 12V 60/55W	0290
9	2	-	-	-	1235671-3	.Hållarefjäder	.Holder spring		2		[illegible]
10	2	-	-	-	1235673-9	.Skyddskåpa	.Casing		2		[illegible]
	2	-	-	-	1235683-8	.Anslag för torkare (sats)	.Stop lug for wiper (kit)		2		0340 0360
11	2	-	-	-		..Anslag, övre	..Stop plug,upper	S	8		0380
12	2	-	-	-		..Anslag, nedre	..Stop plug,lower	S	8		0400
13	4	-	-	-	955127-6	..Skruv	..Screw	S	2		0420
14	8	-	-	-	949416-2	Skruv	Screw		2		0440

14 . 242 CH-189179, 244 CH-592109, 245 CH-317939, 262 CH-8374, 264 CH-107609, 265 CH-28319.

1

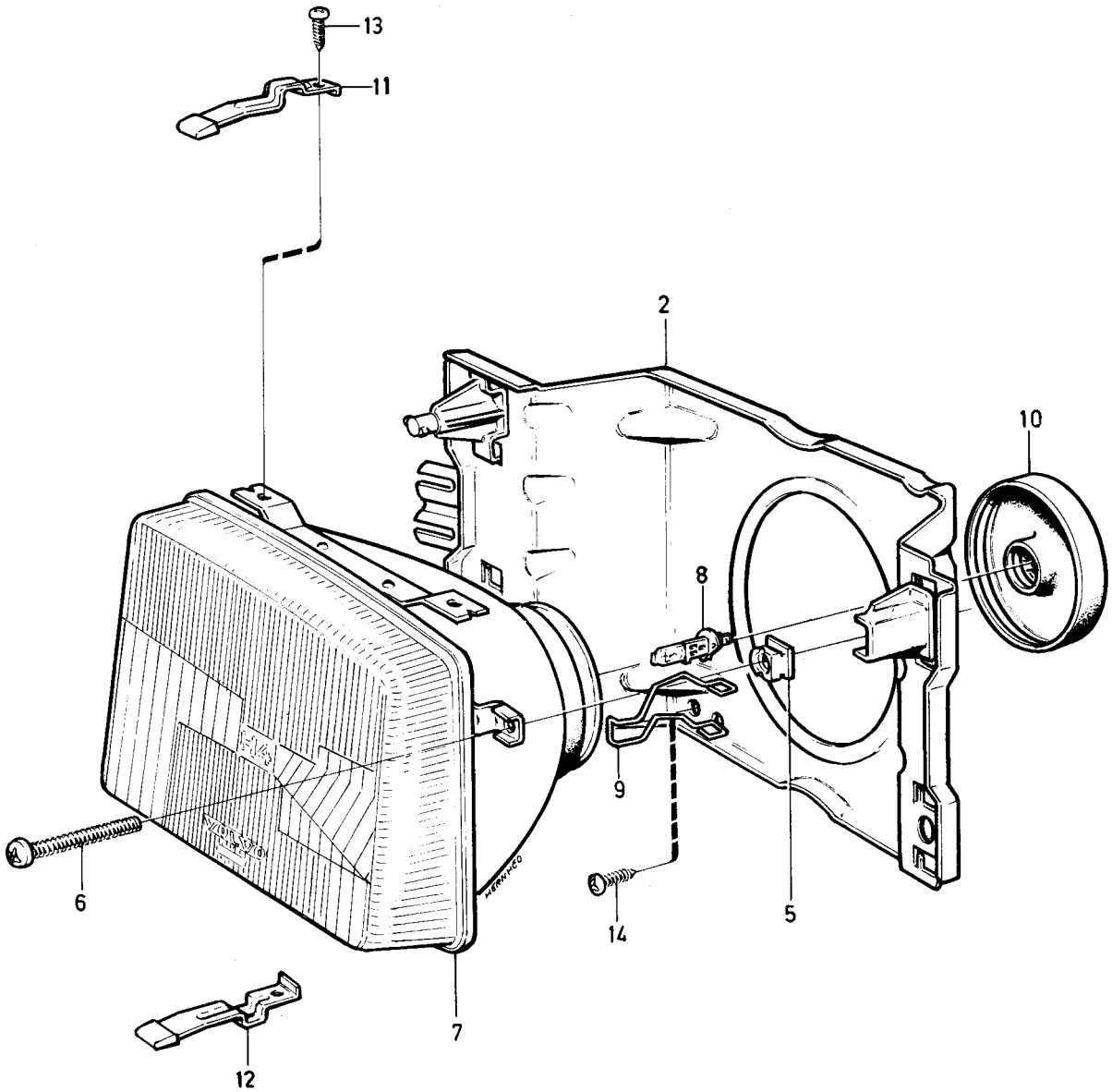

ALT 3

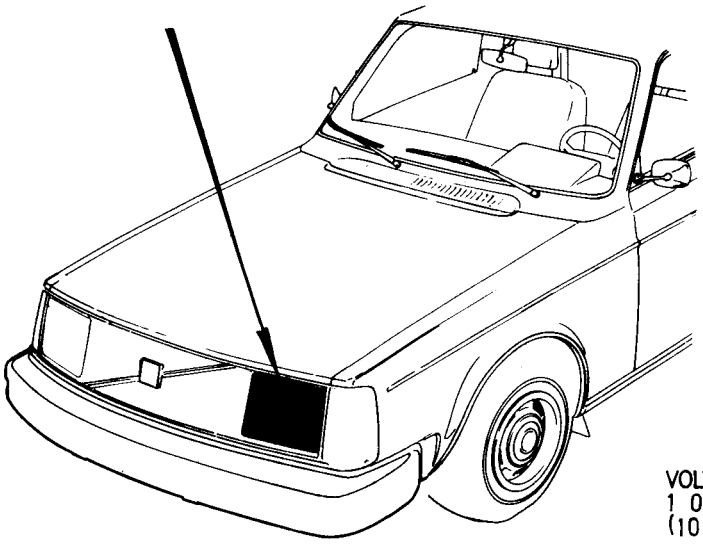

VOLVO PARTS
1 030 32022
(103:5)

Sida Page	Grupp Group	Strålkastare, alt 4, enkla, rektangulära 14)	Headlamp, alt 4, single, rectangular, 14)	Illustration 27033 1984-12	0850
80	3				

Pos. Fig.	Antal/Quantity				Artikel nr Part No	Benämning	Description	Sats Kit	B P S R	Anmärkning Notes	
1	1	-	-	-		Strålkastarinsats, V, kmpl	Headlamp insert, L, cpl		8		0020 0040
	1	-	-	-		Strålkastarinsats, H, kmpl	Headlamp insert, R, cpl		8		0060 0080
2	1	-	-	-	1258202-9	•Strålkastarinsats, V, H-4	•Headlamp insert, L, H-4		1	HASY	0100 0120
	1	-	-	-	1258203-7	•Strålkastarinsats, H H-4	•Headlamp insert, R, H-4		1	HASY	0140 0160
	1	-	-	-	1258204-5	•Strålkastarinsats, V, H-4	•Headlamp insert, L, H-4		1	VASY	0180 0200
	1	-	-	-	1258205-2	•Strålkastarinsats, H, H-4	•Headlamp insert, R, H-4		1	VASY	[illegible] [illegible]
	1	-	-	-	1235052-6	•Strålkastarinsats, V, H-1	•Headlamp insert, L, H-1		1	VASY	0260 0280
	1	-	-	-	1235053-4	•Strålkastarinsats, H H-1	•Headlamp insert, R, H-1		1	VASY	0300 0320
3	1	-	-	-	963187-0	•Glödlampa	•Bulb		1	P43T-38 12V 60/55W	0340
	1	-	-	-	273581-9	•Glödlampssats	•Bulb kit		1		[illegible]
	2	-	-	-	963187-0	••Glödlampa, H-4, vit	••Bulb, H-4, white	S	1	P43T-38 12V 60/55W	0350
	1	-	-	-	942775-8	•Glödlampa, H-1, vit	•Bulb, H-1, white			(277750) P43T-38 12V 60/55W	0360 0361
	1	-	-	-	273583-5	•Glödlampssats	•Bulb kit		1		0365
	2	-	-	-	942755-0	••Glödlampa, H-1, vit	••Bulb, H-1, white	S		P43T-38 12V 60/55W	0370
4	1	-	-	-	963370-2	•Glödlampa, H-4, gul	•Bulb, H-4, yellow		1	P43T-38 12V 60/55W	0380
5	1	-	-	-	1215326-8	•Kåpa	•Casing		2		0400
6	1	-	-	-	1234488-3	•Kontakt	•Contact		2		0420
7	1	-	-	-	1234799-3	•Gummikåpa	•Rubber casing		2		0440
8	1	-	-	-	1234965-0	•Gummibussning	•Rubber bushing		2		0460
9	1	-	-	-	1234489-1	•Justerskruv	•Adjuster screw		1		0480
9a	1	-	-	-	1312050-6	•Fäste	•Anchorage		2		0490
10	2	-	-	-	1234486-7	•Kulled	•Ball joint		2		0500
11	2	-	-	-	1234487-5	•Slid	•Slide		2		0520
11a	1	-	-	-	1202488-1	•Styrsarg, V	•Steering frame, L		2	MSTORK	0525
	1	-	-	-	1202489-9	•Styrsarg, H	•Steering frame, R		2	MSTORK	0526
11b	4	-	-	-	1202649-8	•Clips	•Clip		2	MSTORK	0527
12	2	-	-	-	1234952-8	Strålkastarhus	Headlamp housing		2		0540
13	2	-	-	-	1234484-2	•Fjäder	•Spring		2		0560
14	2	-	-	-	1234485-9	•Hake	•Hook		2		0580
15	2	-	-	-	1235071-6	•Justerskruv	•Adjuster screw		1		[illegible]
16	2	-	-	-	951667-5	•Spårryttare	•Circlip		2		0620
17	1	-	-	-	1254080-3	Fäste, V	Anchorage, L		3		0640
	1	-	-	-	1254081-1	Fäste, H	Anchorage, R		3		0660
18	4	-	-	-	955948-5	Bricka	Washer		2		0680
19	4	-	-	-	955268-8	Skruv	Screw		2		0700
20	4	-	-	-	946947-9	Korgmutter	Nut		2		[illegible]
21	8	-	-	-	949416-2	Skruv	Screw		2		[illegible]

14. 242 CH-189179, 244 CH-592109, 245 CH-317939, 262 CH-8374, 264 CH-107609, 265 CH-28319.

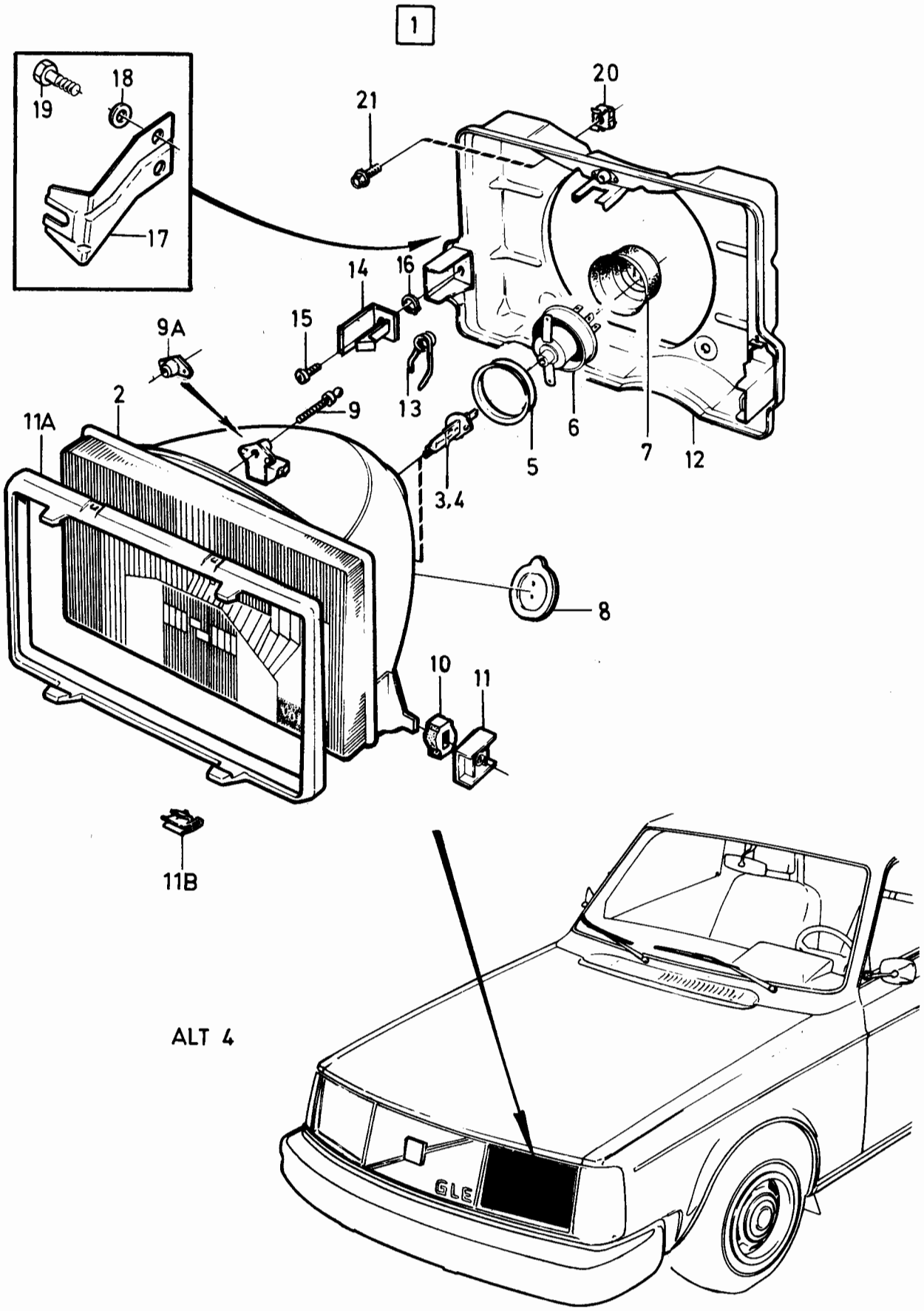

VOLVO PARTS
1 030 27033
(103:5)

Sida Page	Grupp Group	Strålkastare, alt 4 enkla, rektangulära, 15)	Headlight, alt 4 single, rectangular, 15)	Illustration 33095 1984-12	0875
82	3				

Pos. Fig.	Antal/Quantity				Artikel nr Part No	Benämning	Description	Sats Kit	B P S R	Anmärkning Notes	
1	1	-	-	-	1312054-8	Strålkastare, V, kmpl	Headlight, L, cpl		2	HASY	0020
	1	-	-	-	1312055-5	Strålkastare, H, kmpl	Headlight, R, cpl		2	HASY	0060
	1	-	-	-	1312056-3	Strålkastare, V, kmpl	Headlight, L, cpl		2	VASY	0100
	1	-	-	-	1312057-1	Strålkastare, H, kmpl	Headlight, R, cpl		2	VASY	0140
2	1	-	-	-	1312058-9	.Glas, V	.Lens, L		2	HASY	0180
	1	-	-	-	1312059-7	.Glas, H	.Lens, R		2	HASY	0200
	1	-	-	-	1312060-5	.Glas, V	.Lens, L		2	VASY	0220
	1	-	-	-	1312061-3	.Glas, H	.Lens, R		2	VASY	0240
3	1	-	-	-	1307439-8	..Packning	..Packing		2		0260
4	2	-	-	-	1312266-8	.Reflektor	.Reflector		2	HASY	0265
	2	-	-	-	1312267-6	.Reflektor	.Reflector		2	~~VASY~~	0[illegible]
5	3	-	-	-	1307452-1	.Fäste	.Attachment		2		0[illegible]
6	1	-	-	-	1307440-6	.Hus, V	.Housing, L		2		0280
	1	-	-	-	1307441-4	.Hus, H	.Housing, R		2		0285
7	2	-	-	-	1312062-1	..Justerskruv	..Adjuster screw		1		0300
8	8	-	-	-	1307438-0	..Clips	..Clip		2		0320
9	1	-	-	-	1307451-3	.Kåpa	.Casing		2		0[illegible]
10	1	-	-	-	273581-9	Glödlampsats	Bulb kit		1		0[illegible]
	1	-	-	-	963187-0	.Glödlampa	.Bulb		1		0380
11	6	-	-	-	945407-5	Mutter	Nut		2		0400
12	2	-	-	-	1312220-5	Styrhylsa	Locating sleeve		2		0420
13	ERF	-	-	-	1312015-9	Bricka	Washer		2		0440
14	1	-	-	-	1259250-7	List, V, krom	Moulding, L, chrome		2		0460
	1	-	-	-	1259251-5	List, H, krom	Moulding, R, chrome		2		0480
	1	-	-	-	1259404-0	List, V, svart	Moulding, L, black		2		0500
	1	-	-	-	1259405-7	List, H, svart	Moulding, R, black		2		0520
15	4	-	-	-	965393-2	Skruv	Screw		2		0540

15. 242 CH 189180-, 244 CH 592110-, 245 CH 317940-, 262 CH 8375-, 264 CH 107610-, 265 CH 28320-.

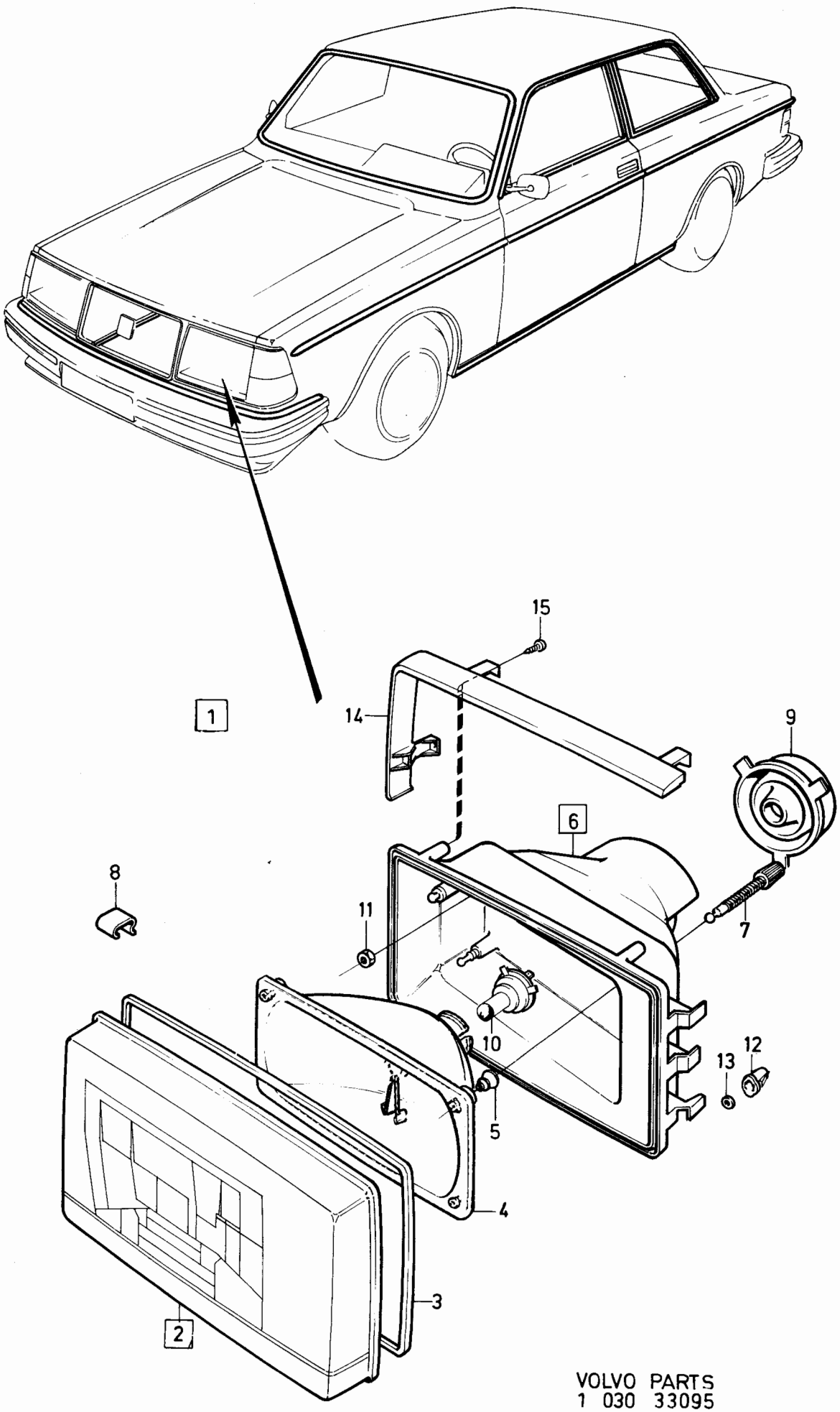

VOLVO PARTS
1 030 33095
(103:5)

Sida Page	Grupp Group	Strålkastare, alt 5 dubbla, rektangulära Sealed Beam	Head light, alt 5 double, rektangular Sealed Beam	Illustration 23016 1984-12	0900
84	3				

Pos. Fig.	Antal/Quantity				Artikel nr Part No	Benämning	Description	Sats Kit	B P S R	Anmärkning Notes	
1	2	-	-	-	1235114-4	Strålkastarinsats, inre	Headlamp insert inner		1	14) TYPE 1	0020 0040
	2	-	-	-	1312040-7	Strålkastarinsats, inre	Headlamp insert inner		1	15) TYPE H1A	0060 0080
	2	-	-	-	1129355-2	Strålkastarinsats inre	Headlamp insert inner		3	ACC H4	0100 0120
2	2	-	-	-	1235115-1	Strålkastarinsats yttre	Headlamp insert outer		1	19) TYPE 2	0140 0160
	2	-	-	-	1321919-1	Strålkastarinsats yttre	Headlamp insert outer		1	20) TYPE 2A1	0180 0200
	2	-	-	-	1129356-0	Strålkastarinsats yttre	Headlamp insert outer		3	ACC H1	0220 0240
3	1	-	-	-		Strålkastarhus, V, kmpl	Headlamp housing, L, cpl		8		0260 0280
	1	-	-	-		Strålkastarhus, H kmpl	Headlamp housing, R, cpl		8		0300 0320
4	1	-	-	-	1235142-5	.Hus, V, kmpl	.Housing, L, cpl		2		0340
	1	-	-	-	1235143-3	.Hus, H, kmpl	.Housing, R, cpl		2		0360
5	1	-	-	-		..Hus, V	..Housing, L		8		0380
	1	-	-	-		..Hus, H	..Housing, R		8		0400
6	4	-	-	-	1234071-7	..Mutter	..Nut		2		0420
7	4	-	-	-	1235146-6	..Justerskruv	..Adjuster screw		1		0440
8	2	-	-	-	676109-2	..Fjäder	..Spring		2		0460
9	1	-	-	-	1235147-4	..Glidkåpa 1, V	..Slide casing 1, L		2	242 CH-210010, 244 CH-700042 245 CH-375035	0480 0500 0520
	1	-	-	-		..Glidkåpa 1, V	..Slide casing 1, L		8	242 CH 210011-, 244 CH 700043-, 245 CH 375036-	0540 0560 0580
10	1	-	-	-	1235149-0	..Glidkåpa 1, H	..Slide casing, 1, R		2		0600
11	1	-	-	-	1235148-2	..Glidkåpa 2, V	..Slide casing 2, L		2		0620
12	1	-	-	-	1235150-8	..Glidkåpa 2, H	..Slide casing 2, R		2	242 CH-210010, 244 CH-700042, 245 CH-375035	0640 0660 0680
	1	-	-	-		..Glidkåpa 2, H	..Slide casing 2, R		8	242 CH 210011-, 244 CH 700043-, 245 CH 375036-	0700 0720 0740
13	2	-	-	-	1235151-6	.Sarg	.Frame		2		0760
14	8	-	-	-	965324-7	.Skruv	.Screw		2		0780
15	1	-	-	-	1235152-4	Täckplatta, V	Cover plate, L		2		0800
16	1	-	-	-	1235153-2	Täckplatta, H	Cover plate, R		2		0820
17	8	-	-	-	949416-2	Skruv	Screw		2		0840

14. 242 CH-189179, 244 CH-592109, 245 CH-317939, 262 CH-8374, 264 CH-107609, 265 CH-28319.
15. 242 CH 189180-, 244 CH 592110-, 245 CH 317940-, 262 CH 8375-, 264 CH 107610-, 265 CH 28320-.
19. 242 CH-223939, 244 CH-812609, 245 CH-434469, 264 CH-131509, 265 CH-33009.
20. 242 CH 223940-, 244 CH 812610-, 245 CH 434460-, 264 CH 131510-, 265 CH 33010-.

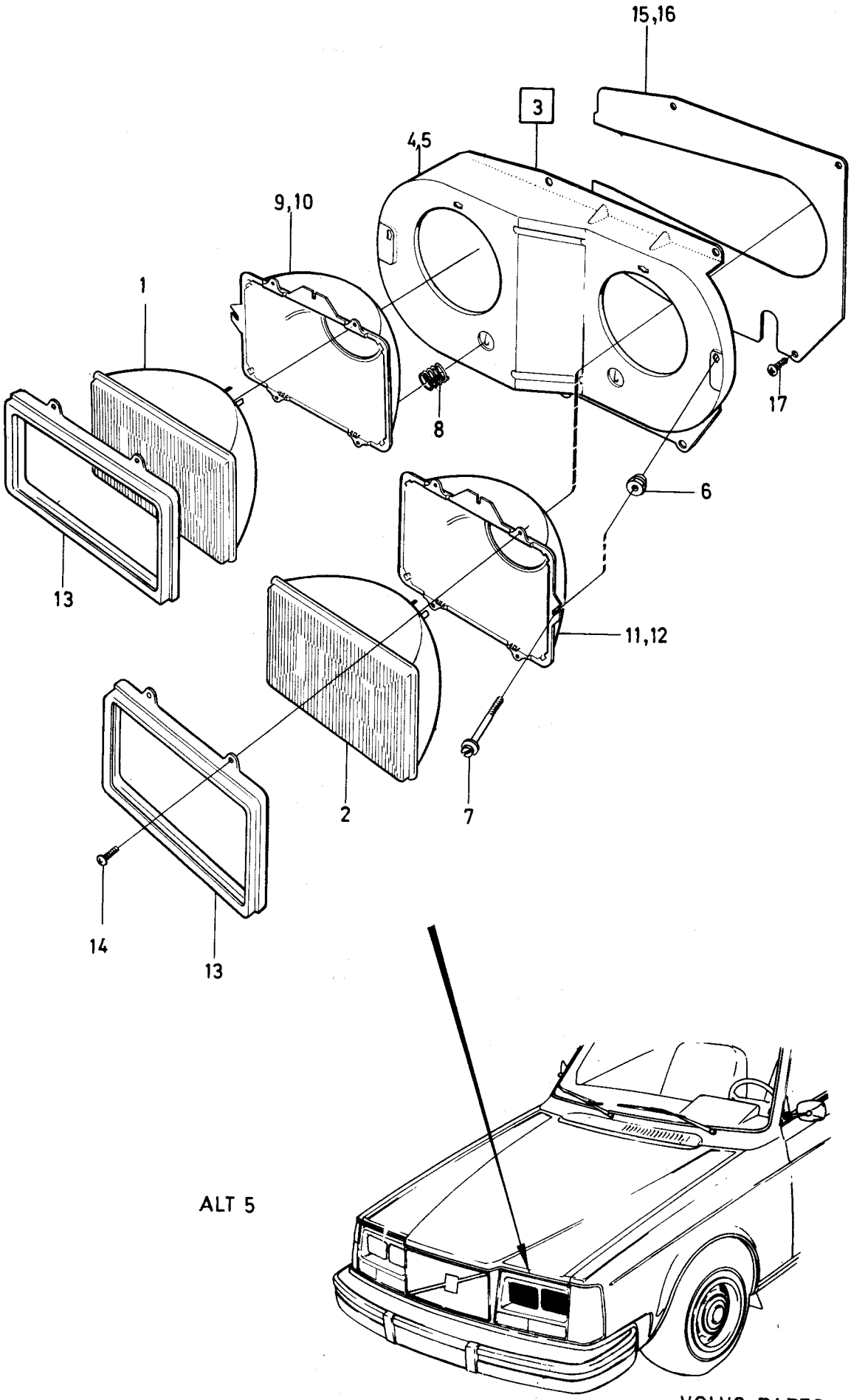

VOLVO PARTS
1 030 23016
(103:5)

Sida Page	Grupp Group	Övrig belysningsutrustning fram 240,260	Miscellaneous lighting equipment front 240,260	Illustration
86	3	14)	14)	33090 1984-12

Pos. Fig.	Antal/Quantity 24)	25)	USA CAN		Artikel nr Part No	Benämning	Description	Sats Kit	B P S R	Anmärkning Notes	
1	1	-	-	-	1235848-7	Blinklykta, V	Flasher, L		2	CIBIE	0020
										242,244,245,262	0040
	1	-	-	-	1235849-5	Blinklykta, H	Flasher, R		2	CIBIE	0060
										242,244,245,262	0080
	1	-	-	-	1259742-3	Blinklykta, V	Flasher, L		2	(1235856) HELLA	0100
	1	-	-	-	1259743-1	Blinklykta, H	Flasher, R		2	(1235857) HELLA	0120
	-	1	-	-	1235815-6	Blinklykta, V	Flasher, L		2	CIBIE	0140
	-	1	-	-	1235816-4	Blinklykta, H	Flasher, R		2	CIBIE	0160
	-	1	-	-	1259746-4	Blinklykta, V	Flasher, L		2	(1235819) HELLA	0180
	-	1	-	-	1259747-2	Blinklykta, H	Flasher, R		2	(1235820) HELLA	0200
	-	-	1	-	1235852-9	Blinklykta, V	Flasher, L		2	CIBIE 240	
	-	-	1	-	1235853-7	Blinklykta, H	Flasher, R		2	CIBIE 240	0240
	-	-	1	-	1258932-1	Blinklykta, V	Flasher, L		2	(1235116) CIBIE 260	0260
	-	-	1	-	1258933-9	Blinklykta, H	Flasher, R		2	(1235117) CIBIE 260	0280
	-	-	1	-	1259738-1	Blinklykta, V	Flasher, L		2	(1235860) HELLA 240	0300
	-	-	1	-	1259739-9	Blinklykta, H	Flasher, R		2	(1235861) HELLA 240	0320
2	1	1	-	-	1215710-3	.Glas, V	.Lens, L		1	CIBIE	0360
	1	1	-	-	1215711-1	.Glas, H	.Lens, R		1	CIBIE	0380
	1	1	-	-	1234140-0	.Glas, V	.Lens, L		1	(1234522) HELLA	0400
	1	1	-	-	1234141-8	.Glas, H	.Lens, R		1	(1234523) HELLA	0420
	-	-	1	-	1215712-9	.Glas, V	.Lens, L		1	CIBIE 240	0440
	-	-	1	-	1215713-7	.Glas, H	.Lens, R		1	CIBIE 240	0460
	-	-	1	-	1235325-6	.Glas, V	.Lens, L		1	CIBIE 260	0480
	-	-	1	-	1235326-4	.Glas, H	.Lens, R		1	CIBIE 260	0500
	-	-	1	-	1234138-4	.Glas, V	.Lens, L		1	HELLA	0520
	-	-	1	-	1234139-2	.Glas, H	.Lens, R		1	HELLA	0540
3	3	3	3	-	1212823-7	..Skruv	..Screw		2	CIBIE	0560
	3	3	3	-	955130-0	..Skruv	..Screw		2	HELLA	0580
4	3	3	3	-	1214128-9	..Bricka	..Washer		2	CIBIE	0600
	3	3	3	-	1212692-6	..Bricka	..Washer		2	HELLA	0620
5	1	1	1	-		.Hus	.Housing		8		0640
6	1	1	1	-	1215660-0	..Packning	..Packing		2	CIBIE	0660
	1	1	1	-	1234148-3	..Packning	..Packing		2	HELLA	0680
7	1	1	1	-	1215621-2	..Kabelgenomföring	..Wire inlet		2	CIBIE	0700
	1	1	1	-	941267-7	..Kabelgenomföring	..Wire inlet		2	(941263) HELLA	0720
8	1	1	-	-	965826-1	.Glödlampa	.Bulb		1	4) 12V 21W BA15S	0740
	-	-	1	-	949281-0	.Glödlampa, gul	.Bulb yellow		1	12V 32/3CP	0780
	1	1	-	-	273556-1	.Glödlampsats	.Bulb set		1		0800
	2	2	-	-	965826-1	..Glödlampa	..Bulb	S	1	12V 21W BA15S	0820
											0840
9	1	1	-	-	965828-7	.Glödlampa	.Bulb		1	4) 12V 5W BA15S	0860
	-	-	1	-	949281-0	.Glödlampa, gul	.Bulb, yellow		1	12V 32/3CP	0880
	-	1	-	-	964212-5	.Glödlampa	.Bulb		1	4) 12V 32/3CP	
											0920
	1	-	-	-	273555-3	.Glödlampssats	.Bulb set		1		0940
	2	-	-	-	965828-7	..Glödlampa	..Bulb	S	1	4) 12V 5W BA15S	0960
	-	1	-	-	273557-9	.Glödlampsats	.Bulb set		1		0980
	-	2	-	-	964212-5	..Glödlampa	..Bulb	S	1	4) 12V 32/3CP	1000
	-	1	-	-	967819-4	.Glödlampa	.Bulb		1	12V 21/5W BAY15D	1020
										MÄRKT E	1040
											1060
10	1	1	1	-	1215661-8	.Tätningslist, V	.Sealing strip, L		2	CIBIE	1080

4. "Long Life" glödlampor. "Long Life" bulbs. "Long Life" ampoules. "Long Life" glühlampen. "Long Life" bombillas. Bulbi "Long life".
14. 242 CH-189179, 244 CH-592109, 245 CH-317939, 262 CH-8374, 264 CH-107609, 265 CH-28319. Europe
24. Utan varselljus. Without day notice lights. Sans feux de signalisation. Ohne erkennungsleuchten. Sin luces diurnas de advertencia. Senza luci dávvertimento.
25. Med varselljus. With day notice lights. Avec feux de signalisation. Mit erkennungsleuchten. Con luces diurnas de advertencia. Con luci dávvertimento. Zweden

Lot/Mat 180

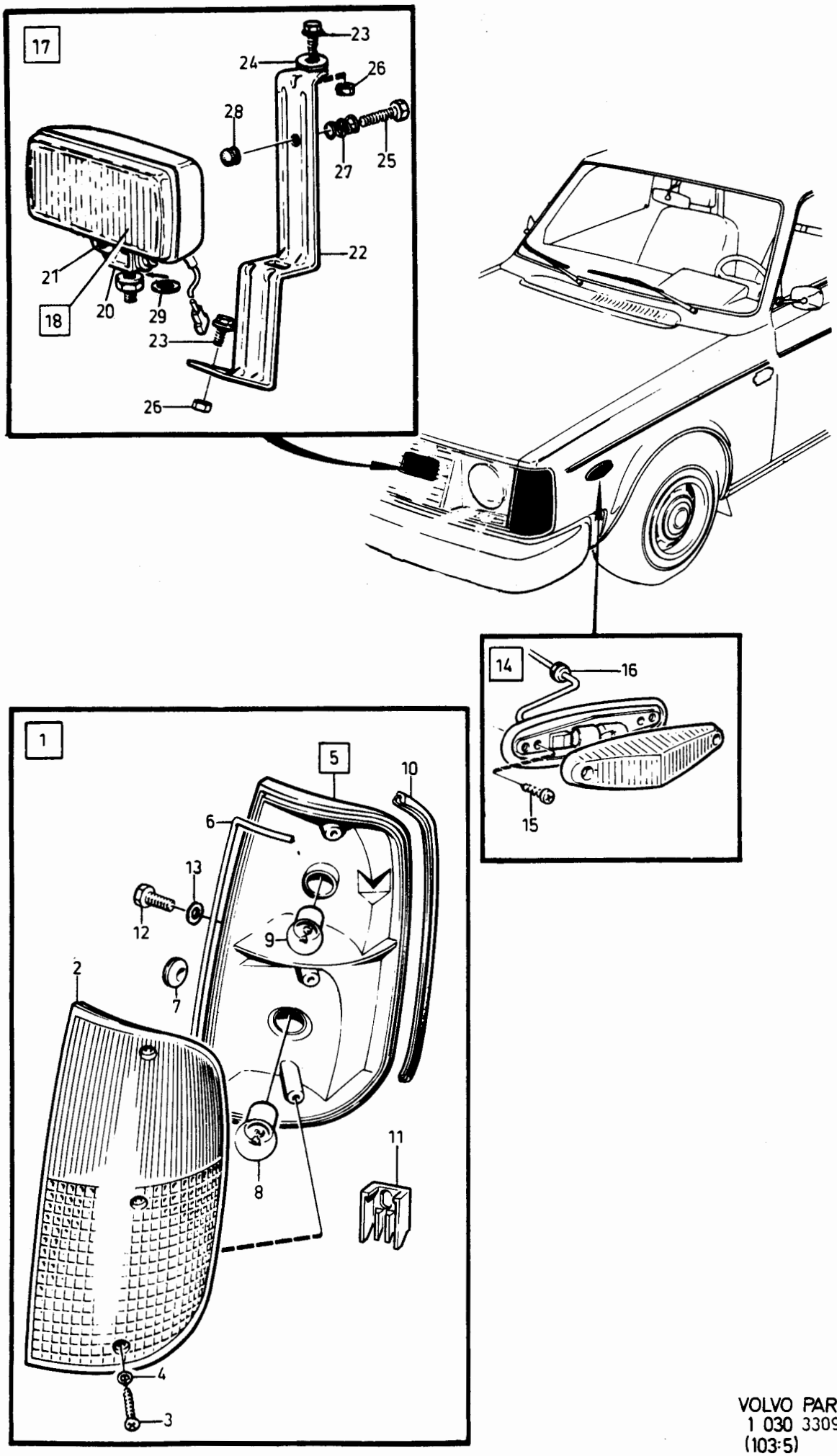

VOLVO PARTS
1 030 33090
(103:5)

Sida Page	Grupp Group	Övrig belysningsutrustning fram 240,260 14)	Miscellaneous lighting equipment front 240,260 14)	Illustration 33090 1984-12	0950
88	3				

Pos. Fig.	Antal/Quantity 24)	25)	USA CAN		Artikel nr Part No	Benämning	Description	Sats Kit	BPSR	Anmärkning Notes	
	1	1	1	-	1234385-1	•Tätningslist, H	•Sealing strip, R		2	CIBIE	1100
	1	1	1	-	1234146-7	•Tätningslist, V	•Sealing strip, L		2	HELLA	1120
	1	1	1	-	1234147-5	•Tätningslist, H	•Sealing strip, R		2	HELLA	1140
11	2	2	2	-	1258476-9	Mellanlägg	Spacer		2	CIBIE	1160
12	2	2	2	-	946544-4	Skruv	Screw		2		1180
13	2	2	2	-	960139-4	Bricka	Washer		2	HELLA	1200
14	2	-	-	-	1235461-9	Blinkers	Direction indicator		2	ITALY	1300
15	4	-	-	-	955120-1	Skruv	Screw		2	ITALY	1320
16	2	-	-	-		Bussning	Bushing		8	ITALY	1340
											1360
17	-	-	-	-		Fjärrljus, dimljus	Spotlight, fog light		8	242GT	
18	2	-	-	-	1277107-7	•Fjärrljus	•Spot light		3	(1235385)	1400
										EXCL USA,CAN,SWEDEN	1420
	-	2	-	-	1277105-1	•Dimljus	•Fog light		3	(1235269) SWEDEN	1440
	-	-	2	-	1277106-9	•Dimljus	•Fog light		3	(1235384) USA,CAN	1460
19	1	-	-	-	1277107-7	••Insats	••Insert		8	(1235830)	1480
	-	1	-	-	1277105-1	••Insats	••Insert		8	(1235832)	[illegible]
	-	-	1	-	1277106-9	••Insats	••Insert		8	(1235831)	[illegible]
20	1	1	1	-	1235833-9	••Hållare	••Retainer		4		1540
21	1	1	1	-	965320-5	••Skruv	••Screw		2		1560
22	2	2	2	-	1235631-7	•Konsol	•Bracket		3		1580
23	4	4	4	-	945414-1	•Skruv	•Screw		2		1600
24	6	6	6	-	942605-7	•Bricka	•Washer		2		1620
25	2	2	2	-	949335-4	•Skruv	•Screw		2	(949441)	1640
26	2	2	2	-	945407-5	•Mutter	•Nut		2		1660
27	2	2	2	-	1235924-6	•Tryckfjäder	•Compression spring		2		1680
28	2	2	2	-	656456-1	•Gummihätta	•Rubber seal		2		1700
29	2	2	2	-	945987-6	•Låsbricka	•Lock washer		2		1720

14. 242 CH-189179, 244 CH-592109, 245 CH-317939, 262 CH-8374, 264 CH-107609, 265 CH-28319.
24. Utan varselljus. Without day notice lights. Sans feux de signalisation. Ohne erkennungsleuchten. Sin luces diurnas de advertencia. Senza luci dávvertimento.
25. Med varselljus. With day notice lights. Avec feux de signalisation. Mit erkennungsleuchten. Con luces diurnas de advertencia. Con luci dávvertimento.

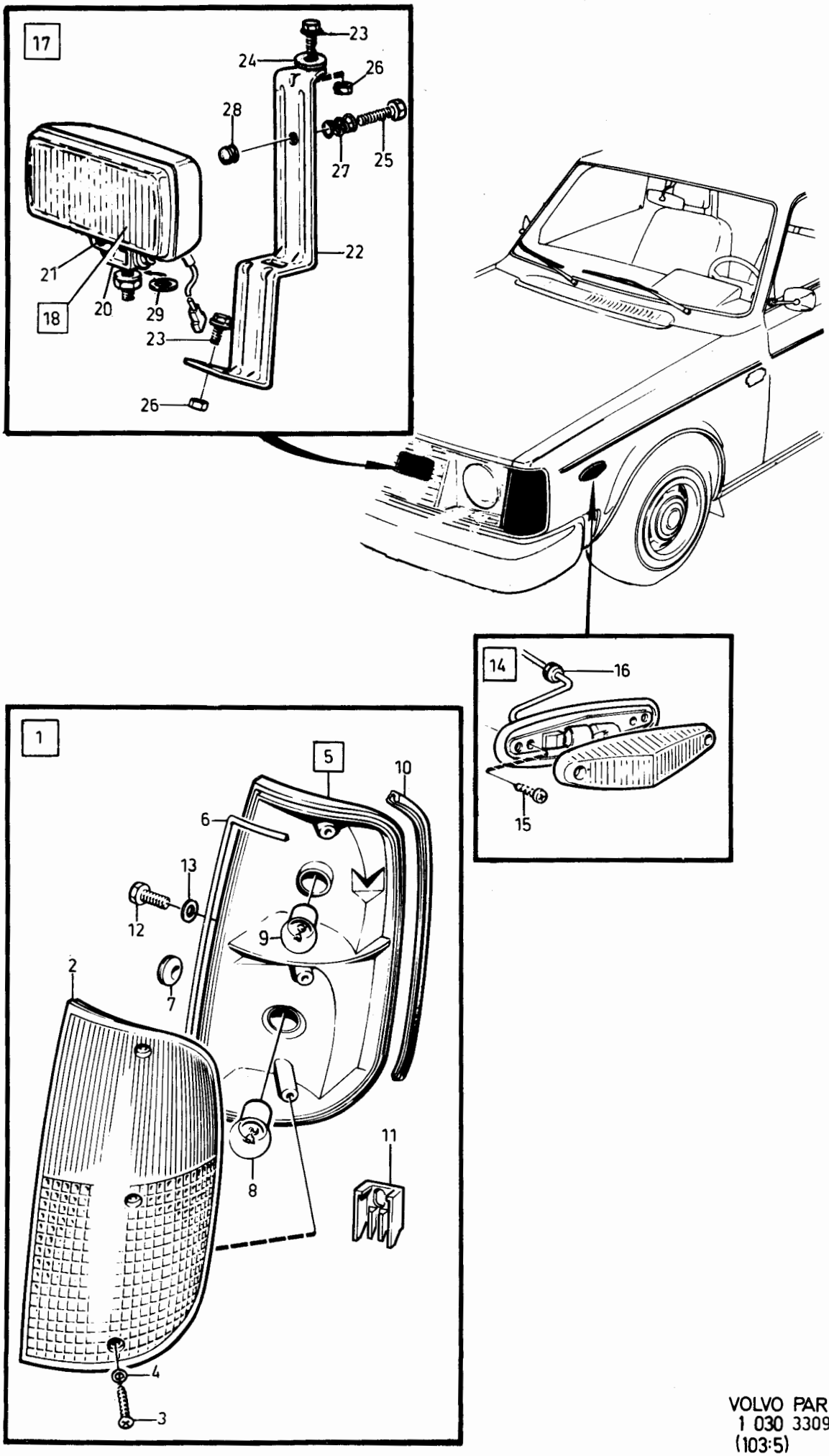
17
23
24
26
28
27
25
22
21
18
20
29
23
26
14
16
15
1
5
10
6
13
12
9
2
7
11
8
4
3

Sida Page	Grupp Group	Övrig belysningsutrustning fram 240,260 15)	Miscellaneous lighting equipment front 240,260 15)	Illustration 34149 1984-12	0975
90	3				

Pos. Fig.	Antal/Quantity 24)	25)	USA CAN		Artikel nr Part No	Benämning	Description	Sats Kit	B P S R	Anmärkning Notes	
1	1	-	-	-	1259260-6	Blinklykta, V	Flasher, L		2	CIBIE	0020
	1	-	-	-	1259261-4	Blinklykta, H	Flasher, R		2	CIBIE	0040
	-	1	-	-	1259262-2	Blinklykta, V	Flasher, L		2	CIBIE	0060
	-	1	-	-	1259263-0	Blinklykta, H	Flasher, R		2	CIBIE	0080
2	1	1	-	-	1307453-9	.Glas, V	.Lens, L		1		0100
	1	1	-	-	1307454-7	.Glas, H	.Lens, R		1		0120
3	3	3	-	-	1307518-9	..Skruv	..Screw		2		0140
4	3	3	-	-	1214128-9	..Bricka	..Washer		2		0160
5	1	1	-	-		.Hus	.Housing		8		0180
6	1	1	-	-	1307461-2	..Packning	..Gasket		2		0200
7	1	1	-	-	1259828-0	..Kabelgenomföring	..Cable inlet		2		0
8	1	1	-	-	965826-1	.Glödlampa	.Bulb		1	12V 21W BA15S	0240
	1	1	-	-	273556-1	.Glödlampssats	.Bulb set		1		0260
	2	2	-	-	965826-1	..Glödlampa	..Bulb		1	12V 21W BA15S	0280
9	1	-	-	-	965829-5	.Glödlampa	.Bulb		1	12V 4CP BA15S	0300
	-	1	-	-	964212-5	.Glödlampa	.Bulb		1	12V 32/3CP BAY15D	0320
	-	1	-	-	273557-9	.Glödlampssats	.Bulb set		1		[illegible]
	-	2	-	-	964212-5	..Glödlampa	..Bulb		1	12V 32/3CP BAY15D	[illegible]
	-	1	-	-	967819-4	.Glödlampa	.Bulb		1	12V 21/5W BAY15D	0365
										MÄRKT E	0370
10	-	-	1	-	1258932-1	Blinklykta, V	Flasher, L		2	CIBIE	0420
	-	-	1	-	1258933-9	Blinklykta, H	Flasher, R		2	CIBIE	0440
11	-	-	1	-	1235325-6	.Glas, V	.Lens, L		1		0460
	-	-	1	-	1235326-4	.Glas, H	.Lens, R		1		0480
12	-	-	3	-	1212823-7	..Screw	..Screw		2		0500
13	-	-	3	-	1214128-9	..Bricka	..Washer		2		0520
14	-	-	2	-		.Hus	.Housing		8		0540
15	-	-	1	-	1215660-0	..Packning	..Packing		2		0560
16	-	-	1	-	1215621-2	..Kabelgenomföring	..Cable inlet		2		0580
17	-	-	1	-	949281-0	.Glödlampa	.Bulb		1	12V 32/3CP BAY15D	0600
18	-	-	1	-	949281-0	.Glödlampa	.Bulb		1	12V 32/3CP BAY15D	0620
19	1	1	1	-	1215661-8	Tätningslist, V	Sealing strip, L		2		0640
	1	1	1	-	1234385-1	Tätningslist, H	Sealing strip, R		2		0660
20	1	1	1	-	1258476-9	Mellanlägg	Spacer		2		0680
21	2	2	2	-	946544-4	Skruv	Screw		2		0700
22	1	1	1	-	1307253-3	List, V, krom	Moulding, L, chrome		2		0720
	1	1	1	-	1307254-1	List, H, krom	Moulding, R, chrome		2		0740
	1	1	1	-	1307255-8	List, V, svart	Moulding, L, black		2		[illegible]
	1	1	1	-	1307256-6	List, H, svart	Moulding, H, black		2		[illegible]
23	4	4	4	-	965393-2	Skruv	Screw		2		0800
24	2	2	2	-	1312102-5	Clips	Clip		2		0820
25	15	15	15	-	948958-4	Slang	Hose		2		0840
26	2	2	2	-	1312220-5	Styrhylsa	Locating sleeve		2	(1307735)	0860
27	2	2	-	-	1312418-5	Sidoblinklykta	Side flasher		2	27) ALT	0880
x 28	1	1	-	-	1312774-1	.Glödlampa	.Bulb		2	W2,1X9,5 12V5W (949671	[illegible]
29	1	1	-	-	941269-3	Gummigenomföring	Rubber bushing		2	27) ALT	0920

vard 1981

15. 242 CH 189180-, 244 CH 592110-, 245 CH 317940-, 262 CH 8375-, 264 CH 107610-, 265 CH 28320-.
24. Utan varselljus. Without day notice lights. Sans feux de signalisation. Ohne erkennungsleuchten. Sin luces diurnas de advertencia. Senza luci dávvertimento.
25. Med varselljus. With day notice lights. Avec feux de signalisation. Mit erkennungsleuchten. Con luces diurnas de advertencia. Con luci dávvertimento.
27. 242 CH 237370-, 244 CH 939340-, 245 CH 506270-, 265 CH 34030-.

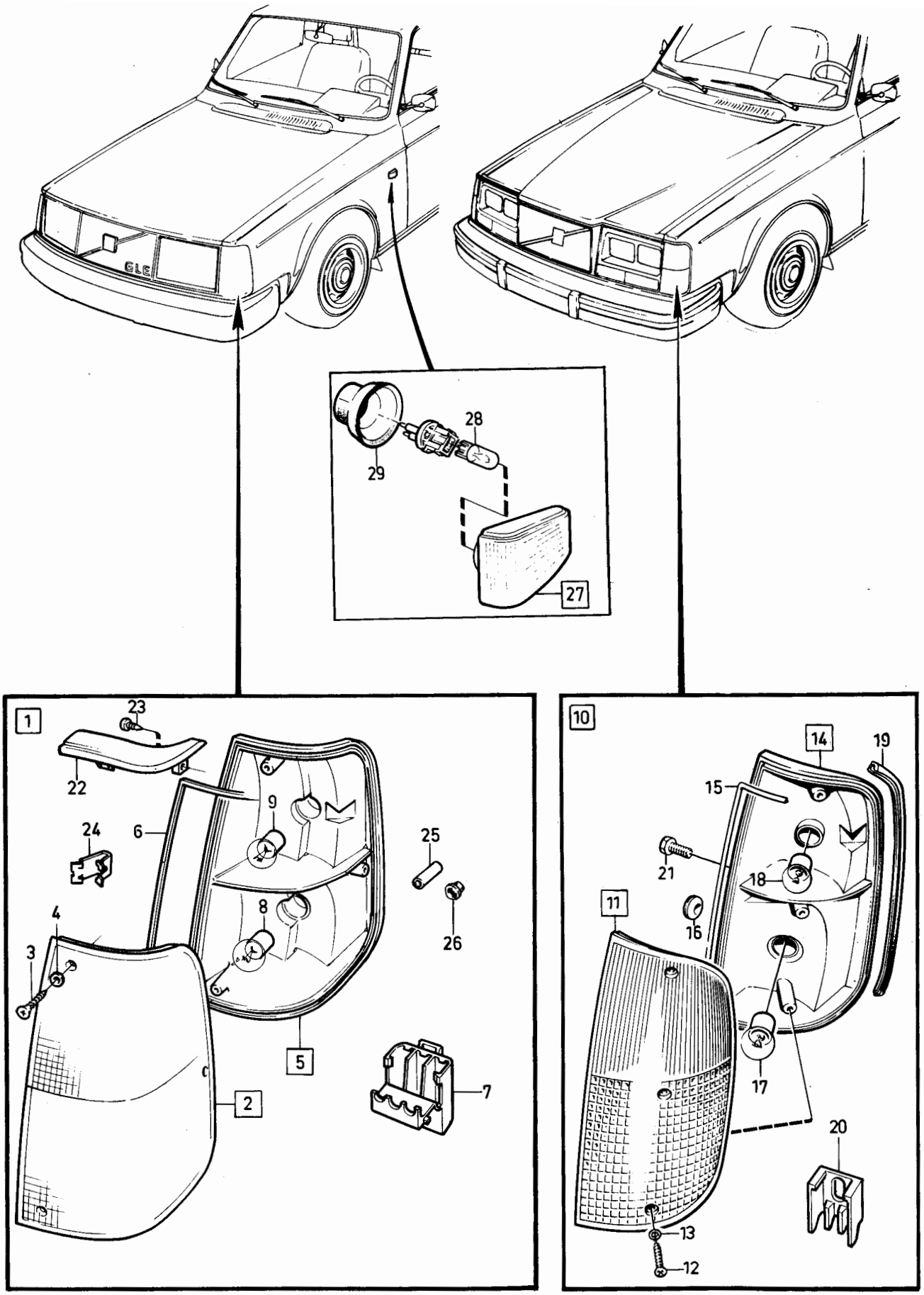

VOLVO PARTS
1 030 34149
(103:5)

Sida Page	Grupp Group	Belysningsutrustning inre och bakre	Lighting equipment interior and rear	Illustration
92	3	242, 244	242, 244	34150 1984-12

Pos. Fig.	Antal/Quantity				Artikel nr Part No	Benämning	Description	Sats Kit	BPSR	Anmärkning Notes	
1	1	-	-	-	1212657-9	Innerbelysning	Courtesy lamp		3		0020
2	1	-	-	-	182039-8	Glödlampa	Bulb		1	10W 12V S8	0040
											0060
3	-	-	-	-		Hanskfacksbelysning	Glove box illumination			SE SIDA 144, 3-G01	0080
											0100
4	-	-	-	-		Belysning,	Lighting,				0120
						värmereglage	heat control			SE GRUPP 9	0140
											0160
5	-	-	-	-		Instrumentbelysning	Instrument lighting			SE SIDA 144, 3-G01	0180
											0200
6	-	-	-	-		Stopp och baklykta	Stop and tail lamp			SE SIDA 96, 3-E01	[illegible]
											0240
x 7	2	-	-	-	1312682-6	Nummerskylt-	Number plate		2	(1234681)	0260
						belysning	illumination				0280
8	2	-	-	-	192451-3	Glödlampa	Bulb		1	(277704) 4W 12V BA9S	0300
9	1	-	-	-	1234764-7	Motorrumsbelysning	Engine illumination		3		0320
10	1	-	-	-	182045-5	Glödlampa	Bulb		1	(277716) 15W 12V S8	[illegible]
11	1	-	-	-	955137-5	Skruv	Screw		2		[illegible]
12	1	-	-	-	940090-4	Bricka	Washer		2		0380
13	1	-	-	-	1235354-6	Bagagerums-	Luggage		3		0400
						belysning	illumination				0420
14	1	-	-	-	182039-8	Glödlampa	Bulb		1	10W 12V SV8,5	0440
15	1	-	-	-	955137-5	Skruv	Screw		2		0460
16	1	-	-	-	283651-8	Kartlampsats	Map reading lamp kit		6	3)	0480
17	1	-	-	-	667208-3	•Kartläsningslampa	•Map reading lamp		4		0500
18	1	-	-	-	683605-0	•Hållare	•Holder		2		0520
19	1	-	-	-		Askoppsbelysning	Ashtray illumination			SE GRUPP 9	0540

3. Ej standardutrustning. Säljes som tillbehör. Optional extra. N'est pas equipement standard. Est vendue comme accessoire. Nicht serienmässig. Verkauf als Zubehör. No forma parte del equipo standard. Se vende como accesorio. Attrezzatura non di serie. In vendita come accessorio

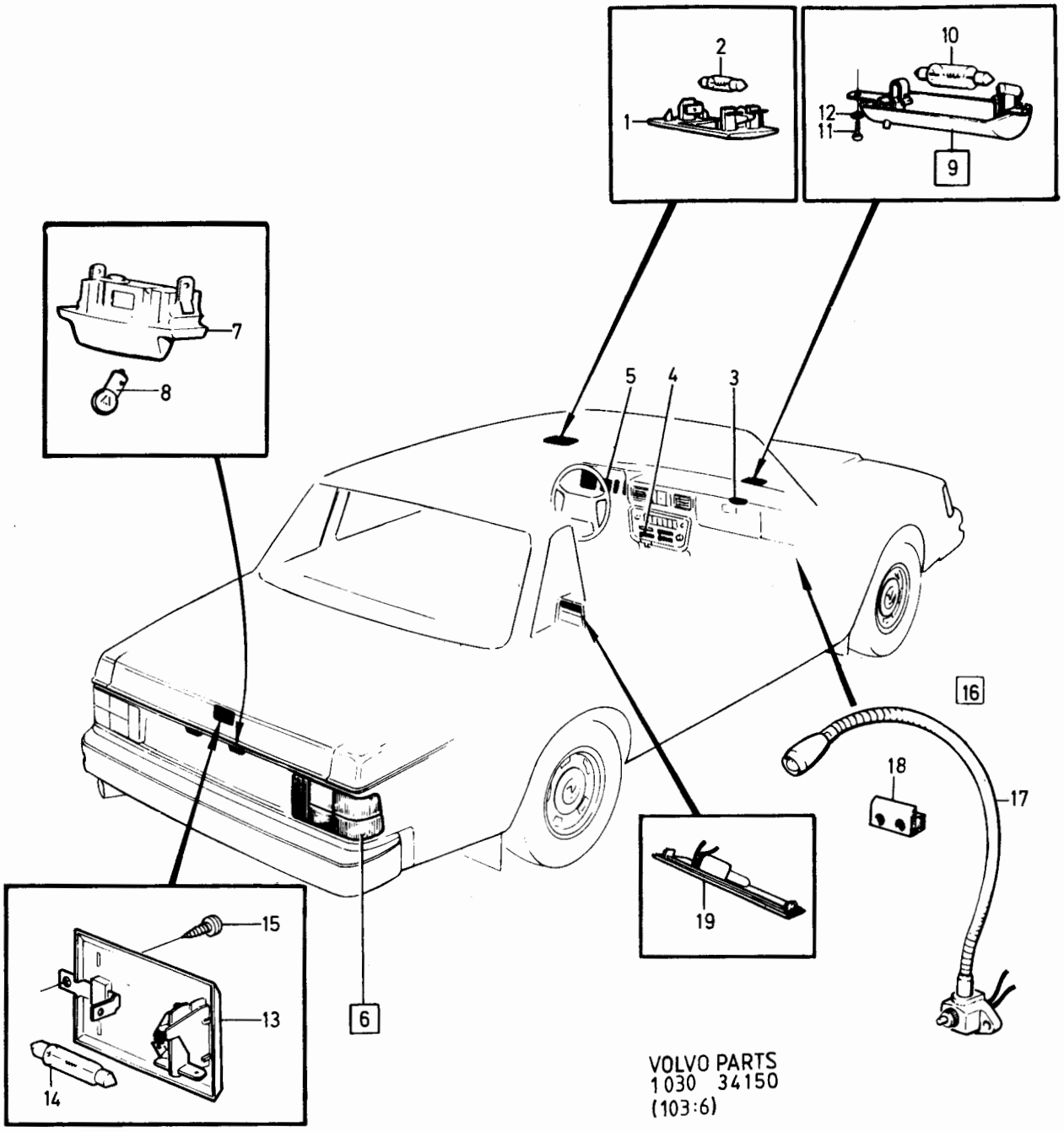

VOLVO PARTS
1030 34150
(103:6)

Sida Page	Grupp Group	Belysningsutrustning inre och bakre	Lighting equipment, interior and rear	Illustration	1010
94	3	262,264	262,264	33084 1984-12	

Pos. Fig.	Antal/Quantity				Artikel nr Part No	Benämning	Description	Sats Kit	B P S R	Anmärkning Notes	
1	1	-	-	-	1212657-9	Innerbelysning	Courtesy lamp		3		0020
2	2	-	-	-	1248130-5	Innerbelysning	Courtesy lamp		3		0040
3	ERF	-	-	-	182039-8	Glödlampa	Bulb		1	10W 12V S8	0060
4	2	-	-	-	955118-5	Skruv	Screw		2		0080
											0100
5	-	-	-	-		Handskfackbelysning	Glowe box illumination			SE SIDA 144, 3-G01	0120
											0140
6	-	-	-	-		Belysning värmereglage	Lighting heat control			SE GRUPP 9	0160
											0180
7	-	-	-	-		Instrumentbelysning	Instrument illumination			SE SIDA 144, 3-G01	0200
											C
											0220
8	1	-	-	-	1248627-0	Askkoppsbelysning	Ashtray illumination		3	262C	0240
9	2	-	-	-	956273-7	Skruv	Screw		2	262C CH -6801	0260
	2	-	-	-	1248939-9	Skruv	Screw		2	262C CH 6802-	0280
											0300
10	-	-	-	-		Baklykta	Tail lamp			SE SIDA 96, 3-E01	0[illegible]
											0[illegible]
x 11	2	-	-	-	1312682-6	Nummerplåts-belysning	Number plate illumination		2	(1234681)	0360
											0380
12	2	-	-	-	192451-3	Glödlampa	Bulb		1	4W 12V BA9S	0400
13	1	-	-	-	1234764-7	Motorrumsbelysning	Engine compartment illumination		3		0420
											0440
14	1	-	-	-	182095-0	·Glödlampa	·Bulb			(277716) 15W 12V S8	0460
15	1	-	-	-	955137-5	Skruv	Screw		2		0480
16	1	-	-	-	940090-4	Bricka	Washer		2		0500
17	1	-	-	-	1235354-6	Bagagerums-belysning	Luggage illumination		3		0520
											0540
18	1	-	-	-	182039-8	Glödlampa	Bulb		1		0560
19	1	-	-	-	955137-5	Skruv	Screw		2		0580

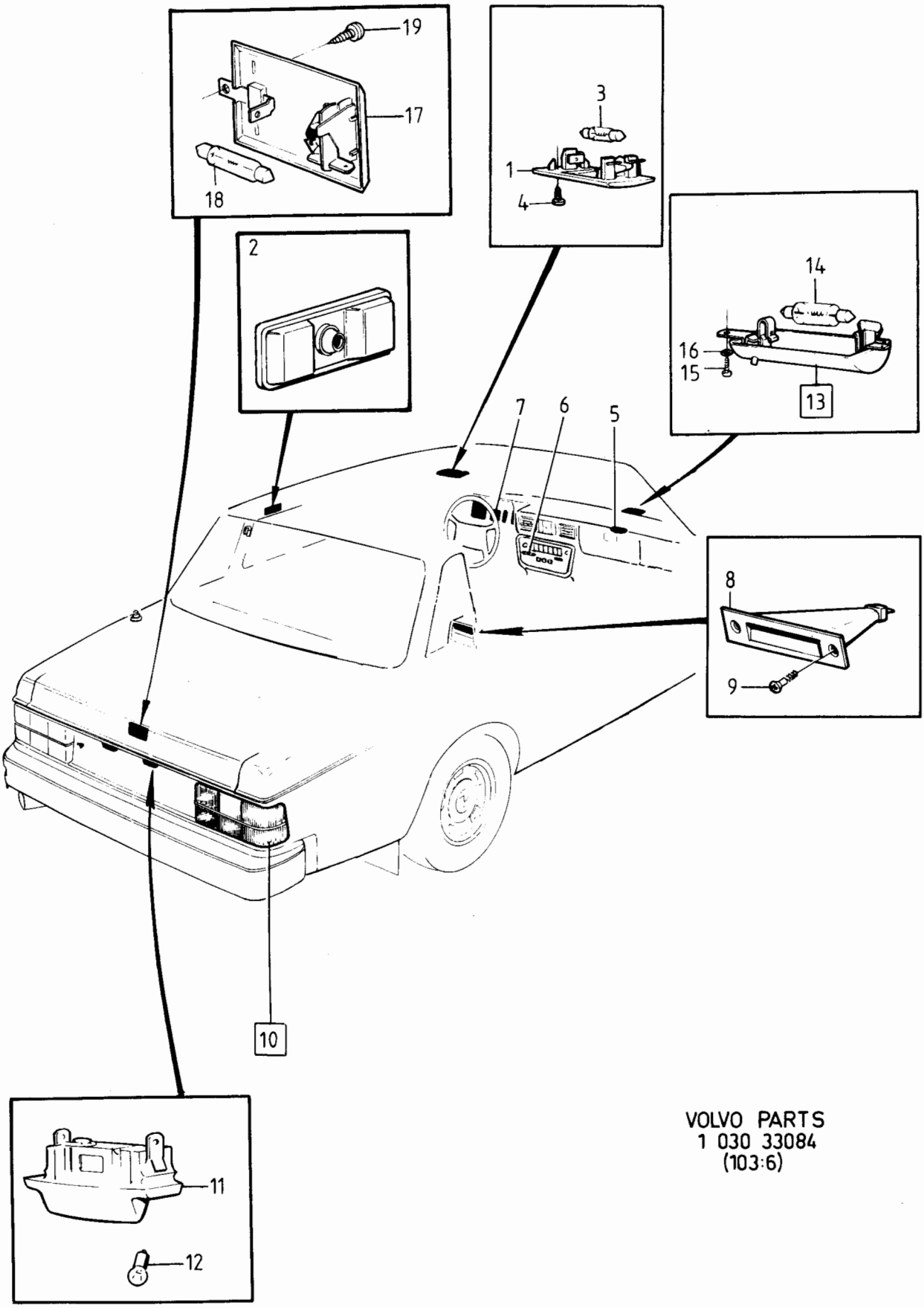

VOLVO PARTS
1 030 33084
(103:6)

Sida Page	Grupp Group	Baklykta	Tail lamp	Illustration	1020
96	3			37341 1984-12	

	Pos. Fig.	Antal/Quantity 22)	23)	USA CAN		Artikel nr Part No	Benämning	Description	Sats Kit	B P S R	Anmärkning Notes	
	1	1	-	-	-	1235200-1	Baklykta, V	Tail lamp, L		2	HELLA	0020
		1	-	-	-	1235201-9	Baklykta, H	Tail lamp, R		2	HELLA	0040
		1	-	-	-	1235589-7	Baklykta, V	Tail lamp, L		2	BOSCH	0060
		1	-	-	-	1235590-5	Baklykta, H	Tail lamp, R		2	BOSCH	0080
		-	1	-	-	1234669-8	Baklykta, V	Tail lamp, L		2	HELLA	0100
		-	1	-	-	1234670-6	Baklykta, H	Tail lamp, R		2	HELLA	0120
		-	1	-	-	1235585-5	Baklykta, V	Tail lamp, L		2	BOSCH	0140
		-	1	-	-	1235586-3	Baklykta, H	Tail lamp, R		2	BOSCH	0160
		-	-	1	-	1235587-1	Baklykta, V	Tail lamp, L		2	BOSCH	0180
		-	-	1	-	1235588-9	Baklykta, H	Tail lamp, R		2	BOSCH	0200
x	1a	-	1	-	-	3699304-6	Blinkglas, V	Flash glass, L		1	HELLA	0[illegible]
x		-	1	-	-	3699305-3	.Stoppglas, V	.Stop glass, L		1	HELLA	0[illegible]
x		-	1	-	-	3699306-1	.Blinkglas, H	.Flash glass, R		1	HELLA	0260
x		-	1	-	-	3699307-9	.Bakljus, H	.Tail glass, R		1	HELLA	0280
x		1	-	-	-	3699322-8	.Stoppglas, V	.Stop glass, L		1	HELLA	0300
x		1	-	-	-	3699333-5	.Stoppglas, H	.Stop glass, R		1	HELLA	0320
x		1	-	-	-	3699334-3	.Blinkglas, V	.Flash glass, L		1	BOSCH	03[illegible]
x		1	-	-	-	3699335-0	.Stoppglas, V	.Stop glass, L		1	BOSCH	0[illegible]
x		1	-	-	-	3699336-8	.Blinkglas, H	.Flash glass, R		1	BOSCH	0380
x		1	-	-	-	3699337-6	.Stoppglas, H	.Stop glass, R		1	BOSCH	0400
x		-	1	-	-	3699338-4	.Bakljus, V	.Tail glass, L		1	BOSCH	0420
x		-	1	-	-	3699339-2	.Bakljus, H	.Tail glass, R		1	BOSCH	0440
x		-	-	1	-	3699340-0	.Blinkglas, V	.Flash glass, L		1	BOSCH	0460
x		-	-	1	-	3699341-8	.Bakljus, V	.Tail glass, L		1	BOSCH	0480
x		-	-	1	-	3699342-6	.Blinkglas, H	.Flash glass, R		1	BOSCH	0500
x		-	-	1	-	3699343-4	.Bakljus, H	.Tail glass, R		1	BOSCH	0520
	2	1	1	1	-	1235167-2	.Packning	.Gasket		2	HELLA	0540
		1	1	1	-	1235595-4	.Packning	.Gasket		2	BOSCH	0560
	3	4	3	3	-	1258951-1	.Lamphållare	.Bulb socket		2	(1235165) HELLA 21W	0580
		4	3	3	-	1258950-3	.Lamphållare	.Bulb socket		2	BOSCH 21W	0600
	4	1	2	2	-	1258952-9	.Lamphållare	.Bulb socket		2	(1235166) HELLA 5W	0620
		1	2	2	-	1258949-5	.Lamphållare	.Bulb socket		2	BOSCH 5W	0640
	5	4	3	3	-	965826-1	.Glödlampa	.Bulb		1	4) 21W 12V BA15S	0660
		1	1	1	-	273556-1	.Glödlampsats	.Bulb set		1		0680
		2	2	2	-	965826-1	..Glödlampa	..Bulb	S	1	21W 12V BA15S	0700
	6	1	2	2	-	965828-7	.Glödlampa	.Bulb		1	4) 5W 12V BA15S	0720
		1	1	1	-	273555-3	.Glödlampsats	.Bulb set		1		0740
		2	2	2	-	965828-7	..Glödlampa	..Bulb	S	1	5W 12V BA15S	07[illegible]
	7	8	8	8	-	960139-4	Låsbricka	Lock washer		2		0[illegible]
	8	8	8	8	-	955780-2	Mutter	Nut		2		0800
												0820
												0840
												0860
	9	1	-	-	-	1234675-5	Baklykta, V	Tail lamp, L		2	31)	0880
		1	-	-	-	1234676-3	Baklykta, H	Tail lamp, R		2	31)	09[illegible]
		1	-	-	-	1307769-8	Baklykta, V	Tail lamp, L		2	15,30)	09[illegible]
		1	-	-	-	1307770-6	Baklykta, H	Tail lamp, R		2	15,30)	0940
		-	1	-	-	1234673-0	Baklykta, V	Tail lamp, L		2	31)	0960
		-	1	-	-	1234674-8	Baklykta, H	Tail lamp, R		2	31)	0980
		-	1	-	-	1307767-2	Baklykta, V	Tail lamp, L		2	15,30)	1000

4. "Long Life" glödlampor. "Long Life" bulbs. "Long Life" ampoules. "Long Life" glühlampen. "Long Life" bombillas. Bulbi "Long life".
15. 242 CH 189180-, 244 CH 592110-, 245 CH 317940-, 262 CH 8375-, 264 CH 107610-, 265 CH 28320-.
22. Med dimbakljus. With rear fog lamp. Avec phare antibrouillard. Mit nebelschlussleuchte. Con faros antiniebla posteriores. Con luci antinebbia posteriori.
23. Utan dimbakljus. Without rear fog lamp. Sans phare antibrouillard. Ohne nebelschlussleuchte. Sin faros antiniebla posteriores. Senza luci antinebbia posteriori.
30. Med svarta detaljer. With black rim. Avec pièces noires. Mit schwarzen details. Con detalles negros. Con dettagli neri.
31. Med kromdetaljer. With chrome rim. Avec pièces en chrome. Mit chromdetails. Con detalles cromados. Con dettagli cromati.

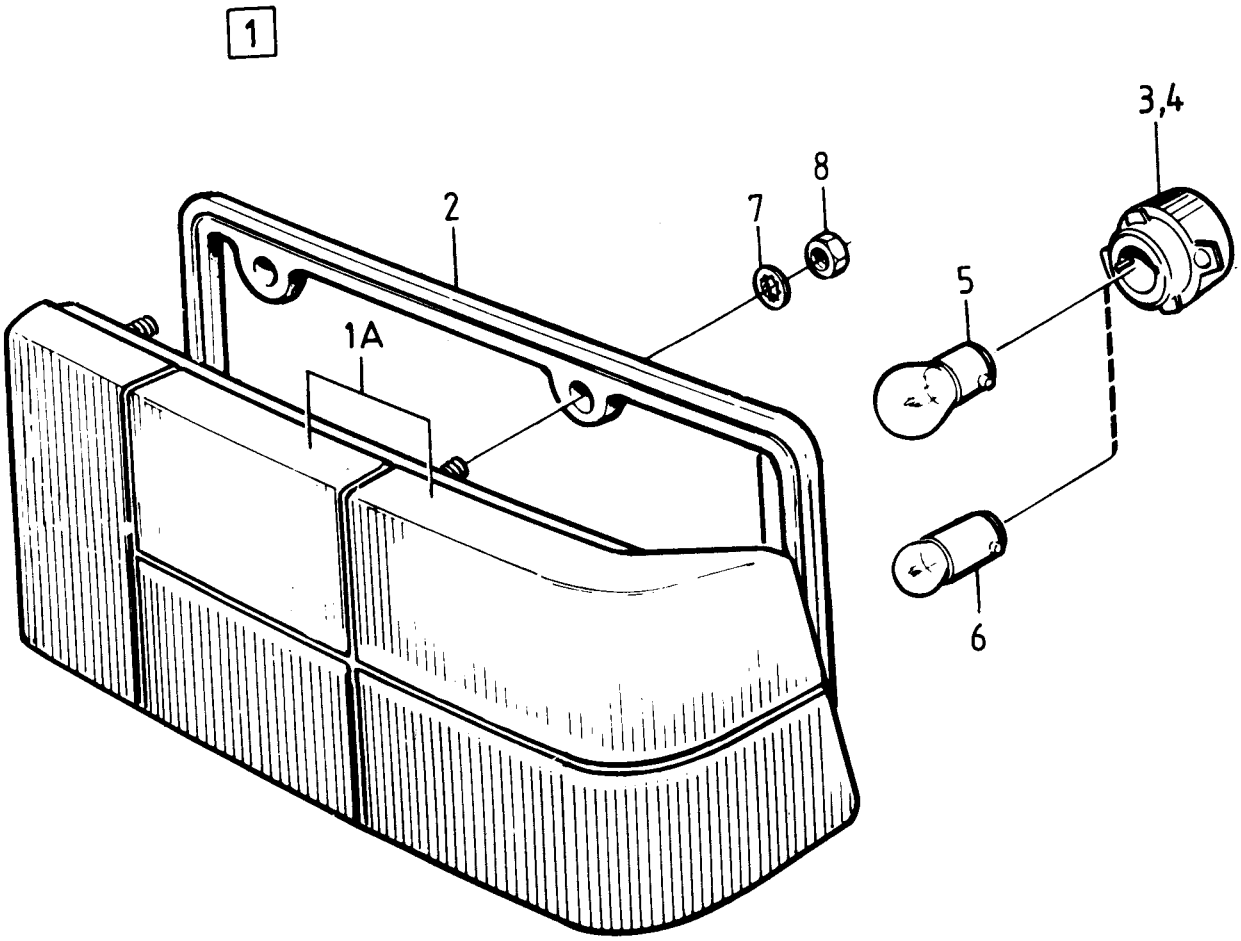

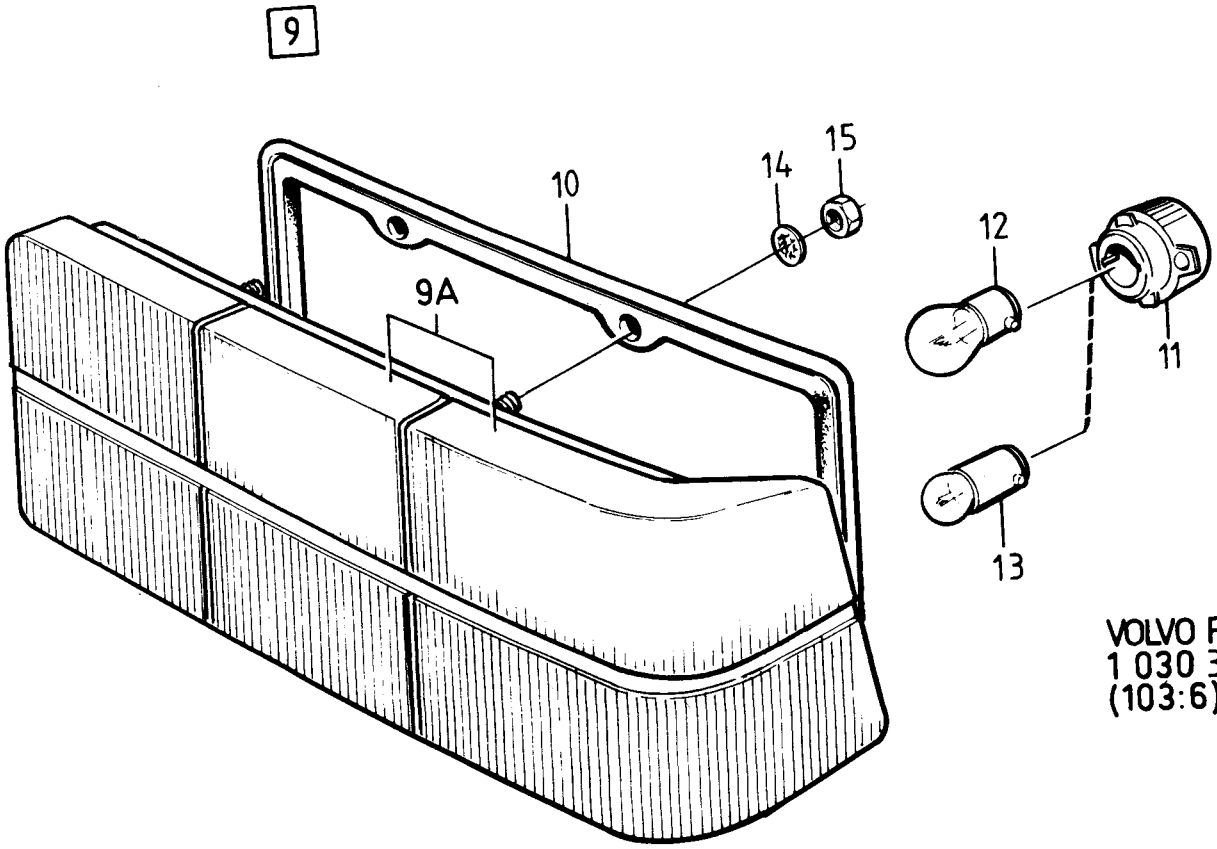

VOLVO PARTS
1 030 37341
(103:6)

Sida Page	Grupp Group	Baklykta	Tail lamp	Illustration
98	3			37341 1984-12

	Pos. Fig.	Antal/Quantity 22)	23)	USA CAN		Artikel nr Part No	Benämning	Description	Sats Kit	B P S R	Anmärkning Notes	
		-	1	-	-	1307768-0	Baklykta, H	Tail lamp, R		2	15,30)	1020
		-	-	1	-	1234677-1	Baklykta, V	Tail lamp, L		2	31)	1040
		-	-	1	-	1234678-9	Baklykta, H	Tail lamp, R		2	31)	1060
		-	-	1	-	1307771-4	Baklykta, V	Tail lamp, L		2	15,30)	1080
		-	-	1	-	1307772-2	Baklykta, H	Tail lamp, R		2	15,30)	1100
x	9a	-	-	1	-	3699344-2	.Blinkglas, V	.Flash glass, L		1	15) CIBIE	1120
x		-	-	1	-	3699345-9	.Bakljus, V	.Tail glass, L		1	15) CIBIE	1140
x		-	-	1	-	3699346-7	.Blinkglas, H	.Flash glass, R		1	15) CIBIE	1160
x		-	-	1	-	3699347-5	.Bakljus, H	.Tail glass, R		1	15) CIBIE	1180
		1	-	-	-	1307558-5	.Kretskort, V	.Circuit card, L		3		1200
		1	-	-	-	1307559-3	.Kretskort, H	.Circuit card, R		3		12[illegible]
		-	1	1	-	1307556-9	.Kretskort, V	.Circuit card, L		3		1240
		-	1	1	-	1307557-7	.Kretskort, H	.Circuit card, R		3		1260
		-	-	-	-							1280
	10	1	1	1	-	1235176-3	.Packning	.Gasket		2		1300
	11	4	3	3	-	1258951-1	.Lamphållare	.Bulb socket		2	(1235165) 21W	1320
		2	2	2	-	1258952-9	.Lamphållare	.Bulb socket		2	(1235166) 5W	13[illegible]
	12	4	3	3	-	965826-1	.Glödlampa	.Bulb socket		1	4) 21W 12V BA15S	13[illegible]
		1	1	1	-	273556-1	.Glödlampsats	.Bulb set		1		1380
		2	2	2	-	965826-1	..Glödlampa	..Bulb	S	1	21W 12V BA15S	1400
	13	1	2	2	-	965828-7	.Glödlampa	.Bulb		1	4)5W 12V BA15S	1420
		1	1	1	-	273555-3	.Glödlampsats	.Bulb kit		1		1440
		2	2	2	-	965828-7	..Glödlampa	..Bulb	S	1	5W 12V BA15S	1460
	14	8	8	8	-	960138-6	Bricka	Washer		2		1480
	15	8	8	8	-	955780-2	Mutter	Nut		2		1500

4. "Long Life" glödlampor. "Long Life" bulbs. "Long Life" ampoules. "Long Life" glühlampen. "Long Life" bombillas. Bulbi "Long life".
15. 242 CH 189180-, 244 CH 592110-, 245 CH 317940-, 262 CH 8375-, 264 CH 107610-, 265 CH 28320-.
22. Med dimbakljus. With rear fog lamp. Avec phare antibrouillard. Mit nebelschlussleuchte. Con faros antiniebla posteriores. Con luci antinebbia posteriori.
23. Utan dimbakljus. Without rear fog lamp. Sans phare antibrouillard. Ohne nebelschlussleuchte. Sin faros antiniebla posteriores. Senza luci antinebbia posteriori.
30. Med svarta detaljer. With black rim. Avec pièces noires. Mit schwarzen details. Con detalles negros. Con dettagli neri.
31. Med kromdetaljer. With chrome rim. Avec pièces en chrome. Mit chromdetails. Con detalles cromados. Con dettagli cromati.

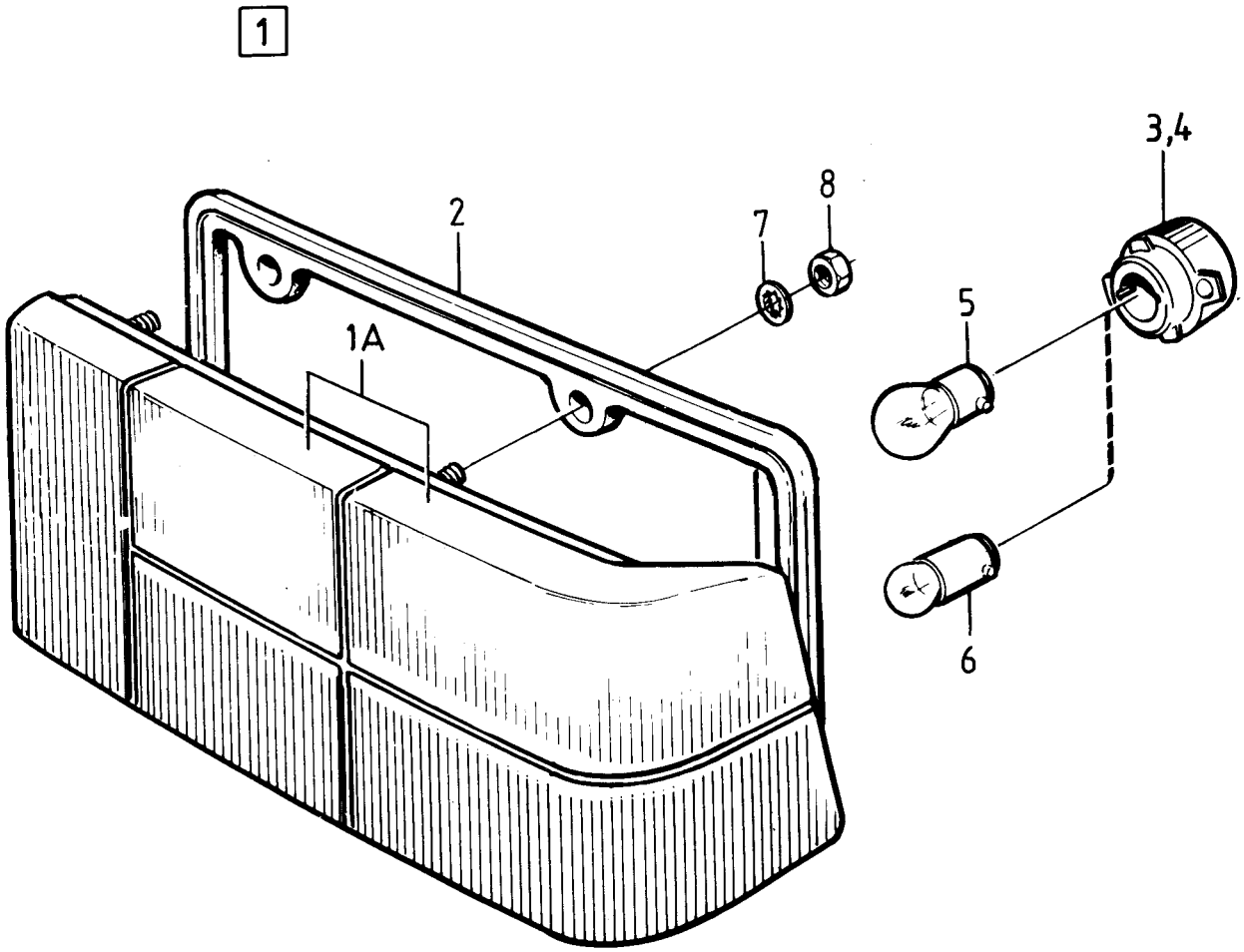

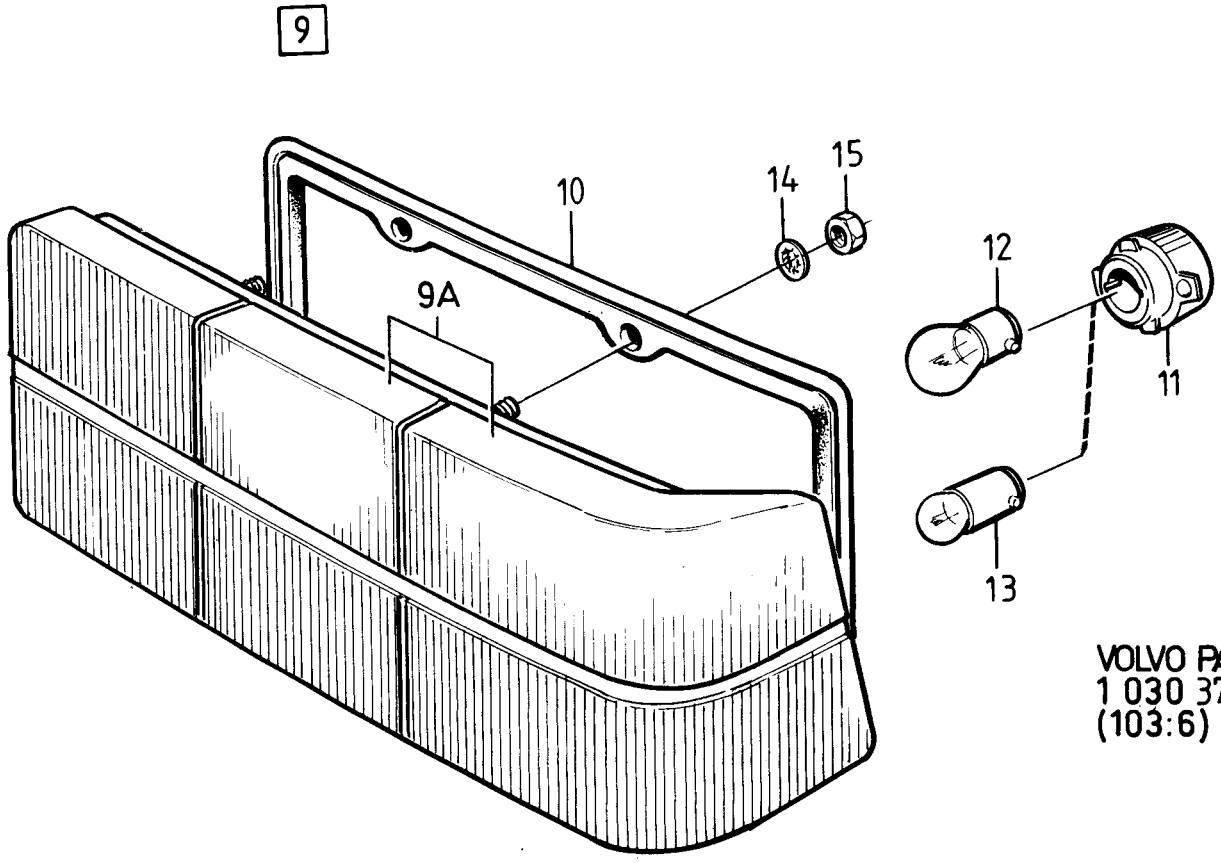

VOLVO PARTS
1 030 37341
(103:6)

Sida Page	Grupp Group	Belysningsutrustning, inre och bakre, 245, 265	Lighting equipment, interior and rear, 245, 265	Illustration
100	3	14)	14)	31327 1984-12

Pos. Fig.	Antal/Quantity				Artikel nr Part No	Benämning	Description	Sats Kit	B P S R	Anmärkning Notes	
1	2	-	-	-	1214960-5	Innerbelysning	Courtesy light		3		0020
2	2	-	-	-	677430-1	•Glas	•Lens		2		0040
3	2	-	-	-	182039-8	Glödlampa	Bulb		1	S8 12V 10W	0060
4	4	-	-	-	955118-5	Skruv	Screw		2	B6X8	0080
5	-	-	-	-		Handskfacksbelysning	Glowe box illumination			SE SIDA 144, 3-G01	0360
6	-	-	-	-		Belysning värmereglage	Lighting het control			SE GRUPP 9	0380
7	-	-	-	-		Instrumentbelysning	Instrument lighting			SE SIDA 144, 3-G01	0400
8	1	-	-	-	683520-1	Glas, V	Lens, L		1	EXCL USA, CAN	0420
	1	-	-	-	1212745-2	Glas, V	Lens, L		1	USA, CAN	0440
9	1	-	-	-	683521-9	Glas, H	Lens, R		1	EXCL USA, CAN	0460
	1	-	-	-	1212754-4	Glas, H	Lens, R		1	USA, CAN	[illegible]
10	2	-	-	-	677617-3	Skruv	Screw		2	L 52	0500
	4	-	-	-	956066-5	Skruv	Screw		2	L 26	0520
11	6	-	-	-	677616-5	Bricka	Washer		2		0540
12	1	-	-	-	680485-0	Lamphållare, V	Bulb socket, L		2	EXCL USA, CAN	0560
	1	-	-	-	1212751-0	Lamphållare, V	Bulb socket, L		2	USA, CAN	0580
	1	-	-	-	680486-8	Lamphållare, H	Bulb socket, R		2	EXCL USA, CAN	[illegible]
	1	-	-	-	1212760-1	Lamphållare, H	Bulb socket, R		2	USA, CAN	[illegible]
13	2	-	-	-	680488-4	•Tätning	•Seal		2		0640
14	6	-	-	-	965826-1	Glödlampa	Bulb		1	4,5) BA15S 12V 21W	0660
15	2	-	-	-	965828-7	Glödlampa	Bulb		1	4,7) BA15S 12V 5W	0680
16	8	-	-	-	955138-3	Skruv	Screw		2	L 13	0700
17	2	-	-	-		Nummerplåtsbelysning kmpl	Number plate illumination, cpl		8		0720 0740
18	2	-	-	-	1234852-0	•Lyktglas	•Lens		2		0760
19	2	-	-	-		•Kåpa	•Cover		8	(1214217)	0780
20	2	-	-	-	678529-9	•Tätning	•Seal		2		0800
21	2	-	-	-	965831-1	•Glödlampa	•Bulb		1	4,8) SV8,5 12V 5W	0820
22	2	-	-	-	1234243-2	Glas, gult	Lens, yellow		2	SWEDEN	1020
	2	-	-	-	1234244-0	Glas, rött	Lens, red		2	USA, ENGLAND	1040
23	2	-	-	-	1258349-8	Lamphållare, kmpl	Bulb socket, cpl		2		1060
24	1	-	-	-	1258197-1	•Packning	•Gasket		2		1080
25	2	-	-	-	1212903-7	Sarg	Frame		2		1100
26	4	-	-	-	955123-5	Skruv	Screw		2	L 19	1120
27	4	-	-	-	1212692-6	Bricka	Washer		2		1140
28	2	-	-	-	965830-3	Glödlampa	Bulb		1	4) ALT BA9S 12V 5W	1160
	2	-	-	-	192091-7	Glödlampa	Bulb		1	ALT BA9S 12V 6W	1180
29	1	-	-	-	1234764-7	Motorrumsbelysning	Engine illumination		3		[illegible]
30	1	-	-	-	182045-5	•Glödlampa	•Bulb		1	(277716) S8 12V 15W	[illegible]
31	1	-	-	-	955137-5	Skruv	Screw		2		1240
32	1	-	-	-	940090-4	Bricka	Washer		2		1260
33	1	-	-	-	1235021-1	Dimbaklykta, kmpl	Rear fog light, cpl		3		1280
34	1	-	-	-	965826-1	Glödlampa	Bulb		1	4,5) BA15S 12V 21W	1300

4. " Long Life" glödlampor. " Long Life" bulbs. " Long Life" ampoules. " Long Life" glühlampen. " Long Life" bombillas. Bulbi " Long life".

5. Glödlampssats bestående av 2 st glödlampor beställes under det.nr 273556-1. A bulb kit consisting of 2 bulbs can be ordered under Part nr 273556-1. Le jeu d'ampoules, se composant de 2 ampoules, peut étre commandé sous le No de ref. 273556-1. Glühlampensatz (enthält 2 Glühlampen), wird unter der Artikelnr. 273556-1 bestellt. Juego compuesto por 2 bombillas. Se solicita con el numero de detalle 273556-1. Corredo di bulbi costituito da 2 bulbi da ordinare, dett.n. 273556-1.

7. Glödlampssats bestående av 2 st glödlampor, beställes under det.nr 273555-3. A bulb kit consisting of 2 bulbs, can be ordered under Part nr 273555-3. Le jeu d'ampoules, se composant de 2 ampoules, peut étre commandé sous le No de ref. 273555-3. Glühlampensatz (enthält 2 Glühlampen), wird unter der Artikelnr. 273555-3 bestellt. Juego compuesto por 2 bombillas. Se solicita con el numero de detalle 273555-3. Corredo di bulbi costituito da 2 bulbi da ordinare, dett.n. 273555-3.

8. Glödlampssats bestående av 2 st glödlampor, beställes under det.nr 273554-6. A bulb kit consisting of 2 bulbs, can be ordered under Part nr 273554-6. Le jeu d'ampoules, se composant de 2 ampoules, peut étre commandé sous le No de ref. 273554-6. Glühlampensatz (enthält 2 Glühlampen), wird unter der Artikelnr. 273554-6 bestellt. Juego compuesto por bombillas. Se solicita con el numero de detalle 273554-6. Corredo di bulbi costituito da 2 bulbi da ordinare, dett.n. 273554-6.

14. 242 CH-189179, 244 CH-592109, 245 CH-317939, 262 CH-8374, 264 CH-107609, 265 CH-28319.

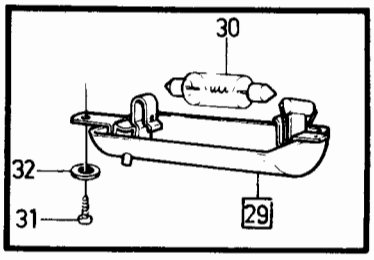

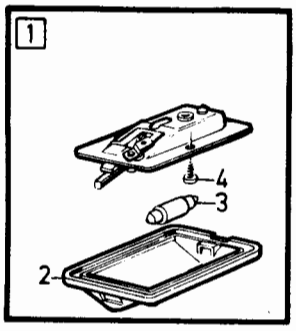

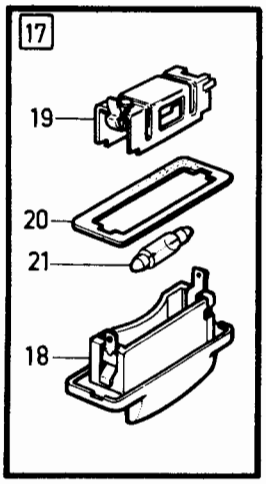

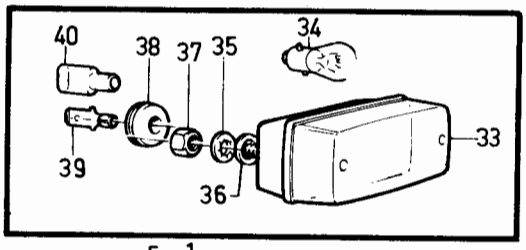

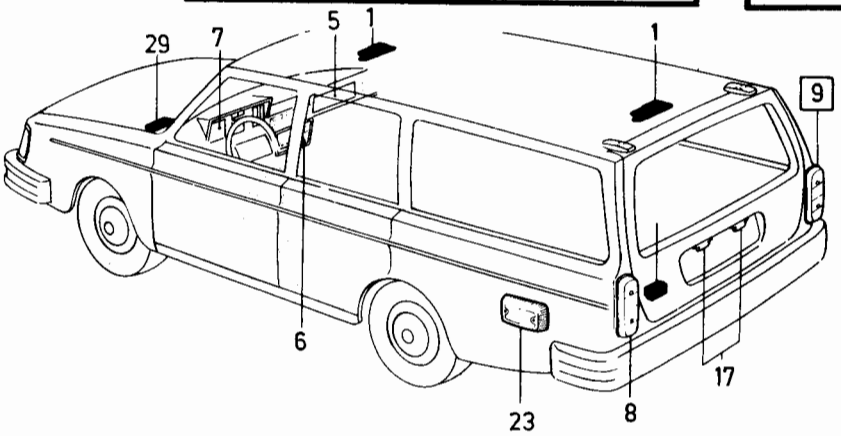

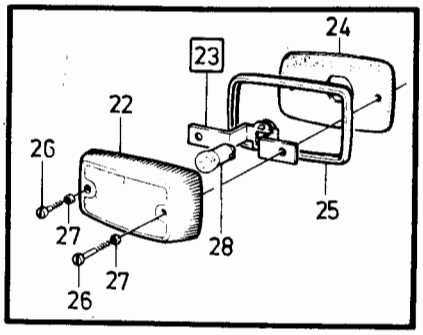

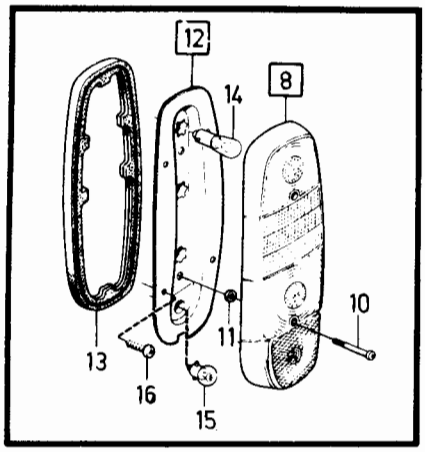

VOLVO PARTS
1 030 31327
(103:6)

Sida Page	Grupp Group	Belysningsutrustning, inre och bakre, 245, 265	Lighting equipment, interior and rear, 245, 265	Illustration	1050
102	3	14)	14)	31327 1984-12	

Pos. Fig.	Antal/Quantity				Artikel nr Part No	Benämning	Description	Sats Kit	B P S R	Anmärkning Notes	
35	2	-	-	-	955946-9	Låsbricka	Lock washer		2		1320
36	2	-	-	-	681099-8	Distansbricka	Spacer washer		3		1325
37	2	-	-	-	955780-2	Mutter	Nut		2		1340
38	1	-	-	-	941266-9	Skyddsbussning	Protector bushing		4		1360
39	1	-	-	-	949490-7	Ledningssko	Cable terminal		1		1380
40	1	-	-	-	958207-3	Ledningsskoskydd	Cable terminal cap		2		1400

14. 242 CH-189179, 244 CH-592109, 245 CH-317939, 262 CH-8374, 264 CH-107609, 265 CH-28319.

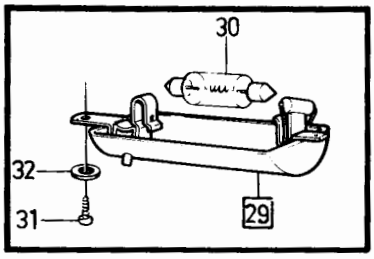

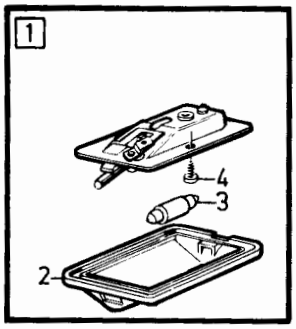

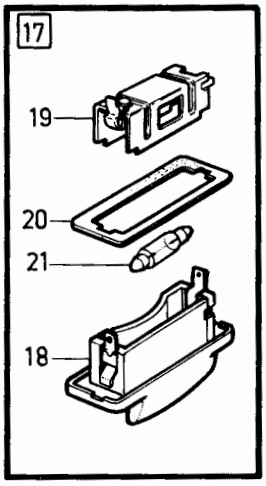

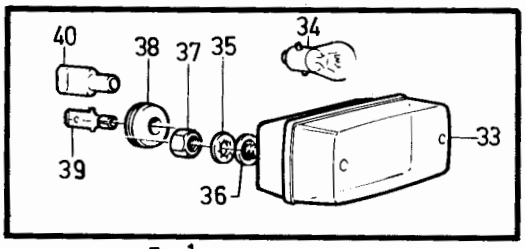

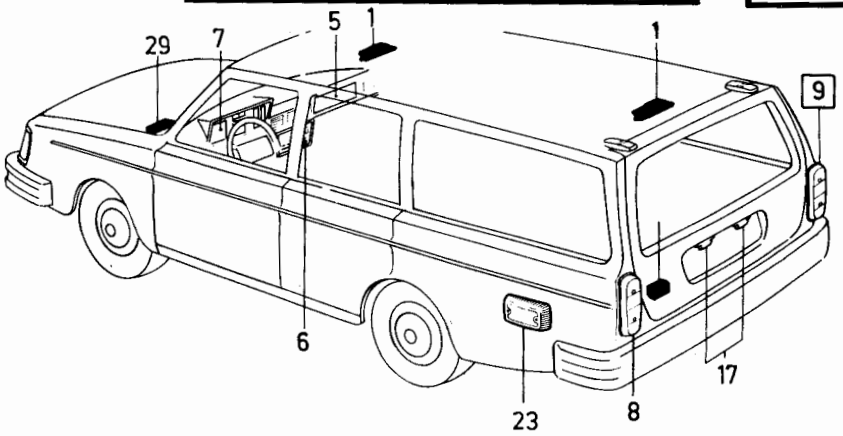

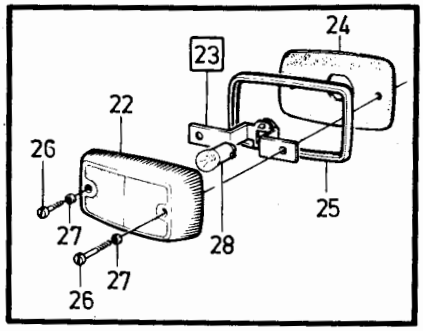

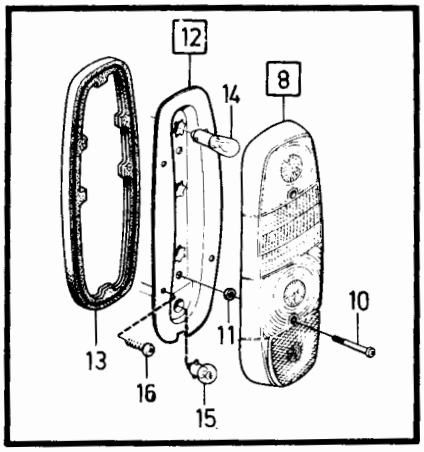

VOLVO PARTS
1 030 31327
(103:6)

Sida Page	Grupp Group	Belysningsutrustning, inre och bakre 245,265	Lighting eqipment, interior and rear 245,265	Illustration	1075
104	3	15)	15)	27100 1984-12	

Pos. Fig.	Antal/Quantity 23)	22)	USA CAN		Artikel nr Part No	Benämning	Description	Sats Kit	B P S R	Anmärkning Notes	
1	2	2	2	-	1214960-5	Innerbelysning	Courtesy light		3		0020
2	2	2	2	-	677430-1	•Glas	•Lens		2		0040
3	2	2	2	-	182039-8	Glödlampa	Bulb		1	10W 12V S8	0060
4	4	4	4	-	955118-5	Skruv	Screw		2	B6X8	0080
											0100
5	-	-	-	-		Handskfackbelysning	Glowe box illumination			SE SIDA 152, 3-G09	0120
6	-	-	-	-		Belysningvärmereglage	Lighting heat control			SE GRUPP 9	0140
7	-	-	-	-		Instrumentbelysning	Instrument lighting			SE SIDA 152, 3-G09	0160
											0180
8	1	-	-	-	1258120-3	Baklykta, V	Rear light, L		2		0200
	1	-	-	-	1258121-1	Baklykta, H	Rear light, R		2		[illegible]
	-	1	-	-	1258124-5	Baklykta, V	Rear light, L		2		[illegible]
	-	1	-	-	1258125-2	Baklykta, H	Rear light, R		2		0260
	-	-	1	-	1258122-9	Baklykta, V	Rear light, L		2		0280
	-	-	1	-	1258123-7	Baklykta, H	Rear light, R		2		0300
9	1	1	1	-	1312199-1	•Tätning	•Seal		2		0320
10	1	-	1	-	1258952-9	•Lamphållare	•Bulb socket		2		[illegible]
11	-	1	-	-	1258503-0	•Lamphållare	•Bulb socket		2		[illegible]
12	3	3	3	-	965826-1	•Glödlampa	•Bulb		1	21W 12V BA15S	0380
13	1	-	-	-	965828-7	•Glödlampa	•Bulb		1	5W 12V BA15S	0400
	-	1	-	-	966335-2	•Glödlampa	•Bulb		1	21/5W 12V BAY15D	0420
	-	-	1	-	965829-5	•Glödlampa	•Bulb		1	5W 12V BA15S	0440
14	4	4	4	-	120085-6	Bricka	Washer		2		0460
15	4	4	4	-	955780-2	Mutter	Nut		2		0480
											0500
16	2	2	2	-		Nummerplåtsbelysning	Number plate illumination		8		0520 0540
17	1	1	1	-	1234852-0	•Lyktglas	•Lens		2		0560
18	1	1	1	-		•Kåpa	•Cover		8	(1214217)	0580
19	1	1	1	-	678529-9	•Tätning	•Seal		2		0600
20	1	1	1	-	965831-1	•Glödlampa	•Bulb		1	5W 12V SV8,5	0620
21	1	1	1	-	1234764-7	Motorrumsbelysning	Engine illumination		3		0640
22	1	1	1	-	182045-5	•Glödlampa	•Bulb		1	15W 12V S8	0660
23	1	1	1	-	955137-5	Skruv	Screw		2		0680
24	1	1	1	-	940090-4	Bricka	Washer		2		0700

15. 242 CH 189180-, 244 CH 592110-, 245 CH 317940-, 262 CH 8375-, 264 CH 107610-, 265 CH 28320-.
22. Med dimbakljus. With rear fog lamp. Avec phare antibrouillard. Mit nebelschlussleuchte. Con faros antiniebla posteriores. Con luci antinebbia posteriori.
23. Utan dimbakljus. Without rear fog lamp. Sans phare antibrouillard. Ohne nebelschlussleuchte. Sin faros antiniebla posteriores. Senza luci antinebbia posteriori.

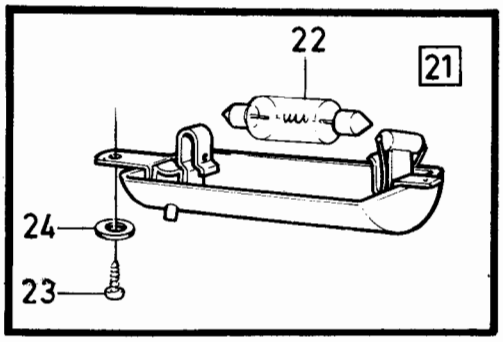

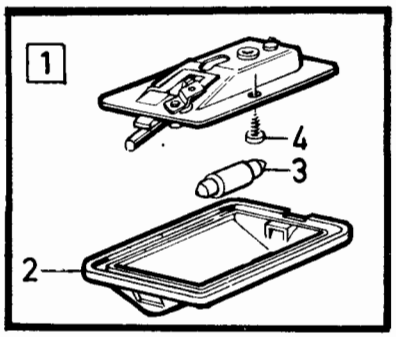

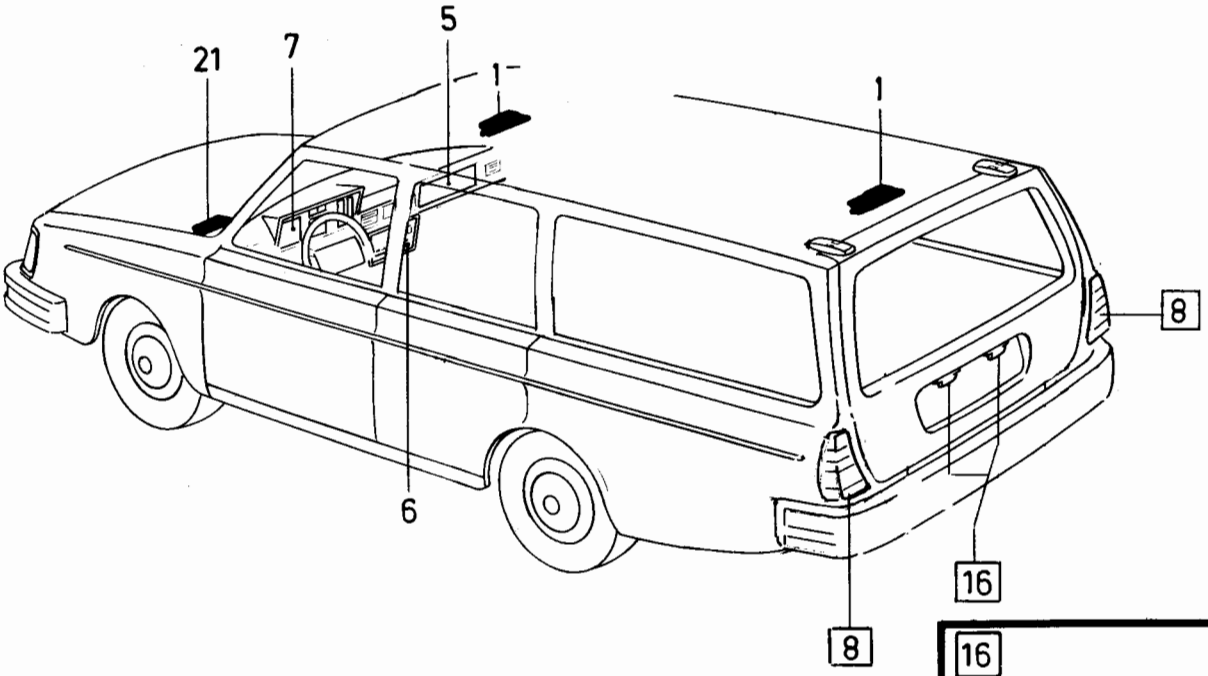

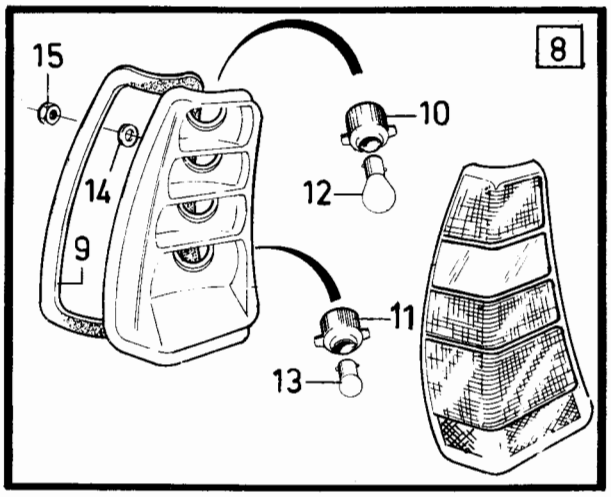

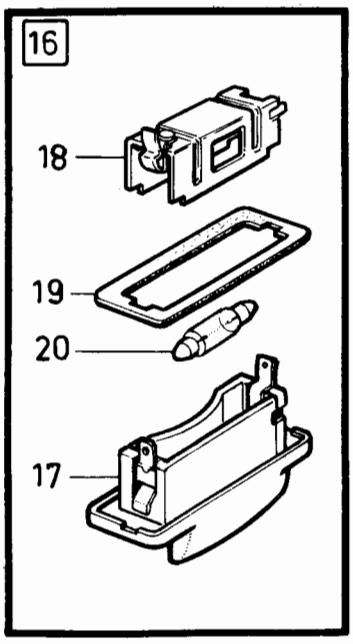

VOLVO PARTS
1 030 27100
(103:6)

Sida Page	Grupp Group	Signalutrustning	Horn equipment	Illustration	1150
106	3			25052 1984-12	

Pos. Fig.	Antal/Quantity				Artikel nr Part No	Benämning	Description	Sats Kit	B P S R	Anmärkning Notes	
1	1	-	-	-	1235449-4	Signalhorn, 335 Hz	Horn, 335 Hz		3	D=94 (1258716)	0020
2	1	-	-	-	1235450-2	Signalhorn, 430 hz	Horn, 430 hz		3	D=94 (1258717)	0040
3	1	-	-	-	1235380-1	Signalhorn, 500 Hz	Horn, 500 Hz		3	GT D=125	0060
4	1	-	-	-	1235381-9	Signalhorn, 375 Hz	Horn, 375 Hz		3	GT D=125	0080
5	1	-	-	-	1235629-1	Konsol	Bracket		3		0100
6	3	-	-	-	947107-9	Skruv	Screw		2	L12	0120
	3	-	-	-	944926-5	Skruv	Screw		2	L14 (947316)	0140
7	1	-	-	-	945408-3	Mutter	Nut		2		0160
8	-	-	-	-		Ratt med signalring	Steering wheel			SE GRUPP 6	0180

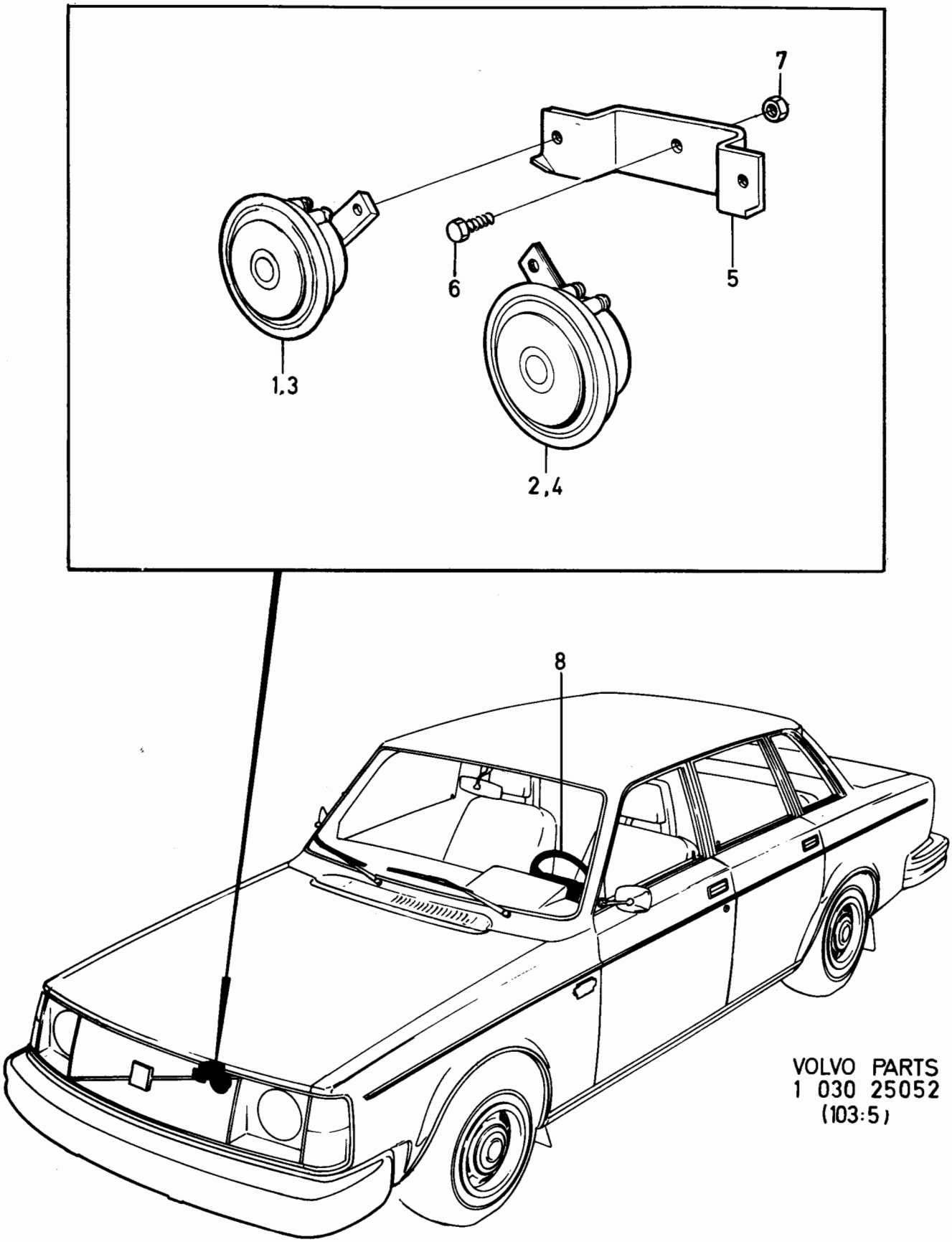
7
6
5
1,3
2,4
8
VOLVO PARTS
1 030 25052
(103:5)

Sida Page	Grupp Group	Vindrutetorkare, VST, 14)	Windscreen wiper, VST, 14)	Illustration 32574 1984-12	1200
108	3				

Pos. Fig.	Antal/Quantity 1202 845	1255 528			Artikel nr Part No	Benämning	Description	Sats Kit	B P S R	Anmärkning Notes	
1	1	-	-	-	1202845-2	Vindrutetorkarmotor	Windscreen wiper motor		8	SWF	0020
										ERS AV 1ST 1247542-2	0040
										1 ST 965175-3	0060
	1	-	-	-	1247542-2	Vindrutetorkarmotor	Windscreen wiper motor		8	SWF SEN UTF	0080
										ERS AV 1312346-8	0100
	-	1	-	-	1255528-0	Vindrutetorkarmotor	Windscreen wiper motor		8	ELUX	0120
2	1	1	-	-		•Tätning	•Seal		8		0140
3	3	3	-	-	681476-8	•Bussning	•Bushing		3		0160
4	1	-	-	-	1247805-3	•Kontaktplint	•Terminal		3		0180
	-	1	-	-	1255529-8	•Kontaktplint	•Terminal		3		0200
5	1	-	-	-	687775-7	•Borsthållare	•Brusher retainer		2		[illegible]
	-	1	-	-	1255530-6	•Borsthållare	•Brusher retainer		2		0240
6	-	3	-	-	687776-5	•Gummihållare	•Rubber retainer		8		0260
7	-	3	-	-	687777-3	•Elborste	•Carbon brush		2		0280
8	3	3	-	-		•Fjäder	•Spring		8		0300
9	-	3	-	-	687779-9	•Borsthållarlock	•Brushes retainer cover		3		0320
10	-	1	-	-	1255532-2	•Packning	•Gasket		3		[illegible]
x 11	5	6	-	-	1312822-8	Bricka	Washer		3	(687975)	0380
12	1	1	-	-	686523-2	Transmission	Transmission		4	EXCL 262C	0400
	1	1	-	-	1255027-3	Transmission	Transmission		4	262C	0420
13	1	1	-	-	687786-4	•Länkarm	•Link arm		3		0440
14	1	1	-	-	1203407-0	•Drivlänk	•Drive link		3		0460
15	1	1	-	-	1203019-3	•Torkararmslager	•Wiper arm bearing		3		0480
16	1	1	-	-	1203011-0	•Torkararmslager	•Wiper arm bearing		3		0500
17	1	1	-	-	687781-5	•Vevarm	•Arm		4	EXCL 262C	0520
	1	1	-	-	1255029-9	•Vevarm	•Arm		4	262C	0540
18	1	1	-	-	687782-3	•Bussning	•Bushing		3		0560
19	1	1	-	-	1203006-0	•Bricka	•Washer				0580
	1	1	-	-	687791-4	•Bricka	•Washer		3	262C	0600
20	1	1	-	-	942915-0	•Spårryttare	•Retainer		2		0620
21	2	2	-	-	687784-9	•Lina	•Wire		3	L 370 MM	0640
22	1	1	-	-	1203020-1	•Lina	•Wire		2	L 335 MM	0660
23	6	6	-	-	946544-4	Skruv	Screw		2	L 16	0680
24	1	1	-	-	955948-5	Låsbricka	Lock washer		2	ALT1	0700
25	1	1	-	-	955781-0	Mutter	Nut		2	ALT1	0720
25a	1	1	-	-	965175-3	Skruv	Screw		2	ALT2	0740
26	3	3	-	-	946934-7	Skruv	Screw		2		[illegible]
27	2	2	-	-	1213987-9	Tätning	Seal		3	EXCL 262C	[illegible]
	2	2	-	-	1248866-4	Tätning	Seal		3	262C	0800
28	1	-	-	-	1203778-4	Bussning	Bushing		2		0820
	-	1	-	-	667075-6	Bussning	Bushing		3		0840
29	1	1	-	-	1202536-7	Torkararm, V	Wiper arm, L		1	ALT 1, EXCL 262C	0860
	1	1	-	-	1202537-5	Torkararm, H	Wiper arm, R		1	ALT 1, EXCL 262C	[illegible]
30	1	1	-	-	1202571-4	Torkararm, V	Wiper arm, L		1	ALT 2, EXCL 262C	[illegible]
	1	1	-	-	1202572-2	Torkararm, H	Wiper arm, R		1	ALT 2, EXCL 262C	0920
	1	1	-	-	1254645-3	Torkararm, V	Wiper arm, L		1	262C	0940
	1	1	-	-	1254646-1	Torkararm, H	Wiper arm, R		1	262C	0960
31	2	2	-	-	273811-0	Torkarblad	Wiper blade		1	ALT 1. EXCL 262C	0980
										(273765)	1000
32	1	1	-	-		•Gummiblad	•Rubber blade	S	8		1020
	1	1	-	-	273864-9	Gummibladsats	Rubber blade kit		1		1040
33	1	1	-	-	1304645-3	•Fäste	•Attachment		2		1060
34	2	2	-	-	273811-0	Torkarblad	Wiper blade		1	12) ALT 2 EXCL 262C	1080
35	1	1	-	-		•Gummiblad	•Rubber blade	S	8		1100
	1	1	-	-	273864-9	Gummibladsats	Rubber blade kit		1		1120
36	1	1	-	-	1304645-3	•Fäste	•Attachment		2		1140

12. 242 CH-165569, 244 CH-482504, 245 CH-264754, 262 CH-6449, 264 CH-83054, 265 CH-21774.
14. 242 CH-189179, 244 CH-592109, 245 CH-317939, 262 CH-8374, 264 CH-107609, 265 CH-28319.

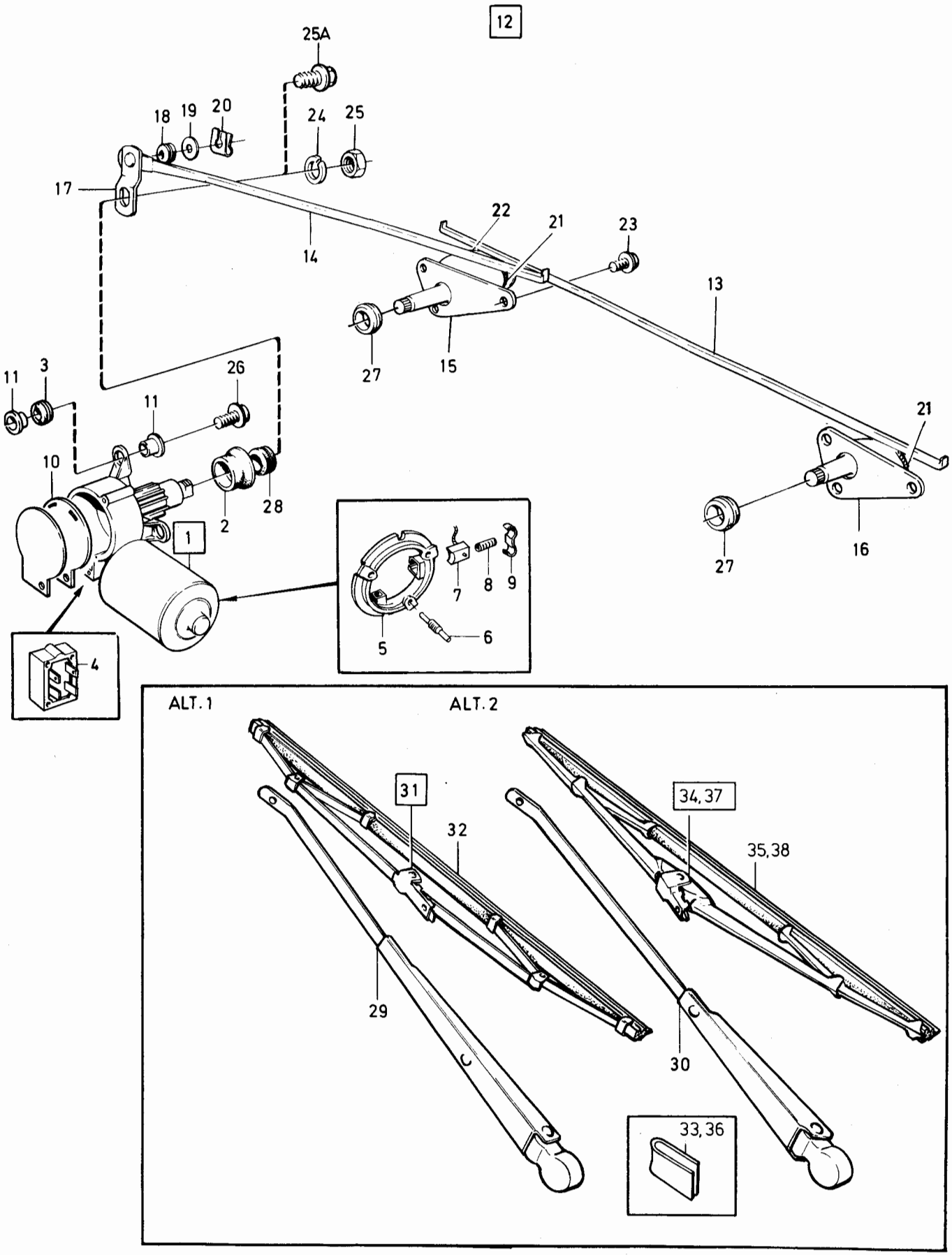

VOLVO PARTS
1 030 32574
(103:7)

Sida Page	Grupp Group	Vindrutetorkare, VST, 14)	Windscreen wiper, VST, 14)	Illustration	1200
110	3			32574 1984-12	

Pos. Fig.	Antal/Quantity 1202 845	1255 528			Artikel nr Part No	Benämning	Description	Sats Kit	B P S R	Anmärkning Notes	
37	2	2	-	-	1247499-5	Torkarblad, kmpl, TRICO	Wiper blade, cpl, TRICO		1	GERMANY, 242 CH 165570-175457, 244 CH 482505-526867, 245 CH 264755-284579, 264 CH 83055-90663 265 CH 21775-23609	1160 1180 1200 1220 1240 1260 1280
	2	2	-	-	1247499-5	Torkarblad, kmpl, TRICO	Wiper blade, cpl, TRICO		1	ALT EXCL 262C, 242 CH 175458-, 244 CH 526868-, 245 CH 284580-, 264 CH 90664-, 265 CH 23610-	1300 1320 1340 1380 1400
	1	1	-	-	3273769-4	Torkarblad, V	Wiper blade, L		1	262C	1420
	1	1	-	-	3274242-1	Torkarblad, H	Wiper blade, R		1	262C	1440
38	1	1	-	-		•Gummiblad	•Rubber blade		8		1460

14. 242 CH-189179, 244 CH-592109, 245 CH-317939, 262 CH-8374, 264 CH-107609, 265 CH-28319.

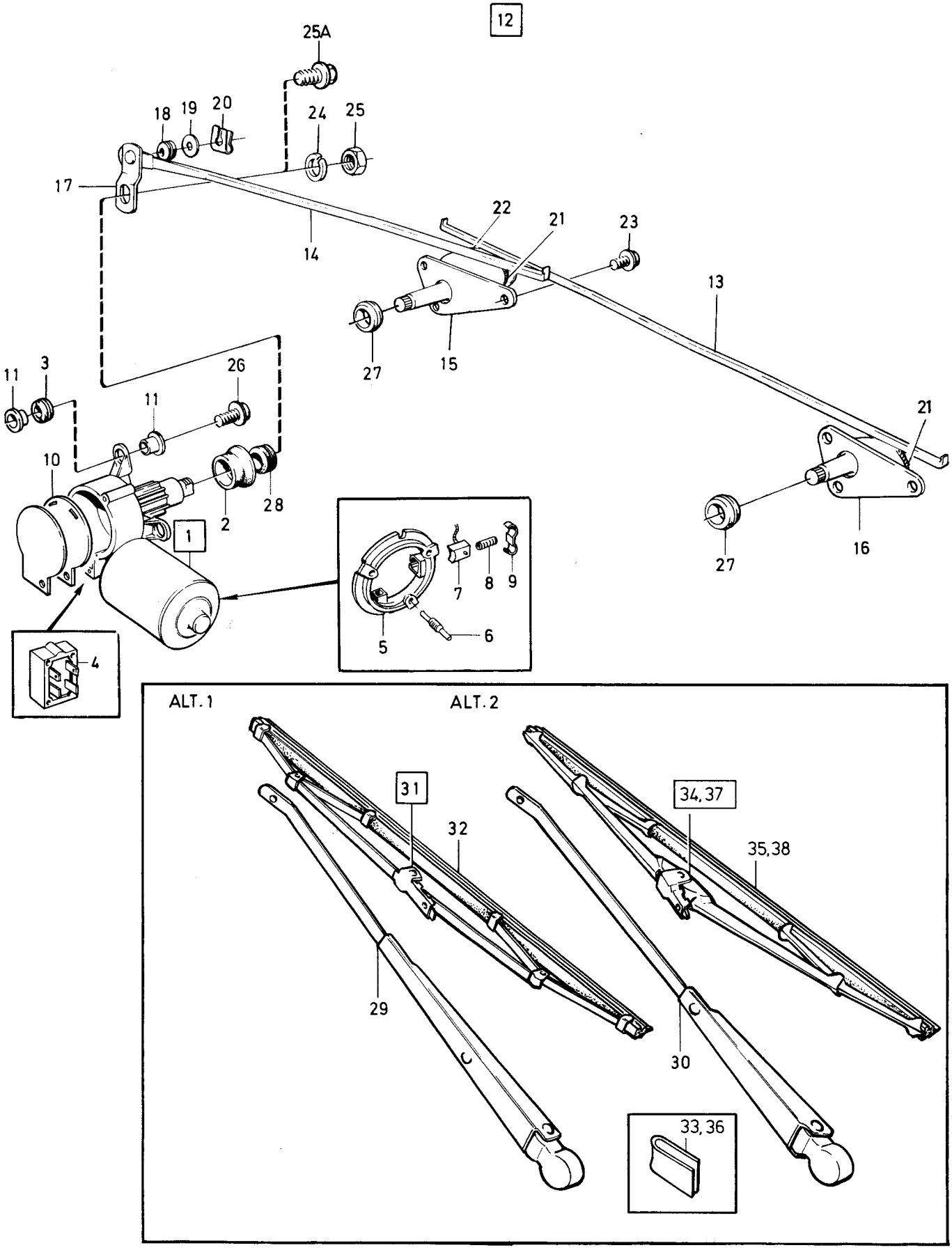

VOLVO PARTS
1 030 32574
(103:7)

Sida Page	Grupp Group	Vindrutetorkare, VST, 15)	Windscreenwiper, VST, 15)	Illustration 34151 1984-12	1225
112	3				

Pos. Fig.	Antal/Quantity 1202 845	1312 346			Artikel nr Part No	Benämning	Description	Sats Kit	B P S R	Anmärkning Notes	
1	-	1	-	-	1202845-2	Vindrutetorkarmotor	Windscreen wiper motor		8	SWF TID UTF, SE POS 28	0020
										ERS AV 1ST 1247542-2	0040
										1 ST 965175-3	0060
	1	-	-	-	1247542-2	Vindrutetorkarmotor	Windscreen wiper motor		8	SWF SEN UTF	0080
										SE POS 29	0100
										ERS AV 1312346-8	0120
	-	1	-	-	1312346-8	Vindrutetorkarmotor	Windscreen wiper motor		2	ELECTROLUX	0140
2	1	1	-	-		•Tätning	•Seal		8		0160
3	3	3	-	-	681476-8	•Bussning	•Bushing		3		0180
4	1	-	-	-	1247805-3	•Kontaktplint	•Terminal		3		0200
	-	1	-	-	1255529-8	•Kontaktplint	•Terminal		3		[illegible]
5	1	-	-	-	687775-7	•Borsthållare	•Brush retainer		2		0240
	-	1	-	-	1255530-6	•Borsthållare	•Brush retainer		2		0260
6	-	3	-	-	687776-5	•Gummihållare	•Rubber retainer		8		0280
7	-	3	-	-	687777-3	•Elborste	•Carbon brush		2		0300
8	3	3	-	-		•Fjäder	•Spring		8		0320
9	-	3	-	-	687779-9	•Borsthållarlock	•Brush retainer cover		3		[illegible]
10	-	1	-	-	1255532-2	•Packning	•Gasket		3		0380
x 11	5	6	-	-	1312822-8	Bricka	Washer		3	(687975)	0400
12	1	1	-	-	1304793-1	Transmission, kmpl	Transmission, cpl		4	EXCL 262C	0420
	1	1	-	-	1255027-3	Transmission, kmpl	Transmission, cpl		4	262C	0440
13	1	1	-	-	687786-4	•Länkarm	•Link arm		3		0460
14	1	1	-	-	1203407-0	•Drivlänk	•Drive link		3		0480
15	1	1	-	-	1304795-6	•Torkararmslager	•Wiper arm bearing		3		0500
16	1	1	-	-	1304794-9	•Torkararmslager	•Wiper arm bearing		3		0520
17	1	1	-	-	966237-0	••Spårryttare	••Retainer spring		2	(1304799)	0540
18	1	1	-	-	687791-4	••Bricka	••Washer		3		0560
19	1	1	-	-	925054-9	••O-ring	••O-ring		2		0580
20	1	1	-	-	687781-5	•Vevarm	•Arm		4	EXCL 262C	0600
	1	1	-	-	1255029-9	•Vevarm	•Arm		4	262C	0620
21	1	1	-	-	687782-3	•Bussning	•Bushing		3		0640
22	1	1	-	-	687791-4	•Bricka	•Washer		3		0660
23	1	1	-	-	966237-0	•Spårryttare	•Retainer spring		2	(1304799)	0680
24	2	2	-	-	687784-9	•Lina	•Wire		3	L 370 MM	0700
25	1	1	-	-	1203020-1	•Lina	•Wire		2	L 335 MM	0720
26	6	6	-	-	946544-4	Skruv	Screw		2		0740
27	1	1	-	-	955948-5	Låsbricka	Lock washer		2	ALT1	[illegible]
28	1	1	-	-	955781-0	Mutter	Nut		2	ALT1	[illegible]
29	1	1	-	-	965175-3	Skruv	Screw		2	ALT2	0800
30	3	3	-	-	946934-7	Skruv	Screw		2		0820
31	2	2	-	-	1213987-9	Tätning	Seal		3	EXCL 262C	0840
	2	2	-	-	1248866-4	Tätning	Seal		3	262C	0860
32	1	-	-	-	1203778-4	Bussning	Bushing		2		0880
	-	1	-	-	667075-6	Bussning	Bushing		3		[illegible]
33	1	1	-	-	1254645-3	Torkararm, V	Wiperarm, L		1	262C	0920
	-	-	-	-	1254646-1	Torkararm, H	Wiperarm, H		1	262C	0940
34	1	1	-	-	1304804-6	Torkararm, V	Wiperarm, L		1	(1304808) EXCL 262C	1000
	1	1	-	-	1304805-3	Torkararm, H	Wiperarm, R		1	EXCL 262C	1020
35	1	1	-	-	1312415-1	•Kåpa	•Casing		3		1030
36	2	2	-	-	273811-0	Torkarblad, kmpl	Wiper blade, cpl		1	EXCL 262C	1040
37	1	1	-	-	1304645-3	•Fäste	•Anchorage		2		1060
38	1	1	-	-		•Gummiblad	•Rubber blade	S	8		1080
	1	1	-	-	273864-9	Gummibladssats	Rubber blade kit		1		1100
39	1	1	-	-	3273769-4	Torkarblad, V	Wiper blade, L		1	262C	1120
	1	1	-	-	3274242-1	Torkarblad, H	Wiper blade, R		1	262C	1140
40	2	2	-	-	1304975-4	Kåpa	Casing		3	EXCL 262C	1160
41	2	2	-	-	955782-8	Mutter	Nut		2	EXCL 262C	1180

15. 242 CH 189180-, 244 CH 592110-, 245 CH 317940-, 262 CH 8375-, 264 CH 107610-, 265 CH 28320-.

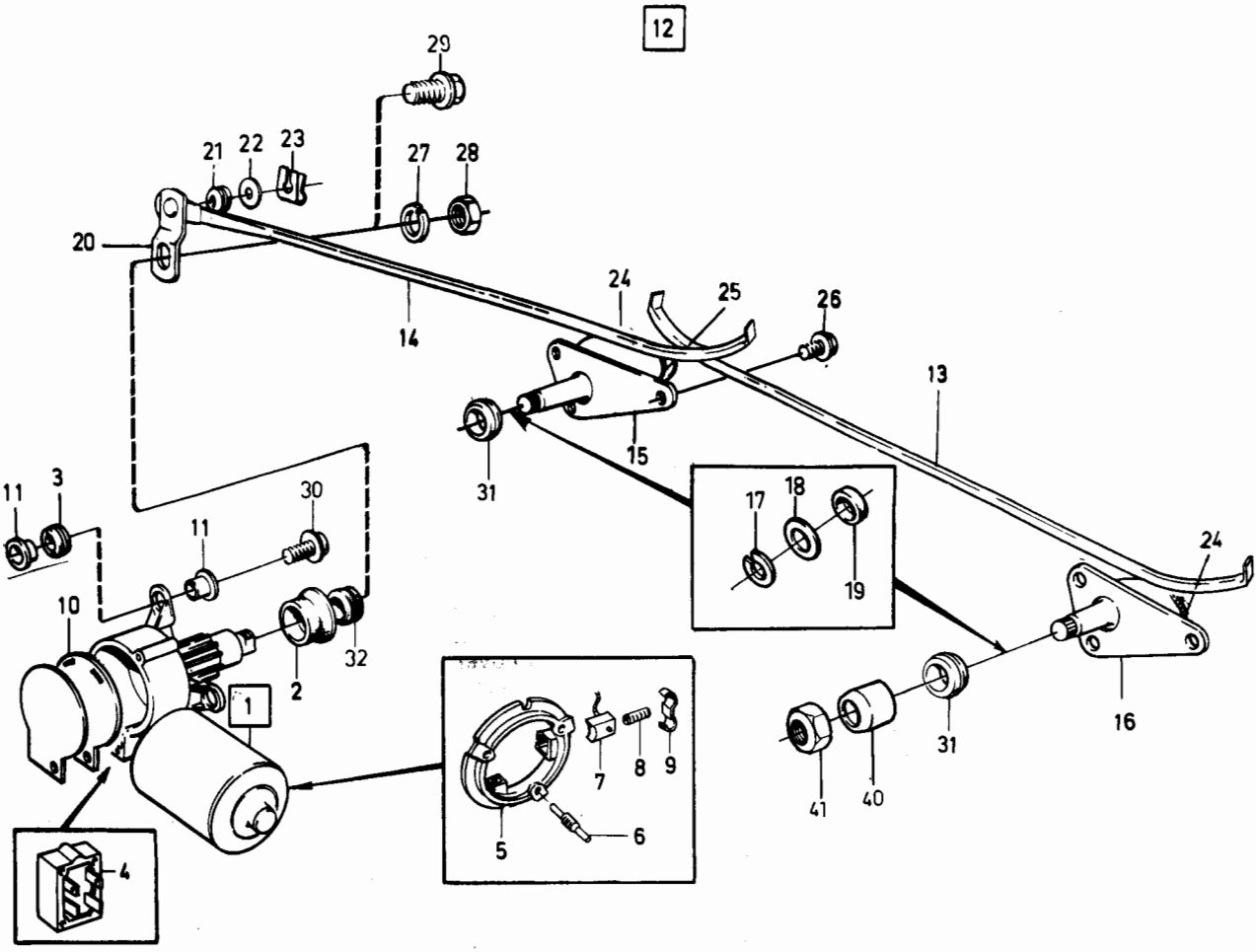

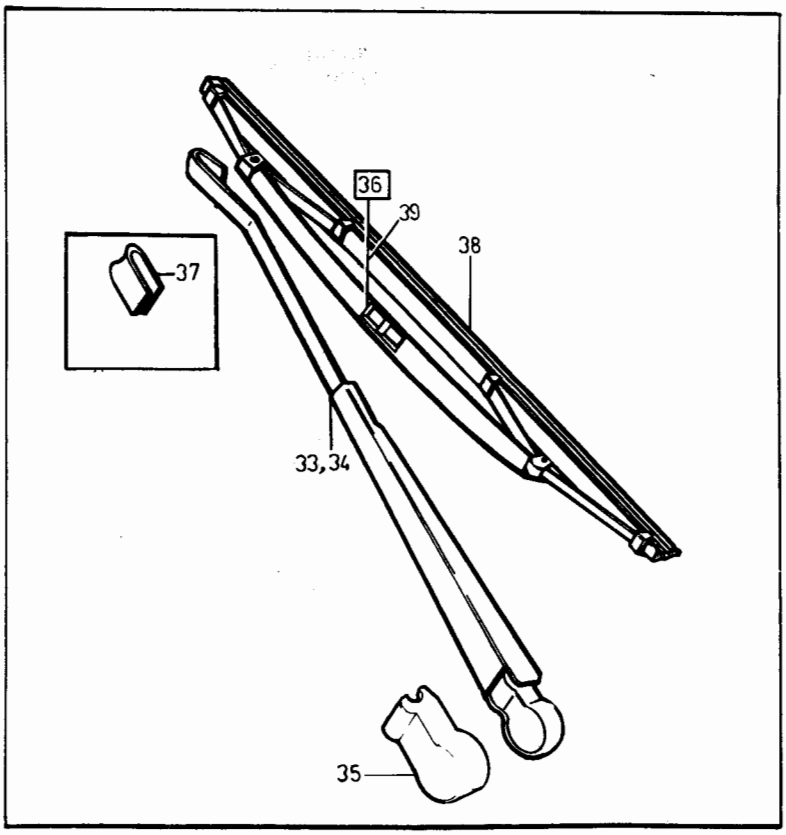

VOLVO PARTS
1 030 34151

103:7

Sida / Page: 114 | Grupp / Group: 3 | Vindrutetorkare, HST | Windscreen wiper, HST | Illustration 34152 1984-12 | 1250

Pos. Fig.	Antal/Quantity				Artikel nr Part No	Benämning	Description	Sats Kit	BPSR	Anmärkning Notes	
1	1	-	-	-	1202846-0	Vindrutetorkarmotor	Windscreen wiper motor		8	ERS AV 1 ST 1202582-1,	0020
										1 ST 965175-3	0040
	1	-	-	-	1202582-1	Vindrutetorkarmotor	Windscreen wiper motor		2		0060
2	1	-	-	-	1247805-3	•Kontaktplint	•Terminal		3		0080
3	3	-	-	-	676185-2	•Bussning	•Bushing		3		0100
x 4	1	-	-	-	1312822-8	•Bricka	•Washer		3	(687975)	0120
x	5	-	-	-	1312822-8	Bricka	Washer		3	(687975)	0140
5	1	-	-	-	1211637-2	Transmission	Transmission		4	14) EXCL 262C	0160
	1	-	-	-	1304796-4	Transmission	Transmission		4	15) EXCL 262C	0180
	1	-	-	-	1255028-1	Transmission	Transmission		4	262C	02[illegible]
6	1	-	-	-	687786-4	•Länkarm	•Link arm		3		0[illegible]
7	1	-	-	-	1203407-0	•Drivlänk	•Drive link		3		0240
8	1	-	-	-	687781-5	•Vevarm	•Arm		4		0260
9	1	-	-	-	687782-3	•Bussning	•Bushing		3		0280
10	1	-	-	-	687791-4	•Bricka	•Washer		3		0300
11	1	-	-	-	942915-0	•Spårryttare	•Retainer spring		2	14)	03[illegible]
	1	-	-	-	966237-0	•Spårryttare	•Retainer spring			15) (1304799)	0[illegible]
12	2	-	-	-	687784-9	•Lina	•Wire		3	L 370 MM	0360
13	1	-	-	-	1203020-1	•Lina	•Wire		2	L 335 MM	0380
14	1	-	-	-	1203405-4	•Torkararmslager	•Wiper arm bearing		3	14)	0400
	1	-	-	-	1304797-2	•Torkararmslager	•Wiper arm bearing		3	15)	0420
15	1	-	-	-	1203406-2	•Torkararmslager	•Wiper arm bearing		3	14)	0440
	1	-	-	-	1304798-0	•Torkararmslager	•Wiper arm bearing		3	15)	0460
16	1	-	-	-	966237-0	••Spårryttare	••Retainer spring		2	15) (1304799)	0480
17	1	-	-	-	687791-4	••Bricka	••Washer		3	15)	0500
18	1	-	-	-	925054-9	••O-ring	••O-ring		2		0520
19	6	-	-	-	946544-4	Skruv	Screw		2	L 16	0540
20	1	-	-	-	955948-5	Låsbricka	Lock washer		2	TID UTF	0560
21	1	-	-	-	955781-0	Mutter	Nut		2	TID UTF	0580
22	1	-	-	-	965175-3	Skruv	Screw		2	SEN UTF	0600
23	3	-	-	-	946934-7	Skruv	Screw		2		0620
24	2	-	-	-	1213987-9	Tätning	Seal		3		0640
25	1	-	-	-	1203778-4	Bussning	Bushing		2		0660
26	1	-	-	-	1202538-3	Torkararm, V	Wiper arm, L		1	14) EXCL 262C	0680
	1	-	-	-	1202539-1	Torkararm, H	Wiper arm, R		8	14) EXCL 262C	0700
	1	-	-	-	1304806-1	Torkararm, V	Wiper arm, L		8	15) (1304810)	0720
	1					BOSCH	BOSCH				0750
	1	-	-	-	1304807-9	Torkararm, H	Wiper arm, R		8	15) (1304811)	0[illegible]
						BOSCH	BOSCH				0790
	1	-	-	-	1254647-9	Torkararm, V	Wiper arm, L		1	262C	0800
	1	-	-	-	1254648-7	Torkararm, H	Wiper arm, R		8	262C	0820
27	1	-	-	-	1304806-1	Torkararm, V	Wiper arm, L		1	15) EXCL 262C	0840
						TRICO	TRICO				0870
	1	-	-	-	1304807-9	Torkararm, H	Wiper arm, R		1	15) EXCL 262C	08[illegible]
						TRICO	TRICO				091[illegible]
28	1	-	-	-	1312415-1	•Kåpa	•Cover		3		0920
29	2	-	-	-	273811-0	Torkarblad	Wiper blade		1	EXCL 262C	0940
30	1	-	-	-	1304645-3	•Fäste	•Attachment		2		0960
31	1	-	-	-		•Gummiblad	•Rubber blade	S	8		0980
	1	-	-	-	273864-9	Gummibladssats	Rubber blade kit		1		1000
32	1	-	-	-	3274242-1	Torkarblad, V	Wiper blade, L		1	262C	1020
	1	-	-	-	3273769-4	Torkarblad, H	Wiper blade, R		1	262C	1040
33	2	-	-	-	1247499-5	Torkarblad, kmpl,	Wiper blade, cpl,		1	242 CH 175458-	1060
						TRICO	TRICO			189189, 244CH	1080
										562868-592109,	1100
										245 CH 284580-	1120
										317939, 264 CH	1140
										90664-107609,	1160
										265 CH 23610-28319	1180

14. 242 CH-189179, 244 CH-592109, 245 CH-317939, 262 CH-8374, 264 CH-107609, 265 CH-28319.
15. 242 CH 189180-, 244 CH 592110-, 245 CH 317940-, 262 CH 8375-, 264 CH 107610-, 265 CH 28320-.

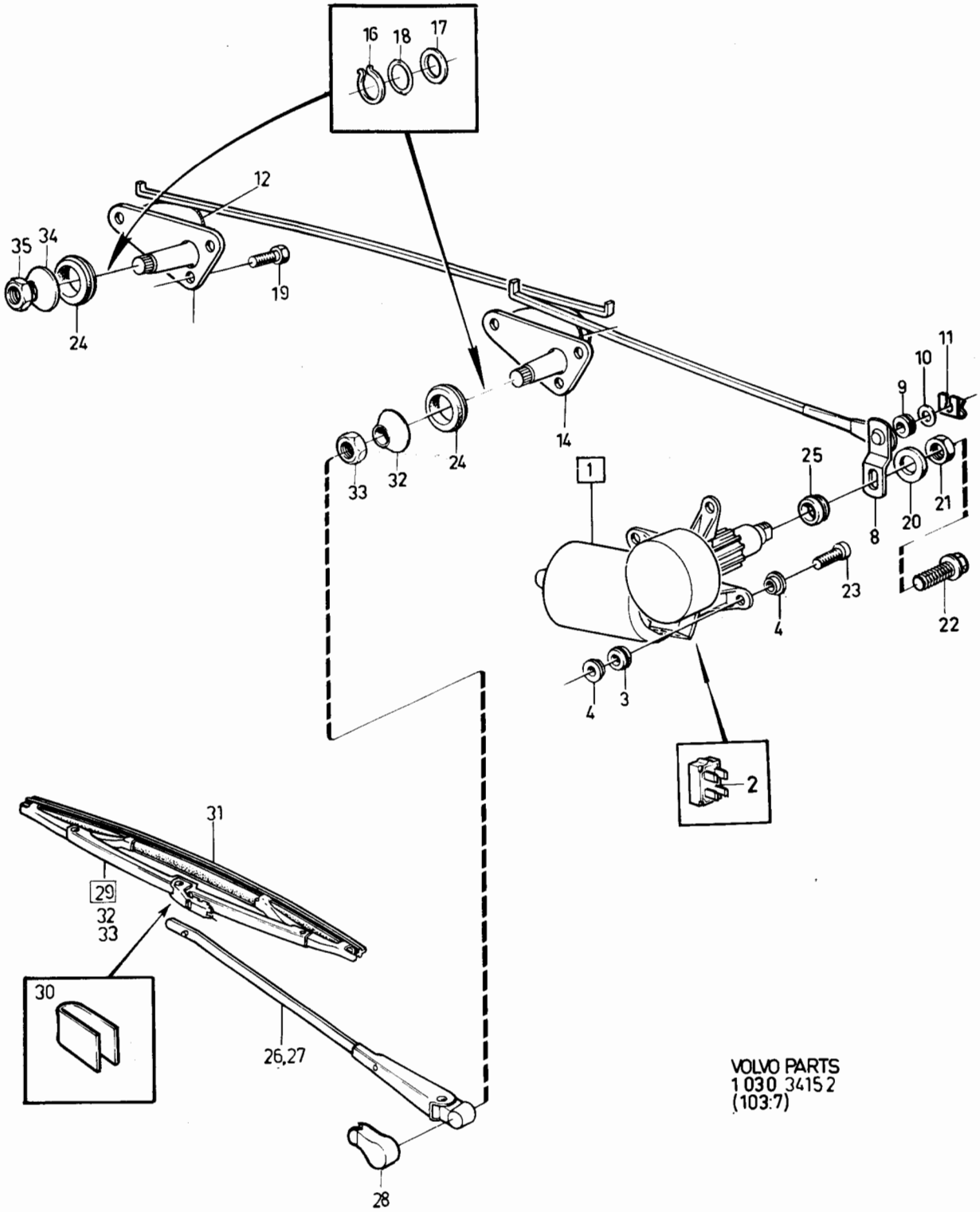

VOLVO PARTS
1 030 341 5 2
(103:7)

Sida Page	Grupp Group	Vindrutetorkare, HST	Windscreen wiper, HST	Illustration	
116	3			34152 1984-12	1250

Pos. Fig.	Antal/Quantity				Artikel nr Part No	Benämning	Description	Sats Kit	B P S R	Anmärkning Notes	
34	2	-	-	-	1304975-4	Kåpa	Casing		3	15) EXCL 262C	1200
35	2	-	-	-	955782-8	Mutter	Nut		2	15) EXCL 262C	1220

15. 242 CH 189180-, 244 CH 592110-, 245 CH 317940-, 262 CH 8375-, 264 CH 107610-, 265 CH 28320-.

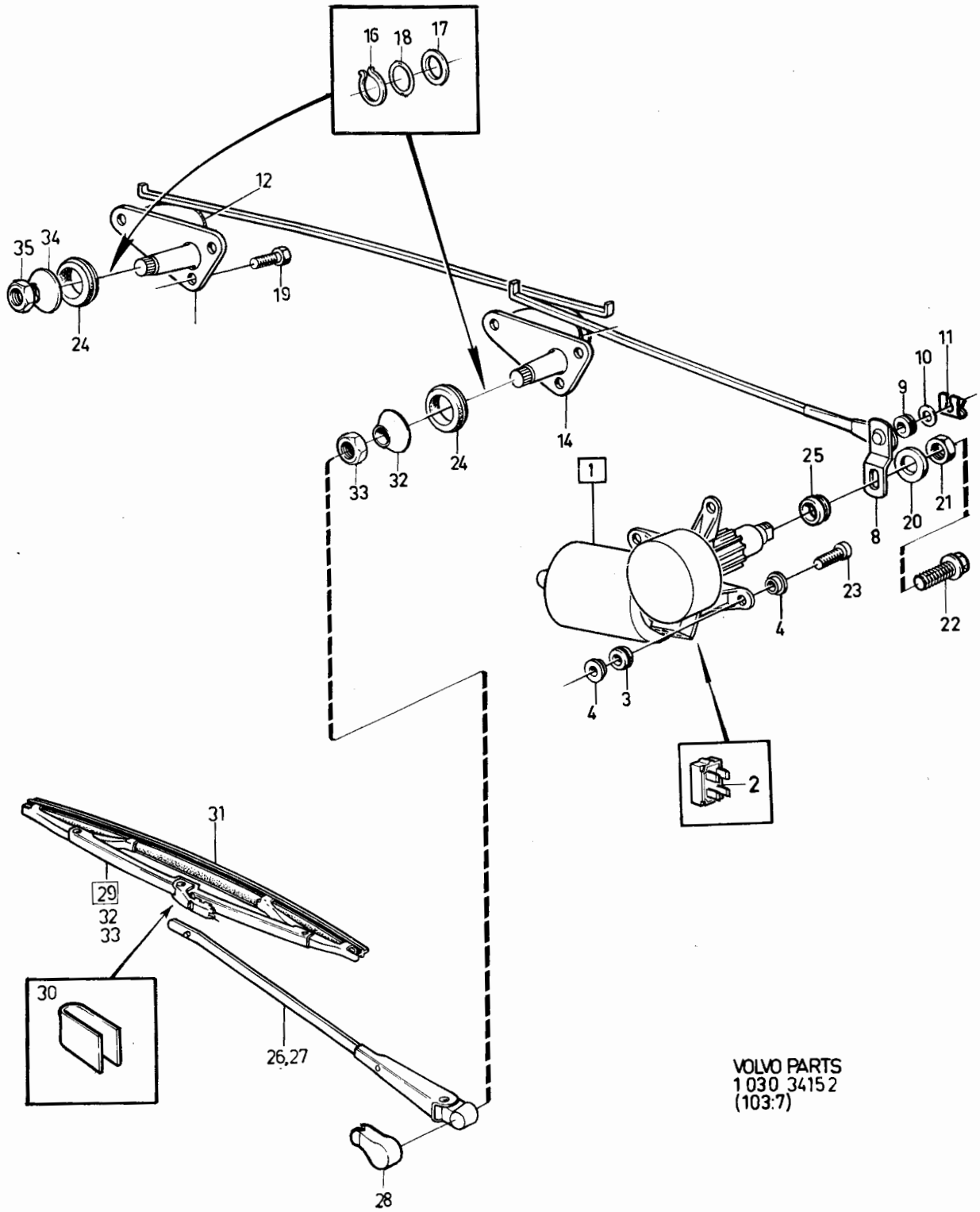

VOLVO PARTS
1 030 341 5 2
(103:7)

Sida Page	Grupp Group	Torkare bakre och spolare	Rear window wiper and washer,	Illustration	1300
		245, 265	245, 265	34160	
118	3	14)	14)	1984-12	

Pos. Fig.	Antal/Quantity				Artikel nr Part No	Benämning	Description	Sats Kit	B P S R	Anmärkning Notes	
1	1	-	-	-	684999-6	Torkarmotor, kmpl	Wiper motor, cpl		2		0020
2	2	-	-	-	656289-6	•Elborste	•Carbon brush		8		0040
3	1	-	-	-	656290-4	•Fjäder	•Spring		2		0060
4	1	-	-	-	680017-1	•Diod	•Diode		8	ERS AV 1ST 1506069-2	0080
5	1	-	-	-	1202584-7	Konsol	Bracket		5		0100
6	4	-	-	-	945414-1	Skruv	Screw		2		0120
7	2	-	-	-	960139-4	Bricka	Washer		2		0140
8	2	-	-	-	955138-3	Skruv	Screw		2		0160
9	1	-	-	-		Jordledning	Earth cable		8		0180
10	1	-	-	-	678362-5	Vevarm	Arm		4		0200
11	1	-	-	-	955274-6	•Skruv	•Screw		2		[illegible]
12	1	-	-	-	955892-5	•Bricka	•Washer		2		[illegible]
13	1	-	-	-	941906-0	•Fjädrande bricka	•Resilient washer		2		0260
14	1	-	-	-	955781-0	•Mutter	•Nut		2		0280
15	1	-	-	-	678361-7	Länkstång	Link rod		3		0300
16	1	-	-	-	678996-0	Växel	Adapter		3		0320
17	2	-	-	-	955271-2	Skruv	Screw		2		0340
18	2	-	-	-	955948-5	Låsbricka	Lock washer		2		[illegible]
19	1	-	-	-	678997-8	Gummibussning	Rubber bushing		4		0380
20	1	-	-	-	190735-1	Bricka	Washer		2		0400
21	1	-	-	-	190734-4	Mutter	Nut		2		0420
22	1	-	-	-	1202647-2	Torkararm	Wiper arm		1		0440
23	1	-	-	-	1202648-0	Torkarblad	Wiper blade		1		0460
24	1	-	-	-	688400-1	Pump med motor	Pump with motor		2		0480
25	1	-	-	-	687252-7	•Medbringare	•Companion flange		2		0500
26	1	-	-	-	687251-9	•Pump	•Pump		2		0520
27	1	-	-	-	687257-6	•Lock	•Cover		8		0540
28	1	-	-	-	671723-5	Vattenbehållare	Reservoir		2		0560
29	1	-	-	-	677033-3	Konsol	Bracket		3		0580
30	3	-	-	-	958236-2	Skruv	Screw		2		0600
31	1300	-	-	-	943727-8	Gummislang	Rubber hose		2	EXCL GERMANY. D 7.	0620
32	1	-	-	-	1307159-2	Munstycke	Jet		2	(684212)	0640
33	1	-	-	-	680896-8	Förstärkning	Reinforcement		5		0660
34	1	-	-	-	1247584-4	Slangstyrning, kmpl	Hose guide, cpl		3	GERMANY	0680
	1	-	-	-		•Slangstyrning	•Hose guide		8		0700
	1	-	-	-		•Rör	•Pipe		8		0720
	1	-	-	-		•Lock	•Cover		8		0740
	1	-	-	-		•Lager	•Bearing		8		0760
35	405	-	-	-	943722-9	•Slang	•Hose		2		[illegible]
36	1	-	-	-	1247588-5	•Slangkoppling	•Hose connection		3		0800
37	1	-	-	-	1247594-3	•Slangkoppling	•Hose connection		3		0820
38	1	-	-	-	1247587-7	Genomföring	Grommet		4	GERMANY	0840
39	2	-	-	-	944704-6	Skruv	Screw		2	GERMANY	0860
40	1400	-	-	-	943727-8	Gummislang	Rubber hose		2	GERMANY, D 7	0880
41	875	-	-	-	943727-8	Gummislang	Rubber hose		2	GERMANY, D 7	[illegible]
42	275	-	-	-	943727-8	Gummislang	Rubber hose		2	GERMANY, D 7	[illegible]
43	3	-	-	-	948381-9	Clips	Clip		2	GERMANY	0940
44	1	-	-	-	1210139-0	Backventil	Check valve		2	GERMANY	0960

14. 242 CH-189179, 244 CH-592109, 245 CH-317939, 262 CH-8374, 264 CH-107609, 265 CH-28319.

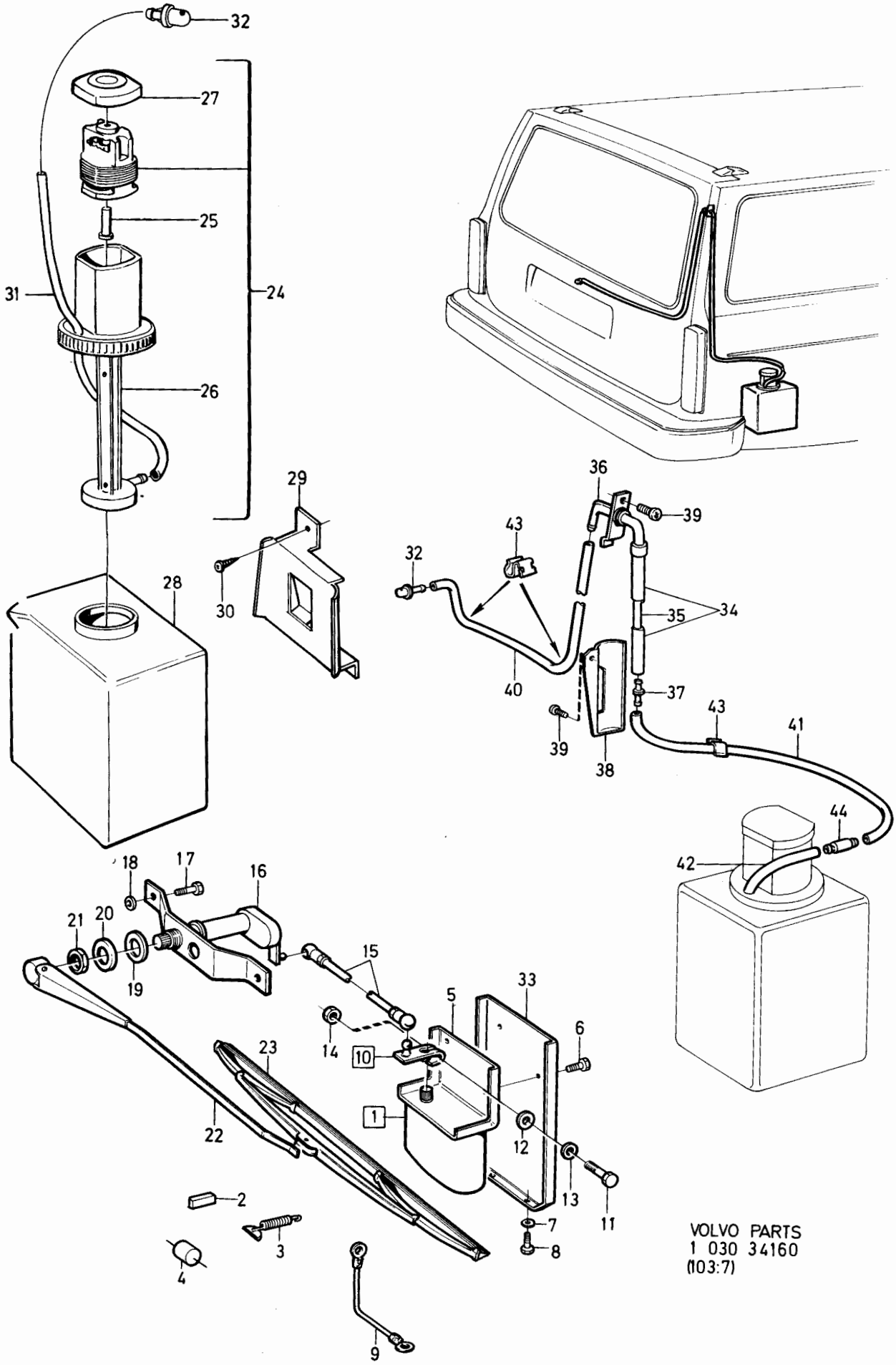

VOLVO PARTS
1 030 34160
(103:7)

Sida Page	Grupp Group	Torkare, bakre, och spolare, 245, 265, 15)	Rear window wiper, and washer, 245, 265, 15)	Illustration 31333 1984-12	1325
120	3				

Pos. Fig.	Antal/Quantity				Artikel nr Part No	Benämning	Description	Sats Kit	B P S R	Anmärkning Notes	
1	1	-	-	-	684999-6	Torkarmotor, kmpl	Wiper motor, cpl		2		0020
2	2	-	-	-	656289-6	•Elborste	•Carbon brush		8		0040
3	1	-	-	-	656290-4	•Fjäder	•Spring		2		0060
4	1	-	-	-	680017-1	•Diod	•Diode		8	ERS AV 1ST 1506069-2	0080
5	1	-	-	-	1202584-7	Konsol	Bracket		5		0100
6	4	-	-	-	945414-1	Skruv	Screw		2		0120
7	2	-	-	-	960139-4	Bricka	Washer		2		0140
8	2	-	-	-	955138-3	Skruv	Screw		2		0160
9	1	-	-	-		Jordledning	Ground cable				0180
10	1	-	-	-	678362-5	Vevarm	Arm		4		0200
11	1	-	-	-	955274-6	•Skruv	•Screw		2		[illegible]
12	1	-	-	-	955892-5	•Bricka	•Washer		2		[illegible]
13	1	-	-	-	941906-0	•Fjädrande bricka	•Resilient washer		2		0260
14	1	-	-	-	955781-0	•Mutter	•Nut		2		0280
15	1	-	-	-	678361-7	Länkstång	Link rod		3		0300
16	1	-	-	-	678996-0	Växel	Adapter		3		0320
17	2	-	-	-	955271-2	Skruv	Screw		2		[illegible]
18	2	-	-	-	955948-5	Låsbricka	Lock washer		2		[illegible]
19	1	-	-	-	678997-8	Gummibussning	Rubber bushing		4		0380
20	1	-	-	-	190735-1	Bricka	Washer		2		0400
21	1	-	-	-	190734-4	Mutter	Nut		2		0420
22	1	-	-	-	1202647-2	Torkararm	Wiper arm		1		0440
23	1	-	-	-	1202648-0	Torkarblad	Wiper blade		1		0460
24	1	-	-	-	1304784-0	Pump	Pump		2		0480
25	4	-	-	-	1246341-0	Nit	Rivet		2		0500
26	1	-	-	-	1255919-1	Fäste	Ancorage		3	EXCL DIESEL, EXCL TURBO	0520 0540
27	1	-	-	-	1312044-9	Konsol	Bracket		3	DIESEL	0560
28	2	-	-	-	955781-0	Mutter	Nut		2	DIESEL	0580
28a	1	-	-	-	1312260-1	Konsol	Bracket		3	TURBO	0600
28b	1	-	-	-	960862-1	Skruv	Screw		2		0620
28c	2	-	-	-	944385-4	Clips	Clip		3	EXCL DIESEL, EXCL TURBO TID UTF	0640 0660
28d	1	-	-	-	944385-4	Clips	Clip		3	DIESEL	[illegible]
28e	1	-	-	-	1312261-9	Clips	Clip		2	TURBO	[illegible]
29	1	-	-	-	1255972-0	Tryckventil	Thrust valve		2	CH-327325	0740
	1	-	-	-	1304930-9	T-rör	T-pipe		3	CH 327326-	[illegible]
30	130	-	-	-	949931-0	Gummislang	Rubber hose		2		[illegible]
31	65	-	-	-	949931-0	Gummislang	Rubber hose		2	EXCL TURBO	0800
31a	130	-	-	-	949931-0	Gummislang	Rubber hose		2	EXCL TURBO	0820
31b	220	-	-	-	949931-0	Gummislang	Rubber hose		2	TURBO	0840
32	5100	-	-	-	1304841-8	Gummislang	Rubber hose		2		0860
33	1250	-	-	-	1304841-8	Gummislang	Rubber hose		2	DIESEL	0880
	1550	-	-	-	949931-0	Gummislang	Rubber hose		2	TURBO	[illegible]
34	1	-	-	-	1304944-0	Skarvstycke	Connector		3	DIESEL, TURBO	0920
35	1	-	-	-	1304460-7	Tryckventil	Thrust valve		2		0940
36	565	-	-	-	949931-0	Gummislang	Rubber hose		2		0960
37	1	-	-	-	1307159-2	Munstycke	Jet		2		0980
38	1	-	-	-	1246102-6	Bussning	Bushing		2		1000
39	1	-	-	-	680896-8	Förstärkning	Reinforcement		5		1020

15. 242 CH 189180-, 244 CH 592110-, 245 CH 317940-, 262 CH 8375-, 264 CH 107610-, 265 CH 28320-.

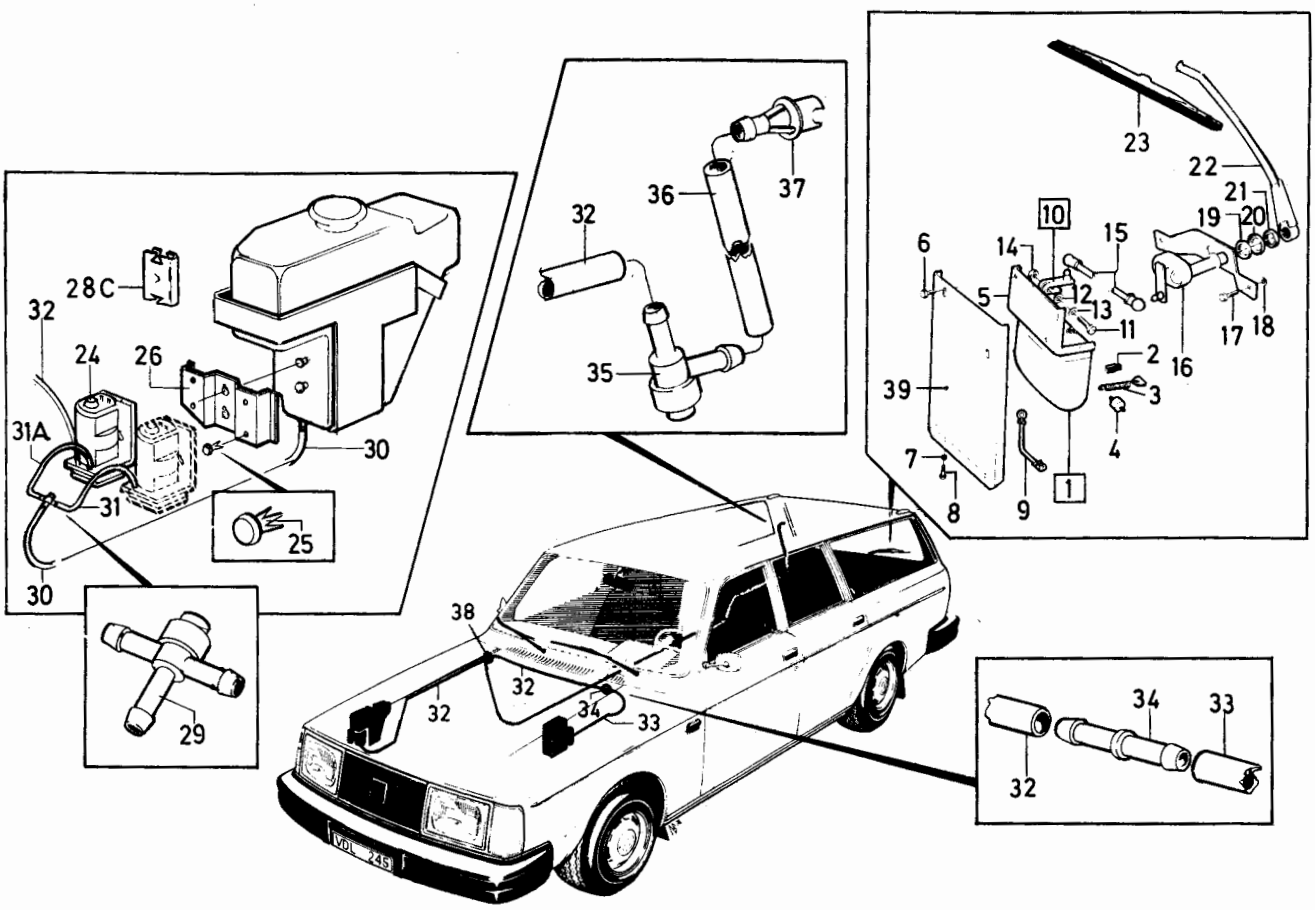

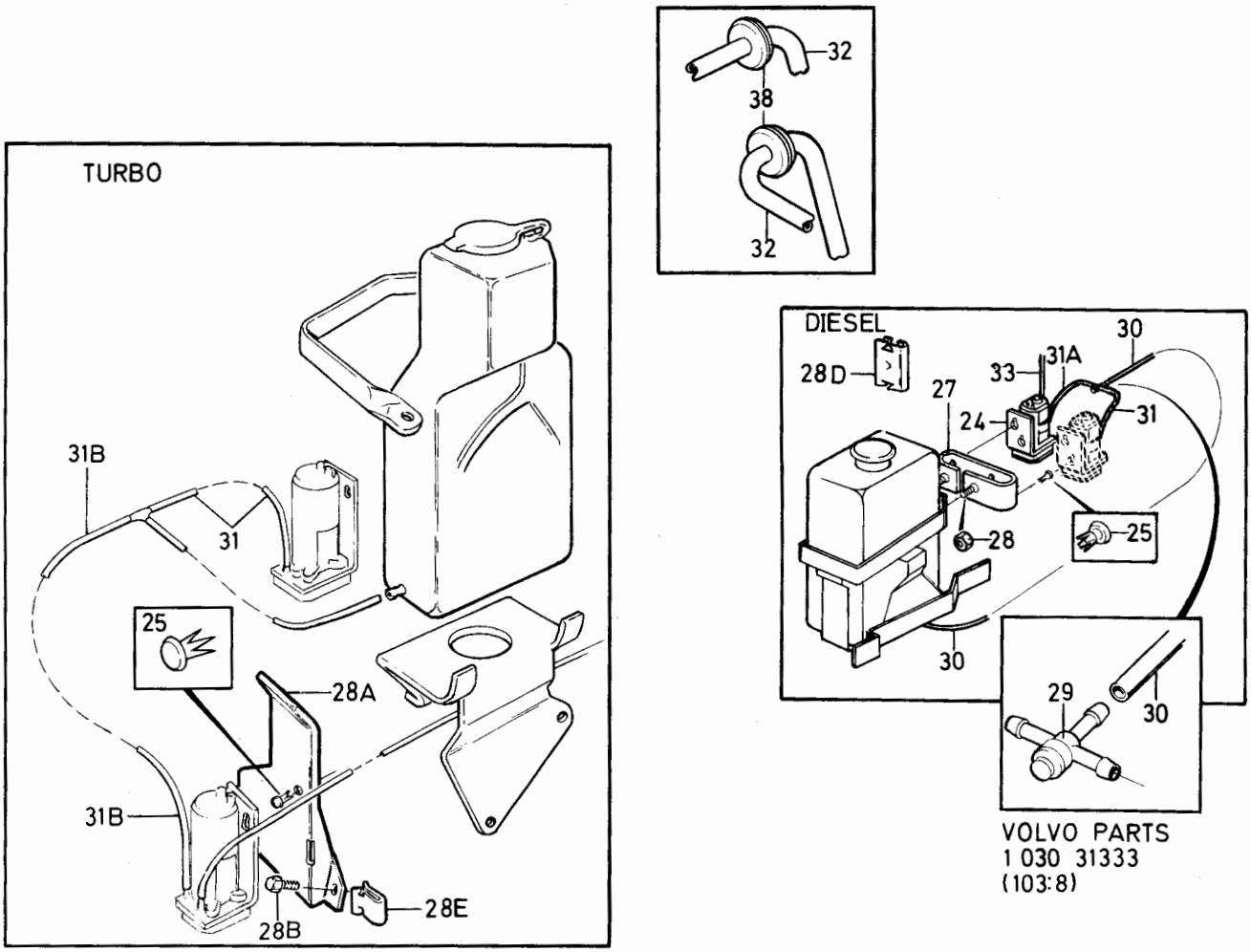

VOLVO PARTS
1 030 31333
(103:8)

Sida Page	Grupp Group	Vindrutespolare, 14)	Windscreen washer, 14)	Illustration	1350
122	3			29524 1984-12	

Pos. Fig.	Antal/Quantity				Artikel nr Part No	Benämning	Description	Sats Kit	B P S R	Anmärkning Notes	
1	-	-	-	-		Vindrutespolare	Windscreen washer		8		0020
2	1	-	-	-	1312018-3	•Vattenbehållare	•Reservoir		2	(1255562) EXCL D24	0040
3	1	-	-	-	1202379-2	•Vattenbehållare	•Reservoir		2	D24	0060
4	1	-	-	-	1213943-2	•Lock	•Cover		3		0080
5	1	-	-	-	1325678-9	•Filter	•Filter		2	(1255568)	0100
6	1	-	-	-	1254197-5	•Pump	•Pump		8	ERS AV 1ST 1304783-2,	0120
										1 ST 1307048-7,	0140
										2 ST 1323258	0160
6a	1	-	-	-	1323247-5	•Ledning	•Cable		2		0180
	1	-	-	-	1323258-2	•Ledning	•Cable		2		0200
6b	1	-	-	-	1304783-2	•Pump	•Pump		2		20
6c	1	-	-	-	1307048-7	•Hylsisolator	•Sleeve insulator		2		0240
6d	2	-	-	-	1323258-2	•Ledning	•Cable		2		0260
7	1	-	-	-	1312021-7	•Korg	•Basket		3	(1254325)EXCL D24	0280
x 8	1	-	-	-	1312711-3	•Korg	•Basket		3	D24 (1312042)	0300
9	3	-	-	-	958236-2	•Skruv	•Screw		2	EXCL D24	0320
10	3	-	-	-	955137-5	•Skruv	•Screw		2	D24	0
11	2	-	-	-	1255383-0	•Munstycke	•Jet		2		0360
	2	-	-	-	1325676-3	•Munstycke	•Jet		2	36)	0380
12	1550	-	-	-	949931-0	•Gummislang	•Rubber hose		2	EXCL D24	0400
13	1400	-	-	-	949931-0	•Gummislang	•Rubber hose		2	D24	0420
14	220	-	-	-	949931-0	•Gummislang	•Rubber hose		2	4X1,7	0440
15	165	-	-	-	949931-0	•Gummislang	•Rubber hose		2		0460
16	1	-	-	-	1304930-9	•T-rör	•T-pipe		3	(688658)	0480
17	1	-	-	-	192248-3	•Clips	•Clip		2	EXCL D24	0500
18	1	-	-	-	1304930-9	•T-rör	•T-pipe		3	(688658)	0520
19	565	-	-	-	949931-0	•Gummislang	•Rubber hose		2		0540
20	220	-	-	-	949931-0	•Gummislang	•Rubber hose		2	4X1,7	0560
21	1	-	-	-	943811-0	•Clips	•Clip		3		0580
22	1	-	-	-	192248-3	•Klamma	•Clip		2		0600

14 . 242 CH-189179, 244 CH-592109, 245 CH-317939, 262 CH-8374, 264 CH-107609, 265 CH-28319.
36 . Service alternative. Service alternative. Service au choix. Ausführung für Kundendienst- Werkstetten. Opción de servicio. Alternativa di assistenza.

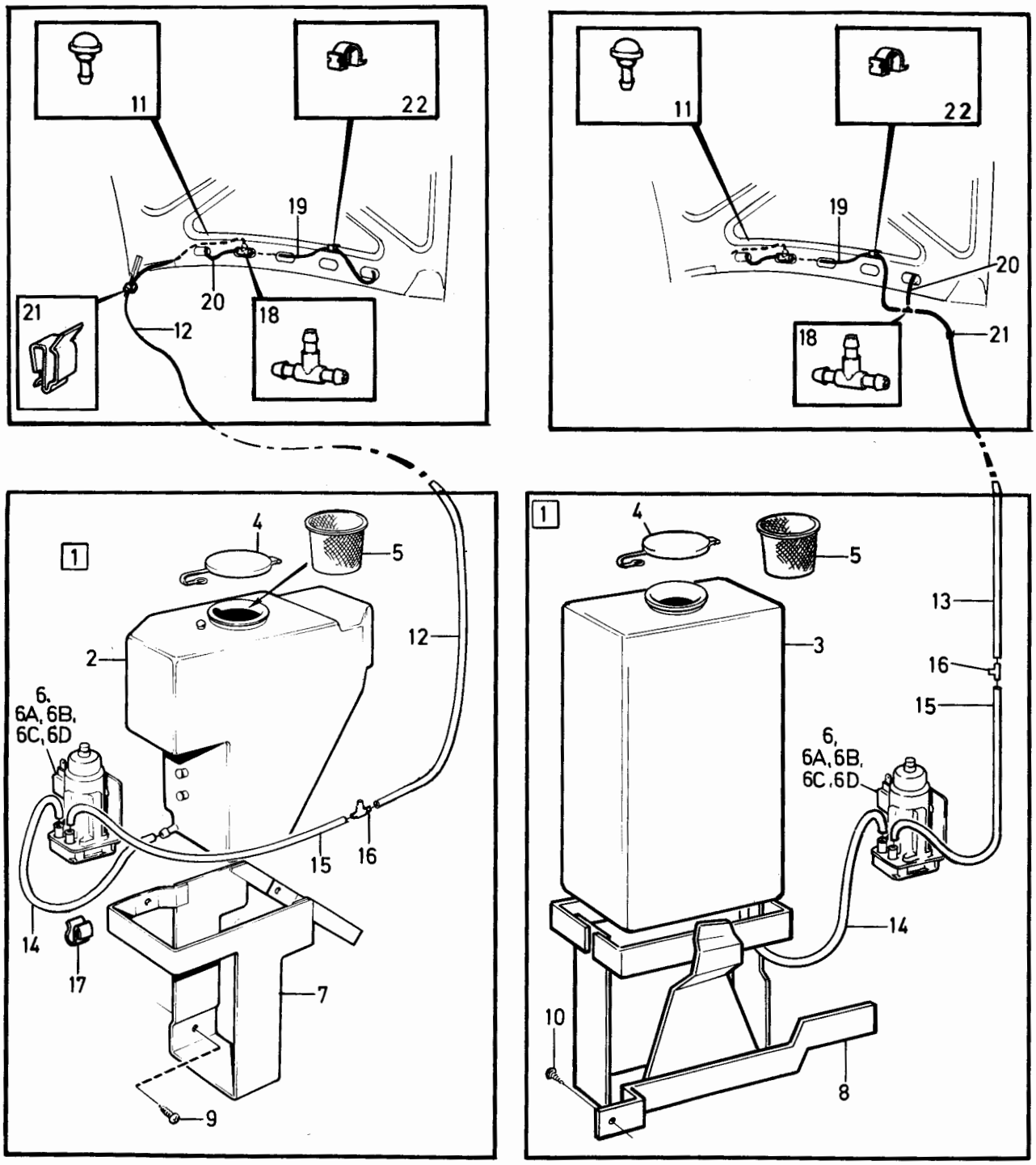

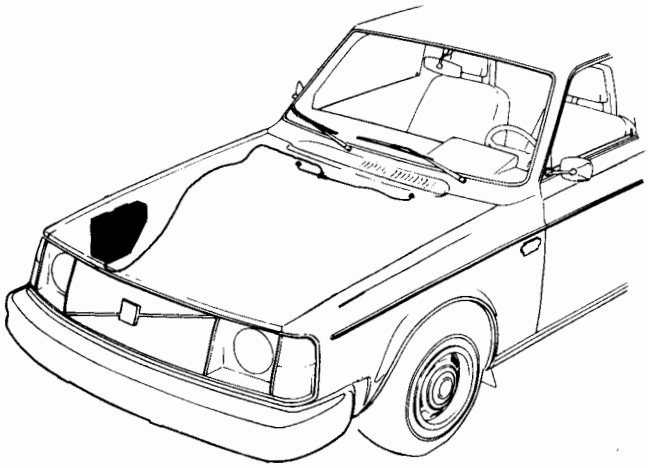

VOLVO PARTS
1 030 29524
103.8

Sida Page	Grupp Group	Vindrutespolare, 15)	Windscreen washer, 15)	Illustration 1375 29525 1984-12
124	3			

Pos. Fig.	Antal/Quantity				Artikel nr Part No	Benämning	Description	Sats Kit	B P S R	Anmärkning Notes	
1	1	-	-	-		Vindrutespolare	Windscreen washer		8	EXCL DIESEL, EXCL TURBO	0020 0040
2	1	-	-	-	1312018-3	.Vattenbehållare	.Reservoir		2		0060
3	1	-	-	-	1213943-2	.Lock	.Cover		3		0080
4	1	-	-	-	1325678-9	.Filter	.Filter		2	(1255568)	0100
5a	1	-	-	-	1307048-7	.Hylsisolator	.Sleeve insulator		2		0120
5b	1	-	-	-	1323258-2	.Ledning	.Cable		2		0140
5	1	-	-	-	1304783-2	.Pump	.Pump		2		0160
6	1	-	-	-	1312021-7	.Korg	.Basket		3		0180
7	3	-	-	-	958236-2	.Skruv	.Screw		2		0200
8	2	-	-	-	1255383-0	.Munstycke	.Jet		2		[illegible]
	2	-	-	-	1325676-3	.Munstycke	.Jet		2	36)	0240
9	1550	-	-	-	949931-0	.Gummislang	.Rubber hose		2		0260
10	220	-	-	-	1304769-1	.Gummislang	.Rubber hose		2		0280
11	165	-	-	-	949931-0	.Gummislang	.Rubber hose		2		0300
12	1	-	-	-	1304930-9	.T-rör	.T-pipe		3	(688658)	0320
13	1	-	-	-	192248-3	.Clips	.Clip		2		[illegible]
14	1	-	-	-	1304930-9	.Tryckventil	.Thrust valve		3	(688658)	0360
15	565	-	-	-	949931-0	.Gummislang	.Rubber hose		2		0380
16	220	-	-	-	949931-0	.Gummislang	.Rubber hose		2		0400
17	1	-	-	-	943811-0	.Clips	.Clip		3		0420
18	1	-	-	-	192248-3	.Klamma	.Clip		2		0440
19	1	-	-	-		Vindrutespolare	Windscreen washer		8	DIESEL	0460
20	1	-	-	-	1202379-2	.Vattenbehållare	.Reservoir		2		0480
21	1	-	-	-	1213943-2	.Lock	.Cover		3		0500
22	1	-	-	-	1325678-9	.Filter	.Filter		2	(1255568)	0520
23	1	-	-	-	1304783-2	.Pump	.Pump		2		0540
23a	1	-	-	-	1307048-7	.Hylsisolator	.Sleeve insulator		2		0560
23b	1	-	-	-	1323258-2	.Ledning	.Cable		2		0580
x 24	1	-	-	-	1312711-3	.Korg	.Basket		3	(1312042)	0600
25	3	-	-	-	955137-5	.Skruv	.Screw		2		0620
26	2	-	-	-	1255383-0	.Munstycke	.Jet		2		0640
	2	-	-	-	1325676-3	.Munstycke	.Jet		2	36)	0660
27	1400	-	-	-	943727-8	.Gummislang	.Rubber hose		2		0680
28	220	-	-	-	949931-0	.Gummislang	.Rubber hose		2		0700
29	165	-	-	-	949931-0	.Gummislang	.Rubber hose		2		0720
30	1	-	-	-	1304930-9	.T-rör	.T-pipe		3	(688658)	0740
31	1	-	-	-	1304930-9	.Tryckventil	.Thrust valve		3	(688658)	[illegible]
32	565	-	-	-	949931-0	.Gummislang	.Rubber hose		2		0780
33	220	-	-	-	1304769-1	.Gummislang	.Rubber hose		2		0800
34	1	-	-	-	943811-0	.Clips	.Clip		3		0820
35	1	-	-	-	192248-3	.Klamma	.Clip		2		0840
36	1	-	-	-		Vindrutespolare	Windscreen washer		8	TURBO	0860
37	1	-	-	-	1304149-6	.Vattenbehållare	.Reservoir		2		[illegible]
38	1	-	-	-	1213943-2	.Lock	.Cover		3		[illegible]
39	1	-	-	-	1325678-9	.Filter	.Filter		2	(1255568)	0920
40	1	-	-	-	1304783-2	.Pump	.Pump		2		0940
40a	1	-	-	-	1307048-7	.Hylsisolator	.Sleeve insulator		2		0960
40b	2	-	-	-	1323258-2	.Ledning	.Cable		2		0980
41	1	-	-	-	1304204-9	.Konsol	.Bracket		3		1000
42	2	-	-	-	190665-0	.Skruv	.Screw		2		1020
x 43	1	-	-	-	1312321-1	.Fästband	.Attaching strip		3	(1304205)	1040
44	2	-	-	-	958244-6	.Skruv	.Screw		2		1060
45	2	-	-	-	1255383-0	.Munstycke	.Jet		2		1080
	2	-	-	-	1325676-3	.Munstycke	.Jet		2	36)	1100
46	1550	-	-	-	949931-0	.Gummislang	.Rubber hose		2		1120
47	130	-	-	-	943727-8	.Gummislang	.Rubber hose		2		1140
48	165	-	-	-	943727-8	.Gummislang	.Rubber hose		2		1160

15. 242 CH 189180-, 244 CH 592110-, 245 CH 317940-, 262 CH 8375-, 264 CH 107610-, 265 CH 28320-.
36. Service alternative. Service alternative. Service au choix. Ausführung für Kundendienst- Werkstetten. Opción de servicio. Alternativa di assistenza.

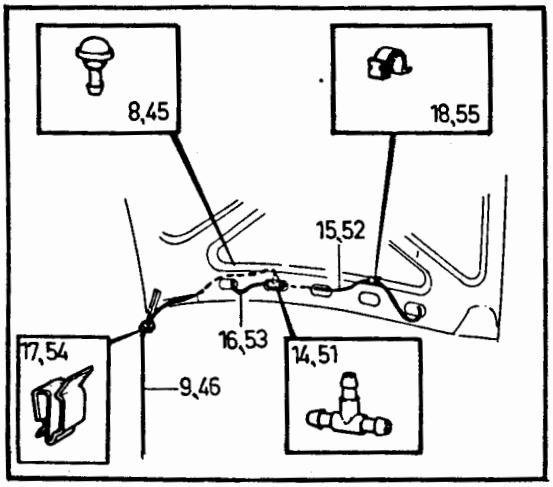

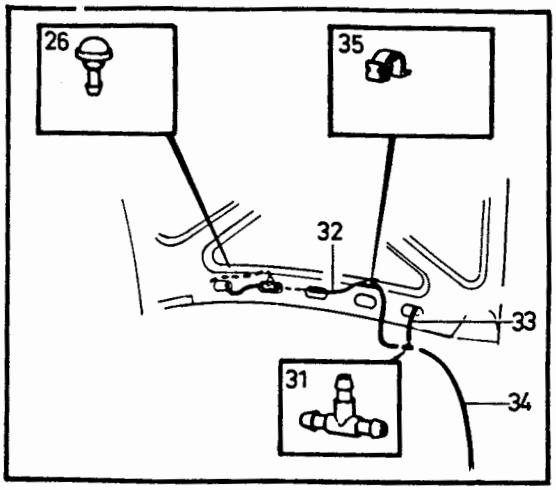

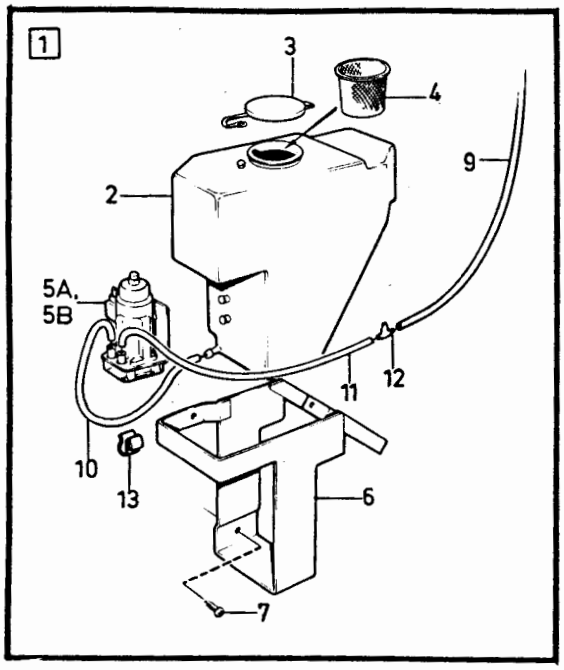

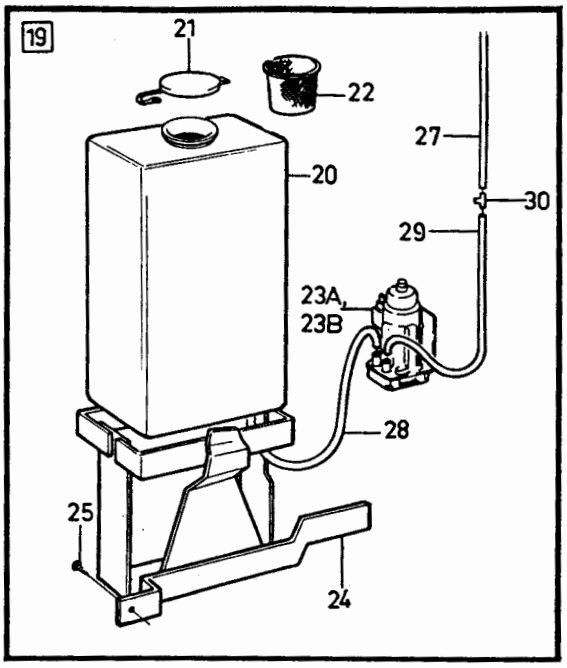

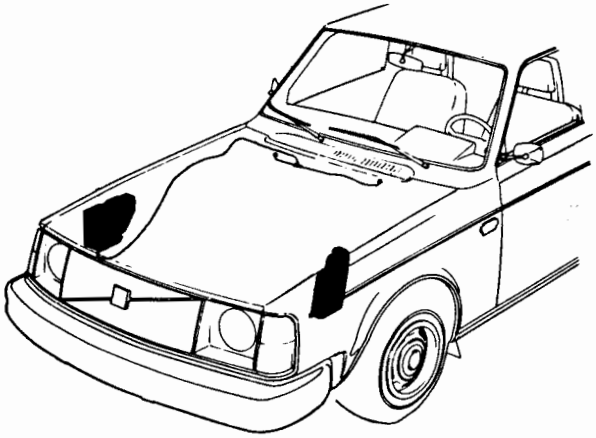

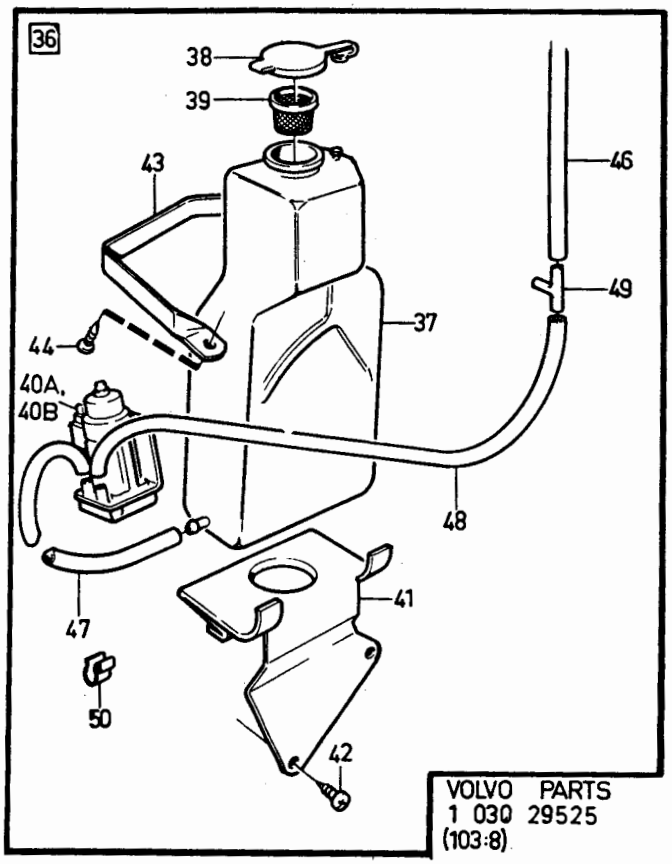

VOLVO PARTS
1 030 29525
(103:8)

Sida Page	Grupp Group	Vindrutespolare, 15)	Windscreen washer, 15)	Illustration 29525 1984-12	1375
126	3				

Pos. Fig.	Antal/Quantity				Artikel nr Part No	Benämning	Description	Sats Kit	B P S R	Anmärkning Notes	
49	1	-	-	-	1304930-9	•T-rör	•T-pipe		3	(688658)	1180
50	1	-	-	-	192248-3	•Clips	•Clip		2		1200
51	1	-	-	-	1304930-9	•Tryckventil	•Thrust valve		3	(688658)	1220
52	565	-	-	-	949931-0	•Gummislang	•Rubber hose		2		1240
53	220	-	-	-	949931-0	•Gummislang	•Rubber hose		2		1260
54	1	-	-	-	943811-0	•Clips	•Clip		3		1280
55	1	-	-	-	192248-3	•Klamma	•Clip		2		1300

15. 242 CH 189180-, 244 CH 592110-, 245 CH 317940-, 262 CH 8375-, 264 CH 107610-, 265 CH 28320-.

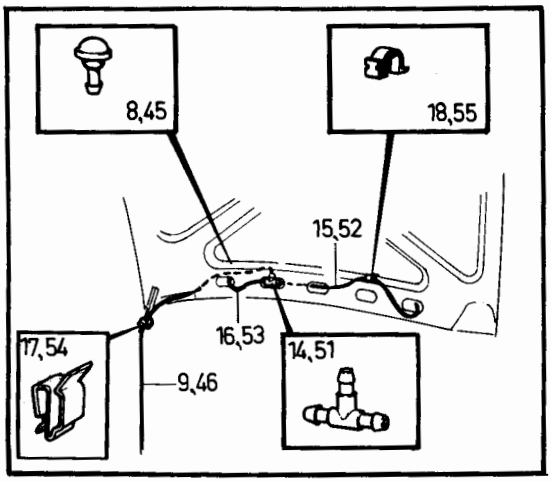

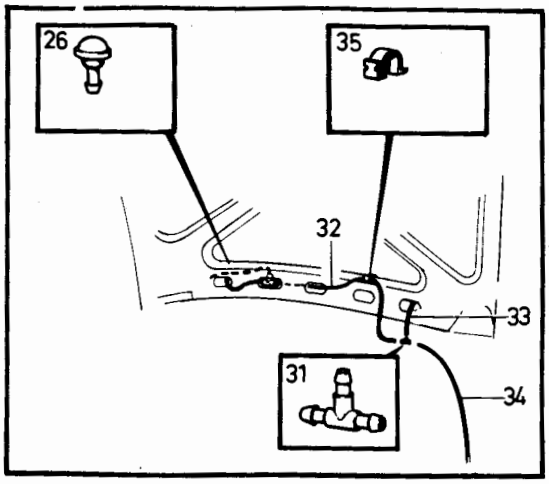

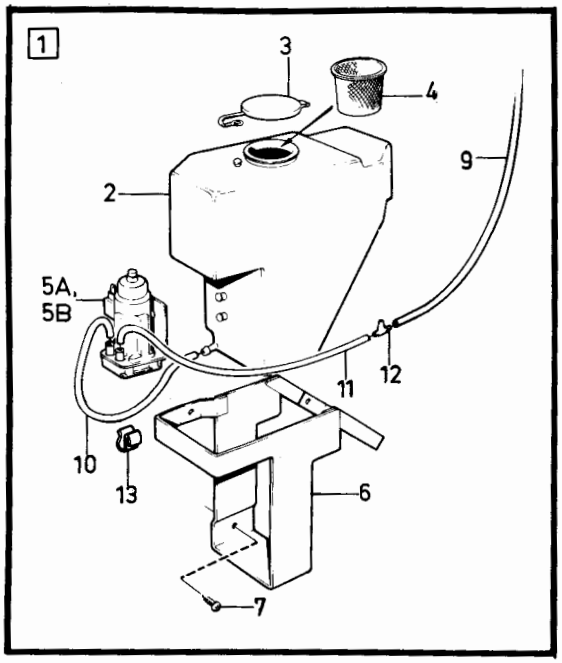

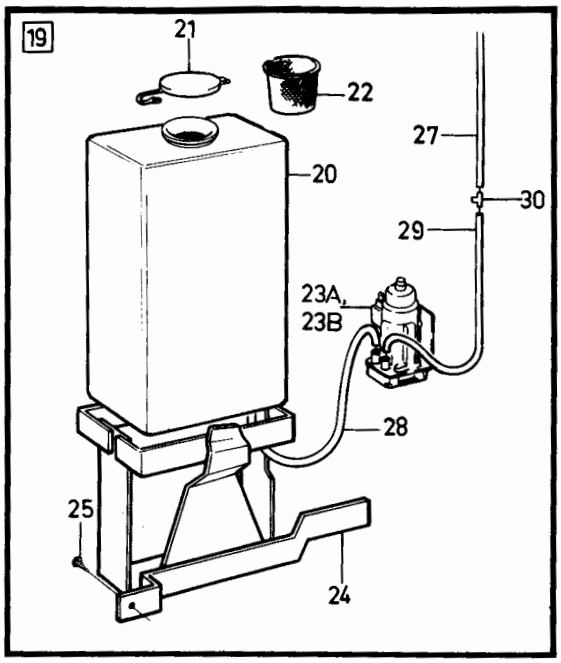

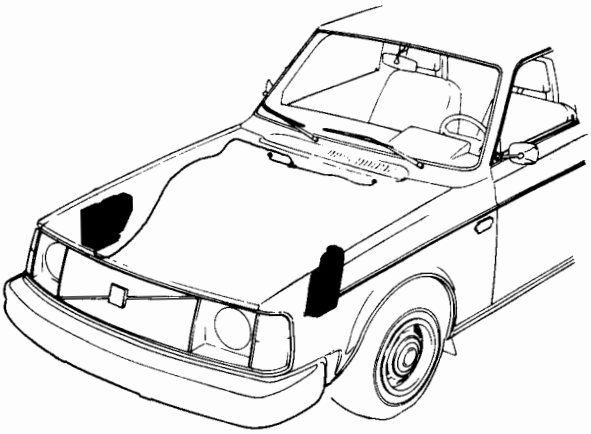

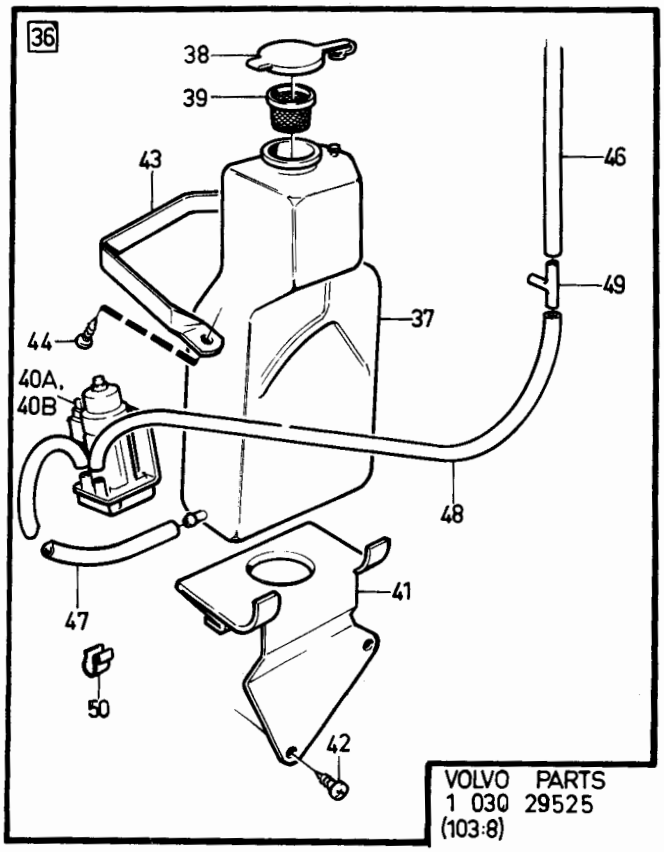

VOLVO PARTS
1 030 29525
(103:8)

Sida Page	Grupp Group	Strålkastartorkare, spolare, alt 1, runda enkla, 14)	Headlamp wiper, washer, alt 1, round single, 14)	Illustration 37342 1984-12	1400
128	3				

Pos. Fig.	Antal/Quantity				Artikel nr Part No	Benämning	Description	Sats Kit	B P S R	Anmärkning Notes	
1	1	-	-	-		Strålkastartorkare, kmpl	Headlight wiper, cpl		8		0020 0040
2	1	-	-	-	1254582-8	.Motor	.Motor	S	2		0060
x 2a	1	-	-	-	1277609-2	..Termosäkring	..Fuse		2		0070
3	1	-	-	-	1202758-7	..Linrulle	..Cable roller		3		0080
4	1	-	-	-	955963-4	..Spårring	..Circlip		2		0100
5	1	-	-	-	1202621-7	..Konsol, motor	..Bracket, motor		3		0120
6	2	-	-	-	956061-6	..Skruv	..Screw		2		0140
7	2	-	-	-	955945-1	..Låsbricka	..Lock washer		2		0160
8	2	-	-	-	955779-4	..Mutter	..Nut		2		0180
9	1	-	-	-	1247659-4	..Täcklock	..Protector cover		3		[illegible]
10	1	-	-	-	1254584-4	..Lock	..Cover		3		0220
11	1	-	-	-	1234702-7	...Bussning	...Bushing		3		0240
12	2	-	-	-	1255248-5	.Lager	.Bearing		3		0260
13	2	-	-	-	1254529-9	..Låsring	..Circlip		2		0280
14	2	-	-	-	241607-1	..Tätningsmuff	..Seeling sleeve		1		0300
15	2	-	-	-	150137-8	..Mutter	..Nut		2		[illegible]
16	2	-	-	-	940143-1	..Låsbricka	..Lock washer		2		[illegible]
17	2	-	-	-	18634-6	..Bricka	..Washer		2		0360
18	2	-	-	-	1255243-6	.Drivlina, V	.Drive wire, L		2		0380
19	2	-	-	-	1255244-4	.Drivlina, H	.Drive wire, R		2		0400
20	1	-	-	-	1202750-4	.Täckbricka	.Washer		3		0420
21	1	-	-	-		.Vevstake, kmpl	.Connecting rod, cpl		8		0440
22	1	-	-	-	1202616-7	..Vevarm	..Crank pin		4		0460
23	1	-	-	-	1247848-3	..Vevarm	..Crank pin		4		0480
24	1	-	-	-	1202618-3	..Vevstake	..Connecting rod		4		0500
25	1	-	-	-	1202620-9	.Skyddskåpa	.Cap		3		0520
26	2	-	-	-	1254696-6	.Kåpa	.Casing		2		0540
27	1	-	-	-	190730-2	.Skruv	.Screw		2		0560
28	1	-	-	-	955946-9	.Låsbricka	.Lock washer		2		0580
29	1	-	-	-	940126-6	.Bricka	.Washer				0600
30	3	-	-	-	955780-2	.Mutter	.Nut		2		0620
31	2	-	-	-	941905-2	.Fjädrande bricka	.Resilient washer		2		0640
32	2	-	-	-	1254570-3	.Torkararm	.Wiper arm	S	2		0660
33	1	-	-	-	1202833-8	..Kåpa	..Casing		3		0680
34	1	-	-	-	1202834-6	..Hållare	..Retainer		3		0700
35	1	-	-	-		..Slanghållare	..Hose retainer		8		0720
36	2	-	-	-	1254571-1	Torkarblad	Wiper blade	S	1	H4	[illegible]
37	2	-	-	-	955781-0	Mutter	Nut		2		[illegible]
38	2	-	-	-	960139-4	Bricka	Washer		2		0780
39	300	-	-	-	943722-9	Gummislang	Rubber hose		2		0800
40	1	-	-	-	1304930-9	T-rör	T-pipe		3	(688658)	0820
41	1	-	-	-	1210139-0	Backventil	Check valve		2	TID UTF	0840
42	1	-	-	-	659248-9	T-rör	T-pipe		3	TID UTF	[illegible]
x 42a	1	-	-	-	1342554-1	Tryckventil	Pressure valve		2	SEN UTF (1255973)	[illegible]
43	165	-	-	-	943727-8	Gummislang	Rubber hose		2		0900
44	220	-	-	-	943727-8	Gummislang	Rubber hose		2	TID UTF	0920
	360	-	-	-	943727-8	Gummislang	Rubber hose		2	SEN UTF	0940
45	65	-	-	-	943727-8	Gummislang	Rubber hose		2	TID UTF	0960
46	1025	-	-	-	943722-9	Gummislang	Rubber hose		2		0980
47	1	-	-	-	941268-5	Bussning	Bushing		2	(941264)	1000
48	1	-	-	-	949668-8	Klammer	Clamp		2	(948616)	1020
											1040
											1060
	1	-	-	-	283185-7	Strålkastartorkarsats	Headlight wiper kit		3	SE SIDA 132, 3-F13	1080
	1	-	-	-	273577-7	Torkarbladssats	Wiper blade kit		1	H-4	1100
	1	-	-	-	273578-5	Torkarbladssats	Wiper blade kit		1	NORMALLIGHT	1120
	1	-	-	-	1254570-3	.Torkararm	.Wiper arm	S	2		1140
	2	-	-	-	1254571-1	.Torkarblad	.Wiper blade	S	1	H4	1160
	2	-	-	-	1254572-9	.Torkarblad	.Wiper blade	S	1	NORMAL LIGHT	1180

14. 242 CH-189179, 244 CH-592109, 245 CH-317939, 262 CH-8374, 264 CH-107609, 265 CH-28319.

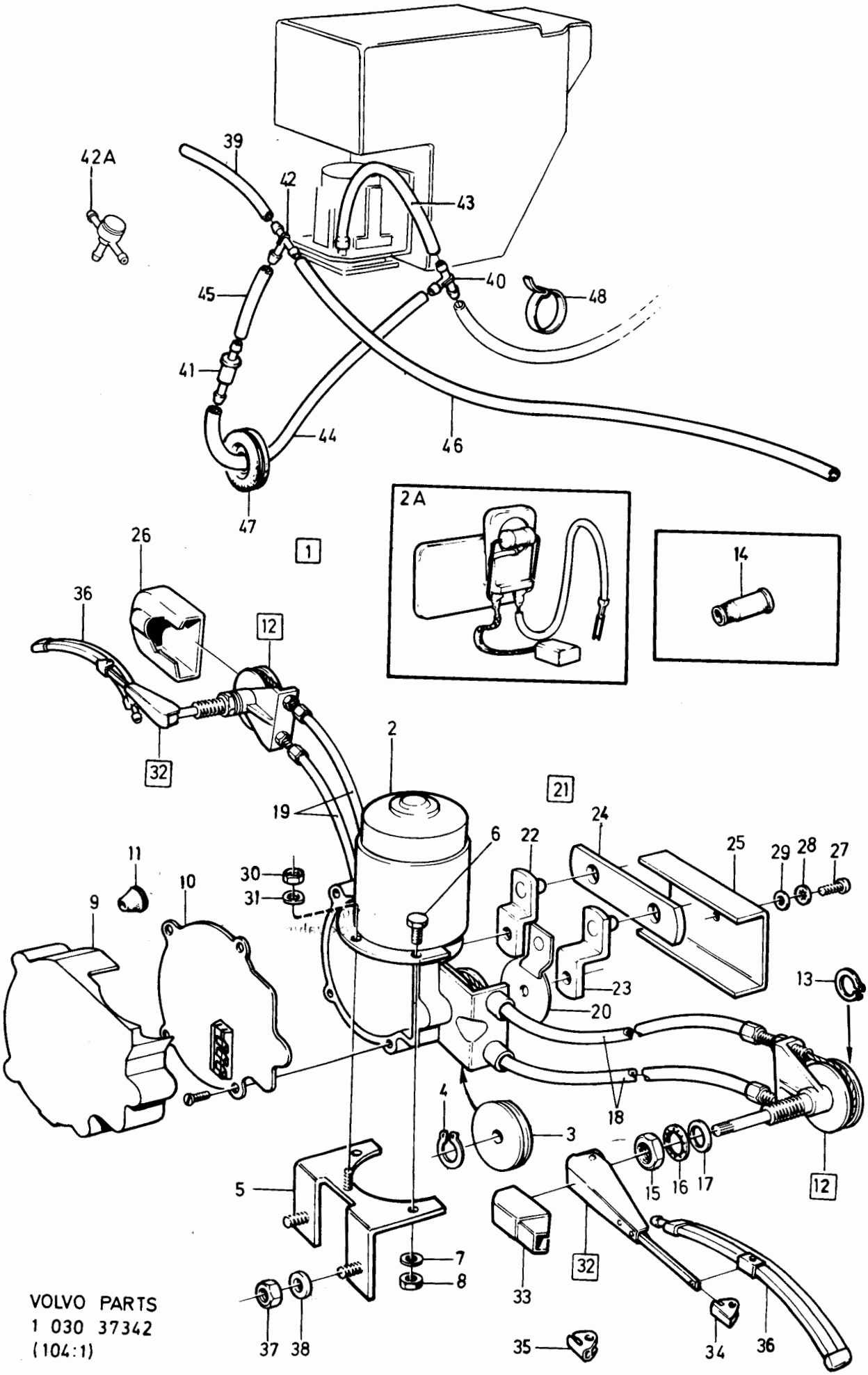

VOLVO PARTS
1 030 37342
(104:1)

Sida Page	Grupp Group	Strålkastartorkare, spolare, alt 1, runda enkla,	Headlamp wiper, washer, alt 1, round single,	Illustration	1400
130	3	14)	14)	37342 1984-12	

Pos. Fig.	Antal/Quantity				Artikel nr Part No	Benämning	Description	Sats Kit	B P S R	Anmärkning Notes	
	1	-	-	-		Servicesats	Service kit.....		8	SE SIDA 132, 3-F13	1200

14 . 242 CH-189179, 244 CH-592109, 245 CH-317939, 262 CH-8374, 264 CH-107609, 265 CH-28319.

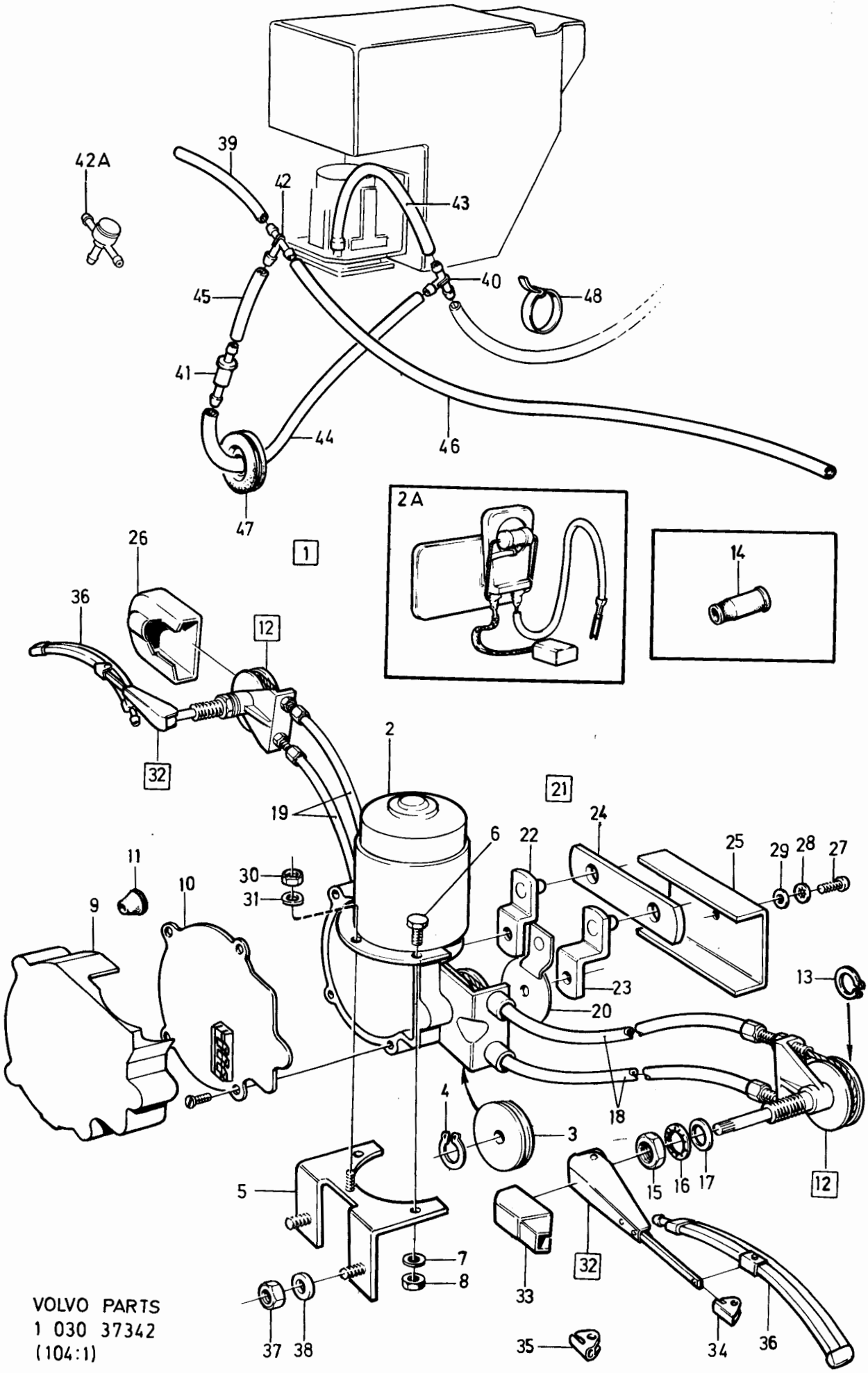

VOLVO PARTS
1 030 37342
(104:1)

Sida Page	Grupp Group	Strålkastartorkarsats, 283185	Headlight wiper kit, 283185	Illustration	1500
132	3			20796 1984-12	

Pos. Fig.	Antal/Quantity 283 185	273 682			Artikel nr Part No	Benämning	Description	Sats Kit	B P S R	Anmärkning Notes	
1	1	-	-	-	283185-7	Strålkastartorkarsats	Headlight wiper kit		3		0020
	-	1	-	-		Servicesats	Service kit		8		0040
2	1	1	-	-	1255241-0	•Strålkastartorkare kmpl	•Headlight wiper, cpl		4		0060 0080
3	2	2	-	-	1254571-1	•Torkarblad	•Wiper blade		1		0100
4	2	-	-	-	955781-0	•Mutter	•Nut		2		0120
5	2	-	-	-	960139-4	•Bricka	•Washer		2		0140
6	1	-	-	-	1304930-9	•T-rör	•T-pipe		3		0160
7	1	-	-	-	1210139-0	•Backventil	•Check valve		2		0180
8	1	-	-	-	659248-9	•T-rör	•T-pipe		3		0200
9	2	-	-	-	949668-8	•Bandklammer	•Band clamp		2	(948616)	[illegible]
10	1300	1025	-	-	943722-9	•Gummislang	•Rubber hose		2		[illegible]
11	500	-	-	-	943727-8	•Gummislang	•Rubber hose		2		0260
12	1	-	-	-	1324070-0	•Relä	•Relay		2	(1215613)	0280
13	1	-	-	-	1235088-0	•Ledningsmatta	•Cable harness		5		0300
14	3	-	-	-	677478-0	•Clips	•Clip		3		0320
15	1	1	-	-	949201-8	•Ledningssko	•Cable terminal		1	(958216)	[illegible]
16	1	1	-	-	949490-7	•Ledningssko	•Cable terminal		1	(958203)	[illegible]
17	1	1	-	-	958207-3	•Stiftisolator	•Pin insulator		2		0380
18	1	1	-	-	958208-1	•Hylsisolator	•Pin insulator		2		0400

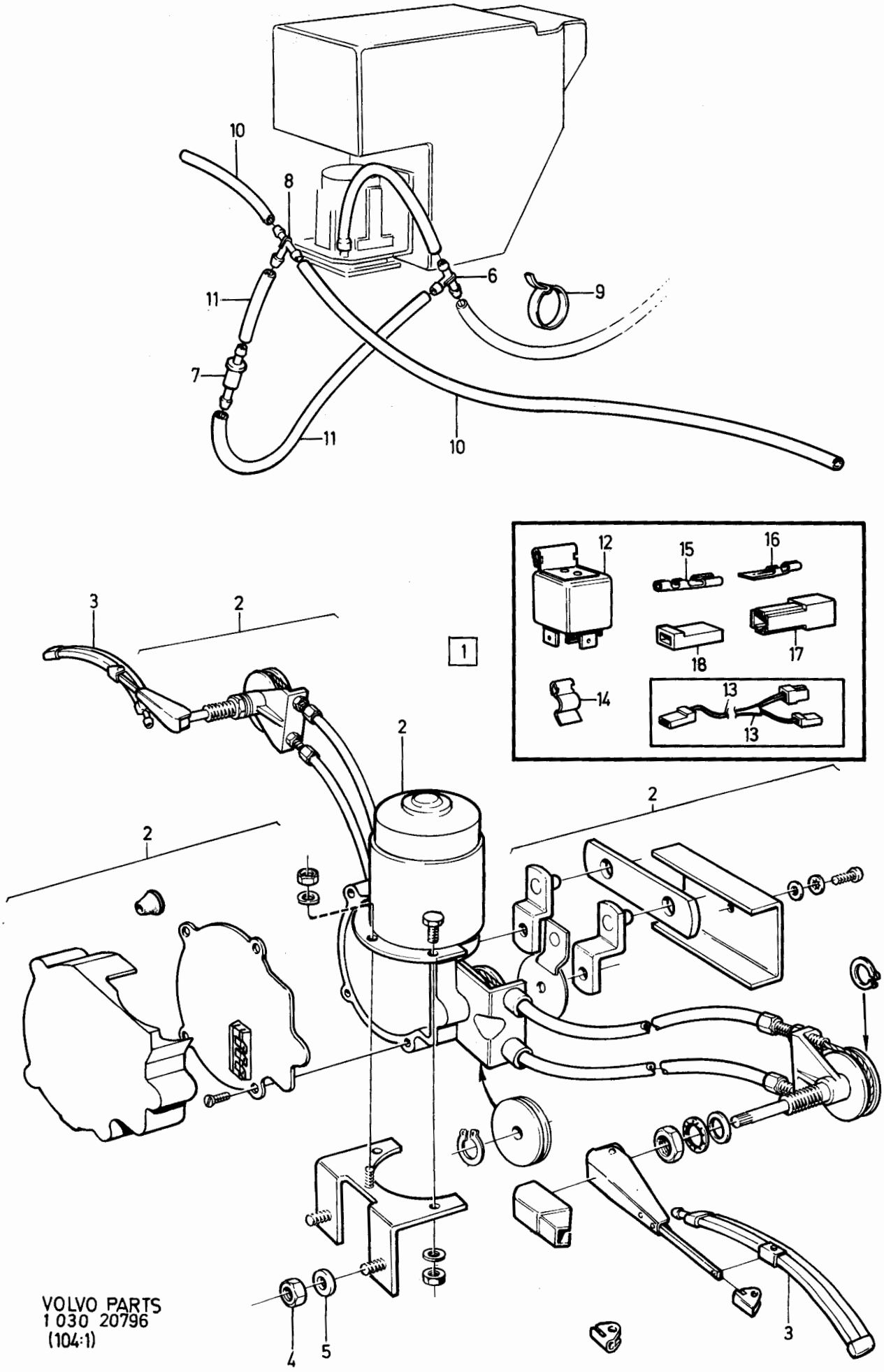

VOLVO PARTS
1 030 20796
(104:1)

Sida Page	Grupp Group	Strålkastartorkare, spolare, alt 2, rektangulära, enkla	Headlamp wiper, washer, alt 2, rectangular, single,	Illustration	1550
134	3	14)	14)	37343 1984-12	

Pos. Fig.	Antal/Quantity				Artikel nr Part No	Benämning	Description	Sats Kit	B P S R	Anmärkning Notes	
1	1	-	-	-	1246322-0	Motor, V	Motor, L	S	2		0020
2	1	-	-	-	1246323-8	Motor, H	Motor, R	S	2		0040
3	1	-	-	-	1246340-2	•Styrbricka	•Steering washer		2		0060
4	1	-	-	-	940109-2	•Låsbricka	•Lock washer		2		0080
5	1	-	-	-	960148-5	•Bricka	•Washer		2		0100
6	1	-	-	-	946874-5	•Mutter	•Nut		2		0120
7	1	-	-	-	1255439-0	•Tätningsmuff	•Sealing muff		2		0140
8	1	-	-	-	1246342-8	•Tätning	•Seal		2		0145
9	2	-	-	-	949474-1	•Flatstift, motor, V	•Tab, motor, L		1	(958204)	0160
10	2	-	-	-	958207-3	•Stiftisolator, motor, H	•Pin insulator, motor, R	S	2		0180
10a	2	-	-	-	949489-9	•Stifthylsa, motor, H	•Receptacle, motor, R		1	(958217)	[illegible]
11	2	-	-	-	956930-2	•Ledningssko	•Cable terminal		2		0220
12	1	-	-	-	1202756-1	Torkararm, V	Wiper arm, L	S	2		0240
	1	-	-	-	1202757-9	Torkararm, H	Wiper arm, R	S	2		0260
13	2	-	-	-	955780-2	Mutter	Nut	S	2		0280
14	2	-	-	-	941905-2	Fjädrande bricka	Resilient washer		2	242 CH-207002, 244 CH-688246, 245 CH-369082	[illegible] 0342
	2	-	-	-	955946-9	Låsbricka	Lock washer		2	242 CH 207003- 244 CH 688246- 245 CH 369083-	0345 0346 0347
15	2	-	-	-	1202755-3	Torkarblad	Wiper blade		1		0350
16	300	-	-	-	943722-9	•Gummislang	•Rubber hose	S	2		0360
17	775	-	-	-	943722-9	•Gummislang	•Rubber hose	S	2		0380
18	1	-	-	-	659248-9	•T-rör	•T-pipe	S	3	TID UTF	0400
x 19	1	-	-	-	1342554-1	•Tryckventil	•Pressure valve		2	SEN UTF (1255973)	0410
20	65	-	-	-	943727-8	•Gummislang	•Rubber hose	S	2	TID UTF	0420
21	1	-	-	-	1210139-0	•Backventil	•Check valve	S	2	TID UTF	0440
22	360	-	-	-	943727-8	•Gummislang	•Rubber hose	S	2	TID UTF	0460
	450	-	-	-	943727-8	•Gummislang	•Rubber hose		2	SEN UTF	0465
23	1	-	-	-	1304930-9	•T-rör	•T-pipe	S	3	(688658)	0480
24	165	-	-	-	943727-8	•Gummislang	•Rubber hose	S	2		0500
25	2	-	-	-	1234702-7	•Bussning, V + H	•Bushing, L + R	S	3		0520
26	2	-	-	-	1247733-7	•Tätningsbricka, V + H	•Seal washer, L + R	S	2		0540
27	1	-	-	-	686354-2	Gummipropp	Rubber plug		3	D20/D24	0550
28	1	-	-	-	1246094-5	Bandklammer	Band clamp		2		0555
	1	-	-	-	1128855-2	Strålkastartorkar-sats	Headlamp wiper kit		6		[illegible]

14. 242 CH-189179, 244 CH-592109, 245 CH-317939, 262 CH-8374, 264 CH-107609, 265 CH-28319.

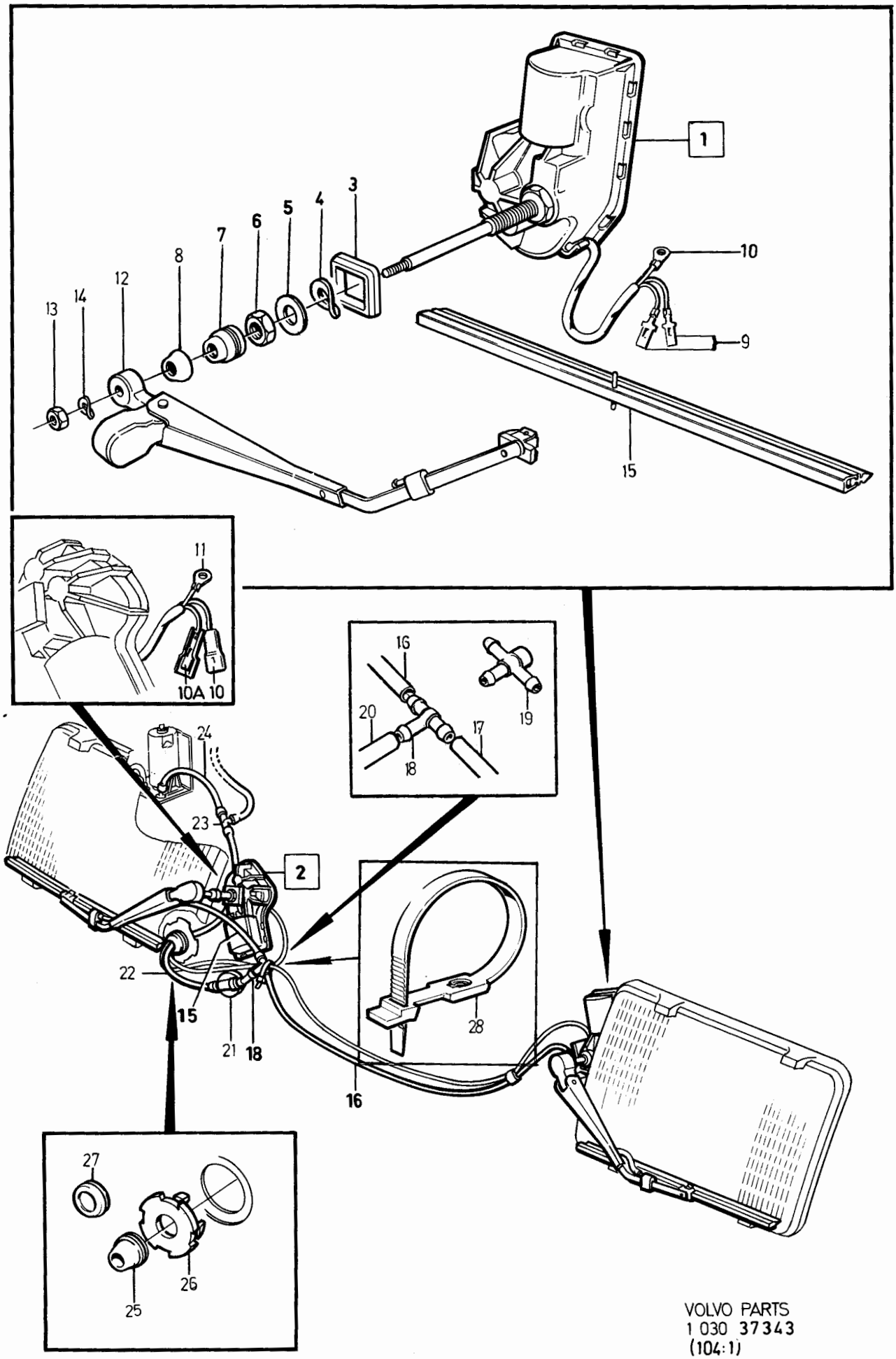

VOLVO PARTS
1 030 37343
(104:1)

Sida Page	Grupp Group	Strålkastartorkare,spolare, 15)	Headlampwiper,washer, 15)	Illustration 1575
136	3			29526 1984-12

Pos. Fig.	Antal/Quantity				Artikel nr Part No	Benämning	Description	Sats Kit	B P S R	Anmärkning Notes	
1	1	-	-	-	1247320-3	Motor, V	Motor, L		2		0020
2	1	-	-	-	1247321-1	Motor, H	Motor, R		2		0040
3	1	-	-	-		•Styrbricka	•Steering washer		8		0060
4	1	-	-	-	940109-2	•Låsbricka	•Lock washer		2		0080
5	1	-	-	-	960148-5	•Bricka	•Washer		2		0100
6	1	-	-	-	946874-5	•Mutter	•Nut		2		0120
7	1	-	-	-	1255439-0	•Tätningsmuff	•Sealing sleeve		2		0140
8	1	-	-	-	1246342-8	•Tätning	•Sealing		2		0160
9	1	-	-	-	956930-2	•Ledningssko	•Cable terminal		2	(958223)	0180
10	2	-	-	-		•Ledningssko	•Cable terminal		8		0200
11	2	-	-	-		•Hylsisolator	•Sleeve insulator		8		[illegible]
12	1	-	-	-	1247322-9	Torkararm, V, kmpl	Viper arm, L, cpl		2		[illegible]
13	1	-	-	-	1247324-5	•Spolarmunstycke, V	•Washer jet, L		2		0260
13a	-	-	-	-	1312241-1	•Fäste	•Attachment		2		0265
14	1	-	-	-	1247323-7	Torkararm, H, kmpl	Wiper arm, R, cpl		2		0280
15	1	-	-	-	1247325-2	•Spolarmunstycke, H	•Washer jet, R		2		0300
15a	-	-	-	-	1312241-1	•Fäste	•Attachment		2		[illegible]
16	2	-	-	-	955780-2	Mutter	Nut		2		[illegible]
17	2	-	-	-	955946-9	Låsbricka	Lock washer		2		0340
18	2	-	-	-	1247326-0	Torkarblad	Wiper blade		1		0360
19	2	-	-	-	1304407-8	Bussning	Bushing		2	MSTORK	0380
20	2	-	-	-	1304408-6	Plug	Plug		2	USTORK	0400
21	1	-	-	-		Stopp,kmpl strålkastarspolare	Stop, cpl headlamp washer		8		0420 0440
21a	2	-	-	-	1312125-6	•Stopp, kmpl	•Stop, cpl		2		0445
21b	2	-	-	-	1312094-4	•Stoppklack	•Stop, lug		3		0450
22	300	-	-	-	943722-9	•Gummislang	•Rubber hose		2		0460
23	775	-	-	-	943722-9	•Gummislang	•Rubber hose		2		0480
x 24	1	-	-	-	1342554-1	•Tryckventil	•Pressure valve		2	(1255973)	0500
25	450	-	-	-	943727-8	•Gummislang	•Rubber hose		2	EXCL TURBO	0520
	565	-	-	-	943727-8	•Gummislang	•Rubber hose		2	TURBO	0540
26	1	-	-	-	1304930-9	•T-rör	•T-pipe		3	(688658)	0560
27	165	-	-	-	943727-8	•Gummislang	•Rubber hose		2		0580
28	2	-	-	-	1234702-7	•Bussning, V+H	•Bushing, L+R		3		0600
29	2	-	-	-	1247733-7	•Tätningsbricka, V+H	•Seal washer, L+R		2		0620
30	1	-	-	-	686354-2	Gummipropp	Rubber plug		3	D20/24	0640
31	1	-	-	-	1246094-5	Bandklammer	Band clamp		2		0660

15. 242 CH 189180-, 244 CH 592110-, 245 CH 317940-, 262 CH 8375-, 264 CH 107610-, 265 CH 28320-.

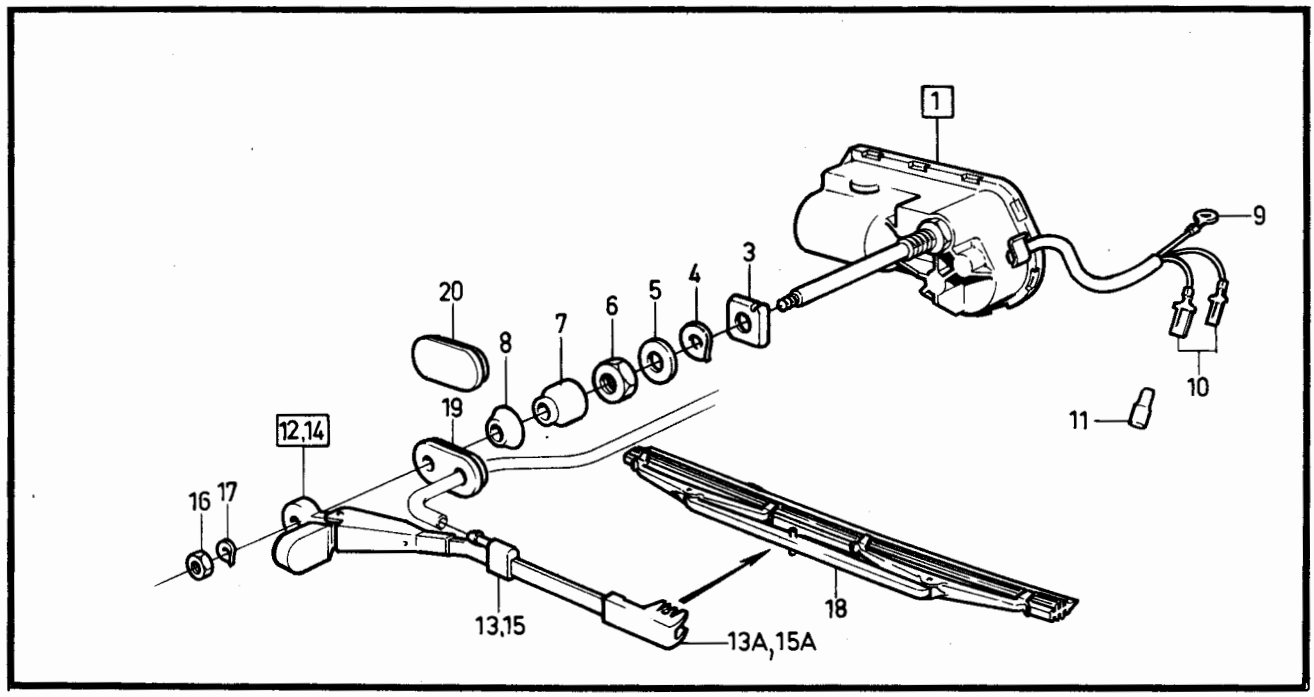

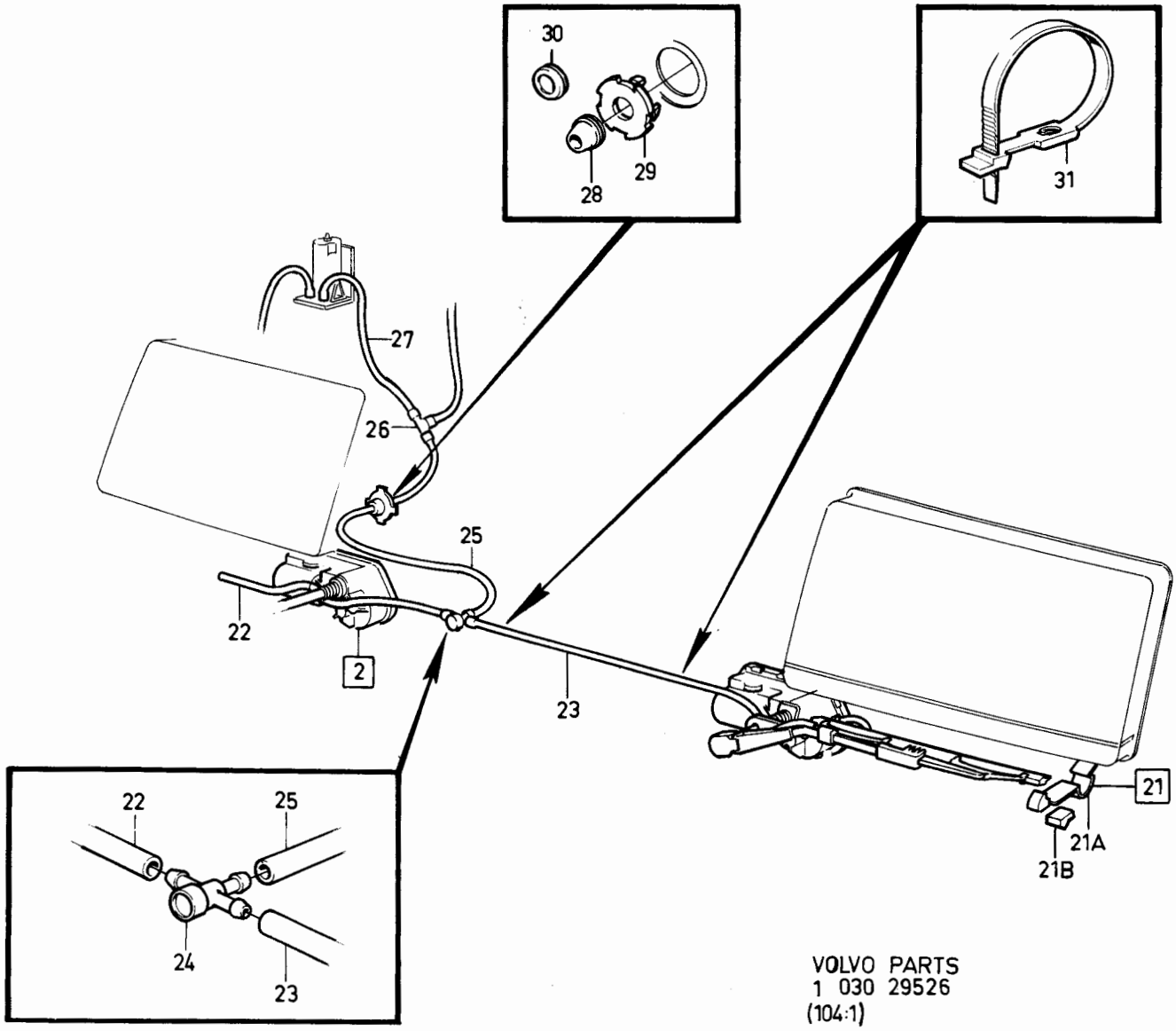

VOLVO PARTS
1 030 29526
(104:1)

Sida Page	Grupp Group	Strålkastartorkare, alt 3, runda, dubbla, sealed beam	Headlight wiper, alt 3, round, double, sealed beam	Illustration 14720 1984-12	1600
138	3				

Pos. Fig.	Antal/Quantity				Artikel nr Part No	Benämning	Description	Sats Kit	B P S R	Anmärkning Notes	
1	1	-	-	-		Strålkastartorkare	Headlight wiper		8		0020
2	1	-	-	-	1247650-3	•Motor, V	•Motor, L		2		0040
	1	-	-	-	1247651-1	•Motor, H	•Motor, R		2		0060
3	1	-	-	-	1247652-9	•Torkararm, V	•Wiper arm, L		2		0080
	1	-	-	-	1247653-7	•Torkararm, H	•Wiper arm, R		2		0100
4	4	-	-	-	1247685-9	•Torkarblad	•Wiper blade		1		0120
5	2	-	-	-	1247686-7	•Skyddskåpa	•Casing		3		0140
6	2	-	-	-	192248-3	•Clips, kabel	•Clip, cable		2		0160
7	2	-	-	-	941906-0	•Bricka	•Washer		2		0180
8	2	-	-	-	955781-0	•Mutter	•Nut		2	M6	0200
9	-	-	-	-		Strålkastarspolare	Headlamp washer		8		[illegible]
10	2	-	-	-	1304930-9	•T-rör	•T-pipe		3	(688658)	0240
11	2	-	-	-	659248-9	•T-rör	•T-pipe		3		0260
12	2	-	-	-	192248-3	•Clips, gummislang	•Clip, rubber hose		2		0280
13	1	-	-	-	1210139-0	•Backventil	•Check valve		2		0300
14	700	-	-	-	943722-9	•Gummislang	•Rubber hose		2	METERVARA	0320
15	220	-	-	-	943722-9	•Gummislang	•Rubber hose		2	METERVARA	[illegible]
16	360	-	-	-	943727-8	•Gummislang	•Rubber hose		2	METERVARA	[illegible]
17	65	-	-	-	943727-8	•Gummislang	•Rubber hose		2	METERVARA	0380
18	250	-	-	-	943722-9	•Gummislang	•Rubber hose		2	METERVARA	0400
19	220	-	-	-	943727-8	•Gummislang	•Rubber hose		2	METERVARA	0420
20	150	-	-	-	943727-8	•Gummislang	•Rubber hose		2	METERVARA	0440
21	1	-	-	-	941268-5	•Bussning	•Bushing		2	(941264)	0460

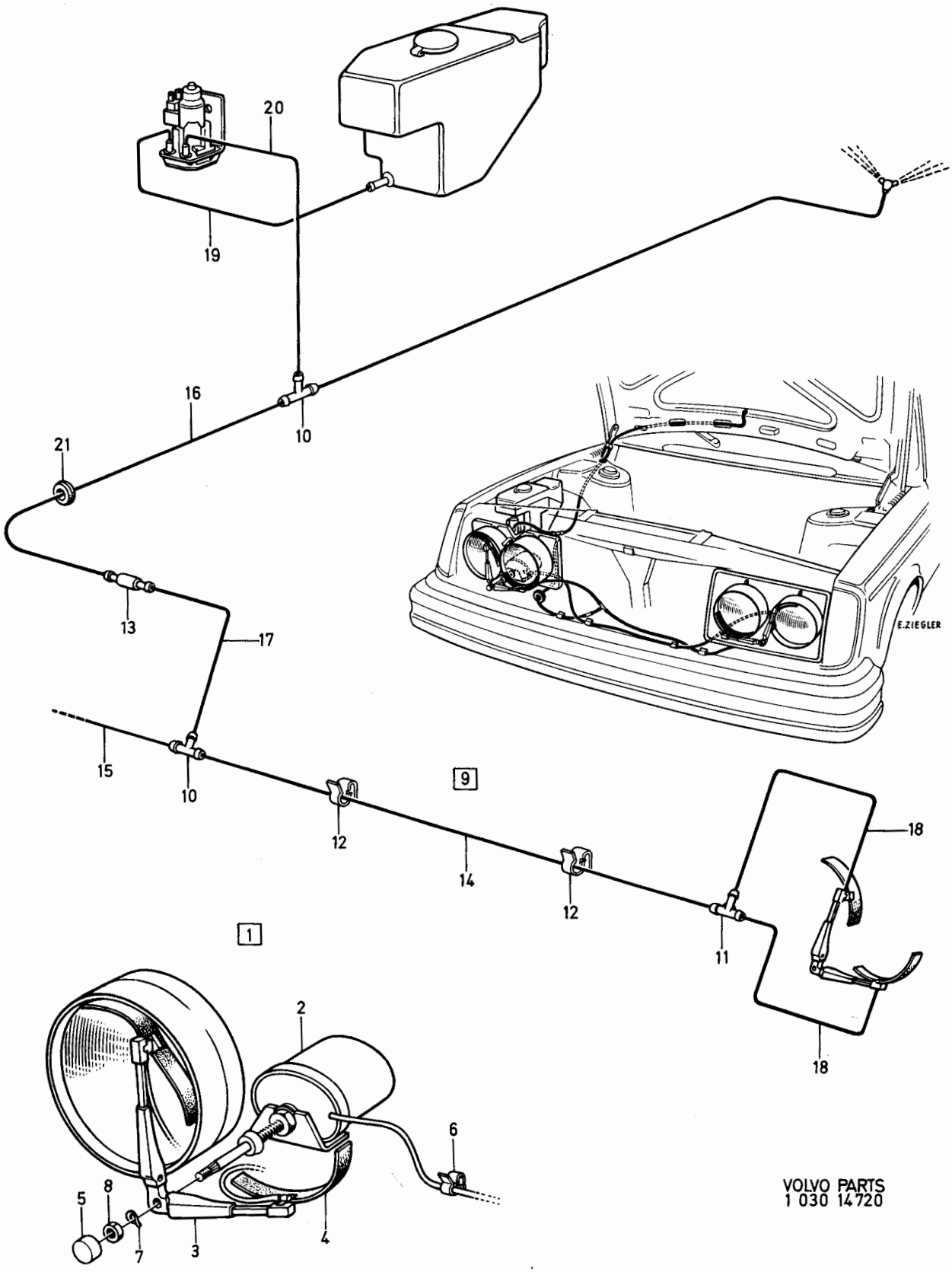

VOLVO PARTS
1 030 14720

Sida Page	Grupp Group	Strålkastartorkare, spolare, alt 4, kvadratiska, 14)	Headlamp wiper, washer, alt 4, square shaped, 14)	Illustration 37344 1984-12	1650
140	3				

Pos. Fig.	Antal/Quantity				Artikel nr Part No	Benämning	Description	Sats Kit	B P S R	Anmärkning Notes	
1	1	-	-	-	1246320-4	Motor, V, kmpl	Motor, L, cpl	S	2		0020
2	1	-	-	-	1246321-2	Motor, H, kmpl	Motor, R, cpl	S	2		0040
3	1	-	-	-	1255438-2	•Styrbricka	•Steering washer		2		0060
4	1	-	-	-	940109-2	•Låsbricka	•Lock washer		2		0080
5	1	-	-	-	960148-5	•Bricka	•Washer		2		0100
6	1	-	-	-	946874-5	•Mutter	•Nut		2		0120
7	1	-	-	-	1255439-0	•Tätningsmuff	•Sealing muff		2		0140
7a	1	-	-	-	1246342-8	•Tätning	•Seal		2		0150
8	2	-	-	-	949474-1	•Flatstift, motor, V	•Tab, motor, L		1	(958204)	0160
9	2	-	-	-	958207-3	•Stiftisolator, motor, V	•Pin insulator, motor, L		2		[illegible]
9a	2	-	-	-	949489-9	•Stifthylsa, motor, H	•Receptacle, motor, R		1		0200
10	2	-	-	-	956930-2	•Ledningssko	•Cable terminal		2		0220
11	1	-	-	-	1246324-6	Torkararm, V	Wiper arm, L	S	2		0240
12	1	-	-	-	1246330-3	•Spolarmunstycke, V	•Washer jet, L		2		0260
13	1	-	-	-	1246325-3	Torkararm, H	Wiper arm, R	S	2		0280
14	1	-	-	-	1247325-2	•Spolarmunstycke, H	•Washer jet, R		2	(1246331)	[illegible]
15	2	-	-	-	955780-2	Mutter	Nut	S	2		0320
16	2	-	-	-	941905-2	Fjädrande bricka	Resilient washer	S	2		0340
17	2	-	-	-	1246328-7	Torkarblad, kmpl	Wiper blade, cpl	S	1		0360
	-	-	-	-		Strålkastarspolare	Headlamp washer		8		0380
18	220	-	-	-	943727-8	•Gummislang	•Rubber hose	S	2	TID UTF	0400
	360	-	-	-	943727-8	•Gummislang	•Rubber hose		2	SEN UTF	0410
19	950	-	-	-	943722-9	•Gummislang	•Rubber hose	S	2		0420
20	300	-	-	-	943722-9	•Gummislang	•Rubber hose	S	2		0440
21	1	-	-	-	659248-9	•T-rör	•T-pipe	S	3	TID UTF	0460
x 21a	1	-	-	-	1342554-1	•Tryckventil	•Pressure valve		2	SEN UTF (1255973)	0470
22	65	-	-	-	943727-8	•Gummislang	•Rubber hose	S	2	TID UTF	0480
23	1	-	-	-	1210139-0	•Backventil	•Check valve	S	2	TID UTF	0500
24	1	-	-	-	1246094-5	•Bandklammer	•Band clamp	S	2		0520
25	1	-	-	-	1304930-9	T-rör	T-pipe		3	(688658)	0540
26	165	-	-	-	943727-8	•Gummislang	•Rubber hose	S	2		0560
27	1	-	-	-	1234702-7	•Bussning, H	•Bushing, R	S	3		0580
	1	-	-	-	1234702-7	•Bussning, V	•Bushing, L		3	B21F	0600
28	1	-	-	-	1247733-7	•Tätningsbricka, H	•Sealing washer, R	S	2		0620
	1	-	-	-	1247733-7	•Tätningsbricka, V	•Sealing washer, L		2	B21F	0640
	1	-	-	-	1128854-5	Strålkastartorkar-sats	Headlamp wiper kit		8		0680

14. 242 CH-189179, 244 CH-592109, 245 CH-317939, 262 CH-8374, 264 CH-107609, 265 CH-28319.

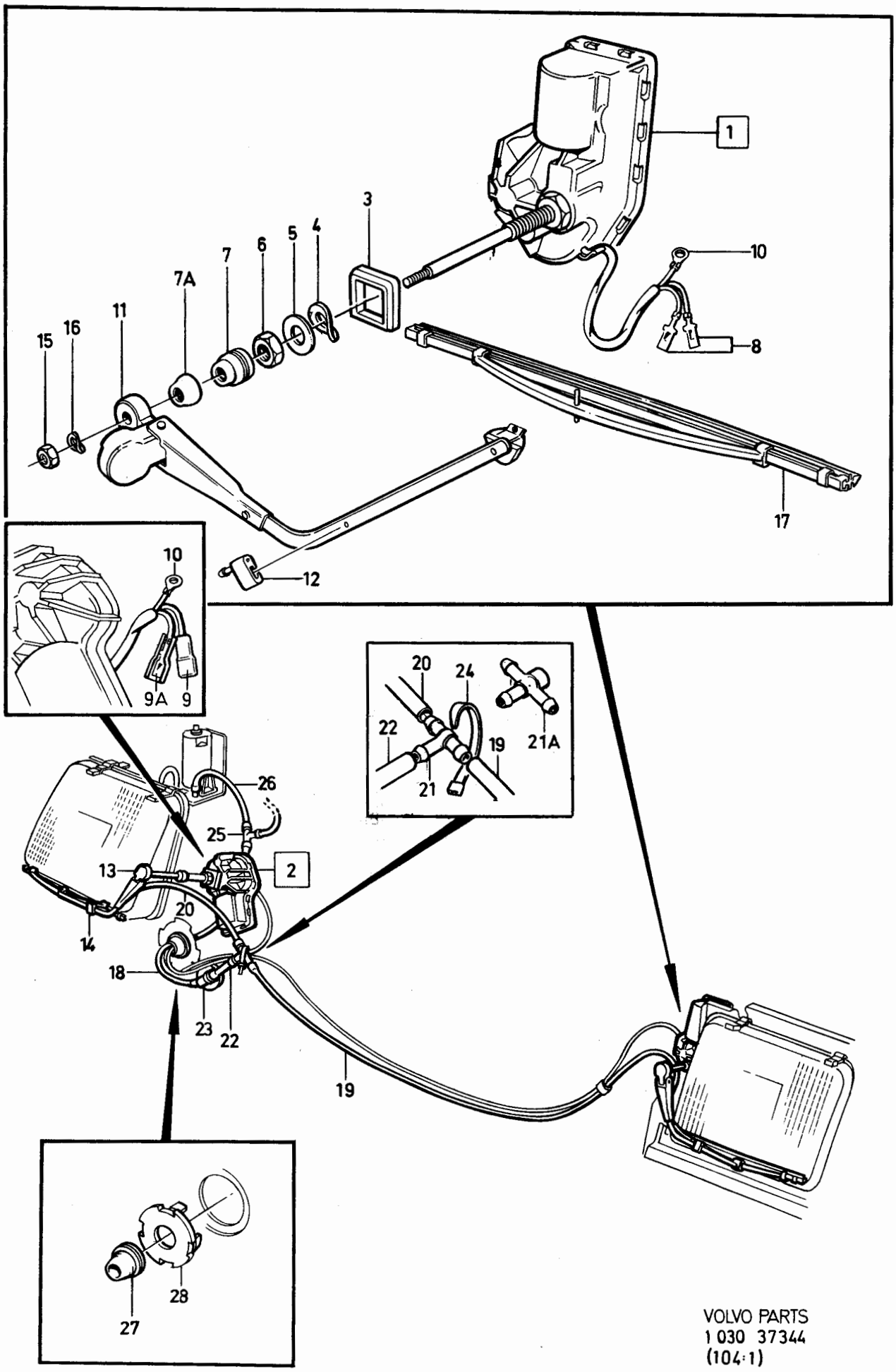

VOLVO PARTS
1 030 37344
(104:1)

Sida Page	Grupp Group	Strålkastarspolning, GTX rektangulära, dubbla	Headlamp washer, GTX rectangular, double	Illustration 1675 37345 1984-12
142	3			

	Pos. Fig.	Antal/Quantity				Artikel nr Part No	Benämning	Description	Sats Kit	B P S R	Anmärkning Notes	
x	1	1	-	-	-	1129357-8	Strålkastarspolning	Headlamp washer		2	KMPL	0020
x	2	1	-	-	-	1333901-5	•Styrrelä	•Relay		3		0040
x	3	1	-	-	-	1333902-3	•Motorpump	•Pump		3		0060
x	4	2	-	-	-	1333903-1	•Munstycke, kmpl	•Jet, cpl		3		0080
x	5	2	-	-	-	1333904-9	•Backventil, kmpl	•Check valve, cpl		3		0100
x	6	1	-	-	-	1333905-6	•T-rör	•T-pipe		3		0120
	7	1	-	-	-	1212957-3	Klamma för relä	Clip for relay		2		0140
x	8	1	-	-	-	1129364-4	Ledningsmatta	Cable harness		3		0160
	9	6	-	-	-	944306-0	Skarvklämma	Jointing clamp		2		0180
x	10	1	-	-	-	947457-8	Klammer	Clamp		2		0[illegible]
	11	1	-	-	-	1228272-9	Backventil	Check valve		3		0[illegible]
	12	1	-	-	-	680036-1	Gummibussning	Rubber bushing		3		0240
x	13	1700	-	-	-	942869-9	Gummislang	Rubber hose		2	9,5X19	0260

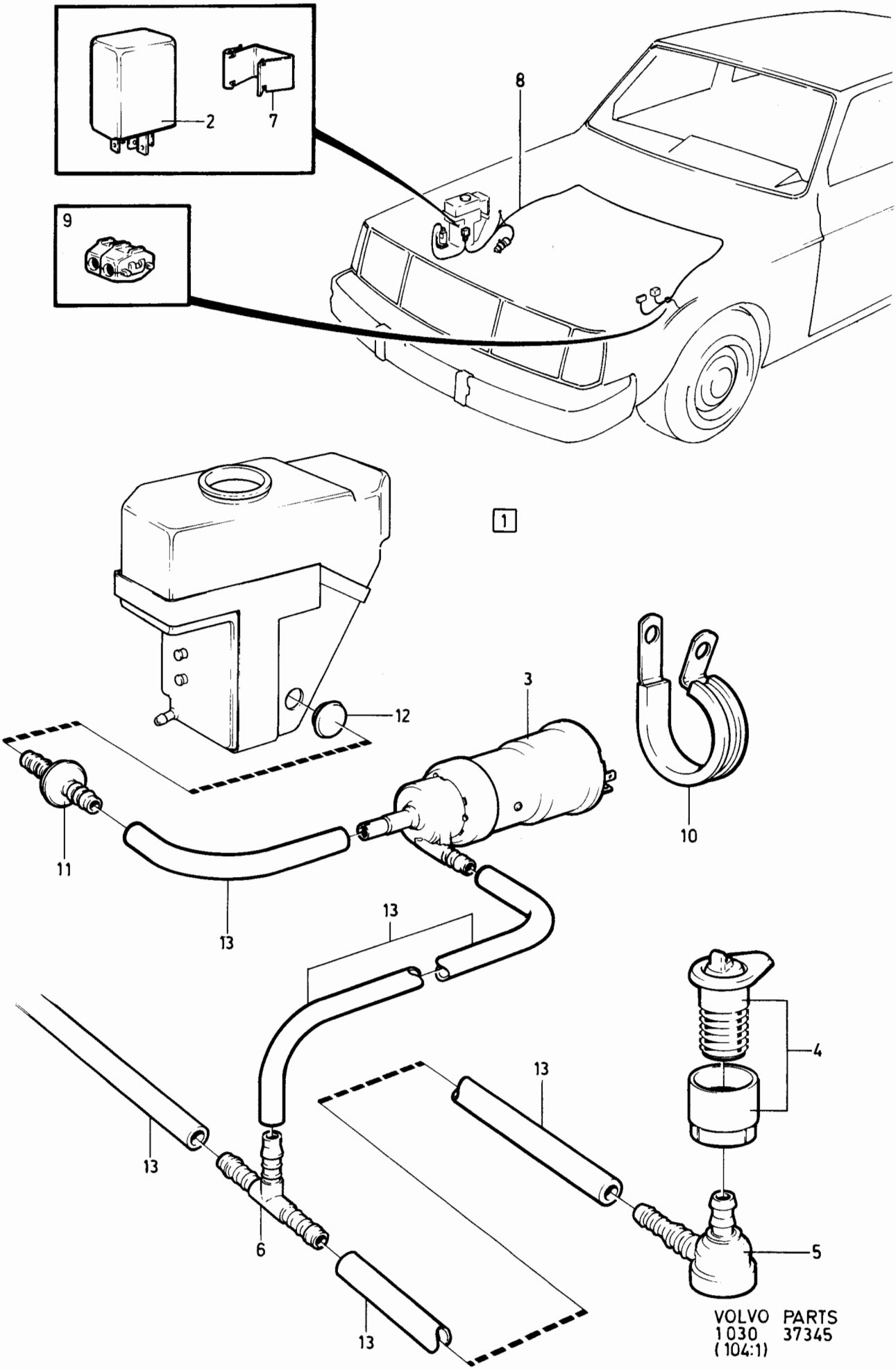
2
7
8
9
1
12
3
10
11
13
13
13
13
13
4
6
5
VOLVO PARTS
1030 37345
(104:1)

Sida Page	Grupp Group	Kopplings-och kontrollorgan, 14)	Connecting and control unit, 14)	Illustration 37346 1984-12	1700
144	3				

Pos. Fig.	Antal/Quantity				Artikel nr Part No	Benämning	Description	Sats Kit	B P S R	Anmärkning Notes	
1	1	-	-	-	1229356-9	Ratt-och startlås	Column lock and ignition switch		2		0020 0040
2	2	-	-	-		•Nyckel	•Key				0060
3	1	-	-	-	1212421-0	•Startkontakt	•Starter switch		2		0080
4	2	-	-	-	956060-8	•Skruv	•Screw		2		0100
5	1	-	-	-	1273817-5	Fäste	Anchorage		3		0120
	1	-	-	-	956224-0	Skruv	Screw		2		0140
6	2	-	-	-	1205814-5	Skruv	Screw		3		0160
7	2	-	-	-	1221406-0	Distanshylsa	Spacer sleeve		3		0180
8	2	-	-	-	1221407-8	Bricka	Washer		3		0200
9	2	-	-	-	946147-6	Skruv	Screw		3		(
10	1	-	-	-	1246136-4	Låssats	Lock kit		8	(1229179)	0240
	1	-	-	-		•Ratt och startlås	•Column lock and ignition switch	S	2		0260 0280
	1	-	-	-		•Låscylinder dörr, V	•Lock cylinder door, L				0300
	1	-	-	-		•Låscylinder dörr, H	•Lock cylinder door, R	S			0320
	2	-	-	-		•Nyckel	•Key	S			0
	1	-	-	-	1229356-9	Låssats	Lock kit	S	8		0360
	1	-	-	-		•Ratt och startlås	•Column lock and ignition switch		2		0380 0400
	2	-	-	-		•Nyckel	•Key		1		0420
	1	-	-	-	1255712-0	Låssats	Lock kit		2	245 CH 264755- 265 CH 21775-	0440 0460
	1	-	-	-		•Ratt och startlås	•Column lock and ignition switch	S	8 2		0480 0500
	1	-	-	-		•Låscylinder dörr, V	•Lock cylinder door, L				0520
	1	-	-	-		•Låscylinder dörr, H	•Lock cylinder door, R	S			0540
	1	-	-	-		•Låscylinder, baklucka	•Lock cylinder, luggage compartment lid	S			0560 0580
						låssats			2		0600
	2	-	-	-		•Nyckel	•Key	S	8		0620
11	ERF	-	-	-	1229181-1	Nyckelämne	Key blank		2		0640
x 12	1	-	-	-	1347549-6	Elkopplare, central-lås, kmpl, V	Switch, central lock, cpl, L		2	VST 244 CH 482505- 571812, 245 CH 264755-308266, 264 CH 83055-101808, 265 CH 21775-26629 (1258954)	0660 0680 0700 0720 0740 0
x	1	-	-	-	1347547-0	Elkopplare, central-lås, kmpl, V	Switch, central lock, cpl, L		2	VST 244 CH 571813-, 245 CH 308277-, 264 CH 101809-, 265 CH 26630- (1307698)	0760 0800 0820 0840 0860
x	1	-	-	-	1347550-4	Elkopplare, central-lås, kmpl, H	Switch, central lock, cpl, R		2	HST 244 CH 482505- 571812, 245 CH 264755-308266, 264 CH 83055-101808, 265 CH 21775-26629 (1259294)	08 05 0920 0940 0960 0980
x	1	-	-	-	1347548-8	Elkopplare, central-lås, kmpl, H	Switch, central lock, cpl, R		2	HST 244 CH 571813-, 245 CH 308277-, 264 CH 101809-, 265 CH 26630- (1307699)	1000 1020 1040 1060 1080
13	1	-	-	-	1235339-7	Körvisaromkopplare utan kontakt för konstantfarthållare	Direction indikator switch, without cruise control switch		2		1100 1120 1140
	1	-	-	-	1258398-5	Körvisaromkopplare, med kontakt för konstantfarthållare	Direction indicator switch, with cruise control switch		2		1160 1180 1200

14. 242 CH-189179, 244 CH-592109, 245 CH-317939, 262 CH-8374, 264 CH-107609, 265 CH-28319.

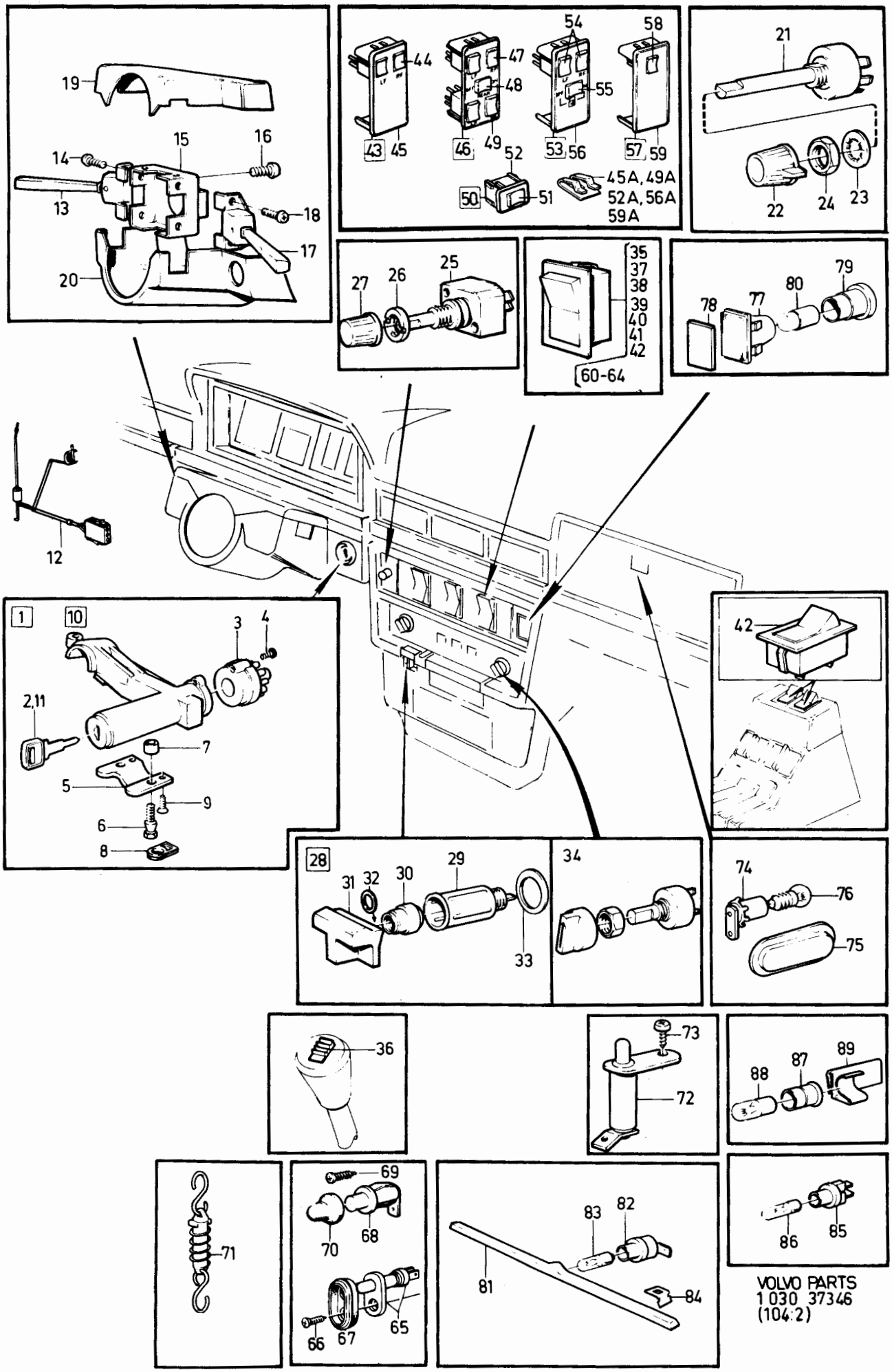

VOLVO PARTS
1 030 37346
(104:2)

Sida Page	Grupp Group	Kopplings-och kontrollorgan,	Connecting and control unit,	Illustration	1700
146	3	14)	14)	37346 1984-12	

Pos. Fig.	Antal/Quantity				Artikel nr Part No	Benämning	Description	Sats Kit	B P S R	Anmärkning Notes	
14	2	-	-	-	956075-6	Skruv	Screw		2	L 10	1220
15	1	-	-	-	1221403-7	Fäste	Anchorage		3		1240
16	2	-	-	-	956075-6	Skruv	Screw		2	L 10	1260
17	1	-	-	-	~~1307322-6~~ 1365011-6	Intervallomkopplare v-torkare och spolare, kmpl	Intermittent, windscreen wiper and washer, cpl		2	244, 264 (1258387)	1280 1300 1320
x	1	-	-	-	1347323-6	Intervallomkopplare v-torkare och spolare, bakrutetorkare, kmpl	Intermittent, windscreen wiper and washer, rear windscree wiper, cpl		2	245, 265 (1307323)	1340 1360 1380 1[illegible]
18	2	-	-	-	956075-6	Skruv	Screw		2	L 10	14[illegible]
19	1	-	-	-		Kåpa, övre	Casing, upper			SE GRUPP 8	1440
20	1	-	-	-		Kåpa, undre	Casing, lower			SE GRUPP 8	1460
21	1	-	-	-	1215169-2	Ljusomkopplare med stadsljus	Light switch with day running light		1	- 5 [illegible]	1480 1500
	1	-	-	-	1215170-0	Ljusomkopplare utan stadsljus	Light switch without day running light		1		15[illegible] 15
22	1	-	-	-	1259480-0	Knopp	Button		3	(1215134)	1560
23	1	-	-	-	940109-2	Låsbricka	Lock washer		2		1580
24	1	-	-	-	940140-7	Mutter	Nut		2		1600
25	1	-	-	-	1212542-3	Reostat, instrumentbelysning	Rheostat, instrument illumination		2		1620 1640 1660
26	1	-	-	-	1212770-0	Mutterbricka	Nut washer		2		1680
27	1	-	-	-	1258492-6	Knopp	Button		3	(1212582)	1700
28	1	-	-	-		Cigarrettändare	Cigarette lighter		8		1720
29	1	-	-	-	1212593-6	•Hylsa	•Sleeve		3		1740
30	1	-	-	-	662108-0	•Glödkropp	•Glow element		1		1760
31	1	-	-	-	1215272-4	•Knopp	•Button		3	EXCL 262C	1780
	1	-	-	-	1212978-9	•Knopp	•Button		3	262C	1800
32	1	-	-	-	93554-4	•Bricka	•Washer		3	262C	1820
33	1	-	-	-	654444-9	•Prydnadsbricka	•Trim washer		3	262C	1840
34	1	-	-	-		Strömställare, bilvärmare	Switch, heater			SE GRUPP 9	1860 1880
35	1	-	-	-	1235092-2	Strömställare, luftkonditionering	Switch, air conditioning		2	MCOMBU, MAC, ACC	1900 1920
36	1	-	-	-		Strömställare, överväxel	Switch, overdrive			SE GRUPP 4	194[illegible] 19[illegible]
37	1	-	-	-	1258493-4	Strömställare, bakruta	Switch, rear glass		2	(1210134)	1980 2000
38	1	-	-	-	1258494-2	Strömställare, varningsblinkers	Switch, warning light		2	(1235340)	2020 2040
39	1	-	-	-		Strömställare, kompressor	Switch, compressor			SE GRUPP 9	2060 20[illegible]
40	1	-	-	-	1215138-7	Strömställare, el-fönsterhiss	Switch, el.window lifter		2	12)	210[illegible] 2120
41	1	-	-	-	1235075-7	Huvudströmbrytare, bakre el-fönsterhiss	Main switch, rear el.window lifter		2	12)	2140 2160
42	2	-	-	-	1215138-7	Strömställare, bakre el.fönsterhiss	Switch, rear el.window lifter		2	12)	2180 2200
43	1	-	-	-	1258441-3	Elkopplare, el föns-terhiss, förarsida, kmpl	Switch, el. window winder, drivers side, cpl		8	HISEL ERS AV 1307154-3 2ST 1307150-1	2220 2240 2260
44	2	-	-	-	1307150-1	•Elkopplare	•Switch		2		2280
45	1	-	-	-	1307154-3	•Ram	•Frame		4		2300
45a	2	-	-	-	1324263-1	••Clips	••Clip		2		2320
46	1	-	-	-	1258440-5	Elkopplare, el. föns-terhiss,förarsida,kmpl	Switch, el. window winder, drivers side		8	HISEL, EXCL 262C	2340 2360
47	4	-	-	-	1307150-1	•Elkopplare	•Switch		2		2380

12. 242 CH-165569, 244 CH-482504, 245 CH-264754, 262 CH-6449, 264 CH-83054, 265 CH-21774.
14. 242 CH-189179, 244 CH-592109, 245 CH-317939, 262 CH-8374, 264 CH-107609, 265 CH-28319.

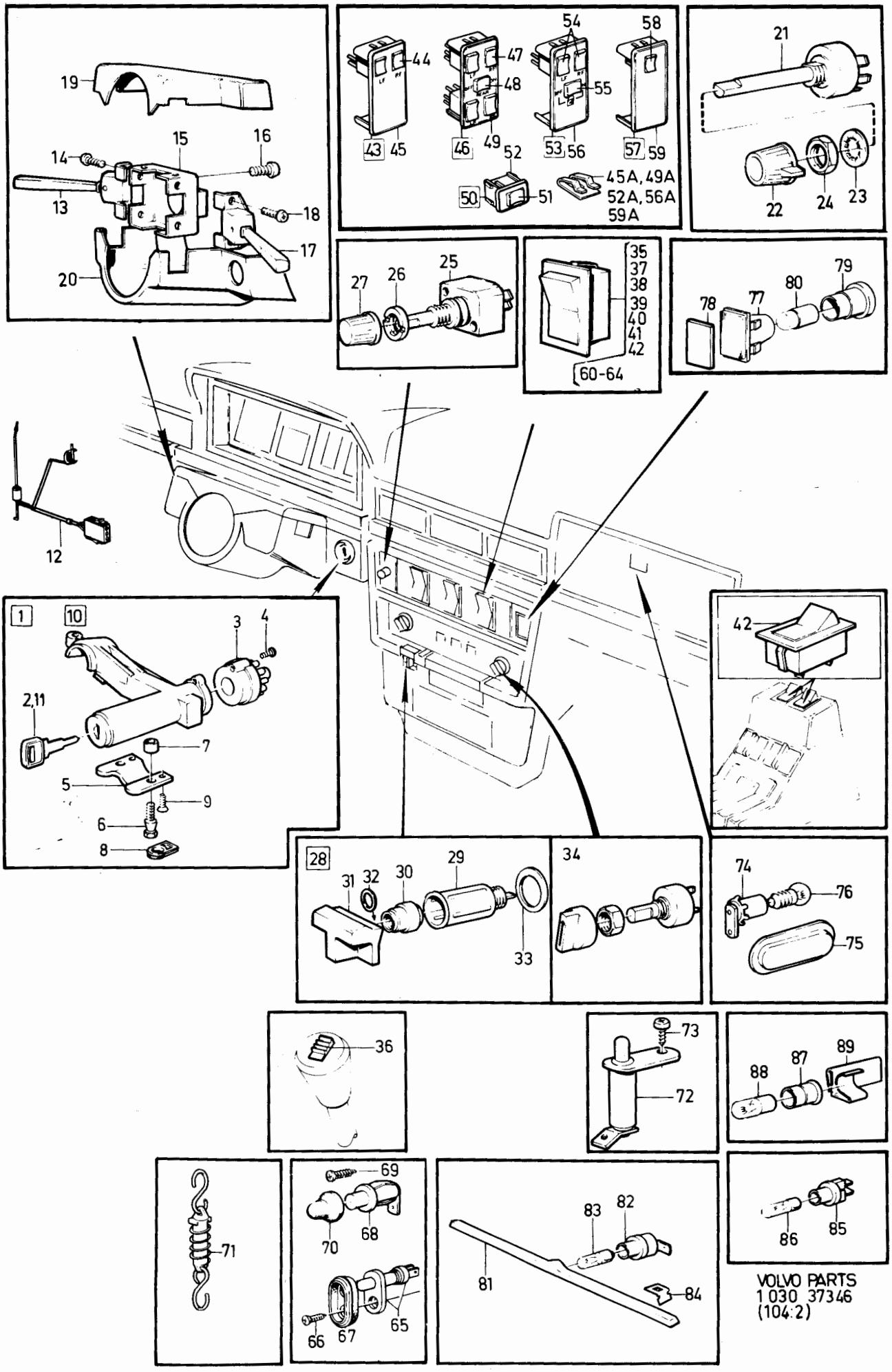

VOLVO PARTS
1 030 37346
(104:2)

Sida Page	Grupp Group	Kopplings-och kontrollorgan,	Connecting and control unit,	Illustration	1700
148	3	14)	14)	37346 1984-12	

Pos. Fig.	Antal/Quantity				Artikel nr Part No	Benämning	Description	Sats Kit	BPSR	Anmärkning Notes	
48	1	-	-	-	1307151-9	•Elkopplare	•Switch		2		2400
49	1	-	-	-	1307153-5	•Ram	•Frame		4		2420
49a	2	-	-	-	1324263-1	••Clips	••Clip		2		2440
50	2	-	-	-	1258281-3	Elkopplare, el. föns-terhiss,bakdörrar,kmpl	Switch, el. window winder, rear door cpl		8	HISEL, EXCL 262C	2460 2480
51	1	-	-	-	1307150-1	•Elkopplare	•Switch		2		2500
52	1	-	-	-	1307157-6	•Ram	•Frame		4		2520
52a	2	-	-	-	1324263-1	••Clips	••Clip		2		2540
53	1	-	-	-	1258442-1	Elkopplare, el. föns-terhiss,förarsida,kmpl	Switch, el. window winder, drivers side		8	HISEL 262C	2560 2580
54	2	-	-	-	1307150-1	•Elkopplare	•Switch		2		2
55	1	-	-	-	1307152-7	•Elkopplare, central-lås	•Switch, central lock		2		2620 2640
56	1	-	-	-	1307155-0	•Ram	•Frame		4		2660
56a	2	-	-	-	1324263-1	••Clips	••Clip		2		2680
57	1	-	-	-	1258520-4	Elkopplare, el. föns-terhiss, pass.sida, kmpl	Switch, el. window winder, passenger side cpl		8	HISEL	2700 2[illegible] 2[illegible]
58	1	-	-	-	1307150-1	•Elkopplare	•Switch		2		2760
59	1	-	-	-	1307156-8	•Ram	•Frame		4		2780
59a	2	-	-	-	1324263-1	••Clips	••Clip		2		2800
60	1	-	-	-	1234081-6	Strömställare, dimbakljus, orange glas	Switch rear fog light, orange lens		2	EXCL GERMANY 244 CH-537817	2820 2840 2860
	1	-	-	-	1234081-6	Strömställare, dimbakljus, orange glas	Switch rear fog light, orange lens		2	INCL GERMANY 244 CH 537818-	2880 2900 2920
	1	-	-	-	1234081-6	Strömställare dimbakljus, grönt glas	Switch rear fog light green lens		2	(1215612)GERMANY 244 CH-537817	2940 2960 2980
61	1	-	-	-	1235440-3	Strömställare, dimljus	Switch, fog light		2 2	GT, USA, SWEDEN	3000 3020
62	1	-	-	-	1235441-1	Strömställare, fjärrljus	Switch, spot light		2	GT, EXCL USA, SWEDEN	3040 3060
63	1	-	-	-	1258502-2	Strömställare för uppvärmd passagerarstol	Switch for el.heated passenger seat		2	262C	3080 3100 3120
64	1	-	-	-	1235623-4	Strömställare innerbelysning	Switch interior lamp		2	262C	3[illegible] 3[illegible]
	1	-	-	-	283659-1	Strömställare, el.antenn	Switch, el.antenna		6		3180 3200
65	2	-	-	-	1323919-9	Dörrströmbrytare, innerbelysning	Door switch, interior light		2	34) (1234292)	3220 3240
	2	-	-	-	1348122-1	Dörrströmbrytare, innerbelysning	Door switch interior light		2	35)	3260 3[illegible]
66	1	-	-	-	955138-3	Skruv	Screw		2		3300
67	1	-	-	-	1235064-1	Tätning	Seal		3		3320
68	-	-	-	-	1215017-3	Dörrströmbrytare, baklucka	Door switch, luggage compartment lid		2	245 CH-309047, ERS AV 1 ST 1258467-8, 1 ST 955138-3	3340 3360 3380
	1	-	-	-	1258467-8	Dörrströmbrytare, baklucka	Door switch, luggage compartment lid		2	245 CH 309048-	3400 3420 3440
69	1	-	-	-	955138-3	Skruv	Screw		2	245 CH 309048-	3460
70	1	-	-	-	681850-4	Tätning	Seal		3		3480
71	1	-	-	-	1264606-3	Strömbrytare, stol	Switch, seat		3	EXCL USA, CAN	3500
72	1	-	-	-	1214741-9	Strömbrytare, handbromskontroll	Switch, handbrake control		2		3520 3540

14. 242 CH-189179, 244 CH-592109, 245 CH-317939, 262 CH-8374, 264 CH-107609, 265 CH-28319.
34. Avstängbar. Can be shut off. Fermable. Ausschaltbar. Cerrable. Disinserible
35. Ej avstängbar. Can not be shut off. Non fermable. Nicht ausschaltbar. No cerrable. Non disinserible

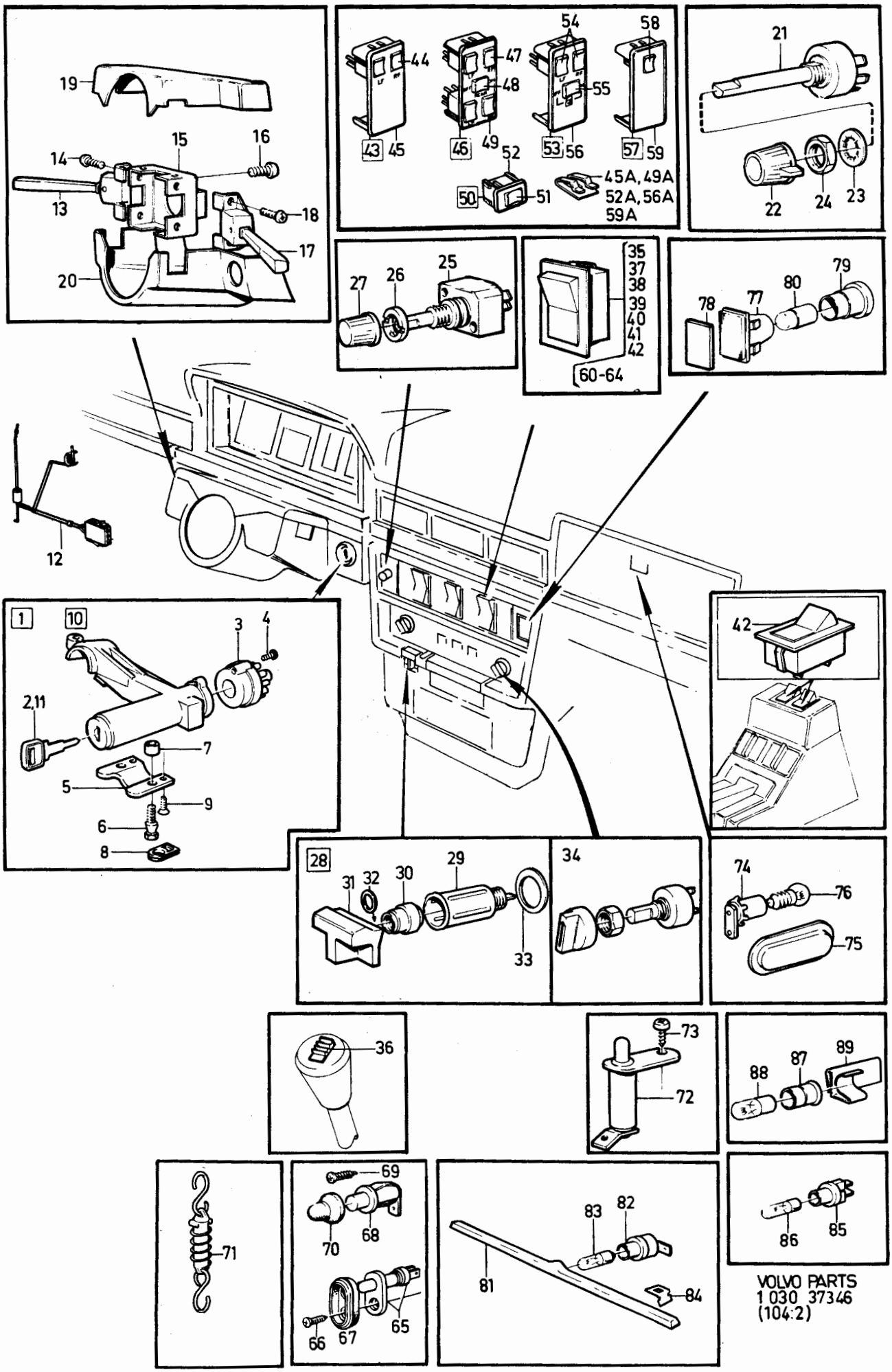

VOLVO PARTS
1 030 37346
(104:2)

Sida Page	Grupp Group	Kopplings-och kontrollorgan, 14)	Connecting and control unit, 14)	Illustration 37346 1984-12	1700
150	3				

Pos. Fig.	Antal/Quantity				Artikel nr Part No	Benämning	Description	Sats Kit	B P S R	Anmärkning Notes	
73	1	-	-	-	955114-4	Skruv	Screw		2		3560
74	1	-	-	-	1234754-8	Handskfacksbelysning	Glowe box illumination		4		3580
75	1	-	-	-	1215318-5	Lins	Lens		4		3600
76	1	-	-	-	182055-4	Glödlampa	Bulb		1	BA9S 12V 2W	3620
77	1	-	-	-	1215283-1	Kontrollampa,	Control lamp,		3	EXCL 264TE DDR	3640
					1308056-9	kontrollampa, kmpl	control lamp, cpl		3	(1215283)	3660
	-	-	-	-		Säkerhetsbälte, fram	Safety belt, front				3680
	1	-	-	-	1234509-6	Kontrollampa, kmpl	Control lamp, cpl		3		3700
						säkerhetsbälte, bak	safety belt, rear				3720
78	1	-	-	-	1235034-4	•Lins, lamphållare	•Lens, bulb socket		3		3740
79	1	-	-	-	663095-8	•Lamphållare	•Bulb socket		2		[illegible]
80	1	-	-	-	182055-4	Glödlampa	Bulb		1	BA9S 12V 2W	[illegible]
81	1	-	-	-	1212530-8	Ljuslist,	Light moulding,		4		3800
						strömställare	switch board				3820
82	1	-	-	-	1212931-8	Lamphållare,	Bulb socket		8		3840
						ljuslist	light moulding				3860
83	1	-	-	-	19923-2	Glödlampa	Bulb		1	BA7S 12V 2W	[illegible]
84	1	-	-	-	945547-8	Hållare	Retainer		2		[illegible]
85	2	-	-	-	677292-5	Lamphållare,	Bulb socket,		2		3920
						värmereglage	heater controls				3940
86	2	-	-	-	942327-8	Glödlampa	Bulb		1	W2X4,6D 12V 2W	3960
87	3	-	-	-	687837-5	Lamphållare,	Bulb socket,		2		3980
						instrumentbelysning	instrument illumination				4000
											4020
88	3	-	-	-	19923-2	Glödlampa	Bulb		1	BA7S 12V 2W	4040
89	3	-	-	-	1210068-1	Fjäderclips	Spring clip		2		4060

14. 242 CH-189179, 244 CH-592109, 245 CH-317939, 262 CH-8374, 264 CH-107609, 265 CH-28319.

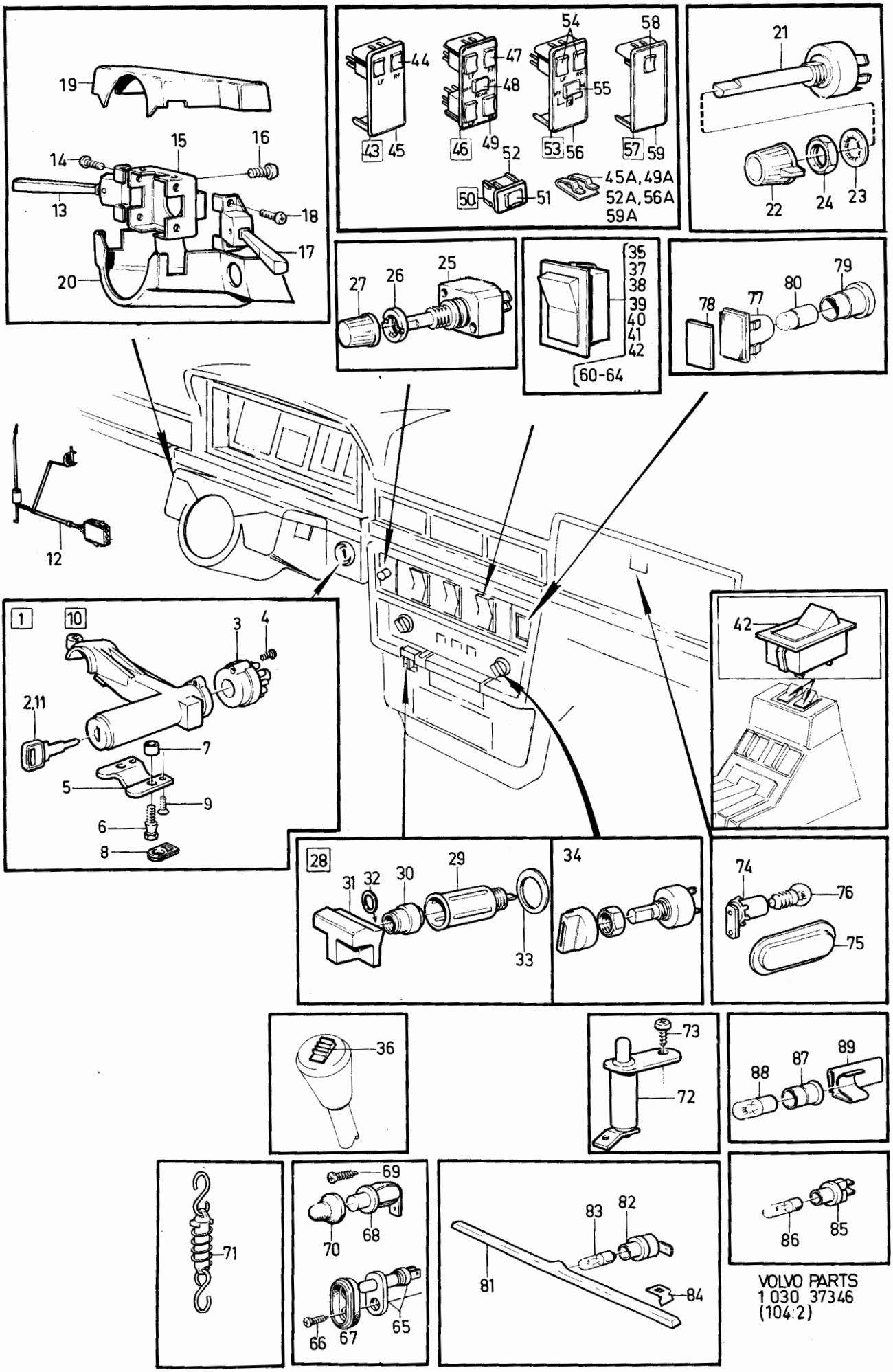
19
14
15
16
13
18
17
20
44
47
54
58
48
55
43
45
46
49
52
53
56
57
59
50
51
45A, 49A
52A, 56A
59A
21
22
24
23
27
26
25
35
37
38
39
40
41
42
60-64
78
77
80
79
12
1
10
3
4
2,11
7
5
9
6
8
42
28
31
32
30
29
33
34
74
76
75
36
73
72
88
87
89
71
69
70
68
66
67
65
83
82
81
84
86
85
VOLVO PARTS
1 030 37346
(104:2)

Sida Page	Grupp Group	Kopplings-och kontrollorgan	Connecting and control unit	Illustration	1725
152	3	15)	15)	37347 1984-12	

Pos. Fig.	Antal/Quantity				Artikel nr Part No	Benämning	Description	Sats Kit	B P S R	Anmärkning Notes	
1	1	-	-	-	1315152-7	Ratt-och startlås, sats	Column lock and ignition switch, kit		2	(1304855)	0020 0040
2	2	-	-	-		•Nyckel	•Key				0060
3	1	-	-	-	1212421-0	•Startkontakt	•Starter switch	S	2		0080
4	2	-	-	-	956060-8	•Skruv	•Screw	S	2		0100
5	1	-	-	-	1273817-5	Fäste	Anchorage		3		0120
6	2	-	-	-	1205814-5	Skruv	Screw		3		0140
7	2	-	-	-	1221406-0	Distanshylsa	Spacer sleeve		3		0160
8	2	-	-	-	1221407-8	Bricka	Washer		3		0180
9	1	-	-	-	960141-0	Justerbricka	Adjuster washer		2	HST D 8,4	0200
	-	-	-	-	944633-7	Justerbricka	Adjuster washer		2	HST D 11,4	)
10	2	-	-	-	946147-6	Skruv	Screw		3	17) M4	0240
	2	-	-	-	956224-0	Skruv	Screw		2	18) M8	0260
11	1	-	-	-	1315150-1	Låssatser	Lock kits		2		0280
	1	-	-	-		•Ratt och startlås	•Column lock and ignition switch				0300 0320
	1	-	-	-		•Låscylinder dörr, V	•Lock cylinder door, L				( )
	1	-	-	-		•Låscylinder dörr, H	•Lock cylinder door, R				0360
	2	-	-	-		•Nyckel	•Key				0380
	1	-	-	-	1315152-7	Låssats	Lock kit		2		0400
	1	-	-	-		•Ratt och startlås	•Column lock and ignition switch				0420 0440
	2	-	-	-		•Nyckel	•Key				0460
	1	-	-	-	1304854-1	Låssats	Lock kit		8	17) 245, 265 ERS AV 1315151-9, 1ST 1273817-5, 1ST 956224-0	0480 0500 0520 0540
	1	-	-	-		•Låscylinder, ratt och startlås	•Column lock and ignition switch	S	8		0560 0580
	1	-	-	-		•Låscylinder, dörr, V	•Lock cylinder door, L	S			0600
	1	-	-	-		•Låscylinder, dörr, H	•Lock cylinder door, R	S			0620
	1					låscylinder,	lock cylinder	S			0640
	-	-	-	-		Baklucka	Trunk lid				0660
	2	-	-	-		•Nyckel	•Key	S	8		0680
	1	-	-	-	1315151-9	Låssats	Lock kit		2	18) 245, 265	0700
	1	-	-	-		•Låscylinder, ratt och startlås	•Column lock and ignition switch	S	8		0720 0740
	1	-	-	-		•Låscylinder, dörr, V	•Lock cylinder door, L	S			( )
	1	-	-	-		•Låscylinder, dörr, H	•Lock cylinder door, R	S			0780
	1	-	-	-		•Låscylinder, baklucka	•Lock cylinder trunk lid	S			0800 0820
	2	-	-	-		•Nyckel	•Key	S	8		0840
12	2	-	-	-	1229181-1	Nyckelämne	Key blank		2		0860
x 13	1	-	-	-	1347547-0	Elkopplare, central-lås, kmpl, V	Switch central lock, cpl, L		2	(1307698)	0880 ( )
x	1	-	-	-	1347548-8	Elkopplare, central-lås, H	Switch, central lock, cpl, R		2	(1307699)	0920 0940
14	1	-	-	-	1258958-6	Elkopplare, central-lås, baklucka	Switch, central lock, luggage, compartment lid		3	242, 244, 262, 264	0960 0980 1000
15	1	-	-	-	1258960-2	Mutter	Nut		2	242, 244, 262, 264	1020
16	1	-	-	-	1235339-7	Körvisareomkopplare, utan kontakt för konstantfarthållare	Direction indicator switch, without cruise control switch		2	VST (1307698)	1040 1060 1080
	1	-	-	-	1258398-5	Körvisaromkopplare, med kontakt för konstantfarthållare	Direction indicator switch,with cruise control switch		2	HST (1307699)	1100 1120 1140
17	2	-	-	-	956075-6	Skruv	Screw		2	L 10	1160

15. 242 CH 189180-, 244 CH 592110-, 245 CH 317940-, 262 CH 8375-, 264 CH 107610-, 265 CH 28320-.
17. 242 CH -206790, 244 CH -686099, 245 CH -368309, 262, 264 CH -125109, 265 CH -30679.
18. 242 CH 206791-, 244 CH 686100-, 245 CH 368310-, 264 CH 125110-, 265 CH 30680-.

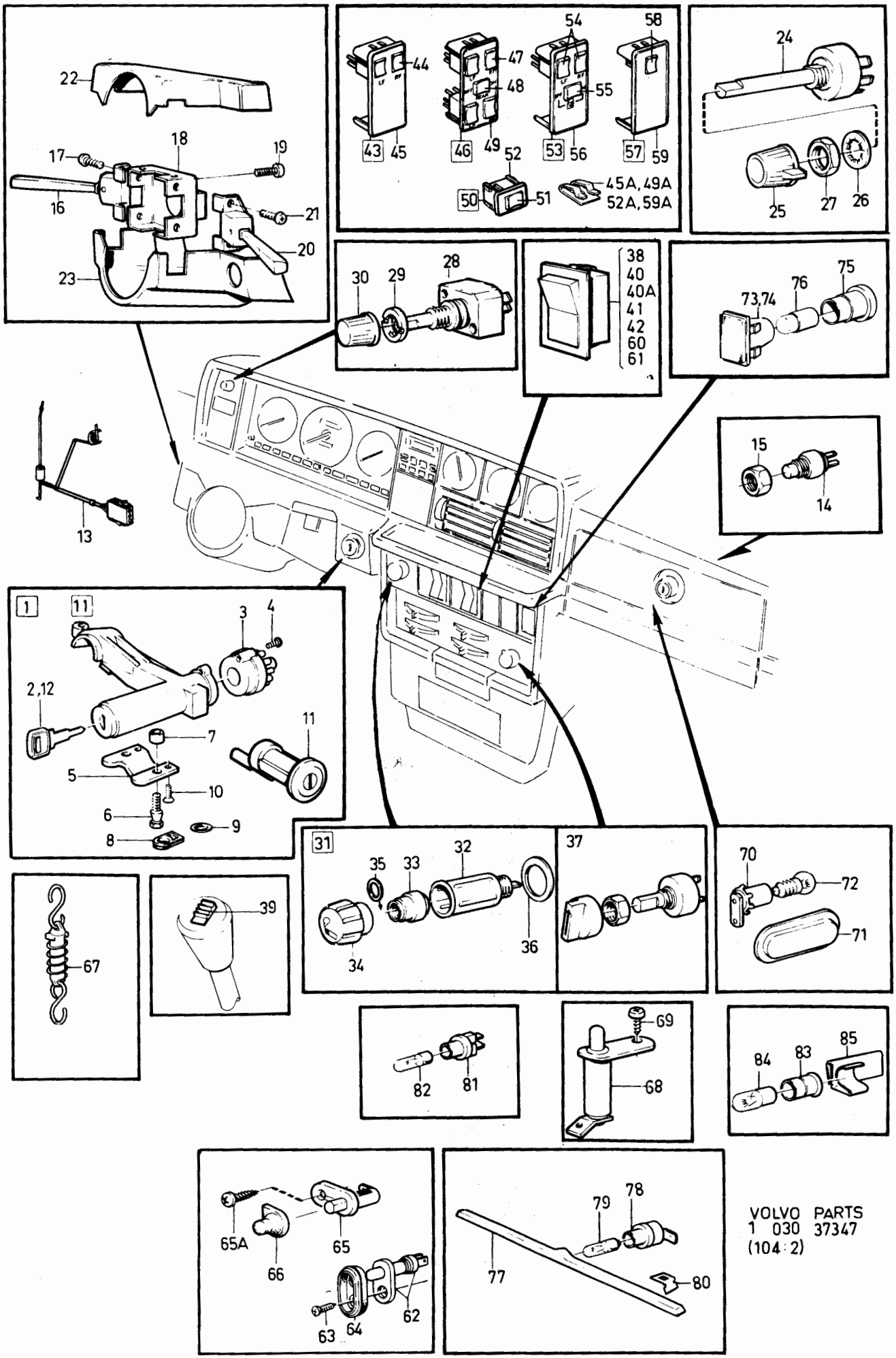

VOLVO PARTS
1 030 37347
(104:2)

Sida Page	Grupp Group	Kopplings-och kontrollorgan	Connecting and control unit	Illustration	1725
154	3	15)	15)	37347 1984-12	

Pos. Fig.	Antal/Quantity				Artikel nr Part No	Benämning	Description	Sats Kit	B P S R	Anmärkning Notes	
18	1	-	-	-	1221403-7	Fäste	Anchorage		3		1180
19	2	-	-	-	956075-6	Skruv	Screw		2	L 10	1200
20	1	-	-	-	~~1307322-6~~ 1365[illegible]-6	Intervallomkopplare, v-torkare och spolare, kmpl	Intermittent, windscreen wiper and washer, cpl		2	EXCL 245, 265	1220 1240 1260
x	1	-	-	-	1347926-6	Intervallomkopplare, v-torkare och spolare, bakrutetorkare, kmpl	Intermittent, windscreen wiper and washer, rear winds-creen wiper, cpl		2	245, 265 (1307323)	1280 1300 1320 1340
21	2	-	-	-	956075-6	Skruv	Screw		2	L 10	1360
22	1	-	-	-		Kåpa, övre	Casing, upper			SE GRUPP 8	
23	1	-	-	-		Kåpa, undre	Casing, lower			SE GRUPP 8	1400
24	1	-	-	-	1215169-2	Ljusomkopplare	Light switch		1	25)	1420
	1	-	-	-	1215170-0	Ljusomkopplare	Light switch		1	24,27) EXCL GERMANY, HOLLAND,BELGIUM, AUSTRIA	1440 1460 1480
	1	-	-	-	1347034-9	Ljusomkopplare	Light switch		2	24,27) GERMANY,HOLLAND BELGIUM,AUSTRIA	[illegible]
25	1	-	-	-	1259480-0	Knopp	Button		3		1540
26	1	-	-	-	940109-2	Låsbricka	Lock washer		2		1560
27	1	-	-	-	1212859-1	Mutter	Nut		2		1580
28	1	-	-	-	1307409-1	Reostat, instrumentbelysning	Rheostat, instrument illumination		2		1600 1620 1640
29	1	-	-	-	1212770-0	Mutterbricka	Nut washer		2		1660
30	1	-	-	-	1258492-6	Knopp	Button		3		1680
31	1	-	-	-		Cigarettändare	Cigarette lighter		8		1700
32	1	-	-	-	1212593-6	•Hylsa	•Sleeve		3		1720
33	1	-	-	-	662108-0	•Glödkropp	•Glow element		1		1740
x 34	1	-	-	-	1348323-5	•Knopp	•Button		3	EXCL 262C (1258489)	1760
	1	-	-	-	1212978-9	•Knopp	•Button		3	262C	1780
35	1	-	-	-	93554-4	•Bricka	•Washer		3	262C	1800
36	1	-	-	-	654444-9	•Prydnadsbricka	•Trim washer		3	262C	1820
37	1	-	-	-		Strömställare, bilvärmare	Switch, heater			SE GRUPP 9	1840 1860
38	1	-	-	-	1235092-2	Strömställare, luftkonditionering	Switch, air conditioning		2	MCOMBU, MAC, ACC.	1880 1900
39	1	-	-	-		Strömställare, överväxel	Switch, overdrive			SE GRUPP 4	[illegible]
40	1	-	-	-	1258493-4	Strömställare, el. bakruta	Switch, el. rear glass		2		1960 1980
40a	1	-	-	-	1324679-8	Strömställare, timer el. bakruta	Switch, timer, el. rear glass		2	USA, CAN	2000 2020
41	1	-	-	-	1258494-2	Strömställare, varningsblinkers	Switch, warning light		2		2040 [illegible]
42	1	-	-	-		Strömställare, kompressor	Switch, compressor			SE GRUPP 9	2080 2100
43	1	-	-	-	1258441-3	Elkopplare, el. föns-hiss, förarsida, kmpl	Switch, el. window winder, drivers side, cpl		8	HISEL	2120 2140 2160
44	2	-	-	-	1307150-1	•Elkopplare	•Switch		2		2180
45	1	-	-	-	1307154-3	•Ram	•Frame		4		2200
45a	2	-	-	-	1324263-1	••Clips	••Clip		2		2220

15. 242 CH 189180-, 244 CH 592110-, 245 CH 317940-, 262 CH 8375-, 264 CH 107610-, 265 CH 28320-.
24. Utan varselljus. Without day notice lights. Sans feux de signalisation. Ohne erkennungsleuchten. Sin luces diurnas de advertencia. Senza luci dávvertimento.
25. Med varselljus. With day notice lights. Avec feux de signalisation. Mit erkennungsleuchten. Con luces diurnas de advertencia. Con luci dávvertimento.
27. 242 CH 237370-, 244 CH 939340-, 245 CH 506270-, 265 CH 34030-.

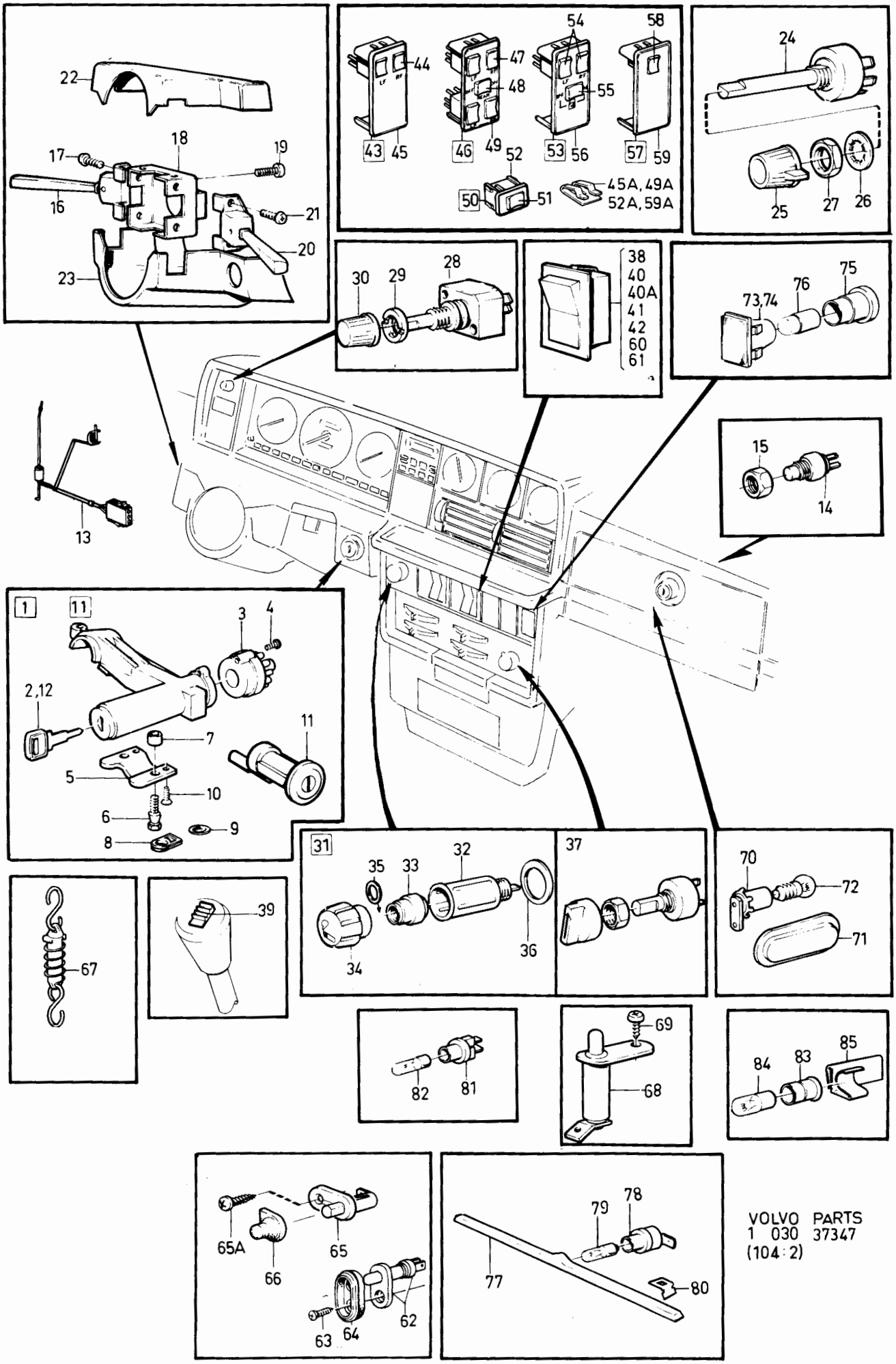

VOLVO PARTS
1 030 37347
(104:2)

Sida Page	Grupp Group	Kopplings-och kontrollorgan	Connecting and control unit	Illustration	1725
156	3	15)	15)	37347 1984-12	

Pos. Fig.	Antal/Quantity				Artikel nr Part No	Benämning	Description	Sats Kit	B P S R	Anmärkning Notes	
46	1	-	-	-	1258440-5	Elkopplare, el. föns-terhiss, förarsida, kmpl	Switch, el. window winder, drivers side, cpl		8	HISEL, EXCL 262C	2240 2260 2280
47	4	-	-	-	1307150-1	.Elkopplare	.Switch		2		2300
48	1	-	-	-	1307151-9	.Elkopplare	.Switch		2		2320
49	1	-	-	-	1307153-5	.Ram	.Frame		4		2340
49a	2	-	-	-	1324263-1	..Clips	..Clip		2		2360
50	2	-	-	-	1258281-3	Elkopplare, el. föns-terhiss, bakdörrar, kmpl	Switch, el. window winder, rear door, cpl		8	HISEL, EXCL 262C	2380 2400 2420
51	1	-	-	-	1307150-1	.Elkopplare	.Switch		2		2
52	1	-	-	-	1307157-6	.Ram	.Frame		4		2460
52a	2	-	-	-	1324263-1	..Clips	..Clip		2		2480
53	1	-	-	-	1258442-1	Elkopplare, el.föns-terhiss, förarsida, kmpl	Switch, el.window winder, drivers side, cpl		8	HISEL 242, 262	2500 2520 2540
54	2	-	-	-	1307150-1	.Elkopplare	.Switch		2		25[illegible]
55	1	-	-	-	1307152-7	.Elkopplare, central-lås	.Switch, central lock		2		2[illegible] 2600
56	1	-	-	-	1307155-0	.Ram	.Frame		4		2620
56a	2	-	-	-	1324263-1	..Clips	..Clip		2		2640
57	1	-	-	-	1258520-4	Elkopplare, el. föns-terhiss, pass.sida, kmpl	Switch, el. window winder, passenger side cpl		8	HISEL	2660 2680 2700
58	1	-	-	-	1307150-1	.Elkopplare	.Switch		2		2720
59	1	-	-	-	1307156-8	.Ram	.Frame		4		2740
59a	2	-	-	-	1324263-1	..Clips	..Clip		2		2760
60	1	-	-	-	1258497-5	Strömställare, dimbakljus	Switch, rear fog light		2		2780 2800
	1	-	-	-	1258499-1	Strömställare dimljus	Switch, fog light		2	3)	2820 2840
	1	-	-	-	1258500-6	Strömställare fjärrljus	Switch, spotlight		2	3)	2860 2880
	1	-	-	-	1258502-2	Strömställare för uppvärmd passagerarstol	Switch for el.heated passenger seat		2	262C	2900 2920 2940
61	1	-	-	-	1258501-4	Strömställare, innerbelysning	Switch, interior lamp		2	262C	2960 29[illegible]
	1	-	-	-	283659-1	Strömställare, el.antenn	Switch, el.antenna		6		30[illegible] 3020
62	2	-	-	-	1323919-9	Dörrströmbrytare innerbelysning	Door switch interior light		2	34)(1234292)	3040 3060
	2	-	-	-	1348122-1	Dörrströmbrytare innerbelysning	Door switch interior light		2	35)	3080 310[illegible]
	1	-	-	-	1234293-7	Dörrströmbrytare, innerbelysning, bakdörr	Door switch, interior light, rear door		2		31 3140 3160
63	1	-	-	-	955138-3	Skruv	Screw		2		3180
64	1	-	-	-	1235064-1	Tätning	Seal		3		3200
65	1	-	-	-	1258467-8	Dörrströmbrytare baklucka	Door switch, luggage compartment lid		2	245	3220 3240 3260
65a	1	-	-	-	955126-8	Skruv	Screw		2	245 (190071)	3280
66	1	-	-	-	1235064-1	Kåpa	Cover		3		3300
67	1	-	-	-	1264606-3	Strömbrytare, stol	Switch, seat		3	EXCL USA, CAN	3320

3. Ej standardutrustning. Säljes som tillbehör. Optional extra. N'est pas equipement standard. Est vendue comme accessoire. Nicht serienmässig. Verkauf als Zubehör. No forma parte del equipo standard. Se vende como accesorio. Attrezzatura non di serie. In vendita come accessorio
15. 242 CH 189180-, 244 CH 592110-, 245 CH 317940-, 262 CH 8375-, 264 CH 107610-, 265 CH 28320-.
34. Avstängbar. Can be shut off. Fermable. Ausschaltbar. Cerrable. Disinserible
35. Ej avstängbar. Can not be shut off. Non fermable. Nicht ausschaltbar. No cerrable. Non disinserible

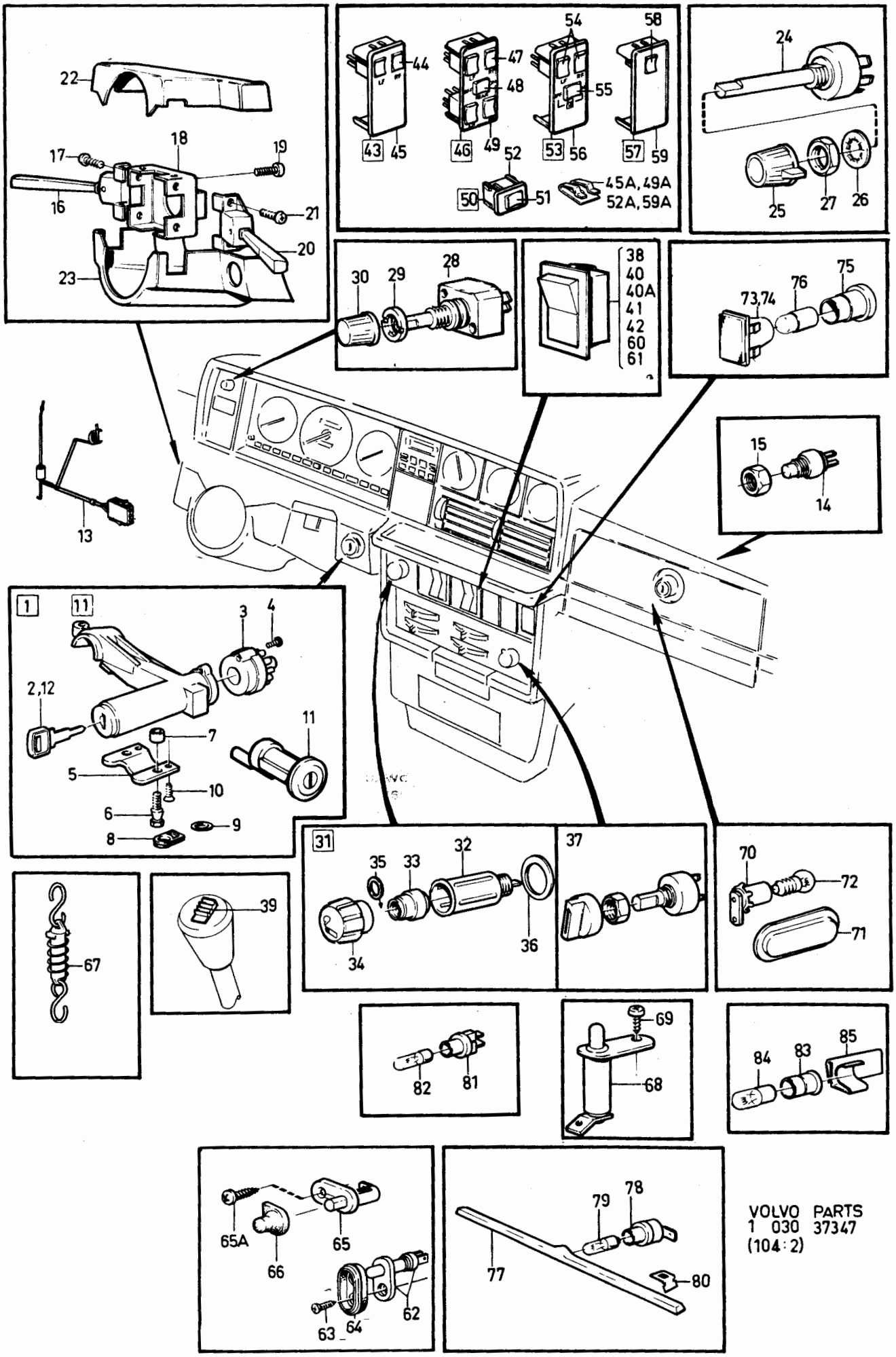

VOLVO PARTS
1 030 37347
(104:2)

Sida Page	Grupp Group	Kopplings-och kontrollorgan	Connecting and control unit	Illustration 1725
158	3	15)	15)	37347 1984-12

Pos. Fig.	Antal/Quantity				Artikel nr Part No	Benämning	Description	Sats Kit	B P S R	Anmärkning Notes	
68	1	-	-	-	1214741-9	Strömbrytare, handbromskontroll	Switch, handbrake control		2		3340 3360
69	1	-	-	-	955114-4	Skruv	Screw		2		3380
70	1	-	-	-	1234754-8	Handskfacksbelysning	Glowe box illumination		4		3400
71	1	-	-	-	1259314-1	Lins	Lens		4		3420
72	1	-	-	-	182055-4	Glödlampa	Bulb		1	BA9S 12V 2W	3440
73	1	-	-	-	1308056-9	Kontrollampa, säkerhetsbälte, fram	Control lamp, safety belt front		3		3460 3480
74	1	-	-	-	1308060-1	Kontrollampa, säkerhetsbälte, bak	Control lamp, safety belt, rear		3		3500 3520
75	1	-	-	-	663095-8	•Lamphållare	•Bulb socket		2		[illegible]
76	1	-	-	-	182055-4	•Glödlampa	•Bulb		1	BA9S 12V 2W	3560
77	1	-	-	-	1212530-8	Ljuslist, strömställare	Light moulding, switch board		4		3580 3600
78	1	-	-	-	1212931-8	Lamphållare, ljuslist	Bulb socket, light moulding		2		3620 3640
79	1	-	-	-	19923-2	Glödlampa	Bulb		1	BA7S 12V 2W	[illegible]
80	1	-	-	-	945547-8	Hållare	Retainer		2		[illegible]
81	2	-	-	-	677292-5	Lamphållare, värmereglage	Bulb socket, heater controls		2		3700 3720
82	2	-	-	-	942327-8	Glödlampa	Bulb		1	W2X4,60 12V 2W	3740
83	3	-	-	-	687837-5	Lamphållare, instrumentbelysning	Bulb socket, instrument illumination		2		3760 3780 3800
84	3	-	-	-	19923-2	Glödlampa	Bulb		1	BA7S 12V 2W	3820
85	3	-	-	-	1210068-1	Fjäderclips	Spring clip		2		3840

15. 242 CH 189180-, 244 CH 592110-, 245 CH 317940-, 262 CH 8375-, 264 CH 107610-, 265 CH 28320-.

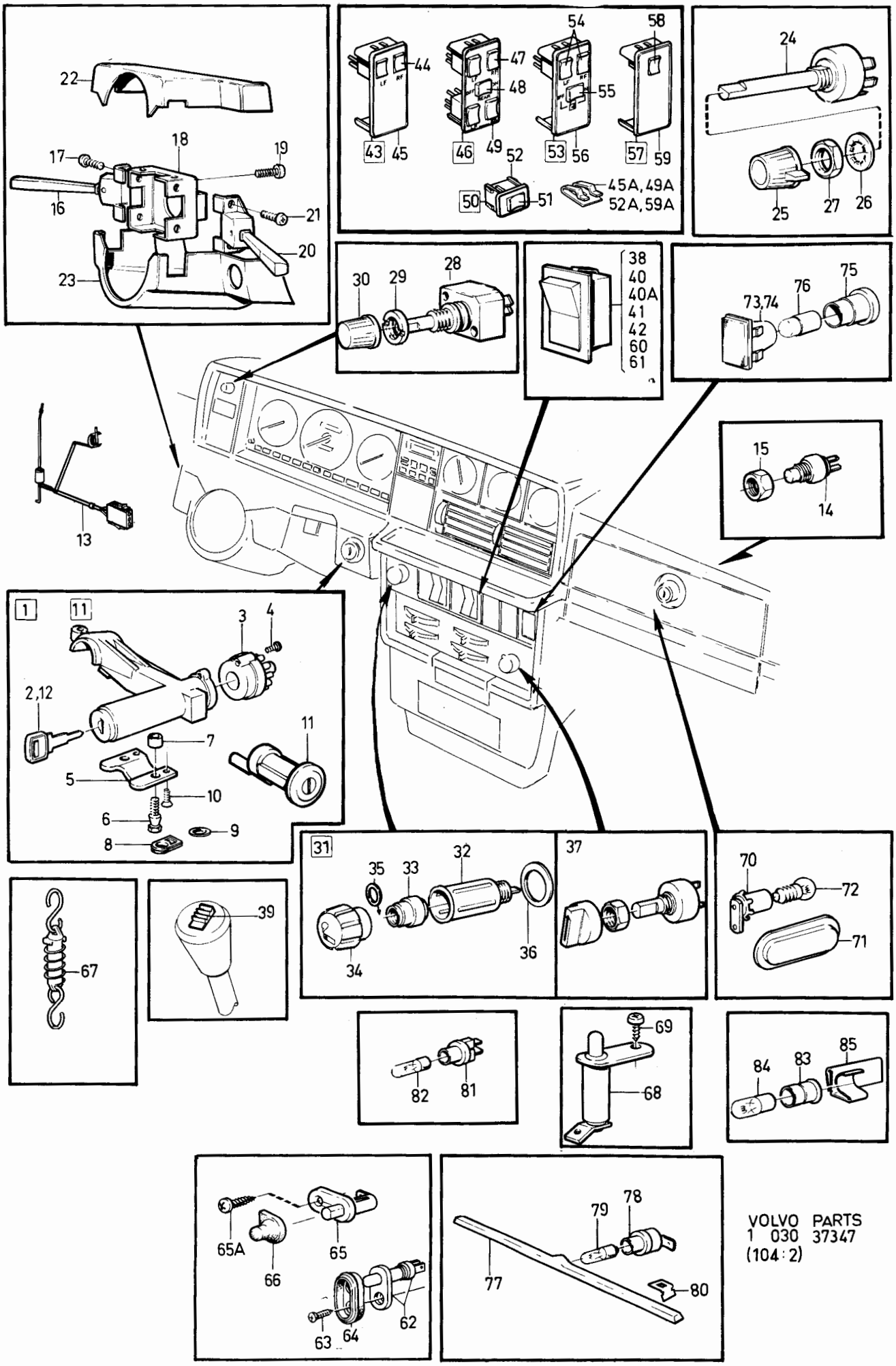

VOLVO PARTS
1 030 37347
(104:2)

Sida Page	Grupp Group	Reläer	Relays	Illustration	1750
160	3			34914 1984-12	

Pos. Fig.	Antal/Quantity				Artikel nr Part No	Benämning	Description	Sats Kit	B P S R	Anmärkning Notes	
1	1	-	-	-	1235268-8	Reläpanel	Relay plate		3		0020
2	2	-	-	-	958236-2	Skruv	Screw		2	L 13	0040
3	1	-	-	-	1259615-1	Blinkdon	Flasher relay		1	(1215737)	0060
4	1	-	-	-	1212957-3	Clips	Clip		2		0080
5	1	-	-	-	1307991-8	Stegrelä, hel-och	Step relay, head lamp		1	(688355) (1307988)	0100
						halvljus samt	and flasher lamp				0120
						ljussignal					0140
6	2	-	-	-	955126-8	Skruv, relä	Screw, relay		2		0160
x 7	1	-	-	-	1308121-1	Konsol	Bracket		8	15) B28	0180
8	1	-	-	-	958244-6	Skruv	Screw		2	15) B28	0200
9	1	-	-	-	1348600-6	Relä,	Relay,		2	B19E, B21F, B23E, B28E	0[illegible]
						bränsleinsprutning	fuel pump			(1324978)	0[illegible]
	1	-	-	-	1348600-6	Relä,	Relay		2	B19ET, B21ET, B21FT	0260
						bränsleinsprutning	fuel pump			K-JETRONIC	0280
	1	-	-	-	1324070-0	Relä,	Relay,		2	18) LH-JETRONIC	0300
						(huvudrelä)	(main relay)			(1215613)	0320
	1	-	-	-	1348657-6	Relä, bränslepump	Relay, fuel pump		2	18) LH-JETRONIC	0340
						(funktionsrelä)	(funktion relay)			(1215613)	0[illegible]
10	2	-	-	-	1212957-3	Clips, relä	Clip, relay		2		0400
11	ERF	-	-	-	955137-5	Skruv	Screw		2	B10X9,5	0420
	ERF	-	-	-	955138-3	Skruv	Screw		2	B10X12	0440
	ERF	-	-	-	955139-1	Skruv	Screw		2	B10X14	0460
12	1	-	-	-	1324061-9	Bältespåminnare	Belt reminder		3	USA, CAN	0480
										(1258927)	0500
	1	-	-	-	1235012-0	Bältespåminnare	Belt reminder		8	262C USA	0520
										ERS AV 1ST 1324061-9	0540
										1 ST 1212957-3	0560
13	1	-	-	-	1212957-3	Clips	Clip		2	USA, CAN	0580
	1	-	-	-	1234599-7	Clips	Clip		2	262C USA,CAN	0600
14	1	-	-	-	1307334-1	Glödtrådsvakt	Bulb failure sensor		2	26)	0620
	1	-	-	-	1307334-1	Glödtrådsvakt	Bulb failure sensor		2	27,24) EXCL GERMANY,	0640
										HOLLAND, BELGIUM,	0660
										AUSTRIA (1235271)	0680
	1	-	-	-	1347033-1	Glödtrådsvakt 1362284-0	Bulb failure sensor		2	27,24) GERMANY	0700
										HOLLAND, BELGIUM,	0720
										AUSTRIA	0740
15	ERF	-	-	-	1234770-4	Clips	Clip		3		0760
16	1	-	-	-	1308561-8	Överkoppling,	By-pass unit,		5	GERMANY TID UTF	0780
						glödtrådsvakt	bulb failure sensor			(1235290)	0[illegible]
17	1	-	-	-	1235893-3	Relä, el.fönsterhiss	Relay, el. window		2		0820
							elevator				0840
	1	-	-	-	1235020-3	Relä, bakre el.	Relay, rear el.		2		0860
						fönsterhiss	window lifter				0880
	1	-	-	-	1324070-0	Relä, dim-eller	Relay, fog or		2	(1215613)	0900
						fjärrljus	spotlight				09[illegible]
	1	-	-	-	1324070-0	Blockeringsrelä	Disconnecting relay		2	DIESEL	0930
	1	-	-	-	1324492-6	Relä	Relay	S	2	14) ROUND INSERT	0940
						strålkastartorkare	headlamp wiper			(1214764)	0960
17a	1	-	-	-	955137-5	Skruv	Screw		2	14)	0980
18	1	-	-	-	1324070-0	Relä, automatisk	Relay, automatic		2		1000
						motorantenn	motor aerial				1020
	2	-	-	-	1308806-7	Relä, centrallås	Relay, central lock		2	13)	1040

13. 242 CH 165570-, 244 CH 482505-, 245 CH 264755-, 262 CH 6450-, 264 CH 83055-, 265 CH 21775-.
14. 242 CH-189179, 244 CH-592109, 245 CH-317939, 262 CH-8374, 264 CH-107609, 265 CH-28319.
15. 242 CH 189180-, 244 CH 592110-, 245 CH 317940-, 262 CH 8375-, 264 CH 107610-, 265 CH 28320-.
18. 242 CH 206791-, 244 CH 686100-, 245 CH 368310-, 264 CH 125110-, 265 CH 30680-.
24. Utan varselljus. Without day notice lights. Sans feux de signalisation. Ohne erkennungsleuchten. Sin luces diurnas de advertencia. Senza luci dávvertimento.
26. 242 CH-237369, 244 CH-939339, 245 CH-506269, 265 CH-34029.
27. 242 CH 237370-, 244 CH 939340-, 245 CH 506270-, 265 CH 34030-.

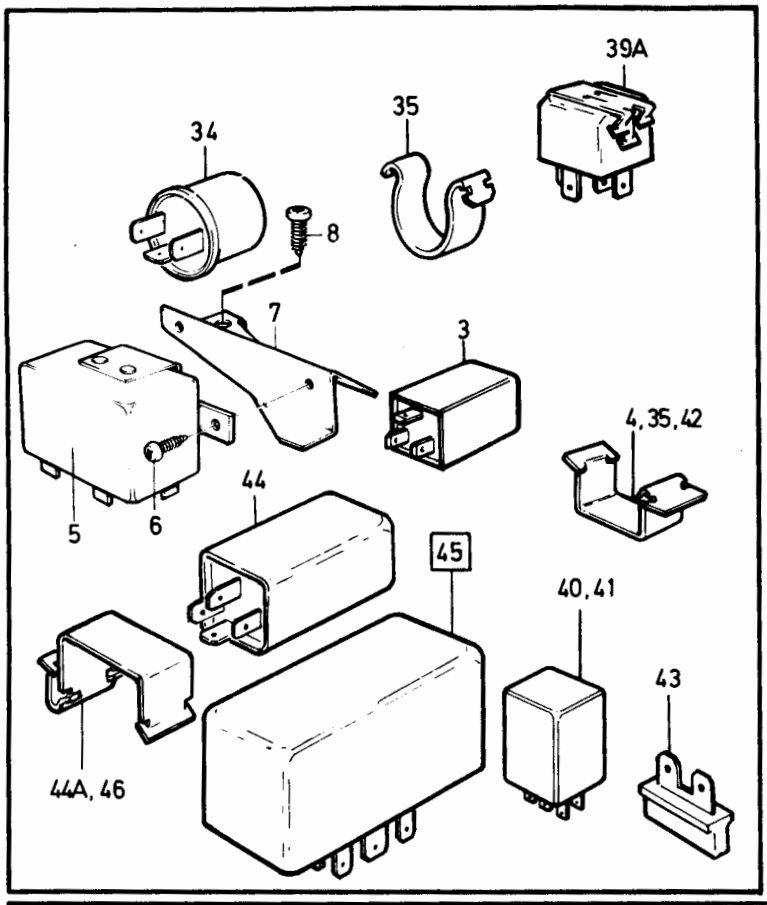

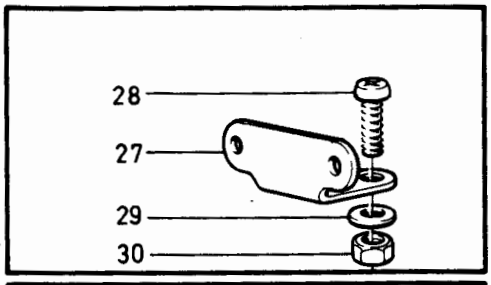

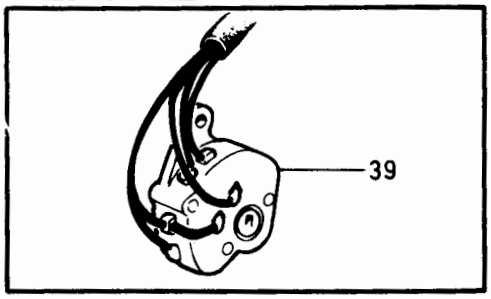

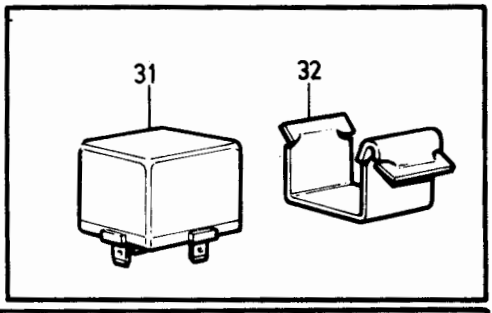

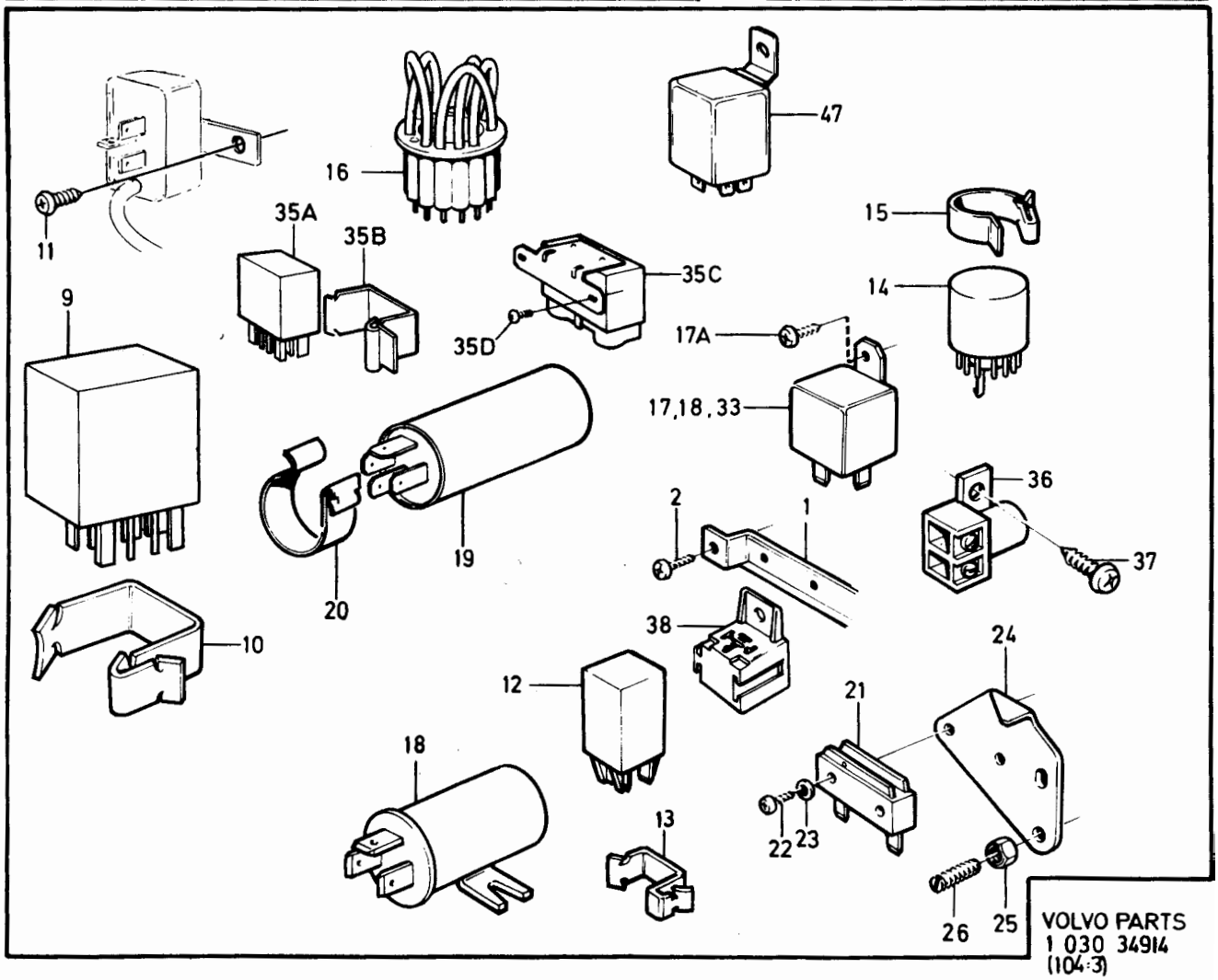

VOLVO PARTS
1 030 34914
(104:3)

Sida / Page: 162 | Grupp / Group: 3 | Reläer / Relays | Illustration 34914 1984-12 | 1750

Pos. Fig.	Antal/Quantity				Artikel nr Part No	Benämning	Description	Sats Kit	BPSR	Anmärkning Notes	
	1	-	-	-	1235013-8	Relä, lambda-sond system	Relay, lambda-sond system		2	17) B21F, CALIFORNIA, JAPAN	1060 1080
	1	-	-	-	1308806-7	Relä, lambda-sond system	Relay, lambda-sond system		2	18) B21F, K-JETRON CALIFORNIA, JAPAN	1100 1120
19	1	-	-	-	1235996-4	Relä, fördröjd innerbelysning	Delay relay interior lamp		2		1140 1160
20	1	-	-	-	192230-1	Clips, relä	Clip, relay		2		1180
21	1	-	-	-		Microbrytare	Microswitch			SE GRUPP 2C	1200
22	2	-	-	-		Skruv	Screw			SE GRUPP 2C	1220
23	2	-	-	-		Bricka	Washer			SE GRUPP 2C	1240
24	1	-	-	-		Konsol	Bracket			SE GRUPP 2C	1
25	2	-	-	-		Mutter	Nut			SE GRUPP 2C	1280
26	2	-	-	-		Ställskruv	Adjusting screw			SE GRUPP 2C	1300
27	1	-	-	-		Konsol	Bracket			SE GRUPP 2C	1320
28	2	-	-	-		Skruv	Screw			SE GRUPP 2C	1340
29	1	-	-	-		Bricka	Washer			SE GRUPP 2C	1360
30	1	-	-	-		Mutter	Nut			SE GRUPP 2C	1
31	1	-	-	-	1324492-6	Relä, air condition	Relay air condition		2	MCOMBU, MAC 242 CH-160012, 244 CH-456730, 245 CH-253367, 262 CH-6213, 264 CH-78386, 265 CH-20646	1 1420 1440 1460 1480 1500 1520
	1	-	-	-	1258636-8	Styrenhet, air condition	Control unit, air condition		5	MCOMBU, MAC, 242 CH 160013-189189, 244 CH 456731-592109, 245 CH 253367-317939, 262 CH 6214-8374, 264 CH 78387-107609, 265 CH 20647-28319	1540 1560 1580 1600 1620 1640 1660
	1	-	-	-	1307064-4	Styrenhet air condition	Control unit, air condition		5	15) MCOMBU, MAC,	1680 1700
32	1	-	-	-	1234599-7	Clip	Clip		2	MCOMBU, MAC	1720
33	1	-	-	-	1324070-0	Relä, el. kylfläkt	Relay, el. cooling fan		2		1740
	1	-	-	-	1324070-0	Relä,	Relay		2		1760
	-	-	-	-		Ac-kompensering	Ac-compensation			B21FTURBO,MAC	1780
34	1	-	-	-	1258403-3	Summer, ljus och nyckelvarning	Buzzer, light and key warning		8	12) ERS AV 1 ST 1258928-9, 1 ST 1234599-7	1 1840
	1	-	-	-	1258928-9	Påminnare, ljus-nyckel	Reminder, light-key		3	13)	1860 1880
35	1	-	-	-	942621-4	Clips	Clip		2	12)	1900
	1	-	-	-	1234599-7	Clips	Clip		2	13)	19
35a	1	-	-	-	1307869-6	Styrenhet för förvärmning	Control unit for pre-heating		3	(1258043) D20/24, MO-35313, MO 35315-37346	1 1960 1980
	1	-	-	-	1324683-0	Styrenhet för förvärmning	Control unit for pre-heating		2	D20/24 MO 35314-35314, MO 37347-	2000 2020
35b	1	-	-	-	1212957-3	Clips	Clip		2	D24	2040
35c	1	-	-	-	1258126-0	Relä, glödstift	Relay, glow plug		2	D24	2060
35d	2	-	-	-	958244-6	Skruv	Screw		2	D24	2080
36	1	-	-	-	1258348-0	Kondensator för bränslepump	Capacitor for fuel pump		2	INJE	2100 2120
37	ERF	-	-	-	955138-3	Skruv	Screw		2		2140
38	1	-	-	-	946556-8	Reläsockel	Relay socket		5		2160

12. 242 CH-165569, 244 CH-482504, 245 CH-264754, 262 CH-6449, 264 CH-83054, 265 CH-21774.
13. 242 CH 165570-, 244 CH 482505-, 245 CH 264755-, 262 CH 6450-, 264 CH 83055-, 265 CH 21775-.
15. 242 CH 189180-, 244 CH 592110-, 245 CH 317940-, 262 CH 8375-, 264 CH 107610-, 265 CH 28320-.
17. 242 CH -206790, 244 CH -686099, 245 CH -368309, 262, 264 CH -125109, 265 CH -30679.
18. 242 CH 206791-, 244 CH 686100-, 245 CH 368310-, 264 CH 125110-, 265 CH 30680-.

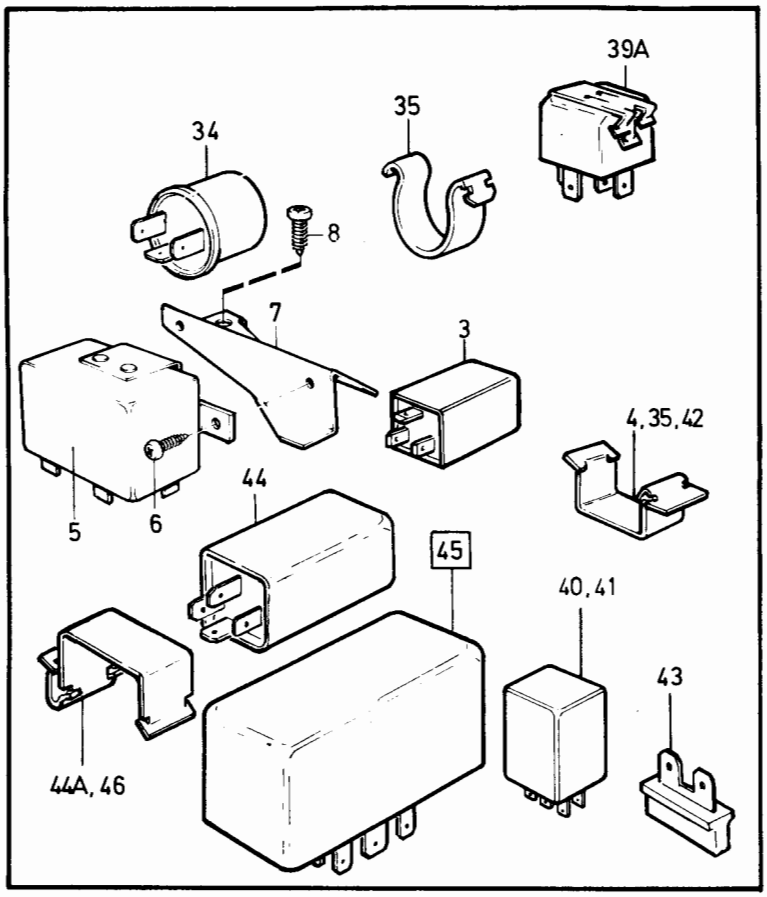

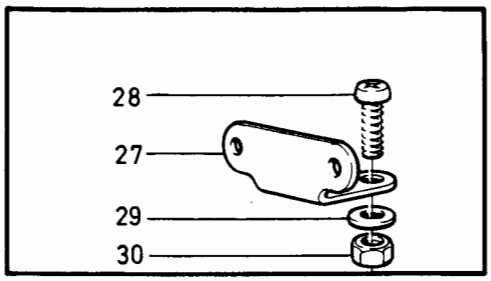

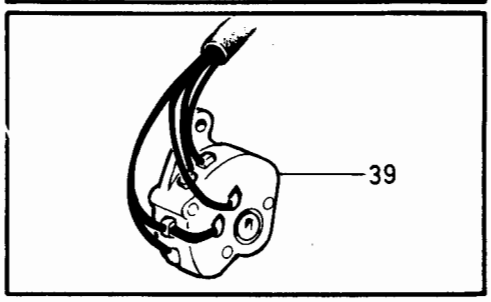

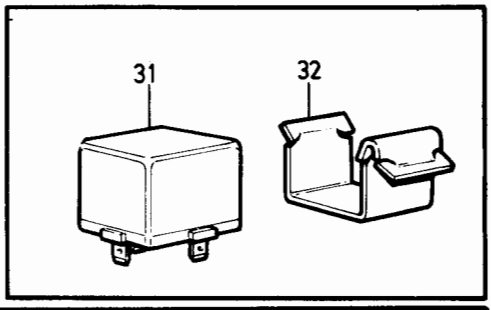

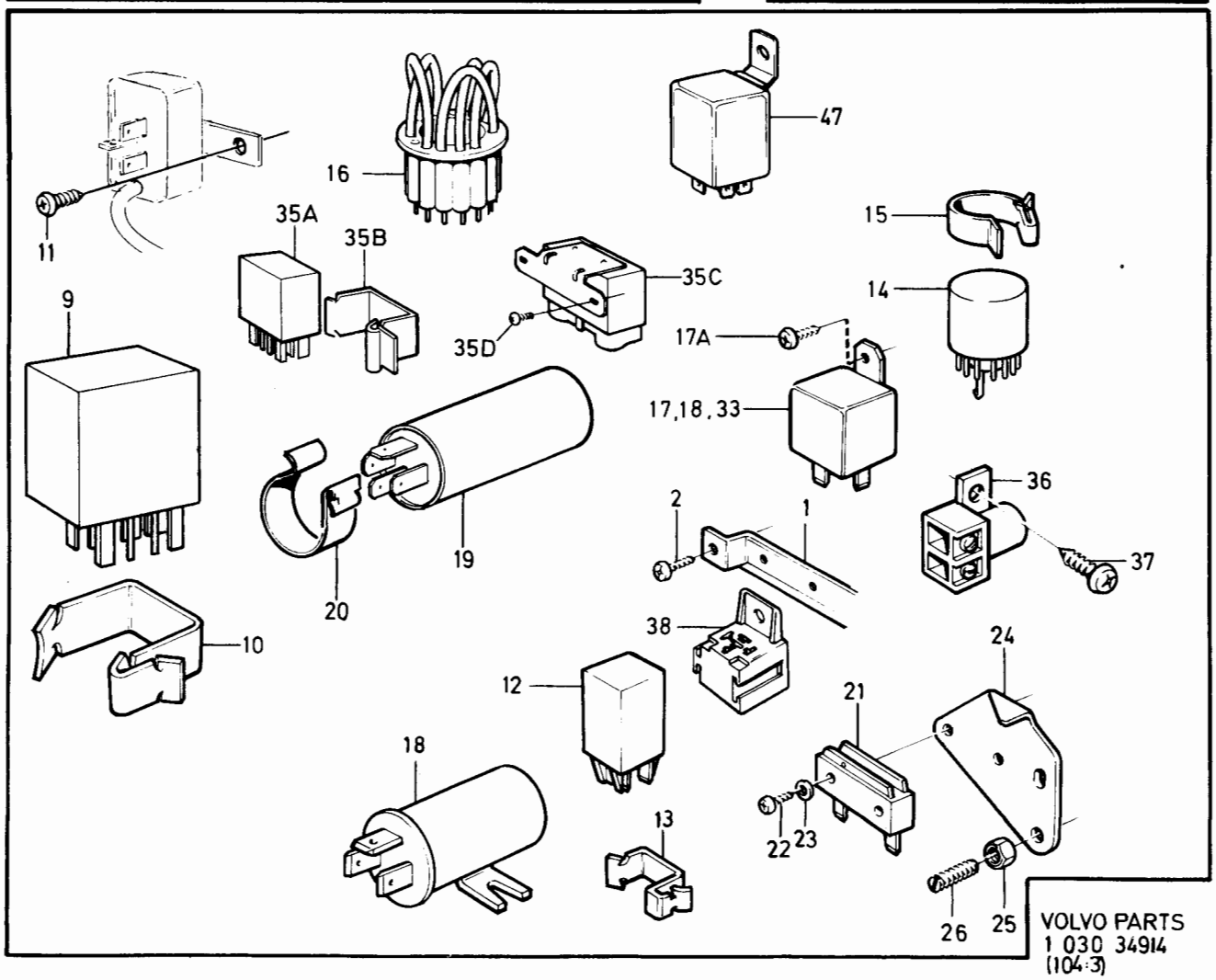

VOLVO PARTS
1 030 34914
(104:3)

Sida / Page: 164 | Grupp / Group: 3 | Reläer / Relays | Illustration 34914 1984-12 | 1750

Pos. Fig.	Antal/Quantity				Artikel nr Part No	Benämning	Description	Sats Kit	B P S R	Anmärkning Notes	
39	1	-	-	-		Startspärrkontakt	Starter cut-out contact			SE GRUPP 4	2180 2200
39a	1	-	-	-	1324070-0	Relä, dimbakljus	Relay, rear fog lamp		2	EXCL USA,CAN	2220 2240
	-	-	-	-			Elimination filter				2260
40	1	-	-	-	1235067-4	Intervallrelä, vindrutetorkare	Spacer relay, windscreen wiper		2		2280 2300
41	1	-	-	-	1259750-6	Relä med styrenhet för överväxel	Relay, with control unit for overdrive		2	15) M46	2320 2340
	1	-	-	-	1307793-8	Relä, överväxel	Relay, for overdrive		2	18) AW 70/71	2360
42	1	-	-	-	1212957-3	Clips	Clip		2	15) M46	
	1	-	-	-	1212957-3	Clips	Clip		2	18) AW 70/71	2400
43	1	-	-	-	1258582-4	Överkoppling, intervallrelä bakruta	Over coupling spacer relay rear windscreen		3	245 DL, GL CH-309653, EXCL USA,	2420 2440
	1	-	-	-	1307733-4	Impulsrelä bakrutetorkare	Time pulse relay, rear windscreen		2	245 DL, GL, CH 309654-, EXCL USA	2460 2480
	1	-	-	-	1258100-5	Intervallrelä, bakrutetorkare	Intermittent relay rear windscreen		2	245 GLT CH 306988-	2500
	1	-	-	-	1128792-7	Sats, intervalltorkare bakruta	Kit, intermittent, rear windscreen wiper		6	245, 265	2540 2560 2580
	1	-	-	-	1258100-5	•Intervallrelä	•Intermittent relay	S	2		2600
44	1	-	-	-	1324675-6	Timer, eluppvärmd bakruta	Timer, electrically heated rear window		2	USA,CAN	2620 2640 2660
44a	1	-	-	-	1234599-7	Clips	Clip		2		2680
45	1	-	-	-	1324877-8	Styrenhet	Control unit		3	28) VXL MAN	2700
46	1	-	-	-	1212957-3	•Clips	•Clip		2		2720
47	1	-	-	-	1348249-2	Relä, varvtal	Relay, ratio		2	B21FTURBO	2740 2760

15. 242 CH 189180-, 244 CH 592110-, 245 CH 317940-, 262 CH 8375-, 264 CH 107610-, 265 CH 28320-.
18. 242 CH 206791-, 244 CH 686100-, 245 CH 368310-, 264 CH 125110-, 265 CH 30680-.
28. För vagnar med växlingsindikator. For cars with gear shift indicator. Pour vèhicules à indicateur de changement de vitesse. Für Fahrzeuge mit Schaltanzeige. Para vehículos con indicador de cambios. Per veicoli con indicatore cambio marcia.

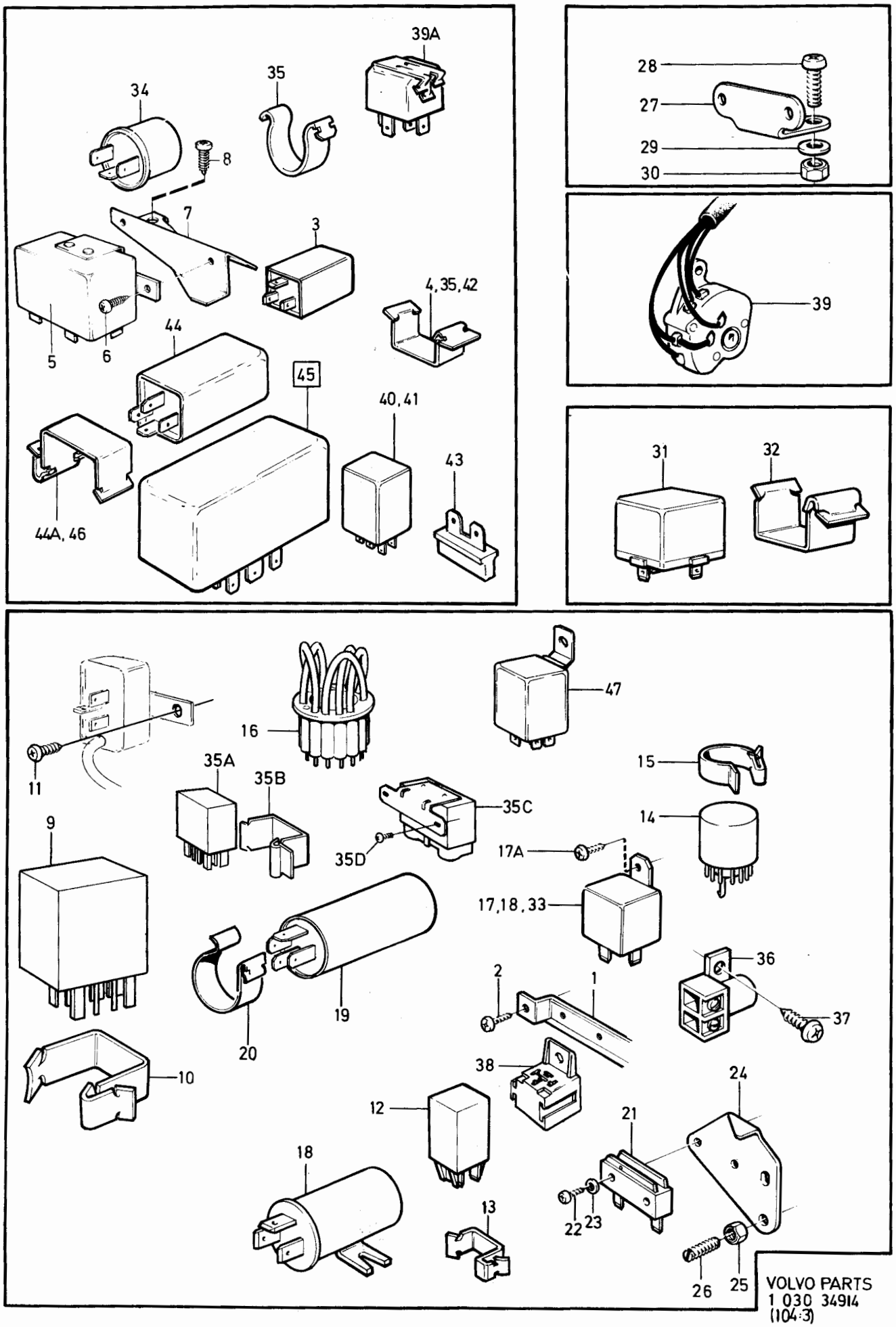

VOLVO PARTS
1 030 34914
(104:3)

Sida Page	Grupp Group											Illustration	1800
166	3	Instrumentering, instrumentutrustning, övrig inre utrustning						Instrumentation, instrument equipment, miscellaneous interior equipment				33935 1984-12	
Pos. Fig.	Antal/Quantity 4CYL DIES VST	4CYL DIES HST	6CYL VST	6CYL HST	Artikel nr Part No	Benämning		Description	Sats Kit	B P S R	Anmärkning Notes		
1	-	-	-	-		Kombinerat instrument		Combined instrument			14)		0020
											SE SIDA 170, 3-H03		0040
2	-	-	-	-		Kombinerat instrument		Combined instrument			15)		0060
											SE SIDA 178, 3-H11		0080
3	-	-	-	-		Extra instrument		Extra instrument			15)		0100
											SE SIDA 182, 3-H15		0120
						GT-INSTRUMENT		GT-INSTRUMENT			SE SIDA 188, 3-H21		0140
4	1	1	1	1	1202390-9	Skylt, (unleaded gasoline only)		Plate, (unleaded gasoline only)		3	CALIFORNIA		0160 0180
	1	1	1	1	1255865-6	Skylt, (unleaded gasoline only)		Plate, (unleaded gasoline only)		3	CAN		0200
5	-	-	-	-		Tankarmatur		Fuel gauge sender			SE GRUPP 2C		[illegible]
6	1	1	-	-	460191-0	Temperaturgivare		Temperature sender		2	EXCL D24		0260
	2	-	-	-	1257617-9	Temperaturgivare		Temperature sender		8	D24		0280
	-	-	-	-							ERS AV 1 ST 1328397-3		0300
	-	-	-	-							1 ST 18665-0		0320
	2	-	-	-	1328397-3	Temperaturgivare		Temperature sender		2	D24 SERVICE ALT.		[illegible]
	-	-	1	1	269085-7	Temperaturgivare		Temperature sender		2			[illegible]
	1	1	-	-		Temperaturgivare tändsystem, vatten		Temperature sender ignition, water		8	B21F CHRYSLER IGNITION		0380 0400
7	1	1	-	-	1324750-7	Oljetryckskontakt		Oil pressure contact		2	EXCL D24 (1266085)		0420
	-	-	1	1	1218190-5	Oljetryckskontakt		Oil pressure contact		2			0440
	1	-	-	-	1257137-8	Oljetryckskontakt		Oil pressure contact		2	D24		0460
8	-	-	1	1	464592-5	Plugg		Plug		6	ALT		0480
9	-	-	1	1	11998-2	Packning		Packing		1	(1218022)		0500
	1	-	-	-	946532-9	Packning		Packing		2	D24		0520
10	1	1	1	1	679364-0	Bromskontakt		Brake contact		1			0540
11	-	-	-	-		Strömställare, backlampa		Switch, reverse lamp			SE GRUPP 4		0560 0580 0590 0591
12	-	-	-	-		HASTIGHETSMÄTAR-WIRE VDO		SPEEDOMETER WIRE VDO			9)		0600 0620 0640
	1	-	-	-	1215548-7	Drivaxel		Drive cable		1	M45 EXCL D24 SWEDEN		0660
	1	-	-	-	1235804-0	Drivaxel		Drive cable		1	M45 D24 SWEDEN		0680
	1	-	-	-	1215546-1	Drivaxel		Drive cable		1	M46 EXCL D24 SWEDEN		0700
	1	-	-	-	1235805-7	Drivaxel		Drive cable		1	M46 D24 SWEDEN		0720
	1	-	-	-	1234490-9	Drivaxel		Drive cable		1	M47, AW/BW55, AW70/71 EXCL D24 SWEDEN		0750
	1	-	-	-	1235803-2	Drivaxel		Drive cable		1	AW/BW55, AW70/71 D24 SWEDEN		0760 0780
	-	1	-	-	1234256-4	Drivaxel		Drive cable		1	M45		0800
	-	1	-	-	1234254-9	Drivaxel		Drive cable		1	M46		0820
	-	1	-	-	1234255-6	Drivaxel		Drive cable		1	M47, AW/BW55		[illegible]
	-	-	1	-	1234256-4	Drivaxel		Drive cable		1	12) M45		0860
	-	-	1	-	1234254-9	Drivaxel		Drive cable		1	12) M46		0880
	-	-	1	-	1234255-6	Drivaxel		Drive cable		1	13) M45, M46		0900
	-	-	1	-	1234255-6	Drivaxel		Drive cable		1	M47		0920
	-	-	1	-	1234254-9	Drivaxel		Drive cable		1	BW55		0940
	-	-	-	1	1234775-3	Drivaxel		Drive cable		1	M45		0960
	-	-	-	1	1234255-6	Drivaxel		Drive cable		1	M46		0980

9. Hastighetsmätarens visare, utförande enligt ALT 1 på bildsidan. Speedometer pointer, as illustrated as ALT 1 on illustration. Indicateur de compteur de vitesse, version selon ALT 1 sur la page de figure. Ausführung des Tachometerzeigers lt. ALT 1 auf der Bildseite. Indicador velocimetro, modelo según ALT 1 en las páginas de ilustraciones. Lancetta tachimetro, esecuzione secondo ALT 1 sulla pag. immagini.
12. 242 CH-165569, 244 CH-482504, 245 CH-264754, 262 CH-6449, 264 CH-83054, 265 CH-21774.
13. 242 CH 165570-, 244 CH 482505-, 245 CH 264755-, 262 CH 6450-, 264 CH 83055-, 265 CH 21775-.
14. 242 CH-189179, 244 CH-592109, 245 CH-317939, 262 CH-8374, 264 CH-107609, 265 CH-28319.
15. 242 CH 189180-, 244 CH 592110-, 245 CH 317940-, 262 CH 8375-, 264 CH 107610-, 265 CH 28320-.

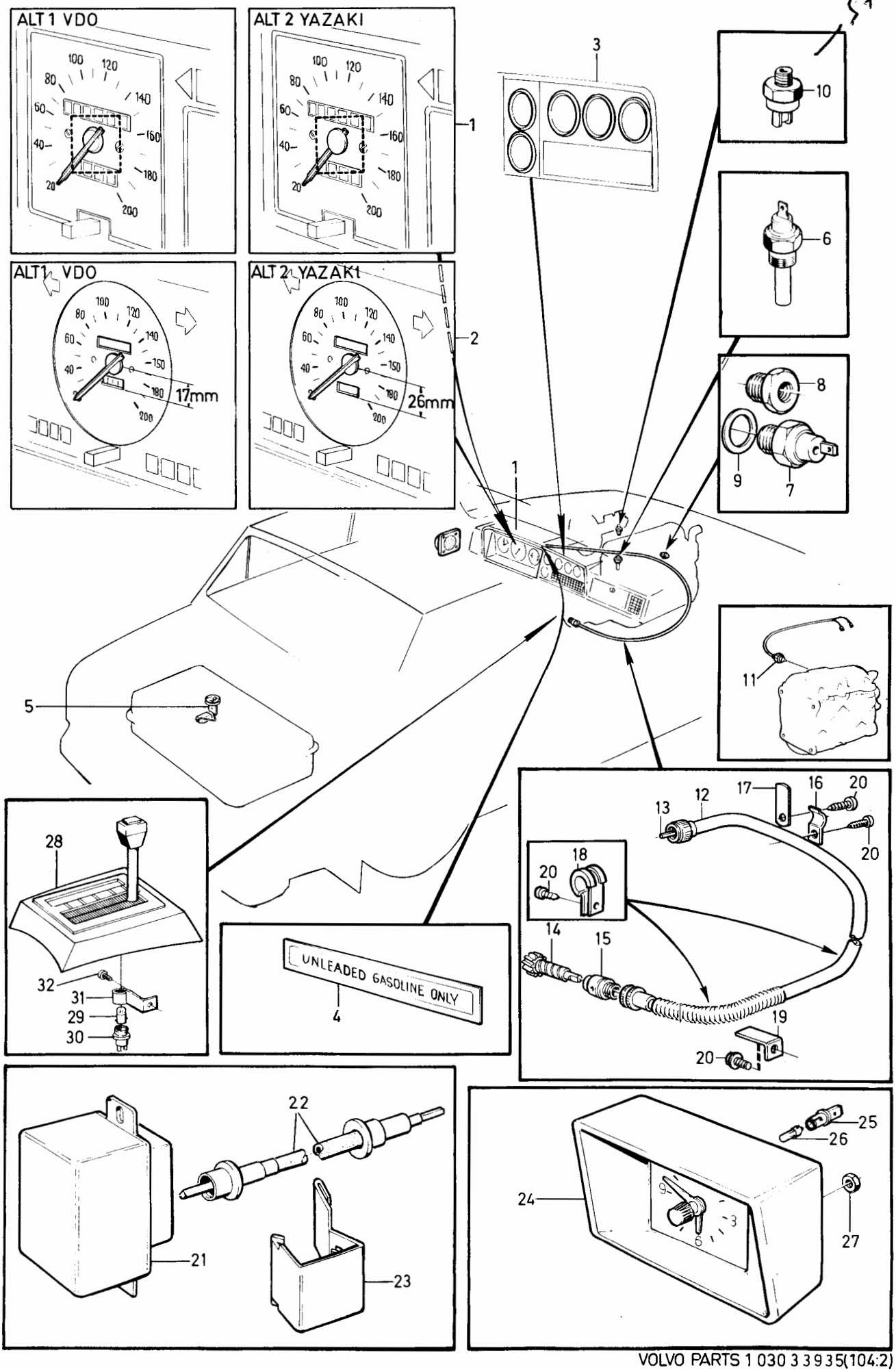
ALT 1 VDO
ALT 2 YAZAKI
ALT 1 VDO
ALT 2 YAZAKI
17mm
26mm
UNLEADED GASOLINE ONLY
1
2
3
4
5
6
7
8
9
10
11
12
13
14
15
16
17
18
19
20
21
22
23
24
25
26
27
28
29
30
31
32

Sida Page	Grupp Group										
168	3	Instrumentering, instrumentutrustning, övrig inre utrustning	Instrumentation, instrument equipment, miscellaneous interior equipment	Illustration 33935 1984-12	1800

Pos. Fig.	Antal/Quantity 4CYL DIES VST	4CYL DIES HST	6CYL VST	6CYL HST	Artikel nr Part No	Benämning	Description	Sats Kit	BPSR	Anmärkning Notes	
	-	-	-	1	1214496-0	Drivaxel	Drive cable		1	BW55	1000
											1020
											1040
	-	-	-	-		HASTIGHETSMÄTAR-WIRE YASAKI	SPEEDOMETER WIRE YAZAKI			10)	1060
											1080
											1100
	1	-	-	-	1215561-0	Drivaxel	Drive cable		1	M45	1120
	1	-	-	-	1214859-9	Drivaxel	Drive cable		1	M46	1140
	1	-	-	-	1215563-6	Drivaxel	Drive cable		1	M47, AW/BW55	1160
	-	1	-	-	1258620-2	Drivaxel	Drive cable		1	M45, M46	1180
	-	1	-	-	1234596-3	Drivaxel	Drive cable		1	AW/BW55	[illegible]
	-	-	-	1	1234596-3	Drivaxel	Drive cable		1	M46	1220
	-	-	-	1	1234597-1	Drivaxel	Drive cable		1	BW55	1240
13	1	1	1	1		•Drivlina	•Drive cable		8		1260
	1	-	-	-	283131-1	Drivaxel, regulator-växellåda	Drive axle, charging relay-gear box		1	262C	1280
											1300
14	-	-	-	-		Hastighetsmätardrev	Speedometer gear			SE GRUPP 4	[illegible]
15	-	-	-	-		Lagerhylsa	Bearing cap			SE GRUPP 4	[illegible]
16	1	-	1	-	1233372-0	Klammer	Clamp		2	EXCL D24 SWEDEN	1360
17	1	-	-	-	948524-4	Klammer	Clamp		2	D24 SWEDEN UCOMBU	1380
18	ERF	ERF	ERF	ERF	952624-5	Klammer	Clamp		2	ALT1. DI 7,9 MM	1400
	ERF	ERF	ERF	ERF	952626-0	Klammer	Clamp		2	ALT2. DI 11,1 MM	1420
	ERF	ERF	ERF	ERF	952629-4	Klammer	Clamp		2	ALT3. DI 15,9 MM	1440
19	1	1	1	1	1234773-8	Konsol	Bracket		3	AW/BW55	1460
										EXCL D24 SWEDEN	1480
20	ERF	ERF	ERF	ERF	965354-4	Skruv	Screw		2	ALT1. D10,L13	1500
	ERF	ERF	ERF	ERF	945970-2	Skruv	Screw		2	ALT2. D14,L13	1520
21	1	1	1	1	1308308-4	EGR-DON 30000 miles	EGR-UNIT 30000 miles		3	ALT USA (1258155)	1540
											1560
22	1	1	1	1	1308309-2	Drivaxel, EGR-DON	Drive axle, EGR-UNIT		3	(1215747)	1580
23	1	1	1	1	1215748-3	Hållare, EGR-DON	Holder, EGR-UNIT		3		1600
24	-	-	1	-	1235687-9	Klocka	Clock		3	262C	1620
	1	1	1	1	1214918-3	Klocka	Clock		3	EXCL 262C	1640
25	2	2	2	2	1234948-6	•Lamphållare	•Bulb socket		2		1660
26	2	2	2	2	942327-8	•Glödlampa	•Bulb		1	(277747)	1680
										W2X4,6D 12V 1,2W	1700
27	2	2	2	2	955779-4	Mutter	Nut		2		1720
28	1	1	1	1		Kåpa	Casing			VXL AUTO	[illegible]
										SE GRUPP 4	[illegible]
29	1	1	1	1	942327-8	Glödlampa	Bulb		1	(277747) VXL AUTO	1780
										W2X4,6D 12V 1,2W	1800
30	1	1	1	1	677292-5	Lamphållare	Bulb socket		2	VXL AUTO	1820
31	1	1	1	1	381722-8	Konsol	Bracket		4	VXL AUTO	1840
32	1	1	1	1	950007-5	Skruv	Screw		2	VXL AUTO	[illegible]

10. Hastighetsmätarens visare, utförande enligt ALT 2 på bildsidan Speedometer pointer, as illustrated as ALT 2 on illustration. Indicateur de compteur de vitesse, version selon ALT 2 sur la page de figure. Ausführung des Tachometerzeigers lt. ALT 2 auf der Bildseite. Indicador velocimetro, modelo según ALT 2 en las páginas de ilustraciones. Lancetta tachimetro, esecuzione secondo ALT 2 sulla pag. immagini.

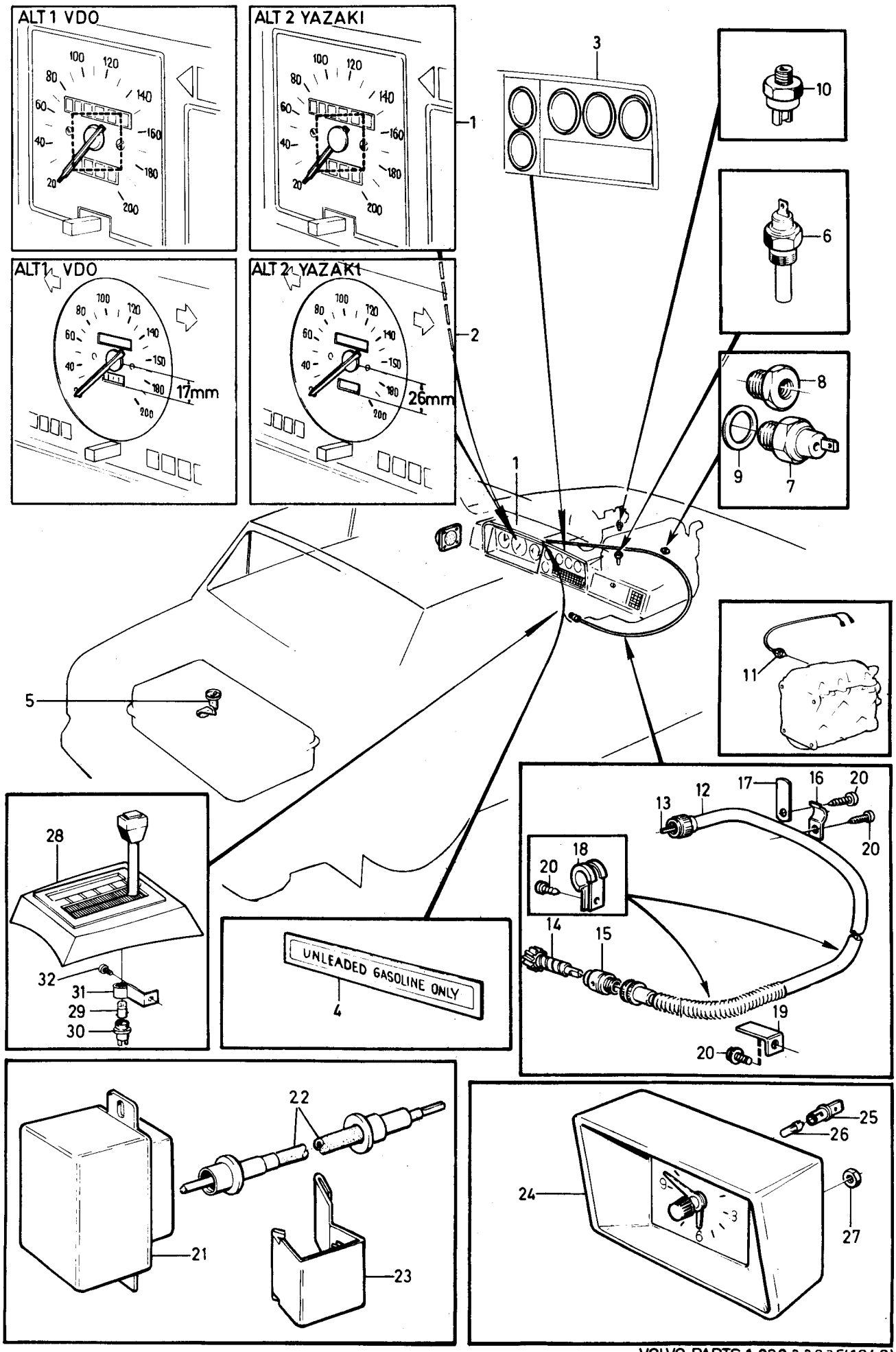
ALT 1 VDO
ALT 2 YAZAKI
ALT1 VDO
ALT 2 YAZAKI
17mm
26mm
UNLEADED GASOLINE ONLY
1
2
3
4
5
6
7
8
9
10
11
12
13
14
15
16
17
18
19
20
21
22
23
24
25
26
27
28
29
30
31
32

Sida Page	Grupp Group	Kombinerat instrument 12)	Combined instrument 12)	Illustration 33567 1984-12	1850
170	3				

Pos. Fig.	Antal/Quantity				Artikel nr Part No	Benämning	Description	Sats Kit	B P S R	Anmärkning Notes	
1	1	-	-	-		Kombinerat instrument ...	Combined instrument.....		8	9) KM 242, 244 EXCL JAPAN, KM 262, 264, KM 245, 265, EXCL JAPAN,MILES	0020 0040 0060 0080
	-	1	-	-		Kombinerat instrument ...	Combined instrument.....		8	10) KM 242, 244 EXCL JAPAN, KM 262, 264, KM 242, 244 JAPAN, KM 245, 265 JAPAN	0100 0120 0140 0160
2	1	-	-	-	1234984-1	•Hus, kmpl.....	•Housing, cpl		4	EXCL D24, 262C (1215276-5)	0180 0181
	1	-	-	-	1258335-7	•Hus, kmpl.....	•Housing, cpl		4	D24	[illegible]
	1	-	-	-	1235773-7	•Hus, kmpl.....	•Housing, cpl		4	262C	0200
	-	1	-	-	1215411-8	•Hus, kmpl.....	•Housing, cpl		4	EXCL 262C JAPAN	0220
	-	1	-	-	1235926-1	•Hus, kmpl.....	•Housing, cpl		4	262C JAPAN	0240
3	1	-	-	-	1234991-6	•Ledningsplatta, kmpl.....	•Wiring plate, cpl.....		3	EXCL D24	0260
	1	-	-	-	1258336-5	•Ledningsplatta, kmpl.....	•Wiring plate, cpl.....		3	D24	0265
	-	1	-	-	1234999-9	•Ledningsplatta, kmpl.....	•Wiring plate, cpl.....		3		[illegible]
4	1	-	-	-	1215304-5	•Bränslemätare	•Fuel gauge		2		[illegible]
	-	1	-	-	1215413-4	•Bränslemätare	•Fuel gauge		2		0320
5	1	-	-	-	1215305-2	•Kylvätsketermometer.....	•Coolant thermometer.....		2		0340
	-	1	-	-	1215414-2	•Kylvätsketermometer.....	•Coolant thermometer.....		2		0360
6	1	-	-	-	1234971-8	•Spänningsstabilisator	•Voltage stabilizer.....		3		0380
7	1	-	-	-	1212529-0	•Täcklock	•Cover.....		3	11)	0400
	-	1	-	-	1214667-6	•Täcklock	•Cover.....		3	11)	0420
7a	1	-	-	-	283546-0	•Varvtalsmätare.....	•Revolution counter.....			240	0440
	-	1	-	-	283545-2	•Varvtalsmätare.....	•Revolution counter.....			240 EXCL 244,245 KM JAPAN	0460 0465
	-	1	-	-	1215405-0	•Varvtalsmätare.....	•Revolution counter.....		3	244,245 KM JAPAN	0470
	1	-	-	-	283547-8	•Varvtalsmätare.....	•Revolution counter.....			260	0480
	-	1	-	-	1215406-8	•Varvtalsmätare.....	•Revolution counter.....		3	260	0500
8	1	-	-	-	1258985-9	•Hastighetsmätare, vägvarvtal 0,605	•Speedometer, ratio 0,605		3	(1214938) KM 242, 244 EXCL JAPAN, KM 262, 264	0520 0540 0541
	-	1	-	-	1215408-4	•Hastighetsmätare, vägvarvtal 0,605	•Speedometer, ratio 0,605		3	KM 242, 244 EXCL JAPAN KM 262, 264	0560 0580
	-	1	-	-	1235111-0	•Hastighetsmätare, vägvarvtal 0,605	•Speedometer, ratio 0,605		3	KM 242, 244 JAPAN	0600 0620
	1	-	-	-	1258984-2	•Hastighetsmätare, vägvarvtal 0,585	•Speedometer, ratio 0,585		3	(1214936) KM 245, 265, EXCL JAPAN	[illegible]
	-	1	-	-	1235577-2	•Hastighetsmätare, vägvarvtal 0,585	•Speedometer, ratio 0,585		3	KM 245 JAPAN, KM 265, KM 264TE JAPAN	0680 0700 0710
	1	-	-	-	1212521-7	•Hastighetsmätare, vägvarvtal 0,640	•Speedometer, ratio 0,640		3	KM B21A	0720 0740
	1	-	-	-	1259312-5	•Hastighetsmätare, vägvarvtal 0,980	•Speedometer ratio 0,980		3	(1259313) 120 MILES/KM 242, 244, 262, 264, EXCL USA	[illegible] 0780 0781
	1	-	-	-	1258989-1	•Hastighetsmätare, vägvarvtal 0,980	•Speedometer, ratio 0,980		3	(1214939) 85 MILES/KM 242, 244, 262, 264 USA	0783 0784

9. Hastighetsmätarens visare, utförande enligt ALT 1 på bildsidan. Speedometer pointer, as illustrated as ALT 1 on illustration. Indicateur de compteur de vitesse, version selon ALT 1 sur la page de figure. Ausführung des Tachometerzeigers lt. ALT 1 auf der Bildseite. Indicador velocimetro, modelo según ALT 1 en las páginas de ilustraciones. Lancetta tachimetro, esecuzione secondo ALT 1 sulla pag. immagini.
10. Hastighetsmätarens visare, utförande enligt ALT 2 på bildsidan Speedometer pointer, as illustrated as ALT 2 on illustration. Indicateur de compteur de vitesse, version selon ALT 2 sur la page de figure. Ausführung des Tachometerzeigers lt. ALT 2 auf der Bildseite. Indicador velocimetro, modelo según ALT 2 en las páginas de ilustraciones. Lancetta tachimetro, esecuzione secondo ALT 2 sulla pag. immagini.
11. Utan varvtalsmätare. Without rev. counter. Sans comte-tours. Ohne Tourenzähler. Sin cuentarrevoluciones. Senza contagiri
12. 242 CH-165569, 244 CH-482504, 245 CH-264754, 262 CH-6449, 264 CH-83054, 265 CH-21774.

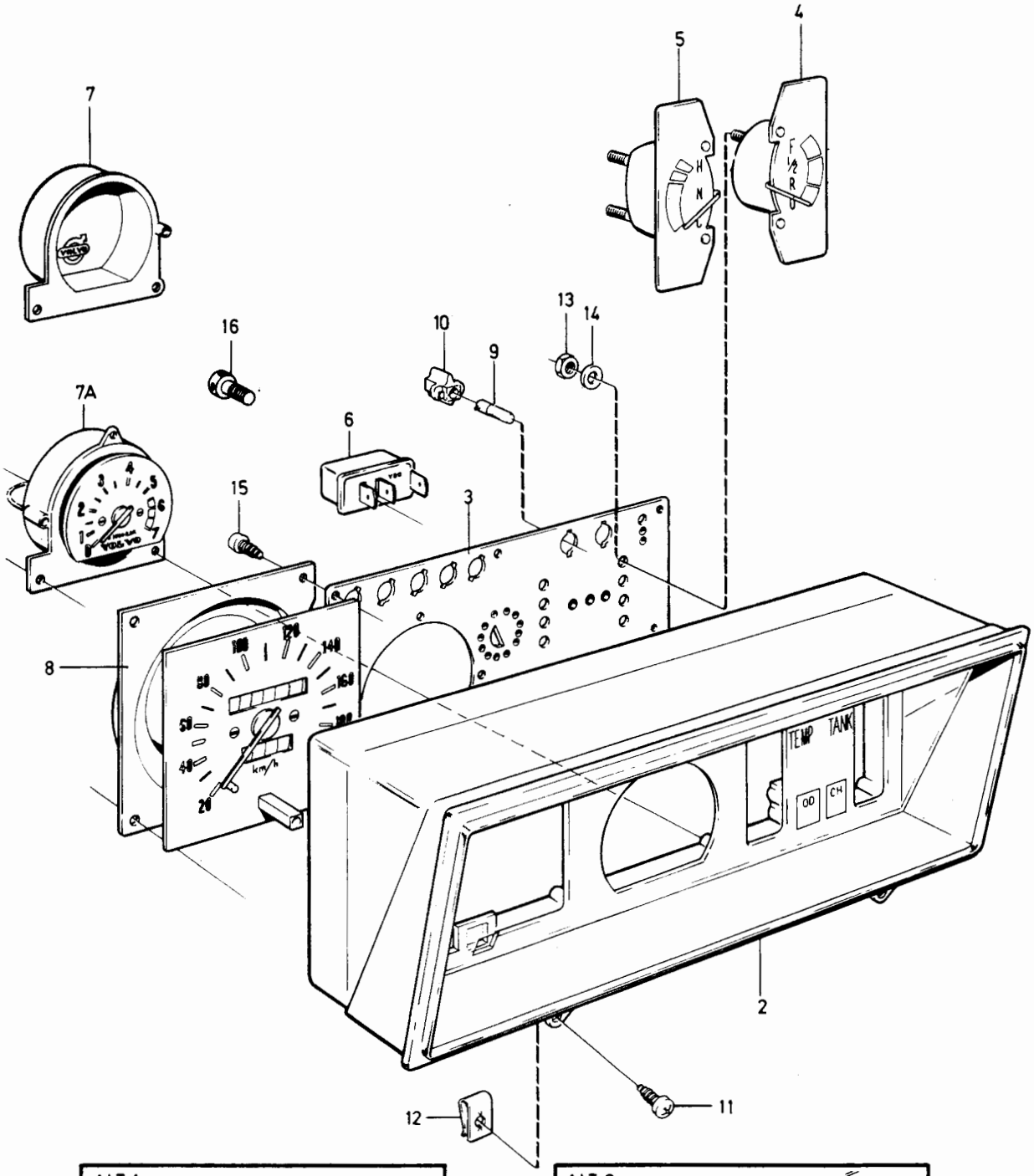

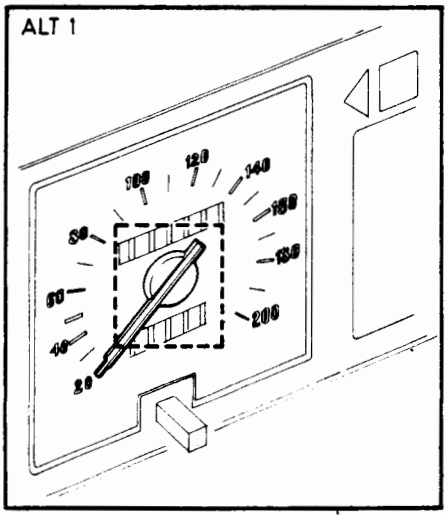

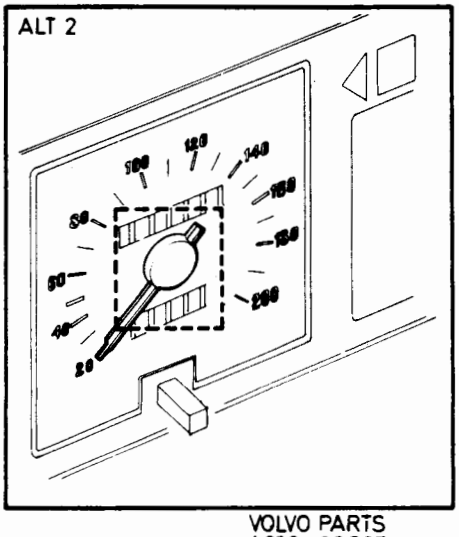

VOLVO PARTS
1030 33567
(104:2)

Sida Page	Grupp Group	Kombinerat instrument 12)	Combined instrument 12)	Illustration	1850
172	3			33567 1984-12	

Pos. Fig.	Antal/Quantity				Artikel nr Part No	Benämning	Description	Sats Kit	BPSR	Anmärkning Notes	
	1	-	-	-	1259311-7	•Hastighetsmätare, vägvarvtal 0,960	•Speedometer ratio 0,960		3	(1259310) 120 MILES/KM 245, 265 EXCL USA	0800 0820
	1	-	-	-	1258988-3	•Hastighetsmätare, vägvarvtal 0,960	•Speedometer, ratio 0,960		3	(1214937) 85 MILES/KM 245, 265, USA	0822 0823
9	ERF	-	-	-	942327-8	•Glödlampa	•Bulb		1	W2X4,6D 12V 1,2W	0840
	-	ERF	-	-	942571-1	•Glödlampa	•Bulb		1	W2,1X9,5D 12V 3W	0860
10	ERF	-	-	-	1210167-1	•Lamphållare	•Bulb socket		2		0880
	-	ERF	-	-	1214665-0	•Lamphållare	•Bulb socket		2		0900
11	2	2	-	-	945683-1	Skruv	Screw		2		0920
12	2	2	-	-	192557-7	Fjädermutter	Spring nut		2		0940
13	4	4	-	-	955844-6	Mutter	Nut		2		[illegible]
14	4	4	-	-	940090-4	Bricka	Washer		2		0980
15	9	9	-	-	955115-1	Skruv	Screw		2		1000
16	1	-	-	-	1234823-1	Skruv med hål för plombering	Screw, drilled for seal		2		1020 1040

12. 242 CH-165569, 244 CH-482504, 245 CH-264754, 262 CH-6449, 264 CH-83054, 265 CH-21774.

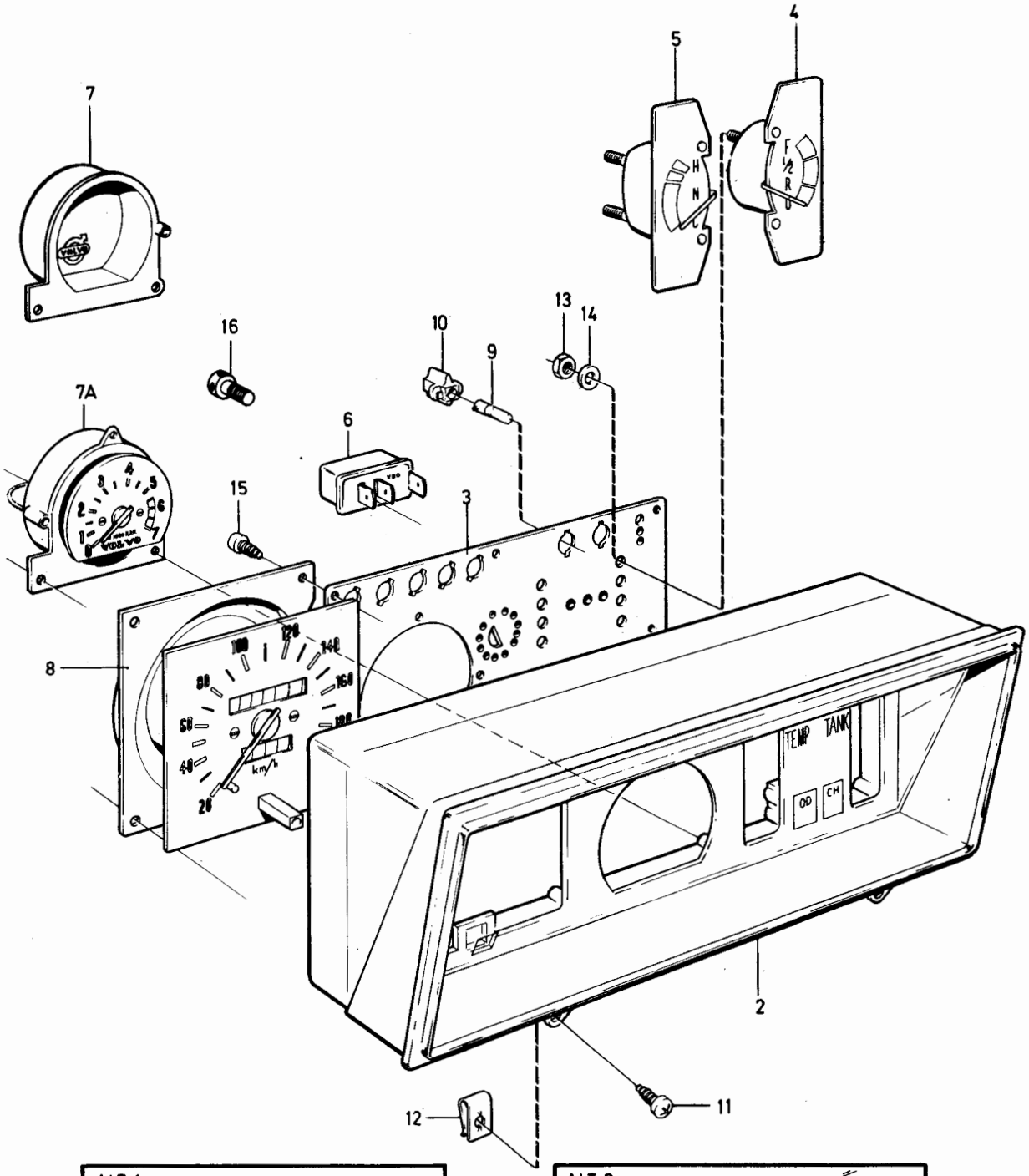

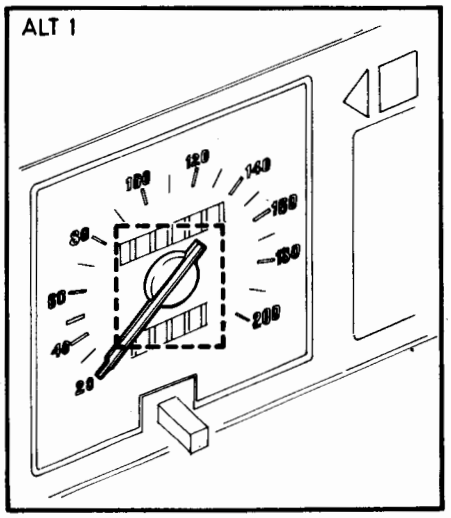

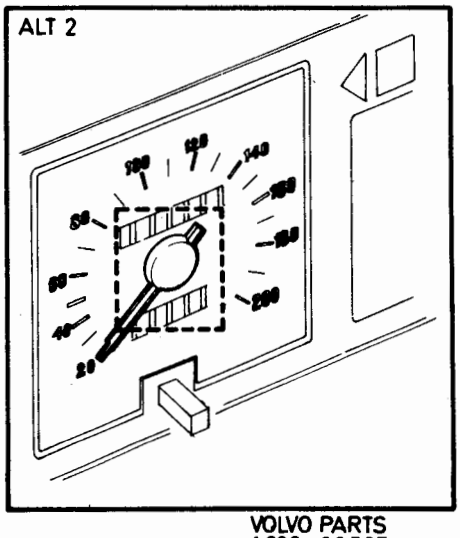

VOLVO PARTS
1030 33567
(104:2)

Sida Page	Grupp Group	Kombinerat instrument, 16)	Combined instrument, 16)	Illustration 34155 1984-12	1875
174	3				

Pos. Fig.	Antal/Quantity				Artikel nr Part No	Benämning	Description	Sats Kit	B P S R	Anmärkning Notes	
1	1	-	-	-		Kombinerat instrument ...	Combined instrument ...		8	9)	0020
	-	1	-	-		Kombinerat instrument ...	Combined instrument ...		8	10)	0040
2	1	-	-	-	1259871-0	•Hus, kmpl ...	•Housing, cpl ...		4	EXCL 85 MILES/KM,	0060
										EXCL 262C, EXCL D20/24	0080
	1	-	-	-	1259872-8	•Hus, kmpl ...	•Housing, cpl ...		4	85 MILES/KM,	0100
										EXCL 262C, EXCL D20/24	0120
	1	-	-	-	1259873-6	•Hus, kmpl ...	•Housing, cpl ...		4	262C 85MILES/KM,	0140
										EXCL 262C KM,	0160
										EXCL 262C 120 MILES/KM	0180
	1	-	-	-	1259874-4	•Hus, kmpl ...	•Housing, cpl ...		4	262C KM, 120 MILES/KM	0200
	1	-	-	-	1258335-7	•Hus, kmpl ...	•Housing, cpl ...		4	D20/24	[illegible]
	-	1	-	-	1215411-8	•Hus, kmpl ...	•Housing, cpl ...		4	EXCL 262C JAPAN	0240
	-	1	-	-	1235926-1	•Hus, kmpl ...	•Housing, cpl ...		4	262C JAPAN	0260
3	1	-	-	-	1234991-6	•Ledningsplatta, kmpl ...	•Wiring plate, cpl ...		3	EXCL D20/24	0280
	1	-	-	-	1258336-5	•Ledningsplatta, kmpl ...	•Wiring plate, cpl ...		3	D20/24	0300
	-	1	-	-	1234999-9	•Ledningsplatta, kmpl ...	•Wiring plate, cpl ...		3		0320
4	1	-	-	-	1215304-5	•Bränslemätare ...	•Fuel gauge ...		2		[illegible]
	-	1	-	-	1215413-4	•Bränslemätare ...	•Fuel gauge ...		2		[illegible]
5	1	-	-	-	1215305-2	•Kylvätsketermometer ...	•Coolant thermometer ...		2		0380
	-	1	-	-	1215414-2	•Kylvätsketermometer ...	•Coolant thermometer ...		2		0400
6	1	-	-	-	1234971-8	•Spänningsstabilisator ...	•Voltage stabilizer ...		3		0420
7	1	-	-	-	1212529-0	•Täcklock ...	•Cover ...		3	11)	0440
	-	1	-	-	1214667-6	•Täcklock ...	•Cover ...		3	11)	0460
8	1	-	-	-	283546-0	•Varvtalsmätare ...	•Revolution counter ...			B17, B19, B21, B23	0480
	-	1	-	-	283545-2	•Varvtalsmätare ...	•Revolution counter ...			B17, B19, B21, B23	0500
										EXCL KM JAPAN	0520
	-	1	-	-	1215405-0	•Varvtalsmätare ...	•Revolution counter ...		3	B17, B19, B21, B23KM	0540
										JAPAN	0560
	1	-	-	-	283547-8	•Varvtalsmätare ...	•Revolution counter ...			B27, B28	0580
	-	1	-	-	1215406-8	•Varvtalsmätare ...	•Revolution counter ...		3	B27, B28	0600
9	1	-	-	-	1258984-2	•Hastighetsmätare, ...	•Speedometer, ...		3	KM	0620
						vägvarvtal 0,585	ratio 0.585				0640
	-	1	-	-	1235577-2	•Hastighetsmätare, ...	•Speedometer, ...		3	KM	0660
						vägvarvtal 0,585	ratio 0.585				0680
	1	-	-	-	1258985-9	•Hastighetsmätare, ...	•Speedometer, ...		3	KM B17, B19, B21, B23,	0700
						vägvarvtal 0,605	ratio 0.605			EXCL JAPAN, KM B27,	0720
										B28, EXCL 262C, INCL	0740
										KM D20/24	[illegible]
	1	-	-	-	1259393-5	•Hastighetsmätare, ...	•Speedometer, ...		3	KM 262C	[illegible]
						vägvarvtal 0,605	ratio 0,605				0800
	-	1	-	-	1215408-4	•Hastighetsmätare, ...	•Speedometer, ...		3	KM EXCL JAPAN	0820
						vägvarvtal 0,605	ratio 0,605				0840
	-	1	-	-	1235111-0	•Hastighetsmätare, ...	•Speedometer, ...		3	KM JAPAN	0860
						vägvarvtal 0,605	ratio 0,605				[illegible]
	1	-	-	-	1258990-9	•Hastighetsmätare, ...	•Speedometer, ...		3	KM B21A	[illegible]
						vägvarvtal 0,700	ratio 0,700				0920
	1	-	-	-	1258988-3	•Hastighetsmätare, ...	•Speedometer, ...		3	85 MILES/KM,	0940
						vägvarvtal 0,960	ratio 0,960			EXCL 262C, EXCL D20/24	0960

9. Hastighetsmätarens visare, utförande enligt ALT 1 på bildsidan. Speedometer pointer, as illustrated as ALT 1 on illustration. Indicateur de compteur de vitesse, version selon ALT 1 sur la page de figure. Ausführung des Tachometerzeigers lt. ALT 1 auf der Bildseite. Indicador velocimetro, modelo según ALT 1 en las páginas de ilustraciones. Lancetta tachimetro, esecuzione secondo ALT 1 sulla pag. immagini.

10. Hastighetsmätarens visare, utförande enligt ALT 2 på bildsidan Speedometer pointer, as illustrated as ALT 2 on illustration. Indicateur de compteur de vitesse, version selon ALT 2 sur la page de figure. Ausführung des Tachometerzeigers lt. ALT 2 auf der Bildseite. Indicador velocimetro, modelo según ALT 2 en las páginas de ilustraciones. Lancetta tachimetro, esecuzione secondo ALT 2 sulla pag. immagini.

11. Utan varvtalsmätare. Without rev. counter. Sans comte-tours. Ohne Tourenzähler. Sin cuentarrevoluciones. Senza contagiri

16. 242 CH 165570-189179, 244 CH 482505-592109, 245 CH 264755-317939, 262 CH 6450-8374, 264 CH 83055-107609, 265 CH 21775-28319.

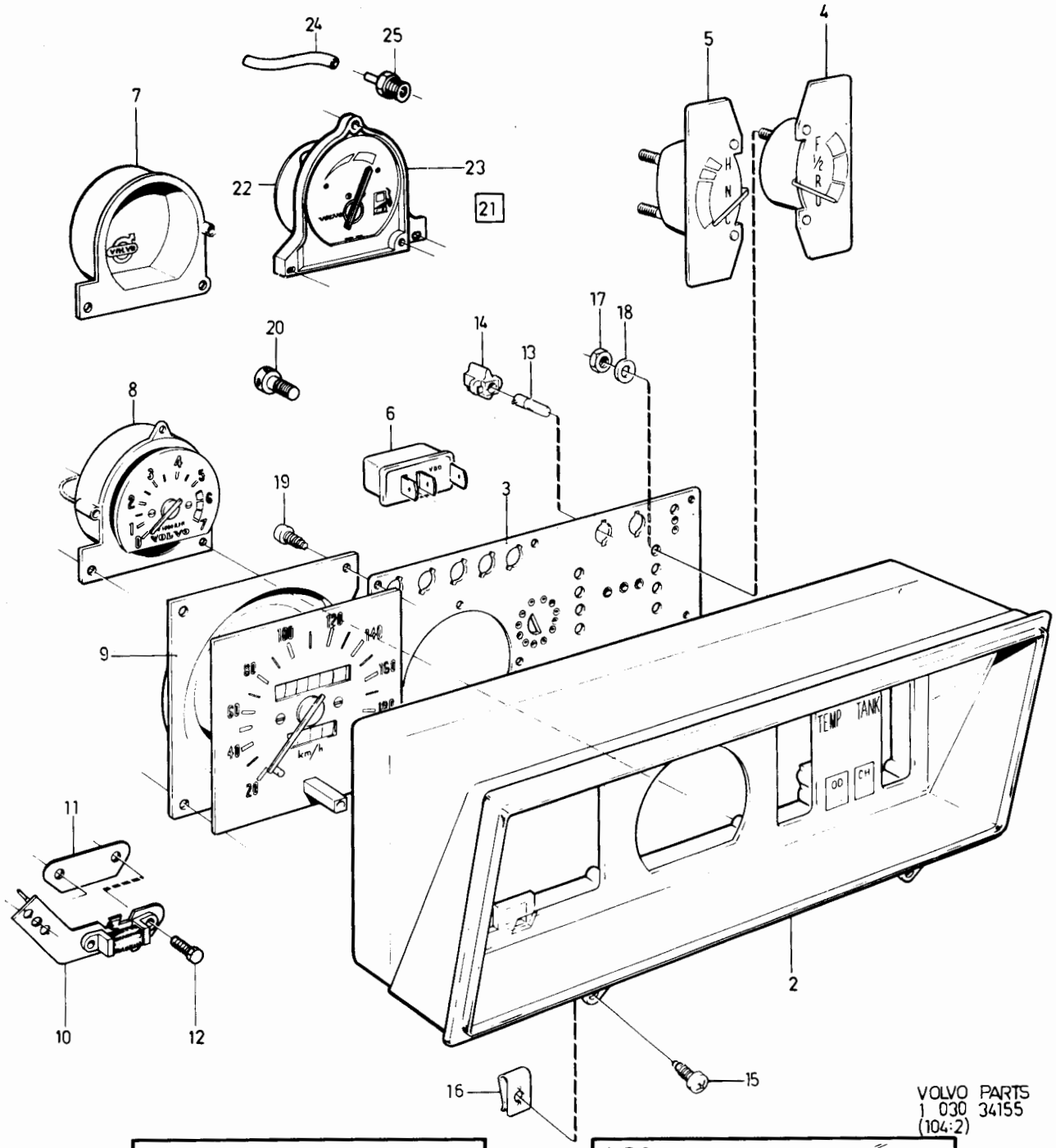

VOLVO PARTS
1 030 34155
(104:2)

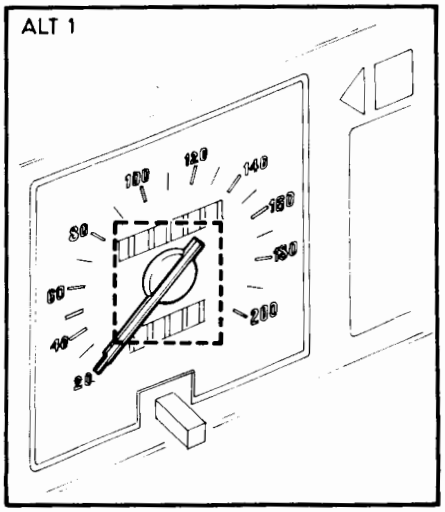

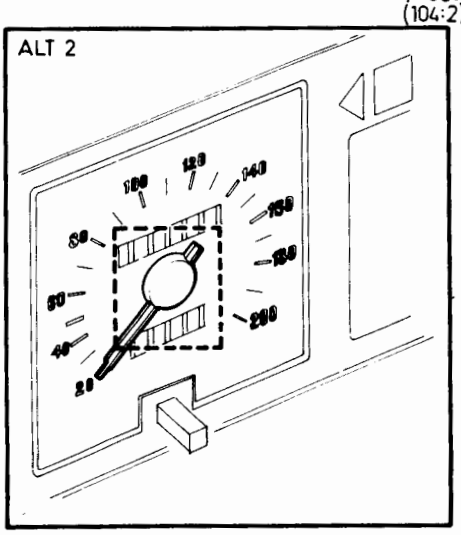

Sida Page	Grupp Group	Kombinerat instrument, 16)	Combined instrument, 16)	Illustration 34155 1984-12	1875
176	3				

Pos. Fig.	Antal/Quantity				Artikel nr Part No	Benämning	Description	Sats Kit	B P S R	Anmärkning Notes	
	1	-	-	-	1259632-6	•Hastighetsmätare, vägvarvtal 0,960	•Speedomeder, ratio 0,960		3	85 MILES/KM D20/24	0980 1000
	1	-	-	-	1259311-7	•Hastighetsmätare, vägvarvtal 0,960	•Speedometer, ratio 0,960		3	120 MILES/KM	1020 1040
	1	-	-	-	1258989-1	•Hastighetsmätare, vägvarvtal 0,980	•Speedometer, ratio 0,980		3	85 MILES/KM, EXCL 262C, EXCL D20/24	1060 1080
	1	-	-	-	1259395-0	•Hastighetsmätare, vägvarvtal 0,980	•Speedometer, ratio 0,980		3	85 MILES/KM 262C	1100 1120
	1	-	-	-	1259633-4	•Hastighetsmätare, vägvarvtal 0,980	•Speedometer, ratio 0,980		3	85 MILES/KM D20/24	1140 1160
	1	-	-	-	1259312-5	•Hastighetsmätare, vägvarvtal 0,980	•Speedometer, ratio 0,980		3	120 MILES/KM, EXCL 262C, EXCL D20/24	[illegible]
	1	-	-	-	1259396-8	•Hastighetsmätare, vägvarvtal 0,980	•Speedometer, ratio 0,980		3	120 MILES/KM 262C	1240 1260
10	1	-	-	-	1259264-8	••Givare	••Sender		2	262C	1280
11	1	-	-	-		••Täcklock	••Cover		8	EXCL 262C	1300
12	3	-	-	-	956045-9	••Skruv	••Screw		2		[illegible]
13	ERF	-	-	-	942327-8	•Glödlampa	•Bulb		1	W2X4,6D 12V 1,2W	[illegible]
	-	ERF	-	-	942571-1	•Glödlampa	•Bulb		1	W2X9,5D 12V 3W	1360
14	ERF	-	-	-	1210167-1	•Lamphållare	•Bulb socket		2		1380
	-	ERF	-	-	1214665-0	•Lamphållare	•Bulb socket		2		1400
15	2	2	-	-	945683-1	Skruv	Screw		2		1420
16	2	2	-	-	192557-7	Fjädermutter	Spring nut		2		1440
17	4	4	-	-	955844-6	Mutter	Nut		2		1460
18	4	4	-	-	940090-4	Bricka	Washer		2		1480
19	9	9	-	-	955115-1	Skruv	Screw		2		1500
20	1	-	-	-	1234823-1	Skruv med hål för plombering	Screw, drilled for seal		2		1520 1540
21	1	-	-	-	1128861-0	Vakuummeter, kmpl	Vacuum meter, cpl		6	3)	1600
22	1	-	-	-	1259682-1	•Vakuummeter	•Vacuum meter		6		1620
23	1	-	-	-	1259685-4	•Mellanring	•Ring		6		1640
24	1500	-	-	-	948958-4	•Slang	•Hose		2		1660
25	1	-	-	-	949013-7	•Nippel	•Nipple		2		1680

3. Ej standardutrustning. Säljes som tillbehör. Optional extra. N'est pas equipement standard. Est vendue comme accessoire. Nicht serienmässig. Verkauf als Zubehör. No forma parte del equipo standard. Se vende como accesorio. Attrezzatura non di serie. In vendita come accessorio

16. 242 CH 165570-189179, 244 CH 482505-592109, 245 CH 264755-317939, 262 CH 6450-8374, 264 CH 83055-107609, 265 CH 21775-28319.

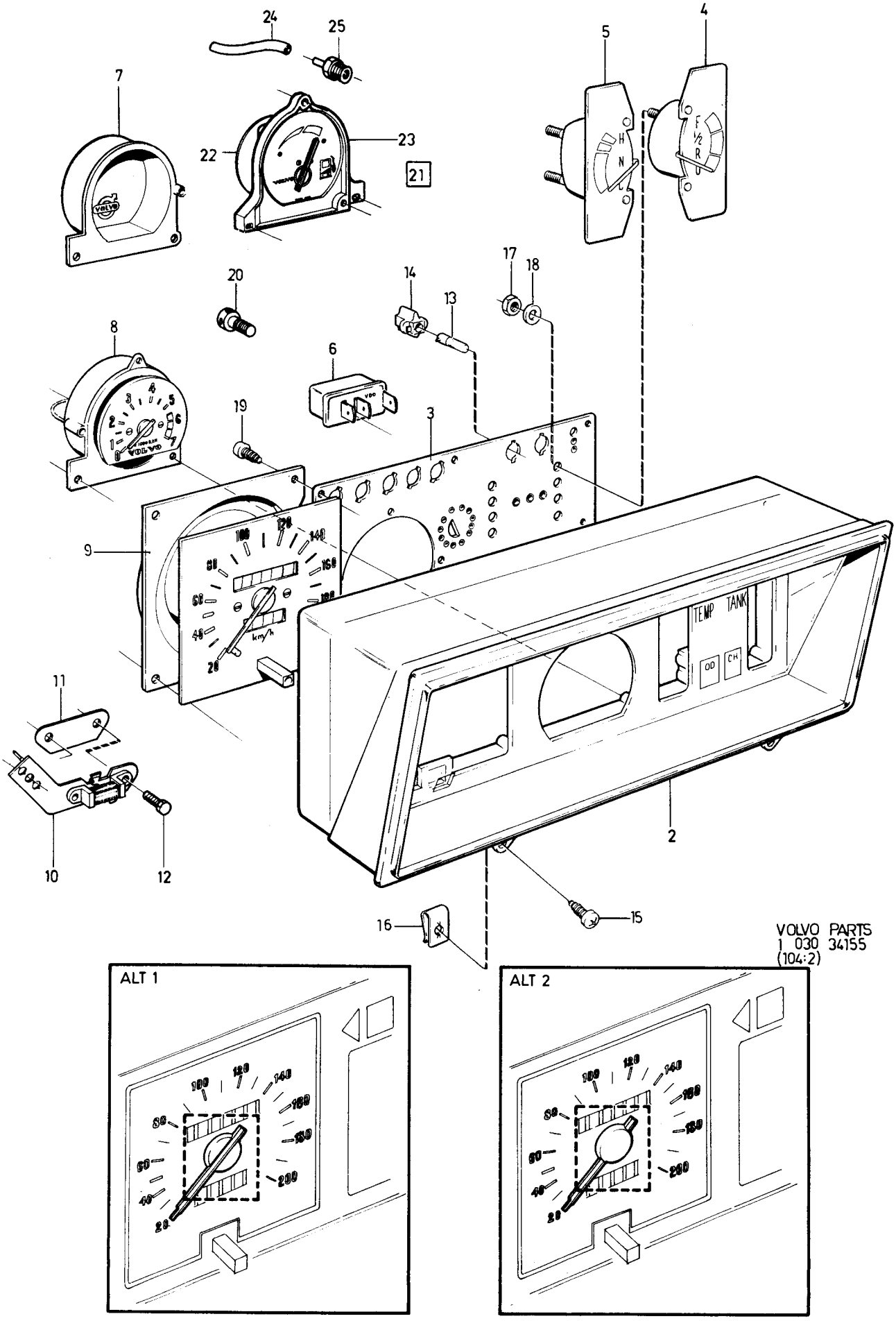

VOLVO PARTS
1 030 34155
(104:2)

Sida Page	Grupp Group	Kombinerat instrument, 15)	Combined instrument, 15)	Illustration 37348 1984-12	1880
178	3				

Pos. Fig.	Antal/Quantity 9)	10)			Artikel nr Part No	Benämning	Description	Sats Kit	B P S R	Anmärkning Notes	
1	1	-	-	-		Kombinerat instrument	Combined instrument		8	9)	0020
	-	1	-	-		Kombinerat instrument	Combined instrument		8	10)	0040
2	1	-	-	-	1259751-4	•Hus, kmpl utan text	•Housing, cpl without text		4	26) EXCL TURBO	0060 0080
	1	-	-	-	1259859-5	•Hus, kmpl med text unleaded gasoline only	•Housing, cpl with text unleaded gasoline only		4	26) EXCL TURBO	0100 0120 0130
	1	-	-	-	1324931-3	•Hus, kmpl	•Housing, cpl		4	27) EXCL USA. EXCL TURBO.	0140 0160
	1	-	-	-	1324930-5	•Hus, kmpl	•Housing, cpl		4	27) USA. EXCL TURBO	0180 0
	1	-	-	-	1308554-3	•Hus, kmpl	•Housing		4	TURBO	0220
x	1	-	-	-	1348025-6	•Hus, kmpl	•Housing, cpl		4	39) EXCL USA, EXCL TURBO	0230 0231
	-	1	-	-	1259940-3	•Hus, kmpl	•Housing, cpl		4		0240
3	1	-	-	-	1259752-2	•Ledningsplatta, kmpl	•Wiring plate, cpl		3	EXCL TURBO	0260
	1	-	-	-	1308555-0	•Ledningsplatta, kmpl	•Wiring plate, cpl		3	TURBO	0
	-	1	-	-	1259941-1	•Ledningsplatta, kmpl	•Wiring plate, cpl		3		0300
4	1	-	-	-	1308556-8	•Bottenplatta	•Bottom plate		3	KM, 120 MILES/KM, INCL 85 MILES/KM DIESEL, TURBO	0320 0340 0360 0380
	1	-	-	-	1308557-6	•Bottenplatta	•Bottom plate		3	85 MILES/KM EXCL DIESEL, TURBO	0400 0420
	-	1	-	-	1323883-7	•Bottenplatta	•Bottom plate		3		0440
5	1	-	-	-	1259753-0	•Bränslemätare	•Fuel gauge		2		0460
	-	1	-	-	1259942-9	•Bränslemätare	•Fuel gauge		2		0480
6	1	-	-	-	1259754-8	•Kylvätsketermometer	•Coolant thermometer		2		0500
	-	1	-	-	1259943-7	•Kylvätsketermometer	•Coolant thermometer		2		0520
7	1	-	-	-	1259766-2	•Klocka	•Clock		3		0540
	-	1	-	-	1259946-0	•Klocka	•Clock		3		0560
8	1	-	-	-	1259767-0	•Varvtalsmätare	•Revolution counter		3	4CYL. EXCL TURBO	0580
	1	-	-	-	1308645-9	•Varvtalsmätare	•Revolution counter		3	4CYL. TURBO	0600
	-	1	-	-	1129337-0	•Varvtalsmätare	•Revolution counter		2	4CYL. EXCL TURBO	0620
	1	-	-	-	1259768-8	•Varvtalsmätare	•Revolution counter		3	6CYL.	0640
	-	1	-	-	1259948-6	•Varvtalsmätare	•Revolution counter		3	6CYL.	0660
9	1	1	-	-	1259755-5	•Spänningsstabilisator	•Voltage stabilizer		3		0680
10	1	-	-	-	1259756-3	•Hastighetsmätare, vägvarvtal 0,585	•Speedometer, ratio 0.585		3	KM	0 0720
	-	1	-	-	1259938-7	•Hastighetsmätare, vägvarvtal 0,585	•Speedometer ratio 0.585		3	KM JAPAN	0740 0760
	-	1	-	-	1348259-1	•Hastighetsmätare, vägvarvtal 0.585	•Speedometer, ratio 0.585		3	KM ARABIA	0780 0800
	1	-	-	-	1259757-1	•Hastighetsmätare, vägvarvtal 0,605	•Speedometer, ratio 0.605		3	KM EXCL TURBO	0820 0
	1	-	-	-	1307774-8	•Hastighetsmätare, vägvarvtal 0,605	•Speedometer, ratio 0.605		3	KM TURBO, EXCL JAPAN,ARABIA	0860 0880

9. Hastighetsmätarens visare, utförande enligt ALT 1 på bildsidan. Speedometer pointer, as illustrated as ALT 1 on illustration. Indicateur de compteur de vitesse, version selon ALT 1 sur la page de figure. Ausführung des Tachometerzeigers lt. ALT 1 auf der Bildseite. Indicador velocimetro, modelo según ALT 1 en las páginas de ilustraciones. Lancetta tachimetro, esecuzione secondo ALT 1 sulla pag. immagini.
10. Hastighetsmätarens visare, utförande enligt ALT 2 på bildsidan Speedometer pointer, as illustrated as ALT 2 on illustration. Indicateur de compteur de vitesse, version selon ALT 2 sur la page de figure. Ausführung des Tachometerzeigers lt. ALT 2 auf der Bildseite. Indicador velocimetro, modelo según ALT 2 en las páginas de ilustraciones. Lancetta tachimetro, esecuzione secondo ALT 2 sulla pag. immagini.
15. 242 CH 189180-, 244 CH 592110-, 245 CH 317940-, 262 CH 8375-, 264 CH 107610-, 265 CH 28320-.
26. 242 CH-237369, 244 CH-939339, 245 CH-506269, 265 CH-34029.
27. 242 CH 237370-, 244 CH 939340-, 245 CH 506270-, 265 CH 34030-.
39. Utan text på varningslampor, enbart symboler. No text on warninglamps, symbols only. Sans texte sur lampes-témoins, symboles uniquement. Warnleuchten ohne Text, nur Sinnbilder. Luces testigo sin leyenda, solo símbolos. Spie senza testo, soltanto simboli

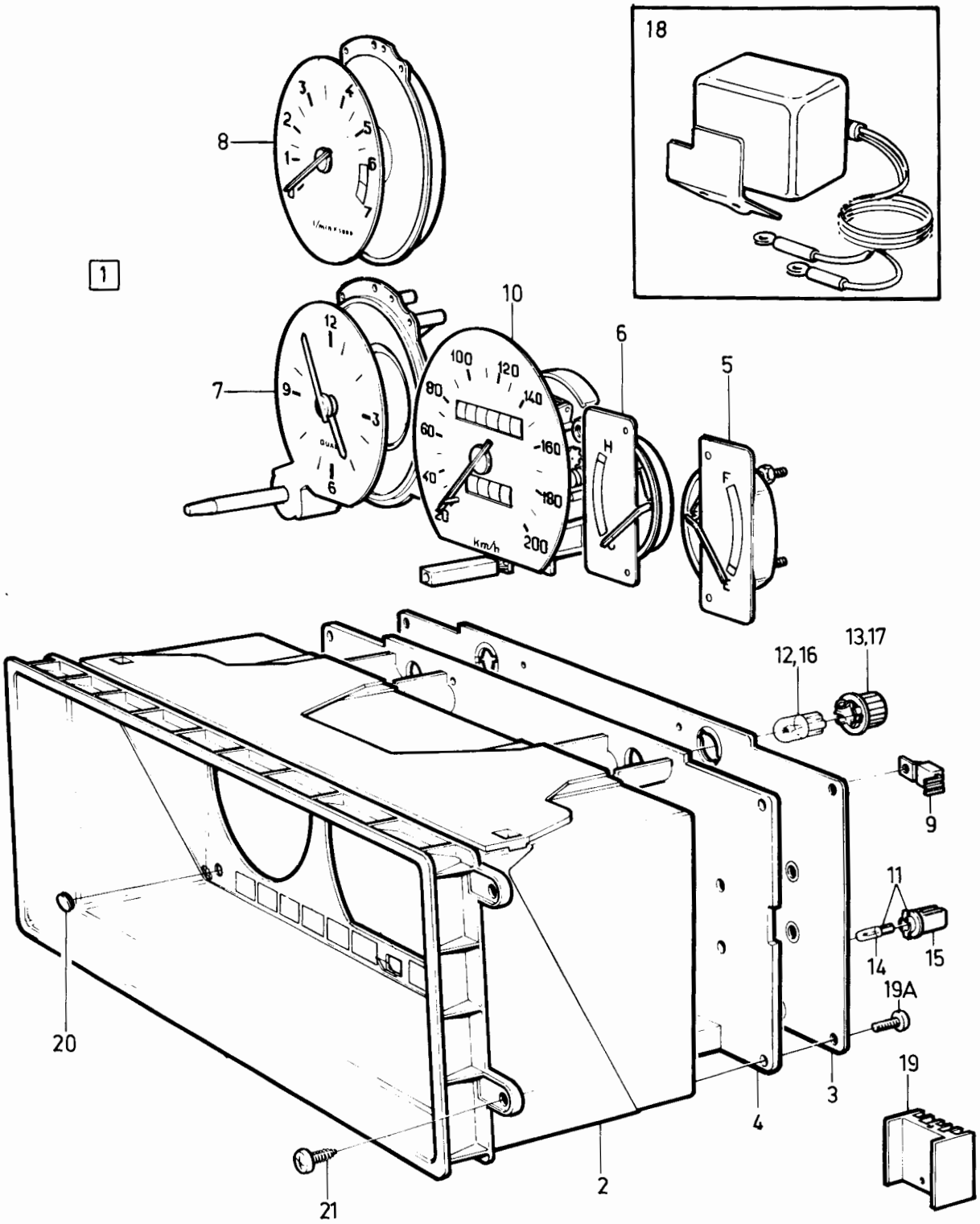

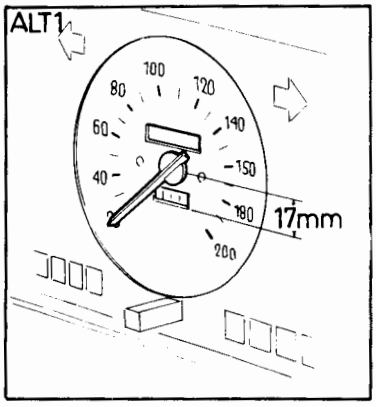

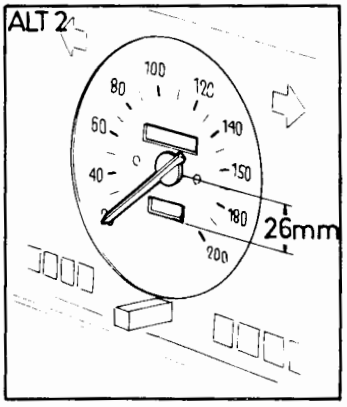

VOLVO PARTS
1 030 37348
(104:2)

Sida Page	Grupp Group	Kombinerat instrument, 15)	Combined instrument, 15)	Illustration 37348 1984-12	1880
180	3				

Pos. Fig.	Antal/Quantity 9)	10)			Artikel nr Part No	Benämning	Description	Sats Kit	B P S R	Anmärkning Notes	
	-	1	-	-	1259937-9	•Hastighetsmätare, vägvarvtal 0,605	•Speedometer ratio 0.605		3	KM EXCL JAPAN,ARABIA	0900 0920
	-	1	-	-	1259939-5	•Hastighetsmätare, vägvarvtal 0,605	•Speedometer, ratio 0.605		3	KM JAPAN	0940 0960
	-	1	-	-	1348258-3	•Hastighetsmätare vägvarvtal 0.605	•Speedometer ratio 0.605		3	KM ARABIA	0980 1000
	1	-	-	-	1259759-7	•Hastighetsmätare, vägvarvtal 0,700	•Speedometer, ratio 0.700		3	KM	1020 1040
	1	-	-	-	1259760-5	•Hastighetsmätare, vägvarvtal 0,960	•Speedometer, ratio 0.960		3	120 MILES/KM ENGLAND	1060 1080
	1	-	-	-	1324797-8	•Hastighetsmätare, vägvarvtal 0,960	•Speedometer, ratio 0,960		3	120 MILES/KM USA	[illegible]
	1	-	-	-	1259761-3	•Hastighetsmätare, vägvarvtal 0,980	•Speedometer, ratio 0.980		3	120 MILES/KM ENGLAND	1140 1160
	1	-	-	-	1324798-6	•Hastighetsmätare, vägvarvtal 0,980	•Speedometer, ratio 0,980		3	120 MILES/KM USA	1180 1200
	1	-	-	-	1259763-9	•Hastighetsmätare, vägvarvtal 0,960	•Speedometer, ratio 0.960		3	85 MILES/KM	[illegible]
	1	-	-	-	1259764-7	•Hastighetsmätare, vägvarvtal 0,980	•Speedometer, ratio 0.980		8	85 MILES/KM ERS AV 1324798-6	1260 1280
11	13	-	-	-	966326-1	•Glödlampa med lamphållare	•Bulb with socket		1	1.2W	1340 1360
12	2	-	-	-	942571-1	•Glödlampa	•Bulb		1	W2,1X9,5D 12V 3W	1380
13	2	-	-	-	1259770-4	•Lamphållare	•Bulb socket		2		1400
14	-	11	-	-	942327-8	•Glödlampa	•Bulb		1	W2,1X9,5D 12V 1,2W	1420
15	-	12	-	-	1308634-3	•Lamphållare	•Bulb socket		2		1440
16	-	3	-	-	1259950-2	•Glödlampa	•Bulb		5	W2,1X9,5D 12V 2W	1460
17	-	2	-	-	1214665-0	•Lamphållare	•Bulb socket		2		1480
	-	1	-	-	1323355-6	•Lamphållare	•Bulb socket		2		1500
18	-	1	-	-	1308637-6	•Hastighetsvarnare	•Speedometer warning		3	JAPAN	1520
19	-	1	-	-	1259944-5	•Kylfläns	•Cool flange		3		1540
19a	13	-	-	-	955122-7	•Skruv	•Screw		2		1560
20	1	-	-	-	1308558-4	•Blindpropp	•Plug		3		1580
	-	1	-	-	1308636-8	•Blindpropp	•Plug		3		1600
21	4	4	-	-	947247-3	Skruv	Screw		2	TID UTF	1620
	4	4	-	-	965268-6	Skruv	Screw		2	SEN UTF	1640

9. Hastighetsmätarens visare, utförande enligt ALT 1 på bildsidan. Speedometer pointer, as illustrated as ALT 1 on illustration. Indicateur de compteur de vitesse, version selon ALT 1 sur la page de figure. Ausführung des Tachometerzeigers lt. ALT 1 auf der Bildseite. Indicador velocimetro, modelo según ALT 1 en las páginas de ilustraciones. Lancetta tachimetro, esecuzione secondo ALT 1 sulla pag. immagini.

10. Hastighetsmätarens visare, utförande enligt ALT 2 på bildsidan Speedometer pointer, as illustrated as ALT 2 on illustration. Indicateur de compteur de vitesse, version selon ALT 2 sur la page de figure. Ausführung des Tachometerzeigers lt. ALT 2 auf der Bildseite. Indicador velocimetro, modelo según ALT 2 en las páginas de ilustraciones. Lancetta tachimetro, esecuzione secondo ALT 2 sulla pag. immagini.

15. 242 CH 189180-, 244 CH 592110-, 245 CH 317940-, 262 CH 8375-, 264 CH 107610-, 265 CH 28320-.

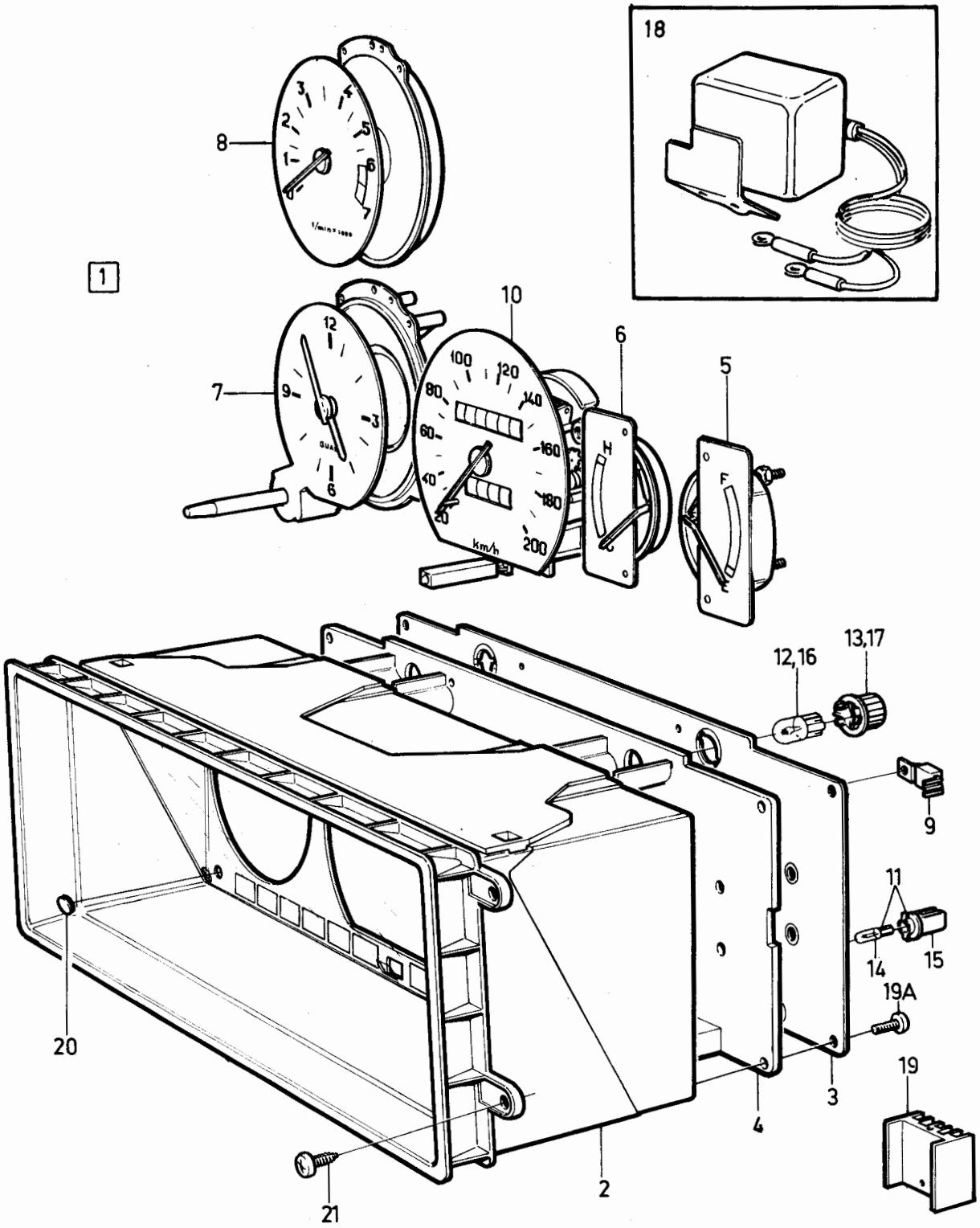

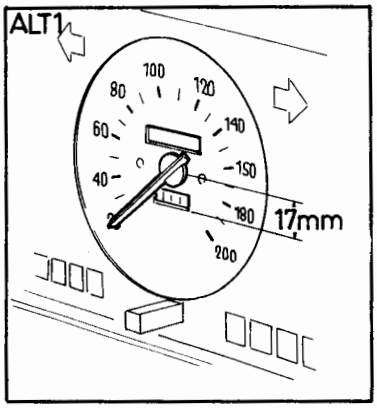

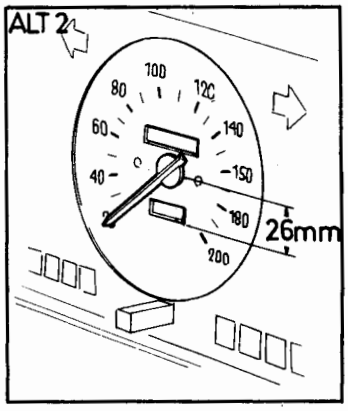

VOLVO PARTS
1 030 37348
(104:2)

Sida Page	Grupp Group	Extra instrument, 15)	Extra instrument, 15)	Illustration	1885
182	3			37349 1984-12	

Pos. Fig.	Antal/Quantity				Artikel nr Part No	Benämning	Description	Sats Kit	B P S R	Anmärkning Notes	
1	1	-	-	-	1129311-5	Yttertemperaturmätare, sats, Celsius	Ambient temperature kit, Celsius		2		0020 0040
	1	-	-	-	1188815-3	Yttertemperaturmätare, sats, Farenheit	Ambient temperature kit, Farenheit		3		0060 0080
2	1	-	-	-		.Yttertemperatur-mätare, kmpl, Celsius	.Ambient temperature gauge, cpl Celsius				0100 0120 0140
	1	-	-	-		.Yttertemperatur-mätare, kmpl, Farenheit	.Ambient temperature gauge, cpl, Farenheit	S			0160 0180 0200
	1	-	-	-		..Yttertempera-turmätare	..Ambient temperatur gauge	S			[illegible]
3	1	-	-	-	1308509-7	..Bygel	..Brace	S	3		0260
4	2	-	-	-	1234642-5	..Mutter	..Nut	S	2		0280
5	1	-	-	-	1324143-5	..Lamphållare	..Bulb socket	S	5		0300
6	1	-	-	-	19923-2	..Lampa	..Bulb		1	12V2W BA7S	0320
7	1	-	-	-	1308299-5	..Temperaturgivare	..Temperatur sender	S	2		[illegible]
8	1	-	-	-	1308306-8	..Mutter	..Nut	S	3		[illegible]
9	1	-	-	-	941908-6	..Fjädrande bricka	..Resilient washer	S	2		0380
10	1	-	-	-	1324751-5	..Ledning, givare	..Cable, sender	S	4	(1308300)	0400
	1	-	-	-		..Ledningsmatta yttertempera-turmätare	..Cable harness, ambient tempera-ture gauge	S			0420 0440 0460
	1	-	-	-		..Ledning, givare-jord	..Cable, sender-earth	S			0480 0500
11	1	-	-	-		..Konsol, givare	..Bracket, sender	S			0520
12	5	-	-	-	948702-6	.Bandklammer	.Band clamp	S	6		0540
13	1	-	-	-	1586597-5	.Skarvhylsa	.Sleeve	S	4		0560
14	3	-	-	-	1259737-3	.Hållare	.Retainer	S	4		0580
15	1	-	-	-	1129312-3	Vakuummeter, sats	Vacuummeter, kit		2		0600
16	1	-	-	-		.Vakuummeter, kmpl	.Vacuummeter, cpl	S			0620
	1	-	-	-		..Vakuummeter	..Vacuummeter	S			0640
17	1	-	-	-	1307958-7	..Bygel	..Brace	S	3		0660
18	2	-	-	-	1234642-5	..Mutter	..Nut	S	2		0680
19	1	-	-	-	1324144-3	..Lamphållare	..Bulb socket	S	5		0700
20	1	-	-	-	942327-8	..Glödlampa	..Bulb	S	1	12V1,2W W2X4,6D	0720
21	3	-	-	-	1259737-3	.Hållare	.Retainer	S	4		0740
22	1	-	-	-	1308185-6	.Ledningsmatta instrumentbelysning	.Cable harness, instrument lighting	S	6		[illegible]
23	2500	-	-	-	948958-4	.Slang	.Hose	S	2		0800
24	1	-	-	-	1276445-2	.Nippel	.Nipple	S	3	(949011)	0820
25	1	-	-	-	949024-4	.T-nippel	.T-nipple	S	2		0840
26	1	-	-	-	1129314-9	Voltmeter, sats	Voltmeter, kit		2		0860
27	1	-	-	-		.Voltmeter, kmpl	.Voltmeter, cpl	S			0880
	1	-	-	-		..Voltmeter	..Voltmeter	S			[illegible]
28	1	-	-	-	1234640-9	..Bygel	..Brace	S	3		[illegible]
29	2	-	-	-	1234642-5	..Mutter	..Nut	S	2		0940
30	1	-	-	-	1324144-3	..Lamphållare	..Bulb socket	S	5		0960
31	1	-	-	-	942327-8	..Glödlampa	..Bulb	S	1	12V1,2W W2X4,6D	0980
32	1	-	-	-		.Ledningsmatta, voltmeter	.Cable harness, volt meter	S			1000 1020
33	1	-	-	-	1586597-5	.Skarvhylsa	.Sleeve	S	4		1040
34	3	-	-	-	1259737-3	.Hållare	.Retainer	S	4		1060
35	1	-	-	-	1129316-4	Oljetemperaturmätare, sats, Celsius	Oil temp gauge, kit, Celsius		2		1080 1100
	1	-	-	-	1188814-6	Oljetemperaturmätare, sats, Farenheit	Oil temp gauge, kit, Farenheit		3		1120 1140
36	1	-	-	-		.Oljetemperaturmätare, kmpl, Celsius	.Oil temp gauge, cpl, Celsius	S	8		1160
	1							S	8		1180

15. 242 CH 189180-, 244 CH 592110-, 245 CH 317940-, 262 CH 8375-, 264 CH 107610-, 265 CH 28320-.

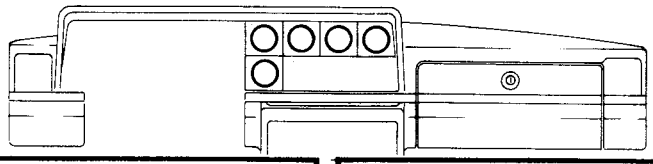

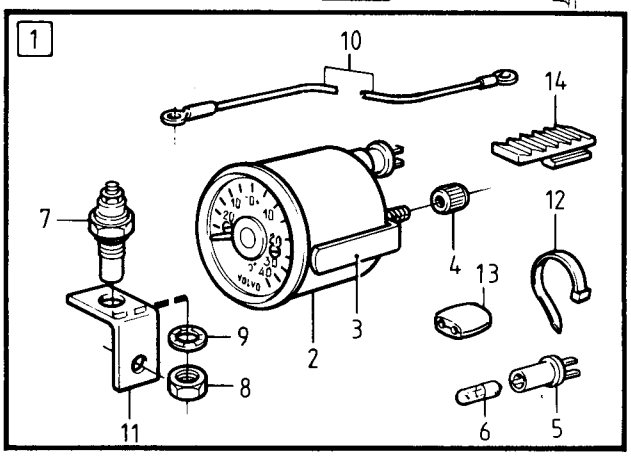

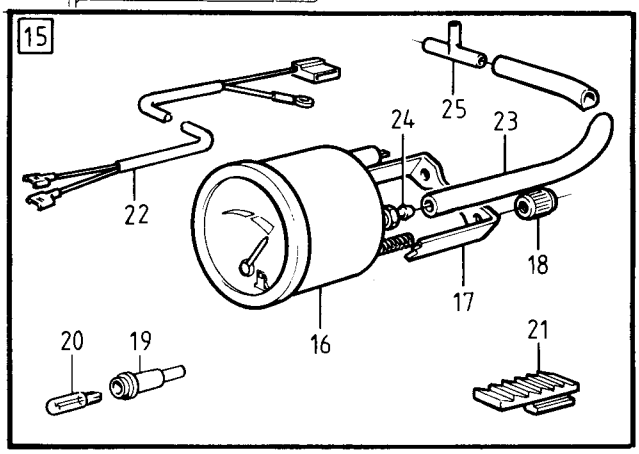

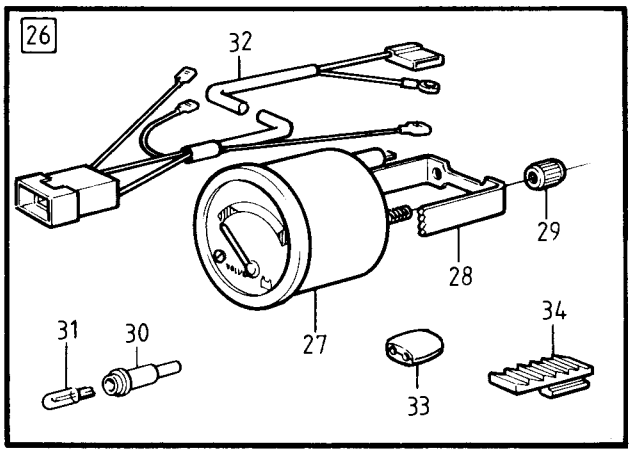

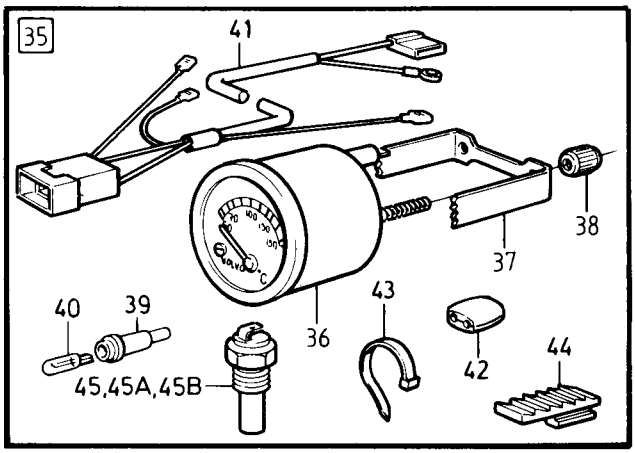

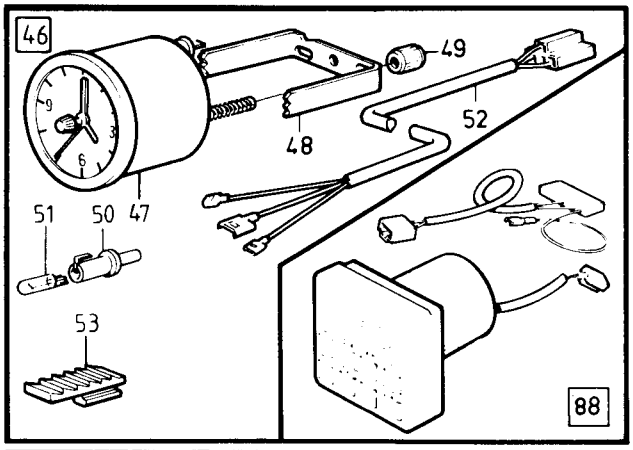

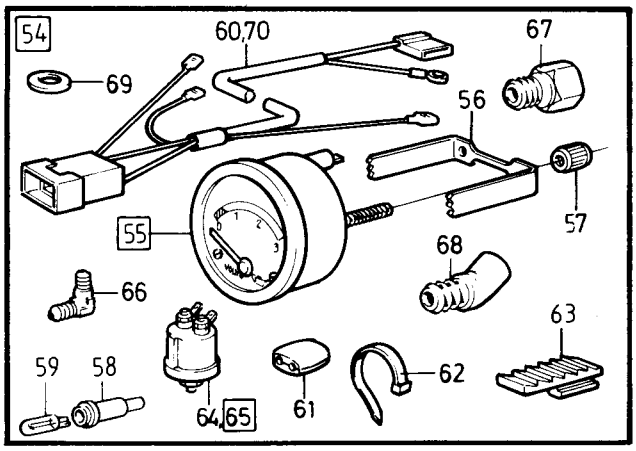

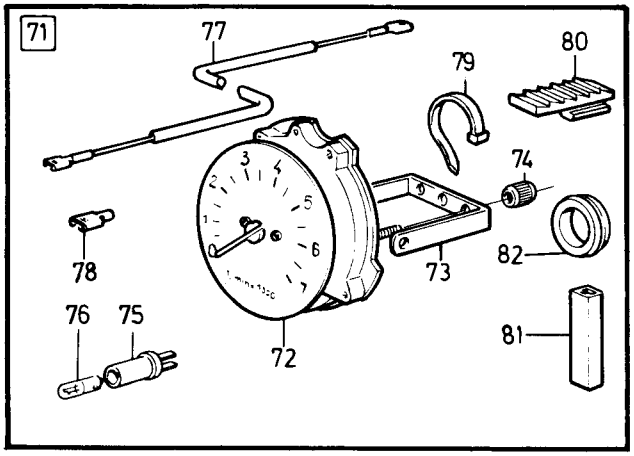

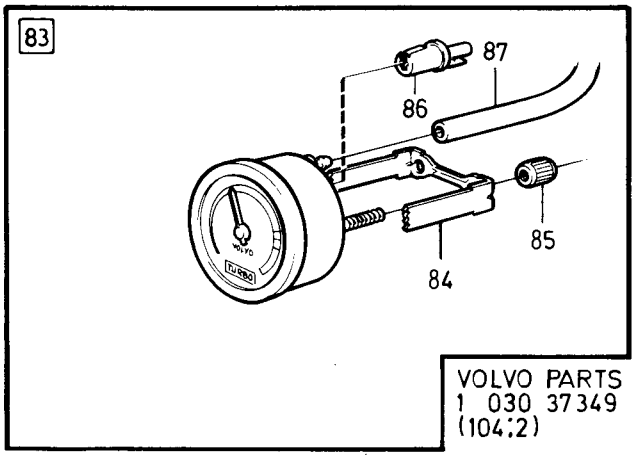

VOLVO PARTS
1 030 37349
(104:2)

Sida Page	Grupp Group	Extra instrument, 15)	Extra instrument, 15)	Illustration 37349 1984-12	1885
186	3				

Pos. Fig.	Antal/Quantity				Artikel nr Part No	Benämning	Description	Sats Kit	B P S R	Anmärkning Notes	
	1	-	-	-	1129337-0	Varvtalsmätare, sats	Rev counter, kit		2	4 CYL. DIAMETER 80, YAZAKI	2340 2360
	1	-	-	-	1129338-8	Varvtalsmätare, sats	Rev counter, kit		2	DIESEL, DIAMETER 80 VDO	2380 2400
	1	-	-	-	1129335-4	Varvtalsmätare, sats	Rev counter, kit		2	4 CYL. DIAMETER 52 VDO	2420 2440
	1	-	-	-	1129336-2	Varvtalsmätare, sats	Rev counter, kit		2	DIESEL, DIAMETER 52 VDO	2460 2480
72	1	-	-	-	1259767-0	•Varvtalsmätare	•Rev counter	S	3	4 CYL. DIAMETER 80 VDO	2500 2520
	1	-	-	-		•Varvtalsmätare	•Rev counter	S		4 CYL. DIAMETER 80 YAZAKI	2540 2560
	1	-	-	-		•Varvtalsmätare	•Rev counter	S		DIESEL, DIAMETER 80 VDO	2580 2600
	1	-	-	-		•Varvtalsmätare	•Rev counter	S		4 CYL. DIAMETER 52 VDO	2620 2640
	1	-	-	-		•Varvtalsmätare	•Rev counter	S		DIESEL, DIAMETER 52 VDO	[illegible] 1560
	-	-	-	-		••Varvtalsmätare	••Varvtalsmätare	S			2700
73	1	-	-	-		••Bygel	••Brace	S	8		2720
74	2	-	-	-	1234642-5	••Mutter	••Nut	S	2		2740
75	1	-	-	-	1324143-5	••Lamphållare	••Bulb socket	S	5		2760
76	1	-	-	-	19923-2	••Glödlampa	••Bulb	S	1	12V2W BA7S	2780
77	1	-	-	-	1308687-1	•Ledning	•Cable	S	6		2800
78	1	-	-	-	949211-7	•Ledningssko	•Cable terminal	S	1		2820
79	2	-	-	-	948702-6	•Bandklamma	•Band clamp	S	6		2840
80	ERF	-	-	-	1259737-3	•Hållare	•Retainer	S	4		2860
81	1	-	-	-	949597-9	•Hylsisolator	•Sleeve insulator	S	1		2880
82	1	-	-	-	941269-3	•Gummigenomföring	•Rubber bushing	S	2		2900
83	1	-	-	-	1307513-0	Laddningstryck-mätare	Pressure gauge cpl		3	B19E TURBO, B21E TURBO 244 CH 686100-983072 245 CH-532438	2920 2940 2960
	1	-	-	-	1347821-9	Laddningstryck-mätare, kmpl	Pressure gauge cpl		3	B19E TURBO, B21E TURBO 244 CH 983073- 245 CH 532439-	2980 3000 3020
	1	-	-	-	1323506-4	Laddningstryck-mätare, kmpl	Pressure gauge cpl		3	B21F TURBO 244 CH-983072 245 CH-532438 (1307514)	3040 3060 [illegible] 3100
	1	-	-	-	1347822-7	Laddningstryck-mätare, kmpl	Pressure gauge, cpl		3	B21F TURBO 244 CH 983073- 245 CH 532439-	3120 3140 3160
84	1	-	-	-	1307958-7	•Bygel	•Brace		3		3180
85	2	-	-	-	1234642-5	•Mutter	•Nut		2		3200
86	1	-	-	-	1324145-0	•Lamphållare	•Bulb socket		5		3220
87	1400	-	-	-	1306703-8	Slang	Hose		2	TURBO	3240 3260
88	-	-	-	-		Digitalursats parkeringsvärmare	Digital clock kit parking heater			SE GRUPP 9	3280 3300

15. 242 CH 189180-, 244 CH 592110-, 245 CH 317940-, 262 CH 8375-, 264 CH 107610-, 265 CH 28320-.

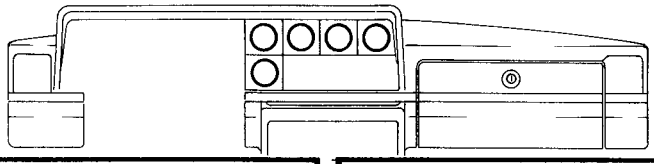

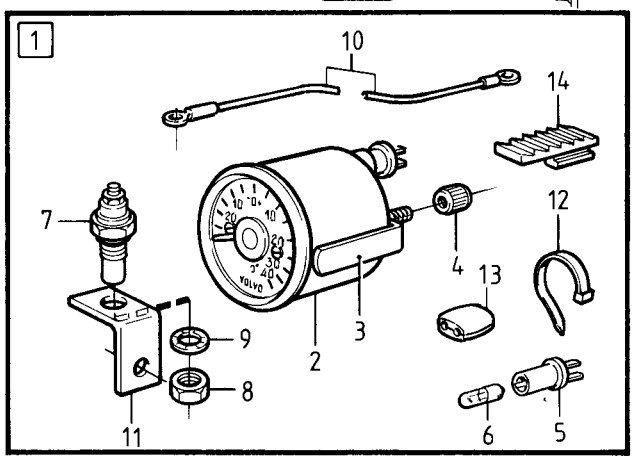

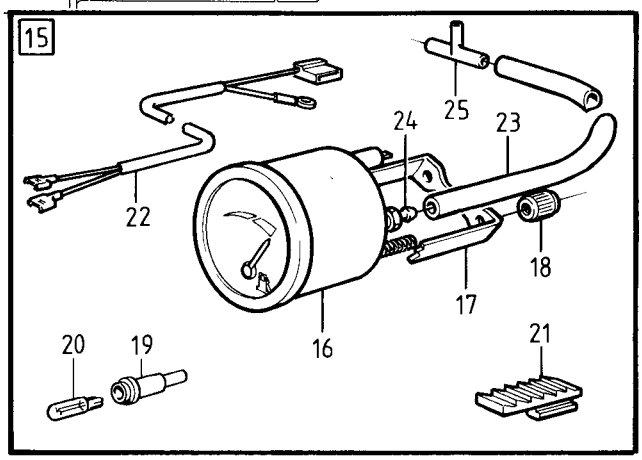

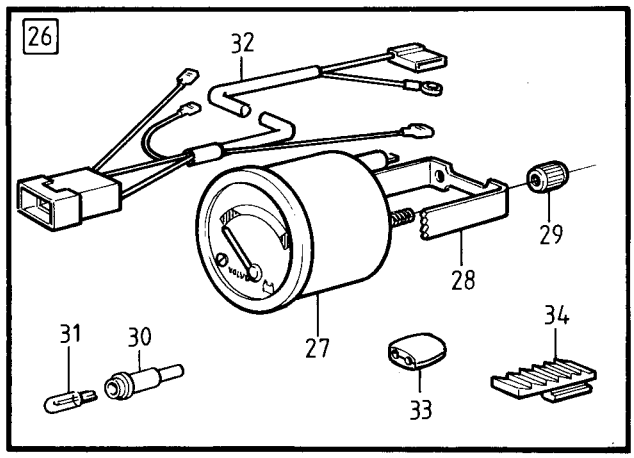

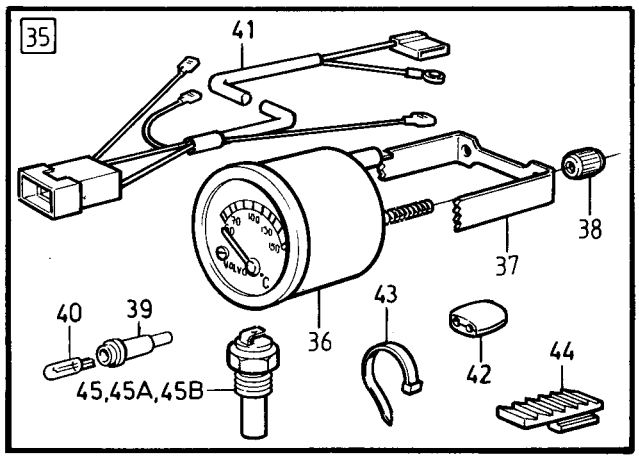

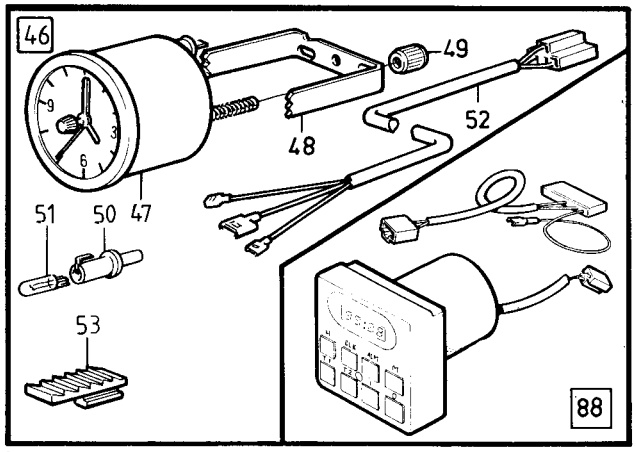

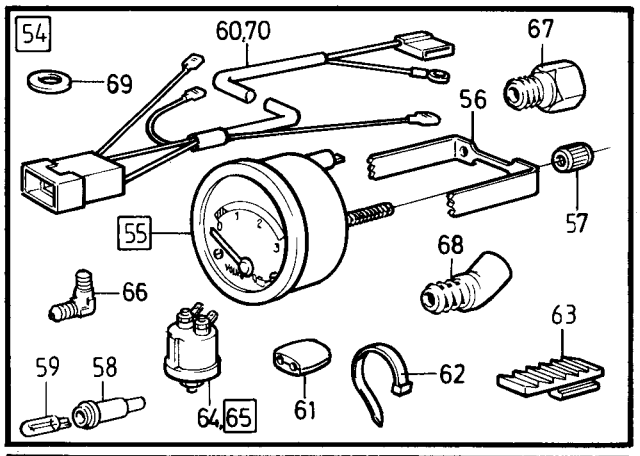

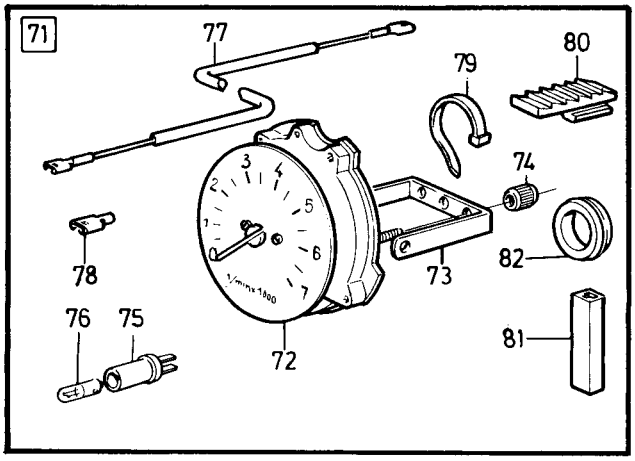

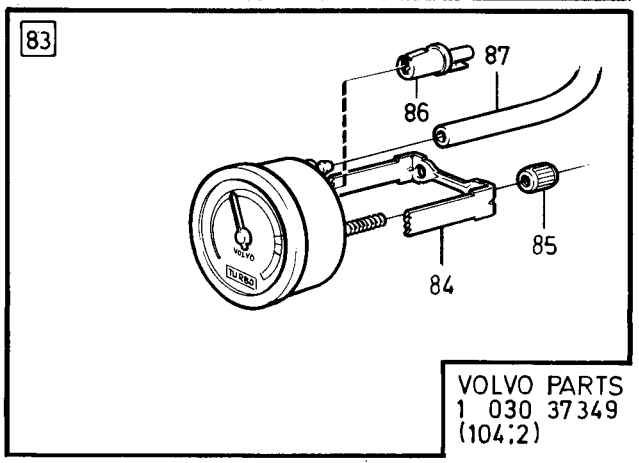

VOLVO PARTS
1 030 37349
(104:2)

Sida Page	Grupp Group	GT -instrument 3)	GT -instrument 3)	Illustration	1900
188	3			19602 1984-12	

Pos. Fig.	Antal/Quantity				Artikel nr Part No	Benämning	Description	Sats Kit	B P S R	Anmärkning Notes	
1	1	-	-	-	283144-4	Gt-instrumentsats, vägvarvtal 0,585	Gt-instrument kit, ratio 0,585		8	KM 245	0060 0080
	1	-	-	-	283148-5	Gt-instrumentssats, vägvarvtal 0,960	Gt-instrument kit, ratio 0,960		8	MILES 245	0140 0160
	1	-	-	-	283146-9	Gt-instrumentsats, vägvarvtal 0,605	Gt-instrument kit, ratio 0,605		8	KM 242, 244	0220 0240
	1	-	-	-	283150-1	Gt-instrumentsats, vägvarvtal 0,980	Gt-instrument kit, ratio 0,980		8	MILES 242, 244	0300 0320
	1	-	-	-	283147-7	Gt-instrumentsats, vägvarvtal 0,605	Gt-instrument kit, ratio 0,605		8	KM 264	0380 0400
	1	-	-	-	283151-9	Gt-instrumentsats, vägvarvtal 0,980	Gt-instrument kit, ratio 0,980		6	MILES 264	[illegible]
	1	-	-	-	283145-1	Gt-instrumentsats, vägvarvtal 0,585	Gt-instrument kit, ratio 0,585		8	KM 265	0540 0560
	1	-	-	-	283149-3	Gt-instrumentsats, vägvarvtal 0,960	Gt-instrument kit, ratio 0,960		6	MILES 265	0620 0640
2	1	-	-	-	1234623-5	•Hastighetsmätare, vägvarvtal 0,585	•Speedometer, ratio 0,585		3	KM 245	[illegible]
	1	-	-	-	1234620-1	•Hastighetsmätare vägvarvtal 0,960	•Speedometer ratio 0,960		3	MILES 245	0700 0720
	1	-	-	-	1234624-3	•Hastighetsmätare, vägvarvtal 0,605	•Speedometer ratio 0,605		3	KM 242, 244, 264	0740 0760
	1	-	-	-	1234621-9	•Hastighetsmätare, vägvarvtal 0,980	•Speedometer, ratio 0,980		3	MILES 242, 244, 264	0780 0800
3	1	-	-	-	1234629-2	•Varvtalsmätare	•Revolution counter		3	240	0820
	1	-	-	-	1234628-4	•Varvtalsmätare	•Revolution counter		3	260	0840
4	1	-	-	-	1234630-0	•Voltmätare	•Voltmeter		3		0860
5	1	-	-	-	1234631-8	•Kylvätsketermometer	•Coolant thermometer		2		0880
6	1	-	-	-	1234632-6	•Oljetrycksmätare	•Oil pressure gauge		2		0900
7	1	-	-	-	1234633-4	•Bränslemätare	•Fuel gauge		2		0920
8	1	-	-	-	1235016-1	•Ledningsplatta	•Wiring plate		3		0940
9	4	-	-	-	1234643-3	•Mutter	•Nut		2		0960
10	4	-	-	-	1234644-1	•Distanshylsa	•Spacer sleeve		3		0980
11	1	-	-	-	1234971-8	•Spänningsstabilisator	•Voltage stabilizer		3		1000
12	8	-	-	-	1210167-1	•Lamphållare	•Bulb socket		2		1020
13	8	-	-	-	942327-8	•Glödlampa	•Bulb		1	W18D 12V 1,2W	1040
14	7	-	-	-	182055-4	•Glödlampa	•Bulb		1	BA9S 12V2W	1060
15	2	-	-	-	1234636-7	•Bygel	•Brace		3		[illegible]
16	2	-	-	-	1234637-5	•Bygel	•Brace		3		[illegible]
17	2	-	-	-	1234638-3	•Bygel	•Brace		3		1220
18	2	-	-	-	1234639-1	•Bygel	•Brace		3		1240
19	2	-	-	-	1234640-9	•Bygel	•Brace		3		1260
20	2	-	-	-	1234641-7	•Mutter	•Nut		2		1280
21	8	-	-	-	1234642-5	•Mutter	•Nut		2		[illegible]
22	1	-	-	-		•Knopp	•Knob		8	(1234645)	1[illegible]
23	1	-	-	-	283591-6	•Oljetrycksgivare	•Oil pressure sender		6	0-10 BAR	1340
24	1	-	-	-	809109-2	Vinkelförskruvning	Elbow union		6	B19, B21, B23E	1360
25	1	-	-	-	464592-5	Plugg	Plug		6	B27	1380

3. Ej standardutrustning. Säljes som tillbehör. Optional extra. N'est pas equipement standard. Est vendue comme accessoire. Nicht serienmässig. Verkauf als Zubehör. No forma parte del equipo standard. Se vende como accesorio. Attrezzatura non di serie. In vendita come accessorio

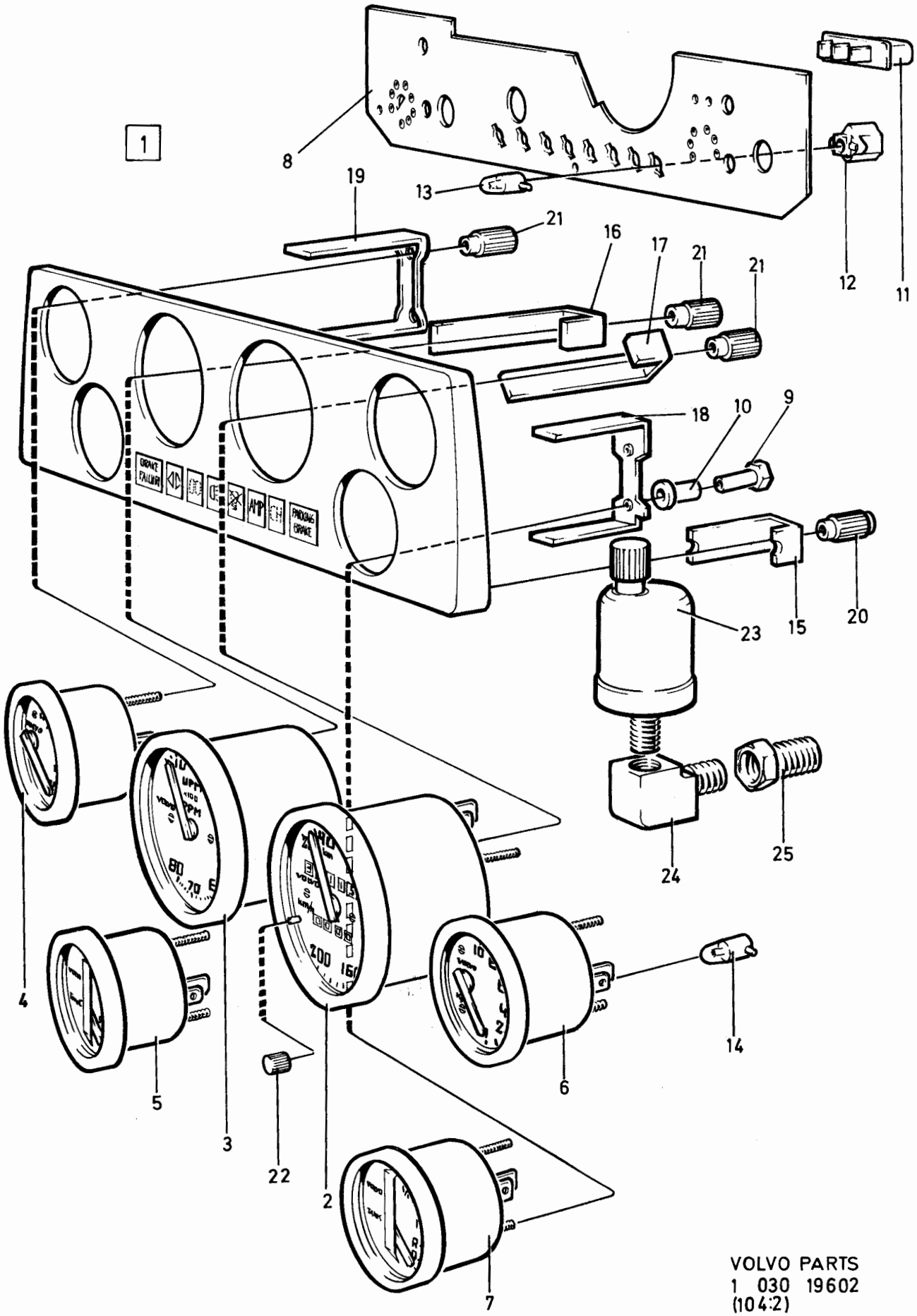

VOLVO PARTS
1 030 19602
(104:2)

Sida Page	Grupp Group	Kilometerräknare, Diesel	Kilometer indicator, Diesel	Illustration 34156 1984-12	1925
190	3				

Pos. Fig.	Antal/Quantity				Artikel nr Part No	Benämning	Description	Sats Kit	BPSR	Anmärkning Notes	
1	1	-	-	-	1258338-1	Kilometerräknare, kmpl	Kilometer indicator, cpl		8	ERS AV 1 ST 1258325-8, 1 ST 1258326-6, 1 ST 1258327-4, 1 ST 1258328-2, 1 ST 1258329-0	0020 0040 0041 0042 0043
2	1	-	-	-	1258325-8	•Kilometerräknare	•Kilometer indicator		3		0060
3	1	-	-	-	1258326-6	•Skyddslock	•Protector cover		3		0080
3a	1	-	-	-	1323126-1	••Gummiband	••Rubber band		3		0090
4	1	-	-	-	1258328-2	•Plombplåt	•Sealing plate		3		0100
5	1	-	-	-	1258329-0	•Låsclips	•Lock brace		3		0120
6	1	-	-	-	1258327-4	•Drivaxel	•Drive axle		1		[illegible]
7	1	-	-	-	1258330-8	Fördelningsväxel	Angle gear		3		0160
8	1	-	-	-	1258940-4	Konsol	Bracket		3		0180
9	1	-	-	-	924060-7	Pinnskruv	Stud		2		0200
10	1	-	-	-	192354-9	Vingmutter	Batterfly nut		2		0230
11	2	-	-	-	944926-5	Flänsskruv	Flange bolt		2		0240
12	1	-	-	-	1258943-8	Konsol	Bracket		3		[illegible]
13	1	-	-	-	945970-2	Skruv	Screw		2		[illegible]
14	1	-	-	-	1258948-7	Mutter	Nut		2		0300
15	1	-	-	-	1235806-5	Drivaxel, fördelningsväxel-kombinerat instrument	Drive axle, angle gear-combined instrument		1		0320 0340 0360
16	-	-	-	-		Drivaxel vinkelväxel - växellåda	Drive axle, angle gear - gear box			SE SIDA 166, 3-G23	0380 0400
17	4	-	-	-	9985962-1	Plomb	Seal		6		0420
18	430	-	-	-	9985963-9	Plomberingstråd	Sealing wire		6		0440

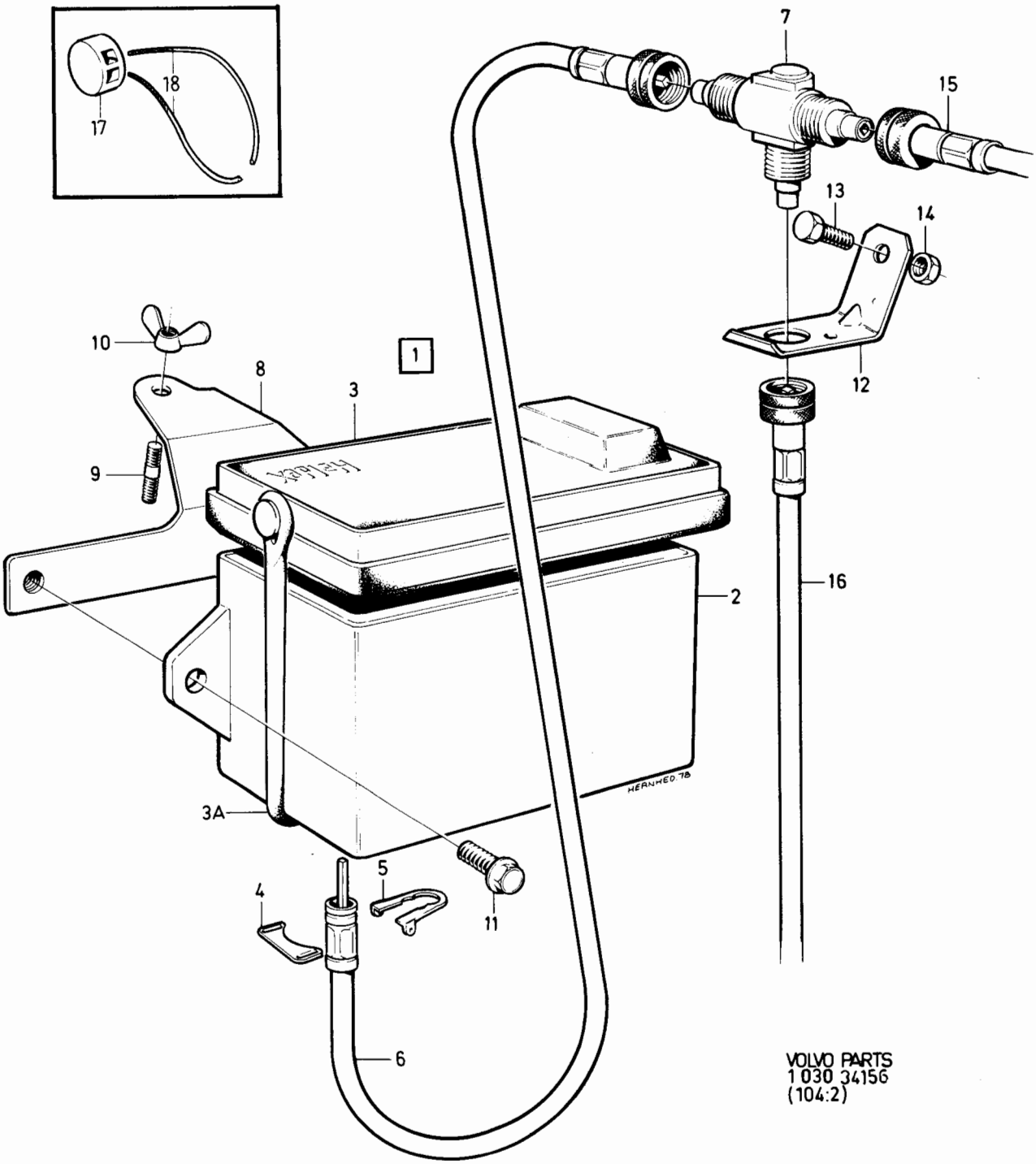

VOLVO PARTS
1 030 34156
(104:2)

Sida Page	Grupp Group	Temperaturvarningssystem Japan	Temperature warning system Japan	Illustration 15353 1984-12	1950
192	3				

Pos. Fig.	Antal/Quantity				Artikel nr Part No	Benämning	Description	Sats Kit	B P S R	Anmärkning Notes	
1	1	-	-	-	1219780-2	Avgastempgivare	Exhaust gas sensor		2	12)	0020
	1	-	-	-	1219780-2	Avgastempgivare	Exhaust gas sensor		2	13) B21F	0025
	1	-	-	-	1274255-7	Avgastempgivare	Exhaust gas sensor		2	13) B28F	0030
2	1	-	-	-	1219779-4	Temperaturvakt	Temperature warning unit		2		0040 0060
3	1	-	-	-	1234599-7	Hållare	Holder		2		0080
4	4	-	-	-	1211598-6	Hållare	Holder		5	12)	0100
	3	-	-	-	1211598-6	Hållare	Holder		5	13)	0105
	3	-	-	-	951186-6	Klammer	Clamp		2	13) B28F	0110
	3	-	-	-	955137-5	Skruv	Screw		2	13) B28F	0115
5	1	-	-	-	941748-6	Nippel	Nipple		2		[illegible]
6	1	-	-	-	1234822-3	Kontrollampa	Control lamp		3		[illegible]
7	1	-	-	-	663095-8	Lamphållare	Bulb socket		2		[illegible]
8	1	-	-	-	182055-4	Glödlampa	Bulb		1	BA9S 12V 2W	0180
9	1	-	-	-	686066-2	Dosa	Box		4		0200
x 10	1	-	-	-	6772374-2	Diod	Diode		3	(1506069)	0220
11	1	-	-	-	1234599-7	Clips	Clip		2		0240
12	1	-	-	-	1234786-0	Termostat	Thermostate		1	12) (1258263)	[illegible]
13	1	-	-	-	1234776-1	Skyddsplåt	Protector plate		3	12)	[illegible]
14	2	-	-	-	955137-5	Skruv	Screw		2	12)	0300
15	1	-	-	-	1214722-9	Skumplast	Foamed plastic		6	12)	0320
16	1	-	-	-	947780-3	Stiftisolator	Pin insulator		2		0340
17	1	-	-	-	1210690-2	Lock	Cover		4	EXCL JAPAN	0360
18	1	-	-	-	1259279-6	Ledningsknippe	Cable harness		5	(1235435)	0380

12. 242 CH-165569, 244 CH-482504, 245 CH-264754, 262 CH-6449, 264 CH-83054, 265 CH-21774.
13. 242 CH 165570-, 244 CH 482505-, 245 CH 264755-, 262 CH 6450-, 264 CH 83055-, 265 CH 21775-.

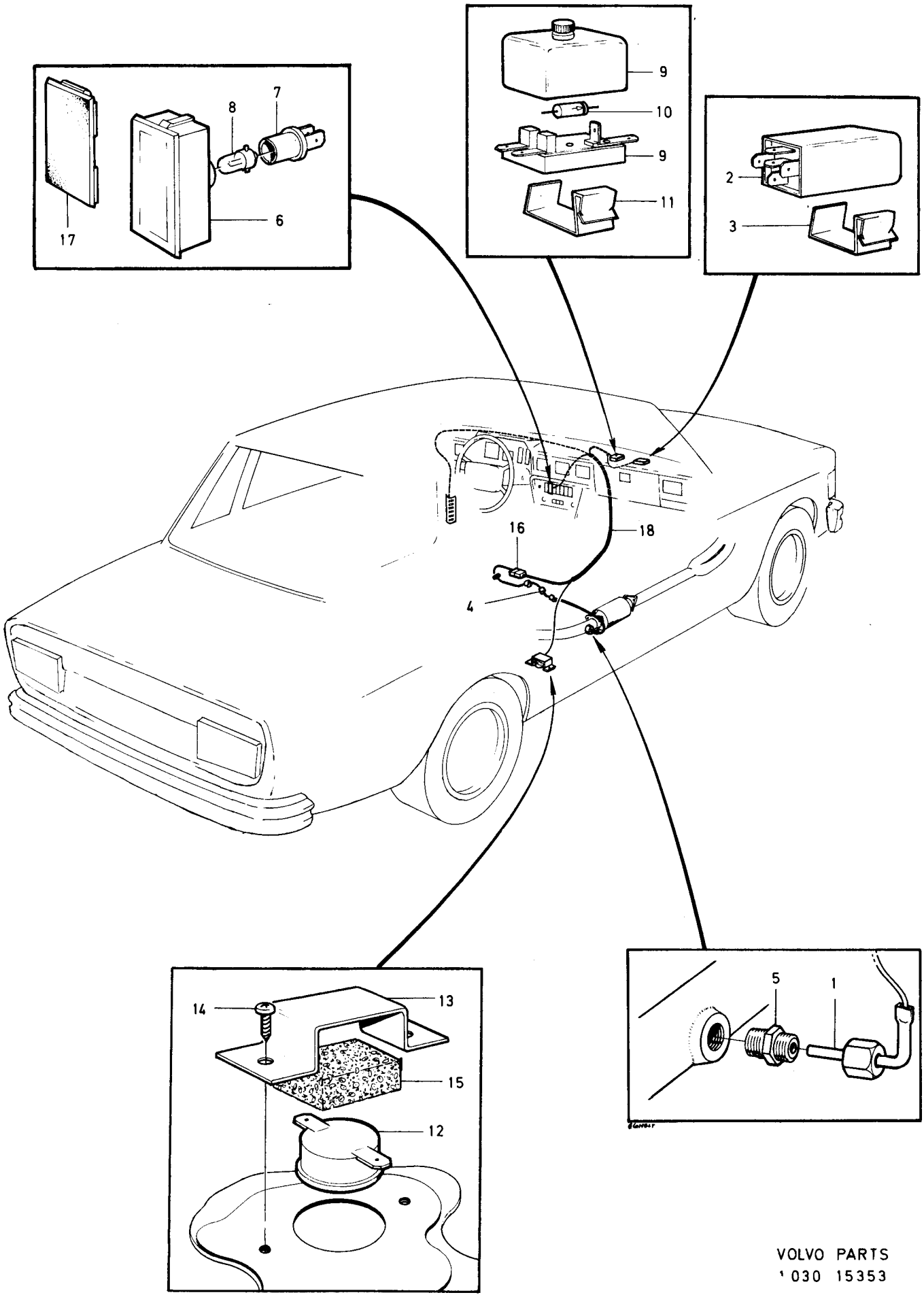

VOLVO PARTS
'030 15353

Sida Page	Grupp Group	Ledningsmattor motorrum-instr.bräda	Cable harness engine compartment-instrument panel	Illustration	2000
194	3	STD, ITALY, JAPAN EXCL DIES	STD, ITALY, JAPAN EXCL DIES	30274 1984-12	

Pos. Fig.	Antal/Quantity 12)	13) 14)	15) 17)	18) 19)	Artikel nr Part No	Benämning	Description	Sats Kit	B P S R	Anmärkning Notes	
1	1	-	-	-	1258221-9	Ledningsmattor, motorrum-instr.bräda	Cable harness, engine compartment-instrument panel		5	VST STD CARB	0020 0040 0060
	-	1	-	-	1259441-2	Ledningsmatta, motorrum-instr.bräda	Cable harness, engine compartment-instrument panel		5	VST STD CARB	0080 0100 0120
	-	-	1	-	1324584-0	Ledningsmatta, motorrum-instr.bräda	Cable harness engine compartment-instrument panel		5	VST STD CARB(1307560)	0140 0160 0180
	-	-	-	1	1324584-0	Ledningsmatta, motorrum-instr.bräda	Cable harness, engine compartment-instrument panel		5	VST STD CARB (1308880)	0200 0220 0240
	1	-	-	-	1258222-7	Ledningsmatta, motorrum-instr.bräda	Cable harness, engine compartment-instrument panel		5	VST STD INJE	0260 0280 0300
	-	1	-	-	1259442-0	Ledningsmatta, motorrum-instr.bräda	Cable harness, engine compartment-instrument panel		5	VST STD INJE	0320 0340 0360
	-	-	1	-	1307561-9	Ledningsmatta, motorrum-instr.bräda	Cable harness, engine compartment-instrument panel		5	VST STD INJE	0380 0400 0420
	-	-	1	-	1324593-1	Ledningsmatta, motorrum-instr.bräda	Cable harness, engine compartment-instrument panel		8	(1307571) VST STD INJE TURBO (1323597)	0440 0460 0480
	-	-	-	1	1324584-0	Ledningsmatta, motorrum-instr.bräda	Cable harness, engine compartment-instrument panel		5	VST STD INJE EXCL TURBO (1308880)	0500 0520 0540
	-	-	-	1	1324593-1	Ledningsmatta, motorrum-instr.bräda	Cable harness, engine compartment-instrument panel		5	VST STD INJE TURBO (1323597)	0560 0580 0600
	1	-	-	-	1258229-2	Ledningsmatta, motorrum-instr.bräda	Cable harness, engine compartment-instrument panel		5	HST STD	0620 0640 0660
	-	1	-	-	1259446-1	Ledningsmatta, motorrum-instr.bräda	Cable harness, engine compartment-instrument panel		5	HST STD	0680 0700 0720
	-	-	1	1	1324587-3	Ledningsmatta, motorrum-instr.bräda	Cable harness engine compartment-instrument panel		5	HST STD (1307565)	0740 0760 0780
	1	-	-	-	1258224-3	Ledningsmatta, motorrum-instr.bräda	Cable harness, engine compartment-instrument panel		5	ITALY	0800 0820 0840
	-	1	-	-	1259443-8	Ledningsmatta, motorrum-instr.bräda	Cable harness, engine compartment-instrument panel		5	ITALY	0860 0880 0900
	-	-	1	1	1324585-7	Ledningsmatta, motorrum-instr.bräda	Cable harness engine compartment-instrument panel		5	ITALY EXCL TURBO (1307562)	0920 0940 0960
	-	-	1	-	1324594-9	Ledningsmatta, motorrum-instr.bräda	Cable harness, engine compartment-instrument panel		5	ITALY TURBO (1307592)	0980 1000 1020
x	-	-	-	1	8360998-2	Ledningsmatta, motorrum-instr.bräda	Cable harness engine compartment-instrument panel		3	ITALY (1323598)	1040 1060 1080

12. 242 CH-165569, 244 CH-482504, 245 CH-264754, 262 CH-6449, 264 CH-83054, 265 CH-21774.
13. 242 CH 165570-, 244 CH 482505-, 245 CH 264755-, 262 CH 6450-, 264 CH 83055-, 265 CH 21775-.
14. 242 CH-189179, 244 CH-592109, 245 CH-317939, 262 CH-8374, 264 CH-107609, 265 CH-28319.
15. 242 CH 189180-, 244 CH 592110-, 245 CH 317940-, 262 CH 8375-, 264 CH 107610-, 265 CH 28320-.
17. 242 CH -206790, 244 CH -686099, 245 CH -368309, 262, 264 CH -125109, 265 CH -30679.
18. 242 CH 206791-, 244 CH 686100-, 245 CH 368310-, 264 CH 125110-, 265 CH 30680-.
19. 242 CH-223939, 244 CH-812609, 245 CH-434469, 264 CH-131509, 265 CH-33009.

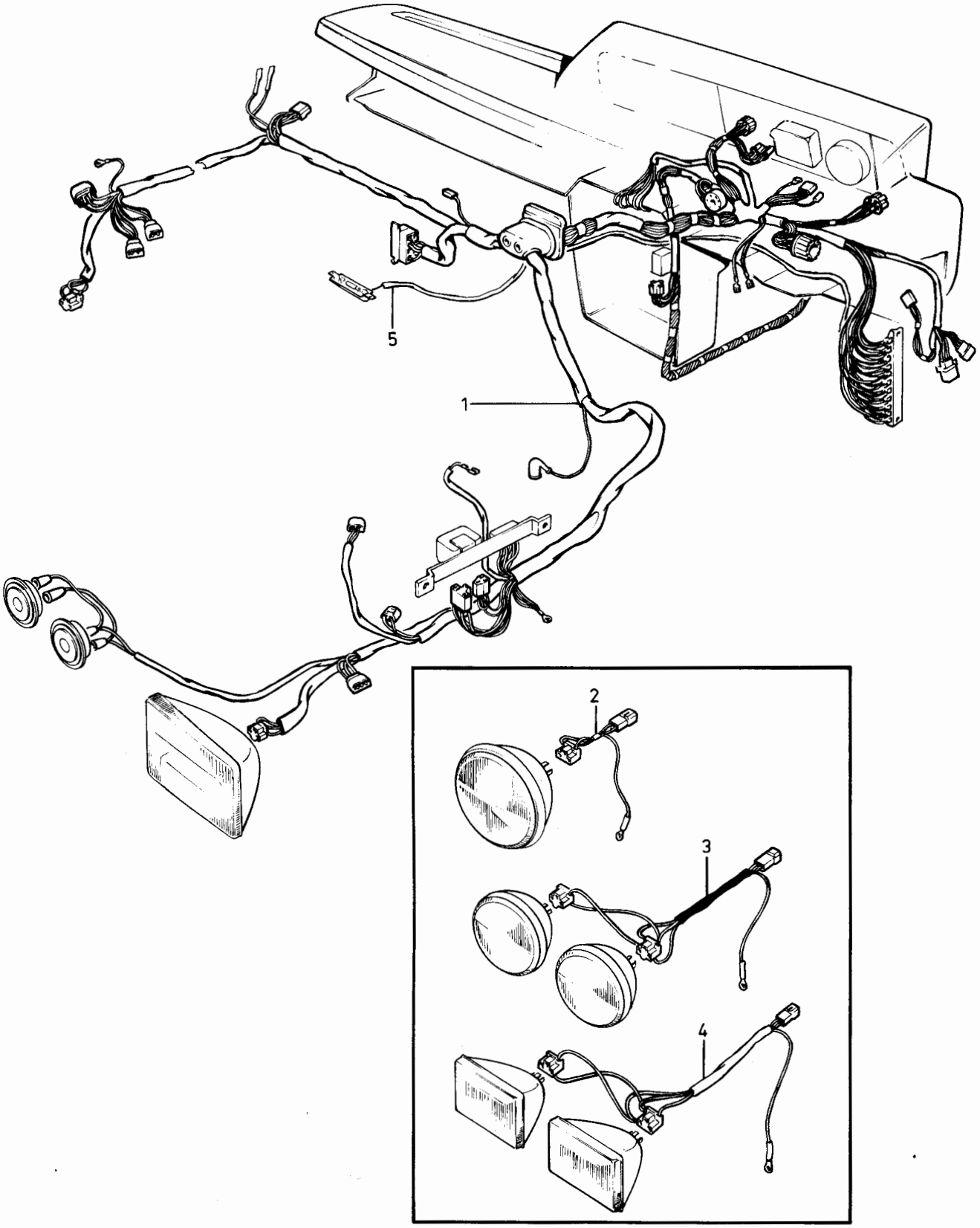

VOLVO PARTS
1 030 30274
(104:3)

Sida Page	Grupp Group	Ledningsmattor motorrum-instr.bräda	Cable harness engine compartment-instrument panel	Illustration	2000
196	3	STD, ITALY, JAPAN EXCL DIES	STD, ITALY, JAPAN EXCL DIES	30274 1984-12	

Pos. Fig.	Antal/Quantity 12)	13) 14)	15) 17)	18) 19)	Artikel nr Part No	Benämning	Description	Sats Kit	B P S R	Anmärkning Notes	
	1	-	-	-	1258230-0	Ledningsmatta, motorrum-instr.bräda	Cable harness, engine compartment-instrument panel		5	JAPAN	1100 1120 1140
	-	1	-	-	1259447-9	Ledningsmatta, motorrum-instr.bräda	Cable harness, engine compartment-instrument panel		5	JAPAN	1200 1220 1240
	-	-	1	-	1307566-8	Ledningsmatta, motorrum-instr.bräda	Cable harness, engine compartment-instrument panel		5	JAPAN	1260 1280 1300
	-	-	-	1	1308881-0	Ledningsmatta, motorrum-instr.bräda	Cable harness, engine compartment-instrument panel		5	JAPAN	1320 1360
	1	1	1	1	1235302-5	Ledningsmatta, motorrum-instr.bräda	Cable harness, engine compartment-instrument panel		5	244DLS (1258182)	1380 1400 1420
2	1	1	-	-	1235446-0	Ledningsmatta, strålkastare, 7", rund	Cable harness, head light, 7", round		5	SEAL BEAM	1440 1460 1480
3	1	1	-	-	1235447-8	Ledningsmatta, strålkastare, 5 3/4", två runda	Cable harness, head light, 5 3/4", two round		5	SEAL BEAM	1500 1520 1540
4	1	1	1	-	1235448-6	Ledningsmatta, strålkastare, två rektangulära	Cable harness head light, two rectangular		5	SEAL BEAM	1560 1580 1600
5	1	1	1	-		Ledning, motorrumsbelysning	Cable, engine compartment light		8		1620 1640

12. 242 CH-165569, 244 CH-482504, 245 CH-264754, 262 CH-6449, 264 CH-83054, 265 CH-21774.
13. 242 CH 165570-, 244 CH 482505-, 245 CH 264755-, 262 CH 6450-, 264 CH 83055-, 265 CH 21775-.
14. 242 CH-189179, 244 CH-592109, 245 CH-317939, 262 CH-8374, 264 CH-107609, 265 CH-28319.
15. 242 CH 189180-, 244 CH 592110-, 245 CH 317940-, 262 CH 8375-, 264 CH 107610-, 265 CH 28320-.
17. 242 CH -206790, 244 CH -686099, 245 CH -368309, 262, 264 CH -125109, 265 CH -30679.
18. 242 CH 206791-, 244 CH 686100-, 245 CH 368310-, 264 CH 125110-, 265 CH 30680-.
19. 242 CH-223939, 244 CH-812609, 245 CH-434469, 264 CH-131509, 265 CH-33009.

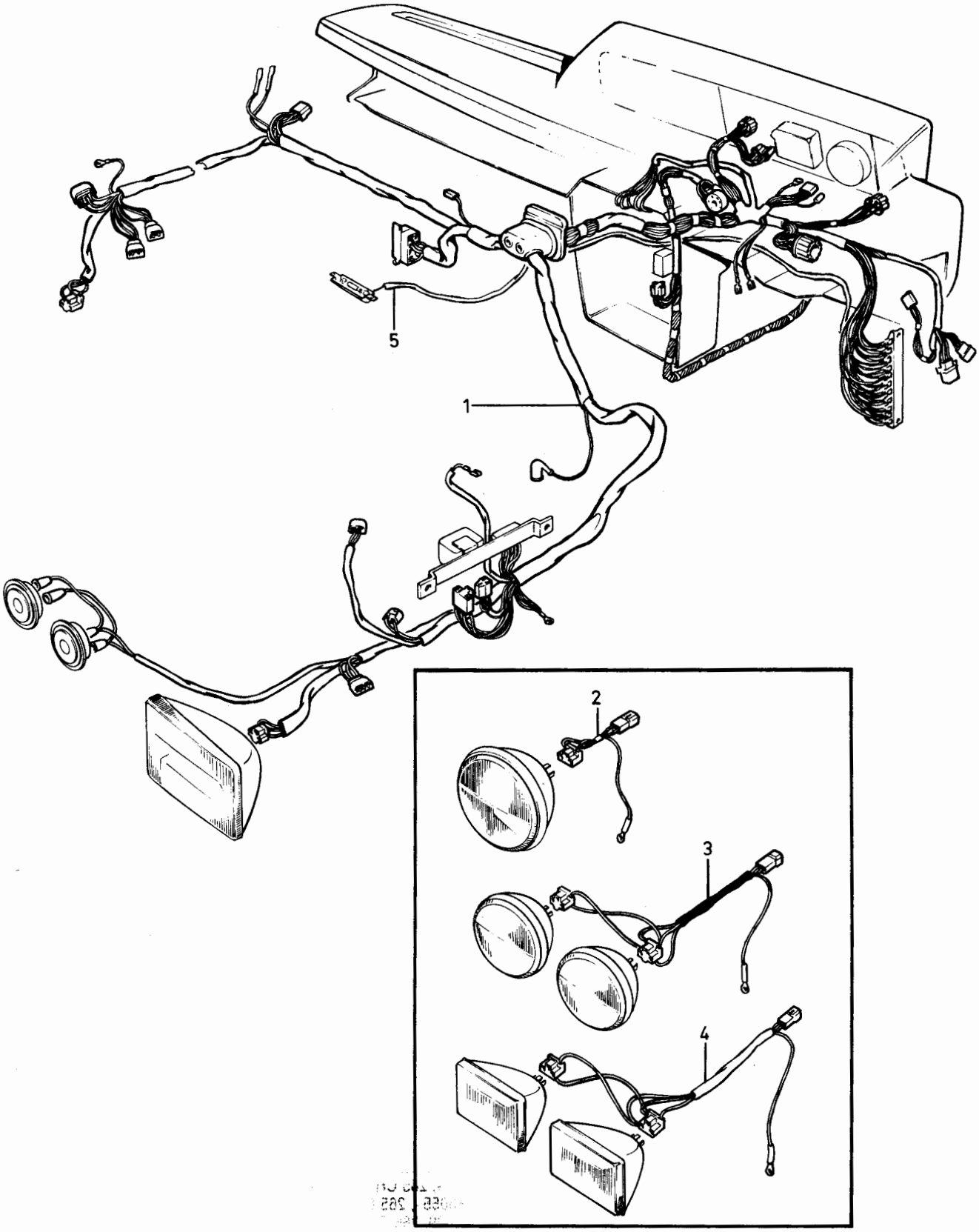

VOLVO PARTS
1 030 30274
(104:3)

Sida Page	Grupp Group	Ledningsmattor, motorrum-instr.bräda	Cable harness engine compartment-instrument panel	Illustration 31337	2003
198	3	STD, ITALY, JAPAN, EXCL DIES	STD, ITALY, JAPAN, EXCL DIES	1984-12	

Pos. Fig.	Antal/Quantity 29)	27)			Artikel nr Part No	Benämning	Description	Sats Kit	B P S R	Anmärkning Notes	
1	1	-	-	-	1324584-0	Ledningsmatta, motorrum-instrumentbräda	Cable harness, engine compartment-instrument panel		5	VST STD EXCL TURBO (1308880)	0020 0040 0060
	-	1	-	-	1324584-0	Ledningsmatta, motorrum-instrumentbräda	Cable harness, engine compartment-instrument panel		5	VST STD EXCL TURBO	0080 0100 0120
	1	-	-	-	1324593-1	Ledningsmatta, motorrum-instrumentbräda	Cable harness, engine compartment-instrument panel		5	VST STD TURBO (1323597)	0140 0160 0180
	-	1	-	-	1324593-1	Ledningsmatta, motorrum-instrumentbräda	Cable harness engine compartment-instrument panel		5	VST STD TURBO (1323597	0200 0 40
	1	-	-	-	1324587-3	Ledningsmatta, motorrum-instrumentbräda	Cable harness engine compartment-instrument panel		5	HST (1307565)	0260 0280 0300
	-	1	-	-	1324587-3	Ledningsmatta, motorrum-instrumentbräda	Cable harness, engine compartment-instrument panel		5	HST	0320 0 0
	1	-	-	-	1324585-7	Ledningsmatta, motorrum-instrumentbräda	Cable harness engine compartment-instrument panel		5	ITALY EXCL TURBO (1324585)	0380 0400 0420
	-	1	-	-	1324585-7	Ledningsmatta, motorrum-instrumentbräda	Cable harness engine compartment-instrument panel		5	ITALY EXCL TURBO	0440 0460 0480
	1	-	-	-	1324594-9	Ledningsmatta, motorrum-instrumentbräda	Cable harness engine compartment-instrument panel		5	ITALY TURBO (1323598)	0500 0520 0540
	-	1	-	-	1324594-9	Ledningsmatta, motorrum-instrumentbräda	Cable harness engine compartment-instrument panel		5	ITALY TURBO	0560 0580 0600
	1	-	-	-	1324588-1	Ledningsmatta, motorrum-instrumentbräda	Cable harness engine compartment-instrument panel		5	JAPAN 4CYL EXCL TURBO (1323815)	0620 0640 0660
	-	1	-	-	1324588-1	Ledningsmatta, motorrum-instrumentbräda	Cable harness, engine compartment-instrument panel		5	JAPAN 4CYL EXCL TURBO	0680 0700 0720

27. 242 CH 237370-, 244 CH 939340-, 245 CH 506270-, 265 CH 34030-.
29. 242 CH 223940-237369, 244 CH 812610-939339, 245 CH 434460- 506269, 264 CH 131510-, 265 CH 33010-34029.

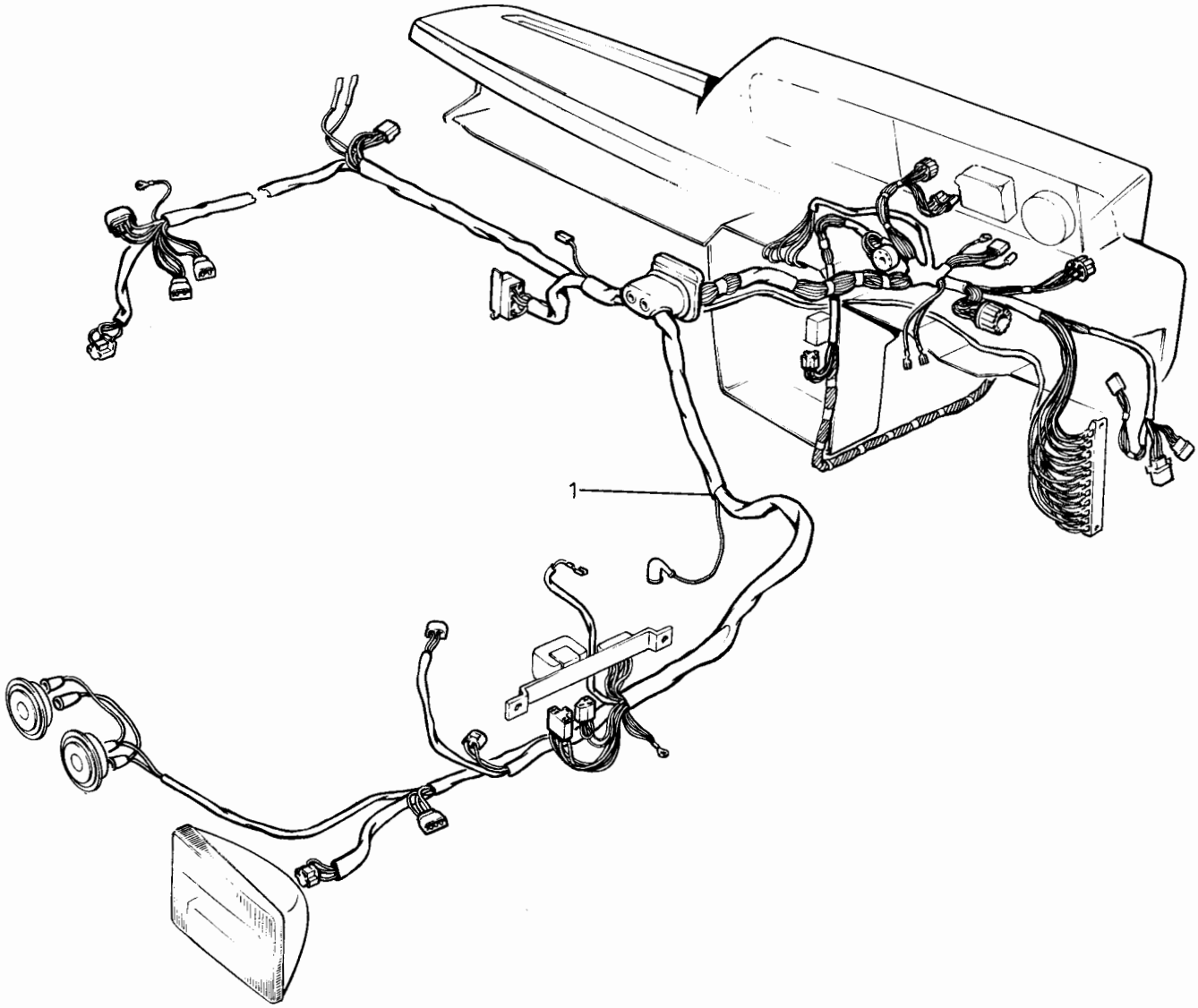

VOLVO PARTS
1 030 31337
(104:3)

Sida Page	Grupp Group											Illustration	2005
202	3	Ledningsmattor, motorrum-instrumentpanel USA, CAN, EXCL DIES						Cable harness, engine compartment-instrument panel USA, CAN, EXCL DIES				30275 1984-12	
Pos. Fig.	Antal/Quantity 12)	13) 14)	15) 17)	18) 19)	Artikel nr Part No	Benämning		Description	Sats Kit	B P S R	Anmärkning Notes		
	-	-	-	1	1308885-1	Ledningsmatta, motorrum-instrumentbräda		Cable harness, engine compartment-instrument panel		5	CAN B21F TURBO		1100 1120 1140
	-	-	-	1	1308879-4	Ledningsmatta, motorrum-instrumentbräda		Cable harness, engine house-instrument panel		5	CAN B28F		1160 1180 1200
2	1	1	-	-	1235446-0	Ledningsmatta, strålkastare, 7" rund		Cable harness, head light, 7", round		5	SEAL BEAM		1220 1240 1260
3	1	1	-	-	1235447-8	Ledningsmatta, strålkastare, 5 3/4", två runda		Cable harness, head light, 5 3/4", two round		5	SEAL BEAM		1280 1 1320
4	1	1	1	1	1235448-6	Ledningsmatta, strålkastare, två rektangulära		Cable harness, head light, two rectangular		5	SEAL BEAM		1340 1360 1380
5	1	1	1	1		Ledning, motorrumsbelysning		Cable, engine compartment light		8			1400 1

12. 242 CH-165569, 244 CH-482504, 245 CH-264754, 262 CH-6449, 264 CH-83054, 265 CH-21774.
13. 242 CH 165570-, 244 CH 482505-, 245 CH 264755-, 262 CH 6450-, 264 CH 83055-, 265 CH 21775-.
14. 242 CH-189179, 244 CH-592109, 245 CH-317939, 262 CH-8374, 264 CH-107609, 265 CH-28319.
15. 242 CH 189180-, 244 CH 592110-, 245 CH 317940-, 262 CH 8375-, 264 CH 107610-, 265 CH 28320-.
17. 242 CH -206790, 244 CH -686099, 245 CH -368309, 262, 264 CH -125109, 265 CH -30679.
18. 242 CH 206791-, 244 CH 686100-, 245 CH 368310-, 264 CH 125110-, 265 CH 30680-.
19. 242 CH-223939, 244 CH-812609, 245 CH-434469, 264 CH-131509, 265 CH-33009.

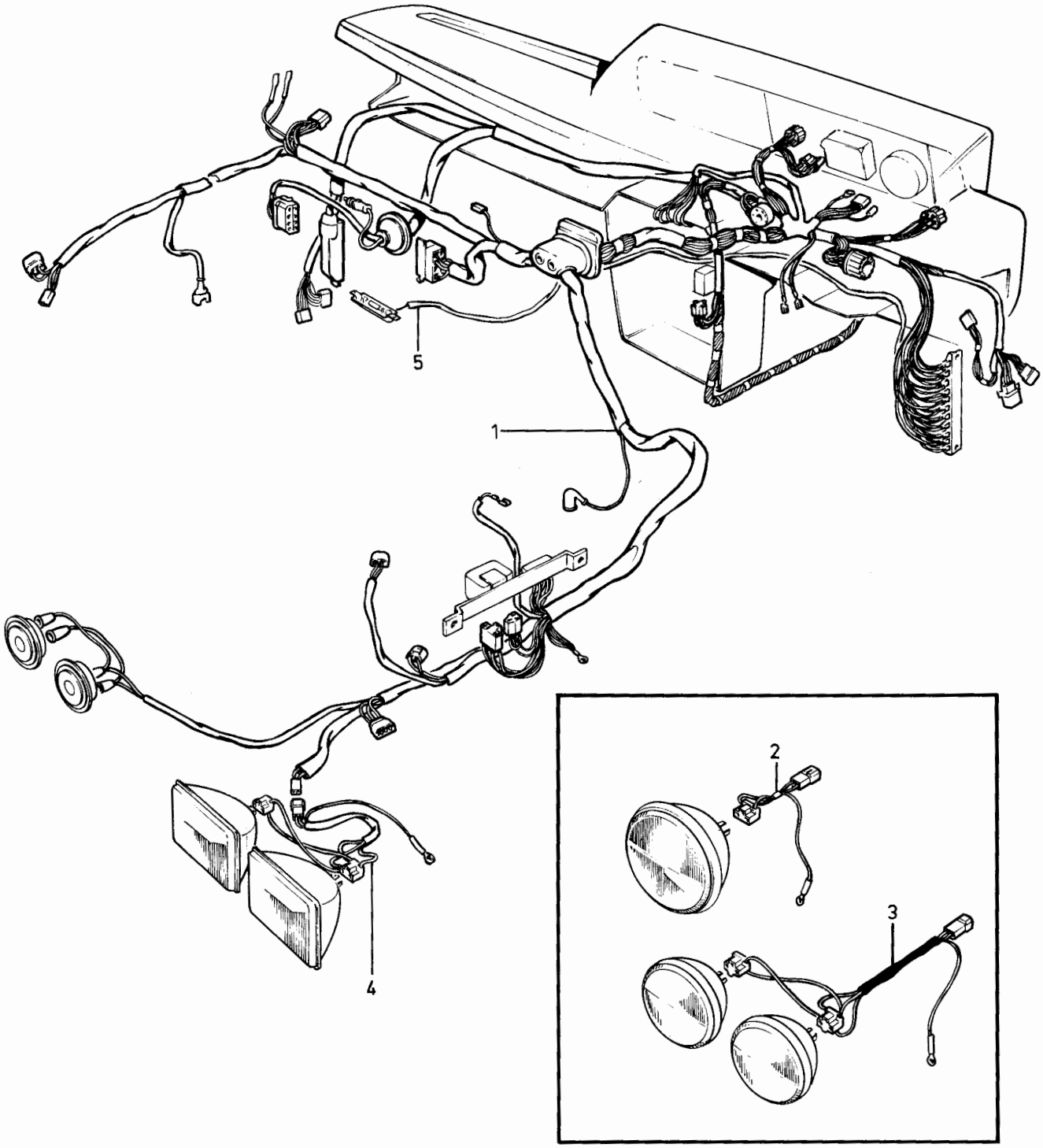

VOLVO PARTS
1 030 30275
(104 : 3)

Sida Page	Grupp Group	Ledningsmattor motorrum-instrumentpanel, USA, CAN, EXCL DIES	Cable harness engine house-instrument panel, USA, CAN, EXCL DIES	Illustration 37350 1984-12	2007
204	3				

	Pos. Fig.	Antal/Quantity 29)	27)			Artikel nr Part No	Benämning	Description	Sats Kit	B P S R	Anmärkning Notes	
	1	1	-	-	-	1323819-1	Ledningsmatta, motorrum-instrumentbräda	Cable harness, engine compartment-instrument panel		5	B21F TURBO	0020 0040 0060
		-	1	-	-	1324592-3	Ledningsmatta, motorrum-instrumentbräda	Cable harness, engine compartment-instrument panel		5	B21F TURBO	0080 0100 0120
x		-	1	-	-	1343300-8	Kabelmatta, reläer, AC, el.fläkt, varvtalsrelä	Cable harness, relays, AC, el.fan, RPM-relay		5	37) B21F TURBO	0140 0160 0180
		1	-	-	-	1323812-6	Ledningsmatta, motorrum-instrumentbräda	Cable harness, engine compartment-instrument panel		5	B23F	0200 [illegible]
		1	-	-	-	1323812-6	Ledningsmatta, motorrum-instrumentbräda	Cable harness, engine compartment-instrument panel		5	B21F CAN EXCL TURBO	0260 0280 0300
		1	-	-	-	1323812-6	Ledningsmatta, motorrum-instrumentbräda	Cable harness, engine compartment-instrument panel		5	B21A, B23A CAN, AUSTRALIEN	0320 [illegible]
		-	1	-	-	1324595-6	Ledningsmatta, motorrum-instrumentbräda	Cable harness, engine compartment-instrument panel		5	B23F USA	0380 0400 0420
		-	1	-	-	1324586-5	Ledningsmatta, motorrum-instrumentbräda	Cable harness engine compartment-instrument panel		5	B23F CANADA	0440 0460 0480
	2	1	1	-	-	1235448-6	Ledningsmatta, strålkastare, två rektangulära	Cable harness, head light, two rectangular		5	SEAL BEAM	0500 0520 0540
x	3	-	1	-	-	8360998-2	Kabelmatta, el-kylfläkt	Cable harness, el cooling fan		3	37) ACC B21F TURBO	0560 0580

27. 242 CH 237370-, 244 CH 939340-, 245 CH 506270-, 265 CH 34030-.
29. 242 CH 223940-237369, 244 CH 812610-939339, 245 CH 434460- 506269, 264 CH 131510-, 265 CH 33010-34029.
37. Med laddluftkylare. With charge air cooler. Avec refroidisseur d'air d'admission. Mit ladeluftkühler. Con enfriador de admisión. Con radiatore per l'aria sovralimetata.

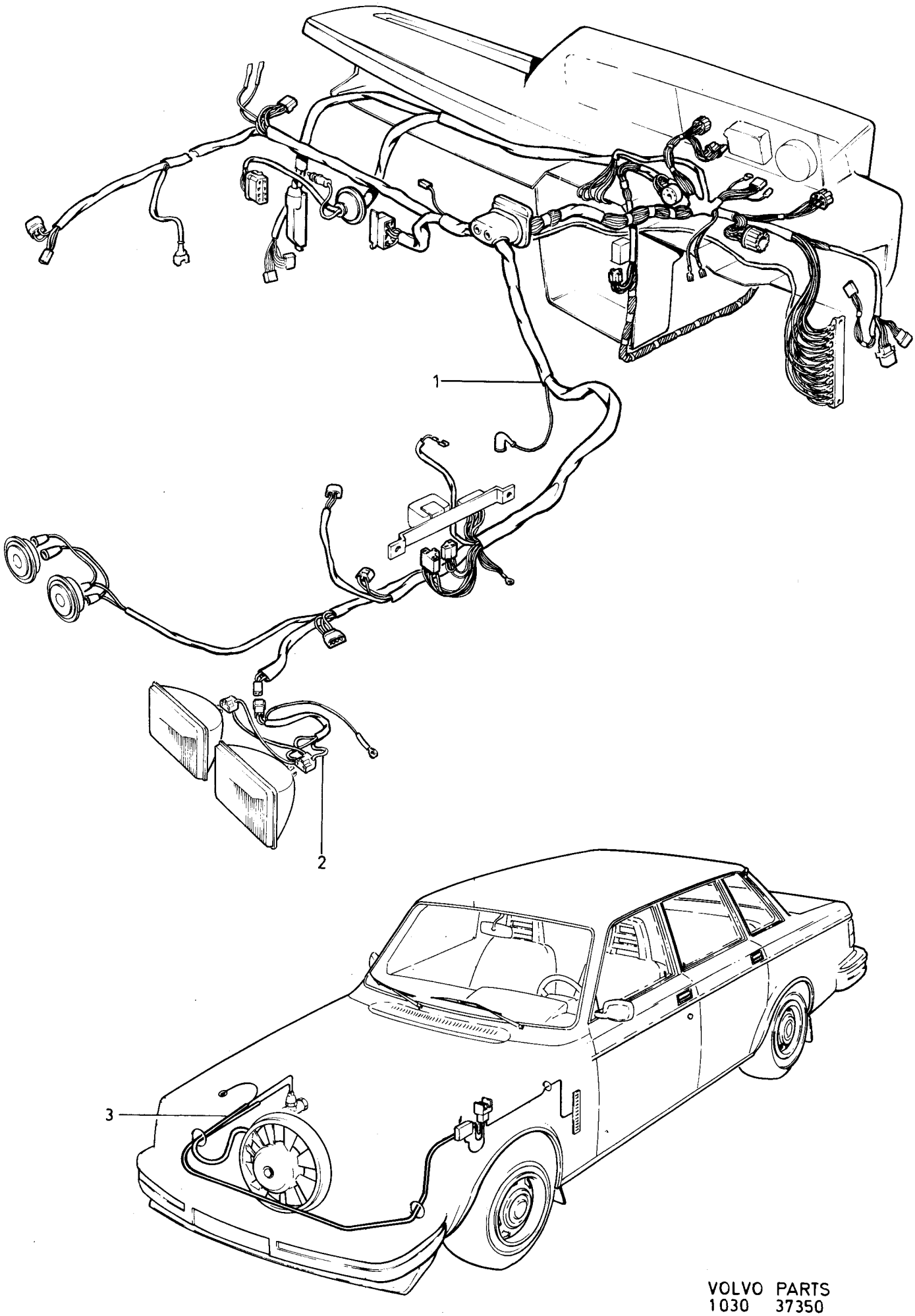
1
2
3

Sida Page	Grupp Group	Ledningsmatta, motorrum-instrumentbräda	Cable harness, engine house-instrument panel	Illustration 30276	2010
206	3	DIES D20, D24	DIES D20, D24	1984-12	

Pos. Fig.	Antal/Quantity 12)	13) 14)	15) 26)	27)	Artikel nr Part No	Benämning	Description	Sats Kit	B P S R	Anmärkning Notes	
1	1	-	-	-	1258128-6	Ledningsmatta, motorrum-instrumentbräda	Cable harness, engine compartment-instrument panel		5	STD	0020 0040 0060
	-	1	-	-	1259448-7	Ledningsmatta, motorrum-instrumentbräda	Cable harness, engine compartment-instrument panel		5	STD	0080 0100 0120
	-	-	1	-	1324589-9	Ledningsmatta, motorrum-instrumentbräda	Cable harness, engine compartment-instrument panel		5	STD (1307567)	0140 0160 0180
	-	-	-	1	1324589-9	Ledningsmatta, motorrum-instrumentbräda	Cable harness, engine compartment-instrument panel		5	STD	0200 0240
	1	-	-	-	1258127-8	Ledningsmatta, motorrum-instrumentbräda	Cable harness, engine compartment-instrument panel		5	ITALY	0260 0280 0300
	-	1	-	-	1259449-5	Ledningsmatta, motorrum-instrumentbräda	Cable harness, engine compartment-instrument panel		8	ITALY	0320 0360
	-	-	1	-	1324590-7	Ledningsmatta, motorrum-instrumentbräda	Cable harness, engine compartment-instrument panel		8	(1307568) ITALY	0380 0400 0420
	-	-	-	1	1324590-7	Ledningsmatta, motorrum-instrumentbräda	Cable harness, engine compartment-instrument panel		5	ITALY	0460 0480 0500
	-	1	-	-	1259457-8	Ledningsmatta, motorrum-instrumentbräda	Cable harness, engine compartment-instrument panel		5	USA	0520 0540 0560
	-	-	1	-	1307569-2	Ledningsmatta, motorrum-instrumentbräda	Cable harness, engine compartment-instrument panel		5	USA	0580 0600 0620
	-	-	-	1	1324591-5	Ledningsmatta, motorrum-instrumentbräda	Cable harness, engine compartment-instrument panel		5	USA	0640 0660 0680
2	-	1	-	-	1235446-0	Ledningsmatta, strålkastare, "7" rund	Cable harness, head light, "7" round		5	SEAL BEAM	0700 0720 0740
3	-	1	-	-	1235447-8	Ledningsmatta, strålkastare, "5 3/4", två runda	Cable harness, head light, "5 3/4", two round		5	SEAL BEAM	0760 0800
4	-	-	1	1	1235448-6	Ledningsmatta, strålkastare, två rektangulära	Cable harness, head light, two rectangular		5	SEAL BEAM	0820 0840 0860
5	-	-	1	-		Ledning, motorrumsbelysning	Cable, engine compartment light		8		0880

12. 242 CH-165569, 244 CH-482504, 245 CH-264754, 262 CH-6449, 264 CH-83054, 265 CH-21774.
13. 242 CH 165570-, 244 CH 482505-, 245 CH 264755-, 262 CH 6450-, 264 CH 83055-, 265 CH 21775-.
14. 242 CH-189179, 244 CH-592109, 245 CH-317939, 262 CH-8374, 264 CH-107609, 265 CH-28319.
15. 242 CH 189180-, 244 CH 592110-, 245 CH 317940-, 262 CH 8375-, 264 CH 107610-, 265 CH 28320-.
26. 242 CH-237369, 244 CH-939339, 245 CH-506269, 265 CH-34029.
27. 242 CH 237370-, 244 CH 939340-, 245 CH 506270-, 265 CH 34030-.

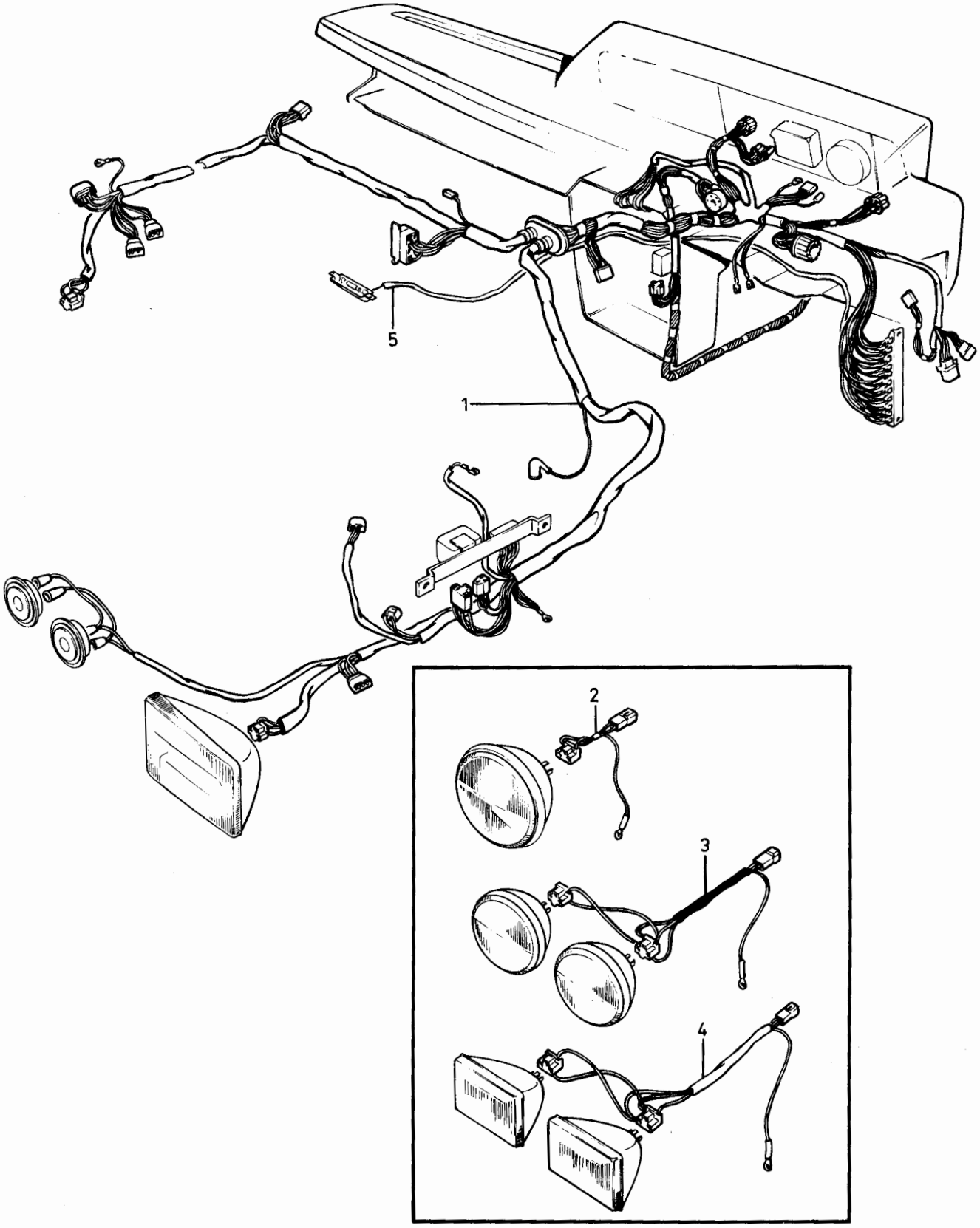

VOLVO PARTS
1 030 30276
(104:3)

Sida Page	Grupp Group	Ledningsmatta, motor, växellåda, B17, B19, B21, B23	Cable harness, engine, gear box, B17, B19, B21, B23	Illustration 30277 1984-12	2015
208	3				

Pos. Fig.	Antal/Quantity 12)	13) 14)	15) 17)	18) 19)	Artikel nr Part No	Benämning	Description	Sats Kit	B P S R	Anmärkning Notes	
1	1	-	-	-	1307069-3	Ledningsmatta, motor	Cable harness, engine		5	B19A. B21A	0020 0040
	-	1	-	-	1259453-7	Ledningsmatta, motor	Cable harness, engine		5	B17A. B19A. B21A	0060 0080
	-	-	1	1	1348152-8	Ledningsmatta, motor	Cable harness, engine		5	B17A. B19A. B21A. B23A	0100 0120
2	1	-	-	-	1235345-4	Ledningsmatta, motor	Cable harness, engine		5	B19E. B21E. B23E	0140 0160
	-	1	-	-	1348368-0	Ledningsmatta, motor	Cable harness, engine		5	B19E. B21E. B23E (1323996)	0180 0200
	-	-	1	-	1348368-0	Ledningsmatta, motor	Cable harness, engine		5	B19E. B21E. B23E (1323996)	[illegible]
	-	-	1	-	1348154-4	Ledningsmatta, motor	Cable harness, engine		5	B21E TURBO (1323993)	0260 0280
	-	-	-	1	1348154-4	Ledningsmatta, motor	Cable harness, engine		5	B21E TURBO (1323993)	0300 0320
	1	-	-	-	1235345-4	Ledningsmatta, motor	Cable harness, engine		5	B21F	[illegible]
	-	1	-	-	1348368-0	Ledningsmatta, motor	Cable harness, engine		5	B21F (1323996)	0380 0400
	-	-	1	-	1348368-0	Ledningsmatta, motor	Cable harness, engine		5	B21F USA,JAPAN. EXCL CALIFORNIA, EXCL MPG (1323996)	0420 0440 0460
	-	-	1	-	1308890-1	Ledningsmatta, motor	Cable harness, engine		5	B21F CALIFORNIA B21F MPG B21F TURBO (1307577)	0480 0500 0520
	-	-	-	1	1324584-0	Ledningsmatta, motor	Cable harness, engine		5	B21F MPG (1308880)	0530 0532
	-	-	-	1	1308892-7	Ledningsmatta, motor	Cable harness, engine		5	B21F, LH-JETRONIC L-JETRON	0540 0560
	-	-	-	1	1348368-0	Ledningsmatta, motor	Cable harness engine		5	B21 JAPAN (1323996)	0580 0600
	-	-	-	1	1348155-1	Ledningsmatta, motor	Cable harness, engine		5	B21F TURBO (1323994)	0620 0640
	-	-	-	1	1323995-9	Ledningsmatta, motor	Cable harness, engine		5	B23E CAN	0660 0680
3	1	1	-	-	1234411-5	Ledningsmatta, överväxel	Cable harness, over drive		5	VXL M46	0700 [illegible]
	-	-	1	1		Ledningsmatta, överväxel	Cable harness, over drive		8	VXL M46	[illegible] 0760
4	1	1	1	1	243994-1	•Diod	•Diode		4		0780
5	1	1	1	1	1307884-5	Ledningsmatta backljus	Cable harness back-up light		8	M45 M46	0800 0820
	2	2	2	2	1323258-2	•Ledning	•Cable		2		[illegible]
	2	2	2	2	949490-7	•Ledningssko	•Cable terminal		1		[illegible]
	-	-	1	1	1307605-4	Ledningsmatta, bränslepump	Cable harness, fuel pump		5	B21F TURBO INJECT EXCL TURBO	0880 0900

12. 242 CH-165569, 244 CH-482504, 245 CH-264754, 262 CH-6449, 264 CH-83054, 265 CH-21774.
13. 242 CH 165570-, 244 CH 482505-, 245 CH 264755-, 262 CH 6450-, 264 CH 83055-, 265 CH 21775-.
14. 242 CH-189179, 244 CH-592109, 245 CH-317939, 262 CH-8374, 264 CH-107609, 265 CH-28319.
15. 242 CH 189180-, 244 CH 592110-, 245 CH 317940-, 262 CH 8375-, 264 CH 107610-, 265 CH 28320-.
17. 242 CH -206790, 244 CH -686099, 245 CH -368309, 262, 264 CH -125109, 265 CH -30679.
18. 242 CH 206791-, 244 CH 686100-, 245 CH 368310-, 264 CH 125110-, 265 CH 30680-.
19. 242 CH-223939, 244 CH-812609, 245 CH-434469, 264 CH-131509, 265 CH-33009.

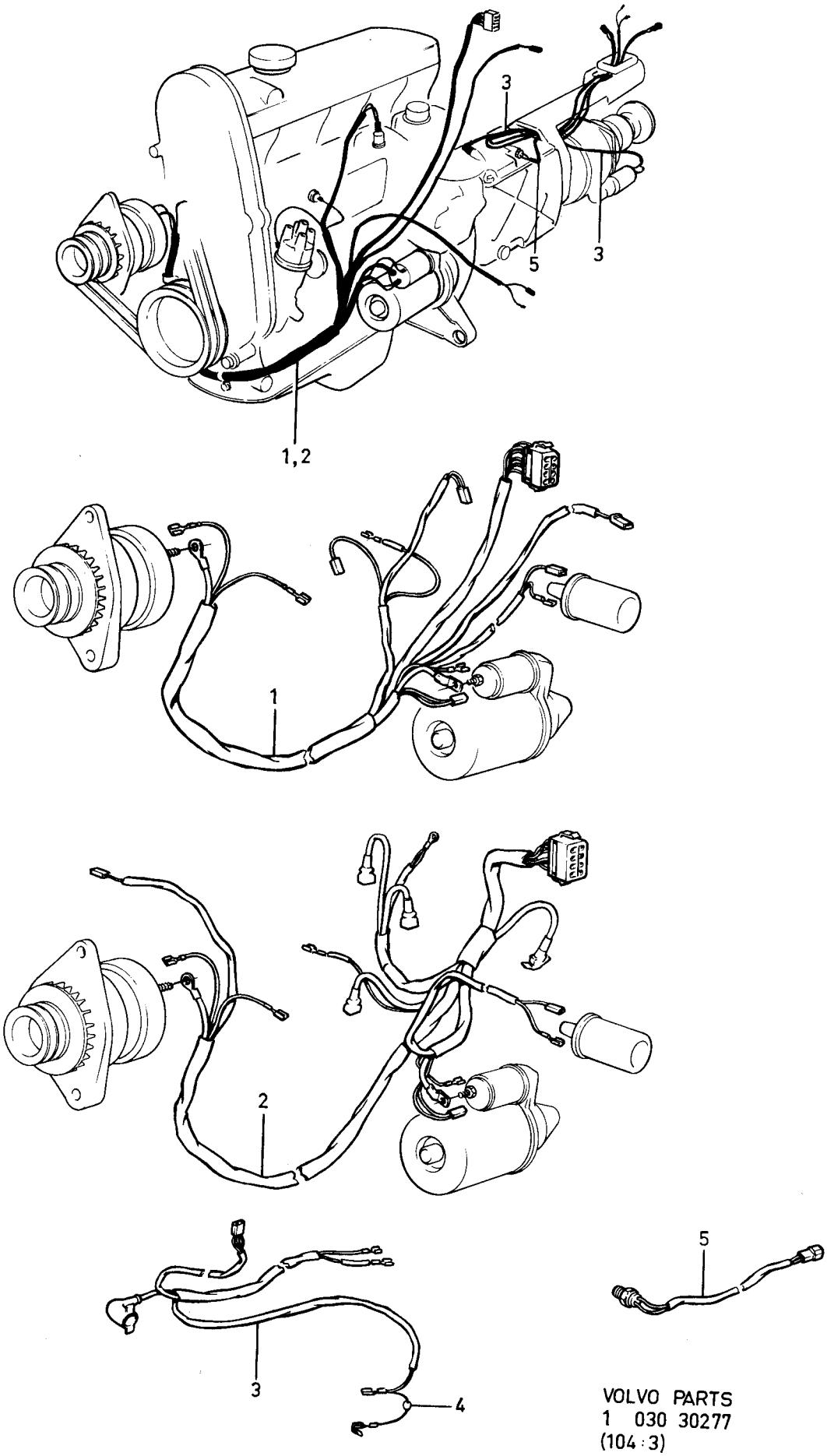

VOLVO PARTS
1 030 30277
(104:3)

Sida Page	Grupp Group	Ledningsmatta, motor, växellåda, B17, B19, B21, B23	Cable harness, engine, gear box, B17, B19, B21, B23	Illustration 33570 1984-12	2017
210	3				

Pos. Fig.	Antal/Quantity 20)				Artikel nr Part No	Benämning	Description	Sats Kit	B P S R	Anmärkning Notes	
1	1	-	-	-	1348152-8	Ledningsmatta, motor	Cable harness, engine		5	B17A, B19A, B19K, B21A, B23A (1323997)	0020 0040
2	1	-	-	-	1348153-6	Ledningsmatta motor	Cable harness engine		5	B19E EXCL TURBO B23E	0060 0080
	1	-	-	-	1348154-4	Ledningsmatta motor	Cable harness engine		5	B19E TURBO B21E TURBO	0100 0120
	1	-	-	-	1308892-7	Ledningsmatta, motor	Cable harness, engine		5	B21F USA, CALIFORNIA, L-JETRON	0180 0200
	1	-	-	-	1348296-3	Ledningsmatta, motor	Cable harness, engine		5	26) (1347576) LH-JETRONIC	0220 0240
	1	-	-	-	1348296-3	Ledningsmatta motor	Cable harness engine		5	27) LH-JETRONIC	(0251
	1	-	-	-	1348368-0	Ledningsmatta motor	Cable harness engine		5	B21F EXCL TURBO	0270 0275
	1	-	-	-	1348155-1	Ledningsmatta motor	Cable harness engine		5	B21F TURBO	0300 0320
	1	-	-	-	1323995-9	Ledningsmatta, motor	Cable harness, engine		5	B23E CAN	(0320
3	1	-	-	-		Ledningsmatta, överväxel	Cable harness, over drive		8	VXL M46	0340 0360
4	1	-	-	-	243994-1	•Diod	•Diode		4		0380
5	1	-	-	-	1307884-5	Ledningsmatta backljus	Cable harness back-up light		8	VXL M45, M46	0400 0420
	2	-	-	-	1323258-2	•Ledning	•Cable		2		0430
	2	-	-	-	949490-7	•Ledningssko	•Cable terminal		1		0435
	1	-	-	-	1307605-4	Ledningsmatta, bränslepump	Cable harness, fuel pump		5		0440 0460
6	1	-	-	-	1215278-1	Ledning, generator-jord	Cable, alternator-earth		3		0480 0500

20. 242 CH 223940-, 244 CH 812610-, 245 CH 434460-, 264 CH 131510-, 265 CH 33010-.
26. 242 CH-237369, 244 CH-939339, 245 CH-506269, 265 CH-34029.
27. 242 CH 237370-, 244 CH 939340-, 245 CH 506270-, 265 CH 34030-.

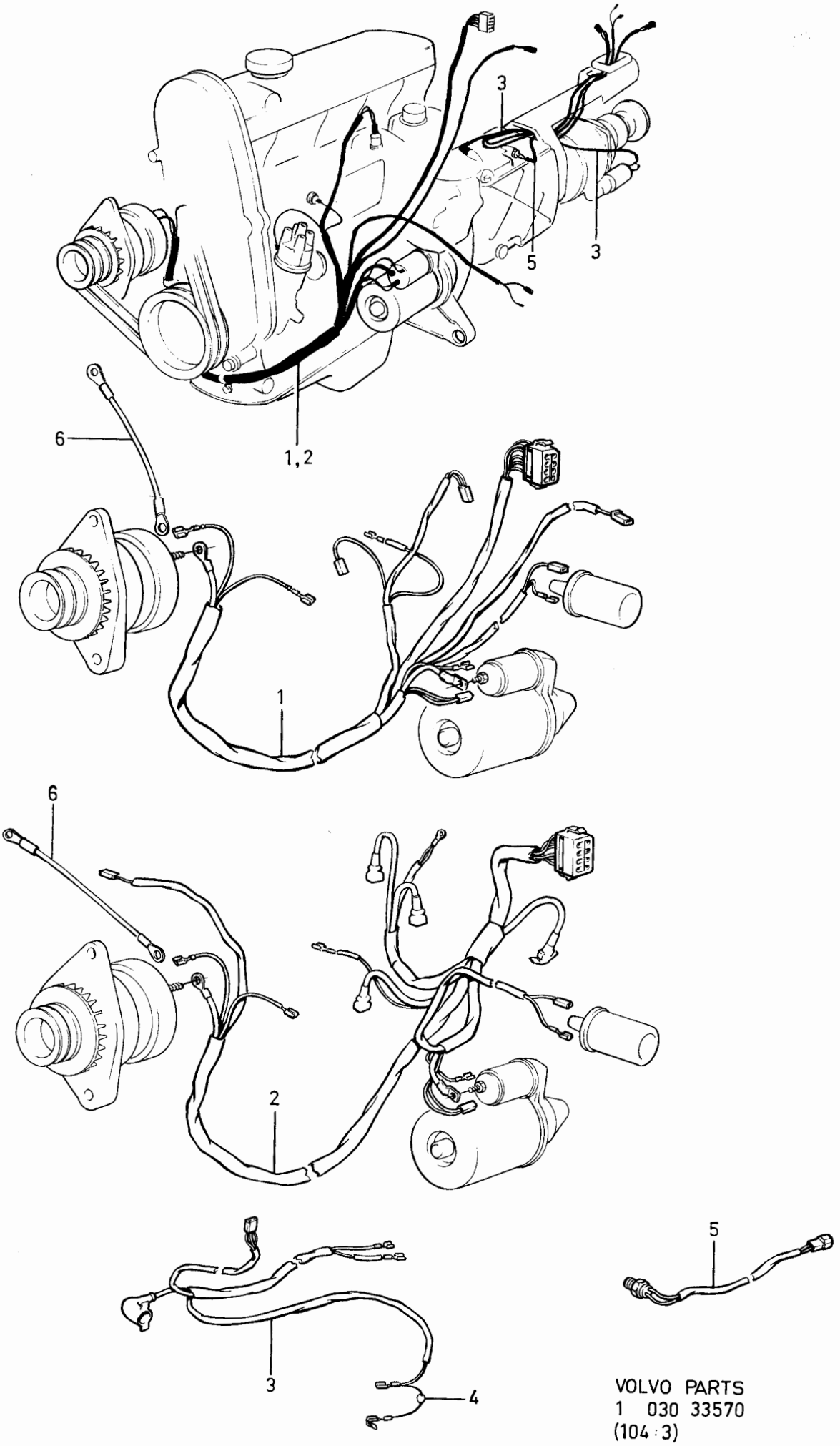

VOLVO PARTS
1 030 33570
(104 : 3)

Sida Page	Grupp Group	Ledningsmattor, motor, växellåda	Cable harness, engine, gear box	Illustration	2020
212	3	B27, B28	B27, B28	30278 1984-12	

Pos. Fig.	Antal/Quantity 12)	13) 14)	15) 17)	18) 19) 20)	Artikel nr Part No	Benämning	Description	Sats Kit	B P S R	Anmärkning Notes	
1	1	-	-	-	1269292-7	Ledningsmatta, motor	Cable harness, engine		5	B27A	0020 0040
	-	1	1	1	1269416-2	Ledningsmatta, motor	Cable harness, engine		5	B28A	0060 0080
2	1	-	-	-	269562-5	Ledningsmatta, motor	Cable harness, engine		5	B27E	0100 0120
	-	1	-	-	1269417-0	Ledningsmatta, motor	Cable harness, engine		5	B27E	0140 0160
	-	-	1	1	1269609-2	Ledningsmatta, motor	Cable harness, engine		5	19) B28E	0180 0200
	1	-	-	1	1269849-4	Ledningsmatta, motor	Cable harness, engine		5	20) B28E	0[illegible] 02[illegible]
	1	-	-	-	1269153-1	Ledningsmatta, motor	Cable harness, engine		5	B27F	0220 0240
	-	1	-	-	1269418-8	Ledningsmatta, motor	Cable harness, engine		5	B28F	0260 0280
	-	-	1	-	1269666-2	Ledningsmatta, motor	Cable harness, engine		5	B28F USA, CAN	0[illegible] 03[illegible]
	-	-	1	-	1269466-7	Ledningsmatta, motor	Cable harness, engine		5	B28F CALIFORNIA, JAPAN	0340 0360
	-	-	-	1	1269466-7	Ledningsmatta, motor	Cable harness, engine		5	B28F	0380 0400
3	1	1	-	-	1234411-5	Ledningsmatta, överväxel	Cable harness, over drive		5	VXL M46	0420 0440
	-	-	1	1		Ledningsmatta, överväxel	Cable harness, over drive		8	VXL M46	0460 0480
4	1	1	1	1	243994-1	•Diod	•Diode		4		0500
5	1	1	1	1	1307884-5	Ledningsmatta, backljuskontakt	Cable harness, reverse light switch		8	M45, M46	0520 0540
	2	2	2	2	1323258-2	•Ledning	•Cable		2		0550
	2	2	2	2	949490-7	•Ledningssko	•Cable terminal		1		0555
6	1	1	1	1	1234586-4	Ledningsmatta, startmotor	Cable harness, starter motor		5	VST	0560 0580
	1	1	1	1	1234587-2	Ledningsmatta, startmotor	Cable harness, starter motor		5	HST	0600 0620
	-	-	1	1	1307605-4	Ledningsmatta, bränslepump	Cable harness, fuel pump		5	INJE EXCL TURBO	0640 0660

12. 242 CH-165569, 244 CH-482504, 245 CH-264754, 262 CH-6449, 264 CH-83054, 265 CH-21774.
13. 242 CH 165570-, 244 CH 482505-, 245 CH 264755-, 262 CH 6450-, 264 CH 83055-, 265 CH 21775-.
14. 242 CH-189179, 244 CH-592109, 245 CH-317939, 262 CH-8374, 264 CH-107609, 265 CH-28319.
15. 242 CH 189180-, 244 CH 592110-, 245 CH 317940-, 262 CH 8375-, 264 CH 107610-, 265 CH 28320-.
17. 242 CH -206790, 244 CH -686099, 245 CH -368309, 262, 264 CH -125109, 265 CH -30679.
18. 242 CH 206791-, 244 CH 686100-, 245 CH 368310-, 264 CH 125110-, 265 CH 30680-.
19. 242 CH-223939, 244 CH-812609, 245 CH-434469, 264 CH-131509, 265 CH-33009.
20. 242 CH 223940-, 244 CH 812610-, 245 CH 434460-, 264 CH 131510-, 265 CH 33010-.

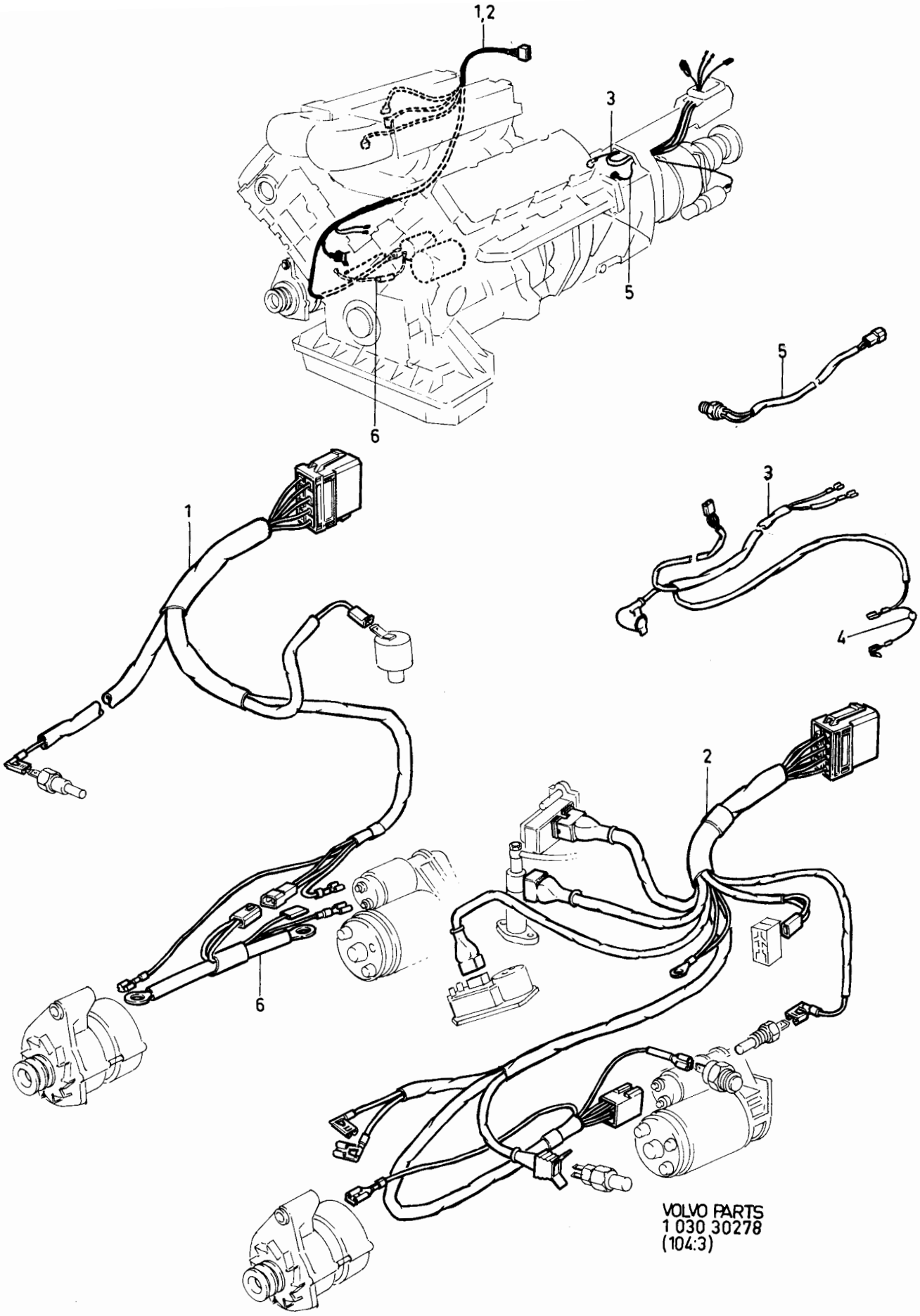
1,2
3
5
6
5
3
1
4
2
6
VOLVO PARTS
1 030 30278
(104:3)

Sida Page	Grupp Group	Ledningsmatta, motor, växellåda	Cable harness, engine, gear box	Illustration	2025
214	3	D20, D24	D20, D24	30279 1984-12	

Pos. Fig.	Antal/Quantity				Artikel nr Part No	Benämning	Description	Sats Kit	B P S R	Anmärkning Notes	
1	1	-	-	-	1258130-2	Ledningsmatta, motor	Cable harness, engine		5	12)	0020 0040
	1	-	-	-	1323991-8	Ledningsmatta, motor	Cable harness, engine		5	(1259455) 244 CH 482505-536955 245 CH 264755-289618	0060 0080 0100
	1	-	-	-	1323991-8	Ledningsmatta motor	Cable harness engine		5	(1307534) 244 CH 536956-812609, 245 CH 289618-434459	0120 0140 0160
	1	-	-	-	1323991-8	Ledningsmatta, motor	Cable harness engine		5	20) EXCL USA, CANADA	0180 0200
	1	-	-	-	1324872-9	Ledningsmatta, motor	Cable harness engine		5	20) USA, CANADA EXCL CALIFORNIA	0[illegible] 0[illegible]
2	1	-	-	-	1234411-5	Ledningsmatta, överväxel	Cable harness, over drive		5	13)	0260 0280
	1	-	-	-		Ledningsmatta, överväxel	Cable harness, over drive		8	M46	0300 0320
3	1	-	-	-	243994-1	•Diod	•Diode		4		0[illegible]
4	1	-	-	-		Ledningsmatta, backljus	Cable harness, back-up light			SE GRUPP 4	0[illegible] 0380

12. 242 CH-165569, 244 CH-482504, 245 CH-264754, 262 CH-6449, 264 CH-83054, 265 CH-21774.
13. 242 CH 165570-, 244 CH 482505-, 245 CH 264755-, 262 CH 6450-, 264 CH 83055-, 265 CH 21775-.
20. 242 CH 223940-, 244 CH 812610-, 245 CH 434460-, 264 CH 131510-, 265 CH 33010-.

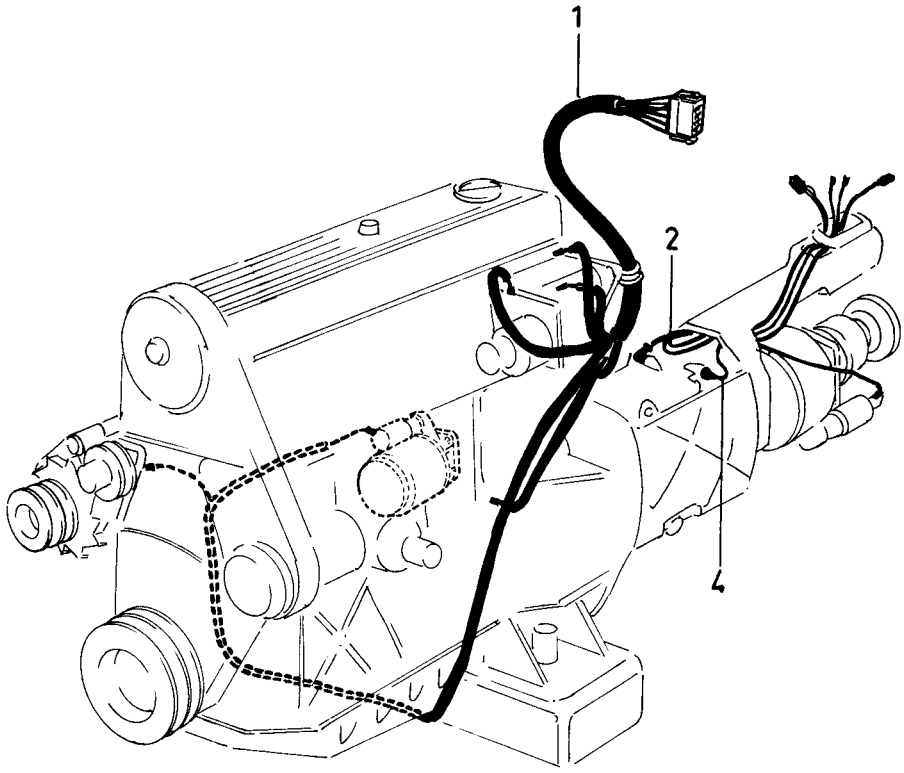

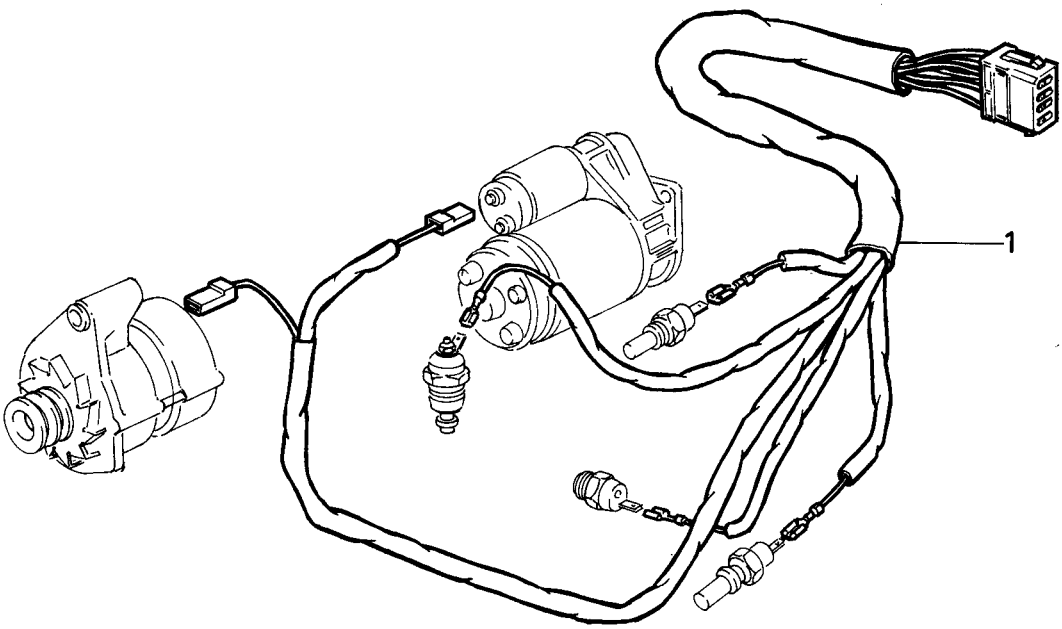

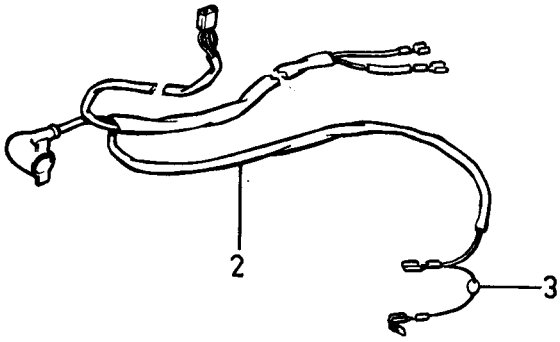

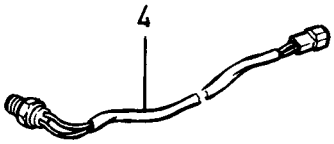

VOLVO PARTS
1 030 30279
(104:3)

Sida Page	Grupp Group	Ledningsmatta, tändsystem	Cable harness, ignition system	Illustration 30280 1984-12	2028
216	3				

Pos. Fig.	Antal/Quantity B19 B21 B23	B27 B28			Artikel nr Part No	Benämning	Description	Sats Kit	B P S R	Anmärkning Notes	
1	1	-	-	-	1234973-4	Ledningsmatta, tändsystem	Cable harness, ignition system		5	14)	0020 0040
	1	-	-	-	1307581-7	Ledningsmatta, tändsystem	Cable harness, ignition system		5	15) EXCL TURBO	0060 0080
	1	-	-	-	1307582-5	Ledningsmatta, tändsystem	Cable harness, ignition system		5	15) TURBO	0100 0120
2	1	-	-	-	1332643-4	Ledningsmatta tändsystem	Cable harness, ignition system		5	26) B23F L-JETRON B21F CHRYSLER IGNITION (1317651)	0140 0160 0180 0200
	1	-	-	-	1346259-3	Ledningsmatta tändsystem	Cable harness, ignition system		5	27) B23F L-JETRON. B21F CHRYSLER IGNITION	0240 0260 0280
x 3	-	1	-	-	1234975-9	Ledningsmatta, tändsystem	Cable harness, ignition system		5	14) (1234974)	0300 0320
	-	1	-	-	1307839-9	Ledningsmatta, tändsystem	Cable harness, ignition system		5	15)	0340

14. 242 CH-189179, 244 CH-592109, 245 CH-317939, 262 CH-8374, 264 CH-107609, 265 CH-28319.
15. 242 CH 189180-, 244 CH 592110-, 245 CH 317940-, 262 CH 8375-, 264 CH 107610-, 265 CH 28320-.
26. 242 CH-237369, 244 CH-939339, 245 CH-506269, 265 CH-34029.
27. 242 CH 237370-, 244 CH 939340-, 245 CH 506270-, 265 CH 34030-.

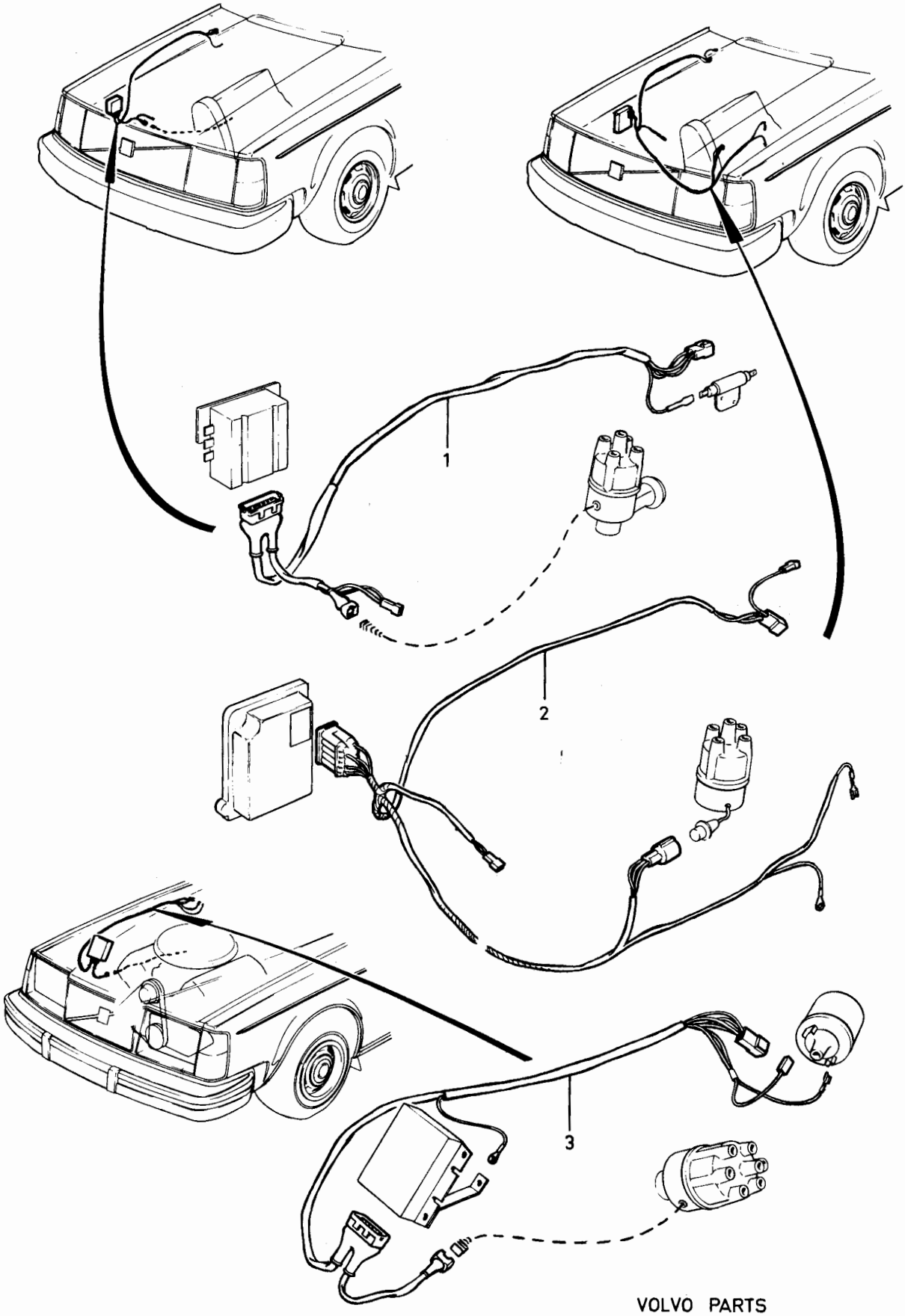

VOLVO PARTS
1 030 30280
(104:3)

Sida Page	Grupp Group	Ledningsmatta, luftkonditionering	Cable harness, air condition	Illustration	2030
218	3			30281 1984-12	

Pos. Fig.	Antal/Quantity 14)	15)	19)	20)	Artikel nr Part No	Benämning	Description	Sats Kit	B P S R	Anmärkning Notes	
1	1	-	-	-	1258930-5	Ledningsmatta, luftkonditionering	Cable harness, air condition		5	240 (1258351) EXCL DIES	0020 0040
	1	-	-	-	1258931-3	Ledningsmatta, luftkonditionering	Cable harness, air condition		5	260 (1258352)	0060 0080
	-	1	1	-	1307881-1	Ledningsmatta, luftkonditionering	Cable harness, air condition		5	240, EXCL DIES. 260	0100 0120
	-	-	-	1	1323823-3	Ledningsmatta, luftkonditionering	Cable harness, air condition		5	240, EXCL DIES. 260	0130 0131
	1	-	-	-	1259611-0	Ledningsmatta, luftkonditionering	Cable harness, air condition		5	DIES	0140 0160
	-	1	1	-	1307883-7	Ledningsmatta, luftkonditionering	Cable harness, air condition		5	DIES	(0200
	-	-	-	1	1323824-1	Ledningsmatta, luftkonditionering	Cable harness, air condition		5	DIES	0210 0211
2	-	1	-	-	1307882-9	Ledningsmatta, luftkonditionering	Cable harness, air condition		5	260	0220 0240 (

14. 242 CH-189179, 244 CH-592109, 245 CH-317939, 262 CH-8374, 264 CH-107609, 265 CH-28319.
15. 242 CH 189180-, 244 CH 592110-, 245 CH 317940-, 262 CH 8375-, 264 CH 107610-, 265 CH 28320-.
19. 242 CH-223939, 244 CH-812609, 245 CH-434469, 264 CH-131509, 265 CH-33009.
20. 242 CH 223940-, 244 CH 812610-, 245 CH 434460-, 264 CH 131510-, 265 CH 33010-.

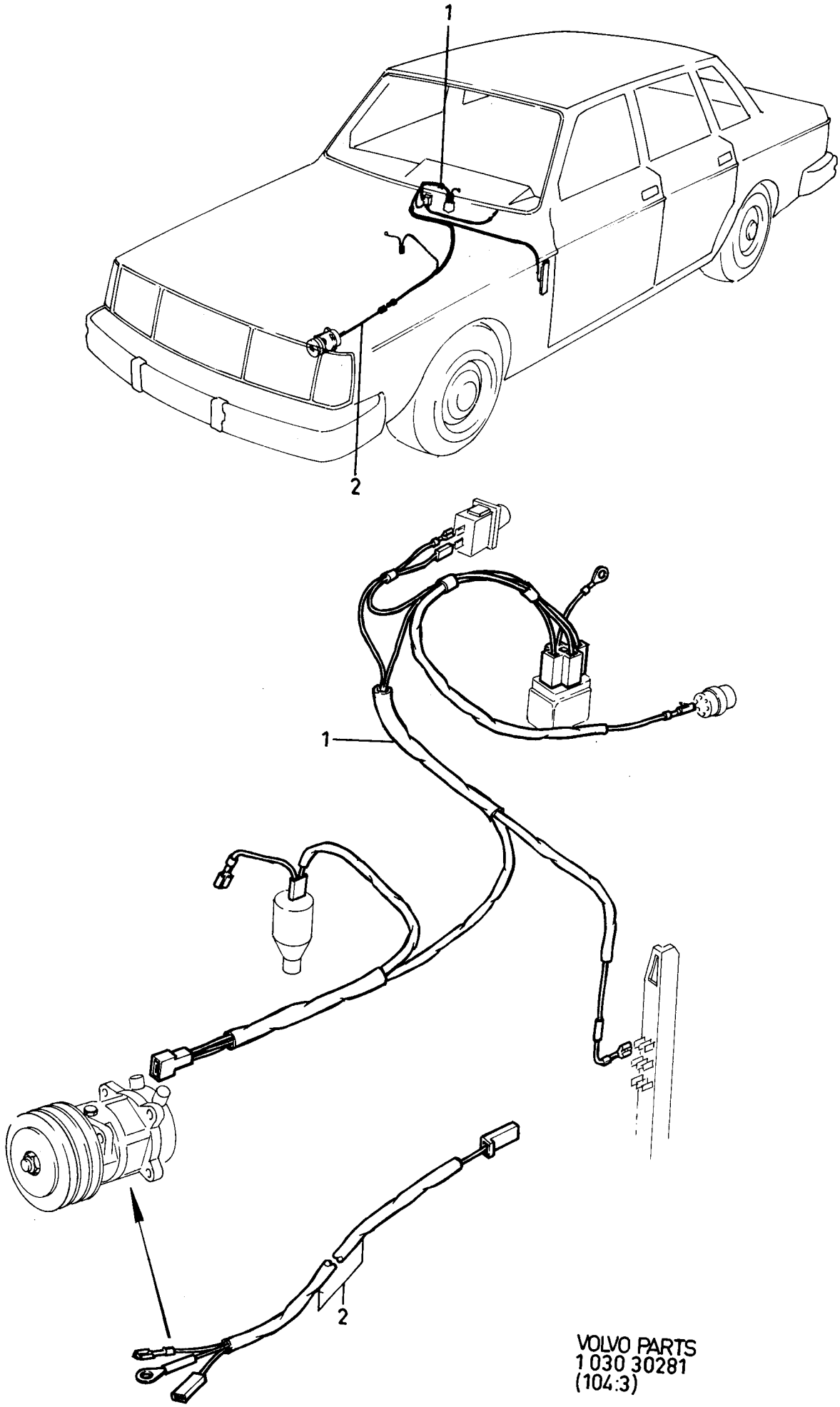

VOLVO PARTS
1 030 30281
(104:3)

Sida Page	Grupp Group	Ledningsmatta, kupe	Cable harness, coupe	Illustration 37409 1984-12	2033
220	3				

Pos. Fig.	Antal/Quantity				Artikel nr Part No	Benämning	Description	Sats Kit	BPSR	Anmärkning Notes	
1	1	-	-	-	1323826-6	Ledningsmatta innerbelysning	Cable harness, interior light		8		0050 0051
2	1	-	-	-	1215050-4	Ledningsmatta, reglagepanel	Cable harness, control panel		5	14)	0060 0080
	1	-	-	-	1307590-8	Ledningsmatta, reglagepanel	Cable harness, control panel		5	15)	0100 0120
3	1	-	-	-	1212727-0	Ledning,jord, strömställare	Cabel, ground, switch		5		0140 0160
4	1	-	-	-	1308725-9	Ledningsmatta, överväxel	Cable harness, over drive		5	18) AW 70/71	0180 0200
x	1	-	-	-	1324896-8	Ledningsmatta växlingsindikator kupe	Cable harness gear change indicator coupe		5	B23F, M46, USA, CAN	0 0204 0206
x	1	-	-	-	1324069-2	Ledningsmatta växlingsindikator bakaxel	Cable harness gear change indicator rear axle		5	B23F, M46, USA, CAN	0208 0210 0212
5	1	-	-	-	1307840-7	Ledningsmatta, instrument	Cable harness, instrument		5	B21F TURBO	0[illegible] 0[illegible]
	1	-	-	-	1307841-5	Ledningsmatta, instrument	Cable harness, instrument		5	B23 CAN	0260 0280

14. 242 CH-189179, 244 CH-592109, 245 CH-317939, 262 CH-8374, 264 CH-107609, 265 CH-28319.
15. 242 CH 189180-, 244 CH 592110-, 245 CH 317940-, 262 CH 8375-, 264 CH 107610-, 265 CH 28320-.
18. 242 CH 206791-, 244 CH 686100-, 245 CH 368310-, 264 CH 125110-, 265 CH 30680-.

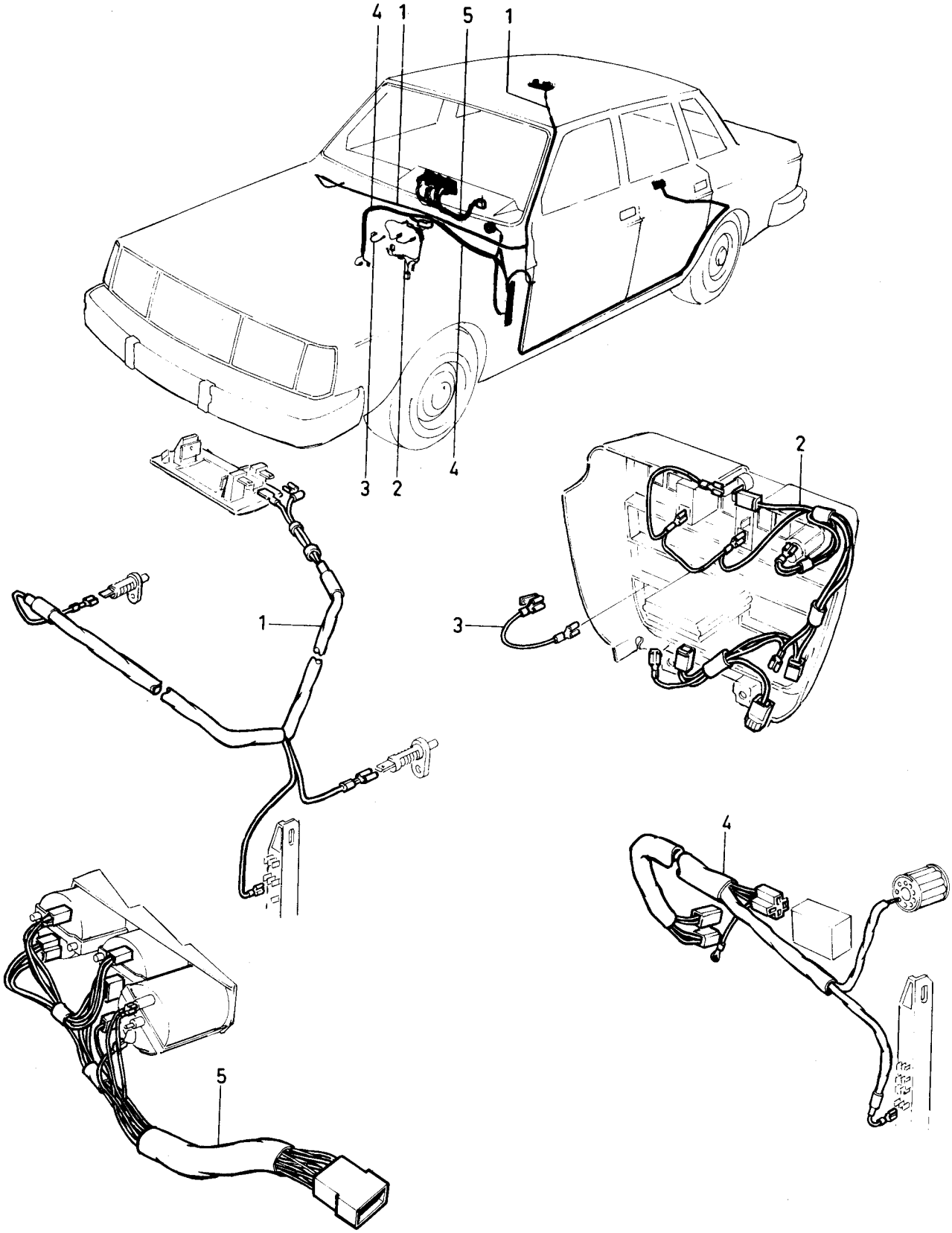

VOLVO PARTS
1 030 37409
(104:3)

Sida Page	Grupp Group	Ledningsmatta, elektriska fönsterhissar 12)	Cable harness, electrical window lifts 12)	Illustration 30283 1984-12	2035
222	3				

Pos. Fig.	Antal/Quantity				Artikel nr Part No	Benämning	Description	Sats Kit	B P S R	Anmärkning Notes	
1	1	-	-	-	1258302-7	Ledningsmatta,.....	Cable harness, ...		5	EXCL 262C	0020
						el. hiss, främre	el. lift, front				0040
2	1	-	-	-	1235894-1	Ledningsmatta,.....	Cable harness, ...		5	EXCL 262C	0060
						el. hiss, bakre	el.lift, rear				0080
3	1	-	-	-	1258308-4	Ledningsmatta, V.....	Cable harness, L.....		5	262C	0100
						el. hiss	el. lift				0120
						el. backspegel	el. rear wiew mirror				0140
						dörrhögtalare	door loudspeaker				0160
4	1	-	-	-	1235890-9	Ledningsmatta, H.....	Cable harness, R.....		5	(1258309) 262C	0180
						el. hiss	el. lift				0200
						el. backspegel	el. rear wiew mirror				0[illegible]
						dörrhögtalare	door loudspeaker				0[illegible]
											0260

12. 242 CH-165569, 244 CH-482504, 245 CH-264754, 262 CH-6449, 264 CH-83054, 265 CH-21774.

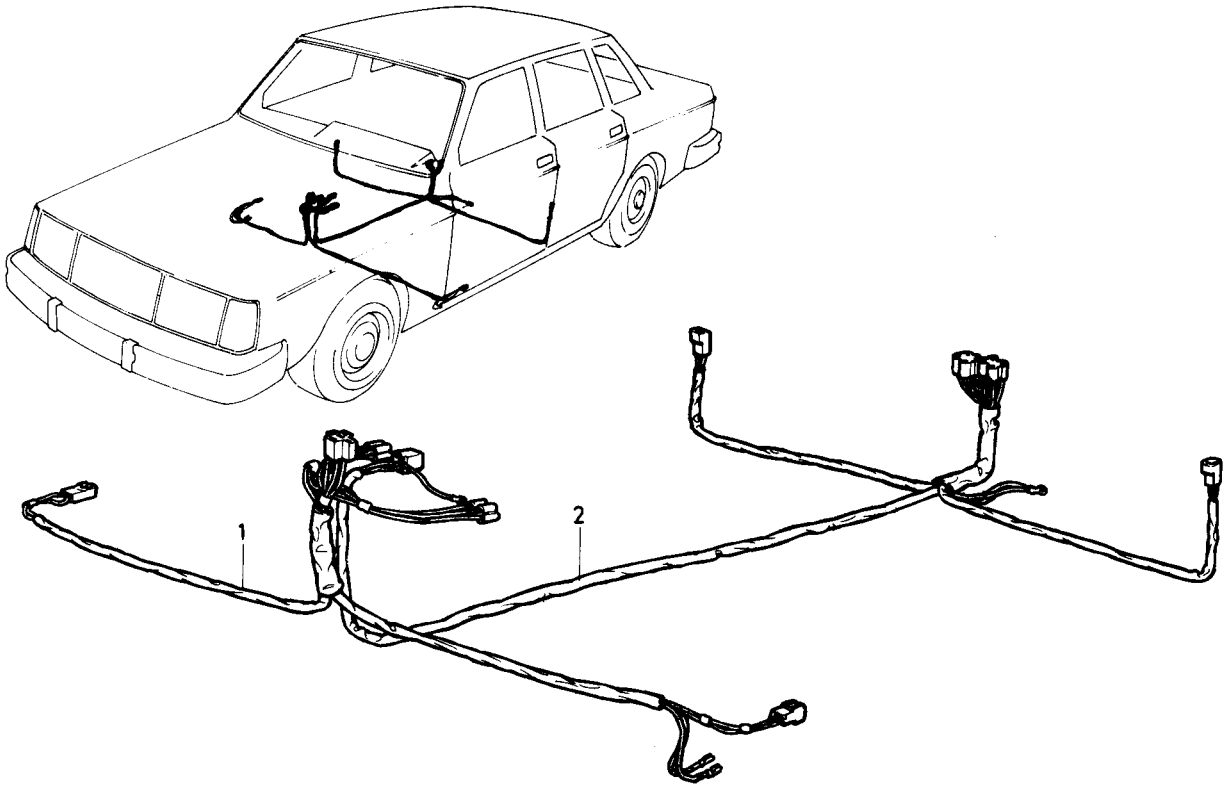

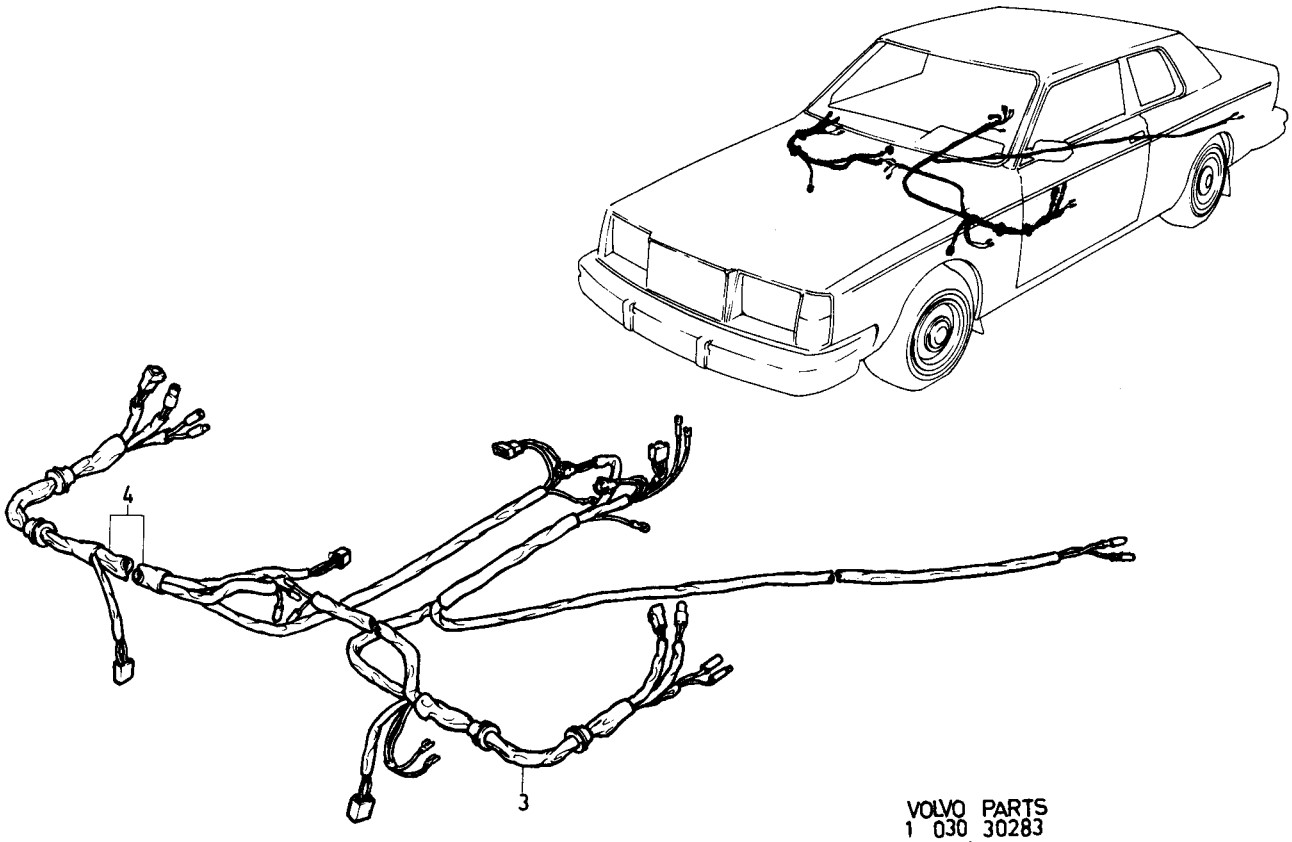

VOLVO PARTS
1 030 30283
(104:3)

Sida Page	Grupp Group	Ledningsmatta, elektriska fönsterhissar	Cable harness, electrical window lifts	Illustration	2038
224	3	13)	13)	30284 1984-12	

Pos. Fig.	Antal/Quantity				Artikel nr Part No	Benämning	Description	Sats Kit	B P S R	Anmärkning Notes	
1	1	-	-	-	1259472-7	Ledningsmatta, kupe, främre	Cable harness, coupe, front		5	VST	0020 0040
	1	-	-	-	1259473-5	Ledningsmatta, kupe, främre	Cable harness, coupe front		5	HST	0060 0080
2	1	-	-	-	1259470-1	Ledningsmatta, förardörr	Cable harness drivers door		5	EXCL 242, 262	0100 0120
3	1	-	-	-	1259469-3	Ledningsmatta, förardörr	Cable harness drivers door		5	242, 262	0125 0130
4	1	-	-	-	1259471-9	Ledningsmatta, passagerardörr	Cable harness passenger door		5	(1259474)	0140 0160
5	1	-	-	-	1259475-0	Ledningsmatta kupe, bakre	Cable harness, coupe, rear		5		01[illegible] 0[illegible]
6	2	-	-	-	1259471-9	Ledningsmatta, bakdörr	Cable harness, rear door		5		0220 0240

13. 242 CH 165570-, 244 CH 482505-, 245 CH 264755-, 262 CH 6450-, 264 CH 83055-, 265 CH 21775-.

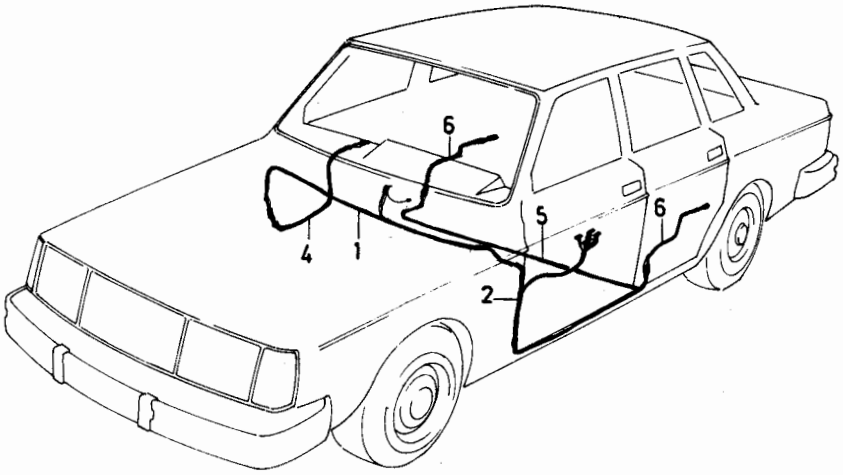

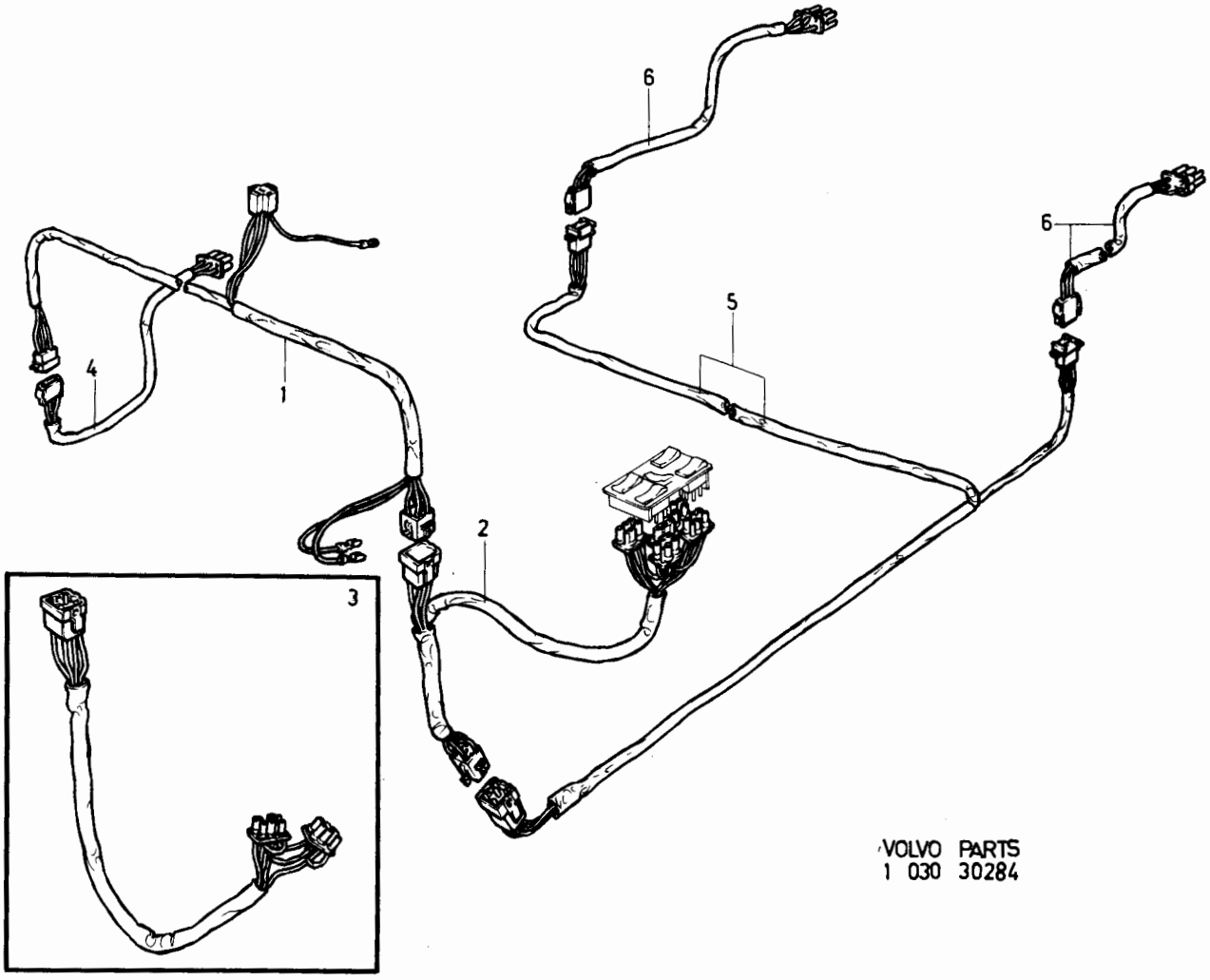

VOLVO PARTS
1 030 30284

Sida Page	Grupp Group	Ledningsmatta, centrallås	Cable harness, central lock	Illustration	2040
226	3			30285 1984-12	

Pos. Fig.	Antal/Quantity 244 264	245 265	242	262C	Artikel nr Part No	Benämning	Description	Sats Kit	B P S R	Anmärkning Notes	
1	1	1	-	-	1259459-4	Ledningsmatta, kupe, främre	Cable harness, coupe, front		5		0020 0040
2	2	2	-	-		Ledningsmatta, framdörr	Cabel harness, front door		8		0060 0080
	-	-	1	-	1324639-2	Ledningsmatta, förardörr	Cable harness, drivers door		5	(1307634)	0100 0120
	2	2	-	-		Ledningsmatta, bakdörr	Cable harness, rear door		8		0140 0160
3	-	1	-	-	1259468-5	Ledningsmatta, baklucka	Cable harness, tail gate		5		0180 0200
4	-	-	-	1	1307587-4	Ledningsmatta, kupe	Cable harness, coupe		5	(1259467)	0[illegible] 0240
5	-	-	-	1	1259466-9	Ledningsmatta, förardörr	Cable harness, drivers door		5	14)	0260 0280
6	- -	- -	- -	- -		Ledningsmatta, Bakdörr	Cable harness, Rear door		8		0340 0360

14 . 242 CH-189179, 244 CH-592109, 245 CH-317939, 262 CH-8374, 264 CH-107609, 265 CH-28319.

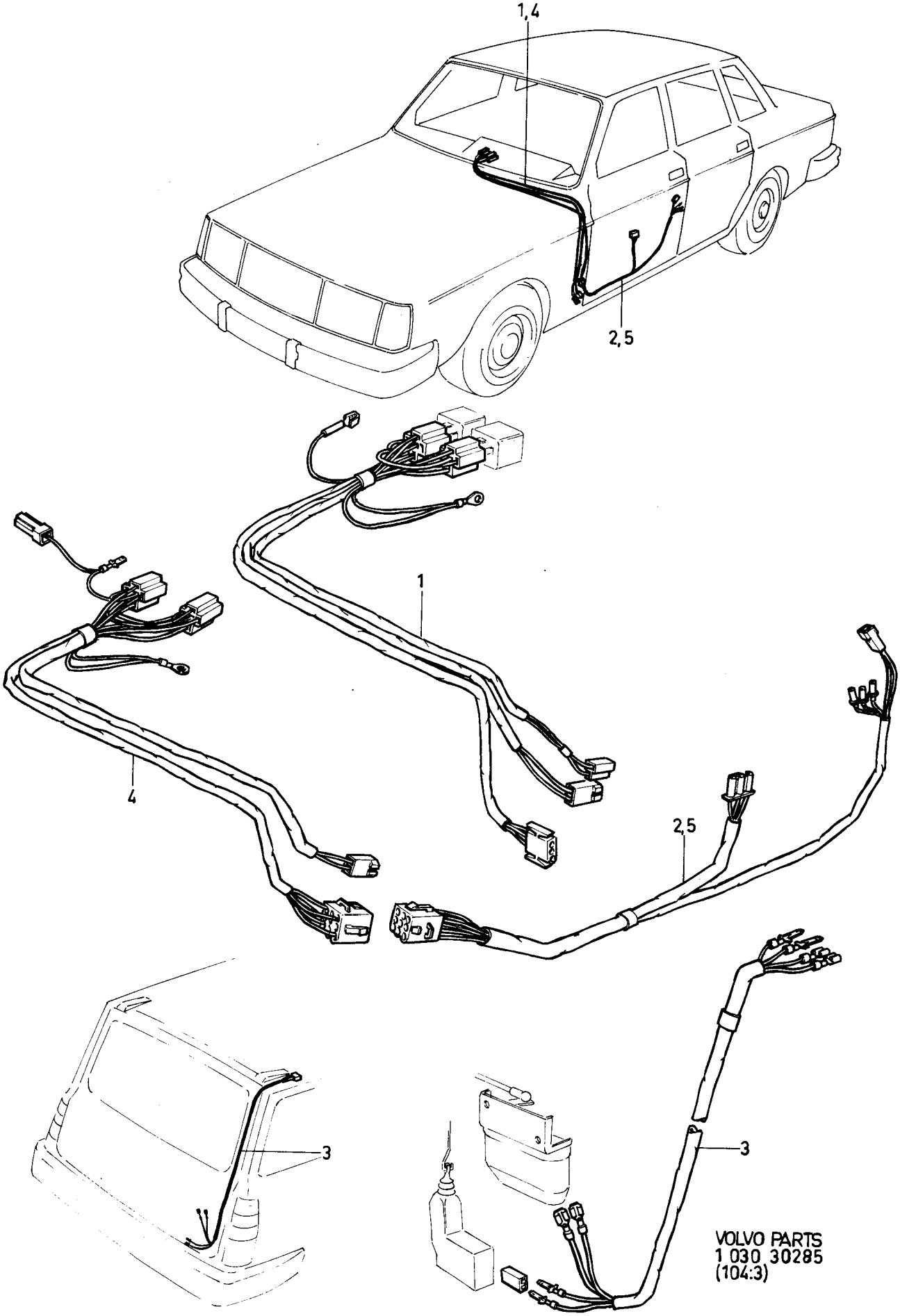
1,4
2,5
1
4
2,5
3
3
VOLVO PARTS
1 030 30285
(104:3)

Sida Page	Grupp Group	Ledningsmattor, bakre	Cable harness, rear	Illustration 30286 1984-12	2043
228	3				

Pos. Fig.	Antal/Quantity 242 244	245	262 264	265	Artikel nr Part No	Benämning	Description	Sats Kit	B P S R	Anmärkning Notes	
1	1	-	1	-	1258899-2	Ledningsmatta bottensvällare	Cable harness bottom rail		5	12)	0020 0040
	1	-	1	-	1324917-2	Ledningsmatta bottensvällare	Cable harness bottom rail		5	13), 14) (1307573)	0060 0080
	1	-	1	-	1324917-2	Ledningsmatta botten svällare	Cable harness bottom rail		5	15), 26) (1307573)	0100 0120
	1	-	1	-	1324917-2	Ledningsmatta bottensvällare	Cable harness bottom rail		5	27)	0140 0160
2	1	1	1	1	1235323-1	Ledningsmatta bränslepump	Cable harness bottom rail		5	12)	0180 0200
3	-	1	-	1	1258900-8	Ledningsmatta bottensvällare	Cable harness bottom rail		5	12)	0 0240
	-	1	-	1	1259451-1	Ledningsmatta bottensvällare	Cable harness bottom rail		5	13,14)	0260 0280
x	-	1	-	1	1348016-5	Ledningsmatta bottensvällare	Cable harness bottom rail		5	15), 26) (1324916)	0300 0320
x	-	1	-	1	1348016-5	Ledningsmatta bottensvällare	Cable harness bottom rail		5	27) (1324916)	0 0360
4	1	1	1	1	1215351-6	Ledningsmatta nummerplåtsbel.	Cable harness number plate light		5		0380 0400
5	2	2	2	2	1212563-9	Ledningsmatta baklucka	Cable harness tail gate		5		0420 0440

12. 242 CH-165569, 244 CH-482504, 245 CH-264754, 262 CH-6449, 264 CH-83054, 265 CH-21774.
13. 242 CH 165570-, 244 CH 482505-, 245 CH 264755-, 262 CH 6450-, 264 CH 83055-, 265 CH 21775-.
14. 242 CH-189179, 244 CH-592109, 245 CH-317939, 262 CH-8374, 264 CH-107609, 265 CH-28319.
15. 242 CH 189180-, 244 CH 592110-, 245 CH 317940-, 262 CH 8375-, 264 CH 107610-, 265 CH 28320-.
27. 242 CH 237370-, 244 CH 939340-, 245 CH 506270-, 265 CH 34030-.

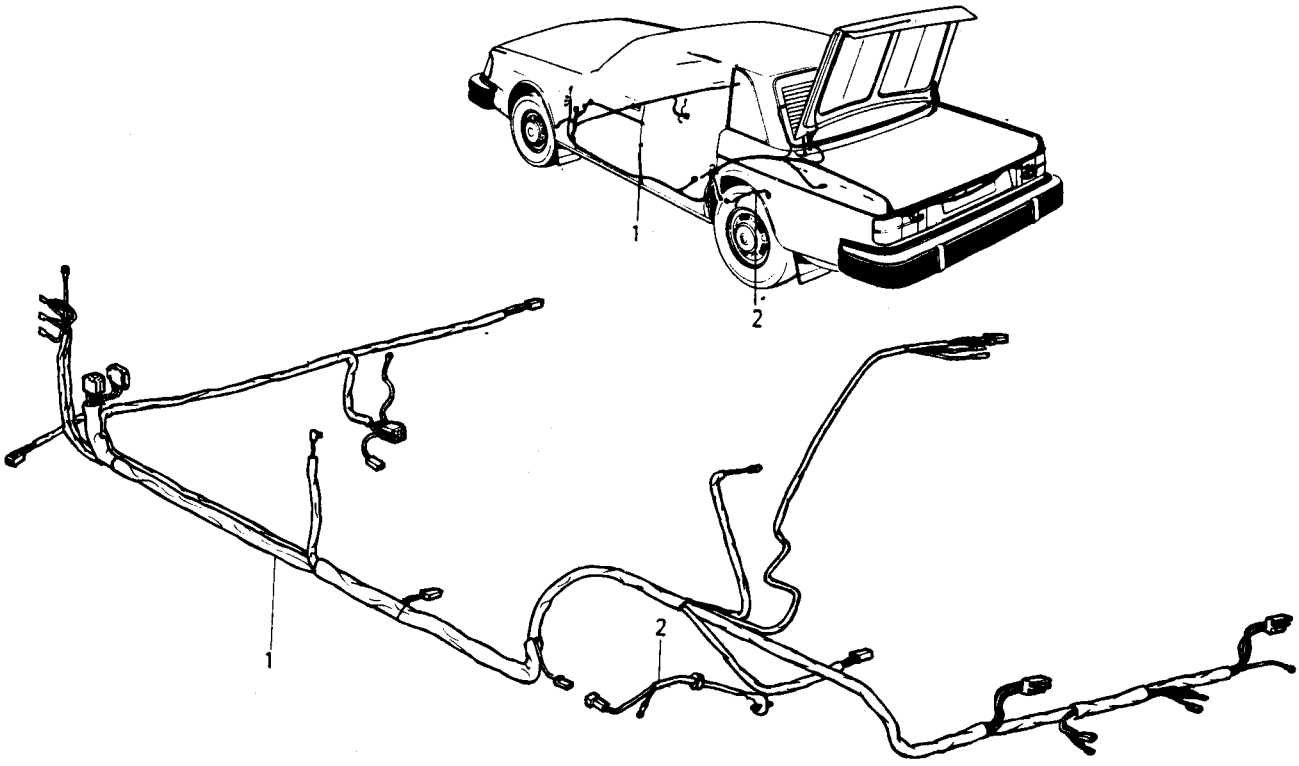

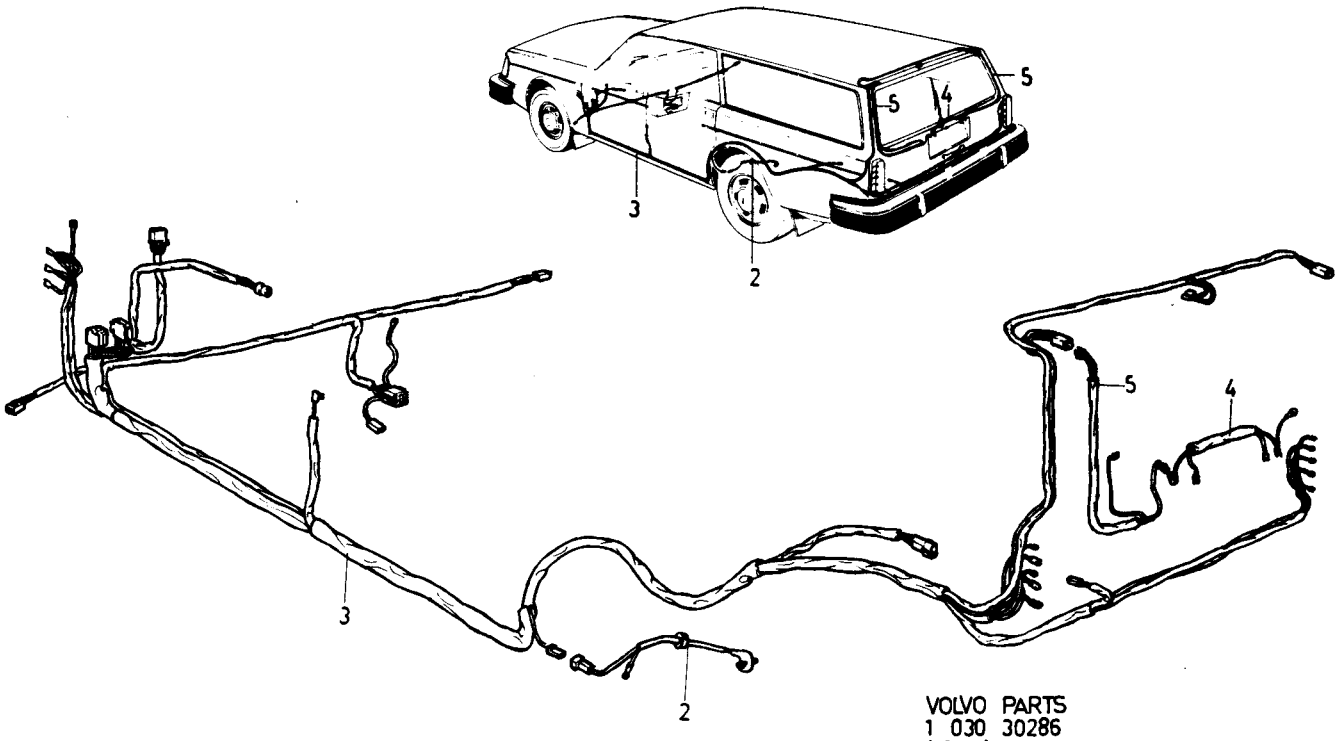

VOLVO PARTS
1 030 30286
(104:3)

Sida Page	Grupp Group	Ledningsmatta, elektriska backspeglar och dörrhögtalare	Cable harness, electrical rear wiew mirrors and door loudspeakers	Illustration 30287 1984-12	2045
230	3				

Pos. Fig.	Antal/Quantity				Artikel nr Part No	Benämning	Description	Sats Kit	B P S R	Anmärkning Notes	
1	1	-	-	-	1235907-1	Ledningsmatta, V el.backspegel	Cable harness, L el.rear wiew mirror		5	12) (1235076)	0020 0040
	1	-	-	-	1235906-3	Ledningsmatta, H el.backspegel	Cable harness, R el.rear wiew mirror		5	12)	0060 0080
	1	-	-	-	1259492-5	Ledningsmatta, V el.backspegel	Cable harness, L el.rear wiew mirror		5	13)	0100 0120
	1	-	-	-	1259493-3	Ledningsmatta, H el.backspegel	Cable harness, R el.rear wiew mirror		5	13)	0140 0160
2	2	-	-	-	1234790-2	Ledningsmatta, dörrhögtalare	Cable harness, door loudspeaker		6	12) USA EXCL HISEL	0180 0200

12. 242 CH-165569, 244 CH-482504, 245 CH-264754, 262 CH-6449, 264 CH-83054, 265 CH-21774.
13. 242 CH 165570-, 244 CH 482505-, 245 CH 264755-, 262 CH 6450-, 264 CH 83055-, 265 CH 21775-.

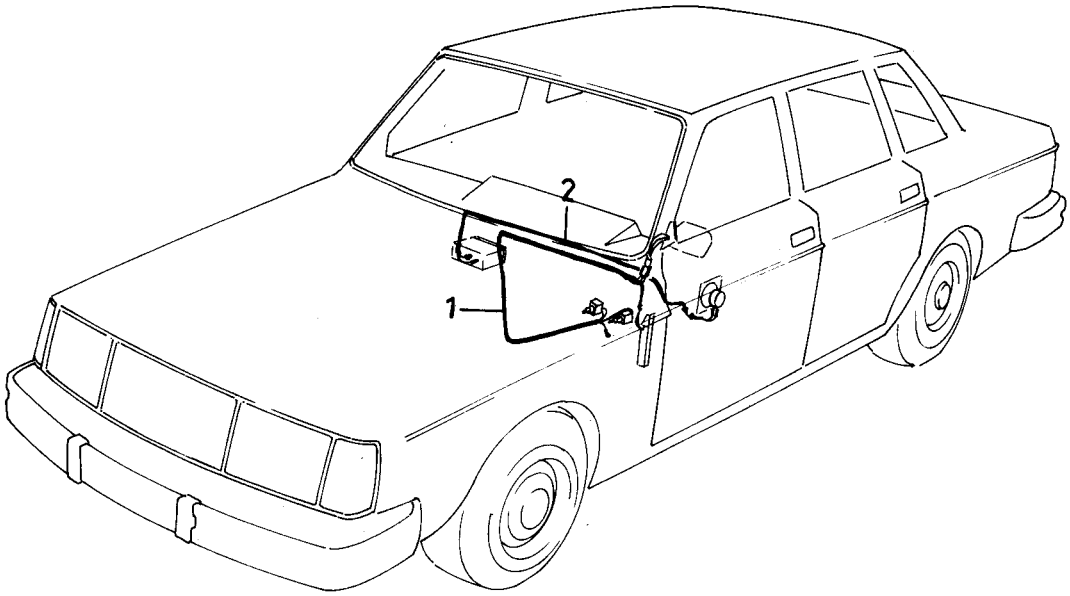

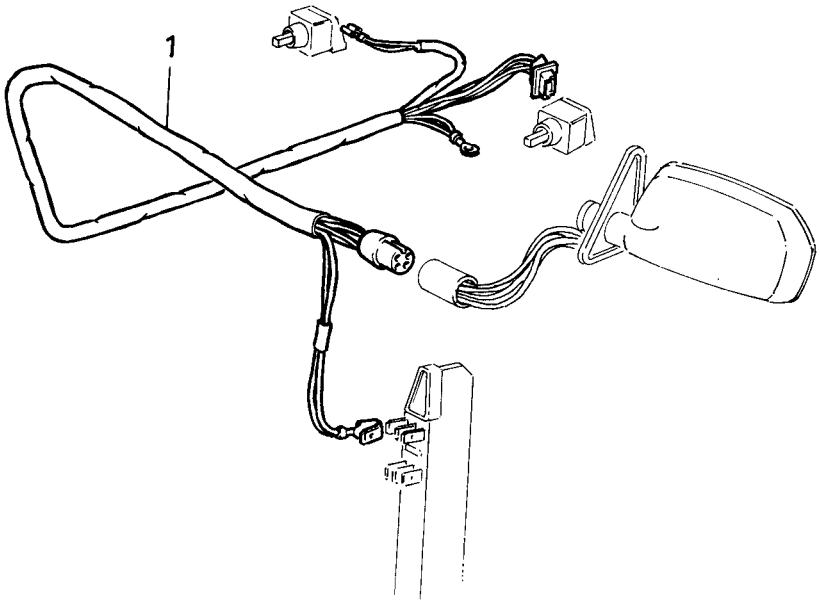

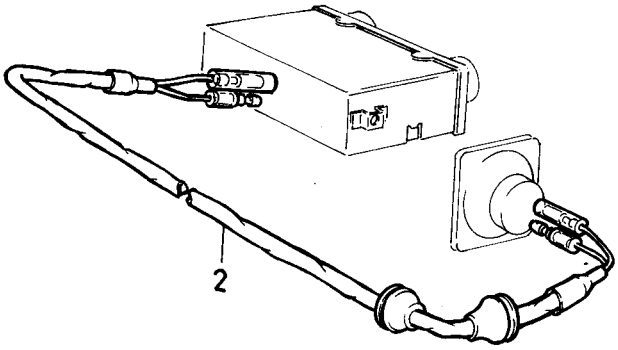

VOLVO PARTS
1 030 30287
(104:3)

Sida Page	Grupp Group	Säkringsdosor och säkringar	Fuse boxes and fuses	Illustration	2048
232	3			33573 1984-12	

Pos. Fig.	Antal/Quantity				Artikel nr Part No	Benämning	Description	Sats Kit	B P S R	Anmärkning Notes	
1	1	-	-	-	1308142-7	Säkringsdosa	Fuse box		4	(1235927)	0020
2	1	-	-	-	273598-3	Säkringssats	Fuse kit		1	(273520)	0040
	2	-	-	-	942545-5	•Säkring	•Fuse	S	1	5A	0060
	6	-	-	-	11433-0	•Säkring	•Fuse	S	1	8A	0080
	2	-	-	-	942785-7	•Säkring	•Fuse	S	1	16A	0100
	2	-	-	-	943905-0	•Säkring	•Fuse	S	1	25A	0120
2a	1	-	-	-	966329-5	Bladsäkring	Blade fuse		1	20) 15A LAMBDA SOND	0140
	1	-	-	-	966330-3	Bladsäkring	Blade fuse		1	20) 25A LAMBDA SOND	0160
2b	1	-	-	-	1323312-7	Säkringshållare, bladsäkring	Fuse holder, blade fuse		3	LAMBDA SOND	0180 0200
3	1	-	-	-	965394-0	Skruv,övre	Screw, upper		2		0
4	1	-	-	-	955129-2	Skruv,nedre	Screw, lower		2		0240
5	1	-	-	-		Lock	Cover			SE GRUPP 8	0260
6	1	-	-	-	1304368-2	Fäste	Anchorage		2	13)	0280
7	1	-	-	-	1304398-9	Clips	Clip		2	13)	0300
8	1	-	-	-	955131-8	Skruv	Screw		2	13)	0320
9	1	-	-	-	1235419-7	Säkringsdosa, hel-och halvljus	Fusebox, dipped-main beam		4	ITALY. 244DLS	0 0
10	2	-	-	-	955123-5	Skruv,	Screw		2		0380
11	1	-	-	-	1258953-7	Konsol	Bracket		3	13) ITALY	0400
12	1	-	-	-	965354-4	Skruv	Screw		2		0420
13	1	-	-	-	1263491-1	Säkringsdosa kylbox	Fuse box, cooling box		4	264TE DDR	0440 0460
14	1	-	-	-	1503205-5	Säkringshållare, el.-hiss	Fuse holder, el.elevator		2	12) 264 TE	0480 0500
15	1	-	-	-	1503765-8	Termosäkring el.-hiss	Termo fuse, el.elevator		1	12) 264 TE	0520 0540
16	1	-	-	-	1234048-5	Kopplingsdosa, underdel	Junction box, bottom		3		0560 0580
17	1	-	-	-	1234263-0	Anslutningsstift	Terminals		3		0600
18	1	-	-	-	1234264-8	Kopplingsdosa, lock	Junction box, cover		3		0620 0640
19	2	-	-	-	955127-6	Skruv	Screw		2		0660

12. 242 CH-165569, 244 CH-482504, 245 CH-264754, 262 CH-6449, 264 CH-83054, 265 CH-21774.
13. 242 CH 165570-, 244 CH 482505-, 245 CH 264755-, 262 CH 6450-, 264 CH 83055-, 265 CH 21775-.
20. 242 CH 223940-, 244 CH 812610-, 245 CH 434460-, 264 CH 131510-, 265 CH 33010-.

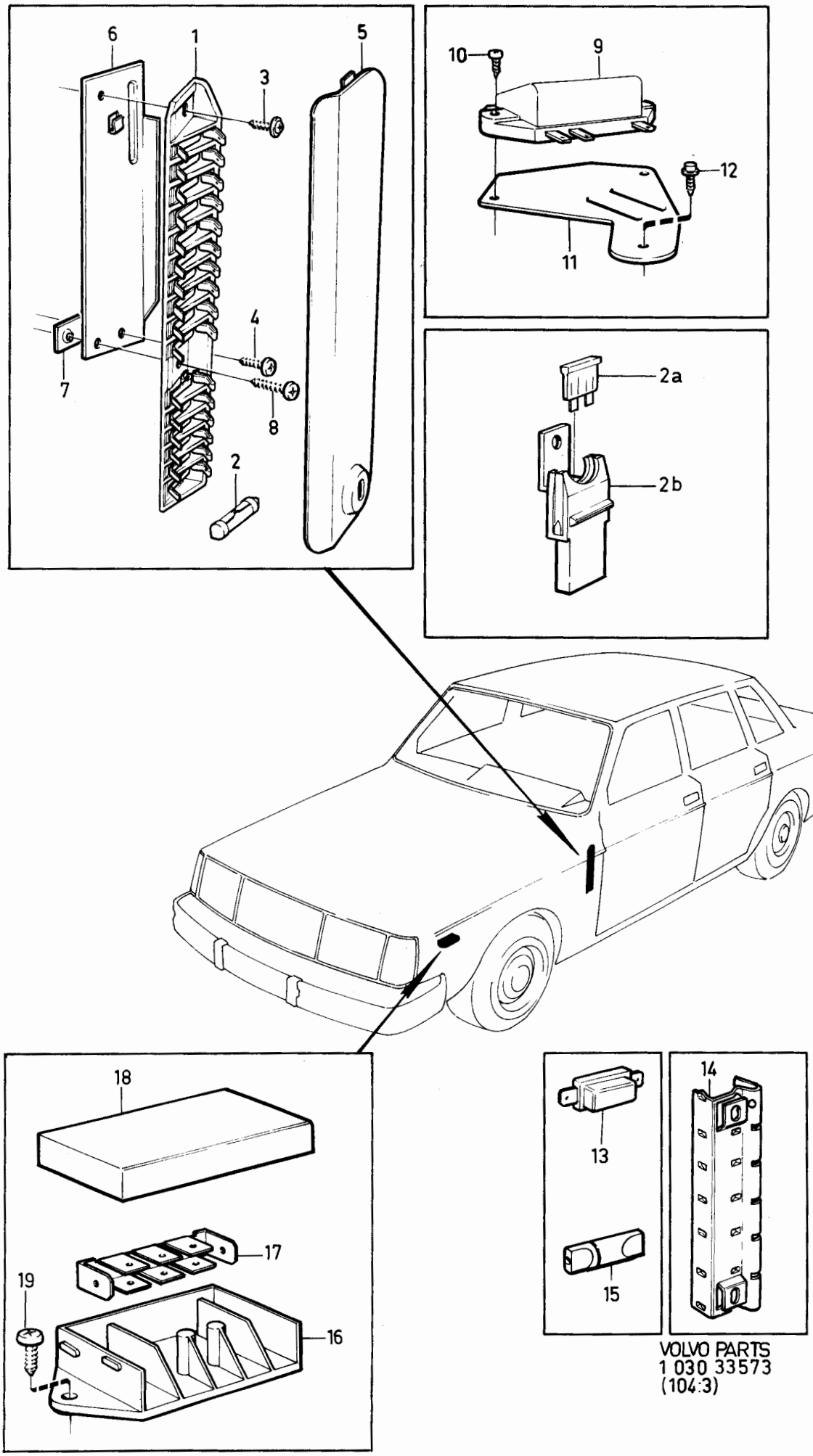

VOLVO PARTS
1 030 33573
(104:3)

Sida Page	Grupp Group	Kontaktdon, isolatorer	Contact unit, insulators	Illustration	2050
234	3			34157 1984-12	

Pos. Fig.	Antal/Quantity				Artikel nr Part No	Benämning	Description	Sats Kit	B P S R	Anmärkning Notes	
1	ERF	-	-	-	958213-1	Hylsisolator	Sleeve insulator		2		0020
2	ERF	-	-	-	947781-1	Hylsisolator	Sleeve insulator		2		0040
3	ERF	-	-	-	1214948-0	Hylsisolator	Sleeve insulator		2		0060
4	ERF	-	-	-	1212894-8	Hylsisolator	Sleeve insulator		2		0080
5	ERF	-	-	-	945759-9	Hylsisolator	Sleeve insulator		3		0100
6	ERF	-	-	-	958210-7	Hylsisolator	Sleeve insulator		2		0120
7	ERF	-	-	-	958212-3	Hylsisolator	Sleeve insulator		2		0140
8	ERF	-	-	-	958215-6	Hylsisolator	Sleeve insulator		2	(1212905)	0160
9	ERF	-	-	-	1259828-0	Hylsisolator	Sleeve insulator		2		0180
10	ERF	-	-	-	1212888-0	Hylsisolator	Sleeve insulator		3		0200
11	ERF	-	-	-	1212899-7	Hylsisolator	Sleeve insulator		8		0[illegible]
12	ERF	-	-	-	1234568-2	Lock	Cover		4	(1212900)	0[illegible]
13	ERF	-	-	-	1215464-7	Hylsisolator	Sleeve insulator		2		0260
14	ERF	-	-	-	1235001-3	Hylsisolator	Sleeve insulator		2		0280
15	ERF	-	-	-	1212865-8	Hylsisolator	Sleeve insulator		2		0300
16	ERF	-	-	-	1212958-1	Hylsisolator	Sleeve insulator		2		0320
17	ERF	-	-	-	1214500-9	Hylsisolator	Sleeve insulator		2		0[illegible]
18	ERF	-	-	-	1235274-6	Hylsisolator	Sleeve insulator		2		0[illegible]
19	ERF	-	-	-	966155-4	Hylsisolator	Sleeve insulator		2		0380
20	ERF	-	-	-	1259438-8	Hylsisolator	Sleeve insulator		8	ERS AV 1ST 966812-0,	0400
	ERF	-	-	-	966812-0	Hylsisolator	Sleeve insulator		2		0440
21	ERF	-	-	-	943685-8	Hylsisolator	Sleeve insulator		2		0460
22	ERF	-	-	-	943687-4	Hylsisolator	Sleeve insulator		2		0480
	ERF	-	-	-	949316-4	Hylsisolator,	Sleeve insulator,		2		0500
23	ERF	-	-	-	949543-3	Hylsisolator	Sleeve insulator		2		0520
24	ERF	-	-	-	945782-1	Hylsisolator	Sleeve insulator		2		0540
25	ERF	-	-	-	963374-4	Hylsisolator	Sleeve insulator		2		0560
26	ERF	-	-	-	967570-3	Hylsisolator	Sleeve insulator		3	(966666)	0580
27	ERF	-	-	-	966664-5	Hylsisolator	Sleeve insulator		3	(947593)	0600
28	ERF	-	-	-	1259389-3	Hylsisolator	Sleeve insulator		2		0620
29	ERF	-	-	-	966662-9	Hylsisolator	Sleeve insulator		3	(946641)	0640
30	ERF	-	-	-	949597-9	Hylsisolator	Sleeve insulator		1	(945217)	0660
	ERF	-	-	-	958208-1	Hylsisolator	Sleeve insulator		2		0680
31	ERF	-	-	-	1234066-7	Hylsisolator	Sleeve insulator		2		0700
32	ERF	-	-	-	1234067-5	Hylsisolator	Sleeve insulator		2		0720
33	ERF	-	-	-	1307035-4	Hylsisolator	Sleeve insulator		2		0740
34	ERF	-	-	-	946077-5	Hylsisolator	Sleeve insulator		2		0760
35	ERF	-	-	-	1258183-1	Hylsisolator	Sleeve insulator		2		0[illegible]
36	ERF	-	-	-	958297-4	Skarvhylsa	Connector sleeve		4		0[illegible]
37	ERF	-	-	-	964197-8	Stiftisolator	Pin insulator		2	(1212904)	0820
38	ERF	-	-	-	947780-3	Stiftisolator, svart	Pin insulator, black		2		0840
	ERF	-	-	-	966154-7	Stiftisolator, blå	Pin insulator, blue		2		0860
39	ERF	-	-	-	1308436-3	Stiftisolator	Pin insulator		2		0880
40	ERF	-	-	-	958207-3	Stiftisolator	Pin insulator		2		0[illegible]
41	ERF	-	-	-	944227-8	Stiftisolator	Pin insulator		3		0[illegible]
42	ERF	-	-	-	964197-8	Stiftisolator	Pin insulator		2	(958214)	0940
43	ERF	-	-	-	1259439-6	Stiftisolator	Pin insulator		8	ERS AV 1ST 966813-8, 1ST 966812-0	0960 0980
44	ERF	-	-	-	1259829-8	Stiftisolator	Pin insulator		2		1000
45	ERF	-	-	-	1307049-5	Stiftisolator	Pin insulator		2		1020
46	ERF	-	-	-	966813-8	Stiftisolator	Pin insulator		2		1040
47	ERF	-	-	-	967570-3	Stiftisolator	Pin insulator		3		1060
48	ERF	-	-	-	966662-9	Isolator	Insulator		3		1080
49	ERF	-	-	-	948912-1	Isolator	Insulator		2	LAMBDASOND	1100
x 50	ERF	-	-	-	1347807-8	Isolator, huva	Insulator, cap		2	LAMBDASOND (948913)	1120
51	ERF	-	-	-	948911-3	Isolatorhölje	Insulator sheath		2	LAMBDASOND	1140
52	ERF	-	-	-	944221-1	Isolator	Insulator		3		1160
53	ERF	-	-	-	944306-0	Skarvhylsa	Joint		2		1180
54	ERF	-	-	-	947590-6	Isolatorhölje	Insulator cover		2		1200
55	ERF	-	-	-	947594-8	Isolatorhölje	Insulator cover		2		1220
56	ERF	-	-	-	946366-2	Isolatorhölje	Insulator cover		3		1240
57	ERF	-	-	-	946642-6	Isolatorhölje	Insulator cover		2		1260

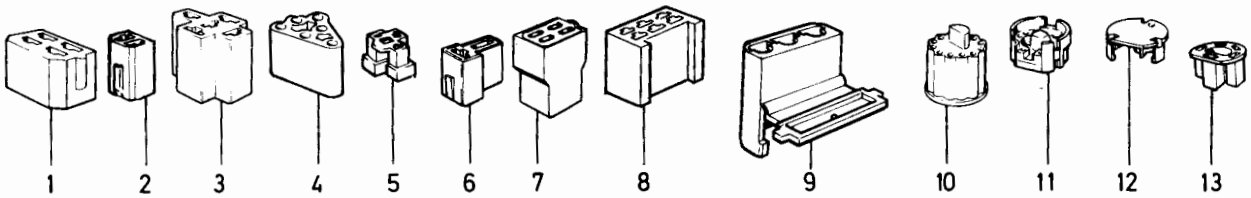

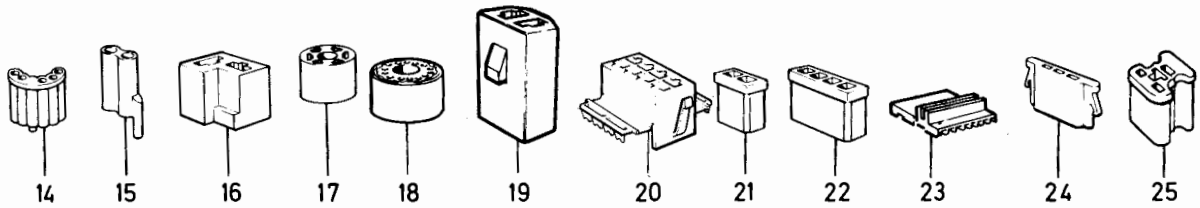

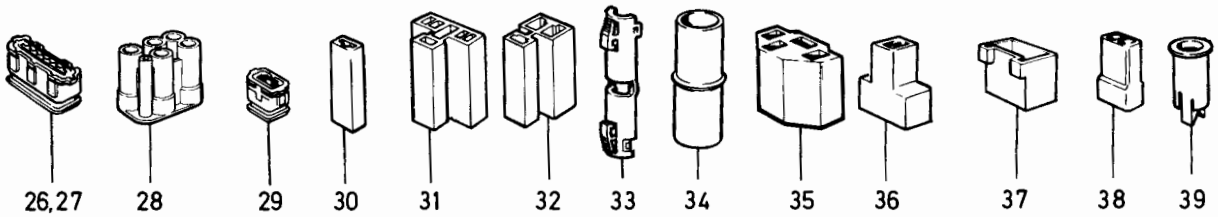

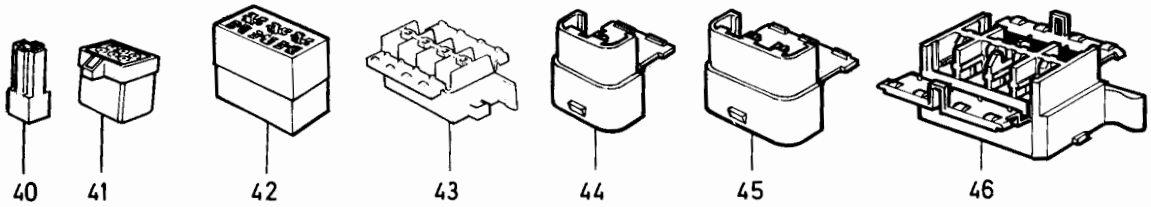

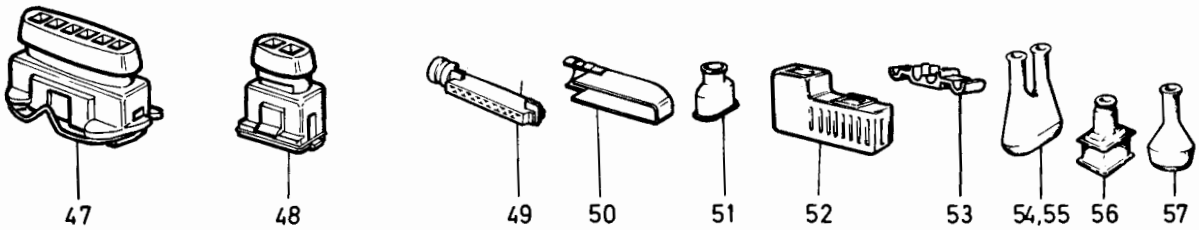

VOLVO PARTS
1 030 34157
(104: 3)

Sida Page	Grupp Group	Kontaktdon, gummibussningar, klammer	Contact unit, rubber bushing, clamp	Illustration	2075
236	3			37351 1984-12	

Pos. Fig.	Antal/Quantity				Artikel nr Part No	Benämning	Description	Sats Kit	B P S R	Anmärkning Notes	
1	2	-	-	-	1235627-5	Bälg, framdörr	Bellows, front door		3		0020
2	2	-	-	-	1259482-6	Bälg, bakdörr	Bellows, rear door		3		0040
3	2	-	-	-	1259485-9	Gummipropp, framdörr	Rubber plug, front door		2		0060 0080
4	2	-	-	-	1259484-2	Gummipropp, A-stolpe	Rubber plug, A-pillar		2		0100 0120
5	4	-	-	-	1259483-4	Gummipropp, bakdörr och B-stolpe	Rubber plug, rear door och B-pillar		2		0140 0160 0180
6	ERF	-	-	-	40136-4	Gummibussning	Rubber bushing		2	A18, B12, C6	0200
	ERF	-	-	-	320404-7	Gummibussning	Rubber bushing		4	A30, B20, C9	[illegible]
	ERF	-	-	-	88273-8	Gummibussning	Rubber bushing		2	A30, B20, C13	0240
	ERF	-	-	-	667075-6	Gummibussning	Rubber bushing		3	A43, B33, C25	0260
	ERF	-	-	-	941268-5	Gummibussning	Rubber bushing		2	(941264) DI 20X8	0280
7	ERF	-	-	-	1211785-9	Gummiplug	Rubber plug		2		0300
8	ERF	-	-	-	686356-7	Gummibussning	Rubber bushing		5	A50, B38, C31	0320
	ERF	-	-	-	346509-3	Gummibussning	Rubber bushing		1	A22, B16,5	[illegible]
9	ERF	-	-	-	1215315-1	Gummibussning	Rubber bushing		5	DI 15X4	0360
	ERF	-	-	-	1234702-7	Gummibussning	Rubber bushing		3	DI 25X6	0380
9b	ERF	-	-	-	1234518-7	Gummibussning	Rubber bushing		4	DI 34X10	0390
x 10	ERF	-	-	-	966666-0	Gummitätning för ledningsmatta 1308888-5	Rubber spacer for cable harness 1308888-5		2	(966872)	0400 0411 0412
11	ERF	-	-	-	966662-9	Gummitätning	Rubber spacer		3	(946643)	0420
12	2	-	-	-	1263274-1	Gummitätning	Rubber spacer		3		0440
12a	1	-	-	-	418646-6	Gummihatt	Rubber cap		2		0445
13	ERF	-	-	-	1215505-7	Gummigenomföring	Rubber bushing		3		0460
14	ERF	-	-	-	1235463-5	Gummigenomföring	Rubber bushing		2		0480
15	ERF	-	-	-	946795-2	Gummiring	Rubber ring		2	50X3	0500
16	ERF	-	-	-	943545-4	Gummiring	Rubber ring		2	32X36	0520
17	ERF	-	-	-	948443-7	Skyddshylsa	Protector sleeve		2	DI 12	0540
	ERF	-	-	-	948444-5	Skyddshylsa	Protector sleeve		2	DI 8,5	0560
	ERF	-	-	-	1219815-6	Ledningsskydd, (slang)	Cable protector, (hose)		3		0580 0600
18	ERF	-	-	-	947661-5	Hållare	Retainer		4		0620
18a	ERF	-	-	-	1259478-4	Hållare, för 8-poligt kontaktdon	Retainer, for 8-pole contact plug		4	B28F	0625 0626
19	ERF	-	-	-	946251-6	Hållare	Retainer		4		[illegible]
19a	ERF	-	-	-	1224482-8	Hållare.	Retainer.		4		0650
20	2	-	-	-	1263275-8	Hållare	Retainer		4		0660
21	ERF	-	-	-	967570-3	Hållare	Retainer		3	(947592)	0680
22	ERF	-	-	-	966662-9	Hållare	Retainer		3	(946788)	0700
23	ERF	-	-	-	966664-5	Hållare	Retainer		3	(947596)	0720
24	1	-	-	-	1219292-8	Hållare	Retainer		2		[illegible]
25	ERF	-	-	-		Hållare	Retainer		8	(1258380)	[illegible]
26	ERF	-	-	-	1234966-8	Hållare	Retainer		4		0780
27	ERF	-	-	-	949668-8	Bandklammer	Band clamp		2	L375 (948616)	0800
28	ERF	-	-	-	944485-2	Bandklammer	Band clamp			L 217	0820
	ERF	-	-	-	948211-8	Bandklammer	Band clamp		2	L 280	0840
	ERF	-	-	-	948211-8	Bandklammer	Band clamp		2	(948210) L 153	0860
29	ERF	-	-	-	943786-4	Bandklammer	Band clamp			L 83	0880
30	ERF	-	-	-	945820-9	Banjoklamma	Inlet clamp			L 165	0900
31	ERF	-	-	-	951189-0	Klammer	Clamp		2	DI 8	0920
	ERF	-	-	-	957213-2	Klammer	Clamp		2	DI 16	0940
32	1	-	-	-	948394-2	Klammer	Clamp		2		0960
33	ERF	-	-	-	682101-1	Klammer	Clamp		3	DI 17	0980
	ERF	-	-	-	947987-4	Klammer	Clamp		2	DI 24	1000
34	ERF	-	-	-	192230-1	Klammer	Clamp		2	DI 17,5	1020
35	ERF	-	-	-	952624-5	Klammer	Clamp		2	DI 7,9	1040
	ERF	-	-	-	952625-2	Klammer	Clamp		2	DI 9,5	1060
	ERF	-	-	-	952626-0	Klammer	Clamp		2	DI 11,1	1080
	ERF	-	-	-	269729-0	Klammer	Clamp		2		1100
	ERF	-	-	-	945611-2	Klammer	Clamp		2	DI 9,5	1200

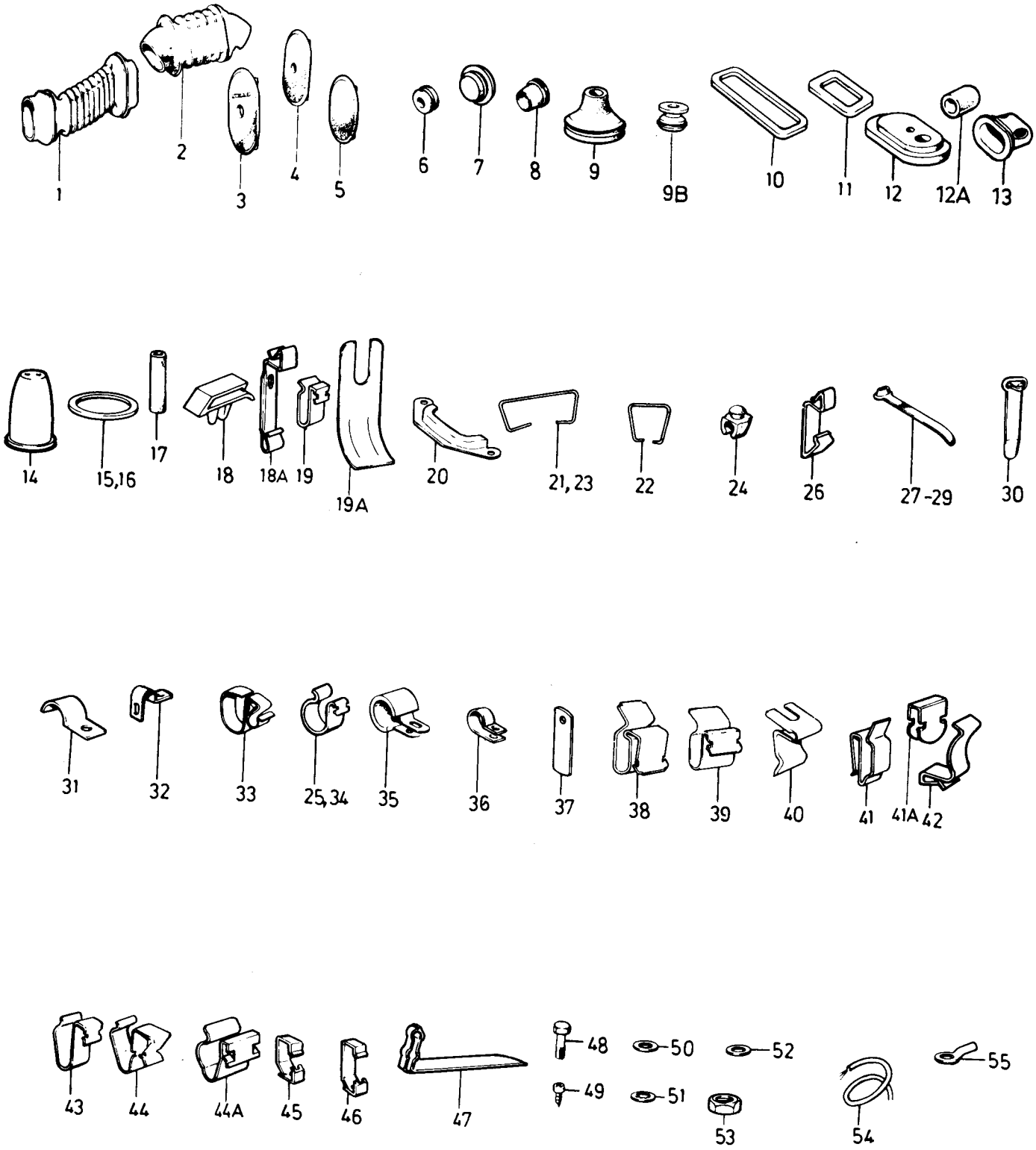

VOLVO PARTS
1030 37351
(104:3)

Sida Page	Grupp Group	Kontaktdon, gummibussningar, klammer	Contact unit, rubber bushing, clamp	Illustration 37351 1984-12	2075
238	3				

Pos. Fig.	Antal/Quantity				Artikel nr Part No	Benämning	Description	Sats Kit	B P S R	Anmärkning Notes	
	ERF	-	-	-	952627-8	Klammer	Clamp		2	DI 12,7	1220
	ERF	-	-	-	952628-6	Klammer	Clamp		2	DI 14,3	1240
	ERF	-	-	-	952629-4	Klammer	Clamp		2	DI 15,9	1260
	ERF	-	-	-	1258366-2	Klammer	Clamp		2	D24, DI = 15,9MM	1280
	ERF	-	-	-	1258957-8	Klammer	Clamp		2	DI 15,9	1300
	ERF	-	-	-	952630-2	Klammer	Clamp		2	DI 17,5	1320
	ERF	-	-	-	190208-9	Klammer	Clamp		2	DI 11,5	1340
	ERF	-	-	-	1233372-0	Klammer	Clamp		2	(269730)	1360
	ERF	-	-	-	952633-6	Klammer	Clamp		2	DI 22	1380
	ERF	-	-	-	952637-7	Klammer	Clamp		2	DI 30	1400
	ERF	-	-	-	952642-7	Klammer	Clamp		2	DI 36,5	
36	ERF	-	-	-	952623-7	Klammer	Clamp		2	DI 6,4	1440
	ERF	-	-	-	948394-2	Klammer	Clamp		2	DI 20	1460
	ERF	-	-	-	947829-8	Klammer	Clamp		2	DI 30	1480
37	ERF	-	-	-	947436-2	Klammer	Clamp		2	L 80, TJ 0,6	1500
	ERF	-	-	-	948524-4	Klammer	Clamp		2	L 140, TJ 0,6	1520
38	ERF	-	-	-	943797-1	Klammer	Clamp		2		
	ERF	-	-	-	191404-3	Klammer	Clamp		2	D24, D = 10,3MM	1560
39	ERF	-	-	-	192248-3	Klammer	Clamp		2		1580
	ERF	-	-	-	943220-4	Clips	Clip		3		1600
40	ERF	-	-	-	677478-0	Clips	Clip		3		1620
41	ERF	-	-	-	943811-0	Clips	Clip		3		1640
41a	ERF	-	-	-	1313440-8	Clips	Clip		5		1650
42	ERF	-	-	-	1235267-0	Clips	Clip		2		1660
43	ERF	-	-	-	944216-1	Clips	Clip		3		1680
44	ERF	-	-	-	1212854-2	Clips	Clip		2		1700
44a	ERF	-	-	-	1259710-0	Clips	Clip		2		1710
45	ERF	-	-	-	1234531-0	Klammer	Clamp		2	B20A, B21A,	1720
46	ERF	-	-	-	1234532-8	Klammer	Clamp		2	B19E, B21E,F B27E,	1740
										B28A,F	1760
47	ERF	-	-	-	1299125-3	Fäste, kontaktdon, taxiskylt	Attachment, connecting, taxi-plate		4	TAXI	1780 1800 1820
48	ERF	-	-	-	944926-5	Skruv	Screw		2	L 14	1840
	ERF	-	-	-	940148-0	Skruv	Screw		2	L 16	1860
	ERF	-	-	-	943909-2	Skruv	Screw		2	L 16	1880
	ERF	-	-	-	946471-0	Skruv	Screw		2	M6FS M10X16	1900
	ERF	-	-	-	955271-2	Skruv	Screw		2	M6 L 16	
	ERF	-	-	-	955275-3	Skruv	Screw		2	D24, M6S M6X30	1940
	ERF	-	-	-	960862-1	Skruv	Screw		2	HB 10X9,5	1960
	ERF	-	-	-	946501-4	Skruv	Screw		2	M6FS 6X12	1970
49	ERF	-	-	-	955125-0	Skruv	Screw		2	B8X8	1980
	ERF	-	-	-	955126-8	Skruv	Screw		2	B8X10	2000
	ERF	-	-	-	955137-5	Skruv	Screw		2	B10X10	
	ERF	-	-	-	955138-3	Skruv	Screw		2	B10X12	2040
	ERF	-	-	-	956076-4	Skruv	Screw		2	RX M5X12	2060
	ERF	-	-	-	946452-0	Skruv	Screw		2	B10X19	2080
	ERF	-	-	-	958236-2	Skruv	Screw		2	B12X12	2100
	ERF	-	-	-	960866-2	Skruv	Screw		2	L 12	2120
	ERF	-	-	-	958244-6	Skruv	Screw		2	RX14X13	2140
	ERF	-	-	-	945970-2	Skruv	Screw		2	B14X12	2160
	ERF	-	-	-	955243-1	Skruv	Screw		2	L 10	2180
	ERF	-	-	-	955141-7	Skruv	Screw		2	L 19	2200
50	ERF	-	-	-	941908-6	Fjädrande bricka	Resilient washer		2	DI 10,5, D 21	2220
	ERF	-	-	-	941905-2	Fjädrande bricka	Resilient washer		2	DI 5,3, D 11	2240
	ERF	-	-	-	942336-9	Fjädrande bricka	Resilient washer		2	DI 10, D 18	2260
51	ERF	-	-	-	955946-9	Låsbricka	Lock washer		2	DI 5,5 D 10,2	2380
	ERF	-	-	-	955947-7	Låsbricka	Lock washer		2	DI 5,7 D 10,2	2400
	ERF	-	-	-	955948-5	Låsbricka	Lock washer		2	DI 6,4 D 11	2405
	ERF	-	-	-	955949-3	Låsbricka	Lock washer		2	DI 8,2 D 14	2410
	ERF	-	-	-	942336-9	Låsbricka	Lock washer		2	DI 10, D 18	2420
	ERF	-	-	-	940155-5	Låsbricka	Lock washer		2	DI 6,5	2440
52	ERF	-	-	-	955892-5	Bricka	Washer		2	DI 6,4, D 12	2460

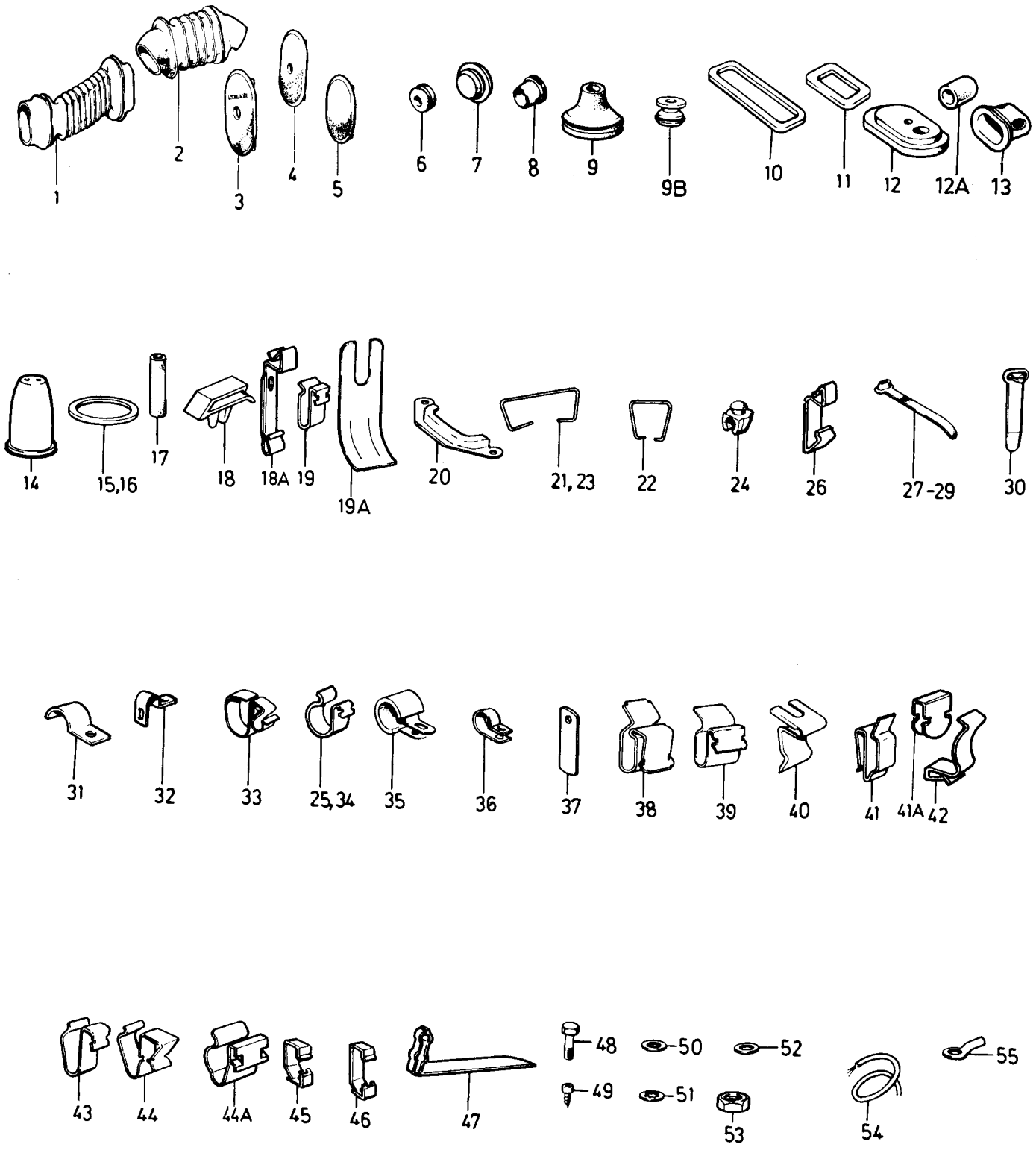

VOLVO PARTS
1030 37351
(104:3)

Sida Page	Grupp Group	Kontaktdon, gummibussningar, klammer	Contact unit, rubber bushing, clamp	Illustration 37351 1984-12	2075
240	3				

Pos. Fig.	Antal/Quantity				Artikel nr Part No	Benämning	Description	Sats Kit	B P S R	Anmärkning Notes	
	ERF	-	-	-	960139-4	Bricka	Washer		2	DI 6,4, D 18	2480
	ERF	-	-	-	940090-4	Bricka	Washer		2		2500
53	ERF	-	-	-	955781-0	Mutter	Nut		2		2520
54	-	-	-	-		Ledningar, metervara	Cable sold by length			SE SIDA 242, 3-K03	2540
55	-	-	-	-		Ledningsskor	Cable terminal			SE SIDA 242, 3-K03	2560

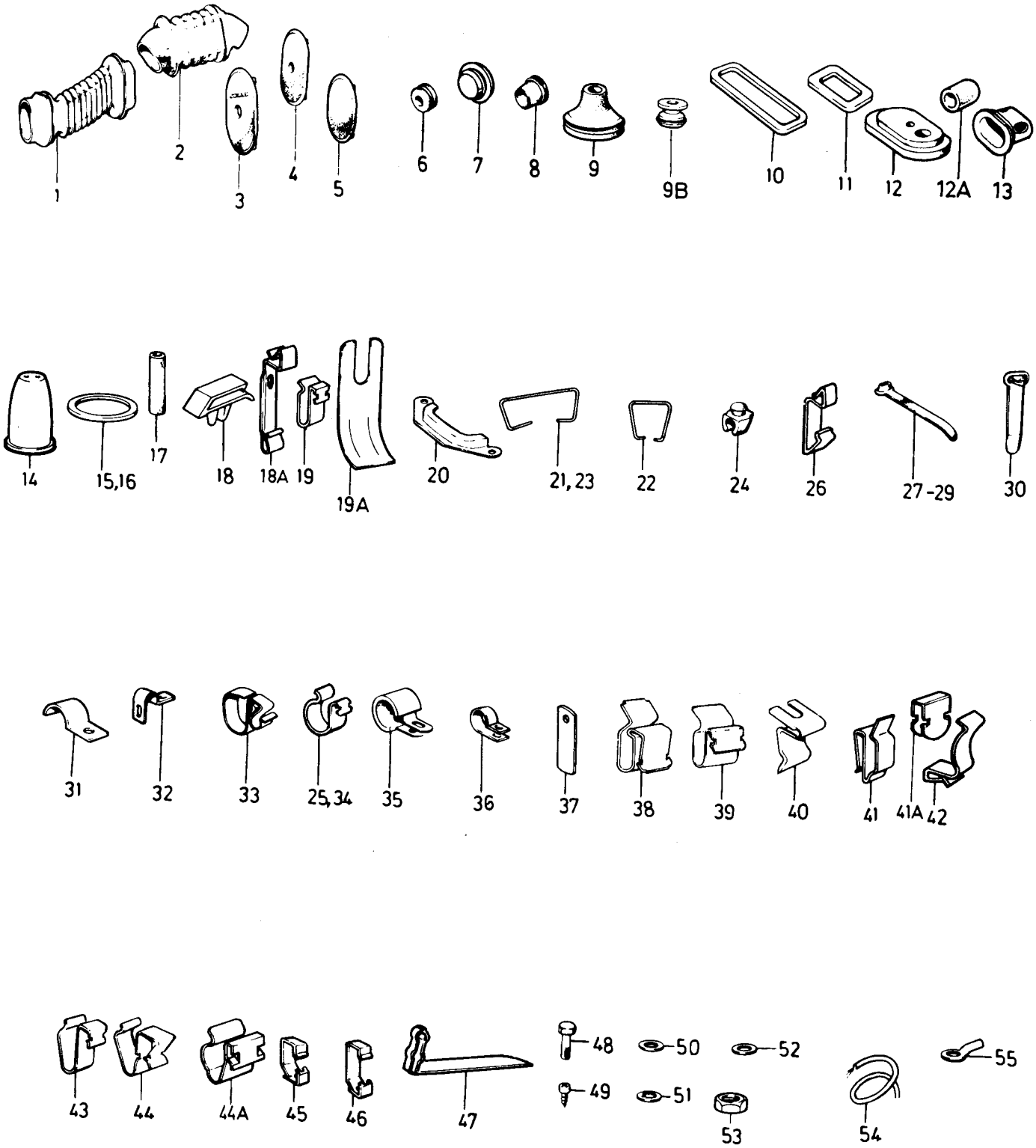
1
2
3
4
5
6
7
8
9
9B
10
11
12
12A
13
14
15,16
17
18
18A
19
19A
20
21,23
22
24
26
27-29
30
31
32
33
25,34
35
36
37
38
39
40
41
41A
42
43
44
44A
45
46
47
48
49
50
51
52
53
54
55

Sida Page	Grupp Group	Ledningar, metervara ledningsskor, hylsor	Cable sold by length cable terminals, sleeves	Illustration 34158 1984-12	2100
242	3				

Pos. Fig.	Antal/Quantity				Artikel nr Part No	Benämning	Description	Sats Kit	B P S R	Anmärkning Notes	
1	-	-	-	-		Ledning	Cable				0020
	ERF	-	-	-	954430-5	•Rk 0,75 kvmm gul	•Rk 0,75 sq mm yellow		1		0040
	ERF	-	-	-	954432-1	•Rk 0,75 kvmm blå	•Rk 0,75 sq mm blue		6		0060
	ERF	-	-	-	954435-4	•Rk 1,0 kvmm svart	•Rk 1,0 sq mm black		2		0080
	ERF	-	-	-	954437-0	•Rk 1,0 kvmm röd	•Rk 1,0 sq mm red		2		0100
	ERF	-	-	-	954439-6	•Rk 1,0 kvmm grön	•Rk 1,0 sq mm green		2		0120
	ERF	-	-	-	954440-4	•Rk 1,0 kvmm blå	•Rk 1,0 sq mm blue		2		0140
	ERF	-	-	-	954441-2	•Rk 1,0 kvmm grå	•Rk 1,0 sq mm grey		2		0160
	ERF	-	-	-	954442-0	•Rk 1,0 kvmm vit	•Rk 1,0 sq mm white		2		0180
	ERF	-	-	-	954443-8	•Rk 1,5 kvmm svart	•Rk 1,5 sq mm black		2		0200
	ERF	-	-	-	954444-6	•Rk 1,5 kvmm brun	•Rk 1,5 sq mm brown		2		[illegible]
	ERF	-	-	-	954445-3	•Rk 1,5 kvmm röd	•Rk 1,5 sq mm red		2		0240
	ERF	-	-	-	954446-1	•Rk 1,5 kvmm gul	•Rk 1,5 sq mm yellow		2		0260
	ERF	-	-	-	954447-9	•Rk 1,5 kvmm grön	•Rk 1,5 sq mm green		2		0280
	ERF	-	-	-	954448-7	•Rk 1,5 kvmm blå	•Rk 1,5 sq mm blue		2		0300
	ERF	-	-	-	954449-5	•Rk 1,5 kvmm grå	•Rk 1,5 sq mm grey		2		0320
	ERF	-	-	-	954450-3	•Rk 1,5 kvmm vit	•Rk 1,5 sq mm white		2		[illegible]
	ERF	-	-	-	1219709-1	•Rkkb 1,5 kvmm, blå tändkabel	•Rkkb 1,5 sq mm, blue ignition cable		1		0360 0380
	ERF	-	-	-	954453-7	•Rk 2,5 kvmm röd	•Rk 2,5 sq mm red		2		0400
	ERF	-	-	-	954454-5	•Rk 2,5 kvmm gul	•Rk 2,5 sq mm yellow		1		0420
	ERF	-	-	-	954461-0	•Rk 4 kvmm röd	•Rk 4 sq mm red		2		0440
	ERF	-	-	-	954469-3	•Rk 6 kvmm röd	•Rk 6 sq mm red		2		0460
2	-	-	-	-		Plastslangar	Plastic hoses				0480
	ERF	-	-	-	185506-3	•5x6 mm	•5x6 mm		2		0500
	ERF	-	-	-	192598-1	•7x8 mm	•7x8 mm		3		0520
	ERF	-	-	-	185501-4	•8x9 mm	•8x9 mm		2		0540
	ERF	-	-	-		•9x10 mm	•9x10 mm		8	(191132)	0560
	ERF	-	-	-	185507-1	•10x11 mm	•10x11 mm		2		0580
3	ERF	-	-	-	956926-0	Ledningssko	Cable terminal		2	DI 5,2, D 7,9	0600
	ERF	-	-	-	956946-8	Ledningssko	Cable terminal		1	DI 5,2, D 8,7	0620
4	ERF	-	-	-	949490-7	Ledningssko	Cable terminal		1	(958203)	0640
5	ERF	-	-	-	941730-4	Ledningssko	Cable terminal		1		0660
6	ERF	-	-	-	948189-6	Ledningssko för flatstift TJ=0,8mm	Cable terminal fitting tab, TJ=0,8mm		2		0720 0740
7	ERF	-	-	-	949210-9	Ledningssko	Cable terminal		1		0760
8	ERF	-	-	-	946787-9	Ledningssko	Cable terminal		2		0780
9	ERF	-	-	-	949211-7	Ledningssko	Cable terminal		1	(956954)	[illegible]
10	ERF	-	-	-	949212-5	Ledningssko	Cable terminal		1	(956955)	0820
11	ERF	-	-	-	958202-4	Ledningssko	Cable terminal		2		0840
12	ERF	-	-	-	949201-8	Ledningssko	Cable terminal		1	(958216)	0860
13	ERF	-	-	-	949489-9	Ledningssko	Cable terminal		1	(958217)	0880
14	ERF	-	-	-	942607-3	Ledningssko	Cable terminal		2		0900
15	ERF	-	-	-	1212901-1	Ledningssko	Cable terminal		2		[illegible]
16	ERF	-	-	-	949606-8	Ledningssko	Cable terminal		1	(942944)	0940
17	ERF	-	-	-	949404-8	Ledningssko	Cable terminal		1	(943556)	0960
18	ERF	-	-	-	949598-7	Ledningssko	Cable terminal		1	(945760)	0980
19	ERF	-	-	-	949542-5	Ledningssko	Cable terminal		2		1000
20	ERF	-	-	-	946640-0	Ledningssko	Cable terminal		2		1020
21	ERF	-	-	-	965822-0	Ledningssko	Cable terminal		1	(948292)	1040
22	ERF	-	-	-	958220-6	Ledningssko	Cable terminal		2		1060
23	ERF	-	-	-	949401-4	Ledningssko	Cable terminal		1	(958221)	1080
24	ERF	-	-	-	943950-6	Förgreningskontakt	Distributor contact		2		1100
25	ERF	-	-	-	956956-7	Skarvhylsa	Butt connector		2		1120
26	ERF	-	-	-	956959-1	Skarvhylsa	Butt connector		2		1140
27	ERF	-	-	-	1215301-1	Kåpa	Casing		2		1160
28	ERF	-	-	-	1324909-9	Hylsa	Sleeve		2		1180

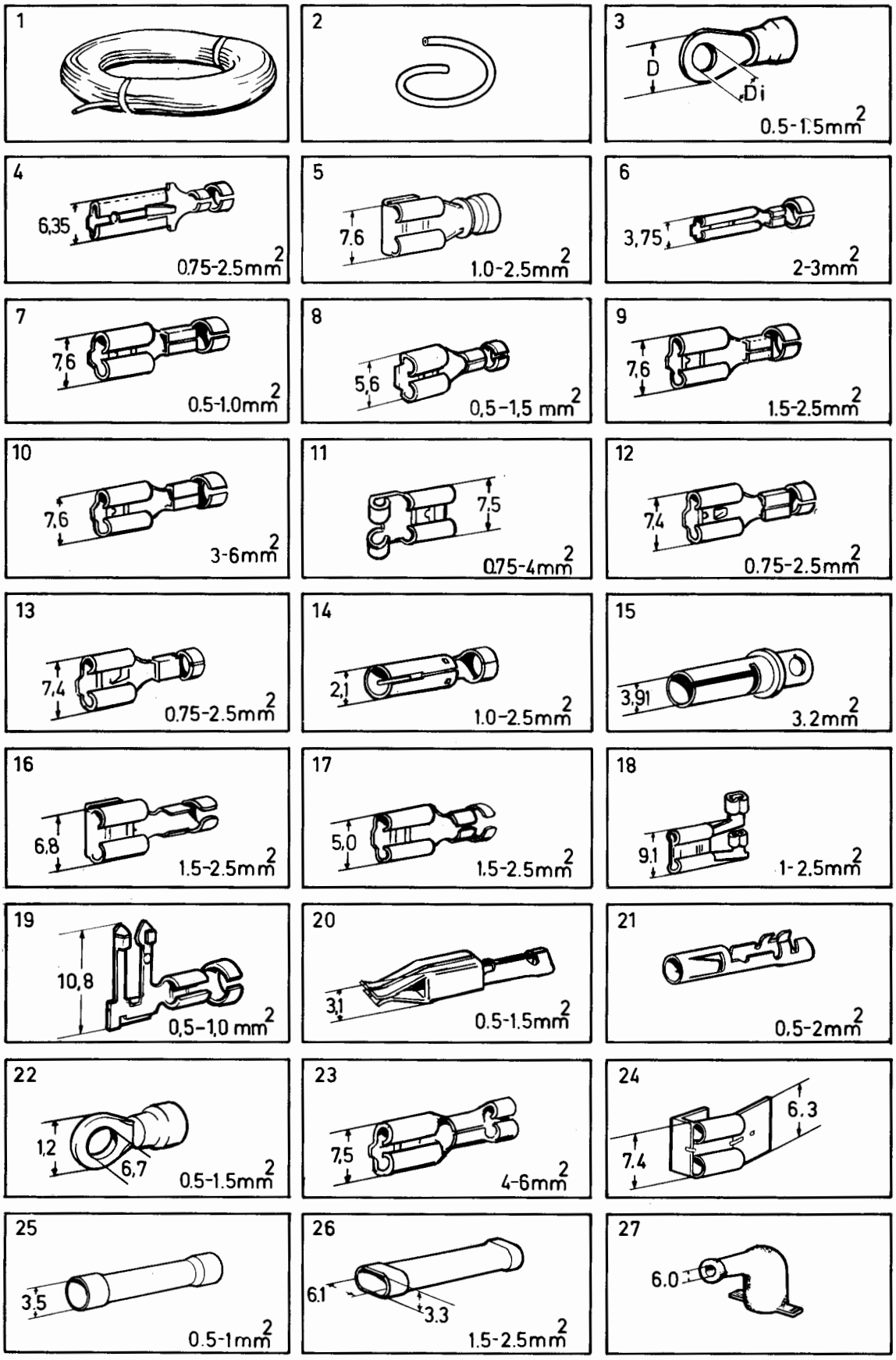

VOLVO PARTS
1 030 34158
(104:3)

	Pos. Fig.	Antal/Quantity				Artikel nr Part No	Benämning	Description	Sats Kit	B P S R	Anmärkning Notes	
x	1	1	-	-	-	1333716-7	Kabelsats, draganordning	Cable harness kit, towing hitch		3	EXCL USA, CAN (1188443)	0020 0040
x		1	-	-	-	1333662-3	Kabelsats, draganordning	Cable harness kit, towing hitch		3	38) EXCL USA, CAN	0060 0080
		1	-	-	-	283657-5	Kabelsats, draganordning	Cable harness kit, towing hitch		6	USA, CAN	0100 0120
	2	-	-	-	-		•Ledningsknippe, draganordning	•Cable harness, towing hitch	S	8		0140 0160
	3	1	-	-	-	1333664-9	•Släpvagnskontakt	•Trailer contact	S	3	(1128877)	0180
	4	3	-	-	-	956082-2	•Skruv	•Screw	S	2	M5X30	0200
	5	3	-	-	-	955946-9	•Låsbricka	•Lock washer	S	2	M5	0[illegible]
	6	3	-	-	-	955780-2	•Mutter	•Nut	S	2	M5	0[illegible]
	7	1	-	-	-	955125-0	•Skruv, jord	•Screw, earth	S	2		0260
	8	1	-	-	-	966334-5	•Säkringshållare	•Fuse holder	S	4	38)	0280
	8a	1	-	-	-	942785-7	•Säkring, 16 A	•Fuse, 16 A	S	1	38)	0300
	9	4	-	-	-	944306-0	•Skarvhylsa	•Jointing sleeve	S	2		0320
	10	1	-	-	-	958215-6	•Hylsisolator	•Sleeve insulator	S	2	(1212905)	0[illegible]
	11	1	-	-	-	949606-8	•Ledningssko	•Cable terminal	S	1	(942944)	0[illegible]
x	12	1	-	-	-	1188444-2	Ledningssats, kontrollampa	Cable harness kit, control lamp		3		0380 0400
	13	1	-	-	-		•Ledningsknippe	•Cable harness	S	8		0420
x	14	1	-	-	-	1323317-6	•Blinkdon	•Flasher relay	S	2		0440
	15	1	-	-	-	1234125-1	•Kontrollampa	•Control lamp	S	3		0460
	16	1	-	-	-	677292-5	•Lamphållare	•Bulb socket	S	2		0480
	16a	1	-	-	-	942327-8	•Glödlampa	•Bulb	S	1	12V 1,2W	0500
	17	1	-	-	-	1129022-8	Timersats, bakrutedefroster, kmpl	Timer kit, rear glass defroster, cpl		8		0520 0540 0560
	18	1	-	-	-	1258317-5	•Elkopplare	•El.switch		2		0580
	19	1	-	-	-	1258439-7	•Tidrelä	•Timer relay		2		0600
	20	1	-	-	-	1258423-1	•Ledningsknippe	•Cable harness		5		0620
	21	1	-	-	-	958236-2	•Skruv	•Screw		2		0640
	22	1	-	-	-	958210-7	•Hylsisolator	•Sleeve insulator		2		0660
	23	1	-	-	-	1128746-3	Tjuvlarm, sats, kmpl	Burglar alarm, kit,cpl		6		0680
	24	1	-	-	-	1235449-4	•Signalhorn	•Horn		3	(1234209)	0700
	25	1	-	-	-	955297-7	•Skruv	•Screw		2		0720
		1	-	-	-	956090-5	•Skruv	•Screw		2		0740
	26	1	-	-	-	955894-1	•Bricka	•Washer		2		0[illegible]
		1	-	-	-	960141-0	•Bricka	•Washer		2		0[illegible]
	27	1	-	-	-	955782-8	•Mutter	•Nut		2		0800
	28	1	-	-	-	1128810-7	•Styrenhet	•Control unit		6		0820
	29	4	-	-	-	1323919-9	•Dörrkontakt	•Door switch		2	(1234292)	0840
	30	4	-	-	-	1235064-1	•Tätning	•Seal		3		0860
	31	8	-	-	-	955138-3	•Skruv	•Screw		2		0[illegible]
	32	1	-	-	-	941111-7	•Säkringsbox	•Fuse box		4	TID UTF	0[illegible]
	33	1	-	-	-	941112-5	•Lock	•Cover		3	TID UTF	0920
	34	2	-	-	-	681129-3	•Säkringshållare	•Fuse holder		3	SEN UTF	0940
	35	2	-	-	-	11433-0	•Säkring	•Fuse		1		0960
	36	1	-	-	-	1202237-2	•Gummistopp	•Rubber stop		3		0980
	37	20M	-	-	-	954443-8	•Ledning, svart, rk 1,5 kvmm	•Cable, black, rk 1,5 sq mm		2		1000 1020

3. Ej standardutrustning. Säljes som tillbehör. Optional extra. N'est pas equipement standard. Est vendue comme accessoire. Nicht serienmässig. Verkauf als Zubehör. No forma parte del equipo standard. Se vende como accesorio. Attrezzatura non di serie. In vendita come accessorio

38. Utan plusmatning från batteri. No positive feed from battery. Sans alimentation positive à partir de la batterie. Ohne Plusspeisung von der Batterie. Sin alimentación positiva desde la batería. Senza alimentazione positiva dalla batteria

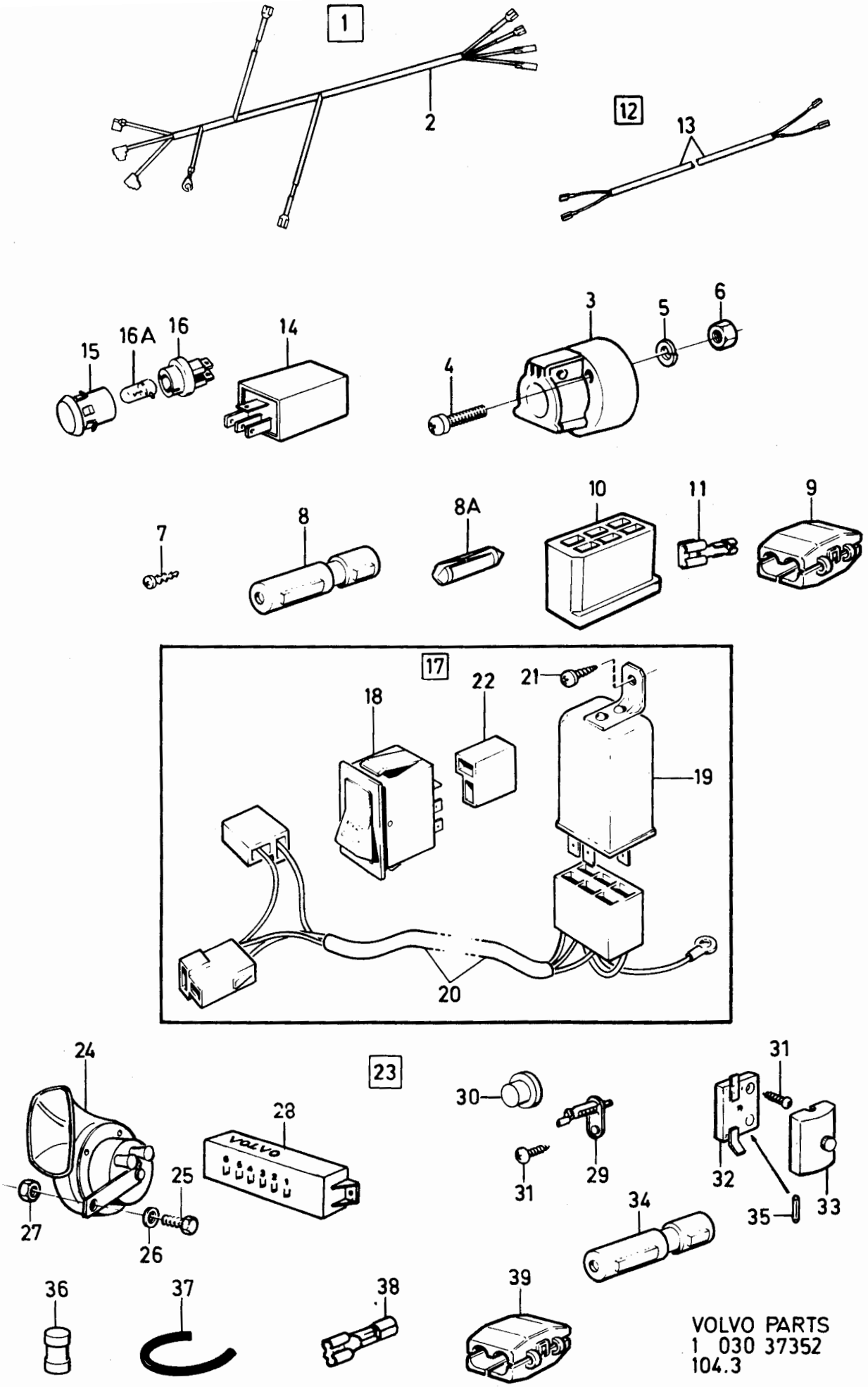

VOLVO PARTS
1 030 37352
104.3

Sida Page	Grupp Group	Diverse extrautrustning 3)	Miscellaneous extra equipment 3)	Illustration	2150
246	3			37352 1984-12	

Pos. Fig.	Antal/Quantity				Artikel nr Part No	Benämning	Description	Sats Kit	B P S R	Anmärkning Notes	
38	15	-	-	-	940341-1	•Ledningssko	•Cable terminal		2		1040
	1	-	-	-	941730-4	•Ledningssko	•Cable terminal		1		1060
	1	-	-	-	956929-4	•Ledningssko	•Cable terminal		2		1080
	1	-	-	-	956930-2	•Ledningssko	•Cable terminal		2		1100
	4	-	-	-	958201-6	•Ledningssko	•Cable terminal		1		1120
39	1	-	-	-	944306-0	•Skarvklämma	•Jointing clamp		2		1140
	-	-	-	-		Fjärrljus	Spot light			SE SIDA 250, 3-K05	1160

3. Ej standardutrustning. Säljes som tillbehör. Optional extra. N'est pas equipement standard. Est vendue comme accessoire. Nicht serienmässig. Verkauf als Zubehör. No forma parte del equipo standard. Se vende como accesorio. Attrezzatura non di serie. In vendita come accessorio

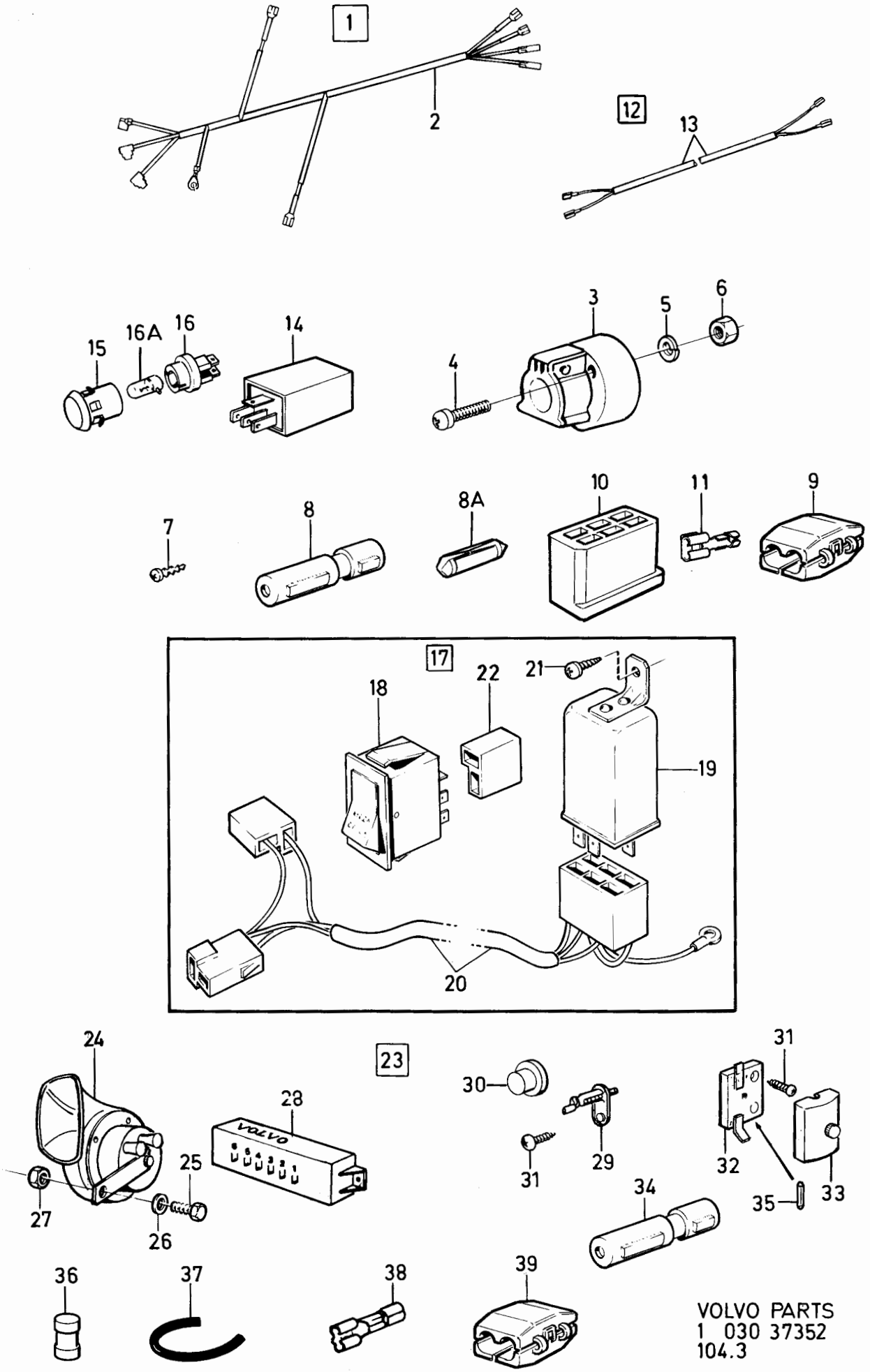

VOLVO PARTS
1 030 37352
104.3

Sida Page	Grupp Group	Diverse extrautrustning	Miscellaneous extra equipment	Illustration	2160
250	3			32563 1984-12	

Pos. Fig.	Antal/Quantity				Artikel nr Part No	Benämning	Description	Sats Kit	B P S R	Anmärkning Notes	
1	1	-	-	-	1188706-4	Fjärrljus	Spot light		3	ALT QUADRATIC	0020
2	1	-	-	-	1188707-2	Fjärrljus	Spot light		3	ALT ROUND	0040
3	1	-	-	-	1128272-0	Monteringssats för extraljus	Mounting kit for auxiliary lights		6	14)	0060 0080
	1	-	-	-	1188486-3	Monteringssats för extraljus	Mounting kit for auxiliary lights		2	15)	0100 0120
4	1	-	-	-		•Fästjärn	•Attachment	S	8		0140
5	1	-	-	-	1128395-9	•Stabiliseringsstag, kmpl med skruvar och muttrar	•Attachment, cpl with screws and nuts	S	6		0160 0180 0200
6	1	-	-	-	1129305-7	Kabelsats	Cable harness kit		2		02
x 7	1	-	-	-	1504952-1	•Relä	•Relay		1	(1259926)	0240
8	1	-	-	-	1324011-4	•Strömställare	•Switch		2	(1259678)	0260
9	2	-	-	-	944265-8	Glödlampa	Bulb		1	H3 PK22S 12V55W	0280

14. 242 CH-189179, 244 CH-592109, 245 CH-317939, 262 CH-8374, 264 CH-107609, 265 CH-28319.
15. 242 CH 189180-, 244 CH 592110-, 245 CH 317940-, 262 CH 8375-, 264 CH 107610-, 265 CH 28320-.

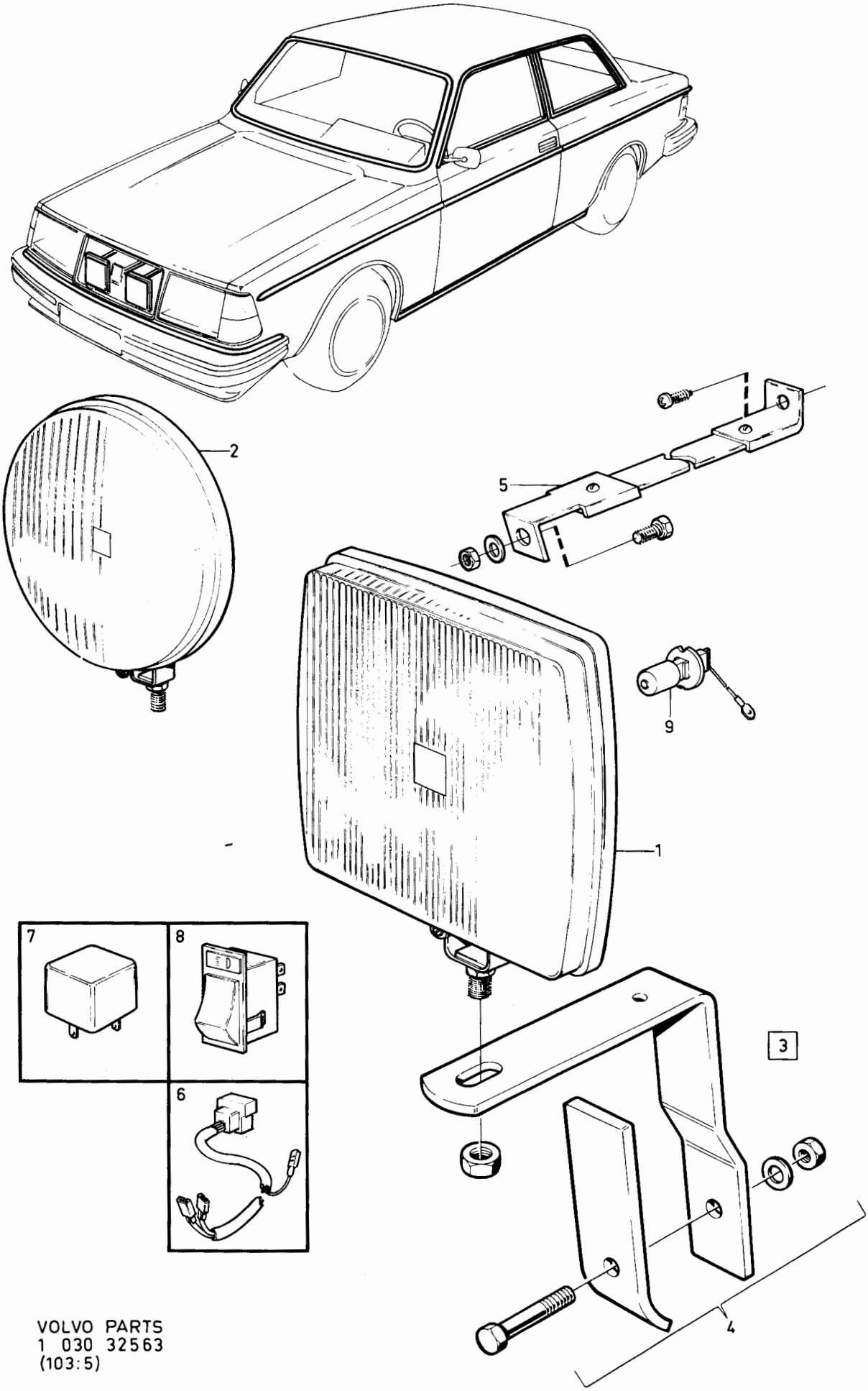

VOLVO PARTS
1 030 32563
(103:5)

VOLVO

Förord och anvisningar Foreword and catalogue instructions Avant-propos et instructions concernant le catalogue Vorwort und kataloganweisungen Introducción e instrucciones concernientes al catálogo Premessa e indicazioni	1-A05	? EXCL FAV (BAS) FBR HSTB	
Motor Engine Moteur Motor Motor Motore	1-D01		2
Kylsystem Cooling system Système de refroidissement Kühlanlage Sistema de refrigeración Impianto raffreddamento	1-I01		2
Bränsle- och avgassystem Fuel and exhaust systems Système d'alimentation et système d'échappement Kraftstoff- und Auspuffanlage Sistemas de combustión y de escape Carburante e sistema gas di scarico	2-A01		2
Motorreglage Engine control linkages Commandes du moteur Motorbedienungshebel Mandos del motor Comandi motore	2-J09		2
Elsystem och instrument Electrical equipment and instruments Equipement électrique et instruments Elektrische Anlage und Instrumente Sistema eléctrico e instrumentos Impianto elettrico e strumentazione	3-A01		3
Kraftöverföring med bakaxel Power train with rear axle Transmission de force avec pont arrière Kraftübertragung mit Hinterachse Transmisión con eje trasero Trasmissione con ponte posteriore	4-A01		4
Bromsar Brakes Freins Bremsen Frenos Freni	4-J01		5
Framaxel, hjul, nav och styrning Front axle, wheels, hubs and steering Essieu avant, roues, moyeux et direction Vorderachse, Räder, Nabe und Lenkung Eje delantero, ruedas, cubos y sistema de dirección Asse anteriore, ruote, mozzo e sterzo	5-A01		6
Fjädring Springs Amortissement Federung Suspensión Sospensioni	5-C13		7
Karosseri Body Carrosserie Karosserie Carrocería Carrozzeria	5-C15 6-A01 7-A01		8
Övrig utrustning Miscellaneous equipment Equipements divers Übrige Ausrüstung Equipo diverso Altra attrezzatura	8-A01		9
Register och reparationssatser Registers and repair kits Registre et jeux de réparation Register und Reparatursätze Registro y juegos de reparaciones Registro e corredi di riparazione	8-H13 9-A01	a b	

VOLVO

F. W. Nijburg bv, Bedum

	Innehållsförteckning / Index	Innhaltverzeichnis / Indice	Grupp / Group	Sida / Page
1984-12	Table des matières	Indice del contenuto	4	1

KRAFTÖVERFÖRING MED BAKAXEL	Sida	Koord.
Kraftöverföring	2	4-A03

POWER TRAIN WITH REAR AXLE	Page	Grid
Power transmission	2	4-A03

TRANSMISSION DE FORCE AVEC PONT ARRIERE	Page	Grid
Transmission de force	2	4-A03

KRAFTÜBERTRAGUNG MIT HINTERACHSE	Seite	Grid
Kraftübertragung	2	4-A03

TRANSMISION CON EJE TRASERO	Página	Grid
Transmisión	2	4-A03

TRASMISSIONE CON PONTE POSTERIORE	Pagina	Grid
Trasmissione	2	4-A03

Sida / Page: 2 | Grupp / Group: 4 | KRAFTÖVERFÖRING | POWER TRANSMISSION | Illustration 23443 1984-12 | 0025

Pos. Fig.	Antal/Quantity				Artikel nr Part No	Benämning	Description	Sats Kit	B P S R	Anmärkning Notes	
1	-	-	-	-		Koppling, kopplings-manövrering, VST B17, B19, B21, B23 D20, D24.	Clutch, clutch linkage, VST B17, B19, B21, B23, D20, D24.			SE SIDA 4, 4-A05	0020 0040 0060 0080 0100
	-	-	-	-		Koppling, kopplings-manövrering, HST B19, B21, B23,	Clutch clutch linkage, HST B19, B21, B23,			SE SIDA 10, 4-A11	0120 0140 0160 0200
	-	-	-	-		Koppling, kopplings-manövrering, B27, B28.	Clutch clutch linkage, B27, B28.			SE SIDA 14, 4-A15	0220 0240 0260 0280
2	-	-	-	-		Växellåda kmpl manuell M45, M46	Gearbox cpl, manual M45, M46			SE SIDA 22, 4-A23	0300 0320
	-	-	-	-		Växellåda kmpl manuell M47	Gearbox cpl, manual M47			SE SIDA 30, 4-B07	0340 0360 0380
	-	-	-	-		•Reglage M45, M46	•Controls M45, M46			SE SIDA 44, 4-B21	0400
	-	-	-	-		•Reglage M47	•Controls M47			SE SIDA 48, 4-C01	0420
	-	-	-	-		•Upphängning, EXCL USA bensinmotor	•Mountings, EXCL USA petrol engine			SE SIDA 50, 4-C03	0440 0460
	-	-	-	-		•Upphängning, USA bensinmotor	•Mountings, USA gasoline engine			SE SIDA 52, 4-C05	0480 0500
	-	-	-	-		•Upphängning, dieselmotor	•Mountings, diesel engine			SE SIDA 54, 4-C07	0520 0540 0560
	-	-	-	-		Automatväxellåda upphängning BW55, AW55, AW70, AW71	Automatic gearbox mountings BW55, AW55, AW70, AW71			SE SIDA 64, 4-C17	0580 0600 0620 0640 0660
	-	-	-	-		•Reglage BW55 AW55, AW70, AW71	•Controls BW55 AW55, AW70, AW71			SE SIDA 174, 4-H07	0680 0700 0720 0740
	-	-	-	-		•Oljekylning BW55 AW55, AW70, AW71	•Oil cooling BW55 AW55, AW70, AW71			SE SIDA 178, 4-H11	0760 0800 0820
3	-	-	-	-		Kardanaxel, stödlager	Propeller shaft, centre bearing			SE SIDA 182, 4-H15	0840 0860 0880
4	-	-	-	-		Bakaxel, upphängning	Rear axle, mountings			SE SIDA 192, 4-I01	0900 0920
	-	-	-	-		Bakaxel, antispinn	Rear axle, anti spinn			SE SIDA 206, 4-I15	0940 0960
5	-	-	-	-		Nivåregleringssats	Levelling kit			SE SIDA 210, 4-I19	0980 1000

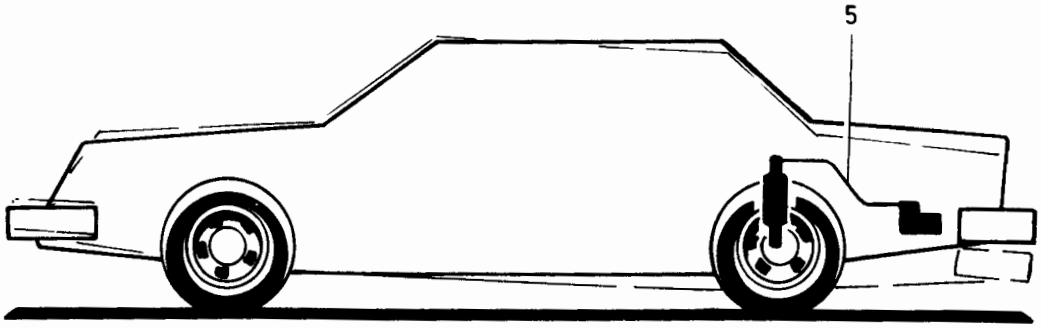

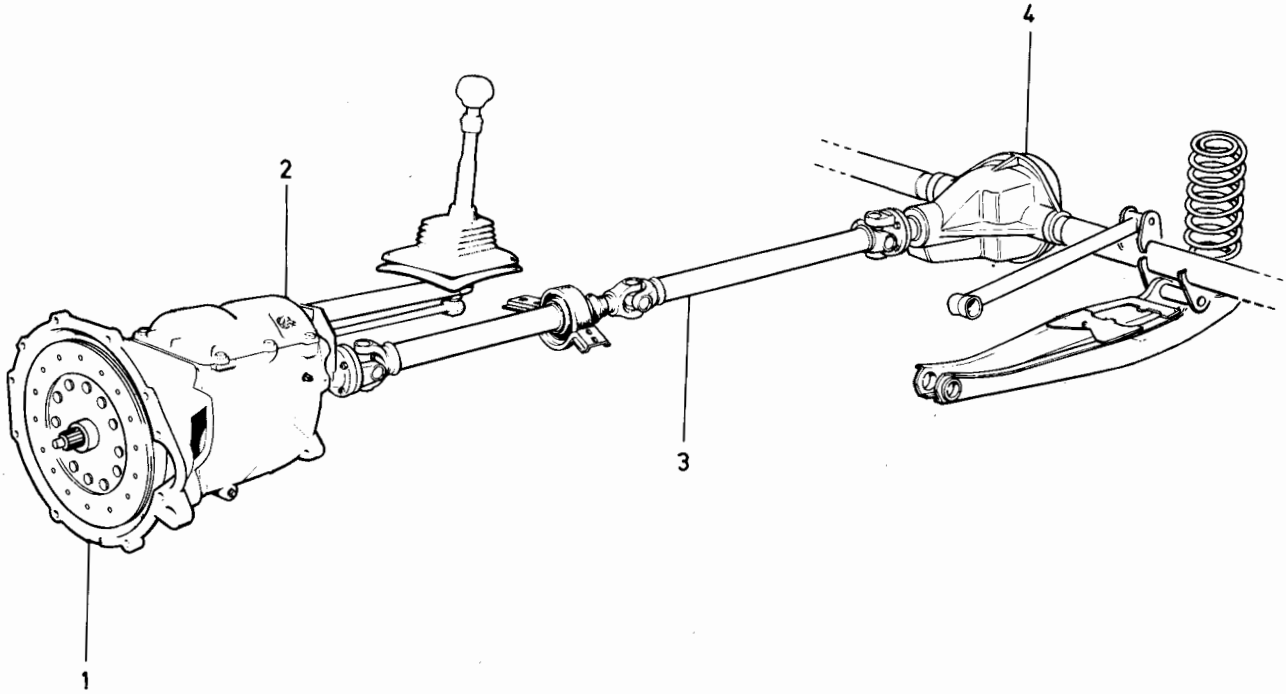

VOLVO PARTS
1 040 23443
(104:4)

Sida Page	Grupp Group	Koppling, VST / Kopplingsmanövrering	Clutch, VST / Clutch linkage	Illustration	0050
4	4	B17, B19, B21, B23, D20, D24	B17, B19, B21, B23, D20, D24.	33483 / 1984-12	

Pos. Fig.	Antal/Quantity B17 B19 B21	B23	D20 D24		Artikel nr Part No	Benämning	Description	Sats Kit	B P S R	Anmärkning Notes	
1	1	-	-	-	1220731-2	Koppling	Clutch	S	8	2, 3, 62) EXCL TURBO	0015
										(1209624)	0016
	1	-	-	-	1220731-2	Koppling	Clutch		2	3, 63) EXCL TURBO	0020
	1	-	-	-	381249-2	Koppling	Clutch		8	1)	0060
										ERS AV 1 ST 1220731-2,	0061
										1 ST 1220955-7	0062
	1	-	-	-	1220795-7	Koppling	Clutch		8	2, 62) B19, B21 TURBO	0065
										(1232650)	0067
	1	-	-	-	1220795-7	Koppling	Clutch		2	2, 63) B19, B21 TURBO	0070
										EXCL B21FT	0075
	1	-	-	-	1209874-5	Koppling	Clutch		2	M46, B21FT	0[illegible]
	-	1	-	-	1209884-4	Koppling	Clutch		2	2, 62) M45, M46	0080
										(1232539)	0085
x	1	1	-	-	1340549-3	Koppling	Clutch		2	B21A M47, B23A M47	0095
										(1220800)	0096
	-	1	-	-	1209884-4	Koppling	Clutch		2	63)	0097
	-	-	1	-	1232220-2	Koppling	Clutch		2	2)	0[illegible]
	1	-	-	-	273768-2	Kopplingssats	Clutch kit		2	B17, B19, B21	01[illegible]
	-	1	-	-	273984-5	Kopplingssats	Clutch kit		2	B23A, B23E. M45, M46	0115
2	1	-	-	-	1209760-6	Lamell	Disc	S	2	12) B17A, B19A, B19E,	0120
										B21A M45, M46	0122
										B21E EXCL TURBO,	0123
										B21F LH-JETRONIC.	0125
	1	-	-	-	1209761-4	Lamell	Disc		2	B21A M47	0126
	1	-	-	-	381266-6	Lamell	Disc		2	13)	0127
x	1	-	-	-	1209872-9	Lamell	Disc		2	B21F EXCL LH-JETRONIC,	0130
										B21FT.	0135
										(1209464)	0136
	1	-	-	-	1209714-3	Lamell	Disc		2	B19ET, B21ET	0140
	-	1	-	-	1209761-4	Lamell	Disc		2	B23A M45, M46	0145
	-	1	-	-	1220986-2	Lamell	Disc		2	B23A M47	0147
	-	1	-	-	1209761-4	Lamell	Disc		2	(1232537) B23E	0150
	-	1	-	-	1209660-8	Lamell	Disc		2	B23F	0155
x	-	-	1	-	1209886-9	Lamell	Disc		2	(1209715)	0160
3	1	1	1	-	275933-0	·Lamellbeläggsats	·Clutch facing kit		2		0180
	2	2	2	-		··Belägg	··Facing	S			0200
4	18	18	18	-		··Nit	··Rivet	S			0220
5	6	6	6	-	959220-5	Skruv	Screw		2		0[illegible]
6	1	1	1	-		Pedalkåpa	Pedal casing			SE GRUPP 5.	02[illegible]
7	1	1	1	-	1205727-9	Mutterplatta	Nut plate		8	EXCL TURBO. ERS AV	0280
										1ST 1272393-8,	0290
										2ST 948645-7.	0291
8	1	-	-	-	1273344-0	Mutterplatta	Nut plate		2	B19ET, B21ET, FT.	0295
9	1	-	-	-	1329579-5	Packning	Gasket		2	B19ET, B21ET, FT.	0[illegible]
										(1273386)	02[illegible]
10	2	2	2	-	955293-6	Skruv	Screw		2		0300
11	1	1	-	-	1205715-4	Kopplingspedal	Clutch pedal		5	EXCL B21 TURBO	0320
										EXCL LH-JETRONIC.	0325
										EXCL 244 CH 019528-	0326

1. Serviceskylten märkt 1. Service plate marked 1. Plaque de service portant le No 1. Serviceschild Kennzeichnung 1. Letrero de servicio marcado 1. Targhetta di assistenza, contrassegnata 1.
2. Serviceskylten märkt 2. Service plate marked 2. Plaque de service portant le No 2. Serviceschild Kennzeichnung 2. Letrero de servicio marcado 2. Targhetta di assistenza, contrassegnata 2.
3. Serviceskylten märkt 3. Service plate marked 3. Plaque de service portant le No 3. Serviceschild Kennzeichnung 3. Letrero de servicio marcado 3. Targhetta di assistenza, contrassegnata 3.
12. EXCL 244 SWEDEN CH OMKR 368141-370365. EXCL 245 SWEDEN CH OMKR 213031-214115.
13. 244 SWEDEN CH OMKR 368141-370365. 245 SWEDEN CH OMKR 213031-214115.
62. 242 CH-237369, 244 CH-939339, 245 CH-506259, 265 CH-34029.
63. 242 CH 237370-, 244 CH 939340-, 245 CH 506260-, 265 CH 34030-.

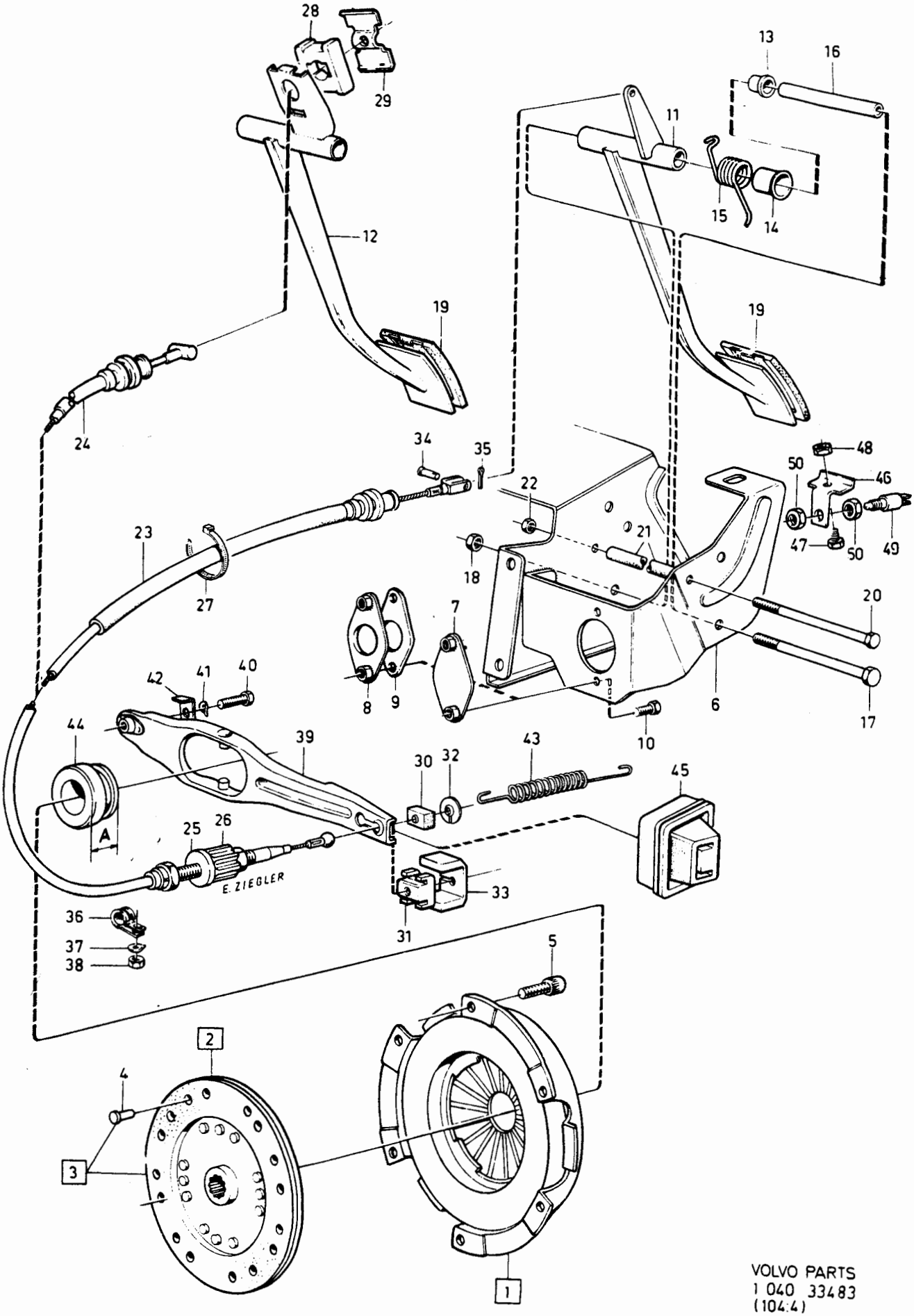

VOLVO PARTS
1 040 33483
(104:4)

Sida Page	Grupp Group	Koppling, VST / Kopplingsmanövrering	Clutch, VST / Clutch linkage	Illustration
6	4	B17, B19, B21, B23, D20, D24	B17, B19, B21, B23, D20, D24.	33483 / 1984-12

Pos. Fig.	Antal/Quantity B17 B19 B21	B23	D20 D24		Artikel nr Part No	Benämning	Description	Sats Kit	B P S R	Anmärkning Notes	
	1	1	-	-	1272673-3	Kopplingspedal	Clutch pedal		5	B21 TURBO	0330
										B21F LH-JETRONIC.	0335
										EXCL 244 CH 019528-	0336
	1	1	-	-	1272673-3	Kopplingspedal	Clutch pedal		5	244 CH 019528-	0337
12	-	-	1	-	1272225-2	Kopplingspedal	Clutch pedal		5		0340
13	2	2	2	-	675555-7	Bussning	Bushing		4		0360
14	1	-	-	-	1272822-6	Hylsa	Sleeve		3	B21 TURBO	0365
										B21F LH-JETRONIC.	0366
										EXCL 244 CH 019528-	0367
	1	1	-	-	1272822-6	Hylsa	Sleeve		3	244 CH 019528-	0368
15	1	-	-	-	1272821-8	Fjäder	Spring		2	B21 TURBO	0
										B21F LH-JETRONIC.	0371
										EXCL 244 CH -019527	0372
	1	1	-	-	1330532-1	Fjäder	Spring		2	244 CH 019528-	0373
16	1	1	1	-	1206770-8	Axel	Shaft		4		0380
17	1	1	1	-	955333-0	Skruv	Screw		2		0400
18	1	1	1	-	945654-2	Mutter	Nut		2		0
19	1	1	1	-	1272021-5	Gummiskoning	Rubber pad		3		0440
20	1	1	1	-	955289-4	Skruv	Screw		2		0460
21	110	110	110	-	944574-3	Slang	Hose		2	METERVARA	0480
22	1	1	1	-	963105-2	Mutter	Nut		2		0500
23	1	1	-	-	1228912-0	Kopplingsvajer	Clutch cable 1377662-5		1	EXCL B21FT INTERCOOLER	0520
											0525
	1	-	-	-	1359076-5	Kopplingsvajer	Clutch cable		1	B21FT INTERCOOLER	0530
24	-	-	1	-	1272229-4	Kopplingsvajer	Clutch cable 6314279-3		1		0540
25	1	1	1	-	1228913-8	•Justermutter	•Adjuster nut		2		0600
26	1	1	1	-	1228901-3	•Gummibussning	•Rubber bushing		2		0620
27	1	1	-	-	949668-8	Bandklamma	Band clamp		2	INJE	0625
28	-	-	1	-	1272228-6	Gummibuffert	Rubber cushion		2		0630
29	-	-	1	-	1272227-8	Bricka	Washer		2		0635
30	1	1	-	-	1228902-1	Gummiklots	Rubber pad		2	EXCL B21 TURBO	0640
31	1	-	1	-	1272307-8	Gummibuffert	Rubber cushion		2	B21 TURBO, D20, D24	0660
	-	1	-	-	1272307-8	Gummibuffert	Rubber cushion		2	7)	0665
32	1	1	-	-	1228903-9	Låsbricka	Lock washer		2	EXCL B21 TURBO	0680
33	-	-	1	-	1273675-7	Svängningsdämpare	Vibration damper		2	(1272308)	0700
	1	-	-	-	1273675-7	Svängningsdämpare	Vibration damper		2	B21 TURBO	0705
	-	1	-	-	1273675-7	Svängningsdämpare	Vibration damper		2	7)	0706
34	1	1	-	-	913100-4	Saxpinnebult	Clevis pin		2		0
35	1	1	-	-	907824-7	Saxpinne	Split pin		2	ALT.	0740
	1	1	-	-	664822-4	Låsfjäder	Lock spring		1	ALT.	0745
36	1	1	1	-	952630-2	Klammer	Clamp		2	US.	0760
37	1	1	1	-	941906-0	Fjädrande bricka	Resilient washer		2		0780
38	1	1	1	-	955871-9	Mutter	Nut		8		0800
39	1	1	1	-	1212189-3	Urkopplingsgaffel	Withdrawal fork		3		0
40	1	1	1	-	940135-7	Skruv	Screw		2		0
41	1	1	1	-	941907-8	Fjädrande bricka	Resilient washer		2		0860
42	1	1	1	-	1232003-2	Mellanläggsbricka	Spacer washer		2		0880
43	1	1	-	-	677531-6	Returfjäder	Return spring		2	M45, M46	0900
										EXCL 244 CH 019528-	0905
	-	1	-	-	1329545-6	Returfjäder	Return spring		2	M47	0910
										EXCL 244 CH 019528-	0912
	-	-	1	-	1229969-9	Returfjäder	Return spring		2		0920
44	1	-	-	-	672122-9	Urkopplingslager	Release bearing		2	47) A = 43 MM	0940
x	1	-	-	-	1220955-7	Urkopplingslager	Release bearing	S	2	47) A = 36.5 MM	0945
										(1220824)	0947
x	1	1	1	-	1220955-7	Urkopplingslager	Release bearing	S	2	48) 4CYL	0950
										(1220824)	0960

7. Ej standardutrustning. Optional extra. N'est pas equipment standard. Nicht serienmässig No forma parti del equipo standard. Attressatura non di serie.
47. 242 CH -OMKR 211900, 244 CH-723244, 245 CH-386685.
48. 244 CH OMKR 211900-, 245 CH 723245-, 245 CH 386686-.

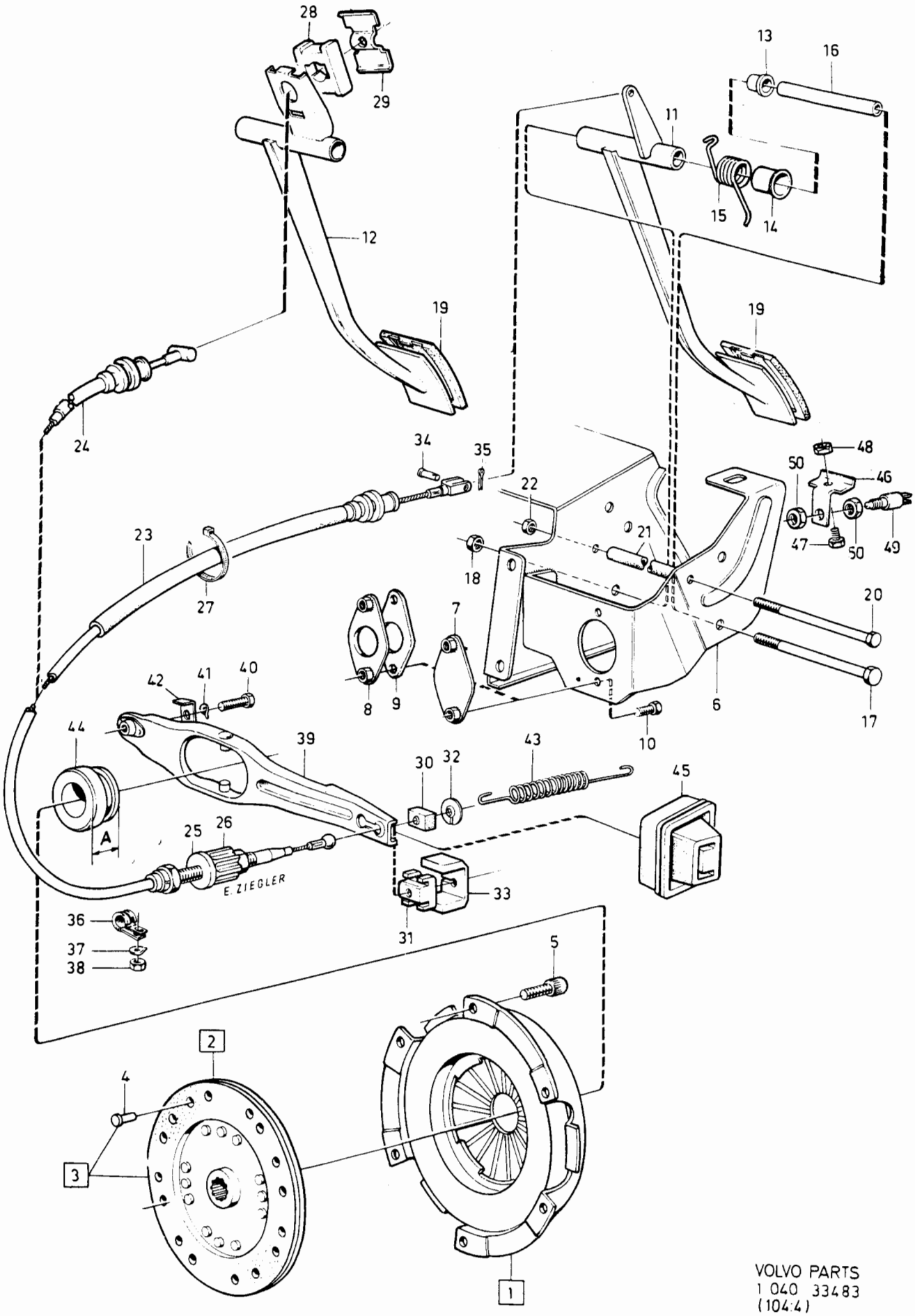

VOLVO PARTS
1 040 33483
(104:4)

Sida Page	Grupp Group												
8	4	Koppling, VST Kopplingsmanövrering B17, B19, B21, B23, D20, D24					Clutch , VST Clutch linkage B17, B19, B21, B23, D20, D24.					Illustration 33483 1984-12	0050
Pos. Fig.	Antal/Quantity B17 B19 B21	B23	D20 D24		Artikel nr Part No	Benämning	Description	Sats Kit	B P S R	Anmärkning Notes			
x 45	1	1	1	-	1220759-3	Gummikåpa	Rubber guard		3	(381298)			0980
46	1	1	1	-	1272254-2	Konsol	Bracket		5				1000
47	1	1	1	-	955294-4	Skruv	Screw		2				1020
48	1	1	1	-	955782-8	Mutter	Nut		2				1040
49	1	1	1	-	1235238-1	Strömställare	Switch		3				1060
50	2	2	2	-	1235237-3	Mutter	Nut		2				1080

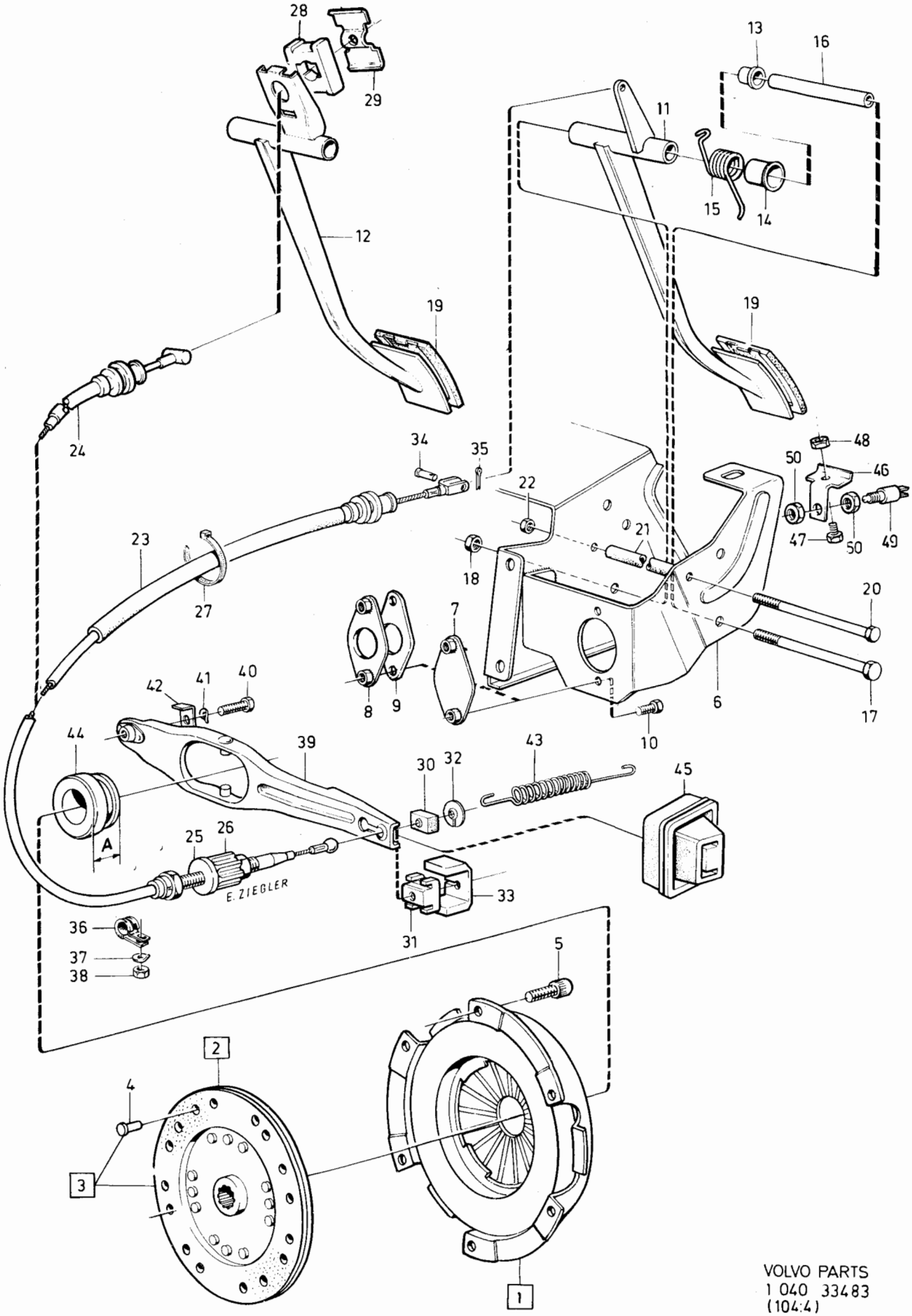

VOLVO PARTS
1 040 33483
(104:4)

Sida Page	Grupp Group	Koppling, HST	Clutch, HST	Illustration 0100
		Hydraulisk manövrering	Hydraulic control	29867
10	4	B19, B21, B23	B19, B21, B23	1984-12

Pos. Fig.	Antal/Quantity				Artikel nr Part No	Benämning	Description	Sats Kit	B P S R	Anmärkning Notes	
1	1	-	-	-	1220731-2	Koppling	Clutch	S	8	2, 3) B19A, E, F	0020
										(1209624)	0040
										ERS AV 1220731-2	0050
	1	-	-	-	381249-2	Koppling	Clutch		8	1) EXCL TURBO	0060
										ERS AV 1 ST 1220731-2,	0061
										1 ST 1220955-7	0062
	1	-	-	-	1209884-4	Koppling	Clutch		2	2, 62) B23A, E	0065
										(1232539)	0066
	1	-	-	-	1209884-4	Koppling	Clutch		2	2, 63) B23A, E	0070
	1	-	-	-	1220795-7	Koppling	Clutch		8	2, 62) B19ET, B21ET	0075
										(1232650)	[illegible]
	1	-	-	-	1220795-7	Koppling	Clutch		2	2, 63) B19ET, B21ET	0077
	1	-	-	-	273768-2	Kopplingssats	Clutch kit		2	B17, B19, B21	0078
	1	-	-	-	273984-5	Kopplingssats	Clutch kit		2	B23A, E. M45, M46	0079
2	1	-	-	-	1209760-6	Lamell	Disc	S	2	EXCL B23.	0080
										EXCL TURBO	0081
	1	-	-	-	1209761-4	Lamell	Disc		2	B23A,E, B21A M47	[illegible]
	1	-	-	-	1209714-3	Lamell	Disc		2	B19ET, B21ET.	[illegible]
3	1	-	-	-	275933-0	•Lamellbeläggsats	•Clutch facing kit		2		0100
	2	-	-	-		••Belägg	••Facing	S			0120
4	18	-	-	-		••Nit	••Rivet	S			0140
5	6	-	-	-	959220-5	Skruv	Screw		2		0160
6	-	-	-	-		Pedalkåpa	Pedal casing			SE GRUPP 5	0180
7	1	-	-	-	1205727-9	Mutterplatta	Nut plate		8	VXL AUTO. ERS AV	0200
										1ST 1272393-8	0205
										1ST 948645-7	0210
8	2	-	-	-	955293-6	Skruv	Screw		2	VXL AUTO.	0220
9	1	-	-	-	1205721-2	Kopplingspedal	Clutch pedal		5		0240
10	2	-	-	-	675555-7	Bussning	Bushing		4		0260
11	1	-	-	-	1206770-8	Axel	Shaft		4		0280
12	1	-	-	-	1205725-3	Returfjäder	Return spring		2		0300
13	1	-	-	-	1229285-0	Hylsa	Sleeve		3		0320
14	1	-	-	-	955333-0	Skruv	Screw		2		0340
15	1	-	-	-	945654-2	Mutter	Nut		2		0360
16	1	-	-	-	1272021-5	Gummiskoning	Rubber pad		3		0380
17	20MM	-	-	-	699856-1	Kantskyddslist	Edge moulding		2	(672172) METERVARA	0400
18	1	-	-	-	1229929-3	Huvudcylinder	Master cylinder		2		0420
	-	-	-	-		•Det se sida 16, 4-A17	•Comps page 16, 4-A17				[illegible]
19	1	-	-	-	1329579-5	Packning	Gasket		2	(1273386)	[illegible]
19a	2	-	-	-	946440-5	Skruv	Screw		2		0460
20	2	-	-	-	955782-8	Mutter	Nut		2		0480
21	1	-	-	-	964843-7	Bult	Bolt		2		0500
22	1	-	-	-	664822-4	Låsfjäder	Lock spring		1		0520
23	1500	-	-	-	946814-1	Bundyrör	Bundy piping		2		[illegible]
24	1	-	-	-	946816-6	Mutter	Nut		2		[illegible]
25	1	-	-	-	946815-8	Mutter	Nut		2		0580
26	3	-	-	-	951188-2	Klammer	Clamp		2		0600
27	3	-	-	-	955140-9	Skruv	Screw		2		0620
28	1	-	-	-	1228785-0	Konsol	Bracket		4		0640
29	1	-	-	-	1206840-9	Slang	Hose		3		0660
30	1	-	-	-	11994-1	Packning	Packing		2		0680
31	1	-	-	-	940143-1	Låsbricka	Lock washer		2		0700
32	1	-	-	-	946830-7	Mutter	Nut		2		0720

1. Serviceskylten märkt 1. Service plate marked 1. Plaque de service portant le No 1. Serviceschild Kennzeichnung 1. Letrero de servicio marcado 1. Targhetta di assistenza, contrassegnata 1.
2. Serviceskylten märkt 2. Service plate marked 2. Plaque de service portant le No 2. Serviceschild Kennzeichnung 2. Letrero de servicio marcado 2. Targhetta di assistenza, contrassegnata 2.
3. Serviceskylten märkt 3. Service plate marked 3. Plaque de service portant le No 3. Serviceschild Kennzeichnung 3. Letrero de servicio marcado 3. Targhetta di assistenza, contrassegnata 3.
62. 242 CH-237369, 244 CH-939339, 245 CH-506259, 265 CH-34029.
63. 242 CH 237370-, 244 CH 939340-, 245 CH 506260-, 265 CH 34030-.

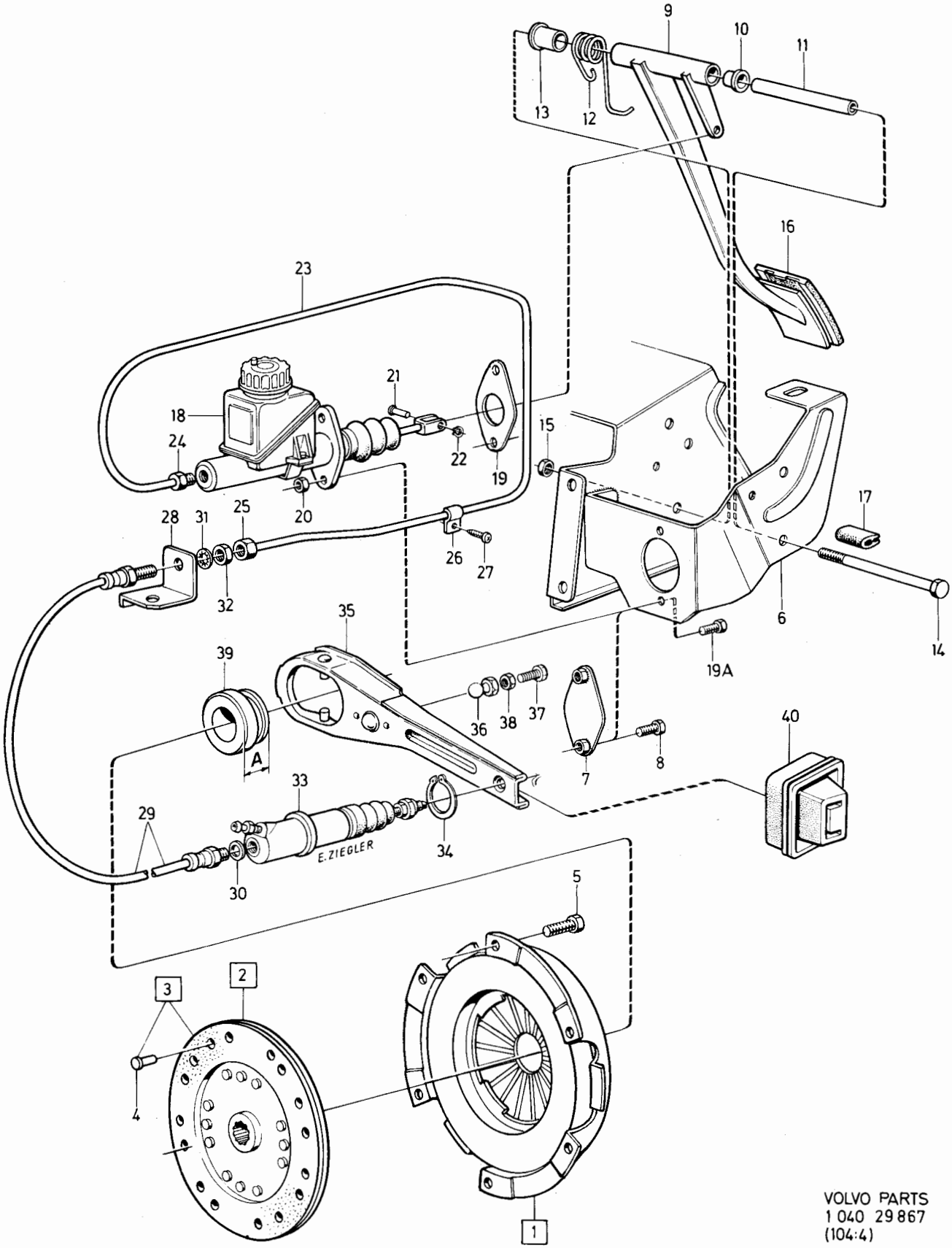

VOLVO PARTS
1 040 29 867
(104:4)

Sida Page	Grupp Group	Koppling, HST Hydraulisk manövrering B19, B21, B23	Clutch, HST Hydraulic control B19, B21, B23	Illustration 29867 1984-12	0100
12	4				

Pos. Fig.	Antal/Quantity				Artikel nr Part No	Benämning	Description	Sats Kit	B P S R	Anmärkning Notes	
33	1	-	-	-	1205733-7	Manövercylinder	Slave cylinder		2		0740
						Det se sida 20, 4-A21	Comps page 20, 4-A21				0760
34	1	-	-	-	914463-5	Spårring	Circlip		2		0780
35	1	-	-	-		Urkopplingsgaffel, kmpl	Withdrawal fork, cpl		8		0800 0820
	1	-	-	-	1232052-9	•Urkopplingsgaffel	•Withdrawal fork		3		0840
36	1	-	-	-	381269-0	•Ledkula	•Ball		3	EXCL M47 ERS AV 1 ST 1220806-2, 1 ST 120265-4	0860 0865 0867
	-	-	-	-	1220806-2	•Ledkula	•Ball		3	M47	0870
37	1	-	-	-	953046-0	Skruv	Screw		2		08[illegible]
38	1	-	-	-	955782-8	Mutter	Nut		2		09[illegible]
39	1	-	-	-	672122-9	Urkopplingslager	Withdrawal bearing		2	A = 43 MM	0920
x	1	-	-	-	1220955-7	Urkopplingslager	Release bearing		2	A = 36.5 MM (1220824)	0940 0950
x 40	1	-	-	-	1220759-3	Gummikåpa	Rubber guard		3	(381298)	0960

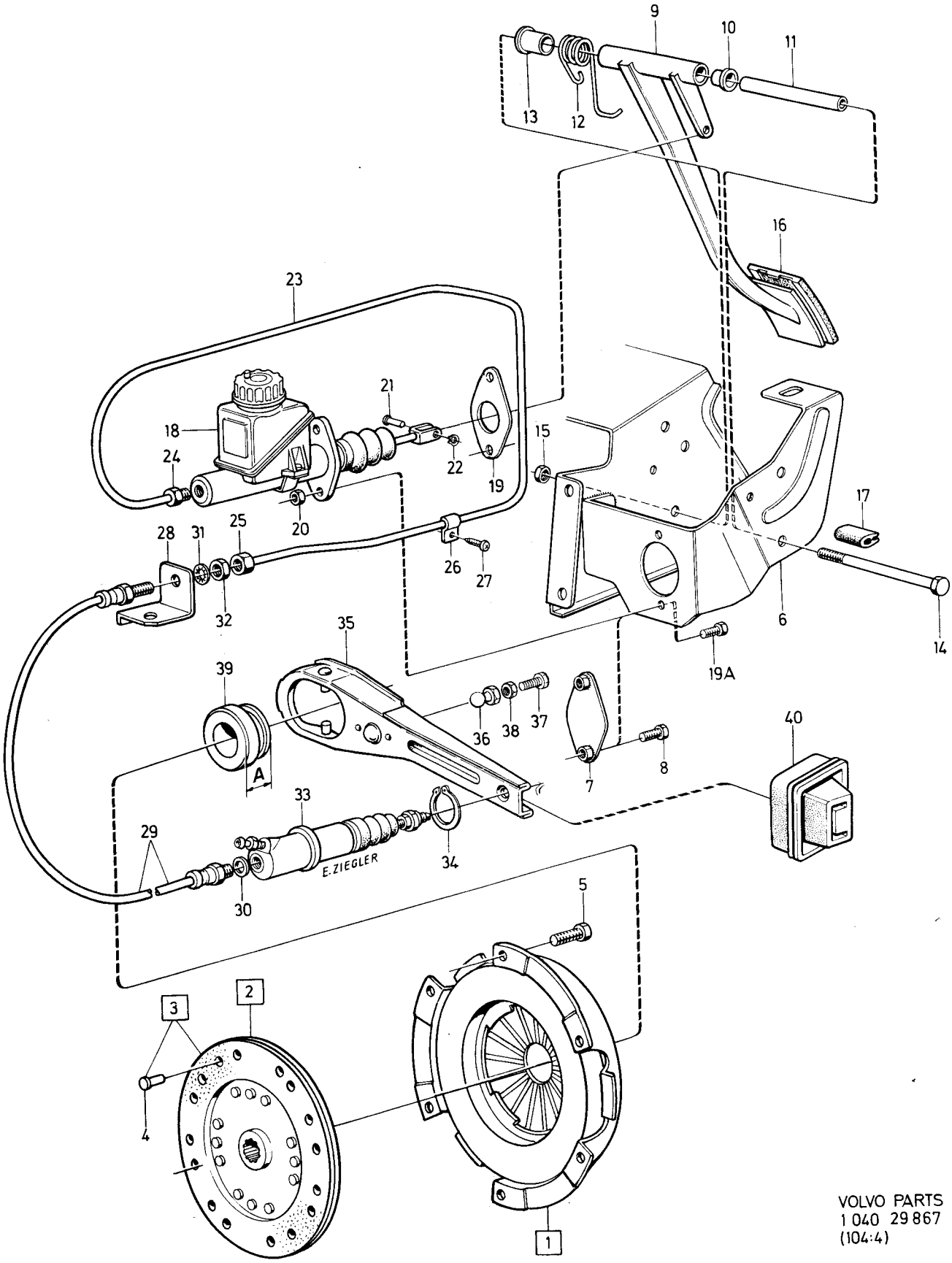

VOLVO PARTS
1 040 29 867
(104:4)

Sida Page	Grupp Group	Koppling	Clutch	Illustration	0150
		Hydraulisk manövrering	Hydraulic control	37355	
14	4	B27, B28	B27, B28	1984-12	

Pos. Fig.	Antal/Quantity				Artikel nr Part No	Benämning	Description	Sats Kit	B P S R	Anmärkning Notes	
1	1	-	-	-	1232912-4	Koppling	Clutch		8	1) (381207)	0020
	1	-	-	-	1232912-4	Koppling	Clutch		2	2)	0030
2	1	-	-	-	1232649-2	Lamell	Disc		8	1) (1232546)	0040
	1	-	-	-	1232649-2	Lamell	Disc		2	2)	0045
3	1	-	-	-	275930-6	•Lamellbeläggsats	•Clutch facing kit		2		0060
	2	-	-	-		••Belägg	••Facing	S			0080
4	32	-	-	-		••Nit	••Rivet	S			0100
5	6	-	-	-	959220-5	Skruv	Screw		2		0120
6	1	-	-	-		Pedalkåpa	Pedal casing			SE GRUPP 5	0140
7	1	-	-	-	1205727-9	Mutterplatta	Nut plate		2	VXL AUTO. ERS AV 1ST 1272393-8, 1ST 948645-7	0160
8	2	-	-	-	955293-6	Skruv	Screw		2	VXL AUTO	0180
9	1	-	-	-	1205719-6	Kopplingspedal	Clutch pedal		5	16)	0200
	1	-	-	-	1272895-2	Kopplingspedal	Clutch pedal		5	17)	0210
	1	-	-	-	1205721-2	Kopplingspedal	Clutch pedal		5	16)	0220
	1	-	-	-	1272893-7	Kopplingspedal	Clutch pedal		5	17)	0230
10	2	-	-	-	675555-7	Bussning	Bushing		4		[illegible]
11	1	-	-	-	1206770-8	Axel	Shaft		4		0260
12	1	-	-	-	1205725-3	Returfjäder	Return spring		2		0280
13	1	-	-	-	1229285-0	Hylsa	Sleeve		3		0300
14	1	-	-	-	955333-0	Skruv	Screw		2		0320
15	1	-	-	-	945654-2	Mutter	Nut		2		0340
16	1	-	-	-	1272021-5	Gummiskoning	Rubber pad		3		0360
17	20MM	-	-	-	699856-1	Kantskyddslist	Edge moulding		2	(672172) METERVARA	0380
18	1	-	-	-	1205729-5	Huvudcylinder	Master cylinder		3		0400
	-	-	-	-		•Det se sida 18, 4-A19	•Comps page 18, 4-A19				0420
19	1	-	-	-	1329579-5	Packning	Gasket		2	(1273386)	0430
19a	2	-	-	-	946440-5	Skruv	Screw		2		0440
20	2	-	-	-	955782-8	Mutter	Nut		2		0460
21	1	-	-	-	964843-7	Bult	Bolt		2		0480
22	1	-	-	-	664822-4	Låsfjäder	Lock spring		1		0500
23	1	-	-	-	1205730-3	Rör	Pipe		3	VST.	0520
24	1500	-	-	-	946814-1	Bundyrör	Bundy piping		2	HST.	0540
25	1	-	-	-	946816-6	Mutter	Nut		2	HST.	0560
26	1	-	-	-	946815-8	Mutter	Nut		2	HST.	0580
27	2	-	-	-	951188-2	Klammer	Clamp		2	HST.	0600
28	2	-	-	-	955140-9	Skruv	Screw		2	HST.	0620
29	1	-	-	-	1228785-0	Konsol	Bracket		4		[illegible]
30	1	-	-	-	1206840-9	Slang	Hose		3		0660
31	1	-	-	-	940143-1	Låsbricka	Lock washer		2		0680
32	1	-	-	-	946830-7	Mutter	Nut		2		0700
33	1	-	-	-	952629-4	Klammer	Clamp		2		0720
34	1	-	-	-	947243-2	Skruv	Screw		2		0740
35	1	-	-	-	1206239-4	Manövercylinder	Slave cylinder		8	ERS AV 1ST 1272370-6	[illegible]
	-	-	-	-		•Det se sida 20, 4-A21	•Comps page 20, 4-A21				0780
	1	-	-	-	1272370-6	Manövercylinder	Slave cylinder		2		0785
	-	-	-	-		•Det se sida 20, 4-A21	•Comps page 20, 4-A21				0790
36	2	-	-	-	940142-3	Skruv	Screw		2		0800
37	1	-	-	-	381274-0	Urkopplingsgaffel	Release fork		3		0820
38	1	-	-	-	381686-5	Ledkula	Ball		4	OD. TID UTF.	0860
	1	-	-	-	381280-7	Ledkula	Ball		4	STD. SEN UTF. D = 10MM	0880
39	1	-	-	-	381213-8	Urtrampningslager	Release bearing		2		0900
40	1	-	-	-	381288-0	Gummikåpa	Rubber guard		3		0920

1. Serviceskylten märkt 1. Service plate marked 1. Plaque de service portant le No 1. Serviceschild Kennzeichnung 1. Letrero de servicio marcado 1. Targhetta di assistenza, contrassegnata 1.
2. Serviceskylten märkt 2. Service plate marked 2. Plaque de service portant le No 2. Serviceschild Kennzeichnung 2. Letrero de servicio marcado 2. Targhetta di assistenza, contrassegnata 2.
16. 242 CH-189179, 244 CH-592109, 245 CH-317939, 262 CH-8374, 264 CH-107609, 265 CH-28319.
17. 242 CH 189180-, 244 CH 592110-, 245 CH 317940-, 262 CH 8375-, 264 CH 107610-, 265 CH 28320-.

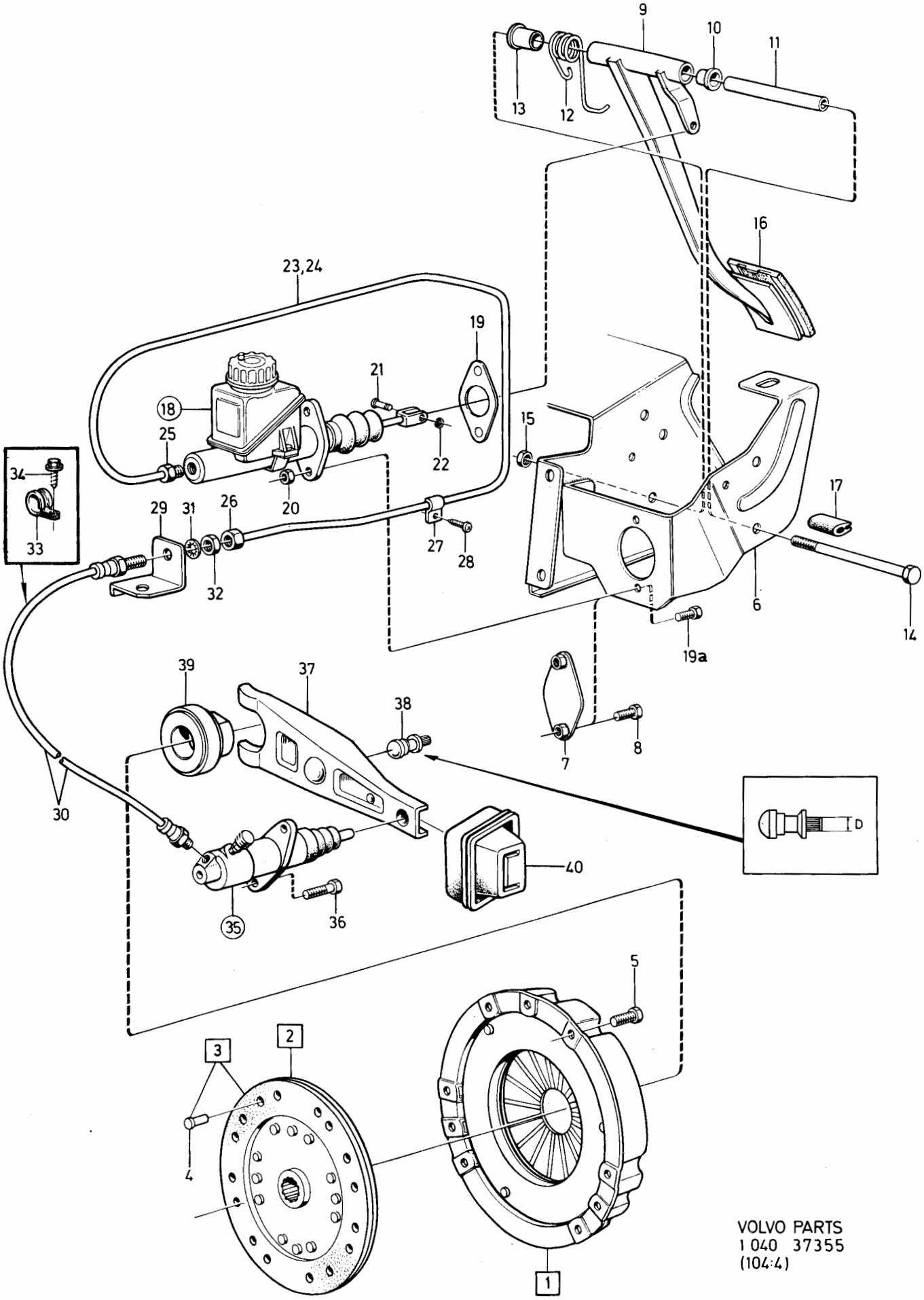

VOLVO PARTS
1 040 37355
(104:4)

Sida Page	Grupp Group	Huvudcylinder 1229929	Master cylinder 1229929	Illustration 12816 1984-12	0200
16	4				

Pos. Fig.	Antal/Quantity 1229 929				Artikel nr Part No	Benämning	Description	Sats Kit	B P S R	Anmärkning Notes	
1	1	-	-	-	1229929-3	Huvudcylinder	Master cylinder		2		0020
2	1	-	-	-		•Hus	•Housing		8		0040
3	1	-	-	-	1272247-6	•Fjäder	•Spring		2		0060
4	1	-	-	-	1272248-4	•Fjädersäte	•Spring seat		2		0080
5	1	-	-	-		•Kolvpackning	•Piston cup	S			0100
6	1	-	-	-		•Bricka	•Washer	S			0120
7	1	-	-	-	1272251-8	•Kolv	•Piston		3		0140
8	1	-	-	-		•Kolvpackning	•Piston cup	S			0160
9	1	-	-	-	1207369-8	•Tryckstång	•Push rod		4		0180
10	1	-	-	-	3103364-0	•Låsring	•Circlip		2		0200
11	1	-	-	-		•Oljebehållare	•Oil container		8		0[illegible]
12	1	-	-	-	1207364-9	•Lock, kmpl	•Filler cap, cpl		4		0240
13	1	-	-	-		••Packning	••Packing		8		0260
14	1	-	-	-		••Tätning	••Seal		8		0280
15	1	-	-	-		•Gummikåpa	•Rubber boot	S			0300
	1	-	-	-	273696-5	Reparationssats	Repair kit		2		0320
											0[illegible]

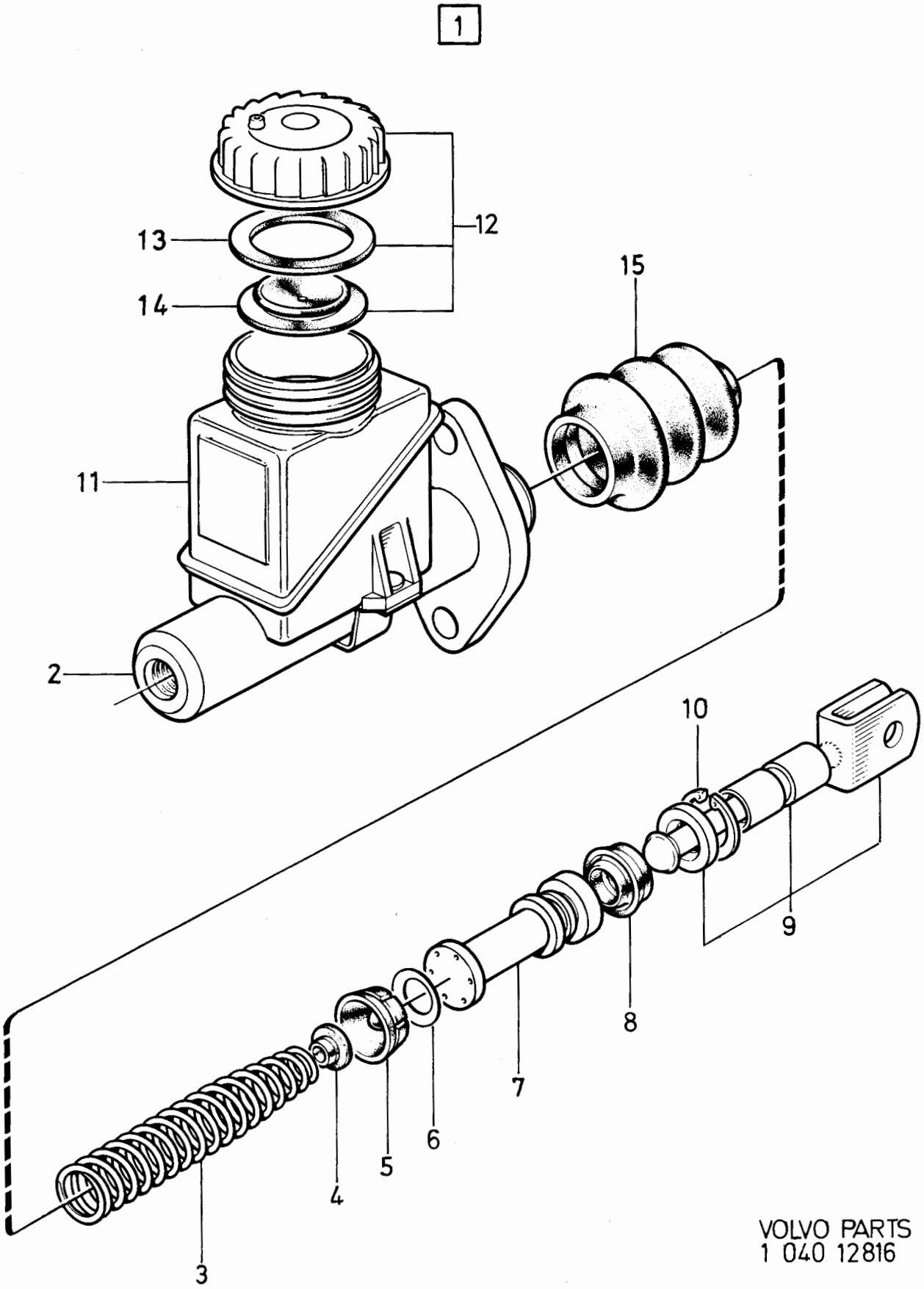

VOLVO PARTS
1 040 12816

Sida Page	Grupp Group	Huvudcylinder 1205729	Master cylinder 1205729	Illustration 12817 1984-12	0250
18	4				

Pos. Fig.	Antal/Quantity				Artikel nr Part No	Benämning	Description	Sats Kit	B P S R	Anmärkning Notes	
1	1	-	-	-	1205729-5	Huvudcylinder	Master cylinder		3		0020
2	1	-	-	-		•Hus	•Body		8		0040
3	1	-	-	-	1221927-5	•Fjäder	•Spring		2		0060
4	1	-	-	-		•Kolv kompl.	•Piston cpl.		8		0080
5	2	-	-	-		•Tätningsring	•Seal	S			0100
6	1	-	-	-	1221929-1	•Bricka	•Washer		2		0120
7	1	-	-	-		•Låsring	•Circlip	S			0140
8	1	-	-	-		•Gummikåpa	•Rubber boot	S			0160
9	1	-	-	-	1221932-5	•Kolvstång	•Push rod		4		0180
10	1	-	-	-		•Gummipropp	•Rubber plug		8		0200
11	1	-	-	-	1221933-3	•Oljebehållare	•Oil cointainer		3		022[illegible]
12	1	-	-	-	667360-2	•Lock	•Cap		3		0240
13	1	-	-	-	667359-4	••Sil	••Strainer		3		0260
	1	-	-	-	273345-9	Reparationssats	Repair kit		2		0280
											0300

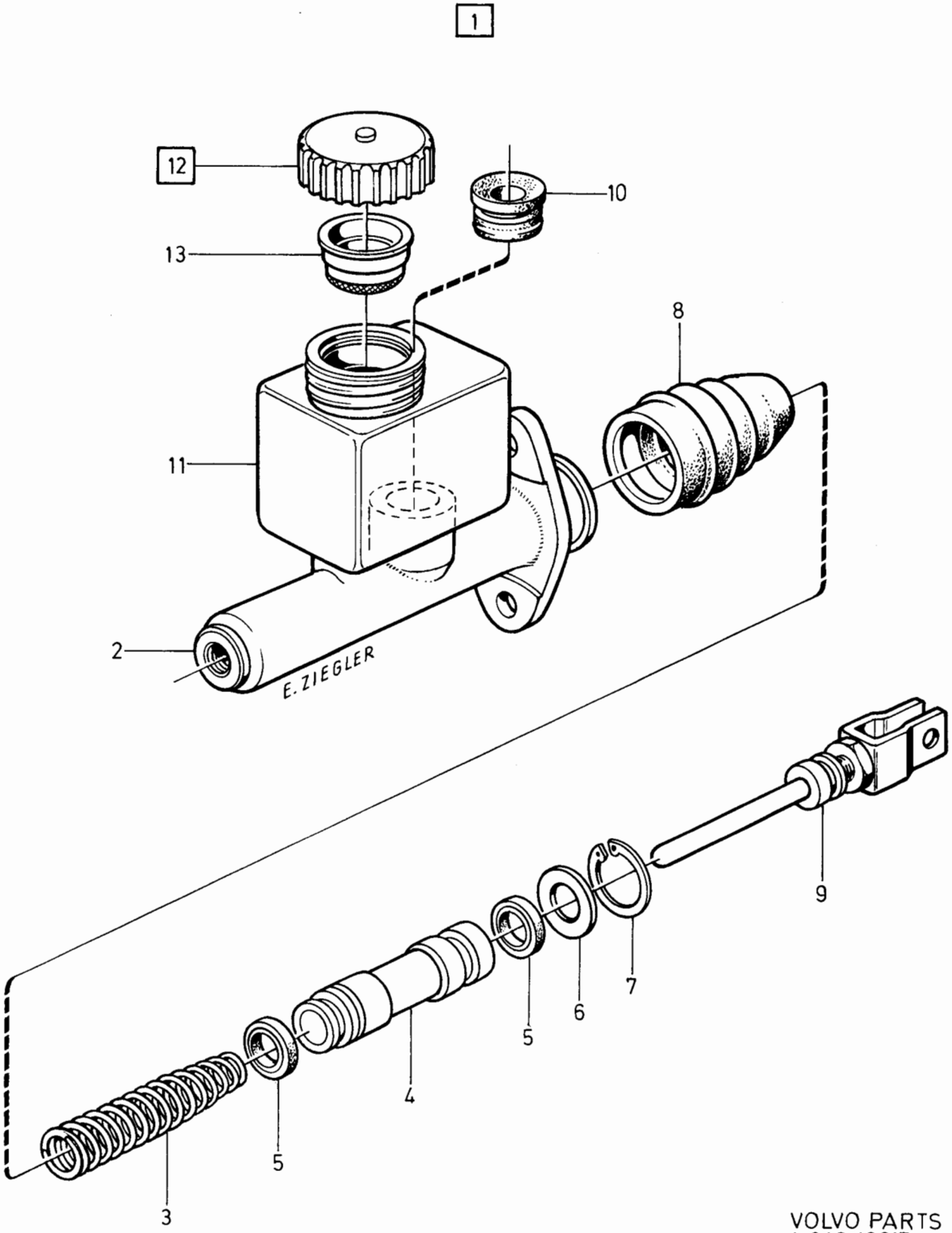

VOLVO PARTS
1 040 12817

Sida Page	Grupp Group	Manövercylinder	Slave cylinder	Illustration	0300
		1205733, 1206239, 1272370	1205733, 1206239, 1272370	12813	
20	4			1984-12	

Pos. Fig.	Antal/Quantity 1205 733	1206 239	1272 370		Artikel nr Part No	Benämning	Description	Sats Kit	B P S R	Anmärkning Notes	
1	1	-	-	-	1205733-7	Manövercylinder	Slave cylinder		2		0020
2	1	-	-	-		•Hus	•Body		8		0040
3	1	-	-	-	1207371-4	•Fjäder	•Spring		2		0060
4	1	-	-	-	1207372-2	•Kolv	•Piston		2		0080
5	1	-	-	-		•Packning	•Piston cup	S			0100
6	1	-	-	-	1207374-8	•Låsring	•Circlip		2		0120
7	1	-	-	-		•Gummikåpa	•Rubber boot	S			0140
8	1	-	-	-	3100966-5	•Luftningsnippel	•Bleeder nipple		2		0160
9	1	-	-	-	1228388-3	•Skyddskåpa	•Protector casing		2		0180
10	1	-	-	-	1207376-3	•Tryckstång	•Push rod		2		0200
11	1	-	-	-	1207377-1	•Mutter	•Nut		2		0
12	1	-	-	-	1207378-9	•Mutter	•Nut		2		0240
	1	-	-	-	273357-4	Reparationssats	Repair kit		2		0260
13	-	1	-	-	1206239-4	Manövercylinder	Slave cylinder		8	ERS AV 1ST 1272370-6	0360
	-	-	1	-	1272370-6	Manövercylinder	Slave cylinder		2		0370
14	-	1	1	-		•Hus	•Body		8		0380
15	-	1	1	-	1221935-8	•Tryckfjäder	•Spring		2		0
16	-	1	-	-		•Kolv	•Piston		8		0420
	-	-	1	-		•Kolv	•Piston		8		0430
17	-	1	1	-		•Kolvpackning	•Piston cup	S			0440
18	-	1	1	-	1221937-4	•Låsring	•Circlip		2		0460
19	-	1	1	-	1221939-0	•Tryckstång	•Push rod		2		0480
20	-	1	1	-		•Gummikåpa	•Rubber boot	S			0500
21	-	1	1	-	1221940-8	•Luftningsnippel	•Bleeder nipple		3		0520
22	-	1	1	-	656456-1	•Gummihätta	•Rubber seal		2	(1221941)	0540
	-	1	1	-	273733-6	Reparationssats	Repair kit		2		0560
											0580

1

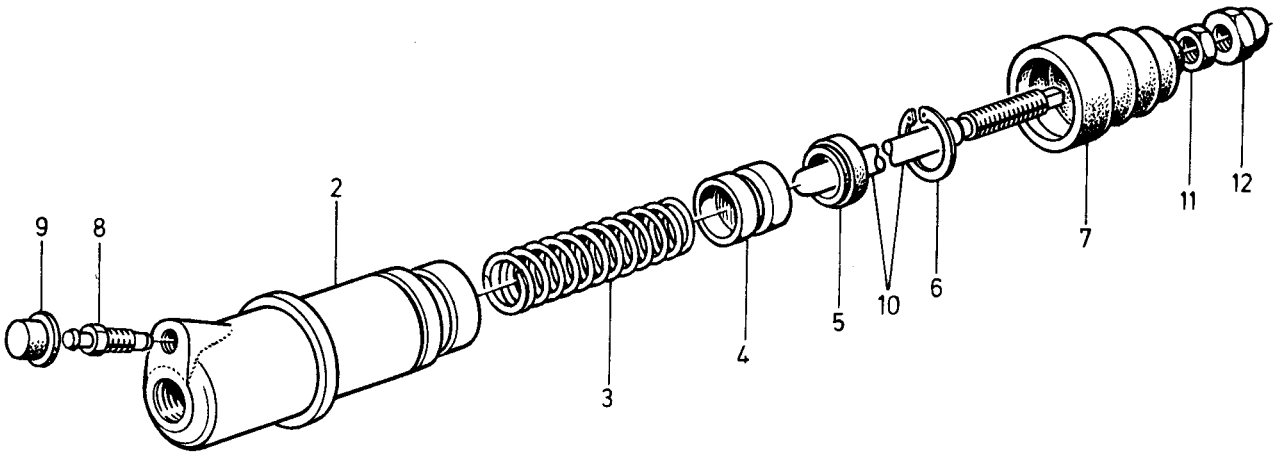

13

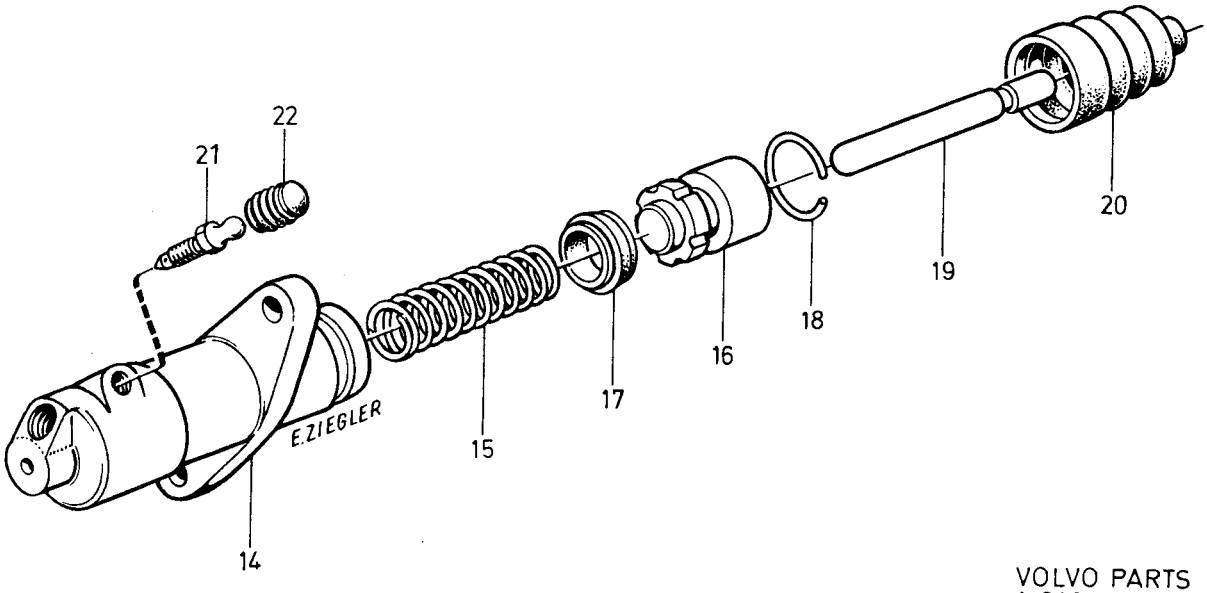

VOLVO PARTS
1 040 12813

Sida Page	Grupp Group	Växellåda kmpl. , M45, M46 Reglage	Gearbox cpl. , M45, M46 Controls	Illustration 37356 1984-12
22	4			

Pos. Fig.	Antal/Quantity M45	M46			Artikel nr Part No	Benämning	Description	Sats Kit	B P S R	Anmärkning Notes	
1	1	-	-	-		Växellåda, kmpl	Gearbox, cpl		8	VXL M45	0020
	-	1	-	-		Växellåda, kmpl	Gearbox, cpl		8	VXL M46	0040
	1	-	-	-	1208144-4	.Växellåda 3.71/1	.Gearbox 3.71:1		8	VXL MARKED 1208119,	0060
	-	-	-	-		..Det se sida 32, 4-B09	..Comps page 32, 4-B09			1208121, 1208140,	0080
										1208142, 1208144,	0100
										1208151.	0120
										ERS AV 1208160-0	0130
	-	1	-	-	1208145-1	.Växellåda 3.71/1	.Gearbox 3.71:1		8	VXL MARKED 1208120,	0140
	-	-	-	-		..Det se sida 32, 4-B09	..Comps page 32, 4-B09			1208122, 1208141,	0160
										1208143, 1208145,	0180
										1208211.	02
										ERS AV 1208444-8	0210
	1	-	-	-	1208160-0	.Växellåda 4.03/1	.Gearbox 4.03:1		5	VXL MARKED 1208134,	0220
	-	-	-	-		..Det se sida 32, 4-B09	..Comps page 32, 4-B09			1208160, 1208199,	0240
										1208225, 1208257.	0260
											0280
	-	1	-	-	1208161-8	.Växellåda 4.03/1	.Gearbox 4.03:1		8	VXL MARKED 1208136,	03
	-	-	-	-		..Det se sida 32, 4-B09	..Comps page 32, 4-B09			1208161, 1208226,	0320
										1208230, 1208258,	0340
										1208330.	0360
										ERS AV 1208444-8	0380
											0400
	-	1	-	-	1208289-7	.Växellåda 4.03/1	.Gearbox 4.03:1		8	FÖRSTÄRKT/REINFORCED	0440
	-	-	-	-		..Det se sida 32, 4-B09	..Comps page 32, 4-B09			ERS AV 1208444-8	0460
	1	-	-	-	1208216-0	.Växellåda 3.71/1	.Gearbox 3.71/1		5	FÖRSTÄRKT/REINFORCED	0480
	-	-	-	-		..Det se sida 32, 4-B09	..Comps page 32, 4-B09			VXL MARKED 1208176,	0500
										1208216.	0520
	-	1	-	-	1208217-8	.Växellåda 3.71/1	.Gearbox 3.71/1		5	FÖRSTÄRKT/REINFORCED	0540
	-	-	-	-		..Det se sida 32, 4-B09	..Comps page 32, 4-B09			VXL MARKED 1208177,	0560
										1208192, 1208217.	0580
											0600
	-	1	-	-	1208259-0	.Växellåda 4.03/1	.Gearbox 4.03/1		8	FÖRSTÄRKT/REINFORCED	0620
	-	-	-	-		..Det se sida 32, 4-B09	..Comps page 32, 4-B09			VXL MARKED 1208256,	0640
										1208259, 1208270.	0660
										ERS AV 1208444-8	0680
											0700
	1	-	-	-	1208355-6	.Växellåda 4.33:1	.Gearbox 4.33:1		5	VXL MARKED 1208354,	0720
	-	-	-	-		..Det se sida 32, 4-B09	..Comps page 32, 4-B09			1208355.	07
2	1	1	-	-	1220748-6	.Svänghjulskåpa	.Flywheel housing		5	4CYL (1232622)	0760
2a	1	1	-	-	1232625-2	.Svänghjulskåpa	.Flywheel housing		5	6CYL	0780
2b	1	1	-	-	1340634-3	.Svänghjulskåpa	.Flywheel housing		5	DIES	0800
										(1232176)	0810
3	1	1	-	-		..Ledkula	..Ball			B27.	0820
										SE SIDA 14, 4-A15	08
3a	4	4	-	-	955344-7	.Skruv	.Screw		2	M12 X 50	086
3b	ERF	ERF	-	-	940280-1	.Fjädrande bricka	.Resilient washer		2	DI 13.5 MM	0880
3c	1	1	-	-	955352-0	.Skruv	.Screw		2	M12 X 100	0900
3d	4	4	-	-	955325-6	.Skruv	.Screw		2	M10 X 65.	0920
										D24. MO-CW001171.	0940
	4	4	-	-	955326-4	.Skruv	.Screw		2	M10 X 70.	0960
										D24. MO CW001171-.	0980
	4	4	-	-	955326-4	.Skruv	.Screw		2	M10 X 70. D20.	1000
3e	ERF	ERF	-	-	941908-6	.Fjädrande bricka	.Resilient washer		2	DI 10.5 MM	1020
3f	4	4	-	-	955342-1	.Skruv	.Screw		2	M12 X 40	1040
3g	4	4	-	-	955320-7	.Skruv	.Screw		2	M10 X 40	1060
3h	2	2	-	-		.Skruv	.Screw			SE GRUPP 3.	1080
4	1	1	-	-	1220376-6	.Hylsa	.Sleeve		3	4CYL. DIES	1100
4a	1	1	-	-	1209257-3	.Hylsa	.Sleeve		3	6CYL	1120
5	1	1	-	-	914463-5	.Spårring	.Circlip		2	4CYL. VXL MARKED	1140
										1208230 NR-156204,	1160
										1208256 NR-122224,	1180
										1208258 NR-182430,	1200
										1208330 NR-114390.	1220

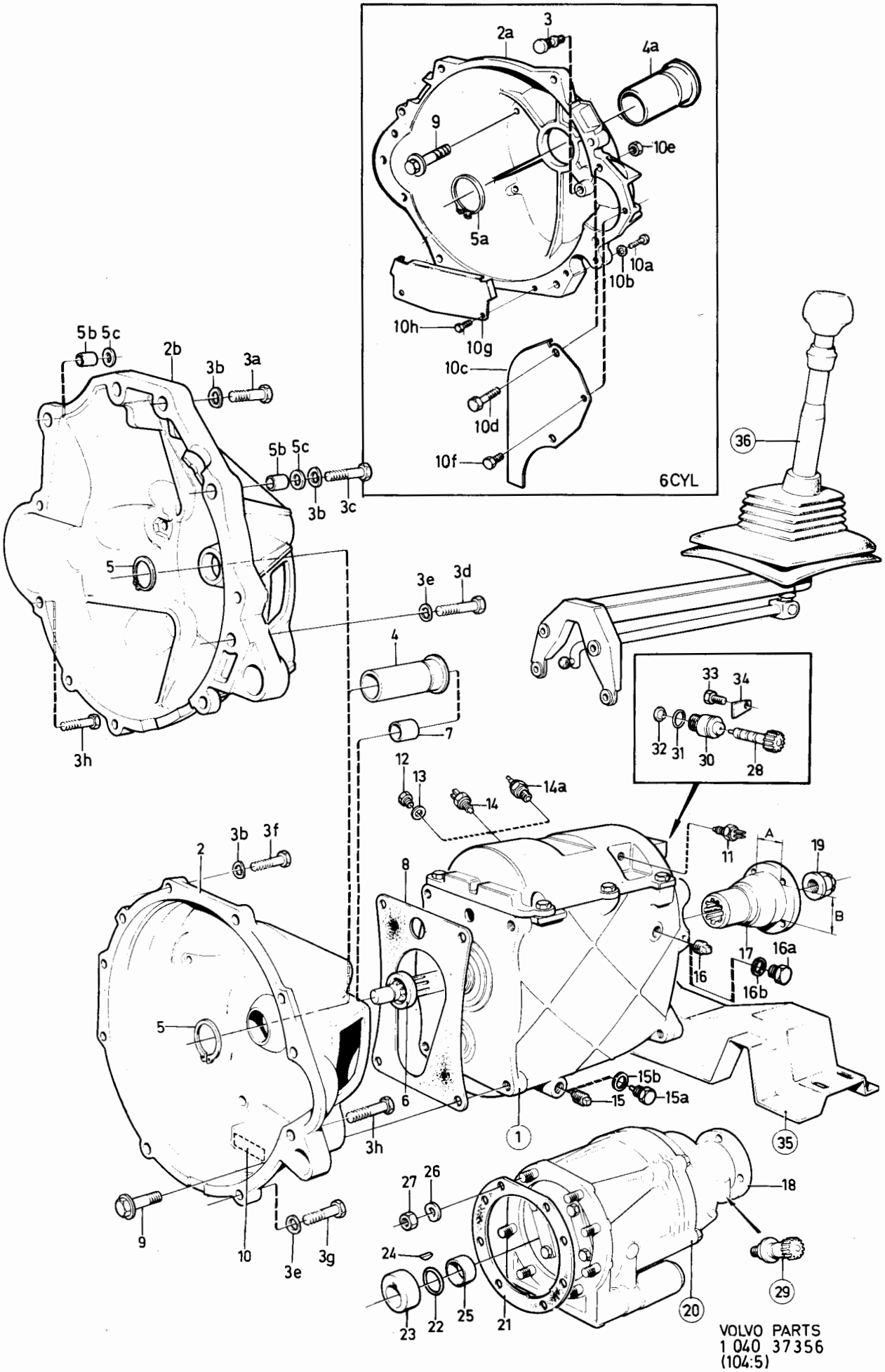

VOLVO PARTS
1 040 37356
(104:5)

Sida Page	Grupp Group	Växellåda kmpl. , M45, M46	Gearbox cpl. , M45, M46	Illustration	0350
		Reglage	Controls	37356	
24	4			1984-12	

Pos. Fig.	Antal/Quantity M45	M46			Artikel nr Part No	Benämning	Description	Sats Kit	B P S R	Anmärkning Notes	
	1	1	-	-	914463-5	•Spårring	•Circlip		2	DIES.	1240
5a	1	1	-	-	945497-6	•Spårring	•Circlip		2	6CYL.	1260
5b	2	2	-	-	1232637-7	•Styrhylsa	•Guide sleeve		3	DIES	1280
5c	2	2	-	-	1232411-7	•Bricka	•Washer		3	DIES	1300
6	1	1	-	-	191685-7	•Tätningsring	•Seal ring		2		1320
7	1	1	-	-	1232398-6	•Anpassningshylsa	•Adapter sleeve		3	DIES	1340
8	1	1	-	-	1209700-2	•Packning	•Gasket		2	(1232179)	1360
9	4	4	-	-	965185-2	•Flänsskruv	•Flange screw		2	M10 X 40.	1380
10	-	-	-	-		•Skylt	•Plate		8		1400
10a	4	4	-	-	955320-7	•Skruv	•Screw		2		1420
10b	4	4	-	-	941908-6	•Fjädrande bricka	•Resilient washer		2		1440
10c	1	1	-	-	1232090-9	•Täckplåt, V	•Cover plate, L		4	B28VST	
	1	1	-	-	1232091-7	•Täckplåt, H	•Cover plate, R		4	B28VST	1480
	1	1	-	-	1232092-5	•Täckplåt, V	•Cover plate, L		4	B28HST	1500
	1	1	-	-	1232093-3	•Täckplåt, H	•Cover plate, R		4	B28HST	1520
10d	4	4	-	-	959224-7	•Skruv	•Screw		2		1540
10e	4	4	-	-	955782-8	•Mutter	•Nut		2		1560
10f	2	2	-	-	955274-6	•Skruv	•Screw		2		
10g	1	1	-	-	1232094-1	•Täckplåt	•Cover plate		4		1600
10h	2	2	-	-	955270-4	•Skruv	•Screw		2		1620
11	1	1	-	-	1235036-9	•Strömställare med ledningsmatta, backljus	•Switch with cable harness, reverse lamp		2	16)	1640 1660 1680
	1	1	-	-	1307086-7	•Strömställare utan ledningsmatta, backljus	•Switch without cable harness, reverse lamp		2	17)	1700 1720 1740
12	1	-	-	-	960630-2	•Propp	•Plug		2		1760
13	1	-	-	-	957178-7	•Packning	•Packing		2		1780
14	-	1	-	-	1235353-8	•Strömställare, överväxel	•Switch, overdrive		2	16)	1800 1820
14a	-	1	-	-	1324496-7	•Elkopplare överväxel	•Switch, overdrive		2	17)	1840 1860
15	1	1	-	-	951901-8	•Propp	•Plug		2	33) 1/2TUM NPTF	1880
15a	1	1	-	-	1209293-8	•Magnetpropp	•Magnetic plug		2	34) M18	1900
15b	1	1	-	-	957181-1	•Packning	•Packing		2	34)	1920
16	1	1	-	-	952358-0	•Propp	•Plug		2	33) 1/2TUM NPTF	1940
16a	1	1	-	-	960632-8	•Propp	•Plug		2	34) M18	1960
16b	1	1	-	-	957181-1	•Packning	•Packing		2	34)	1980
17	1	-	-	-	1209247-4	•Medbringare 1100	•Companion flange 1100		4	A = 36.7, B = 45.4 MM (384281)	2020
	1	-	-	-	384720-9	•Medbringare 1300	•Companion flange 1300		3	A = 41.3, B = 51.1 MM	2040 2060
18	-	1	-	-		•Medbringare	•Companion flange			SE SIDA 60, 4-C13	2080
19	1	-	-	-	947855-3	•Mutter	•Nut		2		2100
20	-	1	-	-	1208110-5	•Överväxel	•Overdrive		8	MARKED LAYCOCK 115660	
	-	-	-	-		••Det se sida 56, 4-C09	••Comps page 56, 4-C09			B17, B19, B23A, E B21 EXCL B21 TURBO VXL MARKED 1208120, 1208141, 1208230. ERS AV 1 ST 1208282-2, 1ST 380685-8.	2140 2160 2180 2200 2220 2240 2260

16. 242 CH-189179, 244 CH-592109, 245 CH-317939, 262 CH-8374, 264 CH-107609, 265 CH-28319.
17. 242 CH 189180-, 244 CH 592110-, 245 CH 317940-, 262 CH 8375-, 264 CH 107610-, 265 CH 28320-.
33. 242 CH -206790, 244 CH -686099, 245 CH -368309, 264 CH -125109, 265 CH -30679.
34. 242 CH 206791-, 244 CH 686100-, 245 CH 368310-, 264 CH 125110-, 265 CH 30680-.

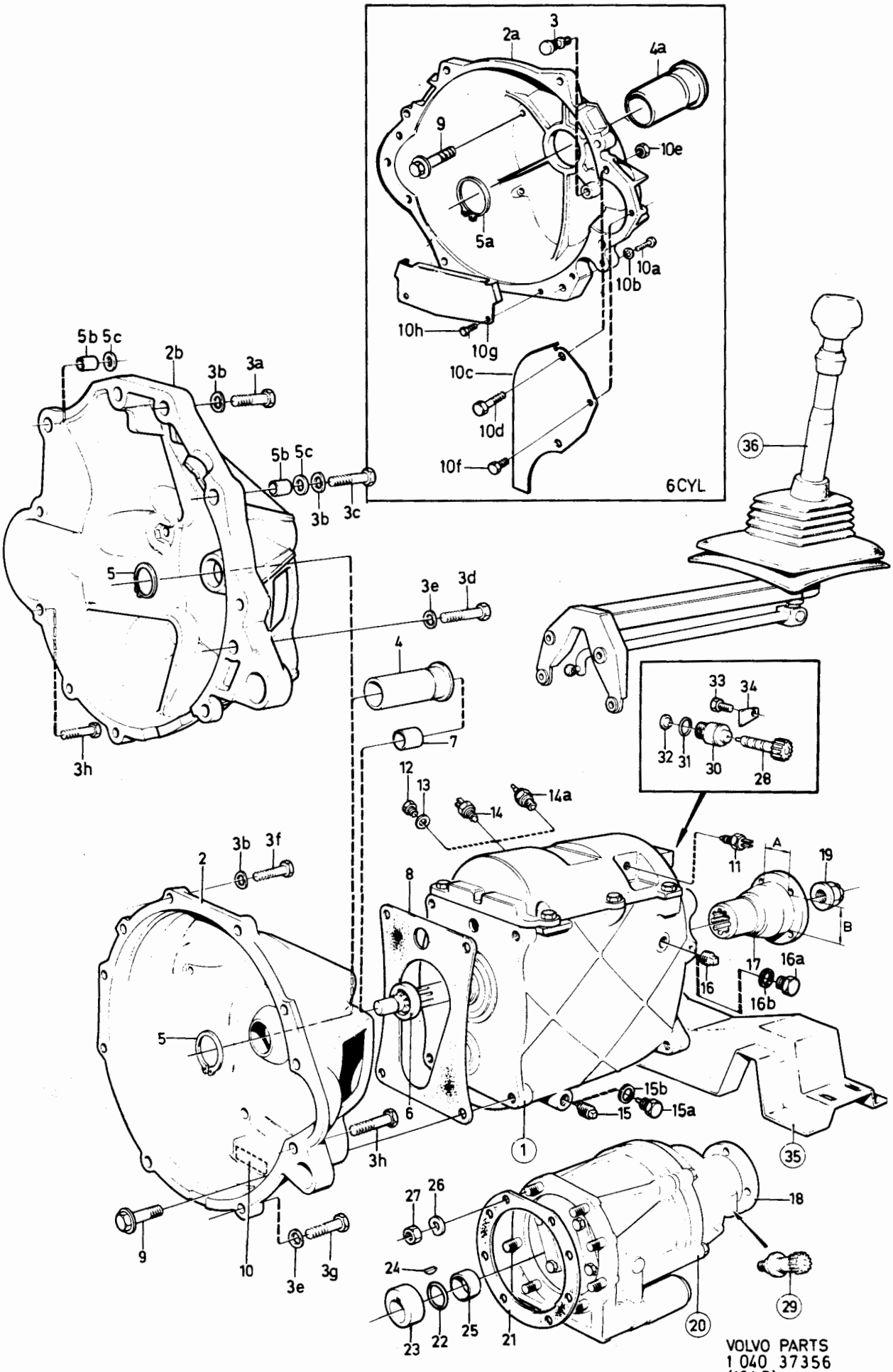

VOLVO PARTS
1 040 37356
(104:5)

Sida Page	Grupp Group	Växellåda kmpl. , M45, M46	Gearbox cpl. , M45, M46	Illustration	0350
		Reglage	Controls	37356	
26	4			1984-12	

Pos. Fig.	Antal/Quantity M45	M46			Artikel nr Part No	Benämning	Description	Sats Kit	B P S R	Anmärkning Notes	
	-	1	-	-	1208109-7	.Överväxel	.Overdrive		8	MARKED LAYCOCK 115659	2280
	-	-	-	-		..Det se sida 56, 4-C09	..Comps page 56, 4-C09			B27, B28A, F.	2300
										VXL MARKED 1208122,	2320
										1208143, 1208211,	2340
										1208226, 1208256,	2360
										1208258.	2380
										ERS AV 1 ST 1208282-2,	2400
										1ST 380686-6.	2420
	-	1	-	-	1208327-5	.Överväxel	.Overdriva		5	MARKED LAYCOCK 115940	2440
	-	-	-	-		..Det se sida 56, 4-C09	..Comps page 56, 4-C09			B23F.	2460
										VXL MARKED 1208330	2480
	-	1	-	-	1208283-0	.Överväxel	.Overdrive		8	MARKED LAYCOCK 115928	0
	-	-	-	-		..Det se sida 56, 4-C09	..Comps page 56, 4-C09			B21 TURBO. B28E.	2520
										VXL MARKED 1208177,	2540
										VXL MARKED 1208192.	2560
										ERS AV 1ST 1208282-2,	2580
										1ST 380686-6.	2600
	-	1	-	-	1208292-1	.Överväxel	.Overdrive		8	MARKED LAYCOCK 115933	20
	-	-	-	-		..Det se sida 56, 4-C09	..Comps page 56, 4-C09			B21 TURBO.	2640
										VXL MARKED 1208192,	2660
										1208256.	2680
										ERS AV 1ST 1208328-3,	2700
										1ST 380686-6	2720
	-	1	-	-	1208191-5	.Överväxel	.Overdrive		8	MARKED LAYCOCK 115895	2740
	-	-	-	-		..Det se sida 56, 4-C09	..Comps page 56, 4-C09			D20, D24	2760
										VXL MARKED 1208136	2780
										ERS AV 1 ST 1208282-2,	2800
										1ST 380685-8	2820
	-	1	-	-	1208282-2	.Överväxel	.Overdrive		5	MARKED LAYCOCK 115925	2840
	-	-	-	-		..Det se sida 56, 4-C09	..Comps page 56, 4-C09				2860
21	-	1	-	-	380618-9	.Packning	.Gasket		2		2880
22	-	1	-	-	380653-6	.Låsring	.Locking ring		3		2900
23	-	1	-	-	380652-8	.Kam, oljepump	.Cam, oil pump		3		2920
24	-	1	-	-	191882-0	.Kil	.Key		2		2940
25	-	1	-	-	380654-4	.Fjäderring	.Spring ring		3		2960
26	-	8	-	-	955920-4	.Fjäderbricka	.Spring washer		2		2980
27	-	8	-	-	955846-1	.Mutter	.Nut		2		3000
28	1	-	-	-	1220257-8	Hastighetsmätardrev	Speedometer drive		3	16 TÄNDER/TEETH	3020
										BXL UTV 3.15:1	0
	1	-	-	-	380978-7	Hastighetsmätardrev	Speedometer drive		3	17 TÄNDER/TEETH	3060
										BXL UTV 3.31:1	3080
	1	-	-	-	380979-5	Hastighetsmätardrev	Speedometer drive		3	18 TEETH	3100
										BXL UTV 3.54:1	3120
	1	-	-	-	380980-3	Hastighetsmätardrev	Speedometer drive		3	19 TEETH	3140
										BXL UTV 3.73:1	0
	1	-	-	-	1220484-8	Hastighetsmätardrev	Speedometer drive		3	20 TEETH	3180
										BXL UTV 3.91/1.	3200
										BXL UTV 4.56/1.	3220
29	-	1	-	-		Hastighetsmätardrev,	Speedometer drive			SE SIDA 60, 4-C13	3240
						överväxel	overdrive				3260
30	1	-	-	-		Lagerhylsa,	Bearing cage,		8	ERS AV 381608-9	3280
						plast	plastic				3300
	1	-	-	-	381608-9	Lagerhylsa,	Bearing cage,		3		3320
						stål	steel				3340
31	1	-	-	-	949656-3	O-ring	O-ring		2	(925059)	3360
32	1	-	-	-	380192-5	Tätningsring	Sealring		2		3380
33	1	-	-	-	944054-6	Skruv, med hål för	Screw, drilled for		2		3400
						plombering	seal				3420
34	1	-	-	-	381385-4	Låsbricka	Lock washer		3		3440

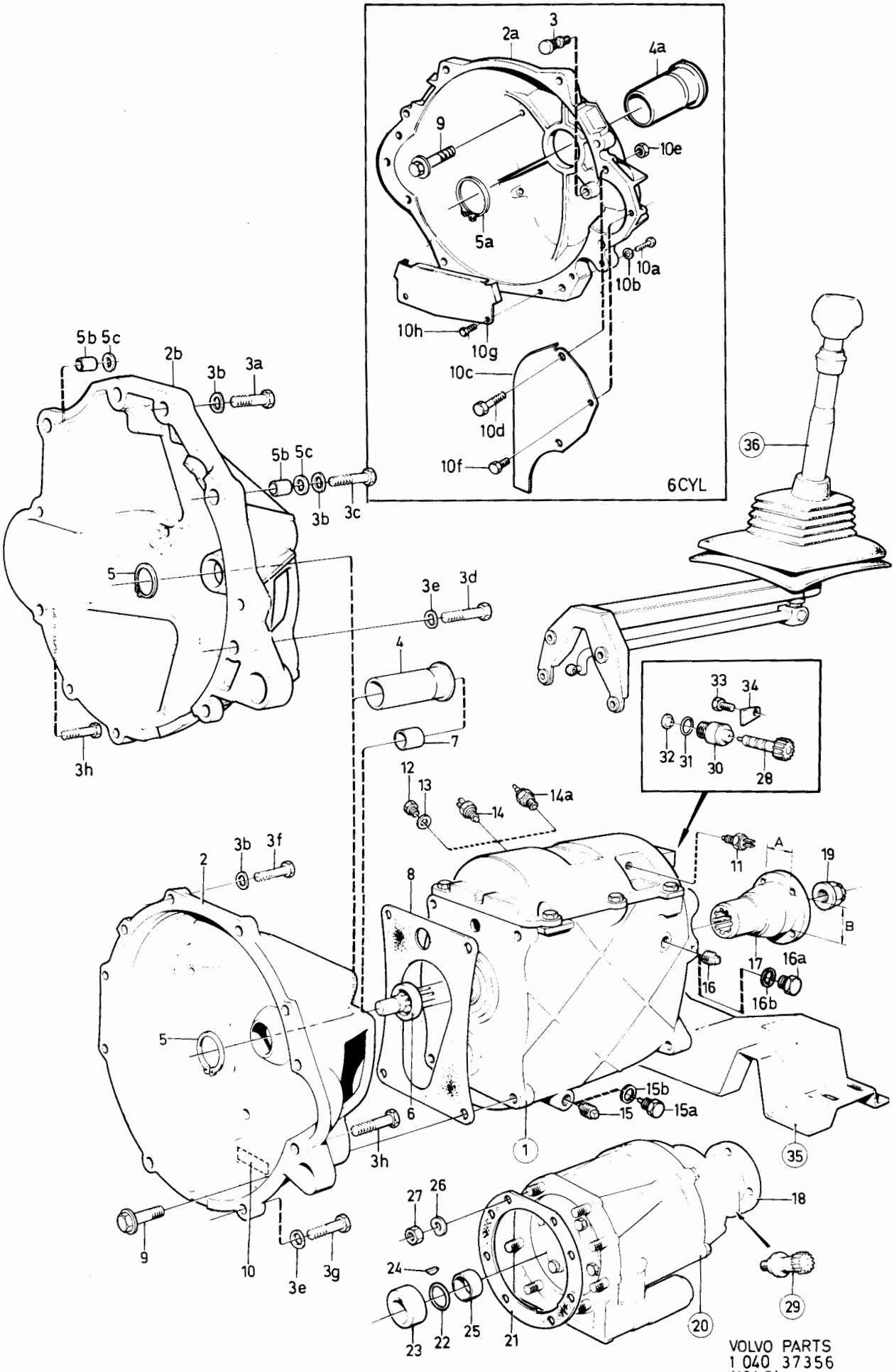

VOLVO PARTS
1 040 37356
(104:5)

Sida Page	Grupp Group	Växellåda kmpl. , M45, M46	Gearbox cpl. , M45, M46	Illustration	0350
		Reglage	Controls	37356	
28	4			1984-12	

Pos. Fig.	Antal/Quantity M45	M46			Artikel nr Part No	Benämning	Description	Sats Kit	B P S R	Anmärkning Notes	
35	-	-	-	-		Växellådsupphängning.... B17, B19, B21, B23, B27, B28.	Gearbox mounting..... B17, B19, B21, B23, B27, B28.			SE SIDA 50, 4-C03 SE SIDA 50, 4-C03	3460 3480 3500
	-	-	-	-		Växellådsupphängning.... D20, D24.	Gearbox mounting..... D20, D24.			SE SIDA 54, 4-C07	3520 3540
36	-	-	-	-		Växelreglage.....	Gear control			SE SIDA 44, 4-B21	3560

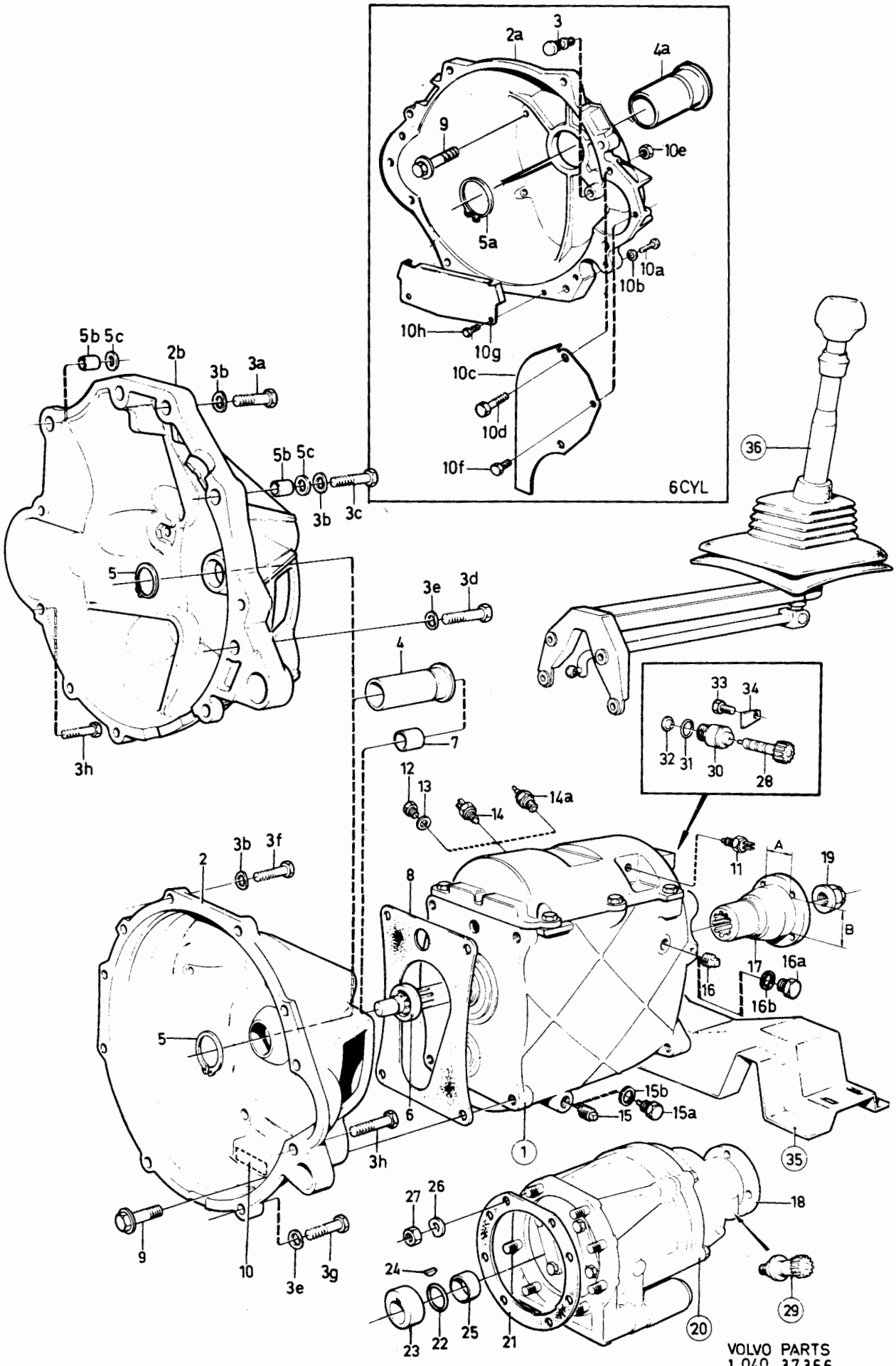

VOLVO PARTS
1 040 37356
(104:5)

Sida Page	Grupp Group	Växellåda kmpl. , M47	Gearbox cpl. , M47	Illustration	0375
		Reglage	Controls	32804	
30	4			1984-12	

Pos. Fig.	Antal/Quantity				Artikel nr Part No	Benämning	Description	Sats Kit	B P S R	Anmärkning Notes	
1	1	-	-	-		Växellåda, kmpl.	Gearbox, cpl.		8	VXL M47	0020
	1	-	-	-	1208326-7	•Växellåda	•Gearbox		8	15) VXL MARKED 1208311	0040
										VXL MARKED 1208312.	0041
										ERS AV 1208382-0	0042
	1	-	-	-	1208382-0	•Växellåda	•Gearbox		5	15) VXL MARKED 1208369	0070
										VXL MARKED 1208377	0072
	-	-	-	-		••Det se sida 40, 4-B17	••Comps page 40, 4-B17				0075
x 2	1	-	-	-	1220769-2	•Kopplingskåpa	•Flywheel casing		5	4CYL	0080
										(1220748)	0090
3	1	-	-	-	1220376-6	•Hylsa	•Sleeve		3	4CYL	0100
4	4	-	-	-	955342-1	•Skruv	•Screw		2	M12 X 40 MM	[illegible]
5	4	-	-	-	940280-1	•Fjädrande bricka	•Resilient washer		2		0140
6	2	-	-	-		•Skruv	•Screw			SE GRUPP 3	0160
										STARTMOTOR/	0165
										STARTER MOTOR	0170
7	4	-	-	-	955320-7	•Skruv	•Screw		2	M10 X 40 MM	0180
8	4	-	-	-	941908-6	•Fjädrande bricka	•Resilient washer		2		[illegible]
9	4	-	-	-	965185-2	•Flänsskruv	•Flange screw		2	M10 X 40MM	0220
10	1	-	-	-		•Skylt	•Plate		8		0240
11	1	-	-	-	191685-7	•Tätningsring	•Seal ring		2		0260
12	1	-	-	-	1209700-2	•Packning	•Gasket		2		0280
13	1	-	-	-	1307086-7	•Strömställare,	•Switch,		2		0300
						backljus	reverse light				0320
14	1	-	-	-	1233372-0	•Klamma	•Clip		2		0340
15	1	-	-	-	1209646-7	•Axialbricka,	•Thrust washer,		3		0360
						förnicklad	nickel plated				0380
16	1	-	-	-	1220741-1	•Medbringare	•Companion flange		4	B23	0400
	1	-	-	-	1232971-0	•Medbringare	•Companion flange		4	B19, B21	0410
17	1	-	-	-	955900-6	•Bricka	•Washer		2	FÖR/FOR 1208326	0420
18	1	-	-	-	945988-4	•Låsmutter	•Lock nut		2	FÖR/FOR 1208326	0440
	1	-	-	-	947855-3	•Låsmutter	•Lock nut		2	FÖR/FOR 1208382	0450
19	1	-	-	-	380979-5	Hastighetsmätardrev	Speedometer drive		3	BXL UTV 3.54/1	0480
										18 TÄNDER/TEETH	0500
	1	-	-	-	380980-3	Hastighetsmätardrev	Speedometer drive		3	BXL UTV 3.73/1	0520
										19 TÄNDER/TEETH	0540
	1	-	-	-	1220484-8	Hastighetsmätardrev	Speedometer drive		3	BXL UTV 3.91/1	0560
										BXL UTV 4.56/1	0570
										20 TÄNDER/TEETH	[illegible]
20	1	-	-	-	381608-9	Lagerhylsa	Bearing cage		3		0600
21	1	-	-	-	949656-3	O-ring	O-ring		2	(925059)	0620
22	1	-	-	-	380192-5	Tätningsring	Seal ring		2		0640
23	1	-	-	-	944054-6	Skruv, med hål för	Screw, drilled for		2		0660
						plombering	seal				0680
24	1	-	-	-	381385-4	Låsbricka	Lock washer		3		[illegible]
											[illegible]
25	-	-	-	-		Växellådsupphängning	Gearbox mounting			SE SIDA 50, 4-C03	0740
26	-	-	-	-		Växelreglage	Gear control			SE SIDA 48, 4-C01	0760

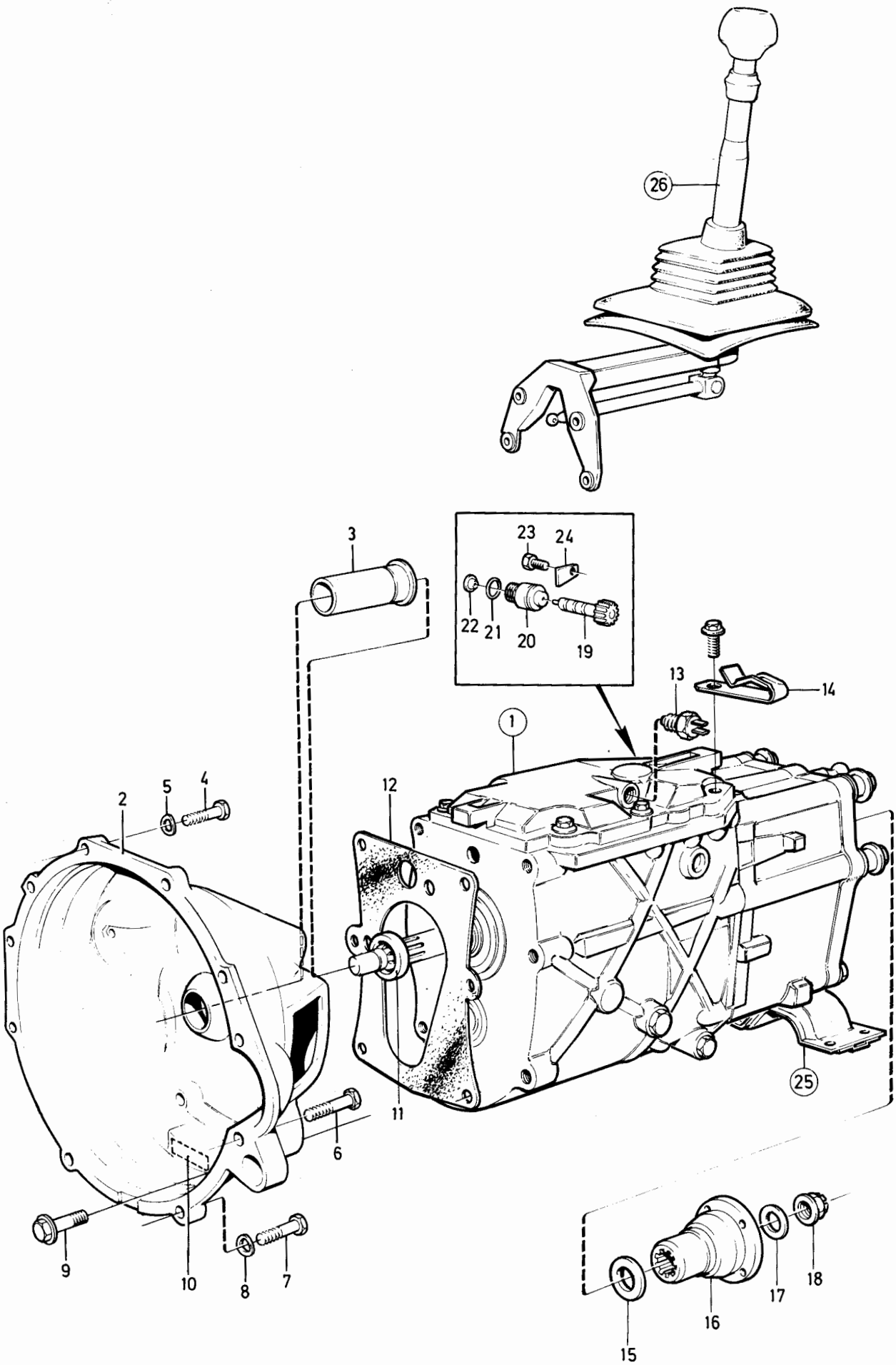

VOLVO PARTS
1 040 32804
(104:5)

Sida Page	Grupp Group	Växellåda M45, M46	Gearbox M45, M46	Illustration	0400
32	4	1208144, 1208145, 1208160, 1208161, 1208216, 1208217, 1208259.	1208144, 1208145, 1208160, 1208161, 1208216, 1208217, 1208259.	29034 1984-12	

Pos. Fig.	Antal/Quantity				Artikel nr Part No	Benämning	Description	Sats Kit	B P S R	Anmärkning Notes	
	1	-	-	-	1208144-4	Växellåda	Gearbox		5	M45 UTV 3.71/1	0020
	1	-	-	-	1208145-1	Växellåda	Gearbox		5	M46 UTV 3.71/1	0040
	1	-	-	-	1208160-0	Växellåda	Gearbox		5	M45 UTV 4.03/1	0060
	1	-	-	-	1208161-8	Växellåda	Gearbox		5	M46 UTV 4.03/1	0080
	1	-	-	-	1208216-0	Växellåda	Gearbox		5	M45 UTV 3.71/1	0100
	1	-	-	-	1208217-8	Växellåda	Gearbox		5	M46 UTV 3.71/1	0120
	1	-	-	-	1208259-0	Växellåda	Gearbox		5	M46 UTV 4.03/1	0140
	1	-	-	-	1208289-7	Växellåda	Gearbox		5	M46 UTV 4.03/1	0170
	1	-	-	-	1208355-6	Växellåda	Gearbox		5	M45 UTV 4.33/1	0180
1	1	-	-	-	1232273-1	•Hus	•Housing		8	33) ERS AV	0200
										1ST 1209489-2,	0[illegible]
										1ST 960632-8,	0240
										1ST 1209293-8,	0260
										2ST 957181-1.	0280
	1	-	-	-	1209489-2	•Hus	•Housing		5	34)	0300
2	3	-	-	-		••Pinne	••Pin		8		0320
3	1	-	-	-		••Lagertapp	••Bearing pin		8		0[illegible]
4	1	-	-	-	1209296-1	•Ingående axel	•Input shaft		3	(1232389) UTV 3.71/1,	0360
										UTV 4.03/1	0380
	1	-	-	-	1209780-4	•Ingående axel	•Input shaft		3	UTV 4.33/1	0400
5	1	-	-	-	183827-5	•Kullager	•Ball bearing		2		0420
6	1	-	-	-	914462-7	•Spårring	•Circlip		2		0440
7	1	-	-	-	1220336-0	•Huvudaxel	•Main shaft		3	M45.	0460
8	1	-	-	-	1220309-7	•Huvudaxel	•Main shaft		3	M46.	0480
9	1	-	-	-	183829-1	•Nållager	•Needle bearing		2		0500
10	1	-	-	-	1232616-1	•Synkroniseringskona	•Syncronizing cone		2		0520
11	1	-	-	-	945497-6	•Spårring	•Circlip		2		0540
12	1	-	-	-	1220350-1	•Synkroniseringsnav	•Syncronizing hub		2		0560
13	3	-	-	-	1232383-8	•Medbringare	•Locating key		2		0580
14	2	-	-	-	1232740-9	•Fjäderring	•Circlip		3	(1232303)	0600
15	1	-	-	-	1232616-1	•Synkroniseringskona	•Syncronizing cone		2		0620
16	1	-	-	-	1232598-1	•Kopplingshylsa	•Engaging sleeve		3		0640
17	1	-	-	-	1232402-6	•Löphjul, 3:an	•Gear, 3:rd		3	18)	0660
x	1	-	-	-	1220838-5	•Löphjul, 3:an	•Gear, 3:rd		3	VXL MARKED 1208176,	0680
										1208177, 1208192,	0700
										1208216, 1208217,	0720
										1208256, 1208259,	0740
										1208270.	07[illegible]
										(1232748)	07[illegible]
18	1	-	-	-	1232401-8	•Löphjul, 2:an	•Gear, 2:nd		3	18)	0780
	1	-	-	-	1232747-4	•Löphjul, 2:an	•Gear, 2:nd		3	VXL MARKED 1208176,	0800
										1208177, 1208192,	0820
										1208216, 1208217,	0840
										1208256, 1208259,	08[illegible]
										1208270.	08[illegible]
18a	1	-	-	-	1232743-3	•Nållager	•Needle bearing		2	VXL MARKED 1208176,	0900
										1208177, 1208192,	0920
										1208216, 1208217,	0940
										1208256, 1208259,	0960
										1208270.	0980
19	1	-	-	-	1232616-1	•Synkroniseringskona	•Syncronizing cone		2		1000
20	1	-	-	-	1220337-8	•Synkroniseringsnav	•Syncronizing hub		8	ERS AV 1 ST 1220976-3,	1020
										1 ST 1220977-1.	1030
21	3	-	-	-	1232384-6	•Medbringare	•Locating key		2		1040

18. VXL MARKT 1208119, 1208120, 1208121, 1208122, 1208134, 1208136, 1208140, 1208141, 1208142, 1208143, 1208144, 1208145, 1208151, 1208160, 1208161, 1208199, 1208211, 1208225, 1208226, 1208230, 1208257, 1208258, 1208330, 1208354, 1208355.
33. 242 CH -206790, 244 CH -686099, 245 CH -368309, 264 CH -125109, 265 CH -30679.
34. 242 CH 206791-, 244 CH 686100-, 245 CH 368310-, 264 CH 125110-, 265 CH 30680-.

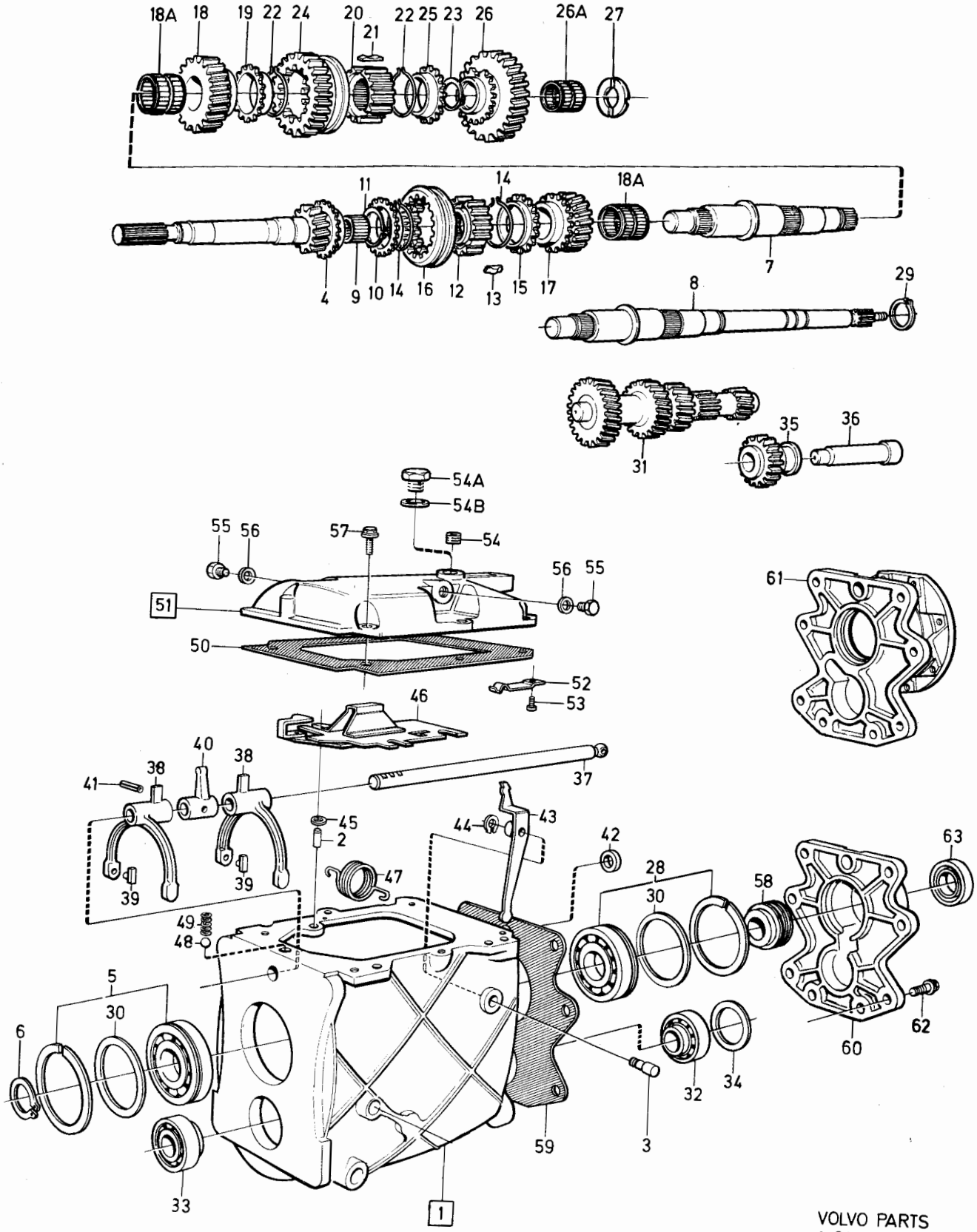

VOLVO PARTS
1 040 29034
(104:7)

Sida Page	Grupp Group	Växellåda M45, M46	Gearbox M45, M46	Illustration	0400
34	4	1208144, 1208145, 1208160, 1208161, 1208216, 1208217, 1208259.	1208144, 1208145, 1208160, 1208161, 1208216, 1208217, 1208259.	29034 1984-12	

Pos. Fig.	Antal/Quantity				Artikel nr Part No	Benämning	Description	Sats Kit	B P S R	Anmärkning Notes	
22	4	-	-	-	1232740-9	•Fjäderring	•Circlip		3	VXL MARKED 1208176, 1208177, 1208216, 1208217, 1208256, 1208259, 1208270.	1060 1080 1100 1120 1140
23	1	-	-	-	945497-6	•Spårring	•Circlip		2		1160
24	1	-	-	-	1209876-0	•Kopplingshylsa 1-2	•Engaging sleeve		2		1180
25	1	-	-	-	1232616-1	•Synkroniseringskona	•Syncronizing cone		2		1200
26	1	-	-	-	1232400-0	•Löphjul, 1:an	•Gear, 1:st		3	VXL MARKED 1208119, 1208120, 1208121, 1208122, 1208140, 1208141, 1208142, 1208143, 1208144, 1208145, 1208151, 1208211.	1220 1240 1260 1300 1320 1340
	1	-	-	-	1220895-5	•Löphjul, 1:an	•Gear, 1:st		3	VXL MARKED 1208134, 1208136, 1208160, 1208161, 1208199, 1208225, 1208226, 1208230, 1208257, 1208258, 1208330, 1208354, 1208355. (1232428)	1360 1420 1440 1460 1480 1490
	1	-	-	-	1232746-6	•Löphjul, 1:an	•Gear, 1:st		3	VXL MARKED 1208176, 1208177, 1208192, 1208216, 1208217.	1500 1520 1540
x	1	-	-	-	1340494-2	•Löphjul, 1:an	•Gear, 1:st		2	VXL MARKED 1208256, 1208259, 1208270. (1232996)	1560 1600 1610
26a	1	-	-	-	1232742-5	•Nållager	•Needle bearing		2	VXL MARKED 1208176, 1208177, 1208192, 1208216, 1208217, 1208256, 1208259, 1208270.	1620 1640 1660 1680 1700
27	1	-	-	-	1220333-7	•Axialbricka	•Thrust washer		3		1720
28	1	-	-	-	183827-5	•Kullager	•Ball bearing		2		1740
29	1	-	-	-	190684-1	•Spårring	•Circlip		2	M46.	1760
30	ERF	-	-	-	948008-8	•Justerbricka	•Adjuster washer		2	TJ 0.60 MM	1[illegible]
	ERF	-	-	-	948009-6	•Justerbricka	•Adjuster washer		2	TJ 0.75 MM	1800
	ERF	-	-	-	948010-4	•Justerbricka	•Adjuster washer		2	TJ 0.90 MM	1820
	ERF	-	-	-	948011-2	•Justerbricka	•Adjuster washer		2	TJ 1.00 MM	1840
31	1	-	-	-	1232099-0	•Mellanaxel	•Counter shaft		3	VXL MARKED 1208119, 1208120, 1208121, 1208122, 1208140, 1208141, 1208142, 1208143, 1208144 1208151, 1208176, 1208177, 1208192, 1208211, 1208216, 1208217.	1860 1880 1900 1920 1940 1960 1980 2000 2020
	1	-	-	-	1220837-7	•Mellanaxel	•Counter shaft		3	(1232858) VXL MARKED 1208134, 1208136, 1208160, 1208161, 1208199, 1208225, 1208226, 1208230, 1208256, 1208257, 1208258, 1208259, 1208270, 1208330.	2040 2060 2080 2100 2120 2140 2160 2180 2200
	1	-	-	-	1209779-6	•Mellanaxel	•Counter shaft		3	VXL MARKED 1208354, 1208355.	2220 2240

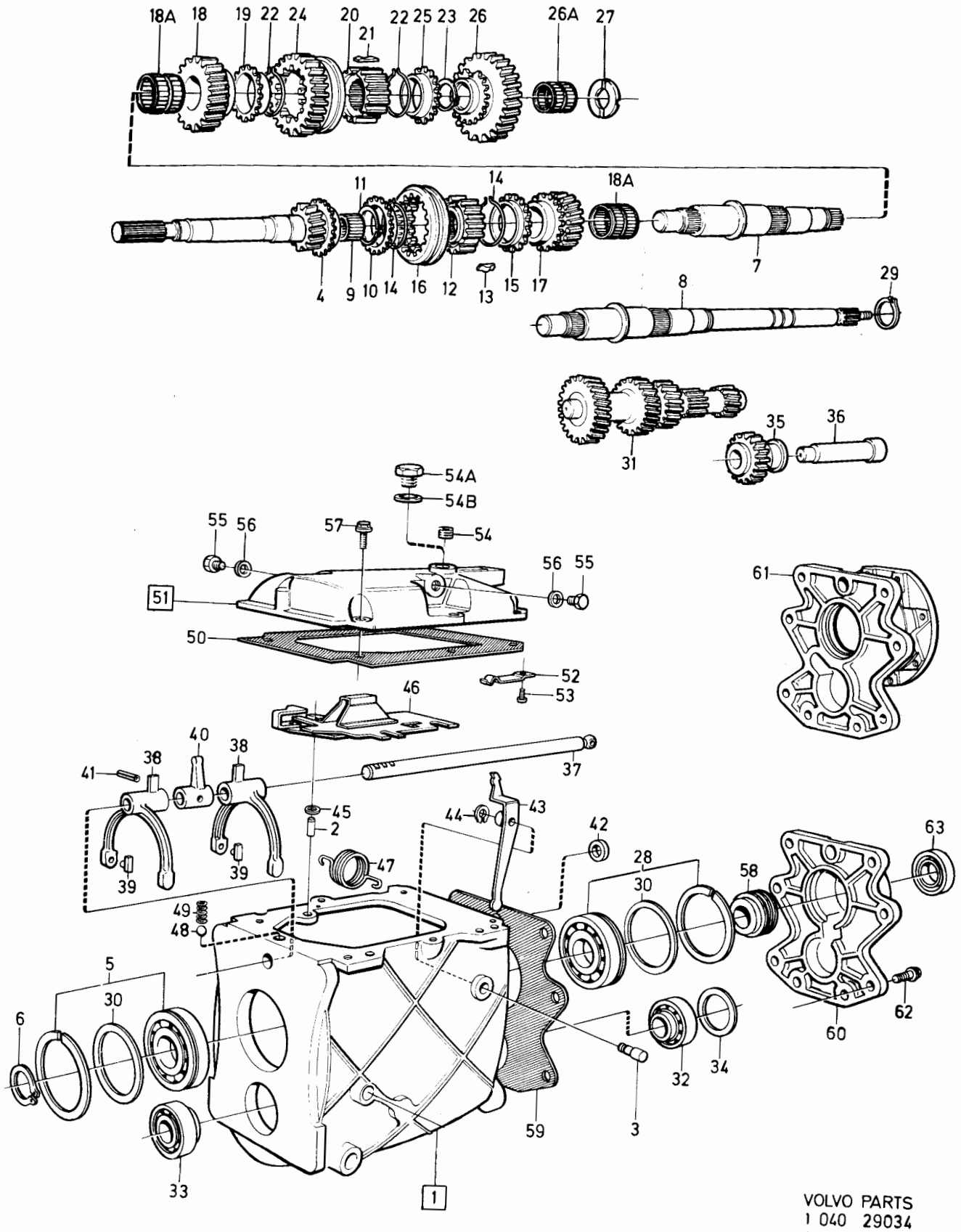

VOLVO PARTS
1 040 29034
(104:7)

Sida Page	Grupp Group	Växellåda M45, M46	Gearbox M45, M46	Illustration	0400
36	4	1208144, 1208145, 1208160, 1208161, 1208216, 1208217, 1208259.	1208144, 1208145, 1208160, 1208161, 1208216, 1208217, 1208259.	29034 1984-12	

Pos. Fig.	Antal/Quantity				Artikel nr Part No	Benämning	Description	Sats Kit	B P S R	Anmärkning Notes	
32	1	-	-	-	183833-3	•Rullager	•Roller bearing		2	VXL MARKED 1208119,	2260
										1208120, 1208121,	2280
										1208122, 1208140,	2300
										1208141, 1208142,	2320
										1208143, 1208151,	2340
										1208176, 1208177,	2360
										1208192, 1208211,	2380
										1208216, 1208217,	2400
										1208230, 1208256,	2420
										1208257, 1208258,	2440
	-	-	-	-						1208259, 1208270,	2[illegible]
										1208330.	24[illegible]
	1	-	-	-	183833-3	•Rullager	•Roller bearing		2	VXL MARKED 1208134,	2500
										1208136, 1208160	2520
										1208161, 1208199,	2540
										1208225, 1208226,	2560
										1208354, 1208355.	25[illegible]
										(1232604)	2[illegible]
33	1	-	-	-	183834-1	•Rullager	•Roller bearing		2		2600
34	ERF	-	-	-	949048-3	•Justerbricka	•Adjuster washer		2	TJ 0.05 MM	2620
	ERF	-	-	-	948298-5	•Justerbricka	•Adjuster washer		2	TJ 0.10 MM	2640
	ERF	-	-	-	948299-3	•Justerbricka	•Adjuster washer		2	TJ 0.15 MM	2660
	ERF	-	-	-	948300-9	•Justerbricka	•Adjuster washer		2	TJ 0.35 MM	2680
	ERF	-	-	-	948301-7	•Justerbricka	•Adjuster washer		2	TJ 0.50 MM	2700
	ERF	-	-	-	948302-5	•Justerbricka	•Adjuster washer		2	TJ 0.70 MM	2720
	ERF	-	-	-	948303-3	•Justerbricka	•Adjuster washer		2	TJ 1.00 MM	2740
35	1	-	-	-	1232247-5	•Backhjul	•Reverse gear		3		2760
36	1	-	-	-	1220324-6	•Axel	•Shaft		3		2780
37	1	-	-	-	1232096-6	•Skiftaxel	•Shift rail		3		2800
38	2	-	-	-	1209477-7	•Skiftgaffel	•Shift fork		3	(1232118)	2820
39	4	-	-	-	1232119-6	•Medbringartapp	•Dog pin		3		2840
40	1	-	-	-	1232067-7	•Växelpinne	•Shift pin		3		2860
41	1	-	-	-	1232645-0	•Rörpinne	•Tubular pin		2		2880
42	1	-	-	-	947705-0	•Tätningsring	•Seal ring		2		2900
43	1	-	-	-	1232068-5	•Hävarm	•Lever		3		2920
44	1	-	-	-	951671-7	•Spårring	•Circlip		2		2940
45	3	-	-	-	955894-1	•Bricka	•Washer		2	TJ 1.5MM	2960
	3	-	-	-	120265-4	•Bricka	•Washer		2	35) TJ 2.5MM	29[illegible]
46	1	-	-	-	1232086-7	•Växelkuliss	•Gear coulisse		3		30[illegible]
47	1	-	-	-	1232426-5	•Fjäder	•Spring		3		3020
48	1	-	-	-	67089-3	•Kula	•Ball		2		3040
49	1	-	-	-	1220431-9	•Fjäder	•Spring		3		3060
50	1	-	-	-	1232063-6	•Packning	•Gasket		2		3080
51	1	-	-	-	1232363-0	•Växellådslock	•Gearbox cover		8	27) ERS AV 1209310-0	31[illegible]
	1	-	-	-	1209310-0	•Växellådslock	•Gearbox cover		4	28)	31[illegible]
52	1	-	-	-	1232080-0	••Bladfjäder	••Spring		3		3140
53	1	-	-	-	955126-8	••Skruv	••Screw		2	15)	3160
54	1	-	-	-	952077-6	••Propp	••Plug		2	27) 1/2 TUM X 14 NPTF	3180
54a	1	-	-	-	960632-8	••Propp	••Plug		2	28) M18 X 12 MM	3200
54b	1	-	-	-	957181-1	••Aluminiumpackning	••Aluminum packing		2	28) 18 X 22 MM	3220
55	2	-	-	-	960630-2	••Propp	••Plug		2	M14 X 12	3240
56	2	-	-	-	957178-7	••Packning	••Packing		2		3260
57	6	-	-	-	945444-8	•Skruv	•Screw		2		3280

15. Reservdelsutförande. Spare part version Version piéce dètachée. Ersatsteilausfürung. Versión de repuesto Esecuzione pezzi di ricambio.
27. VXL MARKT 1208119, 1208120, 1208121, 1208122, 1208140, 1208141, 1208142, 1208143, 1208144, 1208145, 1208151, 1208176, 1208177, 1208192, 1208216, 1208217, 1208330.
28. VXL MARKT 1208134, 1208136, 1208160, 1208161, 1208199 1208211, 1208225, 1208226, 1208230, 1208256, 1208257, 1208258, 1208259, 1208270, 1208354, 1208355.
35. Tillfälligt utförande. Versión provisional Temporary production. Version occasionnelle. Vorübergehende ausfürung. Versión provisional. Esecusione provvisoria

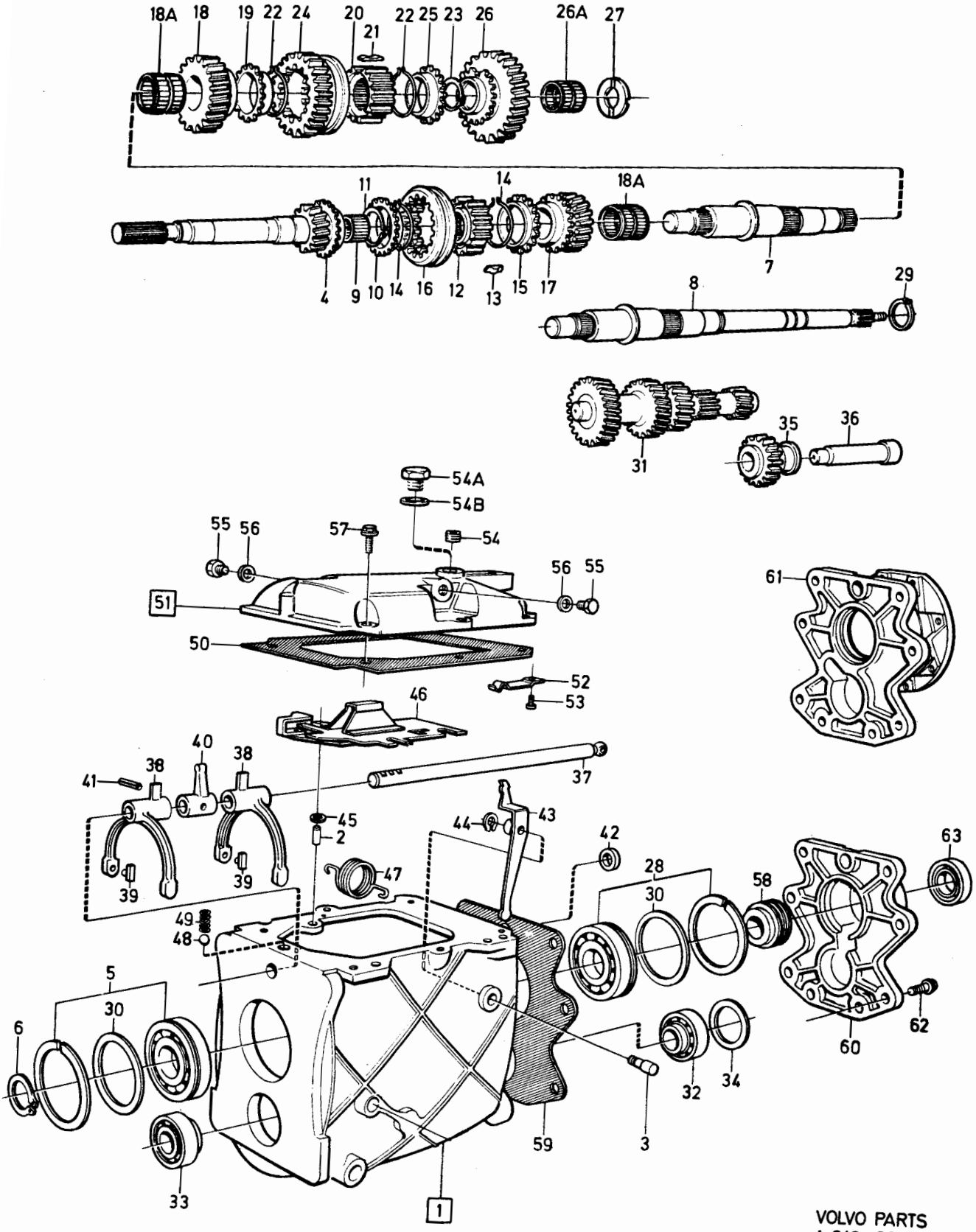

VOLVO PARTS
1 040 29034
(104:7)

Sida Page	Grupp Group	Växellåda M45, M46	Gearbox M45, M46	Illustration	0400
38	4	1208144, 1208145, 1208160, 1208161, 1208216, 1208217, 1208259.	1208144, 1208145, 1208160, 1208161, 1208216, 1208217, 1208259.	29034 1984-12	

Pos. Fig.	Antal/Quantity				Artikel nr Part No	Benämning	Description	Sats Kit	B P S R	Anmärkning Notes	
58	1	-	-	-	380977-9	•Hastighetsmätarhjul	•Speedometer gear		3	M45.	3300
	1	-	-	-		•Hastighetsmätarhjul	•Speedometer gear			M46.	3320
	-	-	-	-						SE SIDA 58, 4-C11	3340
59	1	-	-	-	1232062-8	•Packning	•Gasket		2		3360
60	1	-	-	-	1232079-2	•Lock, bakre	•Cover, rear		4	M45.	3380
61	1	-	-	-	1220945-8	•Mellanfläns	•Spacer flange		4	(1220756) M46.	3400
62	4	-	-	-	946752-3	•Flänsskruv	•Flange screw		2	M10 X 35	3440
63	1	-	-	-	946341-5	•Tätningsring	•Seal ring		2	M45	3460

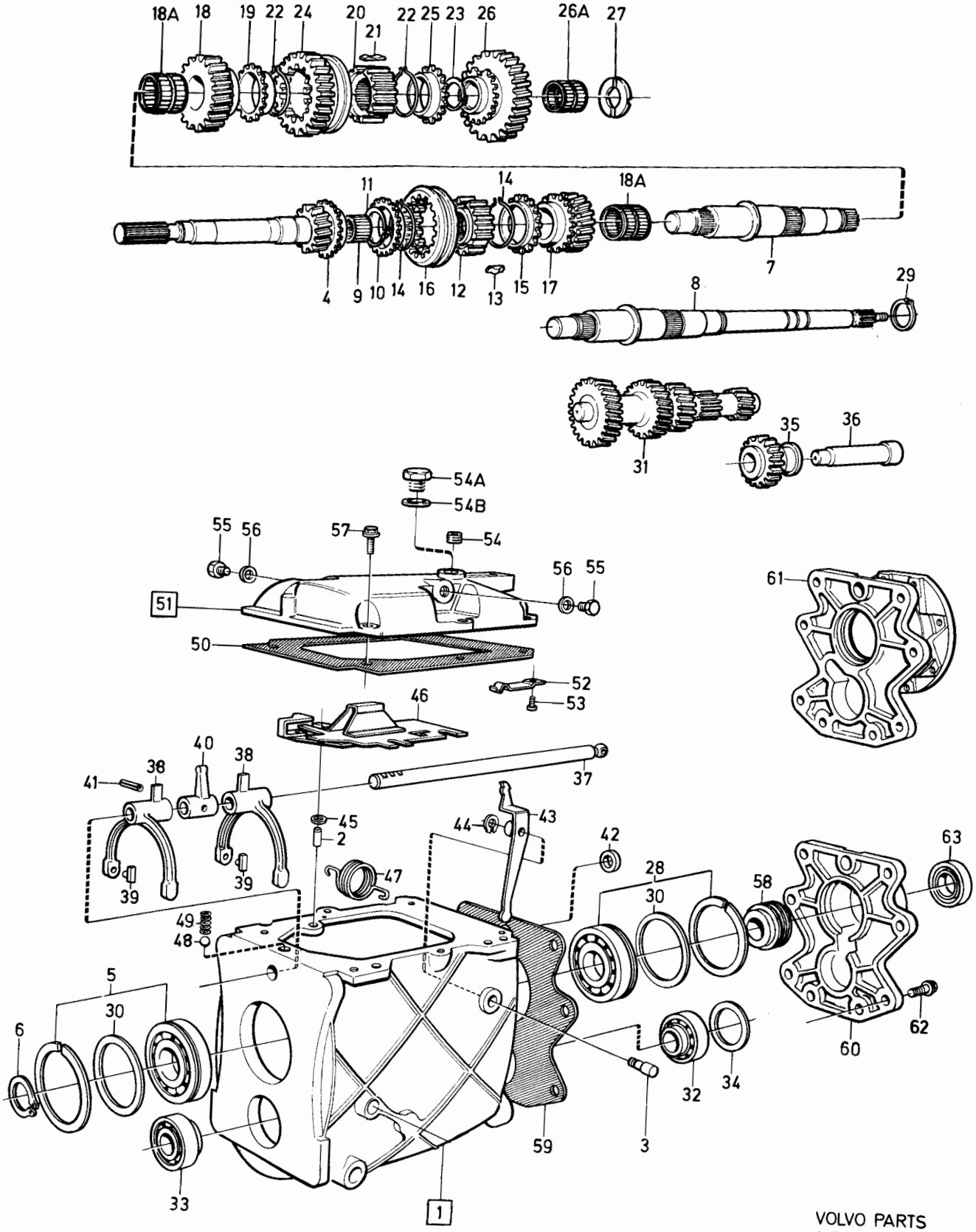

VOLVO PARTS
1 040 29034
(104:7)

Sida Page	Grupp Group	Växellåda M47 1208326, 1208382	Gearbox M47 1208326, 1208382	Illustration 34947 1984-12	0425
40	4				

Pos. Fig.	Antal/Quantity 1208 326	1208 382			Artikel nr Part No	Benämning	Description	Sats Kit	B P S R	Anmärkning Notes	
	1	-	-	-	1208326-7	Växellåda	Gearbox		5		0020
	-	1	-	-	1208382-0	Växellåda	Gearbox		5		0040
1	1	1	-	-	1209378-7	.Växelådshus	.Gearbox housing		5		0060
2	1	1	-	-		..Hus främre	..Housing front		8		0080
3	1	1	-	-		..Hus bakre	..Housing rear		8		0100
4	2	2	-	-		..Styrtapp	..Guide pin		8		0120
5	1	1	-	-		..Lagertapp	..Bearing pin		8		0140
6	1	1	-	-	1232955-3	.Packning	.Gasket		2		0160
7	4	4	-	-	955333-0	.Skruv	.Screw		2	M10 X 130 MM	0180
8	1	1	-	-	1209296-1	.Ingående axel	.Input shaft		3		0200
9	1	1	-	-	1232398-6	.Hylsa	.Sleeve		3	DIES.	[illegible]
10	1	1	-	-	1209385-2	.Kullager	.Ball bearing		3		0240
11	1	1	-	-	914462-7	.Spårring	.Circlip		2		0260
12	1	-	-	-	1209458-7	.Huvudaxel	.Main shaft		8	ERS AV 1 ST 1220993-8,	0280
										1 ST 947855-3	0290
	-	1	-	-	1220993-8	.Huvudaxel	.Main shaft		3		0300
13	1	1	-	-	183829-1	.Nållager	.Needle bearing		2		[illegible]
14	1	1	-	-	1232616-1	.Synkroniseringskona	.Synchronizing cone		2		[illegible]
15	1	1	-	-	945497-6	.Spårring	.Circlip		2		0360
16	1	1	-	-	1220350-1	.Synkroniseringsnav	.Synchronizing hub		2		0380
17	3	1	-	-	1232383-8	.Medbringare	.Locating key		2		0400
18	2	1	-	-	1232740-9	.Fjäderring	.Circlip		3		0420
19	1	1	-	-	1232616-1	.Synkroniseringskona	.Synchronizing cone		2		0440
20	1	1	-	-	1232598-1	.Kopplingshylsa	.Clutch sleeve		3		0460
21	1	1	-	-	1232402-6	.Löphjul,3:an	.Gear, 3:an		3		0480
22	1	1	-	-	1232401-8	.Löphjul,2:an	.Gear, 2:an		3		0500
23	1	1	-	-	1232616-1	.Synkroniseringskona	.Synchronizing cone		2		0520
24	1	1	-	-	1220337-8	.Synkroniseringsnav	.Synchronizing hub		2		0540
25	3	3	-	-	1232384-6	.Medbringare	.Locating key		2		0560
26	2	2	-	-	1232740-9	.Fjäderring	.Circlip		3		0580
27	1	1	-	-	945497-6	.Spårring	.Circlip		2		0600
28	1	1	-	-	1209876-0	.Kopplingshylsa	.Engaging sleeve		2	(1282597)	0620
29	1	-	-	-	1232616-1	.Synkroniseringskona	.Synchronizing cone		2		0640
30	1	-	-	-	1220895-5	.Löphjul,1:an	.Gear, 1:st		3	(1232498)	0660
	-	1	-	-	1220895-5	.Löphjul, 1:an	.Gear, 1:st		3		0670
31	1	-	-	-	1220333-7	.Axialbricka	.Thrust washer		3		0680
31a	-	1	-	-	1220849-2	.Bromsbricka	.Washer		2		0690
31b	-	3	-	-	1220883-1	.Fjäder	.Spring		2		[illegible]
x 31c	-	1	-	-	1340757-2	.Bromskona	.Cone		2		[illegible]
32	1	1	-	-	183827-5	.Kullager	.Ball bearing		2		0700
33	1	1	-	-	1209727-5	.Synkroniseringsnav	.Synchronizing hub		3		0720
34	1	1	-	-	1209332-4	..Plåt	..Plate		3		0740
35	1	1	-	-	1232740-9	..Fjäderring	..Circlip		3		0760
36	3	3	-	-	1232383-8	.Medbringare	.Locating key		2		[illegible]
37	1	1	-	-	1232598-1	.Kopplingshylsa	.Engaging sleeve		3		[illegible]
38	1	1	-	-	1232740-9	.Fjäderring	.Circlip		3		0820
39	1	1	-	-	949865-0	.Spårring	.Circlip		2		0840
40	1	1	-	-	1232616-1	.Synkroniseringskona	.Synchronizing cone		2		0860
41	1	1	-	-	1209388-6	.Löphjul,5:an	.Gear, 5:th		3		0880
42	1	1	-	-	1209530-3	.Nållager	.Needle bearing		2		0900
43	1	1	-	-	1209230-0	.Distansbricka	.Spacer washer		3		0920
44	1	1	-	-	1232990-0	.Mellanlägg	.Spacer		4		0940
45	1	1	-	-	1232993-4	.Rullager	.Roller bearing		2		0960
46	1	1	-	-	1232899-3	.Ytterring	.Cup		3		0980
47	ERF	ERF	-	-	948008-8	.Justerbricka	.Adjuster washer		2	TJ 0.60 MM, D=71.5 MM	1000
	ERF	ERF	-	-	948009-6	.Justerbricka	.Adjuster washer		2	TJ 0.75 MM, D=71.5 MM	1020
	ERF	ERF	-	-	948010-4	.Justerbricka	.Adjuster washer		2	TJ 0.90 MM, D=71.5 MM	1040
	ERF	ERF	-	-	948011-2	.Justerbricka	.Adjuster washer		2	TJ 1.00 MM, D=71.5 MM	1060
47a	ERF	ERF	-	-	34615-5	.Justerbricka	.Adjuster washer		3	TJ 0.10 MM, D=40 MM	1062
	ERF	ERF	-	-	120116-9	.Justerbricka	.Adjuster washer		2	TJ 0.15 MM, D=40 MM	1063
	ERF	ERF	-	-	34614-8	.Justerbricka	.Adjuster washer		3	TJ 0.35 MM, D=40 MM	1064
	ERF	ERF	-	-	947120-2	.Justerbricka	.Adjuster washer		2	TJ 0.50 MM, D=40 MM	1065
48	1	1	-	-	1209386-0	.Mellanaxel	.Counter shaft		3		1080

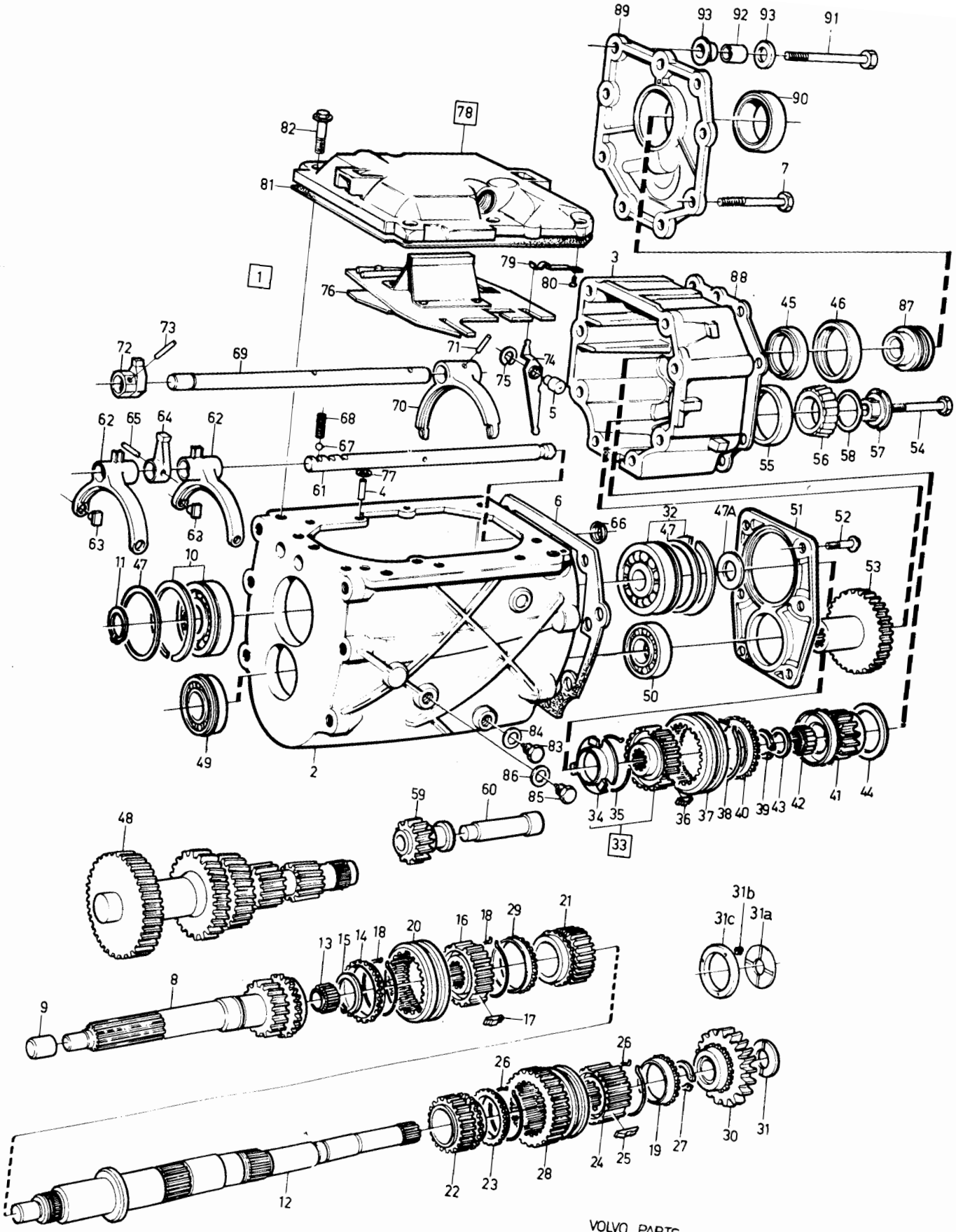

VOLVO PARTS
1 040 34947
(104:7)

Sida Page	Grupp Group	Växellåda M47 1208326, 1208382	Gearbox M47 1208326, 1208382	Illustration 34947 1984-12	0425
42	4				

Pos. Fig.	Antal/Quantity 1208 326	1208 382			Artikel nr Part No	Benämning	Description	Sats Kit	B P S R	Anmärkning Notes	
49	1	1	-	-	1209392-8	•Rullager	•Roller bearing		2		1100
50	1	1	-	-	183834-1	•Rullager	•Roller bearing		2		1120
51	1	1	-	-	1232978-5	•Hållare	•Retainer		3		1140
52	6	6	-	-	946173-2	•Skruv	•Screw		2		1160
53	1	1	-	-	1209767-1	•Drivhjul	•Gear		3		1180
54	1	1	-	-	1209535-2	•Skruv	•Screw		2		1200
55	1	1	-	-	183577-6	•Ytterring	•Cup		2		1220
56	1	1	-	-	183576-8	•Innerring	•Cone		2		1240
57	1	1	-	-	1232992-6	•Bricka	•Washer		3		1260
58	ERF	ERF	-	-	3294334-2	•Justerbricka	•Adjuster washer		3	TJ 0.10 MM	1280
	ERF	ERF	-	-	3294335-9	•Justerbricka	•Adjuster washer		3	TJ 0.15 MM	[illegible]
	ERF	ERF	-	-	3294336-7	•Justerbricka	•Adjuster washer		3	TJ 0.25 MM	1305
	ERF	ERF	-	-	3204069-3	•Justerbricka	•Adjuster washer		2	TJ 0.55 MM	1310
	ERF	ERF	-	-	3204070-1	•Justerbricka	•Adjuster washer		2	TJ 0.75 MM	1320
59	1	1	-	-	1232247-5	•Backhjul	•Revers gear		3		1340
60	1	1	-	-	1220324-6	•Axel	•Shaft		3		1360
61	1	1	-	-	1232892-8	•Skiftaxel	•Shift rail		3		[illegible]
62	2	2	-	-	1209477-7	•Skiftgaffel	•Shift fork		3		[illegible]
63	4	4	-	-	1232119-6	•Medbringartapp	•Dog pin		3		1420
64	1	1	-	-	1232067-7	•Växelpinne	•Shift pin		3		1440
65	1	1	-	-	1232645-0	•Rörpinne	•Tubular pin		2		1460
66	1	1	-	-	947705-0	•Tätningsring	•Seal ring		2		1480
67	1	1	-	-	67089-3	•Kula	•Ball		2		1500
68	1	1	-	-	1220431-9	•Fjäder	•Spring		3		1520
69	1	1	-	-	1232973-6	•Skiftaxel	•Shift rail		3		1540
70	1	1	-	-	1232975-1	•Skiftgaffel	•Shift fork		3		1560
71	1	1	-	-	1232645-0	•Rörpinne	•Tubular pin		2		1580
72	1	1	-	-	1232974-4	•Växelpinne	•Shift pin		3		1600
73	1	1	-	-	1232645-0	•Rörpinne	•Tubular pin		2		1620
74	1	1	-	-	1232976-9	•Hävarm	•Lever		3		1640
75	1	1	-	-	951671-7	•Spårring	•Circlip		2		1660
76	1	1	-	-	1209755-6	•Växelkuliss	•Gear coulisse		3		1680
77	3	1	-	-	955894-1	•Bricka	•Washer		2		1700
78	1	1	-	-	1232951-2	•Lock	•Cover		4		1720
79	1	1	-	-	1232080-0	••Bladfjäder	••Leaf spring		3		1740
80	1	1	-	-	955126-8	••Skruv	••Screw		2		1760
81	1	1	-	-	1232952-0	•Packning	•Gasket		2		1780
82	6	6	-	-	945444-8	•Skruv	•Screw		2		[illegible]
83	1	1	-	-	1209293-8	•Magnetplugg	•Magnet plug		2		[illegible]
84	1	1	-	-	957181-1	•Packning	•Packing		2		1840
85	1	1	-	-	960632-8	•Propp	•Plug		2		1860
86	1	1	-	-	957181-1	•Packning	•Packing		2		1880
87	1	1	-	-	1209475-1	•Hastighetsmätarhjul	•Speedometer gear		3		1900
88	1	1	-	-	1232898-5	•Packning	•Packing		2		[illegible]
89	1	1	-	-	1209457-9	•Lock, bakre	•Cover, rear		4		[illegible]
90	1	1	-	-	946341-5	•Tätningsring	•Seal ring		2		1980
91	4	4	-	-	955335-5	•Skruv	•Screw		2	M10 X 150MM	2000
92	4	4	-	-	1220879-9	•Hylsa	•Sleeve		3		2020
93	8	8	-	-	948823-0	•Bricka	•Washer		2		2040

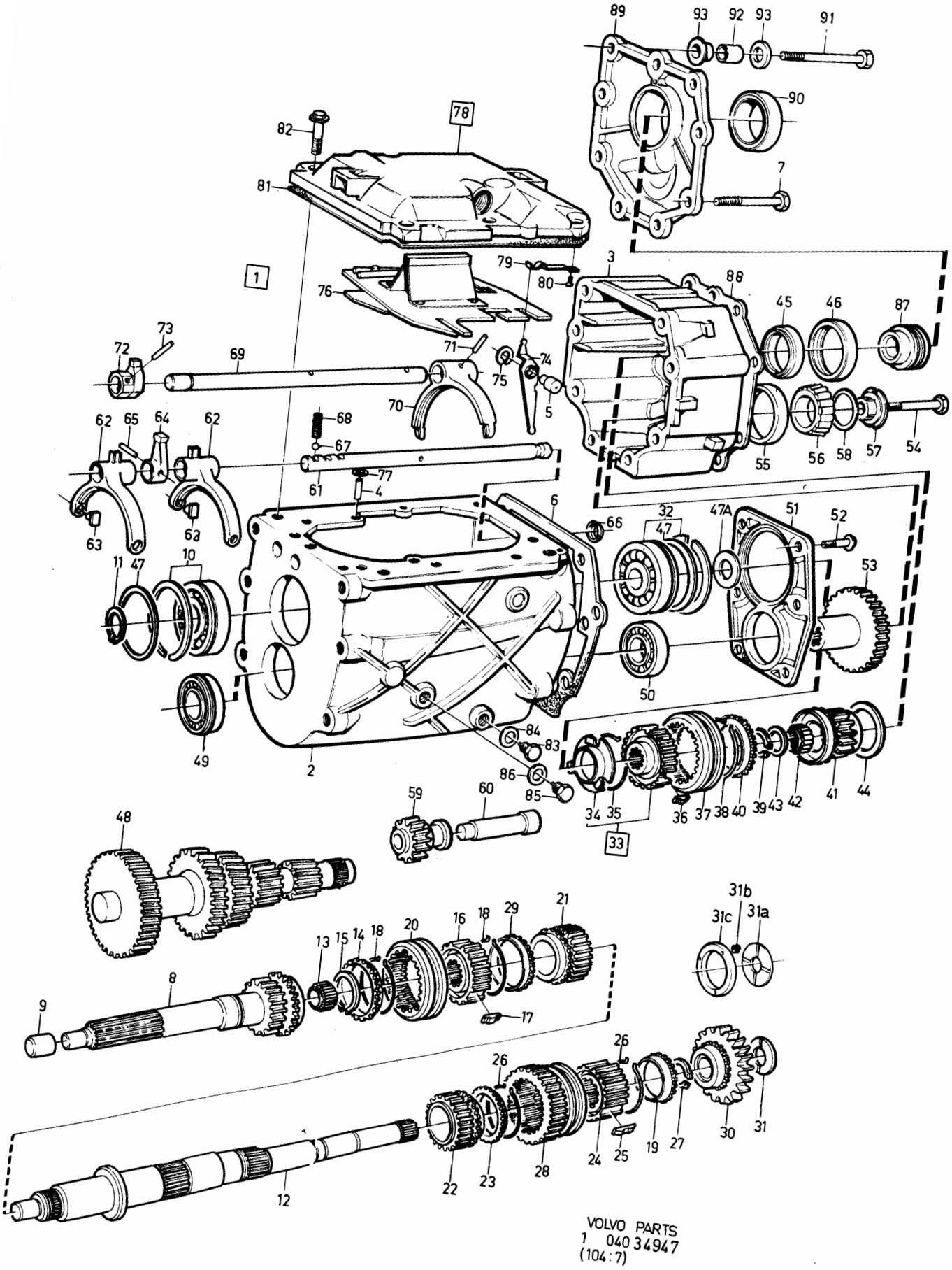

VOLVO PARTS
1 040 34947
(104:7)

Sida Page	Grupp Group	Växelreglage M45. M46.	Gear control M45. M46.	Illustration 32026 1984-12	0450
44	4				

Pos. Fig.	Antal/Quantity M45 16)	M46 16)	M45 17)	M46 17)	Artikel nr Part No	Benämning	Description	Sats Kit	B P S R	Anmärkning Notes	
1	1	1	1	1	1232157-6	Konsol	Bracket		4	4CYL	0020
	1	1	1	1	1232164-2	Konsol	Bracket		4	6CYL	0040
	1	1	1	1	1232189-9	Konsol	Bracket		4	DIES	0060
2	2	2	2	2	1232377-0	Bussning, övre, grå	Bushing, upper, grey		2	4CYL. DIES.	0080 0100
	2	2	-	-	1232165-9	Bussning, nedre, ljusgrå	Bushing, lower light grey		2	4CYL. DIES.	0120 0140
	-	-	2	2	1232158-4	Bussning, nedre, svart	Bushing, lower, black		2	4CYL	0160 0180
	-	-	2	2	1232165-9	Bussning, nedre, ljusgrå	Bushing, lower, light grey		2	DIES	0200 0[illegible]
	4	4	4	4	1232158-4	Bussning, svart	Bushing, black		2	6CYL	0240
3	4	4	4	4	1232175-8	Hylsa	Sleeve		3		0260
4	4	4	4	4	948823-0	Bricka	Washer		2		0280
5	4	4	4	4	955323-1	Skruv	Screw		2	M10 X 55	0300
6	1	-	1	-	1232159-2	Växelförare	Gear selector		3	15) 4CYL	0320
	-	1	-	1	1232159-2	Växelförare	Gear selector		3	4CYL	0[illegible]
	1	1	1	1	1232194-9	Växelförare	Gear selector		3	DIES	03[illegible]
	1	1	1	1	1232166-7	Växelförare	Gear selector		3	6CYL	0380
7	2	2	2	2	1209638-4	•Bussning	•Bushing		2	(381525)	0400
8	1	1	1	1	1232595-7	•O-ring	•O-ring		2		0420
9	1	1	1	1	1232457-0	Axeltapp	Pin		3		0440
10	1	1	1	1	381526-3	Växelförarknut	Gear selector joint		3		0460
10a	1	1	1	1	381527-1	Säkringsmuff	Retaining sleeve		3		0480
11	1	1	1	1	947113-7	O-ring	O-ring		2		0500
12	2	2	2	2	381528-9	Pinne	Pin		3		0520
13	-	-	1	-	1209750-7	Växelspak	Gear lever		8	59) ERS AV 1 ST 1340638-4, 1 ST 948995-6	0540 0560 0580
	-	-	-	1	1209750-7	Växelspak	Gear lever		8	60) ERS AV 1 ST 1340638-4, 1 ST 948995-6	0600 0620 0640
	-	-	-	-		•Det se sida 48, 4-C01	•Comps page 48, 4-C01				0660
	1	-	-	-	1232172-5	Växelspak	Gear lever		8	ERS AV 1 ST 1340638-4, 1 ST 948995-6	0680 0700
	-	1	-	-	1232301-0	Växelspak	Gear lever		4		0720
	-	-	1	-	1232905-8	Växelspak	Gear lever		8	57) ERS AV 1 ST 1340638-4, 1 ST 948995-6	0740 0[illegible] 07[illegible]
	-	-	-	1	1232905-8	Växelspak	Gear lever		8	58) ERS AV 1 ST 1340638-4, 1 ST 948995-6	0800 0820 0840
14	1	-	-	-	1232931-4	•Knopp, backspärr	•Knob, reverse lock		8	ERS AV 1ST 1220803-9, 1ST 1220943-3, 1ST 1209674-9.	0860 0[illegible] 09[illegible]
	-	1	1	1	1232931-4	•Knopp, backspärr	•Knob, reverse lock		8	ERS AV 1ST 1220894-8, 1ST 1220943-3, 1ST 1209674-9.	0920 0940 0960
15	1	-	-	-	1232202-0	•Dragkrok	•Pull rod		8	ERS AV 1 ST 1220943-3, 1 ST 1220803-9, 1 ST 1209674-9	0980 1000 1020

15. Reservdelsutförande. Spare part version Version piéce dètachée. Ersatsteilausfürung. Versión de repuesto Esecuzione pezzi di ricambio.
16. 242 CH-189179, 244 CH-592109, 245 CH-317939, 262 CH-8374, 264 CH-107609, 265 CH-28319.
17. 242 CH 189180-, 244 CH 592110-, 245 CH 317940-, 262 CH 8375-, 264 CH 107610-, 265 CH 28320-.
57. 242 CH 189180-. 244 CH 592110 - 869196, 904733 - OMKR 912700. 245 CH 317940 - 466430, 486918 - OMKR 490200. 262 CH 8375-. 264 CH 107610-. 265 CH 28320-.
58. 242 CH 189180-, 244 CH 592110-873145. 245 CH 317940-468951 262 CH 8375-, 264 CH 107610-, 265 CH 28320-.
59. 244 CH 869197 - 904732, OMKR 912700-. 245 CH 466430 - 486917, OMKR 490200-.
60. 244 CH 873145-, 245 CH 468952-.

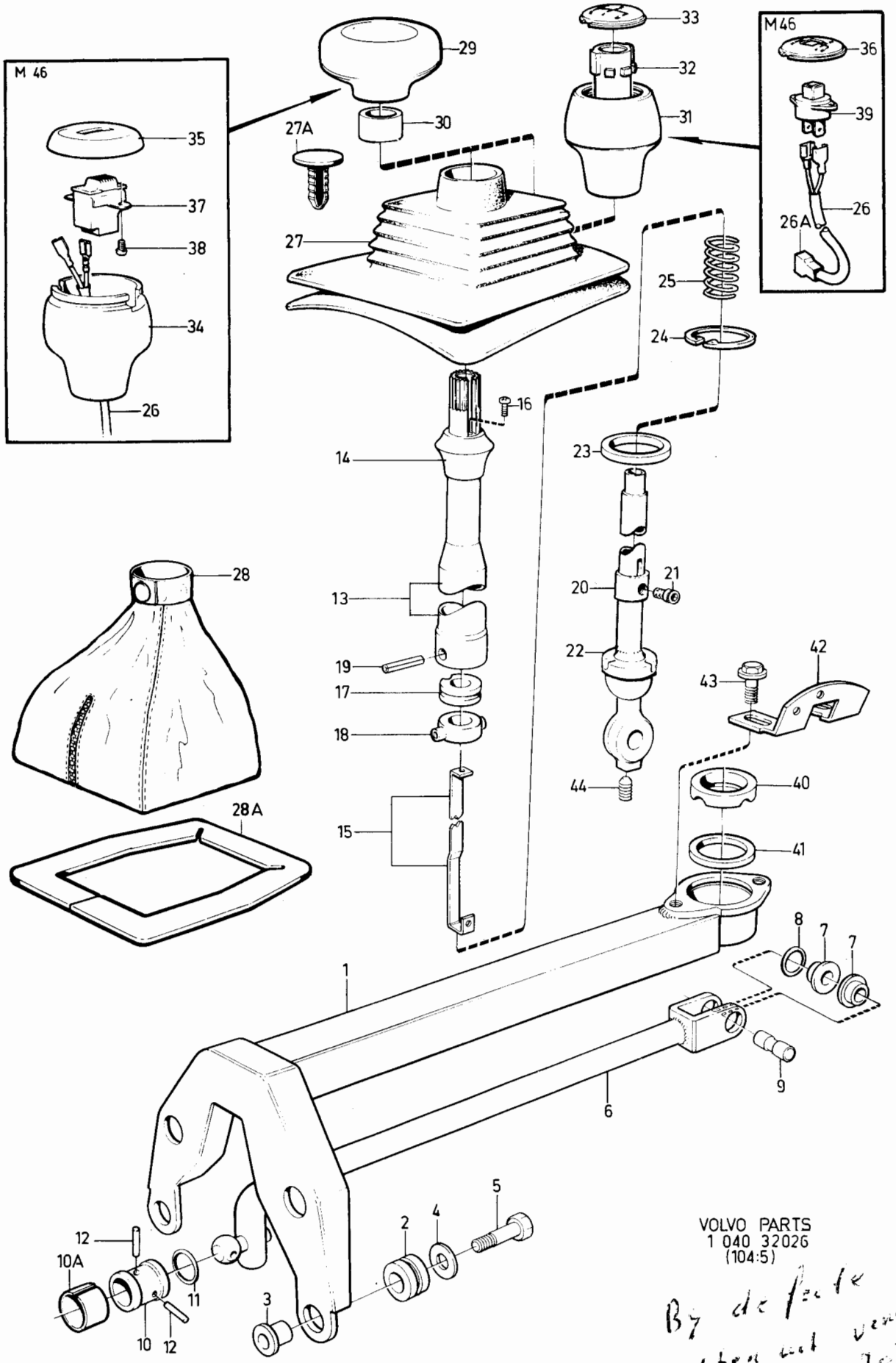

VOLVO PARTS
1 040 32026
(104:5)

By de fiste
achten wel vergelijkbaar
bij oude autos
1+ 1220803-3
1+ 1220443-3
1+ 1203677-3

Sida Page	Grupp Group	Växelreglage M45. M46.	Gear control M45. M46.	Illustration 32026 1984-12	0450
46	4				

Pos. Fig.	Antal/Quantity M45 16)	M46 16)	M45 17)	M46 17)	Artikel nr Part No	Benämning	Description	Sats Kit	BPSR	Anmärkning Notes	
	-	1	1	1	1232276-4	•Dragkrok	•Pull rod		8	ERS AV 1 ST 1220943-3, 1 ST 1220894-8, 1 ST 1209674-9	1040 1060 1080
16	1	1	1	1	1232375-4	•Skruv, dragkrok	•Screw, pull rod		3		1100
17	1	1	1	1	1232277-2	•Bussning, övre	•Bushing, upper		2		1120
18	1	1	1	1	1232204-6	•Bussning, nedre	•Bushing, lower		2		1140
19	1	1	1	1	949650-6	•Rörpinne	•Tubular pin		2		1160
20	1	-	-	-	1232687-2	•Spärrhylsa	•Reverse lock sleeve		8	ERS AV 1ST 1220803-9, 1ST 1220943-3, 1ST 1209674-9.	1180 1200 1220
	-	1	1	1	1232687-2	•Spärrhylsa	•Reverse lock sleeve		8	ERS AV 1ST 1220894-8, 1ST 1220943-3, 1ST 1209674-9.	1260 1280
21	1	1	1	1	1232688-0	•Skruv, backspärr	•Screw, reverse lock		3		1300
22	1	1	1	1	1232173-3	•Kulskål	•Ball socket		3		1320
23	1	1	1	1	1232605-4	•Gummidämpare	•Damper, rubber		3		1340
24	1	1	1	1	949595-3	•Spårring	•Circlip		2		[illegible]
25	1	1	1	1	1232720-1	•Tryckfjäder	•Thrust spring		3		1380
26	-	1	-	-	1235955-0	•Ledningsmatta	•Cable harness		5		1400
	-	-	-	1	1259931-2	•Ledningsmatta	•Cable harness		5		1420
26a	-	-	-	1	947780-3	••Stiftisdlator	••Pin insulator		2		1440
27	1	1	1	1	1264859-8	Damask, gummi	Rubber casing		3	ALT 1	1460
27a	4	4	4	4	1264792-1	Klip	Clip		3		1480
28	1	1	1	1	1264664-2	Damask, svart läder	Gear lever casing, black leather		4	ALT2	1500 1520
	1	1	1	1	1295553-0	Damask, beige läder	Gear lever casing, beige leather		4	EXCL 262C	1540 1560
	-	1	-	1	1241868-7	Damask, beige läder	Gear lever casing, beige leather		4	262C	1580 1600
28a	-	1	-	1	1264819-2	Sarg	Rim		6	262C	1620
29	1	-	-	-	1232735-9	Växelspaksknopp	Gear lever knob		2		1640
30	1	-	-	-		•Bussning	•Bushing		8		1660
31	-	-	1	1	1232685-6	Växelspaksknopp, underdel	Gear lever knob, lower section		2		1680 1700
32	-	-	1	1		•Insats	•Insert		8		1720
33	-	-	1	-	1232683-1	Växelspaksknopp, överdel	Gear lever knob, upper section		2		1740 1760
34	-	1	-	-	1232734-2	Växelspaksknopp, underdel	Gear lever knob, lower section		2		[illegible] 1800
35	-	1	-	-	1220494-7	Växelspaksknopp, överdel	Gear lever knob upper section		2		1820 1840
36	-	-	-	1	1232682-3	Växelspaksknopp, överdel	Gear lever knob, upper section		2		1860 1880
37	-	1	-	-	1234508-8	Strömställare, överväxel	Switch, overdrive		2		[illegible]
38	-	2	-	-	948120-1	Skruv	Screw		2		1940
39	-	-	-	1	1258505-5	Strömställare, överväxel	Switch overdrive		2		1960 1980
40	1	1	1	1	1232173-3	Kulskål	Ball socket		3		2000
41	1	1	1	1	1232605-4	Gummidämpare	Damper, rubber		3	(1232174)	2020
42	1	1	1	1	1232148-5	Spärrplåt	Locking plate		3		2040
43	2	2	2	2	948663-0	Flänsskruv	Flange screw		2		2060
44	1	1	1	1	1220802-1	Låsskruv	Locking screw		2		2080

16. 242 CH-189179, 244 CH-592109, 245 CH-317939, 262 CH-8374, 264 CH-107609, 265 CH-28319.
17. 242 CH 189180-, 244 CH 592110-, 245 CH 317940-, 262 CH 8375-, 264 CH 107610-, 265 CH 28320-.

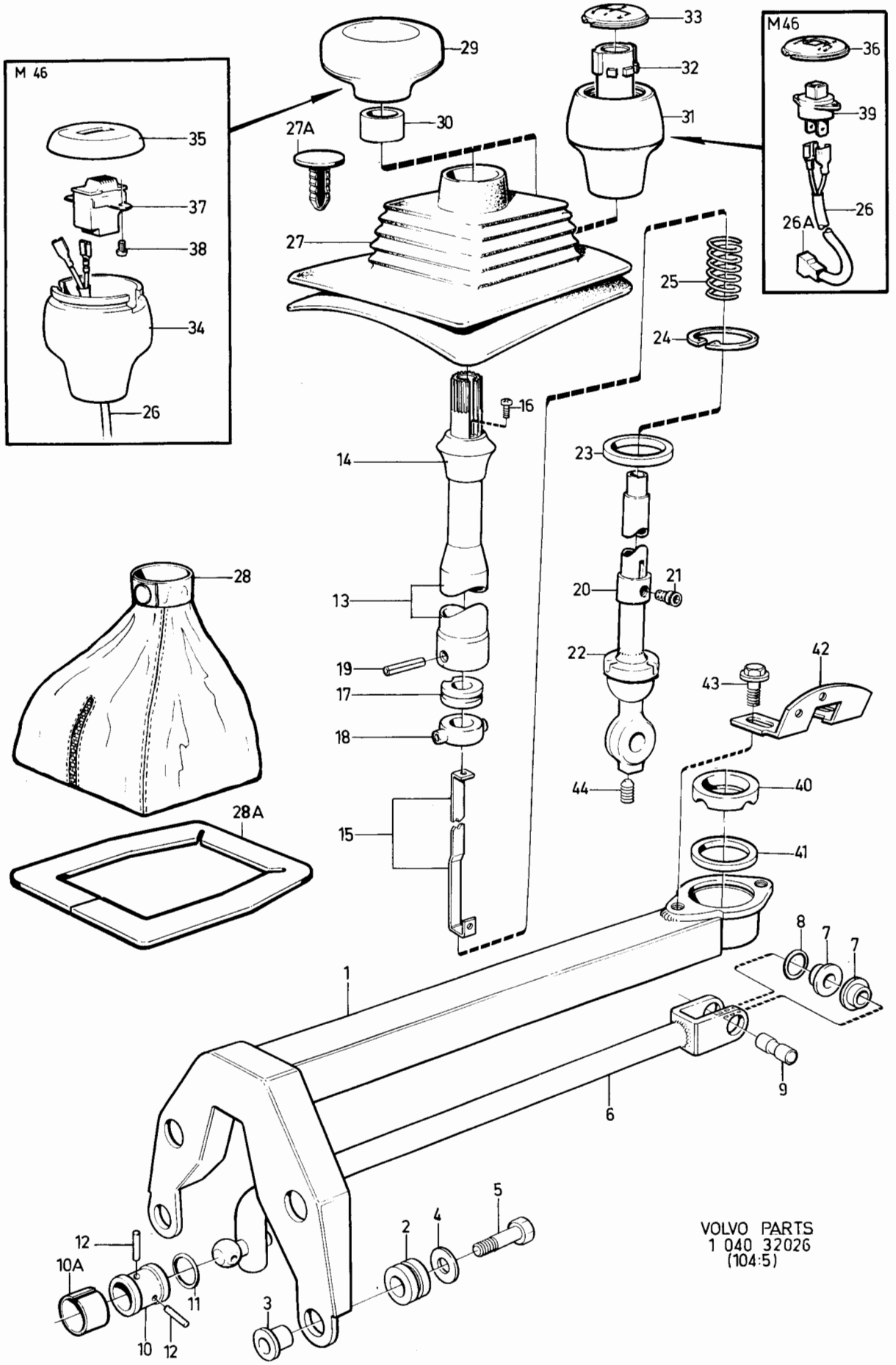

VOLVO PARTS
1 040 32026
(104:5)

Sida Page	Grupp Group	Växelreglage	Gear control	Illustration	0475
48	4	M47	M47	37357 1984-12	

Pos. Fig.	Antal/Quantity				Artikel nr Part No	Benämning	Description	Sats Kit	B P S R	Anmärkning Notes	
1	1	-	-	-	1209678-0	Konsol	Bracket		4	4CYL	0020
2	4	-	-	-	1232165-9	Gummibussning	Rubber bushing		2		0080
3	1	-	-	-	1220781-7	Växelförare	Gear selector		3	4CYL	0120
4	2	-	-	-	1209638-4	.Bussning	.Bushing		2		0140
5	1	-	-	-	1232595-7	.O-ring	.O-ring		2		0160
6	1	-	-	-	1232457-0	Axeltapp	Pin		3		0180
7	1	-	-	-	381526-3	Växelförarknut	Gear selector joint		3		0200
8	1	-	-	-	381527-1	Säkringsmuff	Retaining sleeve		3		0220
9	2	-	-	-	381528-9	Pinne	Pin		3		0240
10	1	-	-	-	947113-7	O-ring	O-ring		2		0260
11	1	-	-	-	1209750-7	Växelspak, kmpl	Gear lever, cpl		8	ERS AV 1 ST 1340638-4, 1 ST 948995-6	0280
12	1	-	-	-		.Växelspak, nedre del	.Gear lever		8		0290
13	1	-	-	-	1220943-3	.Knopp, backspärr	.Knob, reverse lock		2		0300
14	1	-	-	-	1220894-8	.Dragstång	.Pull rod		3		0320
15	1	-	-	-	1232277-2	.Bussning, övre	.Bushing, upper		2		0340
16	1	-	-	-	1232204-6	.Bussning, nedre	.Bushing, lower		2		0[illegible]
17	1	-	-	-	1209674-9	.Spärrhylsa	.Reverse lock sleeve		3		0[illegible]
18	1	-	-	-	3286433-2	.Tryckfjäder	.Thrust spring		3	(1232720)	0400
19	1	-	-	-	1232173-3	.Kulskål	.Ball socket		3		0420
20	1	-	-	-	1232605-4	.Gummidämpare	.Rubber damper		3		0440
21	1	-	-	-	949595-3	.Spårring	.Circlip		2		0460
22	1	-	-	-	966810-4	.Rörpinne	.Tubular pin		2		0480
23	1	-	-	-	1259931-2	.Ledningsmatta	.Cable harness		5	EXCL M47	0500
24	1	-	-	-	947780-3	..Stiftisolator	..Pin insulator		2	EXCL M47	0540
25	1	-	-	-	1264859-8	Växelspaksdamask, gummi	Gear lever casing, rubber		3		0560 0580
26	4	-	-	-	1264792-1	Klip	Clip		3		0600
27	1	-	-	-	1264664-2	Växelspaksdamask, svart läder	Gear lever casing, black leather		4		0620 0640
	1	-	-	-	1295553-0	Växelspaksdamask, beige läder	Gear lever casing, beige leather		4		0660 0680
28	1	-	-	-	1264819-2	.Sarg	.Rim		6		0700
29	1	-	-	-	1232685-6	Växelspaksknopp	Gear lever knob		2		0720
30	1	-	-	-		.Insats	.Insert		8		0740
31	1	-	-	-	1209361-3	Täcklock, knopp	Cover, knob		2		0760
32	1	-	-	-	1220802-1	Låsskruv	Lock screw		2		0780
33	1	-	-	-	1232173-3	Kulskål	Ball socket		3		0[illegible]
34	1	-	-	-	1232605-4	Gummidämpare	Rubber damper		3		0[illegible]
35	1	-	-	-	1209802-6	Spärrplåt	Locking plate		3		0840
36	2	-	-	-	948663-0	Flänsskruv	Flange screw		2		0860
36a	-	-	-	-							0870
37	1	-	-	-		Monteringssats	Mounting kit		8	SE SIDA 42, 4-B19 SE POS 91-93	0880 0[illegible]
	4	-	-	-	955335-5	.Skruv	.Screw		2	M10 X 150	0[illegible]
	8	-	-	-	948823-0	.Bricka	.Washer		2		0920
	4	-	-	-	1220879-9	.Hylsa	.Sleeve		3		0940

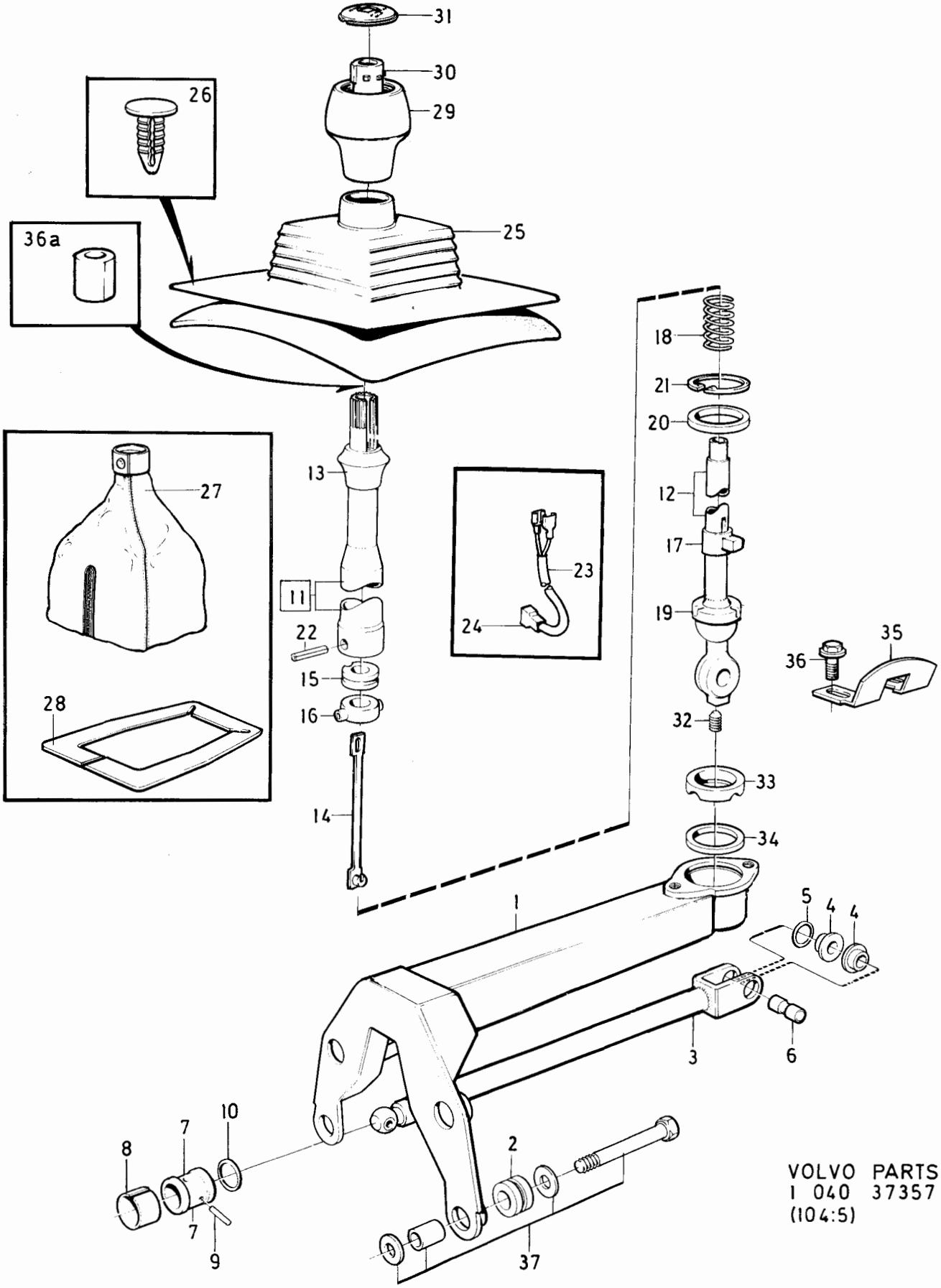

VOLVO PARTS
1 040 37357
(104:5)

Sida Page	Grupp Group	Växellådsupphängning Bensinmotor	Gearbox mounting Petrol engine	Illustration
50	4	EXCL USA. M45, M46, M47	EXCL USA. M45, M46, M47	32806 1984-12

Pos. Fig.	Antal/Quantity M45	M46	M47		Artikel nr Part No	Benämning	Description	Sats Kit	B P S R	Anmärkning Notes	
1	1	1	1	-	1228712-4	Balk	Member		4	4CYL	0020
	1	1	-	-	1228712-4	Balk	Member		4	6CYL	0040
2	4	4	4	-	946329-0	Skruv	Screw		2		0060
3	1	1	-	-	1229162-1	Konsol	Bracket		5	4CYL	0080
4	1	1	-	-	1228313-1	Konsol	Bracket		5	6CYL	0100
5	-	-	1	-	1329591-0	Konsol	Bracket		5		0120
6	2	2	-	-	946472-8	Skruv	Screw		2	4CYL	0140
	4	4	-	-	946472-8	Skruv	Screw		2	6CYL	0150
7	-	-	2	-	955333-0	Skruv	Screw		2	SE SIDA 40, 4-B17	0160
x 8	1	-	-	-	1359138-3	Gummikudde	Rubber cushion		2	(1229652)	0180
	-	1	-	-	1221967-1	Gummikudde	Rubber cushion		2		0[illegible]
9	-	-	1	-	1273714-4	Gummikudde	Rubber cushion		2	4CYL	02[illegible]
10	1	1	1	-	960148-5	Bricka	Washer		2		0240
11	2	2	2	-	945654-2	Låsmutter	Lock nut		2		0260
12	-	-	2	-	1273105-5	Mellanlägg	Spacer		3		0280

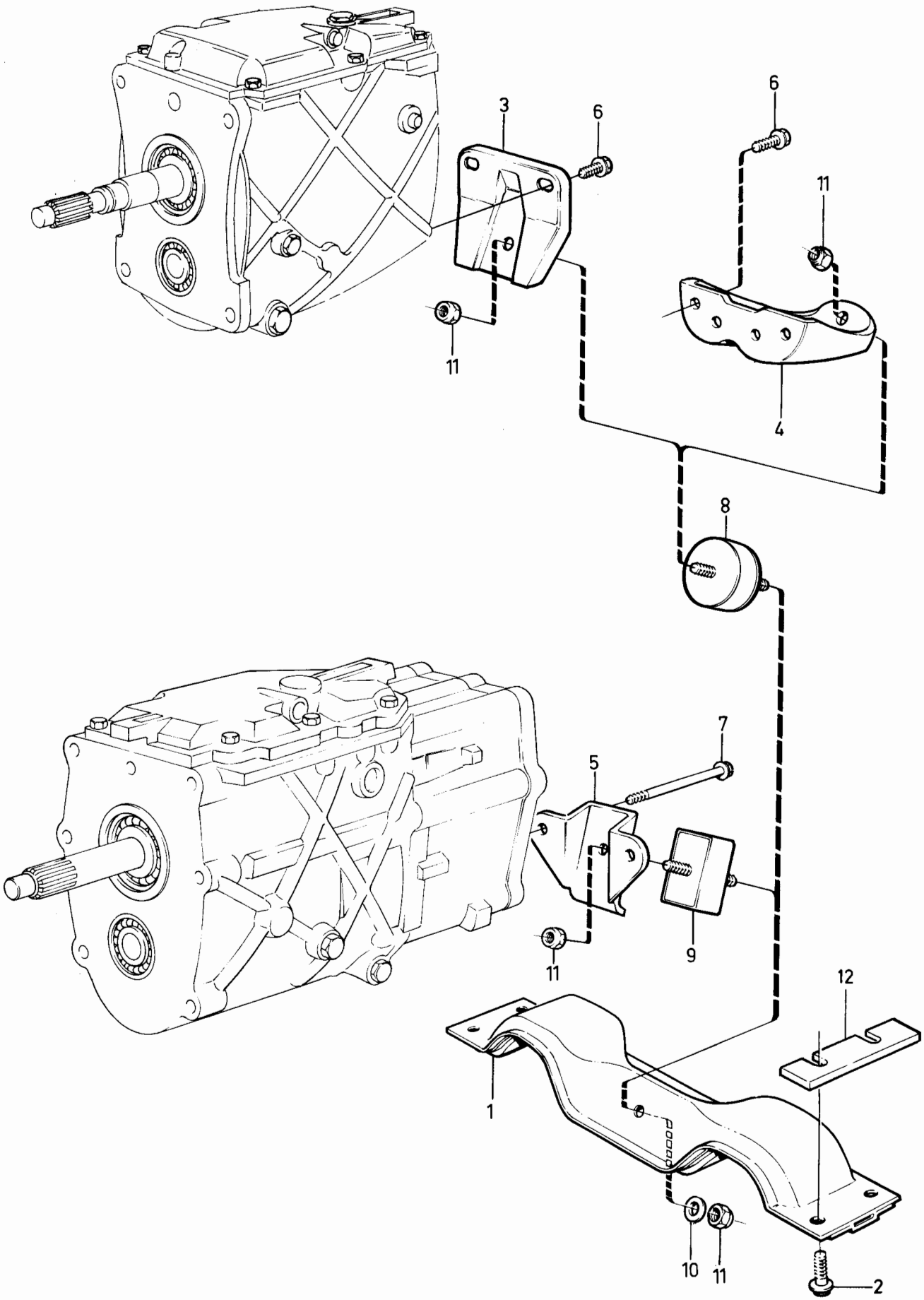

VOLVO PARTS
1 040 32806
(104:5)

Sida Page	Grupp Group											Illustration	0510
52	4	Växellådsupphängning Bensinmotor USA. M45, M46.					Gearbox mounting Gasoline engine USA. M45, M46					31969 1984-12	
Pos. Fig.	Antal/Quantity USA M45	USA M46			Artikel nr Part No	Benämning	Description	Sats Kit	B P S R	Anmärkning Notes			
1	1	1	-	-	1229585-3	Balk	Member		4	4CYL			0020
	1	1	-	-	1228712-4	Balk	Member		4	10) 6CYL			0040
2	1	1	-	-	1229952-5	Balk	Member		4	11) 6CYL			0060
3	4	4	-	-	946329-0	Skruv	Screw		2				0080
4	1	1	-	-	1229599-4	Konsol	Bracket		5	4CYL			0100
5	1	1	-	-	1228313-1	Konsol	Bracket		5	10) 6CYL			0120
6	1	1	-	-	1229953-3	Konsol	Bracket		5	11) 6CYL			0140
7	2	2	-	-	955295-1	•Skruv	•Screw		2	RESERVDELSUTFÖRANDE/			0160
										SPARE PART VERSION			0180
8	2	2	-	-	946472-8	Skruv	Screw		2	4CYL			0200
	4	4	-	-	946472-8	Skruv	Screw		2	6CYL			[illegible]
x 9	1	-	-	-	1359138-3	Gummikudde	Rubber cushion		2	4CYL (1229652)			[illegible]
	-	1	-	-	1221967-1	Gummikudde	Rubber cushion		2	4CYL			0280
	1	1	-	-	1221967-1	Gummikudde	Rubber cushion		2	10) 6CYL			0300
10	1	1	-	-	960148-5	Bricka	Washer		2				0320
11	2	2	-	-	945654-2	Låsmutter	Lock nut		2				0340
12	1	1	-	-	1273130-3	Bussning	Bushing		2	11) 6CYL (1272113)			[illegible]
13	2	2	-	-	1272114-8	Gummiring	Rubber ring		2	11) 6CYL			[illegible]
14	1	1	-	-	947564-1	Skruv	Screw		2				0400
15	1	1	-	-	945879-5	Låsmutter	Lock nut		2				0420

10. 262 CH-4970. 264 CH-66393. 265 CH-16957.
11. 262 CH 4971-. 264 CH 66394-. 265 CH 16958-.

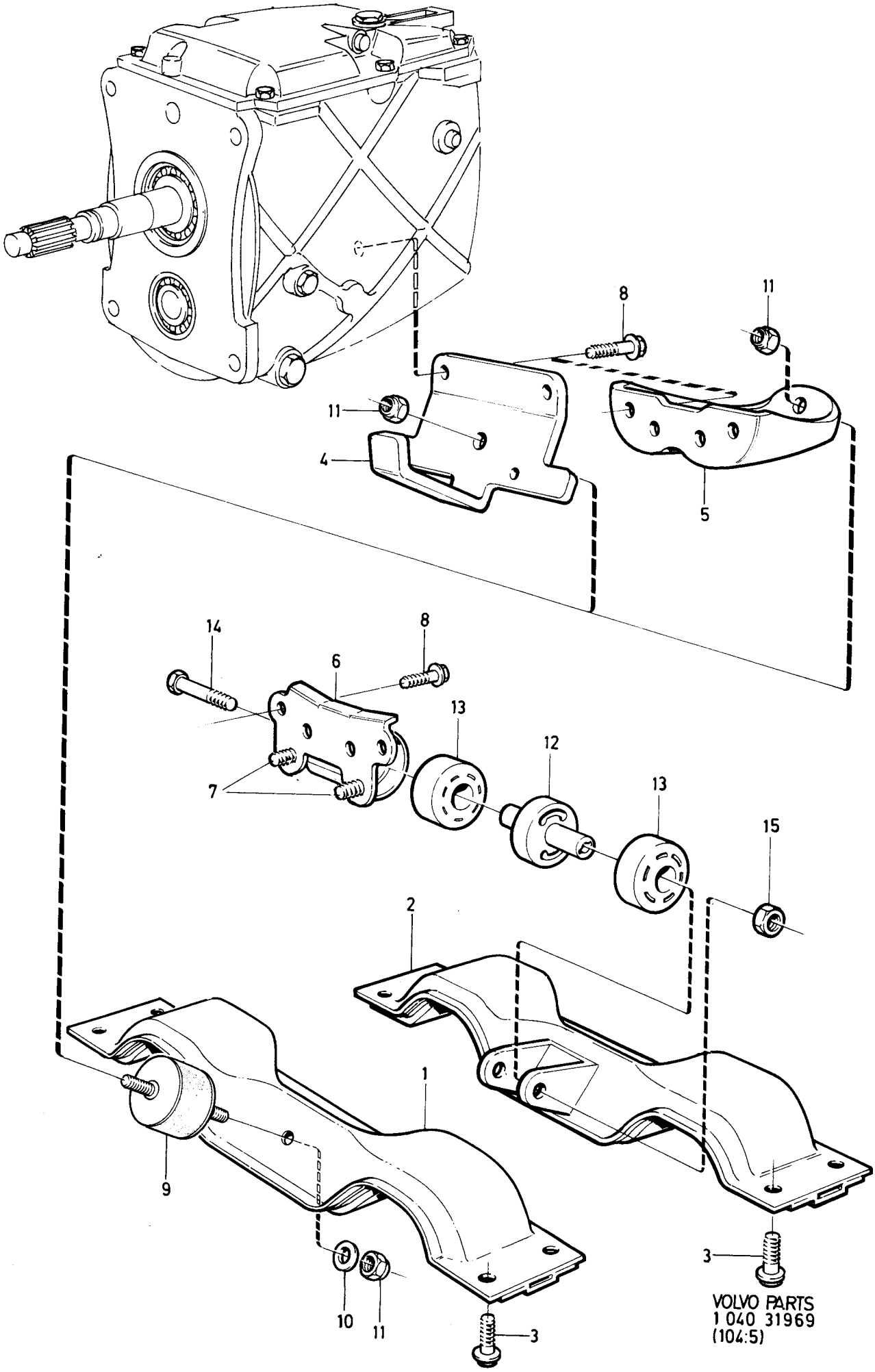
8
11
11
4
5
14
8
6
13
12
7
13
15
2
1
9
3
10
11
3
VOLVO PARTS
1 040 31969
(104:5)

Sida Page	Grupp Group	Växellådsupphängning	Gearbox mounting	Illustration	0525
		Dieselmotor	Diesel engine	24045	
54	4	M45, M46	M45, M46	1984-12	

Pos. Fig.	Antal/Quantity				Artikel nr Part No	Benämning	Description	Sats Kit	B P S R	Anmärkning Notes	
1	1	-	-	-	1273112-1	Balk	Member		4	(1229707)	0030
2	4	-	-	-	946329-0	Skruv	Screw		2		0040
3	1	-	-	-	1229709-9	Konsol	Bracket		5		0060
4	2	-	-	-	946472-8	Skruv	Screw		2		0080
5	1	-	-	-	1221967-1	Gummikudde	Rubber cushion		2		0100
6	1	-	-	-	960148-5	Bricka	Washer		2		0120
7	2	-	-	-	945654-2	Mutter	Nut		2		0140

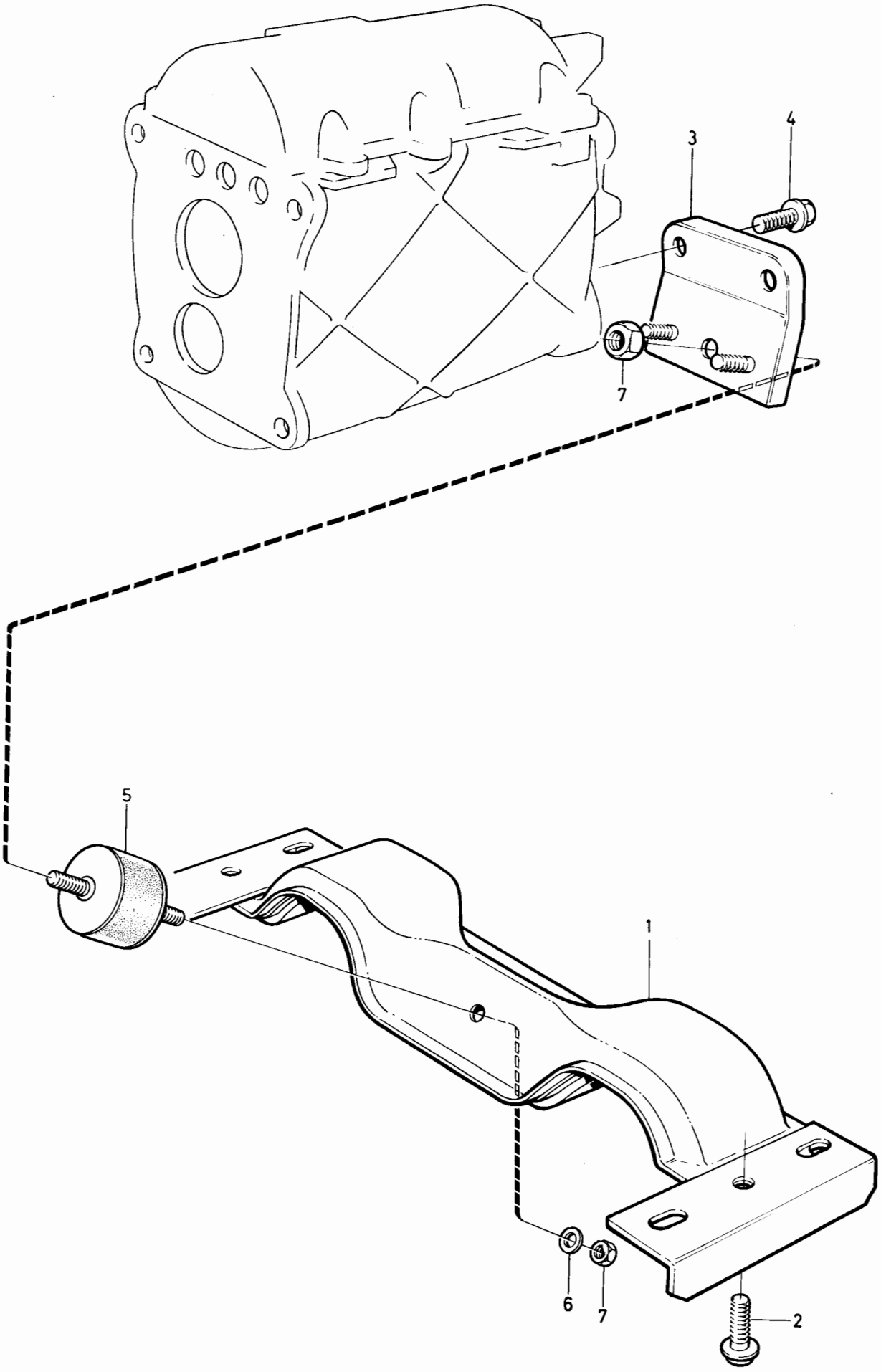

VOLVO PARTS
1 040 24045
(104:5)

Sida Page	Grupp Group	Överväxel	Overdrive	Illustration	0550
56	4	1208109, 1208110, 1208191, 1208283, 1208292, 1208327, 1208282	1208109, 1208110, 1208191, 1208283 1208292, 1208327, 1208282	32807 1984-12	

Pos. Fig.	Antal/Quantity				Artikel nr Part No	Benämning	Description	Sats Kit	B P S R	Anmärkning Notes	
1	1	-	-	-	1208109-7	Överväxel	Overdrive		5	MARKED LAYCOCK 115659	0020
	1	-	-	-	1208110-5	Överväxel	Overdrive			MARKED LAYCOCK 115660	0040
	1	-	-	-	1208191-5	Överväxel	Overdrive		5	MARKED LAYCOCK 115895	0060
	1	-	-	-	1208283-0	Överväxel	Overdrive		5	MARKED LAYCOCK 115928	0080
	1	-	-	-	1208292-1	Överväxel	Overdrive		5	MARKED LAYCOCK 115933	0100
	1	-	-	-	1208327-5	Överväxel	Overdrive		5	MARKED LAYCOCK 115940	0120
	1	-	-	-	1208282-2	Överväxel	Overdrive		5	MARKED LAYCOCK 115925	0140
2	1	-	-	-	273133-9	.Hus	.Housing		5		0160
3	8	-	-	-	380777-3	..Pinnskruv	..Stud		3		0180
4	4	-	-	-	1209720-0	..Pinnskruv	..Stud		2	L66 MM	0200
	2	-	-	-	380670-0	..Pinnskruv	..Stud		3	L80 MM	0
5	1	-	-	-	61177-2	.Kula	.Ball		2		0240
6	1	-	-	-	380750-0	.Fjäder	.Spring		3		0260
7	1	-	-	-	380749-2	.Propp	.Plug		4		0280
8	1	-	-	-	380672-6	.Propp	.Plug		4		0300
9	1	-	-	-	1220889-8	.Packning	.Packing		2		0320
10	1	-	-	-	380725-2	.Hylsa	.Sleeve		4		0
11	1	-	-	-	380766-6	..O-ring	..O-ring		2		0
12	1	-	-	-	380721-1	.Kolv	.Piston		4		0380
13	1	-	-	-		..Slid	..Slide		8		0400
14	1	-	-	-		..Tapp	..Pin		8		0420
15	1	-	-	-	951932-3	..Sprint	..Lock pin		2		0440
16	1	-	-	-	273134-7	.Säte	.Seat		4		0460
17	1	-	-	-		..Fjäder	..Spring		8		0480
18	1	-	-	-	190611-4	..Kula	..Ball		2	D 5.56 MM	0500
19	1	-	-	-	380726-0	.Propp	.Plug		4		0520
20	1	-	-	-	380767-4	..O-ring	..O-ring		2		0540
21	1	-	-	-	1220944-1	.Reducerventil	.Relief valve		3	(1209377)	0560
						för 1208109-7,	for 1208109-7,			LAYCOCK 115659,	0580
						för 1208327-5	for 1208327-5			LAYCOCK 115940	0600
	1	-	-	-	1220944-1	.Reducerventil	.Relief valve		3	LAYCOCK 115928,	0620
						för 1208283-0	for 1208283-0			NR -44285. (1209377)	0640
	1	-	-	-	1220944-1	.Reducerventil	.Relief valve		3	LAYCOCK 115928,	0660
						för 1208283-0	for 1208283-0			NR 44286-. (1209592)	0680
	1	-	-	-	1220944-1	.Reducerventil	.Relief valve		3	LAYCOCK 115660,	0700
						för 1208110-5.	for 1208110-5			NR -40891. (1209376)	0720
	1	-	-	-	1220944-1	.Reducerventil	.Relief valve		3	LAYCOCK 115660,	0740
						för 1208110-5	for 1208110-5			NR 40892-. (1209377)	0
	1	-	-	-	1220944-1	.Reducerventil	.Relief valve		3	(1209377)	0
						för 1208191-5	for 1208191-5			LAYCOCK 115895	0800
	1	-	-	-	1220944-1	.Reducerventil	.Relief valve		3	(1209592)	0820
						för 1208292-1	for 1208292-1			LAYCOCK 115933	0840
22	1	-	-	-	380769-0	..O-ring	..O-ring		2		0860
23	1	-	-	-	380768-2	..O-ring	..O-ring		2		0
24	1	-	-	-	1232507-2	..O-ring	..O-ring		2		0
24a	ERF	-	-	-	1209450-4	..Bricka,	..Washer,		3	TJ 0.05 MM	0920
						för tryckjustering	pressure adjustment				0940
	ERF	-	-	-	1209451-2	..Bricka,	..Washer,		3	TJ 0.13 MM	0960
						för tryckjustering	pressure adjustment				0980
	ERF	-	-	-	1209452-0	..Bricka,	..Washer,		3	TJ 0.25 MM	1000
						för tryckjustering	pressure adjustment				1020
	ERF	-	-	-	1209453-8	..Bricka,	..Washer,		3	TJ 0.76 MM	1040
						för tryckjustering	pressure adjustment				1060
25	1	-	-	-	380747-6	.Hylsa	.Sleeve		4		1080
26	1	-	-	-	380768-2	..O-ring	..O-ring		2		1100
27	1	-	-	-	380748-4	.Propp	.Plug		4		1120
28	1	-	-	-	380770-8	..O-ring	..O-ring		2		1140
29	1	-	-	-	380729-4	.Oljefilter	.Oil filter		2		1160
30	1	-	-	-	380730-2	.Bricka	.Washer		3		1180
31	1	-	-	-	380731-0	.Propp	.Plug		4		1200
32	1	-	-	-	380716-1	.Oljesump	.Oil pan		3		1220
33	1	-	-	-		..Magnet	..Magnet		8		1240
34	1	-	-	-	380719-5	.Oljesil	.Oil strainer		3	LAYCOCK 115659	1260

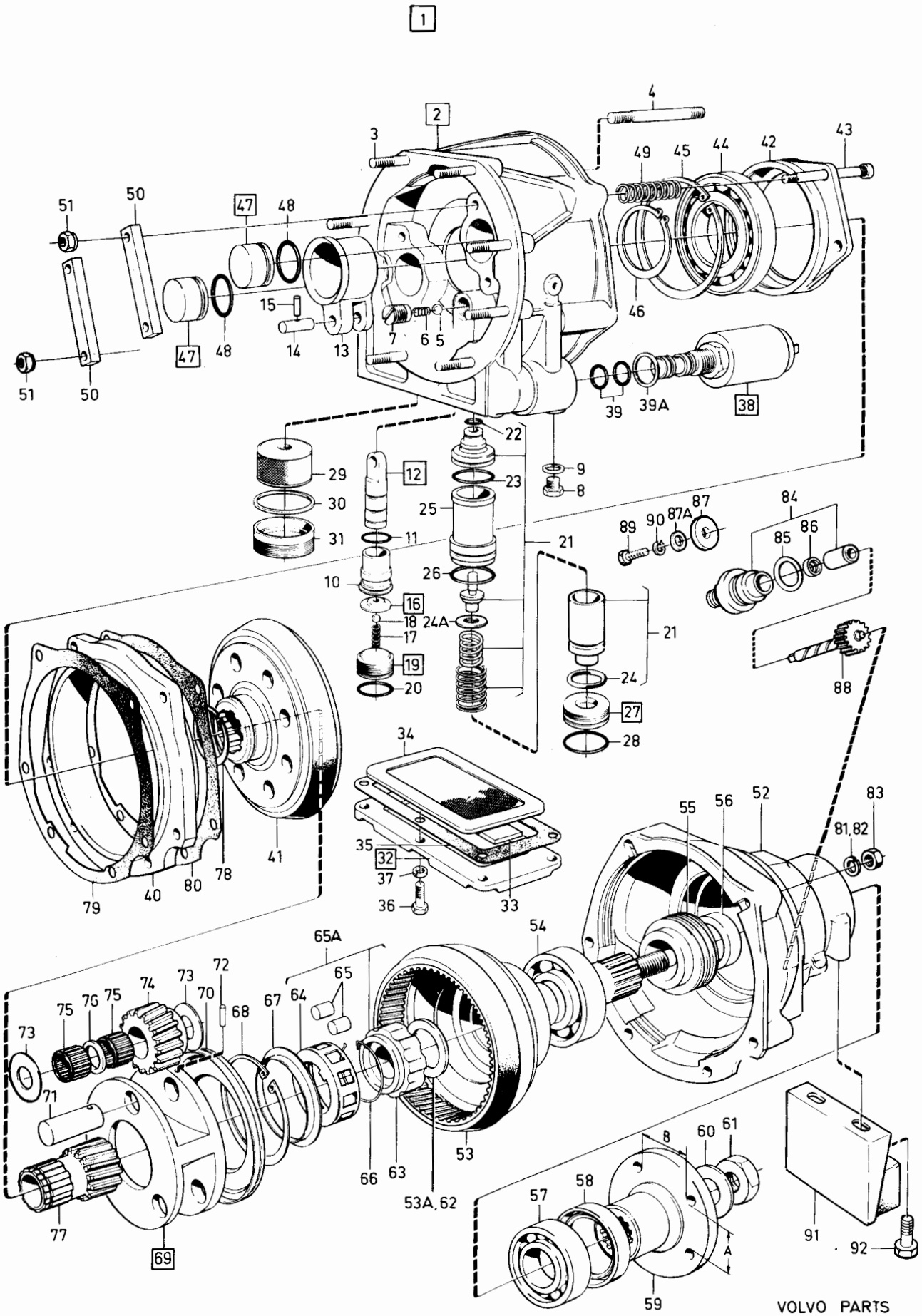
1
2
3
4
5
6
7
8
9
10
11
12
13
14
15
16
17
18
19
20
21
22
23
24
24A
25
26
27
28
29
30
31
32
33
34
35
36
37
38
39
39A
40
41
42
43
44
45
46
47
48
49
50
51
52
53
53A, 62
54
55
56
57
58
59
60
61
63
64
65
65A
66
67
68
69
70
71
72
73
74
75
76
77
78
79
80
81, 82
83
84
85
86
87
87A
88
89
90
91
92
A
B
VOLVO PARTS
1 040 32807
(105:1)

Sida Page	Grupp Group	Överväxel	Overdrive	Illustration	0550
58	4	1208109, 1208110, 1208191, 1208283, 1208292, 1208327, 1208282	1208109, 1208110, 1208191, 1208283 1208292, 1208327, 1208282	32807 1984-12	

	Pos. Fig.	Antal/Quantity				Artikel nr Part No	Benämning	Description	Sats Kit	B P S R	Anmärkning Notes	
		1	-	-	-	380719-5	.Oljesil	.Oil strainer		3	LAYCOCK 115660	1280
											NR -70411	1300
x		1	-	-	-	1220774-2	.Oljesil	.Oil strainer		3	LAYCOCK 115660	1320
											NR 70412-	1340
		1	-	-	-	380719-5	.Oljesil	.Oil strainer		3	LAYCOCK 115895	1360
											NR -67214	1380
x		1	-	-	-	1220774-2	.Oljesil	.Oil strainer		3	LAYCOCK 115895	1400
											NR 67215-	1420
		1	-	-	-	380719-5	.Oljesil	.Oil strainer		3	LAYCOCK 115928	1440
											NR -74672	1460
x		1	-	-	-	1220774-2	.Oljesil	.Oil strainer		3	LAYCOCK 115928	[illegible]
											NR 74673-	[illegible]
		1	-	-	-	380719-5	.Oljesil	.Oil strainer		3	LAYCOCK 115933	1520
											NR -19708	1540
x		1	-	-	-	1220774-2	.Oljesil	.Oil strainer		3	LAYCOCK 115933	1560
											NR 19709-	1580
		1	-	-	-	380719-5	.Oljesil	.Oil strainer		3	LAYCOCK 115940	[illegible]
											NR -15352	[illegible]
x		1	-	-	-	1220774-2	.Oljesil	.Oil strainer		3	LAYCOCK 115940	1640
											NR 15353-	1660
x		1	-	-	-	380719-5	.Oljesil	.Oil strainer		2	LAYCOCK 115925	1680
											NR -11515	1700
x		1	-	-	-	1220774-2	.Oljesil	.Oil strainer		3	LAYCOCK 115925	1720
		-	-	-	-						NR 11516-	1740
	35	1	-	-	-	380720-3	.Packning	.Gasket		2		1760
	36	6	-	-	-	955638-2	.Skruv	.Screw		2		1780
	37	6	-	-	-	955920-4	.Fjäderbricka	.Spring washer		2		1800
	38	1	-	-	-	1232101-4	.Solenoid	.Solenoid		3		1820
	39	2	-	-	-	380772-4	..O-ring	..O-ring		2		1840
	39a	1	-	-	-	1220890-6	..Packning	..Packing		2	(380773)	1860
	40	1	-	-	-	380910-0	.Bromstrumma	.Brake drum		4		1880
	41	1	-	-	-	1340514-7	.Kopplingslamell	.Clutch disc		3	(380911)	1900
	42	1	-	-	-	380694-0	.Lagerhållare	.Bearing cage		4		1920
	43	4	-	-	-	380695-7	.Skruv	.Screw		3		1940
	44	1	-	-	-	380693-2	.Kopplingslager	.Clutch bearing		4		1960
	45	1	-	-	-	380764-1	.Låsring	.Circlip		3		1980
	46	1	-	-	-	380765-8	.Låsring	.Circlip		3		2000
	47	2	-	-	-	380698-1	.Kolv	.Piston		4		[illegible]
	48	2	-	-	-	380756-7	..O-ring	..O-ring		2		[illegible]
	49	1	-	-	-	273659-3	.Fjädersats	.Spring kit		4		2060
		4	-	-	-		..Fjäder	..Spring		8		2080
	50	2	-	-	-	380697-3	.Tryckplatta	.Pressure plate		4		2100
	51	4	-	-	-	380887-0	.Låsmutter	.Lock nut		2		2120
	52	1	-	-	-	1232227-7	.Hus, bakre	.Housing rear		5		[illegible]
	53	1	-	-	-	1232646-8	.Utgående axel	.Output shaft		5		[illegible]
	53a	1	-	-	-	1232644-3	..Tryckbricka	..Thrust washer		4	ALT 1. TJ 3.8 MM	2180
	54	1	-	-	-	181092-8	.Kullager	.Ball bearing		2		2200
	55	1	-	-	-	380682-5	.Hastighetsmätarhjul	.Speedometer gear		8	LAYCOCK 115659 NR-3406	2220
							6 kuggar	6 teeth			LAYCOCK115660 NR-24190	2240
											LAYCOCK 115895 NR-12	2260
											ERS AV 1ST 1232575-9.	2280
		1	-	-	-	1232575-9	.Hastighetsmätarhjul	.Speedometer gear		3	LAYCOCK 115659NR 3407-	2300
							6 kuggar	6 teeth			LAYCOCK 115660NR24191-	2320
											LAYCOCK 115895 NR 13-	2340
		1	-	-	-	1232575-9	.Hastighetsmätarhjul	.Speedometer gear		3	LAYCOCK 115933	2360
							6 kuggar	6 teeth				2380
		1	-	-	-	1209882-8	.Hastighetsmätarhjul	.Speedometer gear		4	LAYCOCK 115940	2400
							7 kuggar	7 teeth				2420

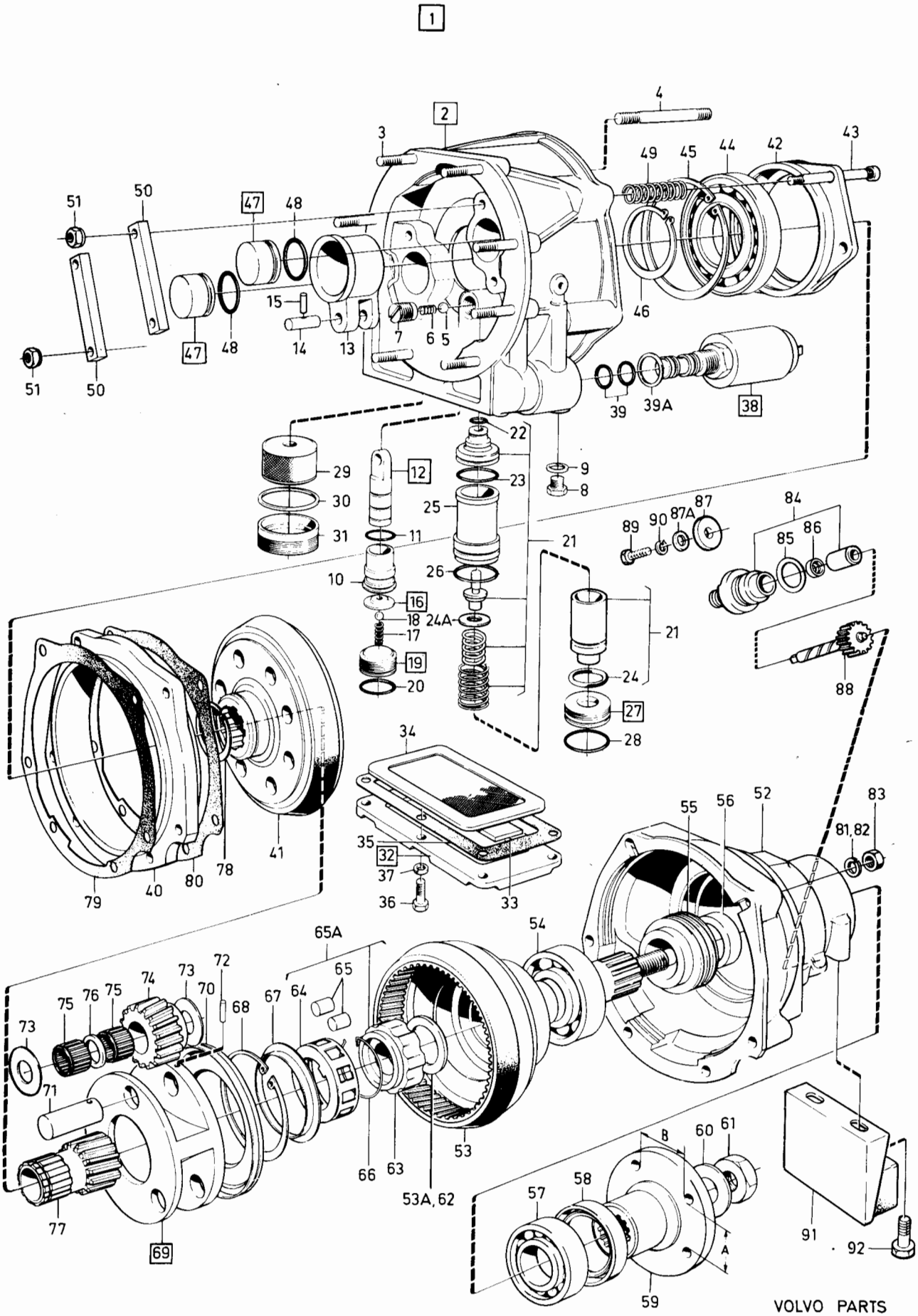
1
2
3
4
5
6
7
8
9
10
11
12
13
14
15
16
17
18
19
20
21
22
23
24
24A
25
26
27
28
29
30
31
32
33
34
35
36
37
38
39
39A
40
41
42
43
44
45
46
47
48
49
50
51
52
53
53A, 62
54
55
56
57
58
59
60
61
63
64
65
65A
66
67
68
69
70
71
72
73
74
75
76
77
78
79
80
81, 82
83
84
85
86
87
87A
88
89
90
91
92
A
B
VOLVO PARTS
1 040 32807
(105:1)

Sida Page	Grupp Group	Överväxel	Overdrive	Illustration	0550
60	4	1208109, 1208110, 1208191, 1208283, 1208292, 1208327, 1208282	1208109, 1208110, 1208191, 1208283 1208292, 1208327, 1208282	32807 1984-12	

Pos. Fig.	Antal/Quantity				Artikel nr Part No	Benämning	Description	Sats Kit	B P S R	Anmärkning Notes	
56	1	-	-	-	380683-3	•Distanshylsa	•Spacer sleeve		3	19)	2440
57	1	-	-	-	11013-0	•Kullager	•Ball bearing		2		2460
58	1	-	-	-	1232013-1	•Tätningsring	•Seal ring		3		2480
59	1	-	-	-	380686-6	•Medbringare 1310	•Companion flange 1310		4	A = 41.3, B = 51.1	2500
										LAYCOCK 115659,	2520
										115928, 115933.	2540
	1	-	-	-	380685-8	•Medbringare 1140	•Companion flange 1140		4	A = 36.7, B = 45.4	2560
										LAYCOCK 115660,	2580
										115895.	2600
60	1	-	-	-	380688-2	•Bricka	•Washer		3		2620
61	1	-	-	-	380687-4	•Mutter	•Nut		3		26[illegible]
62	1	-	-	-	380715-3	•Tryckbricka	•Thrust washer		4	ALT 2. TID UTF.	26[illegible]
										LAYCOCK 115659 NR-5083	2680
										LAYCOCK 115660NR-30801	2700
										LAYCOCK 115895 NR-12	2720
63	1	-	-	-	1209484-3	•Innerring	•Bearing cone		4		2740
64	1	-	-	-	1209726-7	•Rullhållare, kmpl	•Freewheel cage, cpl		8	15)	27[illegible]
										ERS AV 1 ST 274043-9	27[illegible]
	12	-	-	-		••Rulle	••Roller		8		2800
65	1	-	-	-	273152-9	•Rullsats	•Roller kit		8	ERS AV 1 ST 274043-9	2820
	12	-	-	-		••Rulle	••Roller	S			2840
65a	1	-	-	-	273969-6	•Frihjulssats	•Freewheel kit		8	15)	2860
										ERS AV 1 ST 274043-9	2880
66	1	-	-	-		•Låsring	•Lock ring		8	ERS AV 1 ST 274043-9	2900
67	1	-	-	-	380713-8	•Oljekastare	•Oil slinger		4		2920
68	1	-	-	-	380414-3	•Låsring	•Circlip		3		2940
69	1	-	-	-	1209467-8	•Planethjul	•Planetary gear		4	(1232106)	2960
70	1	-	-	-	380704-7	••Oljefångare	••Oil catcher		3		2980
71	3	-	-	-	380709-6	••Lagertapp	••Bearing pin		4		3000
72	3	-	-	-	380763-3	••Låspinne	••Lock pin		3		3020
73	6	-	-	-	1209466-0	••Tryckbricka	••Thrust washer		4	(1232233)	3040
74	3	-	-	-		••Kugghjul	••Gear		8		3060
75	6	-	-	-	380707-0	••Nållager	••Needle bearing		3		3080
76	3	-	-	-	380710-4	••Distansbricka	••Spacer washer		3		3100
77	1	-	-	-	1232042-0	•Solhjul	•Sun wheel		4		3120
78	1	-	-	-	380762-5	•Låsring	•Circlip		3		3140
79	1	-	-	-	380674-2	•Packning	•Gasket		2		3160
80	1	-	-	-	380676-7	•Packning	•Gasket		2		31[illegible]
81	4	-	-	-	955921-2	•Fjäderbricka	•Spring washer		2		32[illegible]
82	2	-	-	-	1232520-5	•Tätningsbricka	•Seal washer		3		3220
83	6	-	-	-	955847-9	•Mutter	•Nut		2		3240
84	1	-	-	-	1232153-5	Lagerhylsa	Bearing sleeve		3		3260
85	1	-	-	-	380757-5	•O-ring	•O-ring		2		3280
86	1	-	-	-	380752-6	•Tätningsring	•Seal ring		3		3300
87	1	-	-	-	948602-8	Fästbricka	Retainer washer		2	6.7 X 22 X 3MM	33[illegible]
87a	1	-	-	-	948315-7	Bricka, plombering	Washer, for seal		2	6.7 X 14 X 3 MM	3340
88	1	-	-	-	380753-4	Hastighetsmätardrev,	Speedometer drive,		3	20 KUGG/TEETH	3360
						svart	black			BXL UTV 3.31/1	3380
	1	-	-	-	380754-2	Hastighetsmätardrev,	Speedometer drive,		3	18 KUGG/TEETH	3400
						blå	blue			BXL UTV 3.54/1	3420
	1	-	-	-	381681-6	Hastighetsmätardrev,	Speedometer drive,		3	19 KUGG/TEETH	3440
						röd	red			BXL UTV 3.73/1	3460
	1	-	-	-	380753-4	Hastighetsmätardrev,	Speedometer drive,		3	20 KUGG/TEETH	3480
						svart	black			BXL UTV 3.91/1	3500

15. Reservdelsutförande. Spare part version Version piéce dètachée. Ersatsteilausfürung. Versión de repuesto Esecuzione pezzi di ricambio.

19. Skall endast monteras i samband med hastighetsmätarhjul Nr. 380682-5. Must only be mounted with speedometer gear No. 380682-5. Doit tre seulement monté avec la roue de compteur de vitesse à No. 380682-5. Darf nur in Verbindung mit Tachometerrad Teil- Nr. 380682-5 eingebaut werden. Solo debe montarse con los piñones de velocimetro No. de detalle 380682-5. Dovrà essere montato solo insieme con ingranaggio tachimetro N.380682-5.

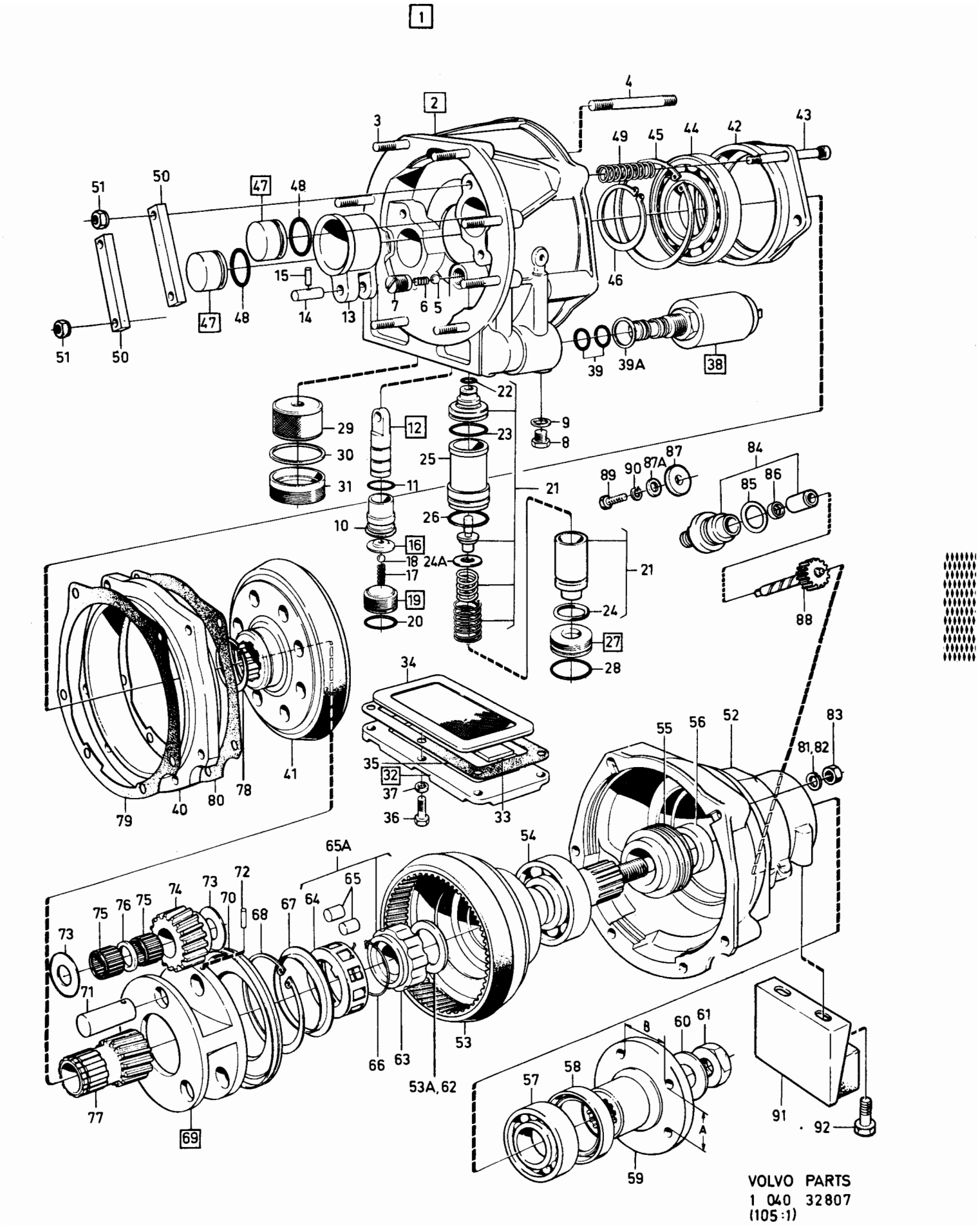
1
2
3
4
5
6
7
8
9
10
11
12
13
14
15
16
17
18
19
20
21
22
23
24
24A
25
26
27
28
29
30
31
32
33
34
35
36
37
38
39
39A
40
41
42
43
44
45
46
47
48
49
50
51
52
53
53A, 62
54
55
56
57
58
59
60
61
63
64
65
65A
66
67
68
69
70
71
72
73
74
75
76
77
78
79
80
81, 82
83
84
85
86
87
87A
88
89
90
91
92
A
B
VOLVO PARTS
1 040 32807
(105:1)

Sida Page	Grupp Group	Överväxel	Overdrive	Illustration	0550
		1208109, 1208110, 1208191, 1208283,	1208109, 1208110, 1208191, 1208283	32807	
62	4	1208292, 1208327, 1208282	1208292, 1208327, 1208282	1984-12	

Pos. Fig.	Antal/Quantity				Artikel nr Part No	Benämning	Description	Sats Kit	B P S R	Anmärkning Notes	
89	1	-	-	-	946245-8	Skruv med hål för plombering	Screw drilled for seal		2		3520 3540
90	1	-	-	-	955920-4	Låsbricka	Lock washer		2		3560
91	1	-	-	-	1232226-9	Dämpare	Damper		4	ALT. B27, B28	3580
	1	-	-	-	1232582-5	Dämpare	Damper		3	D20, D24	3600
92	2	-	-	-	944209-6	Flänsskruv	Flange bolt		2	3/8-19 UNC	3620

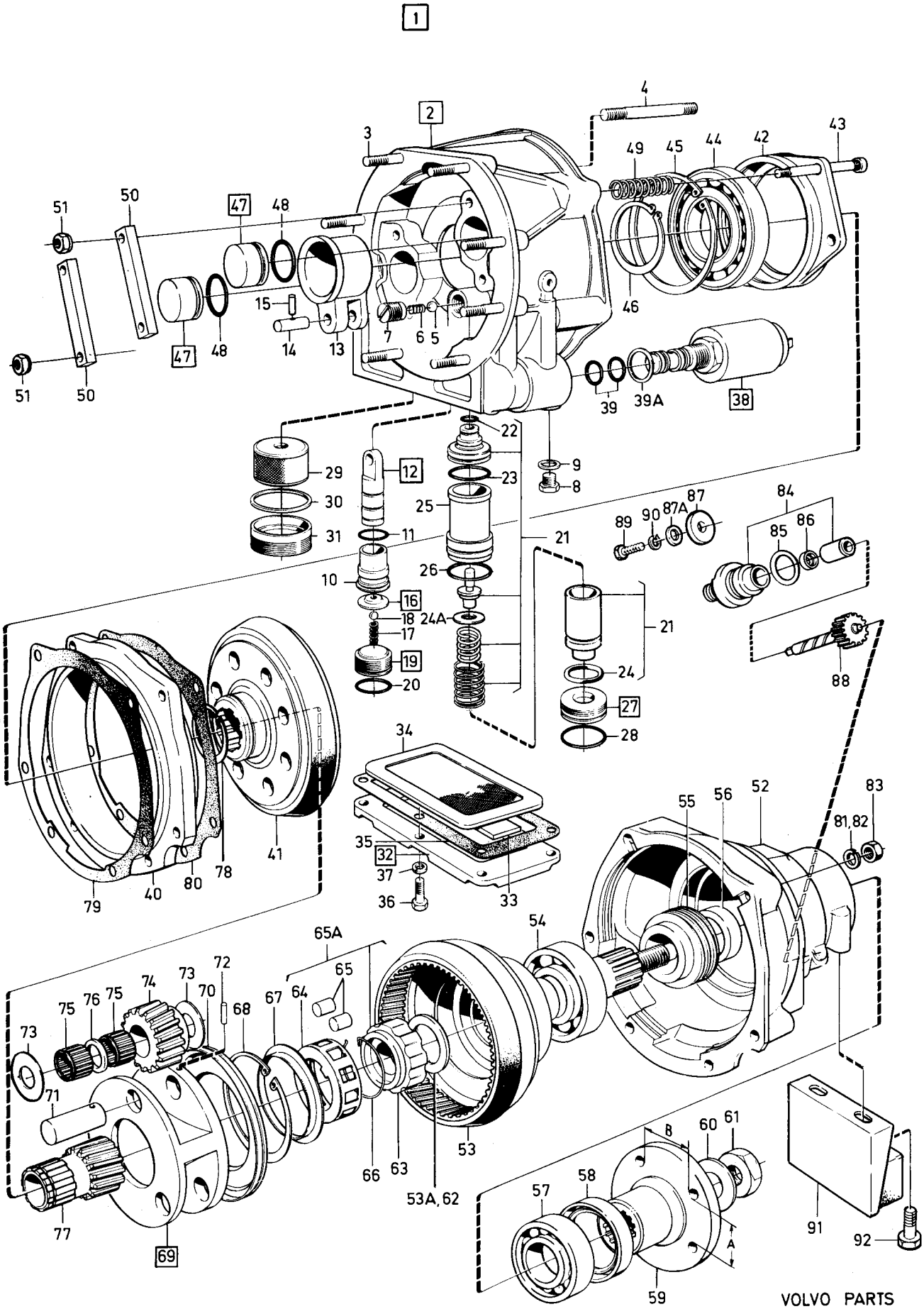
1
2
3
4
5
6
7
8
9
10
11
12
13
14
15
16
17
18
19
20
21
22
23
24
24A
25
26
27
28
29
30
31
32
33
34
35
36
37
38
39
39A
40
41
42
43
44
45
46
47
48
49
50
51
52
53
53A, 62
54
55
56
57
58
59
60
61
63
64
65
65A
66
67
68
69
70
71
72
73
74
75
76
77
78
79
80
81, 82
83
84
85
86
87
87A
88
89
90
91
92
A
B
VOLVO PARTS
1 040 32807
(105:1)

Sida Page	Grupp Group	Automatväxellåda, kmpl.	Automatic gearbox, cpl.	Illustration	0600
		Upphängning	Mountings	37358	
64	4	BW55, AW55, AW70, AW71	BW55, AW55, AW70, AW71	1984-12	

Pos. Fig.	Antal/Quantity				Artikel nr Part No	Benämning	Description	Sats Kit	B P S R	Anmärkning Notes	
1	1	-	-	-	1208198-0	Automatväxellåda, BW55	Automatic gearbox, BW55		8	B17A	0020
										MARKED PP22, GRÅ/GREY	0040
										ERS AV 1ST 1208197-2,	0060
										1ST 1220293-3	0080
	1	-	-	-	1208197-2	Automatväxellåda, BW55	Automatic gearbox, BW55		5	B17A	0100
										MARKED 022,	0120
										MÖRKBLÅ/DARK BLUE	0140
	-	-	-	-		•Det se sida 96, 4-E01	•Comps page 96, 4-E01				0160
	1	-	-	-	5001968-6	Bytesväxellåda	Exchange gearbox		9	VXL 1208197, 1208198	0180
	1	-	-	-	254718-0	Automatväxellåda, BW55	Automatic gearbox, BW55		8	B19A, B21A	[illegible]
										MARKED 003,	[illegible]
										LJUSGUL/LIGHT YELLOW	0240
										ERS AV 1ST 1208165-9,	0260
										1ST 1220293-3	0280
	-	-	-	-		•Det se sida 76, 4-D05	•Comps page 76, 4-D05				0300
	1	-	-	-	5001588-2	Bytesväxellåda	Exchange gearbox		9	VXL 254718	[illegible]
	1	-	-	-	1208165-9	Automatväxellåda, BW55	Automatic gearbox, BW55		5	B19A, B21A	[illegible]
										MARKED 014,	0360
										GULBRUN/YELLOW BROWN	0380
	-	-	-	-		•Det se sida 86, 4-D15	•Comps page 86, 4-D15				0400
	1	-	-	-	5001789-6	Bytesväxellåda	Exchange gearbox		9	VXL 1208165	0420
	1	-	-	-	1208066-9	Automatväxellåda, BW55	Automatic gearbox, BW55		8	B19E, B21E	0440
										MARKED 008, GRÖN/GREEN	0460
										ERS AV 1ST 1208166-7,	0480
										1ST 1220293-3	0500
	-	-	-	-		•Det se sida 76, 4-D05	•Comps page 76, 4-D05				0520
	1	-	-	-	5001589-0	Bytesväxellåda	Exchange gearbox		9	VXL 1208066	0540
	1	-	-	-	1208166-7	Automatväxellåda, BW55	Automatic gearbox, BW55		5	B19E, B21E	0560
										MARKED 015, RÖD/RED	0580
	-	-	-	-		•Det se sida 86, 4-D15	•Comps page 86, 4-D15				0600
	1	-	-	-	5001788-8	Bytesväxellåda	Exchange gearbox		9	VXL 1208166	0620
	1	-	-	-	1208356-4	Automatväxellåda, AW70	Automatic gearbox, AW70		5	B19E.	0640
										MARKED 1208356,	0660
	-	-	-	-		•Det se sida 130, 4-F11	•Comps page 130, 4-F11			GUL/YELLOW	0680
	1	-	-	-	5002784-6	Bytesväxellåda	Exchange gearbox		9	VXL 1208356	0700
	1	-	-	-	1208162-6	Automatväxellåda, BW55	Automatic gearbox, BW55		8	B21F	0720
										MARKED 019,	[illegible]
										ERS AV 1ST 1208253-3,	[illegible]
										1ST 1219822-2,	0780
										1ST 1219823-0,	0800
										1ST 1220293-3.	0820
	-	-	-	-		•Det se sida 80, 4-D09	•Comps page 80, 4-D09				0840
	1	-	-	-	5001751-6	Bytesväxellåda	Exchange gearbox		9	VXL 1208162	0860
	1	-	-	-	1208167-5	Automatväxellåda, BW55	Automatic gearbox, BW55		5	B21F.	[illegible]
										MARKED 019,	[illegible]
										GULBRUN/YELLOW BROWN	0920
										ERS AV 1ST 1208253-3,	0940
										1ST 1219822-2,	0960
										1ST 1219823-0.	0980
	-	-	-	-		•Det se sida 86, 4-D15	•Comps page 86, 4-D15				1000
	1	-	-	-	5001787-0	Bytesväxellåda	Exchange gearbox		9	VXL 1208167	1020
	1	-	-	-	1208163-4	Automatväxellåda, AW55	Automatic gearbox, AW55		8	B21F.	1040
										MARKED 250 SVART/BLACK	1060
										ERS AV 1ST 1208253-3,	1080
										1ST 1220293-3	1100
	1	-	-	-	5001792-0	Bytesväxellåda	Exchange gearbox		9	VXL 1208163	1120
	1	-	-	-	1208193-1	Automatväxellåda, AW55	Automatic gearbox, AW55		8	MARKED 320 SVART/BLACK	1140
										ERS AV 1ST 1208253-3	1160
	1	-	-	-	5001873-8	Bytesväxellåda	Exchange gearbox		9	VXL 1208193	1180
	1	-	-	-	1208253-3	Automatväxellåda, AW55	Automatic gearbox, AW55		5	B19A, B21A, B21F.	1200
										MARKED 1208253,	1220
	-	-	-	-		•Det se sida 106, 4-E11	•Comps page 106, 4-E11			RÖD/RED	1240
	1	-	-	-	5001917-3	Bytesväxellåda	Exchange gearbox		9	VXL 1208253	1260

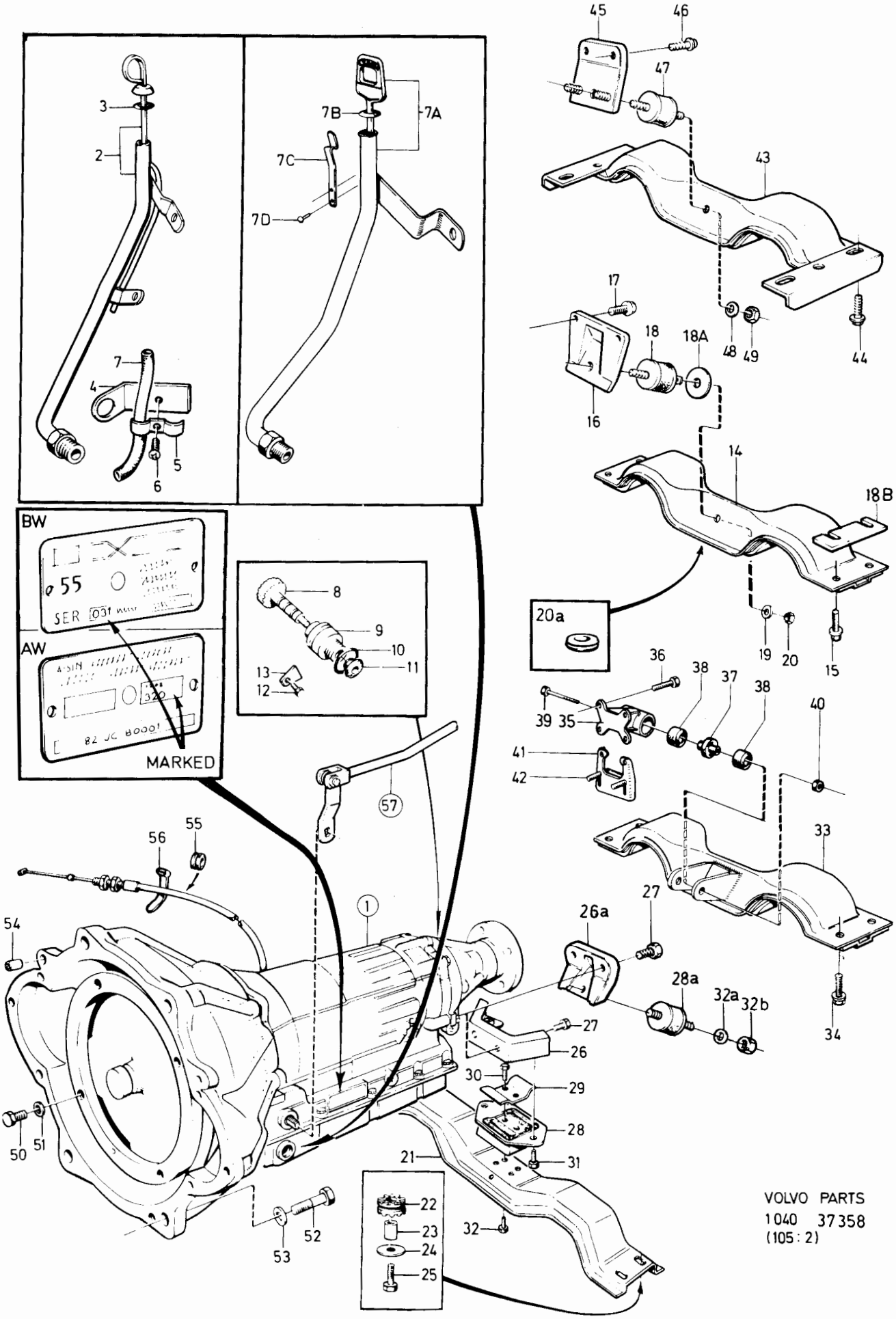
BW
AW
MARKED
SER
VOLVO PARTS
1040 37358
(105 : 2)

Sida Page	Grupp Group	Automatväxellåda, kmpl.	Automatic gearbox, cpl.	Illustration	0600
		Upphängning	Mountings	37358	
66	4	BW55, AW55, AW70, AW71	BW55, AW55, AW70, AW71	1984-12	

Pos. Fig.	Antal/Quantity				Artikel nr Part No	Benämning	Description	Sats Kit	B P S R	Anmärkning Notes	
	1	-	-	-	1208254-1	Automatväxellåda, BW55	Automatic gearbox, BW55		8	B21F MARKED 027, GRÖN/GREEN ERS AV 1ST 1208253-3, 1ST 1219822-2, 1ST 1219823-0.	1280 1300 1320 1340 1360
	-	-	-	-		•Det se sida 80, 4-D09	•Comps page 80, 4-D09				1380
	1	-	-	-	1208220-2	Automatväxellåda, AW70	Automatic gearbox, AW70		5	B21F MARKED 220, GUL/YELLOW	1400 1420
	1	-	-	-	5002042-9	Bytesväxellåda	Exchange gearbox		9	VXL 1208220	1440
	1	-	-	-	1208284-8	Automatväxellåda, AW70	Automatic gearbox, AW70		8	B21F LH-JETRONIC MARKED 284, SILVER. ERS AV 1ST 1208220-2, 1ST 1239931-7.	1460 1500 1520
	1	-	-	-	1208320-0	Automatväxellåda, AW70	Automatic gearbox, AW70		5	B23F LH-JETRONIC MARKED 1208320, LILA/LILAC	1540 1560 1580
	-	-	-	-		•Det se sida 130, 4-F11	•Comps page 130, 4-F11				
	1	-	-	-	5002265-6	Bytesväxellåda	Exchange gearbox		9	VXL 1208320	1
	1	-	-	-	1208222-8	Automatväxellåda, AW71	Automatic gearbox, AW71		8	B21F TURBO MARKED 222, SKÄR/PINK ERS AV 1ST 1208319-2	1620 1640 1660
	1	-	-	-	1208319-2	Automatväxellåda, AW71	Automatic gearbox, AW71		5	65) B21F TURBO MARKED 1208319, MÖRKBRUN/DARK BROWN	1680 1700 1720
	-	-	-	-		•Det se sida 136, 4-F17	•Comps page 136, 4-F17				1740
	1	-	-	-	5002043-7	Bytesväxellåda	Exchange gearbox		9	VXL 1208319	1760
x	1	-	-	-	1208378-8	Automatväxellåda	Automatic gearbox		5	66) B21F TURBO MARKED 1208378	1780 1800
	-	-	-	-		•Det se sida 140, 4-F21	•Comps page 140, 4-F21				1820
x	1	-	-	-	5002894-3	Bytesväxellåda	Exchange gearbox		9	VXL 1208378	1840
	1	-	-	-	1208262-4	Automatväxellåda, BW55	Automatic gearbox, BW55		5	B23A MARKED 031, LJUSGRÖN/LIGHT GREEN	1860 1880 1900
	-	-	-	-		•Det se sida 92, 4-D21	•Comps page 92, 4-D21				1920
	1	-	-	-	5001918-1	Bytesväxellåda	Exchange gearbox		9	VXL 1208262	1940
	1	-	-	-	1208357-2	Automatväxellåda, AW71	Automatic gearbox, AW71		5	B23A. MARKED 1208357, RÖD/RED	1960 1980 2000
	-	-	-	-		•Det se sida 136, 4-F17	•Comps page 136, 4-F17				
	1	-	-	-	5002785-3	Bytesväxellåda	Exchange gearbox		9	VXL 1208357	2
	1	-	-	-	1208207-9	Automatväxellåda, BW55	Automatic gearbox, BW55		5	B23E MARKED 030, GRÅ/GREY	2040 2060
	-	-	-	-		•Det se sida 76, 4-D05	•Comps page 76, 4-D05				2080
	1	-	-	-	5001916-5	Bytesväxellåda	Exchange gearbox		9	VXL 1208207	2100
	1	-	-	-	1208358-0	Automatväxellåda, AW71	Automatic gearbox, AW71		5	B23E. MARKED 1208358 LJUSGRÖN/LIGHT GREEN	2120 2 2100
	-	-	-	-		•Det se sida 136, 4-F17	•Comps page 136, 4-F17				2180
	1	-	-	-	5002786-1	Bytesväxellåda	Exchange gearbox		9	VXL 1208358	2200
	1	-	-	-	254720-6	Automatväxellåda, BW55	Automatic gearbox, BW55		8	B27A. MARKED 001, LJUSGRÖN/LIGHT GREEN ERS AV 1ST 1208218-6, 1 ST 1233069-2, 1ST 1220115-8.	2220 2240 2260 2280 2300 2320
	-	-	-	-		•Det se sida 76, 4-D05	•Comps page 76, 4-D05				2340
	1	-	-	-	5001529-6	Bytesväxellåda	Exchange gearbox		9	VXL 254720	2360

65. Utan laddluftkylare. Without charge air cooler. Sans refroidisseur d'air d'admission.
Ohne Ladeluftkühler. Sin enfriador de admisión. Senza radiatore per l'aria sovralimentata.

66. Med laddluftkylare. With charge air cooler. Avec refroidisseur d'air d'admission. Mit ladeluftkühler.
Con enfriador de admisión. Con radiatore per l'aria sovralimetata.

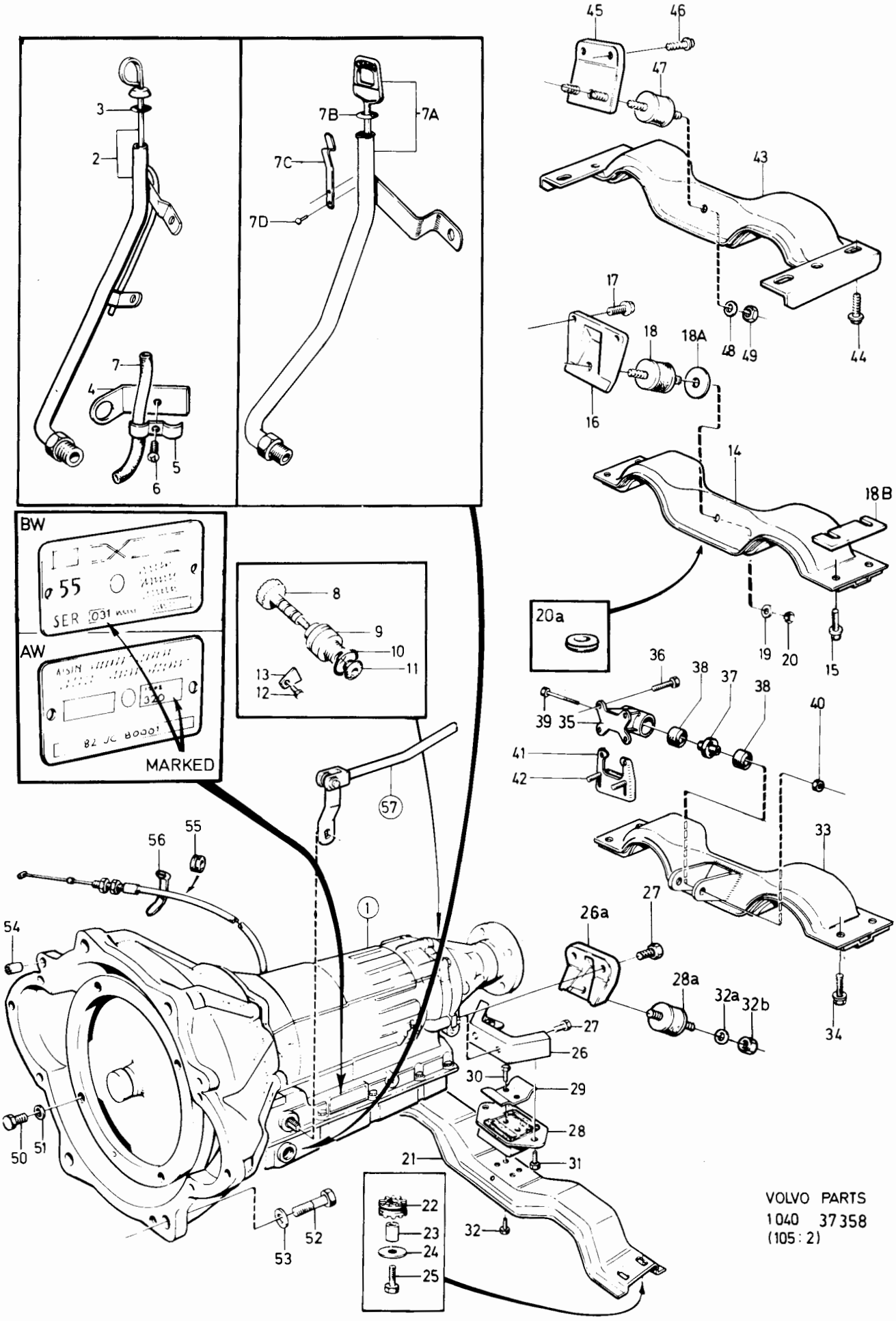
BW
AW
MARKED
VOLVO PARTS
1040 37358
(105 : 2)

Sida Page	Grupp Group	Automatväxellåda, kmpl.	Automatic gearbox, cpl.	Illustration	0600
		Upphängning	Mountings	37358	
68	4	BW55, AW55, AW70, AW71	BW55, AW55, AW70, AW71	1984-12	

Pos. Fig.	Antal/Quantity				Artikel nr Part No	Benämning	Description	Sats Kit	B P S R	Anmärkning Notes	
	1	-	-	-	1208168-3	Automatväxellåda,	Automatic gearbox,		8	B27A.	2380
										MARKED 013,	2400
										LJUSGUL/LIGHT YELLOW	2420
										ERS AV 1ST 1208218-6,	2440
										1ST 1233069-2.	2460
	-	-	-	-		•Det se sida 92, 4-D21	•Comps page 92, 4-D21				2480
	1	-	-	-	5001790-4	Bytesväxellåda	Exchange gearbox		9	VXL 1208168	2500
	1	-	-	-	1208218-6	Automatväxellåda, BW55	Automatic gearbox, BW55		5	B28A	2520
										MARKED 025, GRÖN/GREEN	2540
	-	-	-	-		•Det se sida 96, 4-E01	•Comps page 96, 4-E01				2560
	1	-	-	-	5001969-4	Bytesväxellåda	Exchange gearbox		9	VXL 1208218	[illegible]
	1	-	-	-	1208128-7	Automatväxellåda, BW55	Automatic gearbox, BW55		8	B27E, B27F.	2600
										MARKED 011, ORANGE	2620
										ERS AV 1ST 1208189-9,	2640
										1ST 1233309-2,	2660
										1ST 1233069-2,	2680
										1ST 1220115-8.	[illegible]
	-	-	-	-		•Det se sida 80, 4-D09	•Comps page 80, 4-D09				2720
	1	-	-	-	5001657-5	Bytesväxellåda	Exchange gearbox		9	VXL 1208128	2740
										ERS AV 1 ST 5001527-0	2760
	1	-	-	-	1208164-2	Automatväxellåda, BW55	Automatic gearbox, BW55		8	B27E, B27F.	2780
										MARKED 021, BRUN/BROWN	2800
										ERS AV 1ST 1208189-9,	2820
										1ST 1233309-2,	2840
										1ST 1233069-2,	2860
										1ST 1220115-8.	2880
	-	-	-	-		•Det se sida 86, 4-D15	•Comps page 86, 4-D15				2900
	1	-	-	-	1208170-9	Automatväxellåda, BW55	Automatic gearbox, BW55		5	B27E, B27F	2920
										MARKED 018, SKÄR/PINK	2940
	-	-	-	-		•Det se sida 92, 4-D21	•Comps page 92, 4-D21				2960
	1	-	-	-	5001791-2	Bytesväxellåda	Exchange gearbox		9	VXL 1208170	2980
	1	-	-	-	1208189-9	Automatväxellåda, BW55	Automatic gearbox, BW55		5	B27E, B28E, B28F	3000
	-	-	-	-						MARKED 023,	3020
	-	-	-	-						LJUSGUL/LIGHT YELLOW	3040
	-	-	-	-		•Det se sida 96, 4-E01	•Comps page 96, 4-E01				3060
	1	-	-	-	5001851-4	Bytesväxellåda	Exchange gearbox		9	VXL 1208189	3080
	1	-	-	-	1208173-3	Automatväxellåda, BW55	Automatic gearbox, BW55		5	DIES.	3100
										MARKED 020, GRÅ/GREY	[illegible]
	-	-	-	-		•Det se sida 80, 4-D09	•Comps page 80, 4-D09				3140
	1	-	-	-	5001872-0	Bytesväxellåda	Exchange gearbox		9	VXL 1208173	3160
	1	-	-	-		Automatväxellåda, BW55	Automatic gearbox, BW55			SPEC UTF	3180
										MARKED 016	3200
										LJUSGRÖN/LIGHT GREEN	3220
	-	-	-	-		•Det se sida 102, 4-E07	•Comps page 102, 4-E07				[illegible]
	1	-	-	-		Automatväxellåda BW55	Automatic gearbox, BW55			SPEC UTF	[illegible]
										MARKED 017	3260
										GRÅ/GREY	3280
	-	-	-	-		•Det se sida 102, 4-E07	•Comps page 102, 4-E07				3300
											3320
2	1	-	-	-	1220056-4	Rör- Oljemätsticka	Tube- Dipstick		3	4CYL BW55, AW55	3340
										VXL MARKED 003, 008,	3360
										012, PP22, 250.	3380
	1	-	-	-	1220060-6	Rör- Oljemätsticka	Tube- Dipstick		3	B27A, VXL MARKED 001.	3400
	1	-	-	-	1220065-5	Rör- Oljemätsticka	Tube- Dipstick		3	B27E, B27F,	3420
										VXL MARKED 011.	3440
	1	-	-	-	1220067-1	Rör- Oljemätsticka	Tube- Dipstick		3	DIES.	3460
										VXL MARKED 020.	3480
3	1	-	-	-	925054-9	•O-ring	•O-ring		2		3500
4	1	-	-	-	1220066-3	Konsol	Bracket		4	B27,	3520
										VXL MARKED 001, 011.	3540
5	4	-	-	-	18962-1	Klammer	Clamp		2		3560
6	4	-	-	-	960862-1	Skruv	Screw		2		3580
7	ERF	-	-	-	192034-7	Gummislang, mätsticka	Rubber hose, dipstick		2	METERVARA	3600

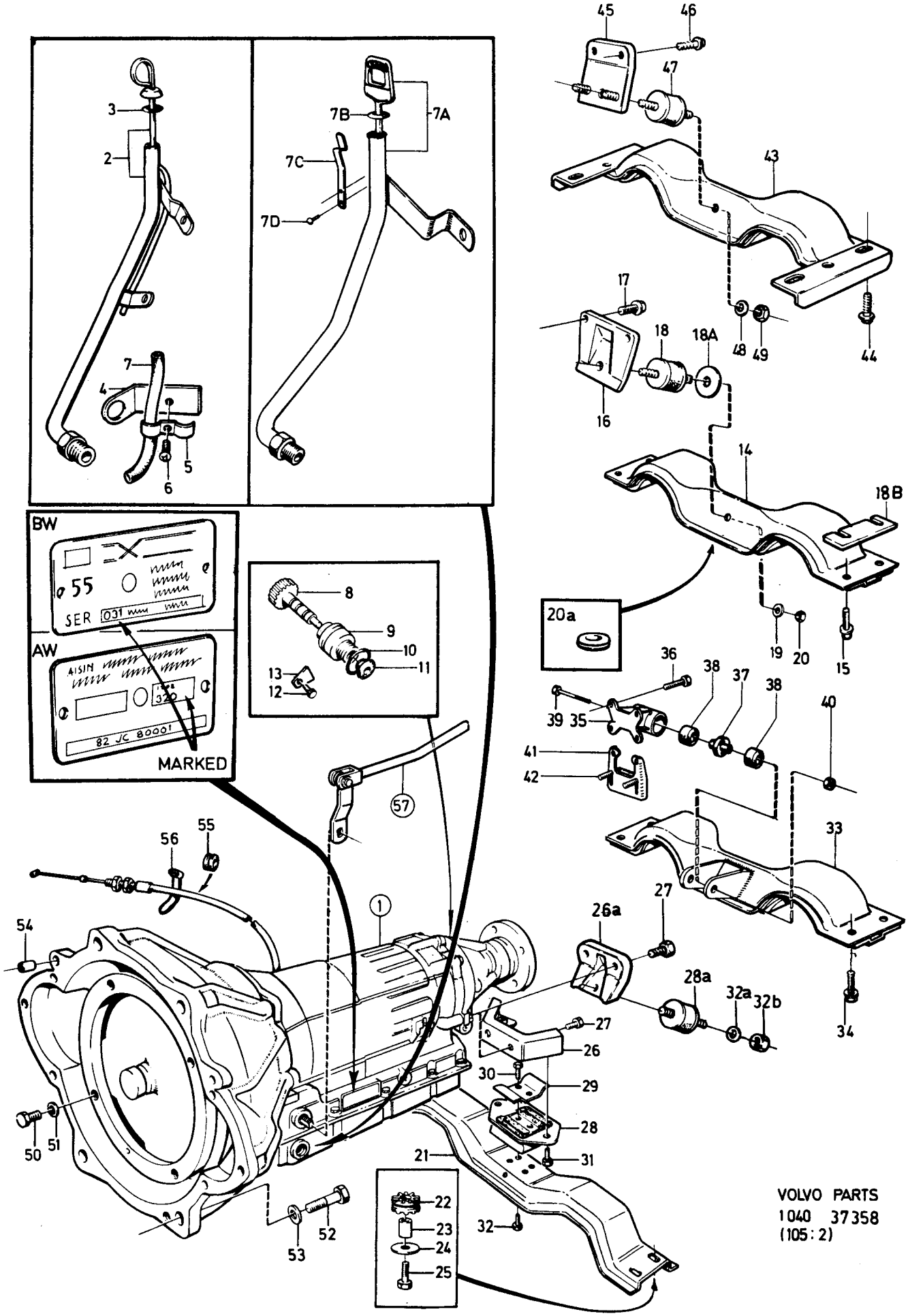
BW
55
SER
031
AW
AISIN
320
82 JC 80001
MARKED
20a
VOLVO PARTS
1040 37358
(105:2)

Sida Page	Grupp Group	Automatväxellåda, kmpl. Upphängning BW55, AW55, AW70, AW71	Automatic gearbox, cpl. Mountings BW55, AW55, AW70, AW71	Illustration 37358 1984-12	0600
70	4				

Pos. Fig.	Antal/Quantity				Artikel nr Part No	Benämning	Description	Sats Kit	B P S R	Anmärkning Notes	
	ERF	-	-	-	192034-7	Gummislang, växellåda	Rubber hose, gearbox		2	METERVARA	3620
7a	1	-	-	-	1220115-8	Rör- Oljemätsticka	Tube-dipstick		3	16) B27A, E, F. B28A.	3640
										VXL MARKT 013, 018,	3660
										021, 023, 025.	3680
	1	-	-	-	1220129-9	Rör- Oljemätsticka	Tube-dipstick		3	16) B28F.	3700
										VXL MARKED 018, 021.	3720
	-	-	-	-						023.	3740
	1	-	-	-	1220129-9	Rör-oljemätsticka	Tube-dipstick		3	17) B28A, E, F.	3760
										VXL MARKED 023, 025.	3780
	1	-	-	-	1220293-3	Rör- Oljemätsticka	Tube- Dipstick		3	4CYL AW55, BW55	3800
										VXL MARKED 014, 015,	3[illegible]
										019, 022, 027, 030	3840
										031, 320, 376.	3860
										(1220100)	3880
	1	-	-	-	1220295-8	Rör- Oljemätsticka	Tube- Dipstick		3	4CYL AW70, AW71	3900
										VXL MARKED 220, 222,	3920
										284, 319, 320.	3[illegible]
										(1220151)	39[illegible]
7b	1	-	-	-	925054-9	•O-ring	•O-ring		2		3980
7c	1	-	-	-		•Spärrfjäder	•Catch		8		4000
7d	2	-	-	-	664639-2	•Nit	•Rivet		2		4020
8	1	-	-	-	380978-7	Hastighetsmätardrev	Speedometer drive		3	BXL UTV 3.31/1	4040
										17 KUGG/TEETH	4060
	1	-	-	-	380979-5	Hastighetsmätardrev	Speedometer drive		3	BXL UTV 3.54/1.	4080
										18 KUGG/TEETH.	4100
	1	-	-	-	380980-3	Hastighetsmätardrev	Speedometer drive		3	BXL UTV 3.73/1.	4120
										19 KUGG/TEETH.	4140
	1	-	-	-	380981-1	Hastighetsmätardrev	Speedometer drive		3	B21F BXL UTV 3.91/1.	4160
										20 KUGG/TEETH.	4180
	1	-	-	-	1220484-8	Hastighetsmätardrev	Speedometer drive		3	EXCL B21F.	4200
										BXL UTV 3.91/1.	4220
										20 KUGG/TEETH.	4240
	1	-	-	-	1220484-8	Hastighetsmätardrev	Speedometer drive		3	BXL UTV 4.56/1.	4260
										20 KUGG/TEETH.	4280
9	1	-	-	-		Lagerhylsa,	Bearing cage,		8	ERS AV 381608-9	4300
						plast	plastic				4320
	1	-	-	-	381608-9	Lagerhylsa,	Bearing cage,		3		4340
						stål	steel				43[illegible]
10	1	-	-	-	949656-3	O-ring	O-ring		2	(925059)	43[illegible]
11	1	-	-	-	380192-5	Tätningsring	Seal ring		2		4400
12	1	-	-	-	944054-6	Skruv, med hål för	Screw, drilled for		2		4420
						plombering	seal				4440
13	1	-	-	-	381385-4	Låsbricka	Lock washer		3		4460
											44[illegible]
						Balk, med tillhörande	Member with belonging			4CYL BW/AW55 UCOMBU	45[illegible]
						upphängningsdetaljer	suspension details			242 CH-192119, 223005-	4520
										244 CH-612027, 802289-	4540
										245 CH-326957, 428701-	4560
	-	-	-	-		Balk, med tillhörande	Member with belonging			4CYL BW/AW55 MCOMBU	4580
						upphängningsdetaljer	suspension details			242 CH 173276-,	4600
										244 CH 517782-,	4620
										245 CH 280355-,	4640
										264 CH 88767-.	4660
	-	-	-	-		Balk, med tillhörande	Member with belonging			4CYL, AW70/71	4680
						upphängningsdetaljer	suspension details			242 CH-242110	4700
										244 CH-12150	4720
										245 CH-550100	4740

16. 242 CH-189179, 244 CH-592109, 245 CH-317939, 262 CH-8374, 264 CH-107609, 265 CH-28319.
17. 242 CH 189180-, 244 CH 592110-, 245 CH 317940-, 262 CH 8375-, 264 CH 107610-, 265 CH 28320-.

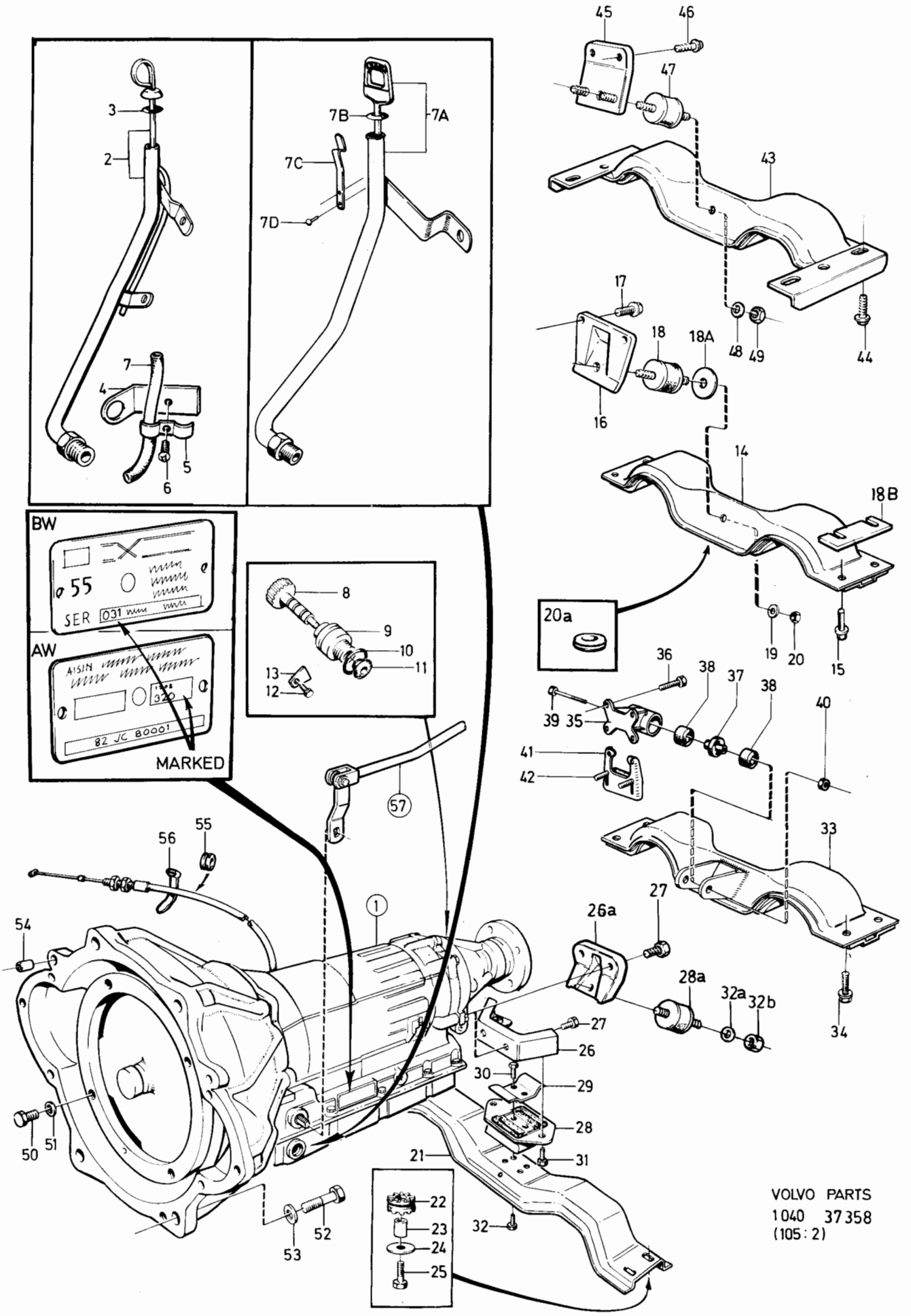
BW
55
SER 031
AW
AISIN
320
82 JC 80001
MARKED
20a
VOLVO PARTS
1040 37358
(105:2)

Sida Page	Grupp Group	Automatväxellåda, kmpl.	Automatic gearbox, cpl.	Illustration	0600
		Upphängning	Mountings	37358	
72	4	BW55, AW55, AW70, AW71	BW55, AW55, AW70, AW71	1984-12	

	Pos. Fig.	Antal/Quantity				Artikel nr Part No	Benämning	Description	Sats Kit	B P S R	Anmärkning Notes	
		-	-	-	-		Balk, med tillhörande upphängningdetaljer	Member with belonging suspension details			4CYL AW70/71 UAC 242 CH 242110- 244 CH 12150- 245 CH 550100-	4760 4780 4800 4820 4840
	14	1	-	-	-	1228712-4	•Balk	•Member		4		4860
	15	4	-	-	-	946329-0	•Skruv	•Screw		2		4880
	16	1	-	-	-	1221778-2	•Konsol	•Bracket		5	BW/AW55	4900
		1	-	-	-	1229162-1	•Konsol	•Bracket		5	AW70/71	4920
	17	2	-	-	-	946329-0	•Skruv	•Screw		2		4940
x	18	1	-	-	-	1359138-3	•Gummikudde	•Rubber cushion		2	(1229652)	4[illegible]
	18a	1	-	-	-	1273325-9	•Mellanlägg	•Spacer washer		3	BW/AW55 MCOMBU 242 CH-221898 244 CH-793141 245 CH-425325	49[illegible] 5000 5020 5040
	18b	2	-	-	-	1273105-5	•Mellanlägg	•Spacer		3	AW70/71	5060
	19	2	-	-	-	960148-5	•Bricka	•Washer		2		50[illegible]
	20	2	-	-	-	945654-2	•Mutter	•Nut		2		51[illegible]
x	20a	1	-	-	-	943920-9	•Skyddspropp	•Seal		2	AW70/71	5120 5140
		-	-	-	-		Balk, med tillhörande upphängningsdetaljer	Member with belonging suspension details			B27A, E. B28A, E. 262 B27F USA CH-4970, 264 B27F USA CH-66393, 265 B27F USA CH-16957.	5160 5180 5200 5220 5240
		-	-	-	-		Balk, med tillhörande upphängningsdetaljer	Member with belonging suspension details			4CYL BW/AW55 MCOMBU 242 CH-173275, 244 CH-517782, 245 CH-280354, 264 CH-88766.	5260 5280 5300 5320 5340
		-	-	-	-		Balk med tillhörande upphängningsdetaljer	Member with belonging suspension details			4CYL BW/AW55 UCOMBU 242 CH 192120-223004. 244 CH 612027-802288. 245 CH 326957-428700.	5360 5380 5400 5420
		-	-	-	-		Balk med tillhörande upphängningsdetaljer	Member with belonging suspension details			4CYL AW70/71 MAC 242 CH 242110- 244 CH 12150- 245 CH 550100-	5440 5460 5480 55[illegible] 55[illegible]
	21	1	-	-	-	1221954-9	•Balk	•Member		4		5540
	22	4	-	-	-	1228512-8	•Gummibussning	•Rubber bushing		3		5560
	23	4	-	-	-	1228514-4	•Distanshylsa	•Spacer sleeve		3		5580
	24	4	-	-	-	948087-2	•Bricka	•Washer		2		5600
	25	4	-	-	-	955320-7	•Skruv	•Screw		2		56[illegible]
	26	1	-	-	-	1206726-0	•Konsol	•Bracket		5	BW/AW55	56[illegible]
x	26a	1	-	-	-	1330854-9	•Konsol	•Bracket		5	AW70/71	5660
	27	2	-	-	-	946329-0	•Skruv	•Screw		2		5680
	28	1	-	-	-	1206217-0	•Motorkudde	•Engine cushion		2	BW/AW55	5700
x	28a	1	-	-	-	1359138-3	•Motorkudde	•Engine cushion		2	(1229652)AW70/71	5720
	29	1	-	-	-	1206303-8	•Stoppbricka	•Stop washer		3	BW/AW55	5740
	30	2	-	-	-	946471-0	•Skruv	•Screw		2	BW/AW55	5760
	31	2	-	-	-	946471-0	•Skruv	•Screw		2	BW/AW55	5780
	32	2	-	-	-	946471-0	•Skruv	•Screw		2	BW/AW55	5800
	32a	-	-	-	-	960148-5	•Bricka	•Washer		2	AW70/71	5820
	32b	-	-	-	-	945654-2	•Mutter	•Nut		2	AW70/71	5840
		-	-	-	-							5860
		-	-	-	-		Balk, med tillhörande Upphängningsdetaljer	Member with belonging Suspension details			B28F. 262 B27F USA CH 4971-, 264 B27F USA CH 66394- 265 B27F USA CH 16958-	5880 5900 5920 5940
	33	1	-	-	-	1229952-5	•Balk	•Member		4		5960
	34	4	-	-	-	946329-0	•Skruv	•Screw		2		5980
	35	1	-	-	-	1272269-0	•Konsol	•Bracket		5		6000

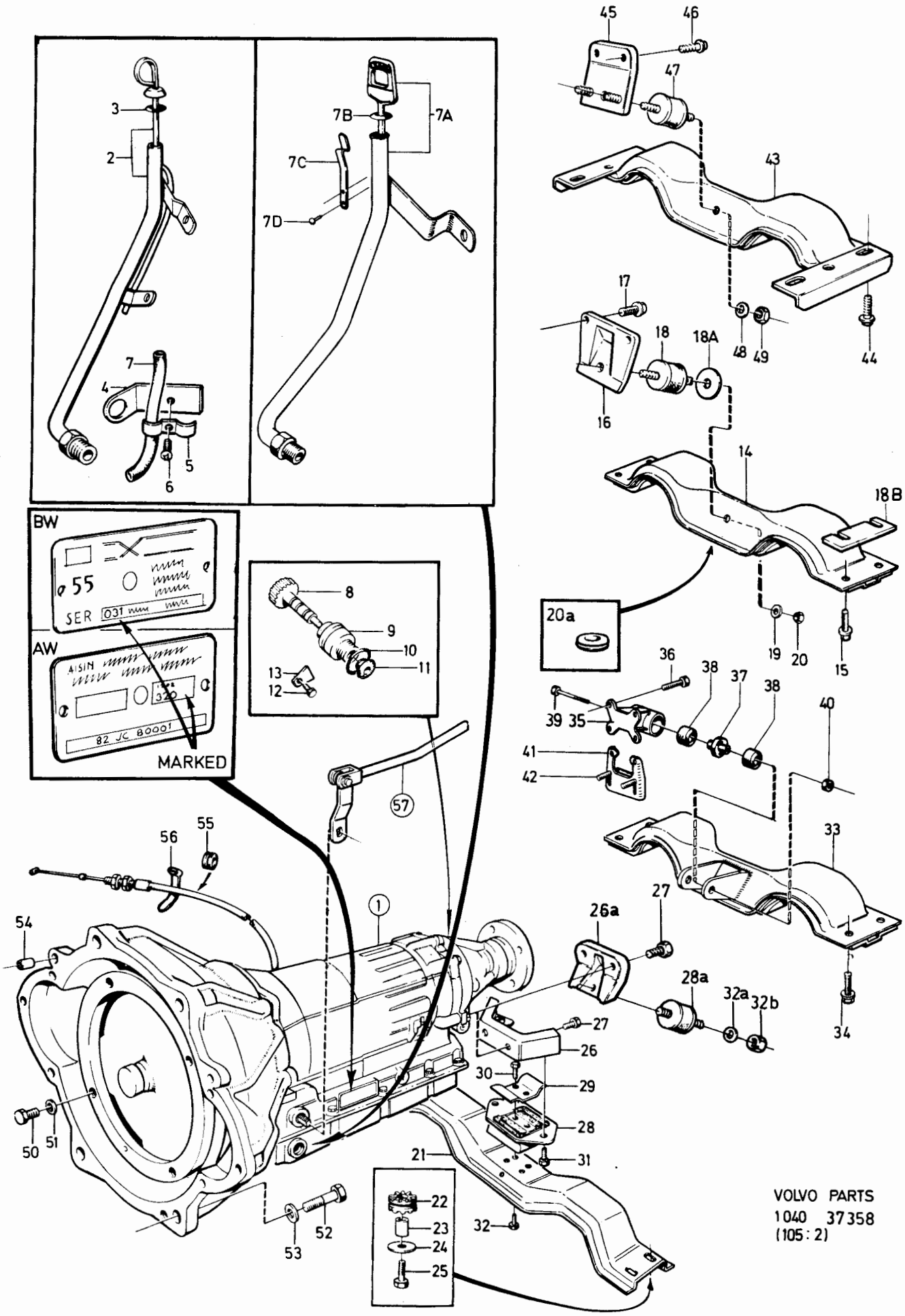

VOLVO PARTS
1040 37358
(105:2)

Sida Page	Grupp Group											
74	4	Automatväxellåda, kmpl. Upphängning BW55, AW55, AW70, AW71						Automatic gearbox, cpl. Mountings BW55, AW55, AW70, AW71			Illustration 37358 1984-12	0600
Pos. Fig.	Antal/Quantity				Artikel nr Part No	Benämning		Description	Sats Kit	B P S R	Anmärkning Notes	
36	4	-	-	-	946329-0	•Skruv		•Screw		2		6020
37	1	-	-	-	1273130-3	•Bussning		•Bushing		2	(1272113)	6040
38	2	-	-	-	1272114-8	•Gummiring		•Rubber ring		2		6060
39	1	-	-	-	947564-1	•Skruv		•Screw		2		6080
40	1	-	-	-	945879-5	•Låsmutter		•Lock nut		2		6100
41	1	-	-	-	1272647-7	•Svängningsdämpare		•Vibration damper		4		6120
42	2	-	-	-		••Presskruv		••Press screw		8	ERS AV 2 ST 940142-3	6140
												6160
						Balk, med tillhörande upphängningsdetaljer		Member with belonging suspension details			DIES.	6180
												6200
												[illegible]
43	1	-	-	-	1273112-1	•Balk		•Member		8	EXCL SWITZERLAND	[illegible]
											ERS AV 1273112-1	6260
	1	-	-	-	1273112-1	•Balk		•Member		4	SWITZERLAND	6280
44	4	-	-	-	946329-0	•Skruv		•Screw		2		6300
45	1	-	-	-	1229810-5	•Konsol		•Bracket		5	D24.	6320
	1	-	-	-	1272620-4	•Konsol		•Bracket		5	D20.	[illegible]
46	2	-	-	-	946472-8	•Skruv		•Screw		2	M10 X 30	[illegible]
47	1	-	-	-	1221967-1	•Motorkudde		•Engine cushion		2	D24	6380
x	1	-	-	-	1359138-3	•Motorkudde		•Engine cushion		2	(1229652)D20	6400
48	1	-	-	-	960148-5	•Bricka		•Washer		2		6420
49	2	-	-	-	945654-2	•Låsmutter		•Lock nut		2	M10	6440
50	4	-	-	-	949698-5	Skruv		Screw		2	(947185) EXCL DIES.	6460
	3	-	-	-	946173-2	Flänsskruv		Flange screw		2	DIES.	6480
51	4	-	-	-	941908-6	Fjädrande bricka		Resilient washer		2	EXCL DIES.	6500
52	4	-	-	-	955320-7	Skruv		Screw		2	EXCL DIES.	6520
	4	-	-	-	955326-4	Skruv		Screw		2	DIES. M10 X 70	6540
	3	-	-	-	955344-7	Skruv		Screw		2	DIES. M12 X 50	6560
	2	-	-	-	955349-6	Skruv		Screw		2	DIES. M12 X 75	6580
53	4	-	-	-	941908-6	Fjädrande bricka		Resilient washer		2	DI 10.5 MM.	6600
	5	-	-	-	940280-1	Fjädrande bricka		Resilient washer		2	DI 13.5 MM	6620
54	2	-	-	-	1232637-7	Styrhylsa		Guide sleeve		3	DIES.	6640
55	1	-	-	-	1220036-6	Gummibussning		Rubber bushing		4		6660
56	1	-	-	-	948211-8	Bandklamma		Band clamp		2		6680
57	-	-	-	-		Reglage		Control			SE SIDA 174, 4-H07	6700

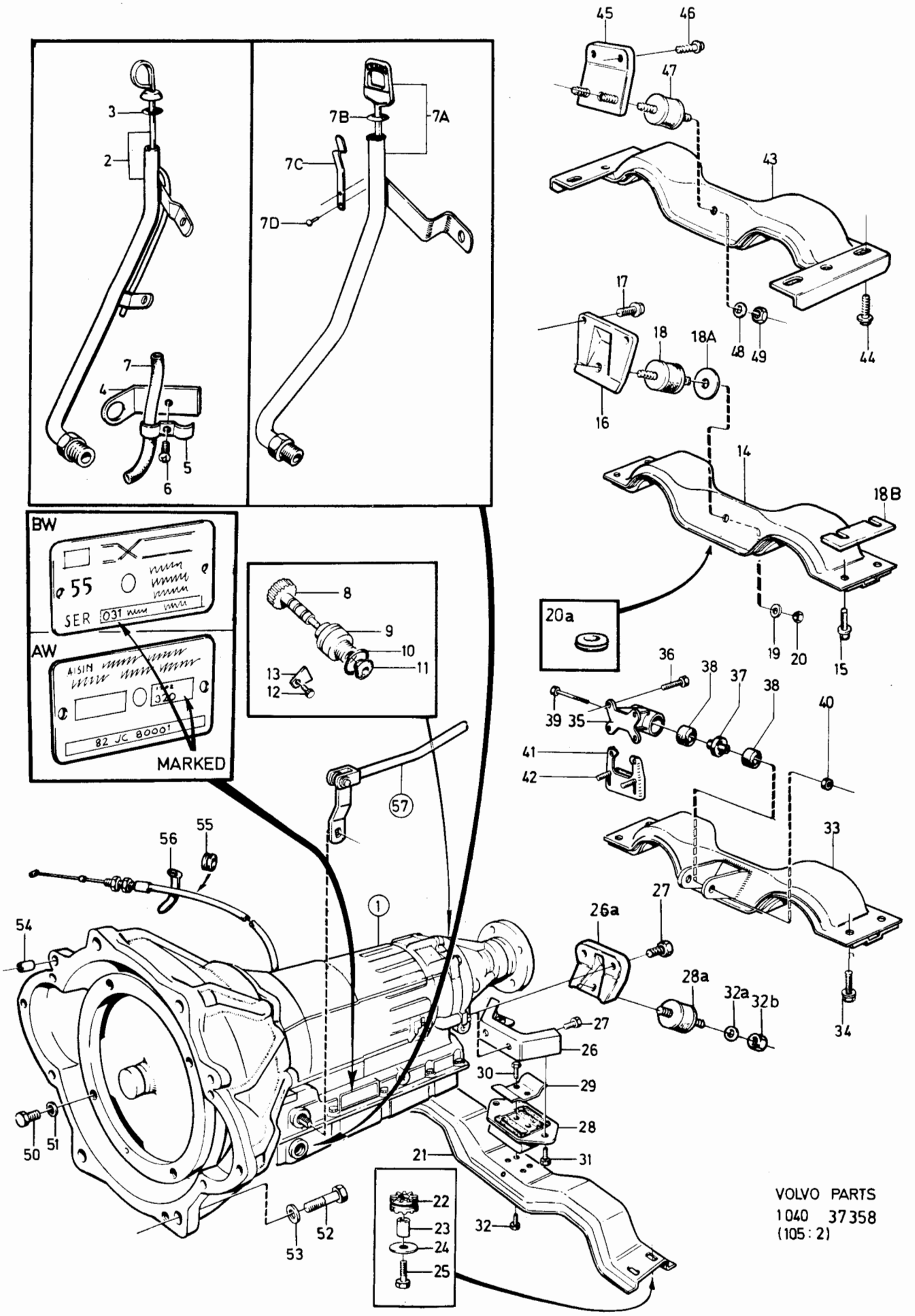

VOLVO PARTS
1040 37358
(105 : 2)

Sida Page	Grupp Group	Växellåda BW55	Gearbox BW55	Illustration
76	4	254718, 254720, 1208066, 1208207, 1208111	254718, 254720, 1208066, 1208207, 1208111	31115 1984-12

Pos. Fig.	Antal/Quantity 254 718 BW	254 720 BW	1208 066 BW	1208 207 BW	Artikel nr Part No	Benämning	Description	Sats Kit	B P S R	Anmärkning Notes	
1	1	-	-	-	254718-0	Växellåda	Gearbox		5	MARKED 003	0020
	1	-	-	-	1208111-3	Växellåda	Gearbox		6	MARKED 009	0040
	-	1	-	-	254720-6	Växellåda	Gearbox		5	MARKED 001	0060
	-	-	1	-	1208066-9	Växellåda	Gearbox			MARKED 008.	0080
	-	-	-	1	1208207-9	Växellåda	Gearbox		5	MARKED 030	0100
2	1	-	-	1	1233378-7	.Konverter	.Converter		4		0120
	-	1	-	-	1233391-0	.Konverter	.Converter		4	(1233000)	0140
x	-	1	-	-	5003558-3	.Konverter, utbytesenhet	.Converter, exchange unit		9		0150 0155
	-	-	1	-	1233379-5	.Konverter	.Converter		4		0160
3	1	-	1	1	1233330-8	.Konverterkåpa	.Converter housing		5		01[illegible]
	-	1	-	-	1233001-5	.Konverterkåpa	.Converter housing		5		02[illegible]
4	1	-	1	1	1233328-2	.Skyddsnät	.Stone guard		5		0220
	-	2	-	-	1233328-2	.Skyddsnät	.Stone guard		5		0240
5	4	4	4	4	955319-9	.Skruv	.Screw		2	M10 X 36	0260
	2	2	2	2	955343-9	.Skruv	.Screw		2	M12 X 45	0280
6	4	4	4	4	941908-6	.Låsbricka	.Lock washer		2		03[illegible]
7	-	-	-	-		.Hus med planetväxel	.Housing with planetary gear			SE SIDA 110, 4-E15	03[illegible] 0340
	-	-	-	-		..Mellangavel-utgående axel	..Centre section-output shaft			SE SIDA 116, 4-E21	0360 0380
	-	-	-	-		.Pumphus-kopplingshus	.Pump housing-clutch housing			SE SIDA 122, 4-F03	0400 0420
8	1	-	1	1	1233374-6	.Bakre hus	.Extension housing		8	ERS AV 1ST 1239637-0, 1 ST 1239883-0, 1 ST 1239884-8	0440 0445 0447
	-	1	-	-	1233374-6	.Bakre hus	.Extension housing		8	ERS AV 1277665-4	0450
9	1	1	1	1	235878-6	..Bussning	..Bushing		3		0460
10	1	1	1	1	235728-3	.Tätningsring	.Seal ring	S	3		0480
11	1	1	1	1		.Packning	.Gasket	S			0500
12	6	6	6	6	1233138-5	.Skruv	.Screw		3		0520
13	6	6	6	6	1233139-3	.Låsbricka	.Lock washer		3		0540
14	1	-	1	-	1233296-1	.Kontrollsystem	.Valve bodies, cpl		8	ERS AV 1ST 1233389-4	0560
	-	-	-	-		..Det se sida 154, 4-G11	..Comps page 154, 4-G11				0580
	-	1	-	-	1233297-9	.Kontrollsystem	.Valve bodies, cpl		8	ERS AV 1ST 1233388-6	0600
	-	-	-	-		..Det se sida 154, 4-G11	..Comps page 154, 4-G11				0620
	-	-	-	1	1233371-2	.Kontrollsystem	.Valve bodies, cpl		8	NR-8601. ERS AV 1ST	0640
	-	-	-	-		..Det se sida 154, 4-G11	..Comps page 154, 4-G11			1233389-4	06[illegible]
	-	-	-	1	1233389-4	.Kontrollsystem	.Valve bodies, cpl		4	NR 8602-.	06[illegible]
	-	-	-	-		..Det se sida 154, 4-G11	..Comps page 154, 4-G11				0700
x	-	-	-	1	5003562-5	.Kontrollsystem, utbytesenhet	.Valve bodies, exchange unit		9	NR 8602-.	0705 0706
15	1	-	1	1	955278-7	.Skruv	.Screw		2	L50	0720
	-	1	-	-	940101-9	.Skruv	.Screw		2	L40	07[illegible]
	3	4	3	3	955276-1	.Skruv	.Screw		2	L35	07[illegible]
	11	9	11	11	955275-3	.Skruv	.Screw		2	L30	0780
	2	2	2	2	955274-6	.Skruv	.Screw		2	L26	0800
	-	1	-	-	955272-0	.Skruv	.Screw		2	L20	0820
16	-	-	-	1	1233336-5	.Mellandel	.Spacer, oil strainer		4		0860
17	-	-	-	1	1233337-3	.Packning	.Gasket		3		0880
18	1	1	1	1	1233394-4	.Oljefilter	.Oil strainer		4	(1233211)	0900
19	5	5	5	-	955244-9	.Skruv	.Screw		2	L12	0920
	-	-	-	5	955250-6	.Skruv	.Screw		2	L35	0940
19	-	-	-	-	941906-0	.Låsbricka	.Lock washer		2	EXCL BW55.	0960
20	1	1	-	-	1233390-2	.Reglagevajer	.Control wire		3	(1233217)	0980
	-	-	1	1	1233224-3	.Reglagevajer	.Control wire		3		1000
21	1	1	1	1	1220513-4	.Kabelstopp	.Cable stop		4		1020
22	1	1	1	1	1233141-9	.O-ring	.O-ring		3		1040
23	1	1	1	1		.Kam	.Cam			SE SIDA 158, 4-G15	1060
24	-	-	-	1	1233322-5	.Växelväljaraxel	.Gear selector shaft		8	ERS AV 1ST 1233321-7, 1ST 1233376-1, 1 ST 1233384-5 1ST 381879-6.	1080 1100 1120 1140

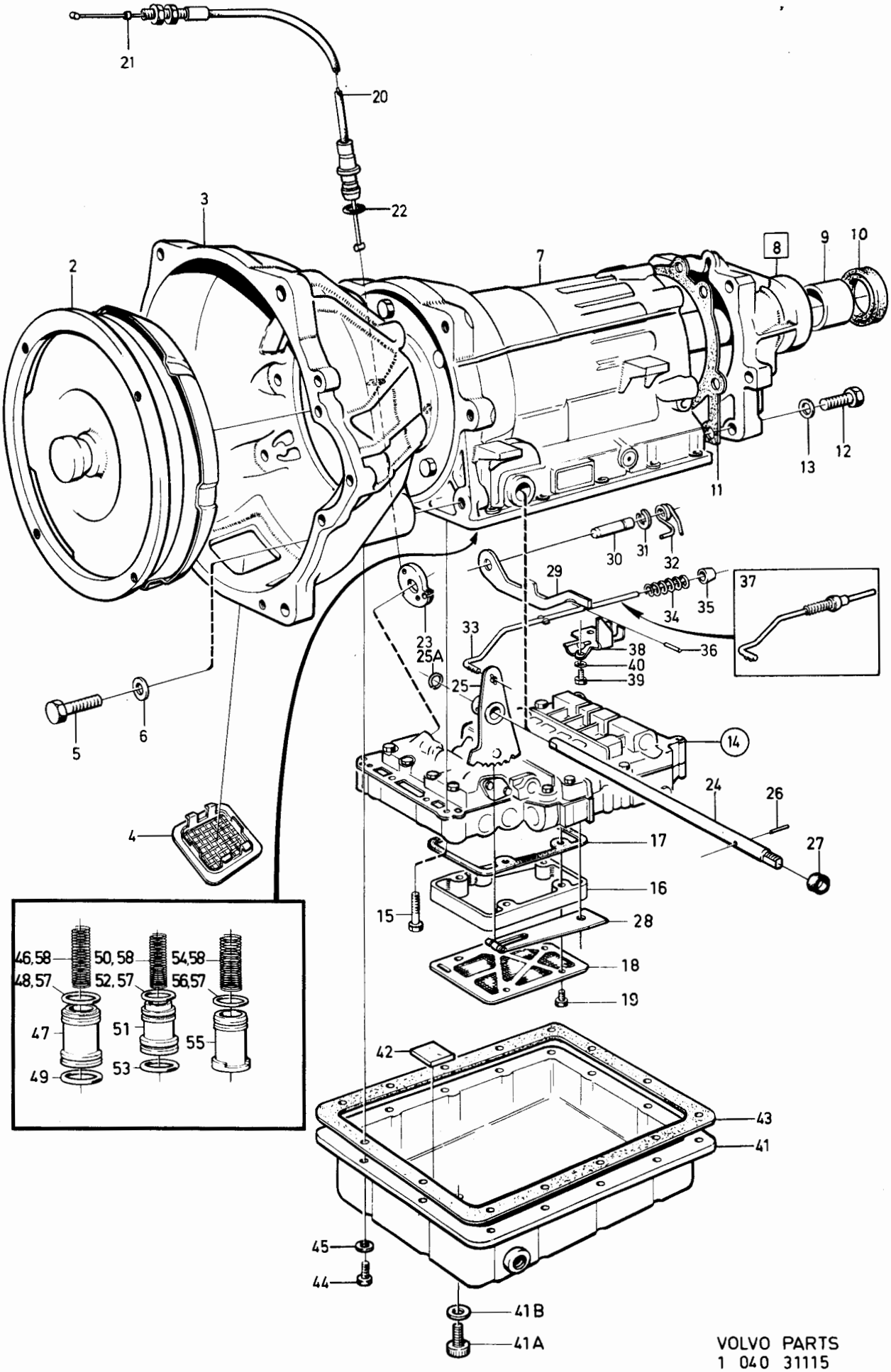

VOLVO PARTS
1 040 31115
(105:3)

Sida Page	Grupp Group	Växellåda BW55	Gearbox BW55	Illustration	0650
78	4	254718, 254720, 1208066, 1208207, 1208111	254718, 254720, 1208066, 1208207, 1208111	31115 1984-12	

Pos. Fig.	Antal/Quantity 254 718 BW	254 720 BW	1208 066 BW	1208 207 BW	Artikel nr Part No	Benämning	Description	Sats Kit	B P S R	Anmärkning Notes	
	1	1	1	-	1233321-7	•Växelväljaraxel			4		1160
25	1	1	1	1	1233376-1	•Växelväljarkam	•Gear selector cam		3		1180
25a	1	1	1	1	1233098-1	••Låsring	••Circlip		3	(1233377)	1200
26	1	1	1	1	1233384-5	•Låspinne	•Lock spring		3	(1233318)	1240
27	2	2	2	2	1233064-3	•Tätningsring	•Seal ring	S	3		1260
28	1	1	1	1		•Fjäderspärr, med rulle	•Spring catch, with roller			SE SIDA 158, 4-G15	1280 1300
29	1	1	1	1	1233294-6	•Parkeringsspärr	•Catch		3		1320
30	1	1	1	1	1233116-1	•Lagertapp	•Bearing pin		3		1340
31	1	1	1	1	1233117-9	•Låsring	•Lock ring		3		1360
32	1	1	1	1	1233403-3	•Vridfjäder	•Torsion spring		3		[illegible]
33	1	1	1	1	1233292-0	•Tryckstång	•Thrust rod		8	ERS AV 1ST 1233404-1	1400
34	1	1	1	1	1233121-1	••Fjäder	••Spring		4		1420
35	1	1	1	1		••Tryckhylsa	••Thrust sleeve		8		1440
36	1	1	1	1	951932-3	••Låspinne	••Lock pin		2		1460
37	1	1	1	1	1233404-1	•Tryckstång	•Thrust rod		4		1480
38	1	1	1	1	1233124-5	•Låsplatta	•Lock plate		3		[illegible]
39	2	2	2	2	955271-2	•Skruv	•Screw		2		[illegible]
40	2	2	2	2	941906-0	•Låsbricka	•Lock washer		2		1540
41	1	1	1	-	1233212-8	•Oljesump	•Oil pan		4		1560
	-	-	-	1	1233333-2	•Oljesump	•Oil pan		8	49) ERS AV 1233415-7	1580
	-	-	-	1	1233415-7	•Oljesump	•Oil pan		4	50)	1600
41a	-	-	-	1	1233417-3	••Plugg	••Plug		2	50)	1620
41b	-	-	-	1	235858-8	••Bricka	••Washer		3	50)	1640
42	1	1	1	1	235739-0	•Magnet	•Magnet		4		1660
43	1	1	1	1	1233383-7	•Packning	•Gasket	S	3		1680
44	14	14	14	14	955270-4	•Skruv	•Screw		2		1700
45	14	14	14	14	941906-0	•Fjädrande bricka	•Resilient washer		2		1720
46	1	1	1	-		•Fjäder, 2:an, B2	•Spring, 2:nd gear, B2	S			1740
	-	-	-	1		•Fjäder, 2:an, B2	•Spring, 2:nd			NR-4951	1745
	-	-	-	1	1233393-6	•Fjäder, 2:an, B2	•Spring, 2:nd		3	NR 4952-	1750
47	1	1	1	1	1233313-4	•Ackumulatorkolv 2:an, B2	•Accumulator piston 2:nd gear, B2		3		1760 1780
48	1	1	1	1	1233223-5	•Kolvring	•Piston ring		3		1800
49	1	1	1	1	1233221-9	•Kolvring	•Piston ring		3		1820
50	-	1	-	-	1233144-3	•Fjäder, 3:an, C2	•Spring, 3:rd gear, C2	S	8		1840
51	1	1	1	1	1233314-2	•Ackumulatorkolv 3:an, C2	•Accumulator piston 3:rd gear, C2		3		1860 [illegible]
52	1	1	1	1	1233312-6	•Kolvring	•Piston ring	S	3		[illegible]
53	1	1	1	1	1239582-8	•Kolvring	•Piston ring	S	3	(1233220)	1920
54	1	1	1	1		•Fjäder, 1:an, C1	•Spring, 1:st gear, C1	S			1940
55	1	1	1	1	1233380-3	•Ackumulatorkolv 1:an, C1	•Accumulator piston 1:st gear, C1		4		1960 1980
56	1	1	1	1	1233222-7	•Kolvring	•Piston ring		3		[illegible]
	-	-	-	-							[illegible]
57	1	1	1	1	273730-2	Kolvringssats	Piston ring kit		3		2040
58	-	1	-	-	273611-4	Fjädersats, ackum.	Spring kit, accum.		3		2060
	1	-	-	-	273689-0	Fjädersats, ackum.	Spring kit, accum.		4		2080
	-	-	1	1	273690-8	Fjädersats, ackum.	Spring kit, accum.		4		2100
	-	-	-	-							2120
	-	-	-	-							2140
	1	1	1	1		Tätnings och O-ringssats	Rubber ring and Oil seal kit			SE SIDA 120, 4-F01	2160 2180
	1	1	1	1		Packningssats	Gasket kit			SE SIDA 120, 4-F01	2200

49. 242 CH-223939. 244 CH-812609. 245 CH-434459. 264 CH-131509. 265 CH-33009.
50. 242 CH 223940-. 244 CH 812610-. 245 CH 434460-. 264 CH 131510-. 265 CH 33010-.

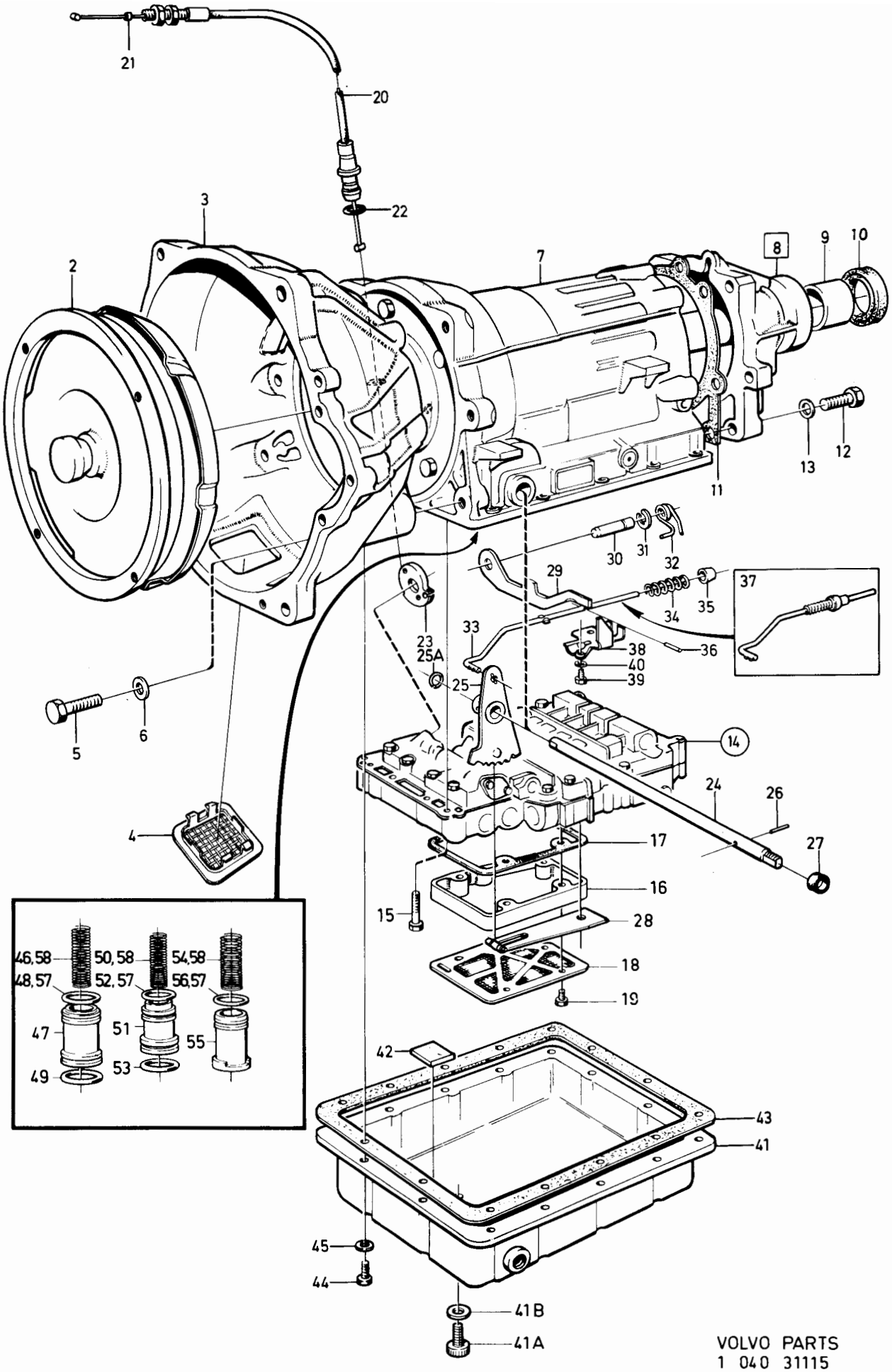

VOLVO PARTS
1 040 31115
(105:3)

Sida Page	Grupp Group	Växellåda BW55 1208128, 1208162, 1208173, 1208254	Växellåda BW55 1208128, 1208162, 1208173, 1208254.	Illustration 31115 1984-12	0700
80	4				

	Pos. Fig.	Antal/Quantity 1208128 BW	1208162 BW	1208173 BW	1208254 BW	Artikel nr Part No	Benämning	Description	Sats Kit	B P S R	Anmärkning Notes	
	1	1	-	-	-	1208128-7	Växellåda	Gearbox		5	MARKED 011.	0020
		-	1	-	-	1208162-6	Växellåda	Gearbox			MARKED 012.	0040
		-	-	1	-	1208173-3	Växellåda	Gearbox		5	MARKED 020	0060
		-	-	1	-	1208227-7	Växellåda	Gearbox			MARKED 026.	0080
		-	-	-	1	1208254-1	Växellåda	Gearbox			MARKED 027	0100
	2	1	-	-	-	1233391-0	.Konverter	.Converter		4	(1233000)	0120
x		1	-	-	-	5003558-3	.Konverter, utbytesenhet	.Converter, exchange unit		5		0130 0135
		-	1	-	-	1233379-5	.Konverter	.Converter		4		0140
		-	-	1	-	1233341-5	.Konverter	.Converter		8	VXL MARKED 020 ERS AV 1 ST 1233410-8	0160
		-	-	1	-	1233410-8	.Konverter	.Converter		4	VXL MARKED 026	0180
x		-	-	1	-	5003559-1	.Konverter, utbytesenhet	.Converter, exchange unit		5	VXL MARKED 026	0190 0195
		-	-	-	1	1233378-7	.Konverter	.Converter		4		0200
	3	1	-	-	-	1233001-5	.Konverterkåpa	.Converter housing		5		0220
		-	1	-	1	1233330-8	.Konverterkåpa	.Converter housing		5		
		-	-	1	-	1233342-3	.Konverterkåpa	.Converter housing		5		0260
	4	2	1	-	1	1233328-2	.Skyddsnät	.Stone guard		5		0280
		-	-	1	-	235814-1	.Skyddsnät	.Stone guard		5		0300
	5	4	4	4	4	955319-9	.Skruv	.Screw		2	M10 X 36	0320
		2	2	3	2	955343-9	.Skruv	.Screw		2	M12 X 45	0340
	6	4	4	4	4	941908-6	.Fjädrande bricka	.Resilient washer		2	DI 10.5 MM	0360
		-	-	-	-			.Resilient washer			DI 13.5 MM	0380
	7	-	-	-	-		.Hus med planetväxel	.Housing with planetary gear			SE SIDA 110, 4-E15	0400 0420
		-	-	-	-		..Mellangavel-utgående axel	..Centre section-output shaft			SE SIDA 116, 4-E21	0440 0460
		-	-	-	-		.Pumphus-kopplingshus	.Pump housing-clutch housing			SE SIDA 122, 4-F03	0480 0500
	8	-	1	1	1	1233374-6	.Bakre hus	.Extension housing		8	ERS AV 1ST 1239637-0, 1 ST 1239883-0, 1 ST 1239884-8	0520 0525 0530
		1	-	-	-	1233374-6	.Bakre hus	.Extension housing		8	ERS AV 1277665-4	0535
	9	1	1	1	1	235878-6	..Bussning	..Bushing		3		0540
	10	1	1	1	1	235728-3	.Tätningsring	.Seal ring	S	3		0560
	11	1	1	1	1		.Packning	.Gasket	S	8		0580
	12	6	6	4	6	1233138-5	.Skruv	.Screw		3		
		-	-	2	-	1239884-8	.Flänsskruv	.Flange screw		4		0620
	13	6	6	6	6	1233139-3	.Låsbricka	.Lock washer		3		0640
	14	1	-	-	-	1233295-3	.Kontrollsystem	.Valve bodies, cpl		8	ERS AV 1ST 1233389-4	0660
		-	1	-	-	1233296-1	.Kontrollsystem	.Valve bodies, cpl		8	ERS AV 1ST 1233389-4	0680
		-	-	-	1	1233371-2	.Kontrollsystem	.Valve bodies, cpl		8	VXL NR-9071. ERS AV 1ST 1233389-4	0700
		-	-	-	1	1233389-4	.Kontrollsystem	.Valve bodies, cpl		4	VXL NR 9072-.	0740
x		-	-	-	1	5003562-5	.Kontrollsystem, utbytesenhet	.Valve bodies, exchange unit		9	VXL NR 9072-.	0750 0755
		-	-	1	-	1233349-8	.Kontrollsystem	.Valve bodies, cpl		8	VXL MARKED 020 NR-10810 ERS AV 1233387-8	0760 0762 0765
		-	-	1	-	1233349-8	.Kontrollsystem	.Valve bodies, cpl		8	VXL MARKED 026 NR-1668 ERS AV 1233387-8	0780 0785
		-	-	1	-	1233387-8	.Kontrollsystem	.Valve bodies, cpl		4	VXL MARKED 020 NR 10811-	0800 0810
x		-	-	1	-	5003560-9	.Kontrollsystem, utbytesenhet	.Valve bodies, exchange unit		5	VXL MARKED 020 NR 10811-	0812 0815
		-	-	1	-	1233387-8	.Kontrollsystem	.Valve bodies, cpl		4	VXL MARKED 026 NR 1669-	0820 0825
		-	-	-	-		..Det se sida 154, 4-G11	..Comps page 154, 4-G11				0840
	15	1	1	1	1	955278-7	.Skruv	.Screw		2	L 50	0860
		3	3	3	3	955276-1	.Skruv	.Screw		2	L 35	0880
		11	11	11	11	955275-3	.Skruv	.Screw		2	L 30	0900
		2	2	2	2	955274-6	.Skruv	.Screw		2	L 25	0920

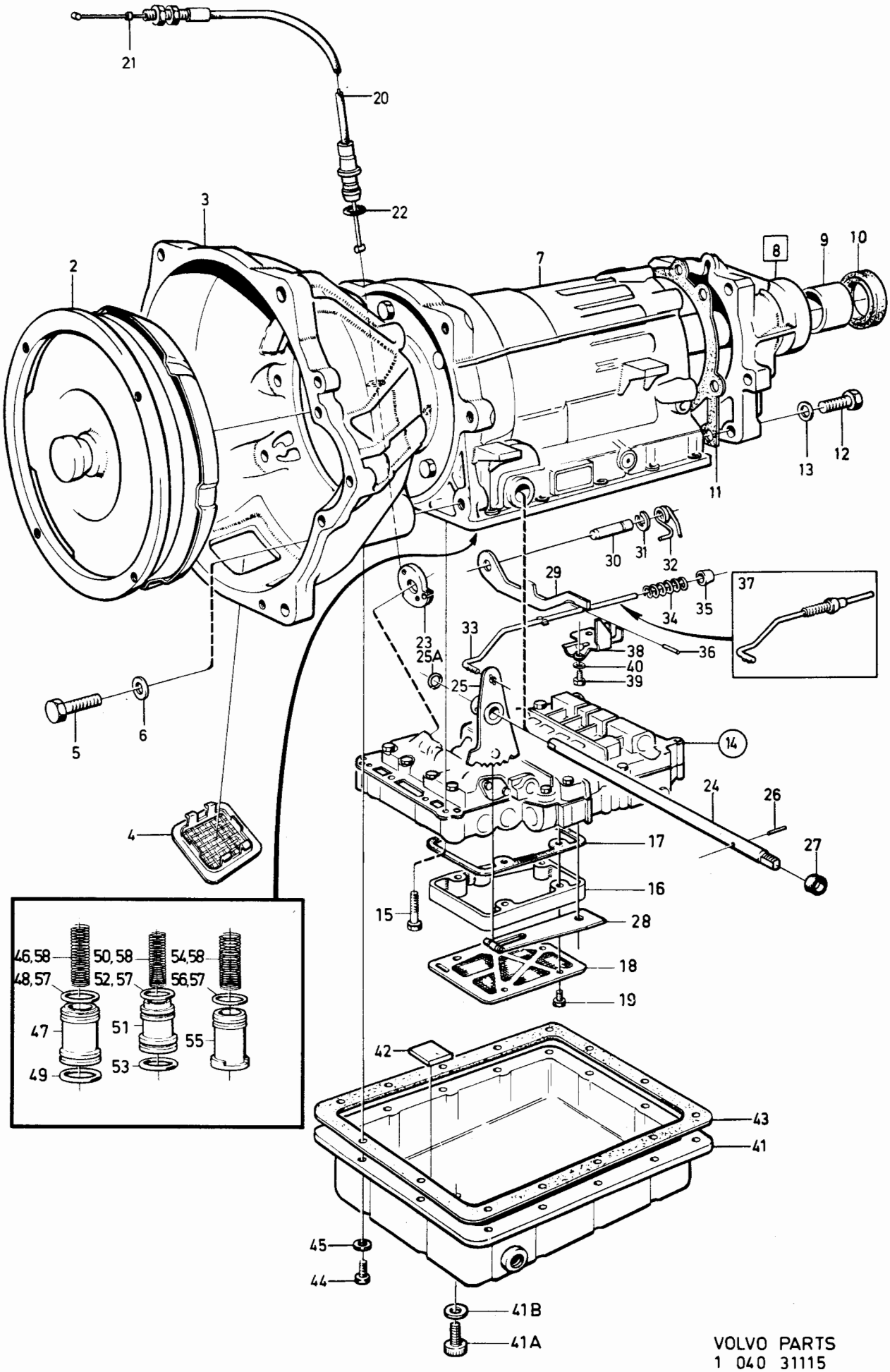

VOLVO PARTS
1 040 31115
(105:3)

Sida Page	Grupp Group	Växellåda BW55	Växellåda BW55	Illustration	0700
82	4	1208128, 1208162, 1208173, 1208254	1208128, 1208162, 1208173, 1208254.	31115 1984-12	

Pos. Fig.	Antal/Quantity 1208 128 BW	1208 162 BW	1208 173 BW	1208 254 BW	Artikel nr Part No	Benämning	Description	Sats Kit	B P S R	Anmärkning Notes	
16	-	-	1	1	1233336-5	.Mellandel	.Spacer, oil strainer		4		0940
17	-	-	1	1	1233337-3	.Packning	.Gasket		3		0960
18	1	1	1	1	1233394-4	.Oljesil	.Oil strainer		4	(1233211)	0980
19	5	5	-	-	955244-9	.Skruv	.Screw		2		1000
	-	-	5	5	955250-6	.Skruv	.Screw		2		1020
20	1	-	-	-	1233309-2	.Reglagevajer	.Control wire		3		1040
	-	1	-	1	1233224-3	.Reglagevajer	.Control wire		3		1060
	-	-	1	-	1233414-0	.Reglagevajer	.Control wire		3	(1233329)	1080
21	1	1	1	1	1220513-4	.Kabelstopp	.Cable stop		4		1100
22	1	1	1	1	1233141-9	.O-ring	.O-ring		3		1120
23	1	1	1	1		.Kam	.Cam			SE SIDA 158, 4-G15	11
24	1	1	1	-	1233321-7	.Växelväljaraxel	.Gear selector shaft		4		1160
	-	-	-	1	1233322-5	.Växelväljaraxel	.Gear selector shaft		8	ERS AV 1ST 1233321-7, 1ST 1233376-1, 1 ST 1233384-5 1ST 381879-6.	1180 1200 1220 1240
25	1	1	1	1	1233376-1	.Växelväljarkam	.Gear selector cam		3		12
25a	1	1	1	1	1233098-1	..Låsring	..Circlip		3	(1233377)	12[illegible]
26	1	1	1	1	1233384-5	.Låspinne	.Lock spring		3	(1233318) D 5MM	1320
27	2	2	2	2	1233064-3	.Tätningsring	.Seal ring	S	3		1340
28	1	1	1	1		.Fjäderspärr med rulle	.Spring catch w.roller			SE SIDA 158, 4-G15	1360
29	1	1	1	1	1233294-6	.Parkeringsspärr	.Catch		3		1380
30	1	1	1	1	1233116-1	.Lagertapp	.Bearing pin		3		1400
31	1	1	1	1	1233117-9	.Låsring	.Lock ring		3		1420
32	1	1	1	1	1233403-3	.Vridfjäder	.Torsion spring		3		1440
33	1	1	-	1	1233292-0	.Tryckstång	.Thrust rod		8	TID UTF. ERS AV 1ST 1233404-1	1460 1480
34	1	1	1	1	1233121-1	..Fjäder	..Spring		4		1500
35	1	1	1	1		..Tryckhylsa	..Thrust sleeve		8		1520
36	1	1	1	1	951932-3	..Låspinne	..Lock pin		2		1540
37	1	1	1	1	1233404-1	.Tryckstång	.Thrust rod		4	SEN UTF.	1560
38	1	1	1	1	1233124-5	.Låsplatta	.Lock plate		3		1580
39	2	2	2	2	955271-2	.Skruv	.Screw		2		1600
40	2	2	2	2	941906-0	.Fjädrande bricka	.Resilient washer		2		1620
41	1	1	-	-	1233212-8	.Oljesump	.Oil pan		4		1640
	-	-	1	1	1233333-2	.Oljesump	.Oil pan		8	49) ERS AV 1233415-7	1660
	-	-	1	1	1233415-7	.Oljesump	.Oil pan		4	50)	1680
41a	-	-	1	1	1233417-3	..Plugg	..Plug		2	50)	17
41b	-	-	1	1	235858-8	..Bricka	..Washer		3	50)	17[illegible]
42	1	1	1	1	235739-0	.Magnet	.Magnet		4		1740
43	1	1	1	1	1233383-7	.Packning	.Gasket	S	3		1760
44	14	14	14	14	955270-4	.Skruv	.Screw		2		1780
45	14	14	14	14	941906-0	.Fjädrande bricka	.Resilient washer		2		1800
46	1	1	1	1		.Fjäder, 2:an, B2	.Spring, 2:nd gear, B2	S			18[illegible]
47	1	1	1	1	1233313-4	.Ackumulatorkolv, 2:an, B2	.Accumulator piston, 2:nd gear, B2		3		18 1860
48	1	1	1	1	1233223-5	.Kolvring	.Piston ring	S	3		1880
49	1	1	1	1	1233221-9	.Kolvring	.Piston ring	S	3		1900
50	1	-	1	-		.Fjäder, 3:an, C2	.Spring, 3:rd gear, C2	S			1920
	-	-	-	1	1233144-3	.Fjäder, 3:an, C2	.Spring, 3:rd gear, C2	S	8		1940
51	1	1	1	1	1233314-2	.Ackumulatorkolv, 3:an, C2	.Accumulator piston, 3:rd gear, C2		3		1960 1980
52	1	1	1	1	1233312-6	.Kolvring	.Piston ring	S	3		2000
53	1	1	1	1	1239582-8	.Kolvring	.Piston ring	S	3	(1233220)	2020
54	1	1	1	1		.Fjäder, 1:an, C1	.Spring, 1:st gear C1	S			2040
55	1	1	1	1	1233380-3	.Ackumulatorkolv, 1:an, C1	.Accumulator piston 1:st gear, C1		4		2060 2080
56	1	1	1	1	1233222-7	.Kolvring	.Piston ring	S	3		2100
	-	-	-	-							2120

49. 242 CH-223939. 244 CH-812609. 245 CH-434459. 264 CH-131509. 265 CH-33009.
50. 242 CH 223940-. 244 CH 812610-. 245 CH 434460-. 264 CH 131510-. 265 CH 33010-.

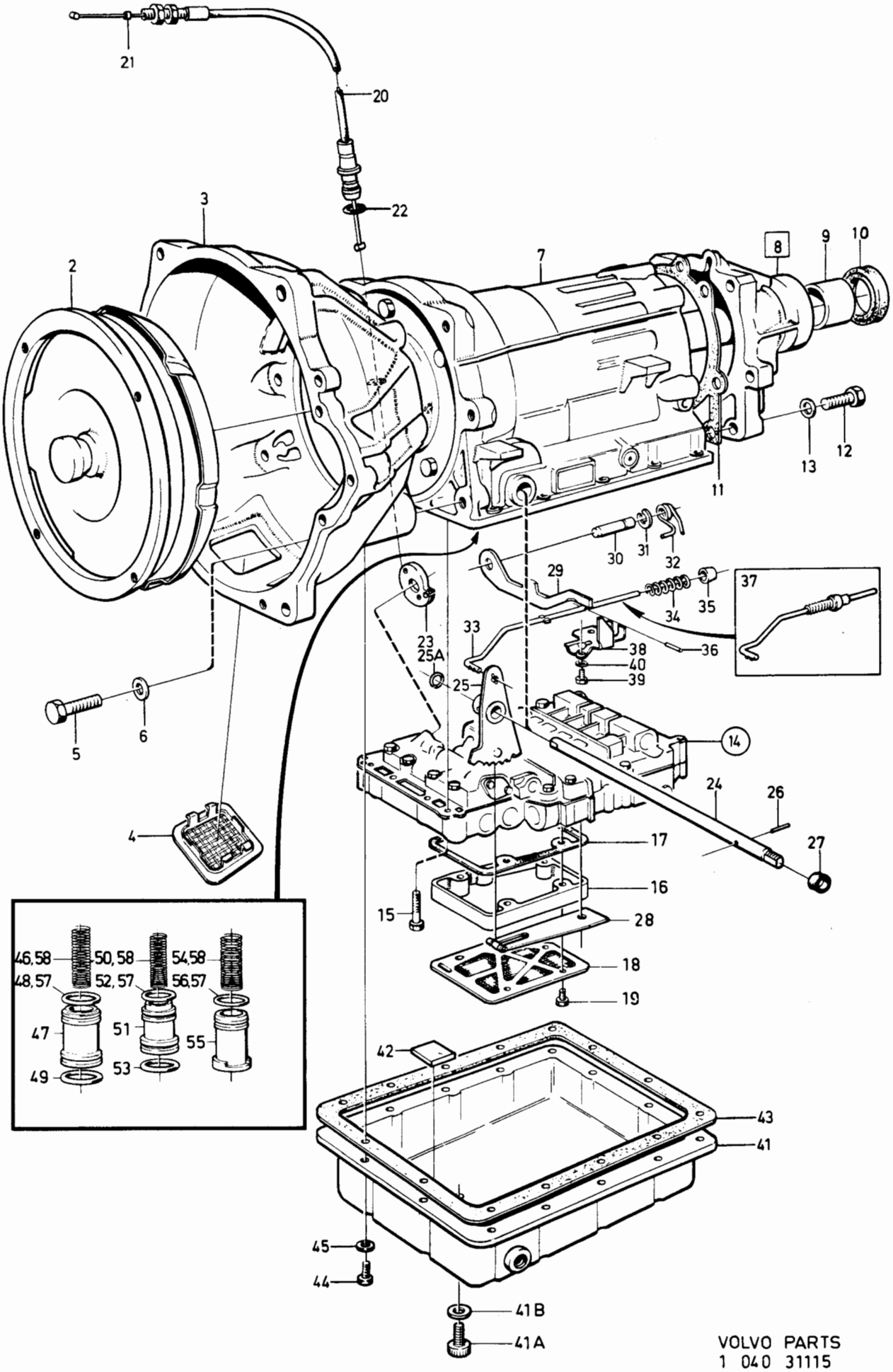

VOLVO PARTS
1 040 31115
(105:3)

Sida Page	Grupp Group	Växellåda BW55	Växellåda BW55	Illustration	0700
84	4	1208128, 1208162, 1208173, 1208254	1208128, 1208162, 1208173, 1208254.	31115 1984-12	

Pos. Fig.	Antal/Quantity 1208 128 BW	1208 162 BW	1208 173 BW	1208 254 BW	Artikel nr Part No	Benämning	Description	Sats Kit	B P S R	Anmärkning Notes	
57	1	1	1	1	273730-2	Kolvringssats	Piston ring kit		3		2140
58	1	1	-	1	273611-4	Fjädersats, ackum.	Spring kit, accum.		3		2160
	-	-	1	-	273690-8	Fjädersats, ackum.	Spring kit, accum		4	EXCL TAXI	2180
	-	-	1	-	273689-0	Fjädersats, ackum.	Spring kit, accum		4	TAXI	2200
	-	-	-	-							2220
	1	1	1	1		Tätnings och o-rings sats	Rubber ring and Oil seal kit			SE SIDA 120, 4-F01	2240 2260
	1	1	1	1		Packningssats	Gasket kit			SE SIDA 120, 4-F01	2280

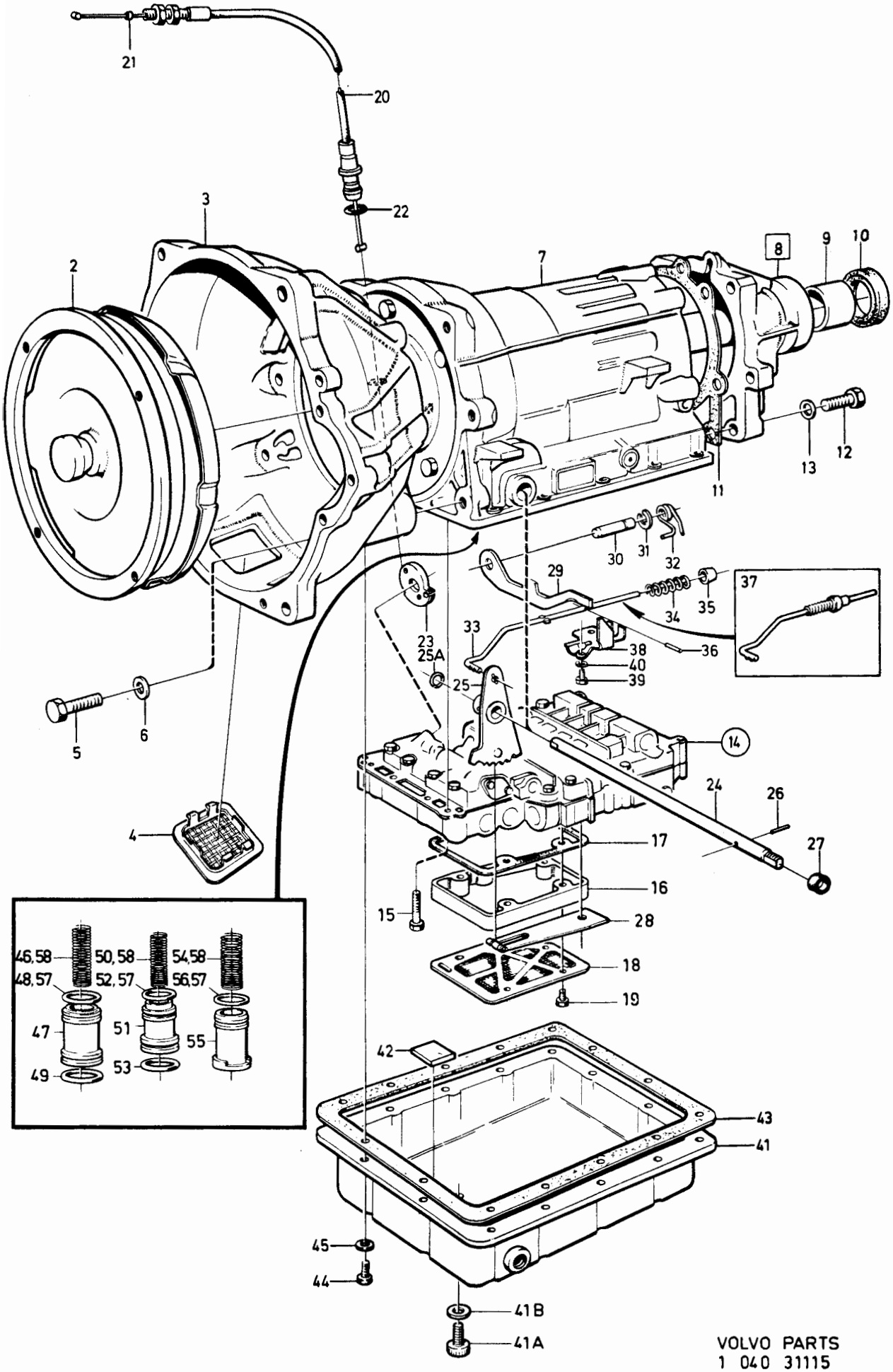

VOLVO PARTS
1 040 31115
(105:3)

Sida / Page: 86 | Grupp / Group: 4 | Illustration: 31115 | 1984-12

Växellåda BW55 — 1208164, 1208165, 1208166, 1208167.

Gearbox BW55 — 1208164, 1208165, 1208166, 1208167.

Pos. Fig.	Antal/Quantity 1208 164 BW	1208 165 BW	1208 166 BW	1208 167 BW	Artikel nr Part No	Benämning	Description	Sats Kit	B P S R	Anmärkning Notes	
1	1	-	-	-	1208164-2	Växellåda	Gearbox		6	MARKED 021	0020
	-	1	-	-	1208165-9	Växellåda	Gearbox		5	MARKED 014	0040
	-	-	1	-	1208166-7	Växellåda	Gearbox		5	MARKED 015	0060
	-	-	-	1	1208167-5	Växellåda	Gearbox		5	MARKED 019.	0080
x	1	-	-	-	5003558-3	.Konverter, utbytesenhet	.Converter, exchange unit		9		0084 0085
2	1	-	-	-	1233391-0	.Konverter	.Converter		4	(1233000)	0100
	-	1	-	-	1233378-7	.Konverter	.Converter		4		0120
	-	-	1	1	1233379-5	.Konverter	.Converter		4		0140
3	1	-	-	-	1233001-5	.Konverterkåpa	.Converter housing		5		0160
	-	1	1	1	1233330-8	.Konverterkåpa	.Converter housing		5		0[illegible]
4	2	1	1	1	1233328-2	.Skyddsnät	.Stone guard		5		0200
5	4	-	-	-	955318-1	.Skruv	.Screw		2		0220
	-	4	4	4	955319-9	.Skruv	.Screw		2	M10 X 36	0240
	2	-	-	-	955342-1	.Skruv	.Screw		2	M12 X 40	0260
	-	2	2	2	955343-9	.Skruv	.Screw		2	M12 X 45	0280
6	4	4	4	4	941908-6	.Låsbricka	.Lock washer		2		0[illegible]
	2	2	2	2	940280-1	.Fjädrande bricka	.Resilient washer		2		0320
7	-	-	-	-		.Hus med planetväxel	.Housing with planetary gear			SE SIDA 110, 4-E15	0340 0360
	-	-	-	-		..Mellangavel-utgående axel	..Centre section-output shaft			SE SIDA 116, 4-E21	0380 0400
	-	-	-	-		.Pumphus-kopplingshus	.Pump housing-clutch housing			SE SIDA 122, 4-F03	0420 0440
8	-	1	1	1	1233374-6	.Bakre hus	.Extension housing		8	ERS AV 1 ST 1239637-0, 1 ST 1239883-0, 1 ST 1239884-8	0460 0465 0470
	1	-	-	-	1233374-6	.Bakre hus	.Extension housing		8	ERS AV 1277665-4	0475
9	1	1	1	1	235878-6	..Bussning	..Bushing		3		0480
10	1	1	1	1	235728-3	.Tätningsring	.Seal ring	S	3		0500
11	1	1	1	1		.Packning	.Gasket	S	8		0520
12	6	6	6	6	1233138-5	.Skruv	.Screw		3		0540
13	6	6	6	6	1233139-3	.Låsbricka	.Lock washer		3		0560
14	1	-	-	-	1233295-3	.Kontrollsystem	.Valve bodies, cpl		8	ERS AV 1ST 1233389-4	0580
	-	1	-	-	1233296-1	.Kontrollsystem	.Valve bodies, cpl		8	VXL NR-10516 ERS AV 1ST 1233389-4	0600 0620
	-	1	-	-	1233371-2	.Kontrollsystem	.Valve bodies, cpl		8	VXL NR 10517-49595 ERS AV 1ST 1233389-4	0640 0[illegible]
	-	1	-	-	1233389-4	.Kontrollsystem	.Valve bodies, cpl		4	VXL NR 49596-	0680
x	-	1	-	-	5003562-5	.Kontrollsystem, utbytesenhet	.Valve bodies, cpl, exchange unit		9	VXL NR 49596-	0690 0695
	-	-	1	-	1233296-1	.Kontrollsystem	.Valve bodies, cpl		8	VXL NR-4763 ERS AV 1ST 1233389-4	0700 0720
	-	-	1	-	1233371-2	.Kontrollsystem	.Valve bodies, cpl		8	VXL NR 4764-14477 ERS AV 1ST 1233389-4	07[illegible] 07[illegible]
	-	-	1	-	1233389-4	.Kontrollsystem	.Valve bodies, cpl		4	VXL NR 14478-	0780
	-	-	-	1	1233296-1	.Kontrollsystem	.Valve bodies, cpl		8	VXL NR-2702. ERS AV 1ST 1233389-4	0800 0820
	-	-	-	1	1233371-2	.Kontrollsystem	.Valve bodies, cpl		8	VXL NR 2703- ERS AV 1ST 1233389-4	0840 0860
	-	-	-	-		..Det se sida 154, 4-G11	..Comps page 154, 4-G11				0880
15	1	1	1	1	955278-7	.Skruv	.Screw		2	L50	0900
	3	3	3	3	955276-1	.Skruv	.Screw		2	L35	0920
	11	11	11	11	955275-3	.Skruv	.Screw		2	L30	0940
	2	2	2	2	955274-6	.Skruv	.Screw		2	L26	0960
16	-	1	1	1	1233336-5	.Mellandel	.Spacer, oil strainer		4		0980
17	-	1	1	1	1233337-3	.Packning	.Gasket		3		1000
18	1	1	1	1	1233394-4	.Oljesil	.Oil strainer		4	(1233211)	1020
19	5	-	-	-	955244-9	.Skruv	.Screw		2		1040
	-	5	5	5	955250-6	.Skruv	.Skruv		2		1060
19	-	-	-	-	941906-0	.Låsbricka	.Lock washer		2	EXCL BW55.	1080
20	1	-	-	-	1233309-2	.Reglagewire	.Control wire		3		1100
	-	1	-	-	1233390-2	.Reglagevajer	.Control wire		3	(1233217)	1120

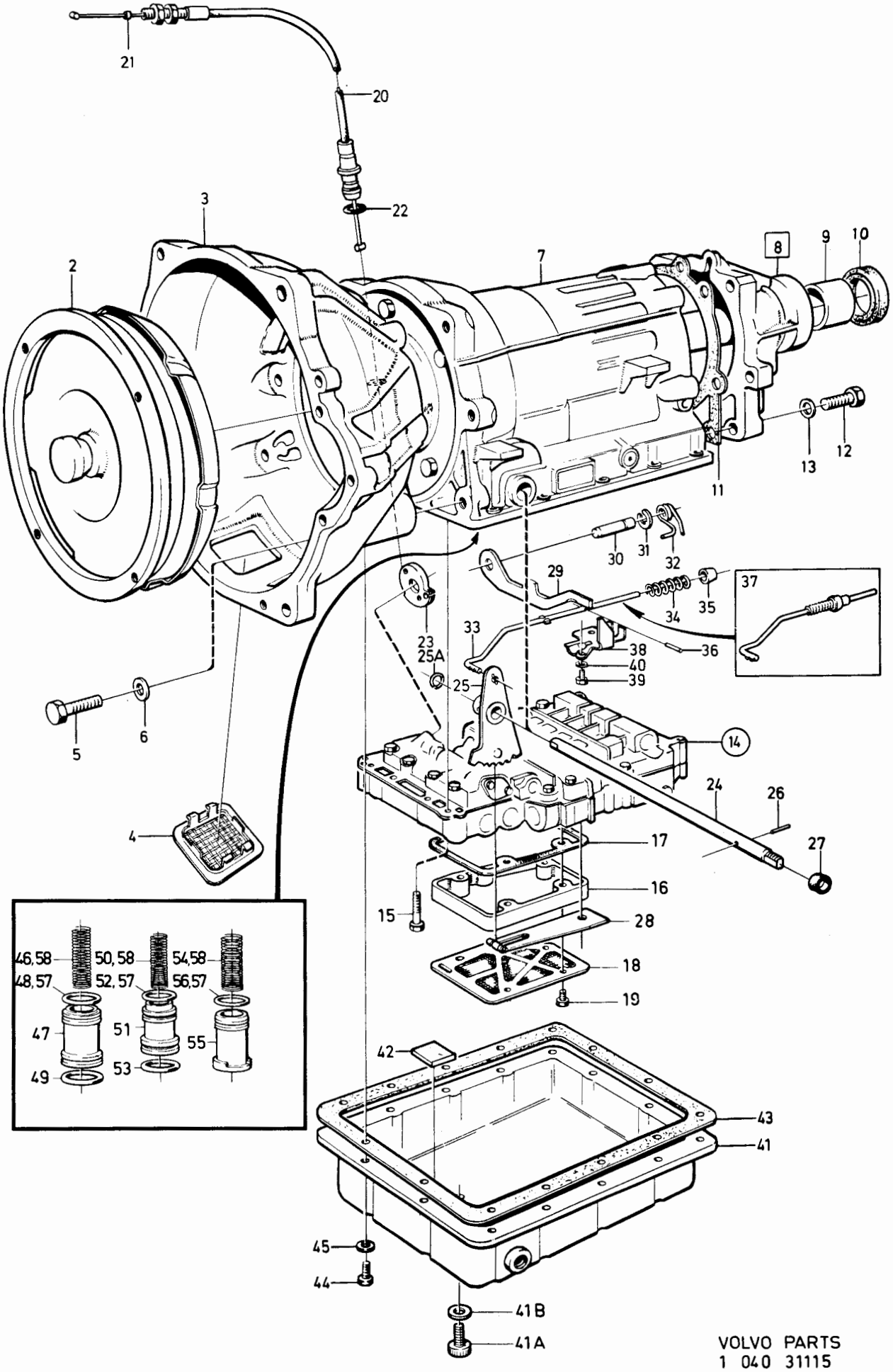

VOLVO PARTS
1 040 31115
(105:3)

Sida Page	Grupp Group	Växellåda BW55	Gearbox BW55	Illustration	0710
		1208164, 1208165, 1208166, 1208167.	1208164, 1208165, 1208166, 1208167.	31115	
88	4			1984-12	

Pos. Fig.	Antal/Quantity 1208 164 BW	1208 165 BW	1208 166 BW	1208 167 BW	Artikel nr Part No	Benämning	Description	Sats Kit	B P S R	Anmärkning Notes	
	-	-	1	1	1233224-3	•Reglagevajer	•Control wire		3		1140
21	1	1	1	1	1220513-4	•Kabelstopp	•Cable stop		4		1160
22	1	1	1	1	1233141-9	•O-ring	•O-ring		3		1180
23	1	1	1	1		•Kam	•Cam			SE SIDA 158, 4-G15	1200
24	1	-	-	-	1233322-5	•Växelväljaraxel	•Gear selector shaft		3	ERS AV 1ST 1233321-7,	1220
										1ST 1233376-1,	1240
										1 ST 1233384-5	1260
										1ST 381882-0.	1280
	-	1	1	1	1233322-5	•Växelväljaraxel	•Gear selector shaft		3	ERS AV 1ST 1233321-7,	1300
										1ST 1233376-1,	1320
										1 ST 1233384-5	13[illegible]
										1ST 381879-6.	1[illegible]
25	1	-	-	-	1233112-0	•Växelväljarkam	•Gear selector cam		8	ERS AV 1ST 1233376-1,	1380
										1ST 1233321-7,	1400
										1 ST 1233384-5	1420
										1ST 381882-0.	1440
	-	1	1	1	1233376-1	•Växelväljarkam	•Gear selector cam		3		14[illegible]
25	-	1	1	1	1233098-1	••Låsring	••Circlip		3	(1233377)	1[illegible]
26	1	-	-	-	1239660-2	•Låspinne	•Lock pin		3	(1233114) 3 MM	1500
	-	1	1	1	1233384-5	•Låspinne	•Lock pin		3	D 5MM	1520
27	2	2	2	2	1233064-3	•Tätningsring	•Seal ring	S	3		1540
28	1	1	1	1		•Fjäderspärr,	•Spring catch,			SE SIDA 158, 4-G15	1560
						med rulle	with roller				1580
29	1	1	1	1	1233294-6	•Parkeringsspärr	•Catch		3		1600
30	1	1	1	1	1233116-1	•Lagertapp	•Bearing pin		3		1620
31	1	1	1	1	1233117-9	•Låsring	•Lock ring		3		1640
32	1	1	1	1	1233403-3	•Vridfjäder	•Torsion spring		3		1660
33	1	-	-	-	1233292-0	•Tryckstång	•Thrust rod		8	ERS AV 1ST 1233404-1	1680
34	1	1	1	1	1233121-1	••Fjäder	••Spring		4		1720
35	1	1	1	1		••Tryckhylsa	••Thrust sleeve		8		1740
36	1	1	1	1	951932-3	••Låspinne	••Lock pin		2		1760
37	1	1	1	1	1233404-1	•Tryckstång	•Thrust rod		4		1780
38	1	1	1	1	1233124-5	•Låsplatta	•Lock plate		3		1800
39	2	2	2	2	955271-2	•Skruv	•Screw		2		1820
40	2	2	2	2	941906-0	•Fjädrande bricka	•Resilient washer		2		1840
41	1	-	-	-	1233212-8	•Oljesump	•Oil pan		4		1860
	-	1	1	1	1233333-2	•Oljesump	•Oil pan		4	49) ERS AV 1233415-7	1880
	-	1	1	1	1233415-7	•Oljesump	•Oil pan		4	50)	19[illegible]
41a	-	1	1	1	1233417-3	••Plugg	••Plug		2	50)	1[illegible]
41b	-	1	1	1	235858-8	••Bricka	••Washer		3	50)	1940
42	1	1	1	1	235739-0	•Magnet	•Magnet		4		1960
43	1	1	1	1	1233383-7	•Packning	•Gasket	S	3		1980
44	14	14	14	14	1233214-4	•Skruv	•Screw				2000
45	14	14	14	14	941906-0	•Fjädrande bricka	•Resilient washer		2		2020
46	1	1	1	1		•Fjäder, 2:an, B2	•Spring, 2:nd, B2	S			2[illegible]
47	1	1	1	1	1233313-4	•Ackumulatorkolv,	•Accumulator piston,		3		2060
						2:an, B2	2:nd gear, B2				2080
48	1	1	1	1	1233223-5	•Kolvring	•Piston ring	S	3		2100
49	1	1	1	1	1233221-9	•Kolvring	•Piston ring	S	3		2120
50	1	-	-	1	1233144-3	•Fjäder, 3:an, C2	•Spring, 3:rd gear, C2	S	8		2140
51	1	1	1	1	1233314-2	•Ackumulatorkolv,	•Accumulator piston,		3		2160
						3:an, C2	3:rd gear, C2				2180
52	1	1	1	1	1233312-6	•Kolvring	•Piston ring	S	3		2200
53	1	1	1	1	1239582-8	•Kolvring	•Piston ring	S	3	(1233220)	2220
54	1	1	1	1		•Fjäder, 1:an, C1	•Spring, 1:st gear, C1	S			2240
55	1	1	1	1	1233380-3	•Ackumulatorkolv,	•Accumulator piston,		4		2260
						1:an, C1	1:st gear, C1				2280
56	1	1	1	1	1233222-7	•Kolvring	•Piston ring	S	3		2300
57	1	1	1	1	273730-2	Kolvringssats	Piston ring kit		3		2320

49. 242 CH-223939. 244 CH-812609. 245 CH-434459. 264 CH-131509. 265 CH-33009.
50. 242 CH 223940-. 244 CH 812610-. 245 CH 434460-. 264 CH 131510-. 265 CH 33010-.

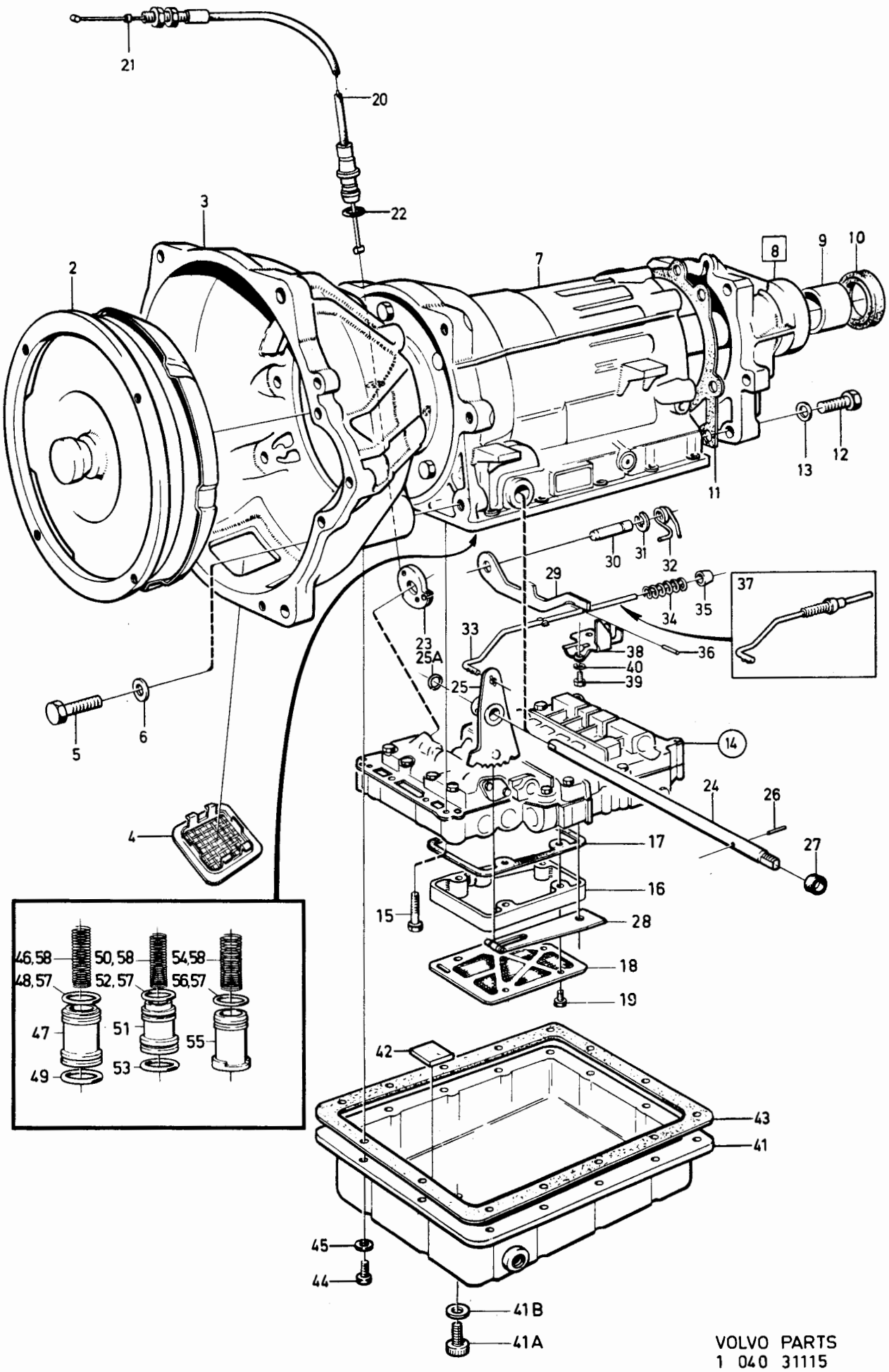

VOLVO PARTS
1 040 31115
(105:3)

Sida Page	Grupp Group	Växellåda BW55	Gearbox BW55	Illustration	0710
		1208164, 1208165, 1208166, 1208167.	1208164, 1208165, 1208166, 1208167.	31115	
90	4			1984-12	

Pos. Fig.	Antal/Quantity 1208 164 BW	1208 165 BW	1208 166 BW	1208 167 BW	Artikel nr Part No	Benämning	Description	Sats Kit	B P S R	Anmärkning Notes	
58	1	-	-	1	273611-4	Fjädersats, ackum.	Spring kit, accum.		3		2340
	-	1	-	-	273689-0	Fjädersats, ackum.	Spring kit, accum.		4		2360
	-	-	1	-	273690-8	Fjädersats, ackum.	Spring kit, accum.		4		2380
	-	-	-	-							2400
	1	1	1	1		Tätnings och	Rubber ring and			SE SIDA 120, 4-F01	2420
						O-ringssats	Oil seal kit				2440
	1	1	1	1		Packningssats	Gasket kit			SE SIDA 120, 4-F01	2460

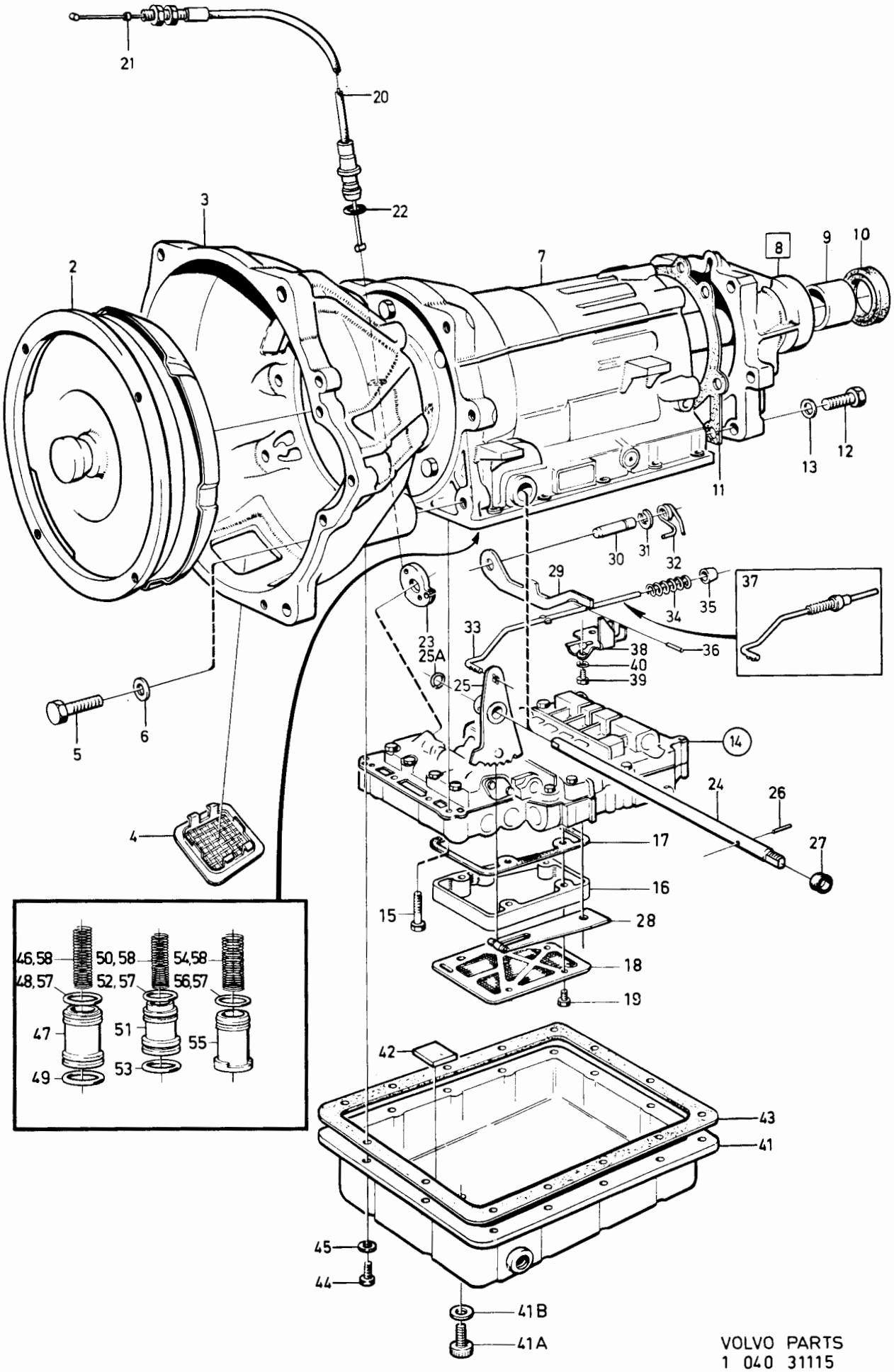

VOLVO PARTS
1 040 31115
(105:3)

Sida Page	Grupp Group	Växellåda BW55	Gearbox BW55	Illustration	0720
		1208168, 1208170, 1208262.	1208168, 1208170, 1208262.	31115	
92	4			1984-12	

Pos. Fig.	Antal/Quantity 1208 168 BW	1208 170 BW	1208 262 BW		Artikel nr Part No	Benämning	Description	Sats Kit	B P S R	Anmärkning Notes	
1	1	-	-	-	1208168-3	Växellåda	Gearbox		5	MARKED 013	0020
	-	1	-	-	1208170-9	Växellåda	Gearbox		5	MARKED 018.	0040
	-	-	1	-	1208262-4	Växellåda	Gearbox		5	MARKED 031	0060
2	1	1	-	-	1233391-0	.Konverter	.Converter		4	(1233000)	0080
x	1	1	-	-	5003558-3	.Konverter, utbytesenhet	.Converter, exchange unit		9		0090 0095
	-	-	1	-	1233378-7	.Konverter	.Converter		4		0100
3	1	1	-	-	1233001-5	.Konverterkåpa	.Converter		5		0120
	-	-	1	-	1233330-8	.Konverterkåpa	.Converter housing		5		0140
4	2	2	1	-	1233328-2	.Skyddsnät	.Stone guard		5		0160
5	-	4	-	-	955318-1	.Skruv	.Screw		2	M10 X 30	[illegible]
	4	-	4	-	955319-9	.Skruv	.Screw		2	M10 X 36	[illegible]
	-	2	-	-	955342-1	.Skruv	.Screw		2	M12 X 40	0220
	2	-	2	-	955343-9	.Skruv	.Screw		2	M12 X 45	0240
6	4	4	4	-	941908-6	.Låsbricka	.Lock washer		2		0260
	2	2	2	-	940280-1	.Fjädrande bricka	.Resilient washer		2		0280
7	-	-	-	-		.Hus med planetväxel	.Housing with planetary gear			SE SIDA 110, 4-E15	[illegible]
	-	-	-	-		..Mellangavel-utgående axel	..Centre section-output shaft			SE SIDA 116, 4-E21	0340 0360
	-	-	-	-		.Pumphus-kopplingshus	.Pump housing-clutch housing			SE SIDA 122, 4-F03	0380 0400
8	-	-	1	-	1233374-6	.Bakre hus	.Extension housing		8	ERS AV 1239637-0 1 ST 1239883-0, 1 ST 1239884-8	0420 0425 0430
	1	1	-	-	1233374-6	.Bakre hus	.Extension housing		8	ERS AV 1277665-4	0435
9	1	1	1	-	235878-6	..Bussning	..Bushing		3		0440
10	1	1	1	-	235728-3	.Tätningsring	.Seal ring	S	3		0460
11	1	1	1	-		.Packning	.Gasket	S			0480
12	6	6	6	-	1233138-5	.Skruv	.Screw		3		0500
13	6	6	6	-	1233139-3	.Låsbricka	.Lock washer		3		0520
14	1	-	-	-	1233297-9	.Kontrollsystem	.Valve bodies, cpl		8	VXL NR-1537 ERS AV 1ST 1233388-6	0540 0560
	1	-	-	-	1233370-4	.Kontrollsystem	.Valve bodies, cpl		8	VXL NR 1538- ERS AV 1ST 1233388-6.	0580 0600
	-	1	-	-	1233295-3	.Kontrollsystem	.Valve bodies, cpl		8	VXL NR-12401. ERS AV 1ST 1233389-4	0620 0630
	-	1	-	-	1233371-2	.Kontrollsystem	.Valve bodies, cpl		8	VXL NR 12402- ERS AV 1ST 1233389-4.	[illegible]
	-	-	1	-	1233371-2	.Kontrollsystem	.Valve bodies, cpl		8	VXL NR-6405. ERS AV 1ST 1233389-4.	0680 0700
	-	-	1	-	1233389-4	.Kontrollsystem	.Valve bodies, cpl		4	VXL NR 6406-	0720
	-	-	-	-		..Det se sida 154, 4-G11	..Comps page 154, 4-G11				0740
x	-	-	1	-	5003562-5	.Kontrollsystem, utbytesenhet	.Valve bodies, cpl, exchange unit		9	VXL NR 6406-	0750 [illegible]
15	1	1	1	-	955278-7	.Skruv	.Screw		2	L50	0760
	3	3	3	-	955276-1	.Skruv	.Screw		2	L35	0780
	11	11	11	-	955275-3	.Skruv	.Screw		2	L30	0800
	2	2	2	-	955274-6	.Skruv	.Screw		2	L26	0820
16	1	1	1	-	1233336-5	.Mellandel	.Spacer, oil strainer		4		0840
17	1	1	1	-	1233337-3	.Packning	.Gasket		3		0860
18	1	1	1	-	1233294-6	.Oljesil	.Oil strainer		3	(1233211)	0880
19	5	5	5	-	955250-6	.Skruv	.Screw		2		0900
20	1	-	1	-	1233390-2	.Reglagevajer	.Control wire		3	(1233217)	0920
	-	1	-	-	1233309-2	.Reglagevajer	.Control wire		3		0940
21	1	1	1	-	1220513-4	.Kabelstopp	.Cable stop		4		0960
22	1	1	1	-	1233141-9	.O-ring	.O-ring		3		0980
23	1	1	1	-		.Kam	.Cam			SE SIDA 158, 4-G15	1000
24	1	1	-	-	1233322-5	.Växelväljaraxel	.Gear selector shaft		8	ERS AV 1ST 1233321-7, 1ST 1233376-1, 1 ST 1233384-5 1ST 381882-0.	1020 1040 1060 1080

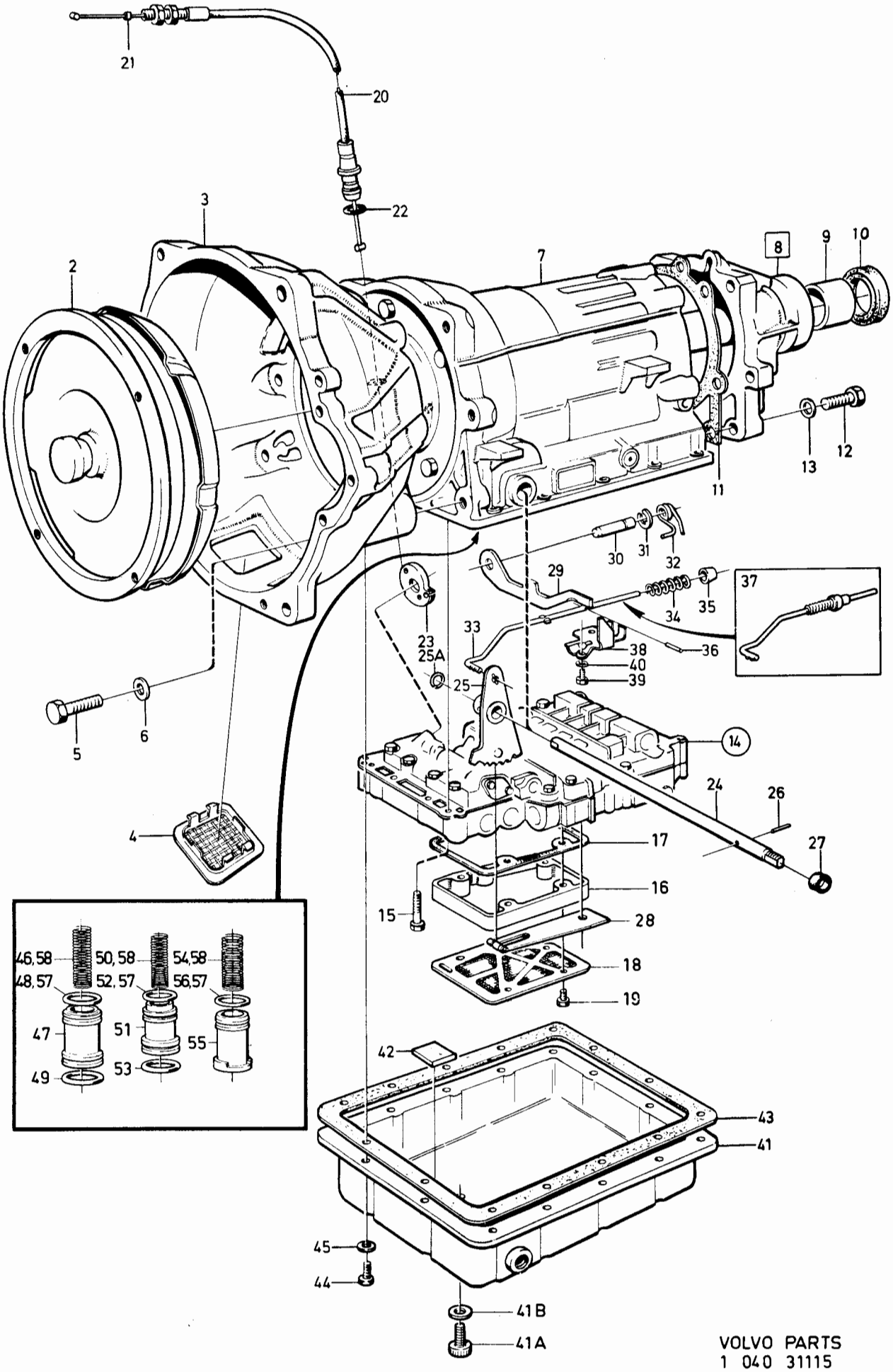

VOLVO PARTS
1 040 31115
(105:3)

Sida Page	Grupp Group	Växellåda BW55	Gearbox BW55	Illustration	0720
		1208168, 1208170, 1208262.	1208168, 1208170, 1208262.	31115	
94	4			1984-12	

Pos. Fig.	Antal/Quantity 1208 168 BW	1208 170 BW	1208 262 BW		Artikel nr Part No	Benämning	Description	Sats Kit	B P S R	Anmärkning Notes	
	-	-	1	-	1233322-5	.Växelväljaraxel	.Gear selector shaft		8	ERS AV 1ST 1233321-7, 1ST 1233376-1, 1 ST 1233384-5 1ST 381879-6.	1100 1120 1140 1160
25	-	1	-	-	1233112-0	.Växelväljarkam	.Gear selector cam		8	ERS AV 1ST 1233376-1, 1ST 1233321-7, 1ST 1233318-3, 1ST 381882-0.	1180 1200 1220 1240
	1	-	1	-	1233376-1	.Växelväljarkam	.Gear selector cam		3		1260
25a	1	-	1	-	1233098-1	..Låsring	..Circlip		3	(1233377)	1280
26	1	-	1	-	1233384-5	.Låspinne	.Lock spring		3	(1233318) D 5MM	1[illegible]
	-	1	-	-	1239660-2	.Låspinne	.Lock spring		3	(1233114) D 3MM	13[illegible]
27	2	2	2	-	1233064-3	.Tätningsring	.Seal ring	S	3		1360
28	1	1	1	-		.Fjäderspärr, med rulle	.Spring catch, with roller			SE SIDA 158, 4-G15	1380 1400
29	1	1	1	-	1233294-6	.Parkeringsspärr	.Catch		3		1420
30	1	1	1	-	1233116-1	.Lagertapp	.Bearing pin		3		14[illegible]
31	1	1	1	-	1233117-9	.Låsring	.Lock ring		3		14[illegible]
32	1	1	1	-	1233403-3	.Vridfjäder	.Torsion spring		3		1480
33	1	1	1	-	1233292-0	.Tryckstång	.Thrust rod		8	ERS AV 1ST 1233404-1	1500
34	1	1	1	-	1233121-1	..Fjäder	..Spring		4		1520
35	1	1	1	-		..Tryckhylsa	..Thrust sleeve		8		1540
36	1	1	1	-	951932-3	..Låspinne	..Lock pin		2		1560
37	1	1	1	-	1233404-1	.Tryckstång, kmpl	.Thrust rod, cpl		4		1580
38	1	1	1	-	1233124-5	.Låsplatta	.Lock plate		3		1600
39	2	2	2	-	955271-2	.Skruv	.Screw		2		1620
40	2	2	2	-	941906-0	.Fjädrande bricka	.Resilient washer		2		1640
41	1	1	1	-	1233333-2	.Oljesump	.Oil pan		8	49) ERS AV 1233415-7	1660
	1	1	1	-	1233415-7	.Oljesump	.Oil pan		4	50)	1680
41a	1	1	1	-	1233417-3	..Plugg	..Plug		2	50)	1700
41b	1	1	1	-	235858-8	..Bricka	..Washer		3	50)	1720
42	1	1	1	-	235739-0	.Magnet	.Magnet		4		1740
43	1	1	1	-	1233383-7	.Packning	.Gasket	S	3		1760
44	14	14	14	-	1233214-4	.Skruv	.Screw				1780
45	14	14	14	-	941906-0	.Fjädrande bricka	.Resilient washer		2		1800
46	1	1	1	-		.Fjäder, 2:an, B2	.Spring, 2:nd gear, B2	S			1820
47	1	1	1	-	1233313-4	.Ackumulatorkolv, 2:an, B2	.Accumulator piston, 2:nd gear, B2		3		1840 1[illegible]
48	1	1	1	-	1233224-3	.Kolvring	.Piston ring	S	3		1[illegible]
49	1	1	1	-	1233221-9	.Kolvring	.Piston ring	S	3		1900
50	1	1	-	-	1233144-3	.Fjäder, 3:an, C2	.Spring, 3:rd gear, C2	S	8		1920
51	1	1	1	-	1233314-2	.Ackumulatorkolv, 3:an, C2	.Accumulator piston, 3:rd gear, C2		3		1940 1960
52	1	1	1	-	1233312-6	.Kolvring	.Piston ring	S	3		19[illegible]
53	1	1	1	-	1239582-8	.Kolvring	.Piston ring	S	3	(1233220)	2[illegible]
54	1	1	1	-		.Fjäder, 1:an, C1	.Spring, 1:st gear, C1	S			2020
55	1	1	1	-	1233380-3	.Ackumulatorkolv, 1:an, C1	.Accumulator piston, 1:st gear, C1		4		2040 2060
56	1	1	1	-	1233222-7	.Kolvring	.Piston ring	S	3		2080
57	1	1	1	-	273730-2	Kolvringssats	Piston ring kit		3		2100
58	1	1	-	-	273611-4	Fjädersats, ackum.	Spring kit, accum.		3		2120
	-	-	1	-	273689-0	Fjädersats, ackum	Spring kit, accum		4		2140
	-	-	-	-							2160
	1	1	1	-		Tätnings och O-ringssats	Rubber ring and Oil seal kit			SE SIDA 120, 4-F01	2180 2200
	1	1	1	-		Packningssats	Gasket kit			SE SIDA 120, 4-F01	2220

49. 242 CH-223939. 244 CH-812609. 245 CH-434459. 264 CH-131509. 265 CH-33009.
50. 242 CH 223940-. 244 CH 812610-. 245 CH 434460-. 264 CH 131510-. 265 CH 33010-.

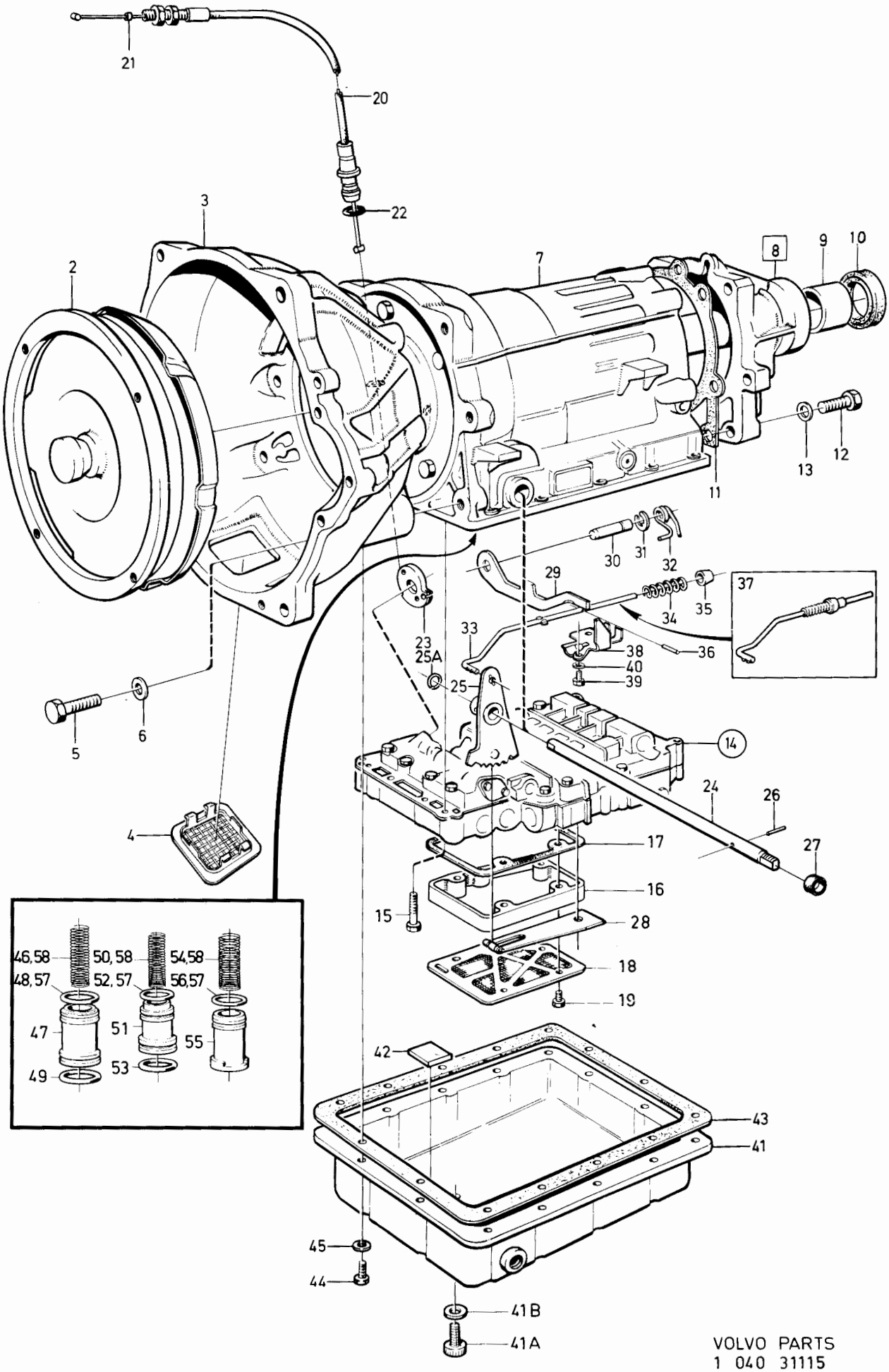

VOLVO PARTS
1 040 31115
(105:3)

Sida Page	Grupp Group	Växellåda BW55	Gearbox BW55	Illustration	0730
96	4	1208189, 1208197, 1208198, 1208218.	1208189, 1208197, 1208198, 1208218.	31115	
				1984-12	

Pos. Fig.	Antal/Quantity 1208189 BW	1208197 BW	1208198 BW	1208218 BW	Artikel nr Part No	Benämning	Description	Sats Kit	B P S R	Anmärkning Notes	
1	1	-	-	-	1208189-9	Växellåda	Gearbox		5	MARKED 023	0020
	-	1	-	-	1208197-2	Växellåda	Gearbox		5	MARKED 022	0040
	-	-	1	-	1208198-0	Växellåda	Gearbox			MARKED PP22	0060
	-	-	-	1	1208218-6	Växellåda	Gearbox		5	MARKED 025	0080
2	1	-	-	1	1233391-0	.Konverter	.Converter		4	(1233000)	0100
x	1	-	-	-	5003558-3	.Konverter, utbytesenhet	.Converter, exchange unit		9		0110 0115
	-	1	1	-	1233379-5	.Konverter	.Converter		4		0120
3	1	-	-	1	1233001-5	.Konverterkåpa	.Converter housing		5		0140
	-	1	1	-	1233330-8	.Konverterkåpa	.Converter housing		5		01[illegible]
4	2	1	1	2	1233328-2	.Skyddsnät	.Stone guard		5		0[illegible]
5	4	-	-	-	955318-1	.Skruv	.Screw		2	M10 X 30	0200
	-	4	4	4	955319-9	.Skruv	.Screw		2	M10 X 36	0220
	2	-	-	-	955342-1	.Skruv	.Screw		2	M12 X 40	0240
	-	2	2	2	955343-9	.Skruv	.Screw		2	M12 X 45	0260
6	4	4	4	4	941908-6	.Låsbricka	.Lock washer		2		02[illegible]
	2	2	2	2	940280-1	.Fjädrande bricka	.Resilient washer		2		0[illegible]
7	-	-	-	-		.Hus med planetväxel	.Housing with planetary gear			SE SIDA 110, 4-E15	0320 0340
	-	-	-	-		..Mellangavel-utgående axel	..Centre section-output shaft			SE SIDA 116, 4-E21	0360 0380
	-	-	-	-		.Pumphus-kopplingshus	.Pump housing-clutch housing			SE SIDA 122, 4-F03	0400 0420
8	1	-	-	1	1233374-6	.Bakre hus	.Extension housing		8	ERS AV 1277665-4	0440
	-	1	1	-	1233374-6	.Bakre hus	.Extension housing		8	ERS AV 1 ST 1239637-0, 1 ST 1239883-0, 1 ST 1239884-8	0450 0456 0458
9	1	1	1	1	235878-6	..Bussning	..Bushing		3		0460
10	1	1	1	1	235728-3	.Tätningsring	.Seal ring	S	3		0480
11	1	1	1	1		.Packning	.Gasket	S	8		0500
12	6	6	6	6	1233138-5	.Skruv	.Screw		3		0520
13	6	6	6	6	1233139-3	.Låsbricka	.Lock washer		3		0540
14	1	-	-	-	1233295-3	.Kontrollsystem	.Valve bodies, cpl		8	VXL NR-1038 ERS AV 1ST 1233389-4	0560 0580
	1	-	-	-	1233371-2	.Kontrollsystem	.Valve bodies, cpl		8	VXL NR 1039-28661 ERS AV 1ST 1233389-4	0600 0620
	1	-	-	-	1233389-4	.Kontrollsystem	.Valve bodies, cpl		4	VXL NR 28662-	064[illegible]
	-	1	-	-	1233296-1	.Kontrollsystem	.Valve bodies, cpl		8	VXL NR-1354. ERS AV 1ST 1233389-4	06[illegible] 0680
	-	1	-	-	1233371-2	.Kontrollsystem	.Valve bodies, cpl		8	VXL NR 1355-1955 ERS AV 1ST 1233389-4	0700 0720
	-	1	-	-	1233389-4	.Kontrollsystem	.Valve bodies, cpl		4	VXL NR 1956-	0740
x	-	1	-	-	5003562-5	.Kontrollsystem, utbytesenhet	.Valve bodies, cpl, exchange unit		9	VXL NR 1956-	0750 07[illegible]
x	1	-	-	-	5003562-5	.Kontrollsystem, utbytesenhet	.Valve bodies, cpl, exchange unit		9	VXL NR 28662-	075[illegible] 0757
x	-	-	-	1	5003561-7	.Kontrollsystem, utbytesenhet	.Valve bodies, cpl, exchange unit		9	VXL NR 2516-.	0758 0759
	-	-	1	-	1233296-1	.Kontrollsystem	.Valve bodies, cpl		8	ERS AV 1ST 1233389-4	0760
	-	-	-	1	1233297-9	.Kontrollsystem	.Valve bodies, cpl		8	VXL NR OMKR-2000 ERS AV 1ST 1233388-6.	0780 0800
	-	-	-	1	1233370-4	.Kontrollsystem	.Valve bodies, cpl		8	VXL NR 2000-2515 ERS AV 1ST 1233388-6.	0820 0840
	-	-	-	1	1233388-6	.Kontrollsystem	.Valve bodies		4	VXL NR 2516-.	0860
	-	-	-	-		..Det se sida 154, 4-G11	..Comps page 154, 4-G11				0880
15	1	1	1	1	955278-7	.Skruv	.Screw		2	L50	0900
	3	3	3	3	955276-1	.Skruv	.Screw		2	L35	0920
	11	11	11	11	955275-3	.Skruv	.Screw		2	L30	0940
	2	2	2	2	955274-6	.Skruv	.Screw		2	L26	0960
16	1	1	1	1	1233336-5	.Mellandel	.Spacer, oil strainer		4		0980
17	1	1	1	1	1233337-3	.Packning	.Gasket		3		1000
18	1	1	1	1	1233394-4	.Oljesil	.Oil strainer		4	(1233211)	1020
19	5	5	5	5	955250-6	.Skruv	.Screw		2		1040

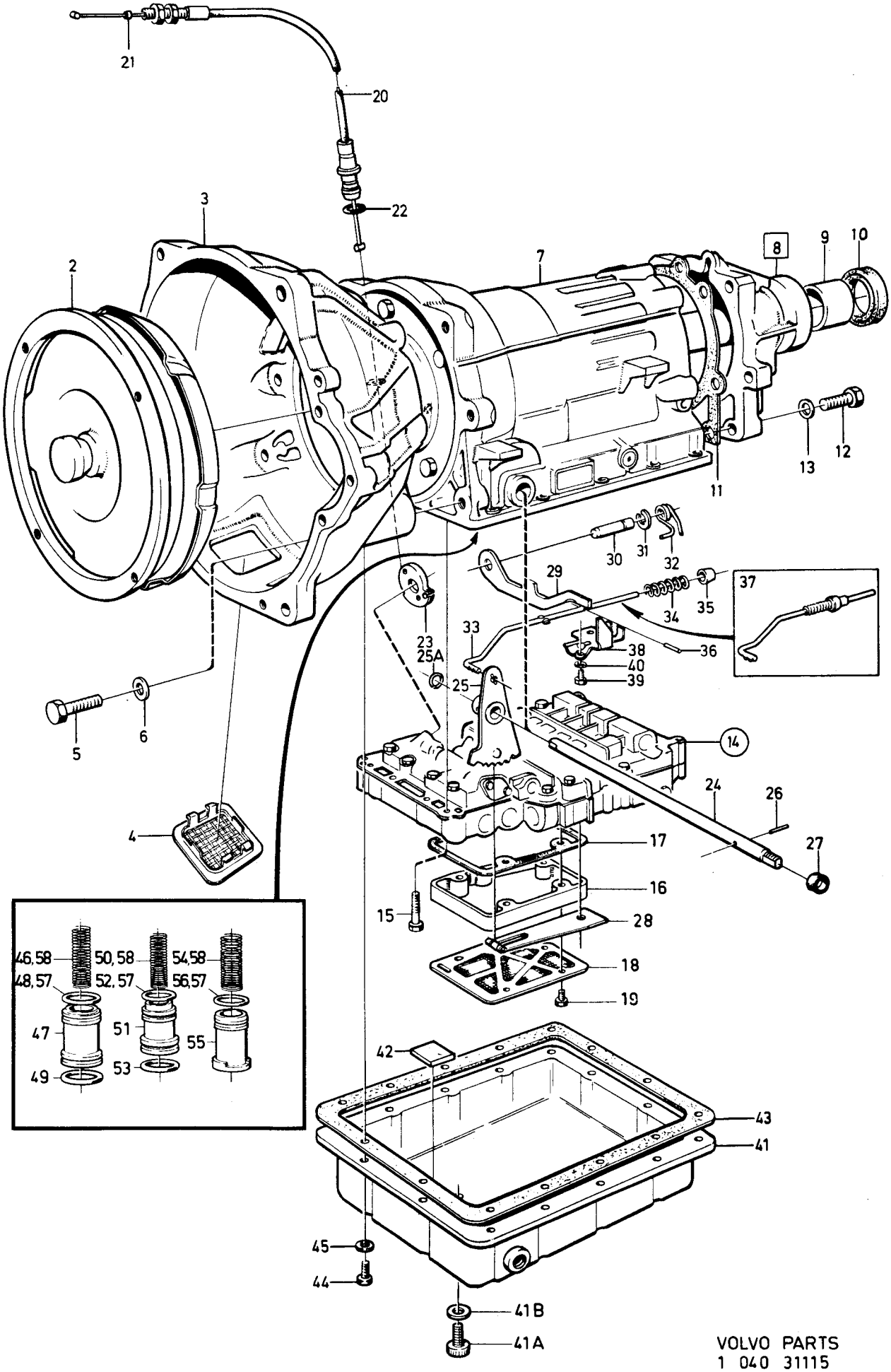

VOLVO PARTS
1 040 31115
(105:3)

Sida Page	Grupp Group	Växellåda BW55	Gearbox BW55	Illustration	0730
		1208189, 1208197, 1208198, 1208218.	1208189, 1208197, 1208198, 1208218.	31115	
98	4			1984-12	

Pos. Fig.	Antal/Quantity 1208189 BW	1208197 BW	1208198 BW	1208218 BW	Artikel nr Part No	Benämning	Description	Sats Kit	B P S R	Anmärkning Notes	
20	1	-	-	-	1239933-3	·Reglagevajer	·Control wire		4	(1233359)	1060
	-	1	1	1	1233390-2	·Reglagevajer	·Control wire		3	(1233217)	1080
21	1	1	1	1	1220513-4	·Kabelstopp	·Cable stop		4		1100
22	1	1	1	1	1233141-9	·O-ring	·O-ring		3		1120
23	1	1	1	1		·Kam	·Cam			SE SIDA 158, 4-G15	1140
24	1	-	-	1	1233322-5	·Växelväljaraxel	·Gear selector shaft		8	ERS AV 1ST 1233321-7,	1160
										1ST 1233376-1,	1180
										1 ST 1233384-5	1200
										1ST 381882-0.	1220
	-	1	1	-	1233321-7	·Växelväljaraxel	·Gear selector shaft		4		1240
25	1	-	-	-	1233112-0	·Växelväljarkam	·Gear selector shaft		8	ERS AV 1ST 1233376-1.	1
										1ST 1233321-7,	1280
										1 ST 1233384-5	1300
										1ST 381882-0.	1320
	-	1	1	1	1233376-1	·Växelväljarkam	·Gear selector cam		3		1340
25a	-	1	1	1	1233098-1	··Låsring	··Circlip		3	(1233377)	1360
26	1	1	1	1	1233384-5	·Låspinne	·Lock spring		3	(1233318) D 5MM	1
27	2	2	2	2	1233064-3	·Tätningsring	·Seal ring	S	3		1420
28	1	1	1	1		·Fjäderspärr,	·Spring catch,			SE SIDA 158, 4-G15	1440
						med rulle	with roller				1460
29	1	1	1	1	1233294-6	·Parkeringsspärr	·Catch		3		1480
30	1	1	1	1	1233116-1	·Lagertapp	·Bearing pin		3		1500
31	1	1	1	1	1233117-9	·Låsring	·Lock ring		3		1520
32	1	1	1	1	1233403-3	·Vridfjäder	·Torsion spring		3		1540
33	1	1	1	1	1233292-0	·Tryckstång	·Thrust rod		8	ERS AV 1ST 1233404-1	1560
34	1	1	1	1	1233121-1	··Fjäder	··Spring		4		1580
35	1	1	1	1		··Tryckhylsa	··Thrust sleeve		8		1600
36	1	1	1	1	951932-3	··Låspinne	··Lock pin		2		1620
37	1	1	1	1	1233404-1	·Tryckstång	·Thrust rod		4		1640
38	1	1	1	1	1233124-5	·Låsplatta	·Lock plate		3		1660
39	2	2	2	2	955271-2	·Skruv	·Screw		2		1680
40	2	2	2	2	941906-0	·Fjädrande bricka	·Resilient washer		2		1700
41	1	1	1	1	1233333-2	·Oljesump	·Oil pan		8	49) ERS AV 1233415-7	1730
	1	1	-	1	1233415-7	·Oljesump	·Oil pan		4	50)	1740
41a	1	1	-	1	1233417-3	··Propp	··Plug		2	50)	1760
41b	1	1	-	1	235858-8	··Bricka	··Washer		3	50)	1780
42	1	1	1	1	235739-0	·Magnet	·Magnet		4		1800
43	1	1	1	1	1233383-7	·Packning	·Gasket	S	3		1
44	14	14	14	14	1233214-4	·Skruv	·Screw				1840
45	14	14	14	14	941906-0	·Fjädrande bricka	·Resilient washer		2		1860
46	1	1	1	1		·Fjäder, 2:an, B2	·Spring, 2:nd gear, B2	S			1880
47	1	1	1	1	1233313-4	·Ackumulatorkolv,	·Accumulator piston		3		1900
						2:an, B2	2:nd gear, B2				1920
48	1	1	1	1	1233223-5	·Kolvring	·Piston ring	S	3		[illegible]
49	1	1	1	1	1233221-9	·Kolvring	·Piston ring	S	3		1[illegible]
50	1	-	-	1	1233144-3	·Fjäder, 3:an, C2	·Spring, 3:rd gear, C2	S	8		1980
51	1	1	1	1	1233314-2	·Ackumulatorkolv,	·Accumulator piston		3		2000
						3:an, C2	3:rd gear, C2				2020
52	1	1	1	1	1233312-6	·Kolvring	·Piston ring	S	3		2040
53	1	1	1	1	1233320-9	·Kolvring	·Piston ring	S			2060
54	1	1	1	1		·Fjäder, 1:an, C1	·Spring, 1:st gear, C1	S			2080
55	1	1	1	1	1233380-3	·Ackumulatorkolv,	·Accumulator piston,		4		2100
						1:an, C1	1:st gear, C1				2120
56	1	1	1	1	1233222-7	·Kolvring	·Piston ring	S	3		2140
57	1	1	1	1	273730-2	Kolvringssats	Piston ring kit		3		2160
58	1	-	-	1	273611-4	Fjädersats, ackum.	Spring kit, accum.		3		2180
	-	1	1	-	273690-8	Fjädersats, ackum.	Spring kit, accum.		4		2200
	-	-	-	-							2220

49. 242 CH-223939. 244 CH-812609. 245 CH-434459. 264 CH-131509. 265 CH-33009.
50. 242 CH 223940-. 244 CH 812610-. 245 CH 434460-. 264 CH 131510-. 265 CH 33010-.

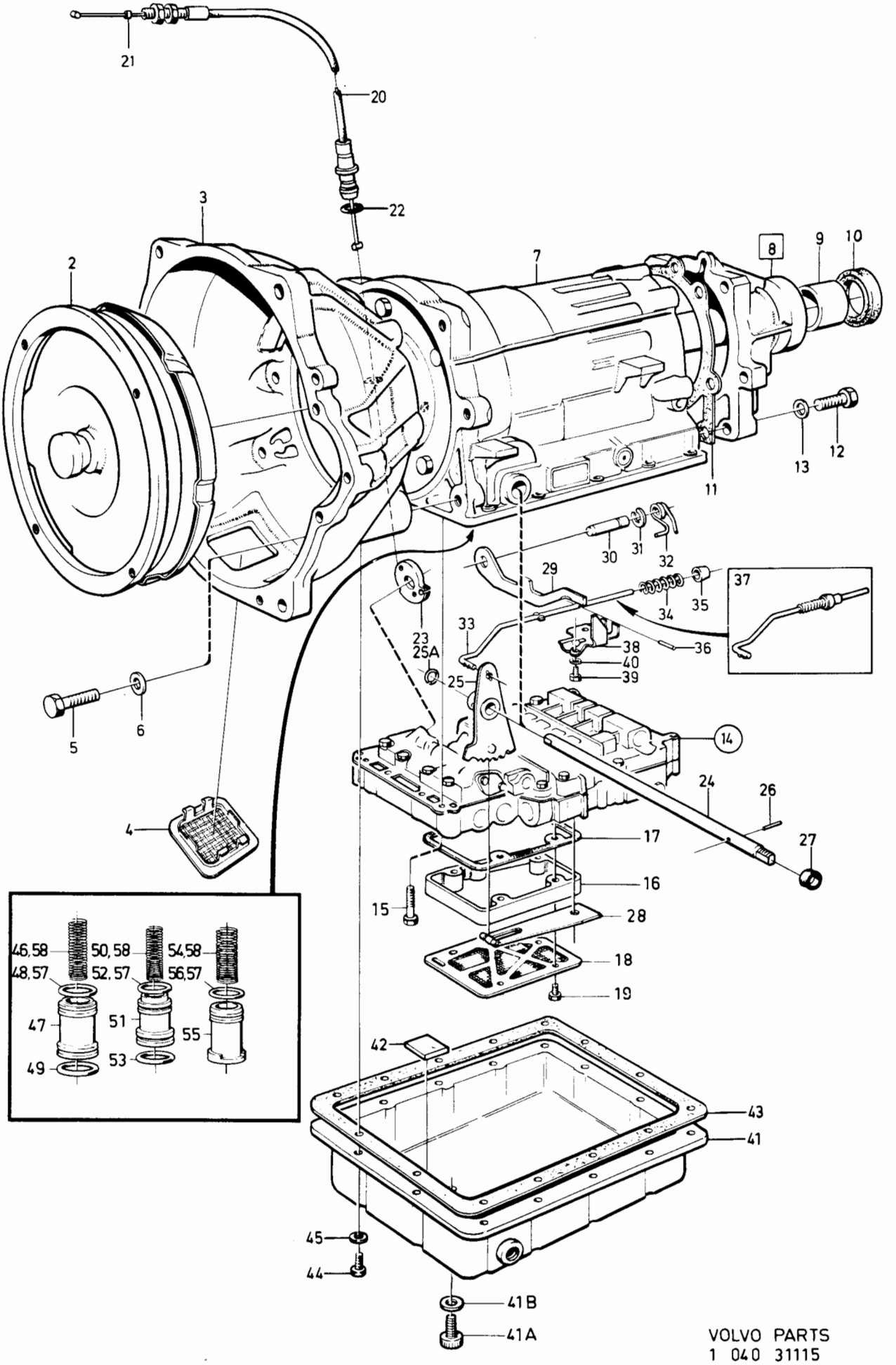

VOLVO PARTS
1 040 31115
(105:3)

Sida Page	Grupp Group	Växellåda BW55	Gearbox BW55	Illustration	0730
		1208189, 1208197, 1208198, 1208218.	1208189, 1208197, 1208198, 1208218.	31115	
100	4			1984-12	

Pos. Fig.	Antal/Quantity 1208 189 BW	1208 197 BW	1208 198 BW	1208 218 BW	Artikel nr Part No	Benämning	Description	Sats Kit	B P S R	Anmärkning Notes	
	1	1	1	1		Tätnings och O-ringssats	Rubber ring and Oil seal kit			SE SIDA 120, 4-F01	2240 2260
	1	1	1	1		Packningssats	Gasket kit			SE SIDA 120, 4-F01	2280

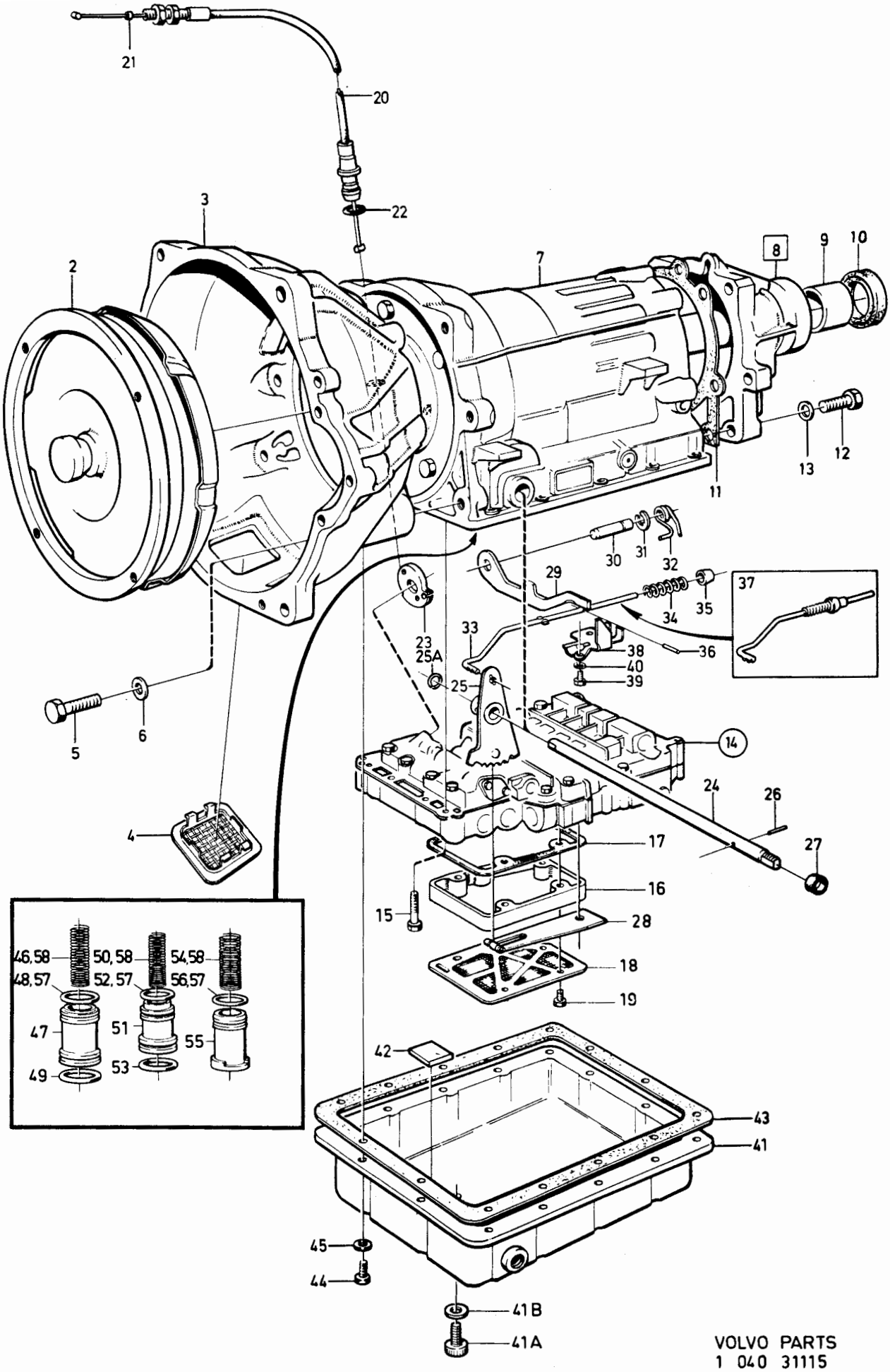

VOLVO PARTS
1 040 31115
(105:3)

Sida Page	Grupp Group	Växellåda BW55 1208171, 1208172	Gearbox BW55 1208171, 1208172	Illustration 31115 1984-12	0734
102	4				

Pos. Fig.	Antal/Quantity 1208 171 BW	1208 172 BW			Artikel nr Part No	Benämning	Description	Sats Kit	B P S R	Anmärkning Notes	
1	1	-	-	-	1208171-7	Växellåda	Gearbox			MARKED 016.	0020
		1			1208172-5	Växellåda	Gearbox		5	MARKED 017	0040
2	1				1233378-7	Konverter	Converter		4		0060
	-	1	-	-	1233379-5	.Konverter	.Converter		4		0080
3	1	1	-	-	1233330-8	.Konverterkåpa	.Converter housing		5		0100
4	1	1	-	-	1233328-2	.Skyddsnät	.Stone guard		5		0120
5	4	4	-	-	955319-9	.Skruv	.Screw		2	M10 X 36	0140
	2	2	-	-	955343-9	.Skruv	.Screw		2	M12 X 45	0160
6	4	4	-	-	941908-6	.Fjädrande bricka	.Resilient washer		2	D1 10.5 MM	0180
	2	2	-	-	940280-1	.Fjädrande bricka	.Resilient washer		2	D1 13.5 MM	0200
7	-	-	-	-		.Hus med planetväxel	.Housing with planetary gear			SE SIDA 110, 4-E15	0240
	-	-	-	-		..Mellangavel-utgående axel	..Centre section-output shaft			SE SIDA 116, 4-E21	0260 0280
	-	-	-	-		.Pumphus-kopplingshus	.Pump housing-clutch housing			SE SIDA 122, 4-F03	0300 0320
8	1	1	-	-	1233374-6	.Bakre hus	.Extension housing		8	B27, B28 ERS AV 1277665-4	[illegible]
	1	1	-	-	1233374-6	.Bakre hus	.Extension housing		8	EXCL B27, B28 ERS AV 1 ST 1279637-0, 1 ST 1239883-0, 1 ST 1239884-8	0345 0346 0347 0348
9	1	1	-	-	235878-6	..Bussning	..Bushing		3		0360
10	1	1	-	-	235728-3	.Tätningsring	.Seal ring	S	3		0380
11	1	1	-	-		.Packning	.Gasket	S	8		0400
12	6	6	-	-	1233138-5	.Skruv	.Screw		3		0420
13	6	6	-	-	1233139-3	.Låsbricka	.Lock washer		3		0440
14	1	-	-	-	1233296-1	.Kontrollsystem	.Valve bodies, cpl		8	VXL NR-1246 ERS AV 1ST 1233389-4	0460 0480
	1	-	-	-	1233371-2	.Kontrollsystem	.Valve bodies, cpl		8	VXL NR 1247- ERS AV 1ST 1233389-4	0500 0520
	-	1	-	-	1233296-1	.Kontrollsystem	.Valve bodies, cpl		8	VXL NR-1134 ERS AV 1ST 1233389-4.	0540 0560
	-	1	-	-	1233371-2	.Kontrollsystem	.Valve bodies, cpl		8	VXL NR 1135-1305 ERS AV 1ST 1233389-4.	0580 0600
	-	1	-	-	1233389-4	.Kontrollsystem	.Valve bodies, cpl		4	VXL NR 1306-	0620
	-	-	-	-		..Det se sida 154, 4-G11	..Comps page 154, 4-G11				0640
x	-	1	-	-	5003562-5	.Kontrollsystem, utbytesenhet	.Valve bodies, cpl, exchange unit		9	VXL NR 1306-	[illegible] 0655
15	3	3	-	-	955276-1	.Skruv	.Screw		2	L35	0660
	11	11	-	-	955275-3	.Skruv	.Screw		2	L30	0680
	2	2	-	-	955274-6	.Skruv	.Screw		2	L25	0700
	1	1	-	-	955278-7	.Skruv	.Screw		2	L50	0720
16	1	1	-	-	1233336-5	.Mellandel	.Spacer, oil strainer		4		[illegible]
17	1	1	-	-	1233337-3	.Packning	.Gasket		3		[illegible]
18	1	1	-	-	1233394-4	.Oljesil	.Oil strainer		4	(1233211)	0780
19	5	5	-	-	955250-6	.Skruv	.Screw		2		0800
20	1	-	-	-	1233390-2	.Reglagevajer	.Control wire		3	(1233217)	0820
	-	1	-	-	1233224-3	.Reglagevajer	.Control wire		3		0840
21	1	1	-	-	1220513-4	.Kabelstopp	.Cable stop		4		0860
22	1	1	-	-	1233141-9	.O-ring	.O-ring		3		0880
23	1	-	-	-		.Kam	.Cam			SE SIDA 158, 4-G15	0900
24	1	1	-	-	1233322-5	.Växelväljaraxel	.Gear selector shaft		8	ERS AV 1ST 1233321-7, 1ST 1233376-1, 1 ST 1233384-5 1ST 381879-6	0920 0940 0960 0980
25	1	1	-	-	1233376-1	.Växelväljarkam	.Gear selector cam		3		1000
25a	1	1	-	-	1233098-1	..Låsring	..Låsring		3	(1233377)	1020
26	1	1	-	-	1233384-5	.Låspinne	.Lock spring		3	D 5MM	1040
27	2	2	-	-	1233064-3	.Tätningsring	.Seal ring	S	3		1060
28	1	1	-	-		.Spärrfjäder, med rulle	.Spring catch, with roller			SE SIDA 158, 4-G15	1080 1100
29	1	1	-	-	1233294-6	.Parkeringsspärr	.P-position catch		3		1120

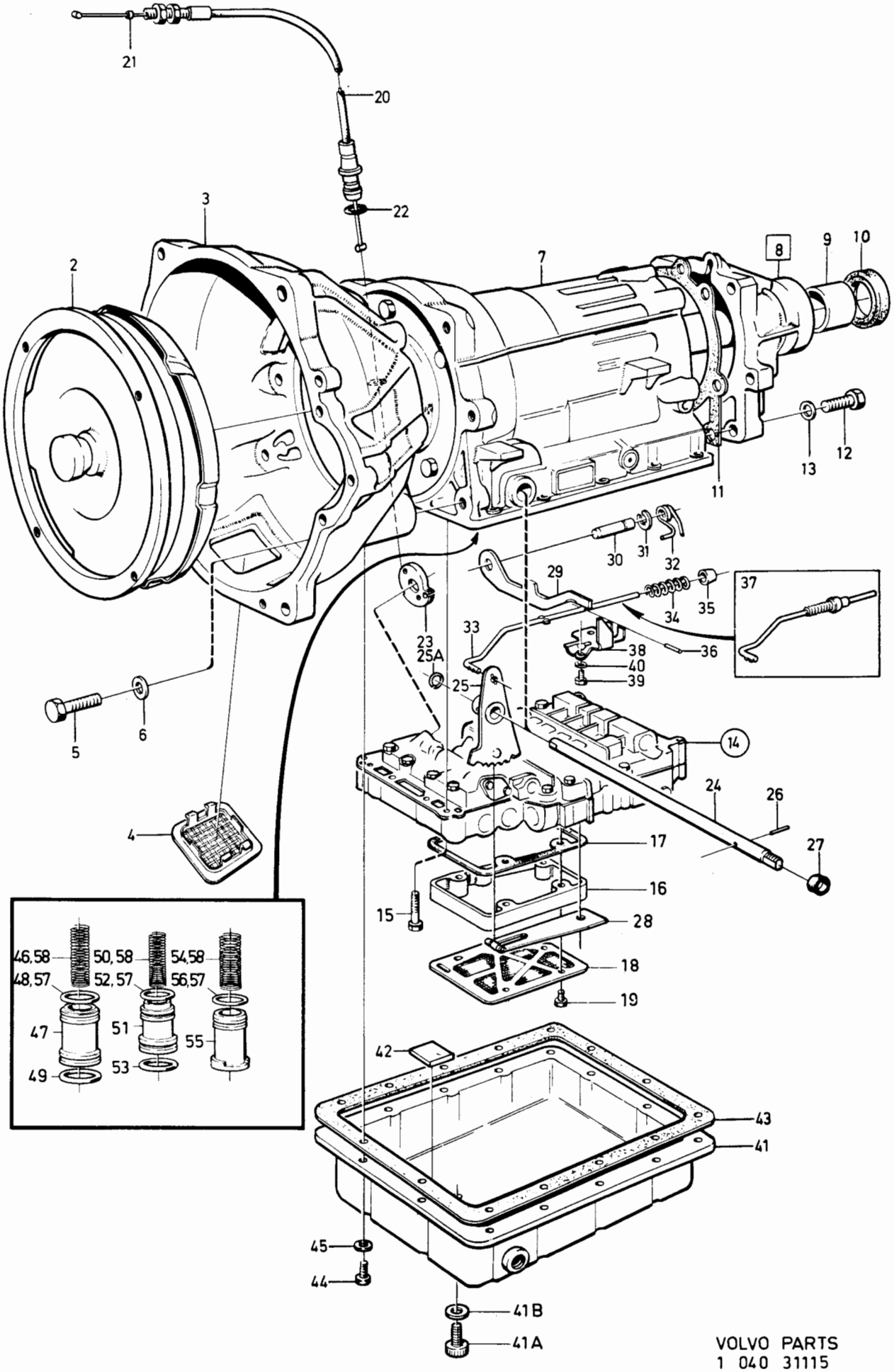

VOLVO PARTS
1 040 31115
(105:3)

Sida Page	Grupp Group	Växellåda BW55 1208171, 1208172	Gearbox BW55 1208171, 1208172	Illustration 31115 1984-12	0734
104	4				

Pos. Fig.	Antal/Quantity 1208 171 BW	1208 172 BW			Artikel nr Part No	Benämning	Description	Sats Kit	B P S R	Anmärkning Notes	
30	1	1	-	-	1233116-1	•Lagertapp	•Bearing pin		3		1140
31	1	1	-	-	1233117-9	•Låsring	•Lock ring		3		1160
32	1	1	-	-	1233403-3	•Vridfjäder	•Torsion spring		3		1180
33	1	1	-	-	1233292-0	•Tryckstång	•Thrust rod		8	ERS AV 1ST 1233404-1	1200
34	1	1	-	-	1233121-1	••Fjäder	••Spring		4		1220
35	1	1	-	-		••Tryckhylsa	••Thrust sleeve		8		1240
36	1	1	-	-	951932-3	••Låspinne	••Lock pin		2		1260
37	1	1	-	-	1233404-1	•Tryckstång	•Thrust rod		4		1280
38	1	1	-	-	1233124-5	•Låsplatta	•Lock plate		3		1300
39	2	2	-	-	955271-2	•Skruv	•Screw		2		1320
40	2	2	-	-	941906-0	•Fjädrande bricka	•Resilient washer		2		[illegible]
41	1	1	-	-	1233333-2	•Oljesump	•Oil pan		8	49) ERS AV 1233415-7	[illegible]
	1	1	-	-	1233415-7	•Oljesump	•Oil pan		4	50)	1380
41a	1	1	-	-	1233417-3	••Plugg	••Plug		2	50)	1400
41b	1	1	-	-	235858-8	••Bricka	••Washer		3	50)	1420
42	1	1	-	-	235739-0	•Magnet	•Magnet		4		1440
43	1	1	-	-	1233383-7	•Packning	•Gasket	S	3		1460
44	14	14	-	-	1233214-4	•Skruv	•Screw				[illegible]
45	14	14	-	-	941906-0	•Fjädrande bricka	•Resilient washer		2		1500
46	1	1	-	-		•Fjäder, 2:an, B2	•Spring, 2:nd gear, B2	S			1520
47	1	1	-	-	1233313-4	•Ackumulatorkolv, 2:an, B2	•Accumulator piston, 2:nd gear, B2		3		1540 1560
48	1	1	-	-	1233223-5	•Kolvring	•Piston ring	S	3		1580
49	1	1	-	-	1233221-9	•Kolvring	•Piston ring	S	3		1600
50	-	1	-	-	1233144-3	•Fjäder, 3:an, C2	•Spring, 3:rd gear, C2		8		1620
51	1	1	-	-	1233314-2	•Ackumulatorkolv, 3:an, C2	•Accumulator piston, 3:rd gear, C2		3		1640 1660
52	1	1	-	-	1233312-6	•Kolvring	•Piston ring	S	3		1680
53	1	1	-	-	1239582-8	•Kolvring	•Piston ring	S	3	(1233220)	1700
54	1	1	-	-		•Fjäder, 1:an, C1	•Spring, 1:st gear, C1	S			1720
55	1	1	-	-	1233380-3	•Ackumulatorkolv, 1:an, C1	•Accumulator piston, 1:st gear, C1		4		1740 1760
56	1	1	-	-	1233222-7	•Kolvring	•Piston ring	S	3		1780
57	1	1	-	-	273730-2	Kolvringssats	Piston ring kit		3		1800
58	1	-	-	-	273689-0	Fjädersats, ackum.	Spring kit, accum.		4		1820
	-	1	-	-	273611-4	Fjädersats, ackum.	Spring kit, accum.		3		1840
	-	-	-	-							1860
	1	1	-	-		Tätnings och o-rings-	Rubber ring and			SE SIDA 120, 4-F01	[illegible]
	-	-	-	-		Sats	Oil seal kit				[illegible]
	1	1	-	-		Packningssats	Gasket kit			SE SIDA 118, 4-E23	1920

49. 242 CH-223939. 244 CH-812609. 245 CH-434459. 264 CH-131509. 265 CH-33009.
50. 242 CH 223940-. 244 CH 812610-. 245 CH 434460-. 264 CH 131510-. 265 CH 33010-.

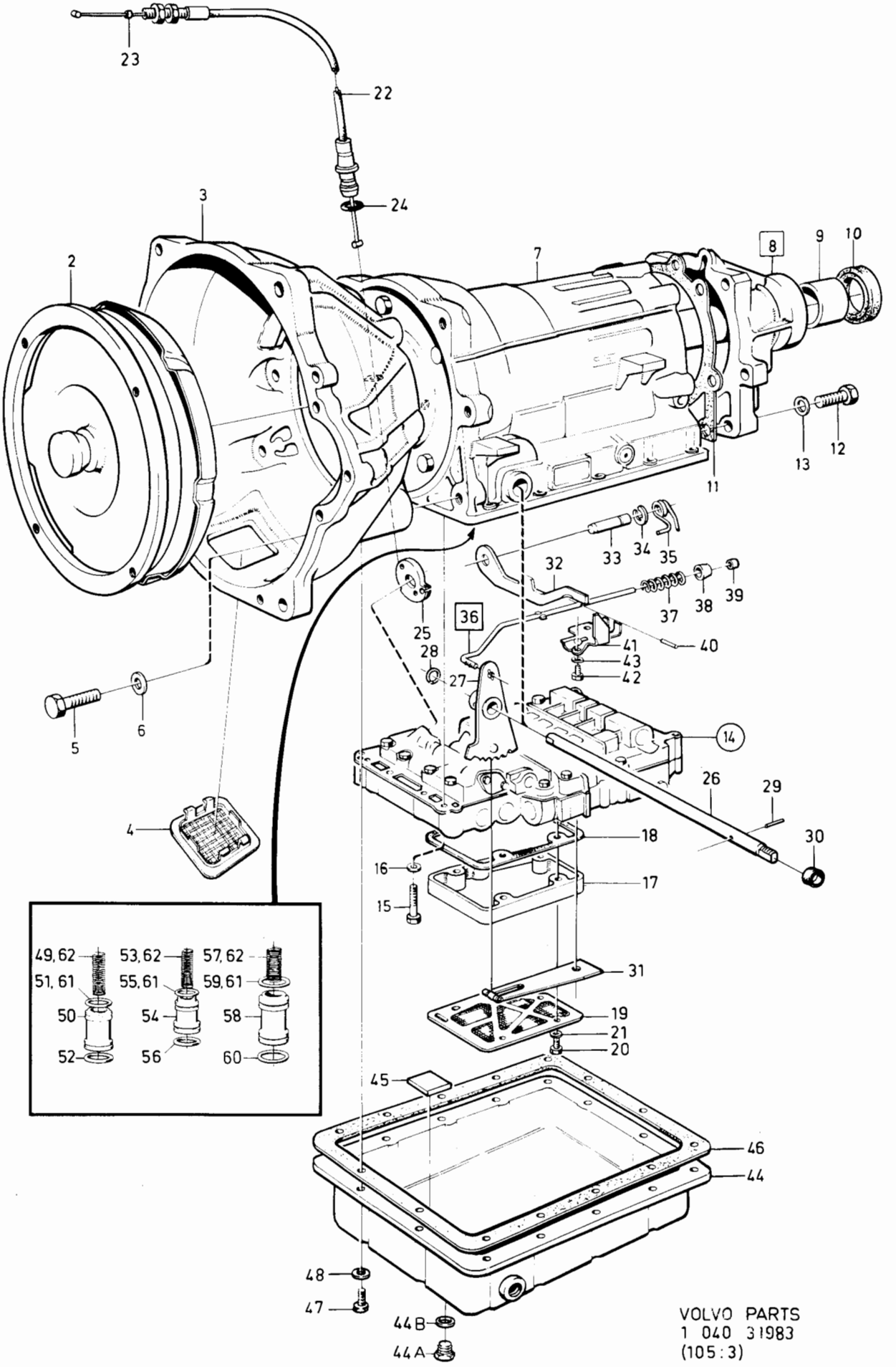

VOLVO PARTS
1 040 31983
(105:3)

Sida Page	Grupp Group	Växellåda AW55	Gearbox AW55	Illustration	0747
		1208163, 1208193, 1208253	1208163, 1208193, 1208253.	31983	
108	4			1984-12	

Pos. Fig.	Antal/Quantity 1208 163 AW	1208 193 AW	1208 253 AW		Artikel nr Part No	Benämning	Description	Sats Kit	B P S R	Anmärkning Notes	
33	1	1	1	-	1233116-1	.Lagertapp	.Bearing pin		3		1020
34	1	1	1	-	1233117-9	.Låsring	.Lock ring		3		1040
35	1	1	1	-	1233403-3	.Vridfjäder	.Torsion spring		3		1060
36	1	1	-	-	1239662-8	.Tryckstång	.Thrust rod		4	(1239592)	1100
	-	-	1	-	1239662-8	.Tryckstång	.Thrust rod		4		1120
37	1	1	1	-	1233121-1	..Fjäder	..Spring		4		1140
38	1	1	1	-		..Tryckhylsa	..Thrust sleeve		8		1150
39	1	1	-	-		..Stoppkrage	..Stop ring		8	SEN UTF NR 9AA/80001-.	1155
	-	-	1	-		..Stoppkrage	..Stop ring		8		1156
40	1	1	-	-	951932-3	..Låspinne	..Lock pin		2		1158
41	1	1	-	-	1233124-5	.Låsplatta	.Lock plate		3		[illegible]
	-	-	1	-	1239885-5	.Låsplatta	.Lock plate		4		[illegible]
42	2	2	2	-	951271-6	.Skruv	.Screw		8		1200
43	2	2	2	-	941906-0	.Fjädrande bricka	.Resilient washer		2		1220
44	1	-	-	-	1233212-8	.Oljesump	.Oil pan		4		1240
	-	1	1	-	1233333-2	.Oljesump	.Oil pan		8	NR-82GA/89999.	1250
										ERS AV 1233415-7	[illegible]
	-	1	1	-	1233415-7	.Oljesump	.Oil pan		4	NR 82HA/80001-	[illegible]
44a	-	1	1	-	1239961-4	..Propp	..Plug		2	NR 82HA/80001-	1256
44b	-	1	1	-	1239960-6	..Tätningsring	..Seal ring		2	NR 82HA/80001-	1257
45	1	1	1	-	235739-0	.Magnet	.Magnet		4		1260
46	1	1	1	-	1233383-7	.Packning	.Gasket	S	3		1280
47	14	14	14	-	955270-4	.Skruv	.Screw		2	(1233214)	1300
48	14	14	14	-	941906-0	.Fjädrande bricka	.Resilient washer		2		1320
49	1	1	-	-		.Fjäder, 2:an, B2	.Spring, 2:nd gear, B2	S			1340
	-	-	1	-		.Fjäder, 2:an, B2	.Spring, 2:nd gear, B2	S		51)	1341
	-	-	1	-	1239876-4	.Fjäder, 2:an, B2	.Spring, 2:nd gear, B2		4	52)	1342
50	1	1	1	-	1239576-0	.Ackumulatorkolv,	.Accumulator piston,		3		1344
						2:an, B2	2:nd gear, B2				1345
51	1	1	1	-	1239578-6	.Kolvring	.Piston ring	S	3		1346
52	1	1	1	-	1239577-8	.Kolvring	.Piston ring	S	3		1348
53	1	1	1	-		.Fjäder, 3:an, C2	.Spring, 3:rd gear, C2	S			1349
54	1	1	1	-	1239580-2	.Ackumulatorkolv,	.Accumulator piston,		4		1352
						3:an, C2	3:rd gear, C2				1353
55	1	1	1	-	1239581-0	.Kolvring	.Piston ring	S	3		1354
56	1	1	1	-	1239582-8	.Kolvring	.Piston ring	S	3		1356
57	1	1	1	-		.Fjäder, 1:an, C1	.Spring, 1:st gear, C1	S			1357
58	1	1	1	-	1239584-4	.Ackumulatorkolv,	.Accumulator piston,		4		[illegible]
						1:an, C1	1:st gear, C1				[illegible]
59	1	1	1	-	1239585-1	.Kolvring	.Piston ring	S	3		1361
60	1	1	1	-	1239582-8	.Kolvring	.Piston ring	S	3		1362
61	1	1	1	-	273494-5	Kolvringssats	Piston ring kit		3		1364
62	1	-	-	-	273495-2	Fjädersats ackum.kolv	Spring kit accu.piston		4		1365
	-	1	1	-	273611-4	Fjädersats ackum.kolv	Spring kit accu.piston		3	B21F	[illegible]
	-	-	1	-	273689-0	Fjädersats ackum.kolv	Spring kit accu.piston		4	B19A, B21A	
	-	-	-	-							1380
	1	1	1	-		Tätnings och	Rubber ring and			SE SIDA 120, 4-F01	1400
						O-ringssats	Oil seal kit				1420
	1	1	1	-		Packningssats	Gasket kit			SE SIDA 120, 4-F01	1440

51. VXL 1208253 MARKED 376 NR-1GA89999.
52. VXL 1208253 MARKED 376 NR 1HA80001-.

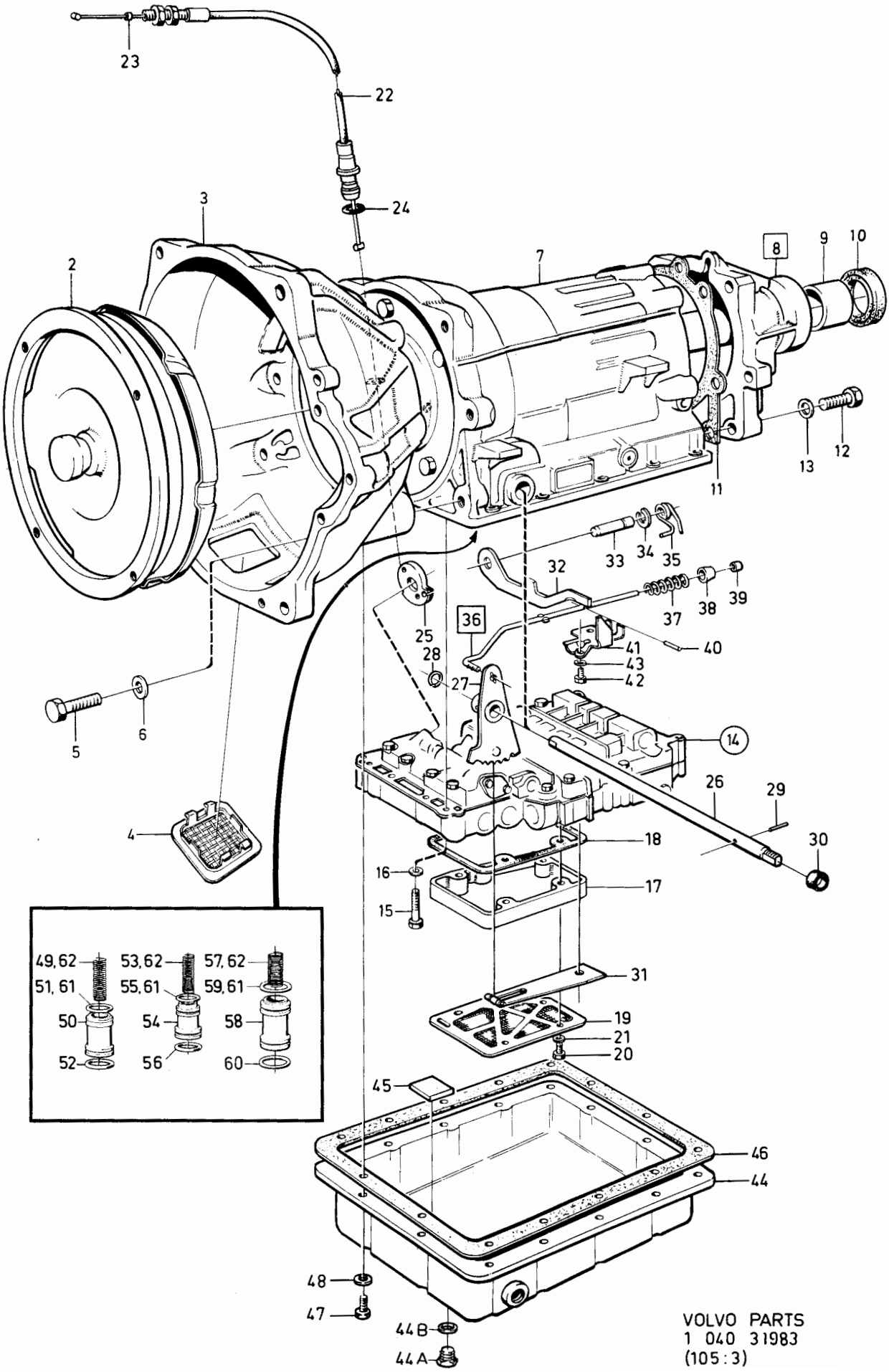

VOLVO PARTS
1 040 31983
(105:3)

Sida Page	Grupp Group	Växellåda BW55 AW55 AW70 AW71	Gearbox BW55 AW55 AW70 AW71	Illustration	0750
		Hus med planetväxel	Planet cover	29069	
110	4	Mellangavel-utgående axel	Centre section-output shaft	1984-12	

Pos. Fig.	Antal/Quantity BW	AW			Artikel nr Part No	Benämning	Description	Sats Kit	B P S R	Anmärkning Notes	
1	1	-	-	-	1233397-7	Hus	Housing		5	(1233062)	0020
	-	1	-	-	1239642-0	Hus	Housing		5	AW55 NR-2AA89999	0040
	-	1	-	-		Hus	Housing		8	AW55 NR 2BA80001-	0050
	-	1	-	-	1239741-0	Hus	Housing		5	AW70, AW71	0060
2	1	-	-	-		•Bussning	•Bushing		8		0080
	-	1	-	-		•Bussning	•Bushing		8		0100
3	1	1	-	-	1233360-5	Luftningsnippel	Air-venting nipple		3	AW55	0120
	-	1	-	-	1239745-1	Luftningsnippel	Air-venting nipple		3	AW70, AW71	0140
4	2	2	-	-	1233066-8	Propp. kmpl	Plug, cpl		3		0160
5	2	2	-	-	1233068-4	•O-ring	•O-ring	S	3		0180
6	1	1	-	-	1233069-2	Anslutning	Connector		4	AW55. BW55 EXCL	
										VXL MARKED 023, 025	0220
	-	1	-	-	1239669-3	Anslutning	Connector		4	AW70, AW71.	0240
	1	-	-	-	1239669-3	Anslutning	Connector		4	VXL MARKED 023, 025	0260
7	1	1	-	-	1239669-3	Anslutning	Connector		4	(1233072) AW55, BW55.	0280
	-	1	-	-	1239669-3	Anslutning	Connector		4	AW70, AW71	0300
8	2	2	-	-	1233071-8	•O-ring	•O-ring	S	3		[illegible]
8a	-	1	-	-	1239831-9	Oljesil, regulator	Oil strainer governor		3	AW70, AW71.	[illegible]
										AW55 NR 2BA80001-	0350
9	1	1	-	-	1233074-2	Täckplåt	Cover plate		4		0360
10	1	1	-	-	1233291-2	Packning	Gasket	S	3	BW55, AW55	0380
	-	1	-	-		Packning	Gasket	S		AW70, AW71	0400
11	3	3	-	-	956203-4	Skruv	Screw		2		0420
12	1	1	-	-	1233105-4	Kolv, bakre, B3	Piston, rear, B3		4		0440
13	1	1	-	-	1233024-7	O-ring, inre	O-ring, inner	S	3		0460
14	1	1	-	-	1233106-2	O-ring, yttre	O-ring, outer	S	3		0480
15	1	1	-	-	1233107-0	Hylsa	Sleeve		4		0500
16	1	1	-	-	1233108-8	O-ring, inre	O-ring, inner	S	3		0520
17	1	1	-	-	1233109-6	O-ring, yttre	O-ring, outer	S	3		0540
18	1	1	-	-	1233110-4	Kolv, främre, B3	Piston, front, B3		4		0560
19	1	1	-	-	1233025-4	O-ring, yttre	O-ring, outer	S	3		0580
20	1	-	-	-	1233306-8	Hållare med	Retainer with		4		0600
						fjädrar, kmpl B3	springs, cpl B3				0620
	-	1	-	-	273489-5	Hållare med	Retainer with		4		0640
						fjädrar, kmpl B3	springs, cpl B3				0660
21	1	-	-	-		•Hållare	•Retainer		8		0680
	-	1	-	-	1233049-4	•Hållare	•Retainer	S	4		0700
22	16	-	-	-		•Returfjäder	•Return spring		8		[illegible]
	-	16	-	-	1233026-2	•Returfjäder	•Return spring	S	3		[illegible]
23	1	-	-	-	1233050-2	Låsring	Lock ring		3		0760
	-	1	-	-	1233050-2	Låsring	Lock ring	S	3		0780
24	1	-	-	-	1233260-7	Ansättningshylsa	Take up sleeve		4	VXL MARKED 003, 008,	0800
										009, 012, 014, 015,	0820
										016, 019, 020, 022,	[illegible]
										PP22, 026, 027.	[illegible]
	1	-	-	-	1233111-2	Ansättningshylsa	Take up sleeve		4	VXL MARKED 001, 010,	0880
										011, 013, 017, 018,	0900
										021, 023, 025, 030,	0920
										031.	0940
	-	1	-	-	1239550-5	Ansättningshylsa	Take up sleeve		4	AW55, AW70	0960
x	-	1	-	-	1239784-0	Ansättningshylsa	Take up sleeve		4	AW71	0980
25	1	-	-	-	1233240-9	Utgående axel	Output shaft		5		1000
	-	1	-	-	1239548-9	Utgående axel	Output shaft		8	AW55 NR-2AA89999	1020
										ERS AV 1239937-4	1022
	-	1	-	-	1239548-9	Utgående axel	Output shaft		8	AW70 NR-1LC86636	1025
										ERS AV 1 ST 1239937-4	1026
	-	1	-	-	1239937-4	Utgående axel	Output shaft		5	AW55 NR 2BA80001-	1030
	-	1	-	-	1239937-4	Utgående axel	Output shaft		5	AW70 NR 1LC86637-	1035
	-	1	-	-	1239782-4	Utgående axel	Output shaft		5	AW71	1040
26	1	1	-	-		•Bussning	•Bushing		8		1060
27	1	1	-	-	1233103-9	Axialnållager	Needle thrust bearing	S	3	BW55, AW55	1080
	-	1	-	-	1233103-9	Axialnållager	Needle thrust bearing		3	AW70, AW71	1100
28	1	1	-	-	1233104-7	Lagerbricka	Bearing washer	S	3	AW55, BW55	1120

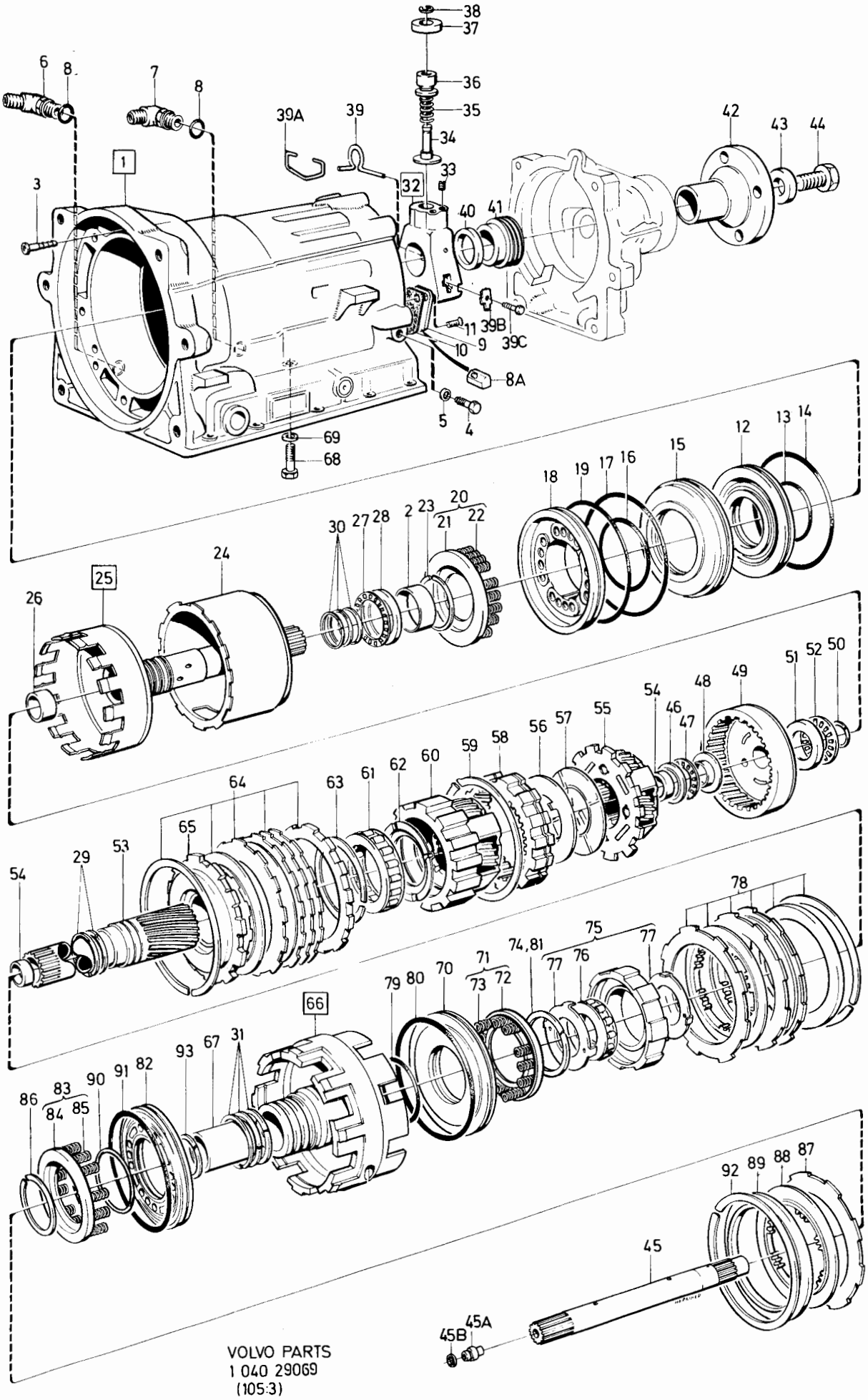

VOLVO PARTS
1 040 29069
(105:3)

Sida Page	Grupp Group	Växellåda BW55 AW55 AW70 AW71	Gearbox BW55 AW55 AW70 AW71	Illustration	0750
		Hus med planetväxel	Planet cover	29069	
112	4	Mellangavel-utgående axel	Centre section-output shaft	1984-12	

Pos. Fig.	Antal/Quantity BW	AW			Artikel nr Part No	Benämning	Description	Sats Kit	B P S R	Anmärkning Notes	
	-	1	-	-	1233104-7	Lagerbricka	Bearing washer		3	AW70, AW71	1140
	-	-	-	-							1160
29	2	-	-	-	1233060-1	Tätningsring	Seal ring	S	3		1180
	-	2	-	-	1239534-9	Tätningsring	Seal ring	S	3	AW55, AW70	1200
	-	2	-	-	1239770-9	Tätningsring	Seal ring	S	3	AW71	1220
30	3	3	-	-	1233102-1	Tätningsring	Seal ring	S	3		1240
31	3	-	-	-	1233247-4	Tätningsring	Seal ring	S	3		1260
	-	3	-	-	1233247-4	Tätningsring	Seal ring	S	3	40)	1265
	-	3	-	-	1233247-4	Tätningsring	Seal ring	S	3	42, 51)	1266
	-	3	-	-	1239898-8	Tätningsring	Seal ring		3	52)	1270
	3	3	-	-	1239898-8	Tätningsring	Seal ring		3	41, 43)	1
32	1	-	-	-	1233275-5	Regulator	Governor		4	VXL MARKED 011, 018,	1300
										021, 023.	1320
	1	-	-	-	1233276-3	Regulator	Governor		4	VXL MARKED 008, 010,	1340
										015, 017, 030.	1360
	1	-	-	-	1233274-8	Regulator	Governor		4	VXL MARKED 001, 003,	1380
										009, 012, 013, 014,	1
										016, 019, 022, PP22,	1420
										025, 027, 031.	1440
	1	-	-	-	1233344-9	Regulator	Governor		4	VXL MARKED 020, 026.	1460
	-	1	-	-	1239867-3	Regulator	Governor		8	AW70 NR-1LC86636	1500
										ERS AV 1239785-7	1502
	-	1	-	-	1239785-7	Regulator	Governor		4	AW55	1505
	-	1	-	-	1239785-7	Regulator	Governor		4	AW70 NR 1LC86637-	1510
	-	1	-	-	1239785-7	Regulator	Governor		4	AW71	1520
	1	1	-	-		•Regulatorhus	•Governor housing		8		1540
33	2	2	-	-		•Propp	•Plug		8		1560
34	1	1	-	-		•Skaft	•Shaft		8		1580
35	1	-	-	-	1233129-4	•Fjäder	•Spring		3		1600
	1	-	-	-	1233355-5	•Fjäder	•Spring		5	VXL MARKED 020, 026	1620
	-	1	-	-	1239554-7	•Fjäder	•Spring		3		1640
36	1	1	-	-		•Ventil	•Valve		8		1660
37	1	1	-	-		•Vikt	•Weight		8		1680
38	1	1	-	-	1233132-8	•Låsring	•Circlip		3		1700
39	1	-	-	-	1233245-8	•Låsfjäder	•Lock spring		3		1720
39a	-	1	-	-	1239555-4	•Låsfjäder	•Lock spring		3		1740
39b	-	1	-	-	1239788-1	Låsbricka	Lock washer		4	AW71	1760
	-	1	-	-	1239788-1	Låsbricka	Lock washer		4	AW55 NR 2BA80001-	1
										AW70 NR 1LC86637-	1772
	-	1	-	-	955248-0	Skruv	Screw		2	AW55 NR 2BA80001-	1775
										AW70 NR 1LC86637-	1777
39c	-	1	-	-	955248-0	Skruv	Screw		2	AW71	1780
40	1	1	-	-	1233134-4	Distansbricka	Spacer washer		4		1800
41	1	1	-	-	380977-9	Hastighetsmätarhjul	Speedometer gear		3		[illegible]
42	1	-	-	-	235876-0	Medbringare	Companion flange		4	VXL MARKED 001, 009,	1[illegible]
						1310	1310			010, 011, 013, 016,	1860
										017, 018, 021, 023,	1880
										025, 026, 030, 031.	1900
										TAXI VXL MARKED 020.	1920
	1	-	-	-	235877-8	Medbringare	Companion flange		4	VXL MARKED 003, 008,	1940
						1140	1140			012, 014, 015, 019,	1960
										PP22, 022, 027.	1980
										EXCL TAXI VXL MARKED	2000
										020.	2020

40. VXL 1208222 MARKED 222 NR 03711 HF80292.
41. VXL 1208222 MARKED 222 NR 03711 HF80293-. VXL 1208319 MARKED 319. VXL 1208357 MARKED 357. VXL 1208358 MARKED 358.
42. VXL 1208220 MARKED 220, 1208284 MARKED 284 NR-03701 HC81084
43. VXL 1208220 marked 220, 1208284 MARKED 284 NR 03701 HC81085-. VXL 1208320 MARKED 320. VXL 1208356 MARKED 356.
51. VXL 1208253 MARKED 376 NR-1GA89999.
52. VXL 1208253 MARKED 376 NR 1HA80001-.

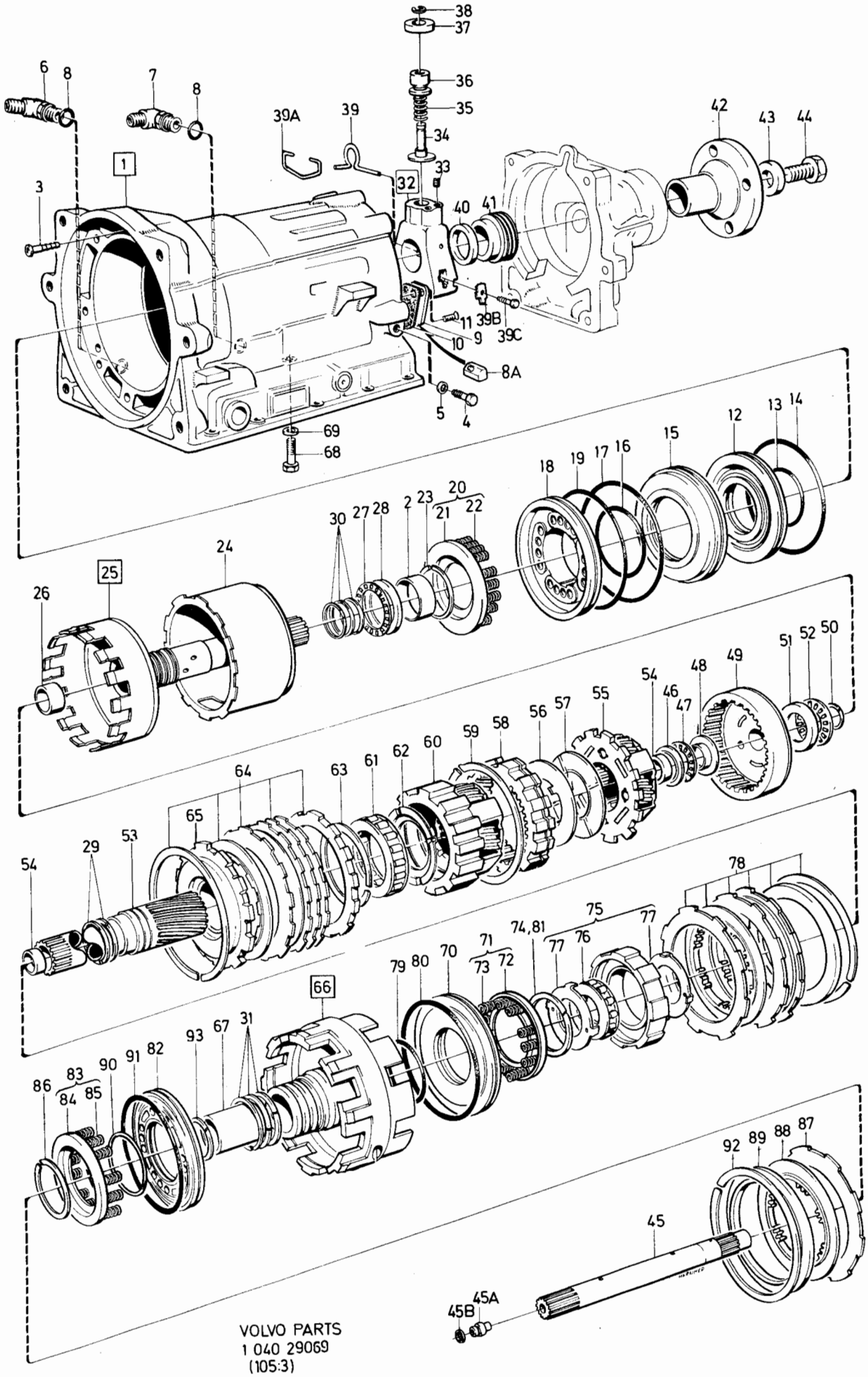

VOLVO PARTS
1 040 29069
(105:3)

Sida Page	Grupp Group	Växellåda BW55 AW55 AW70 AW71 Gearbox BW55 AW55 AW70 AW71	Illustration	0750
		Hus med planetväxel / Planet cover	29069	
114	4	Mellangavel-utgående axel / Centre section-output shaft	1984-12	

Pos. Fig.	Antal/Quantity BW	AW			Artikel nr Part No	Benämning	Description	Sats Kit	B P S R	Anmärkning Notes	
	-	1	-	-	235877-8	Medbringare	Companion flange		4	AW55, AW70	2040
	-	1	-	-	235876-0	Medbringare	Companion flange		4	AW71	2060
43	1	1	-	-	190772-4	Bricka	Washer		2		2080
44	1	1	-	-	955340-5	Skruv	Screw		2		2100
45	1	-	-	-	1233290-4	Mellanaxel	Counter shaft		4		2120
	-	1	-	-	1239546-3	Mellanaxel	Counter shaft		4	AW55	2140
	-	1	-	-	1239866-5	Mellanaxel	Counter shaft		4	AW70	2160
	-	1	-	-	1239779-0	Mellanaxel	Counter shaft		4	AW71 MARKED 222	2180
										AW71 MARKED 319	2181
										NR-82HF89999.	2182
	-	1	-	-	1239970-5	Mellanaxel	Counter shaft		4	AW71 MARKED 319	2
										NR 82JF80001-.	2191
45a	-	1	-	-		•Plugg	•Plug		8	AW70, AW71	2200
45b	-	1	-	-	1239780-8	•Tätningsring	•Seal ring	S	3	AW70, AW71	2220
46	1	1	-	-	1233018-9	Lagerbricka	Bearing washer	S	3	AW55, BW55	2240
	-	1	-	-	1233018-9	Lagerbricka	Bearing washer		3	AW70, AW71	2260
47	1	1	-	-	1233019-7	Axialnållager	Needle thrust bearing	S	3	AW55, BW55	2
	-	1	-	-	1233019-7	Axialnållager	Needle thrust bearing		3	AW70, AW71	2300
48	1	1	-	-	1233031-2	Lagerbricka	Bearing washer	S	3	AW55, BW55	2320
	-	1	-	-	1233031-2	Lagerbricka	Bearing washer		3	AW70, AW71	2340
49	1	-	-	-	1233351-4	Ringhjul	Ring gear		8	EXCL VXL MARKED	2360
										023, 025	2361
										ERS AV 1 ST 1233239-1	2362
	1	-	-	-	1233239-1	Ringhjul	Ring gear		4	VXL MARKED 023, 025	2380
	-	1	-	-	1239881-4	Ringhjul	Ring gear		4	AW55, AW70 (1239547)	2420
	-	1	-	-	1239781-6	Ringhjul	Ring gear		4	AW71	2440
50	1	1	-	-	1233098-1	Låsring	Circlip		3	AW55, BW55	2460
	-	1	-	-	1233098-1	Låsring	Circlip	S	3	AW70, AW71	2480
51	1	1	-	-	1233035-3	Lagerbricka	Bearing washer	S	3	AW55, BW55	2500
	-	1	-	-	1233035-3	Lagerbricka	Bearing washer		3	AW70, AW71	2520
52	1	1	-	-	1233036-1	Axialnållager	Needle thrust bearing	S	3	AW55, BW55	2540
	-	1	-	-	1233036-1	Axialnållager	Needle thrust bearing		3	AW70, AW71	2560
53	1	-	-	-	1233237-5	Solhjulsaxel	Sun shaft		4		2580
	-	1	-	-	1239532-3	Solhjulsaxel	Sun shaft		4	AW55, AW70	2600
	-	1	-	-	1239767-5	Solhjulsaxel	Sun shaft		4	AW71	2620
54	2	2	-	-		•Bussning	•Bushing		8		2640
55	1	-	-	-	1233364-7	Planetväxel, bakre	Planetary gear, rear		4		2660
	-	1	-	-	1239645-3	Planetväxel, bakre	Planetary gear, rear		8	AW55	2
										ERS AV 1 ST 1239865-7	2680
	-	1	-	-	1239865-7	Planetväxel, bakre	Planetary gear, rear		4	AW70 MARKED 220, 284	2700
	-	1	-	-	1239946-5	Planetväxel, bakre	Planetary gear, rear		4	AW70 MARKED 320	2720
	-	1	-	-	1239778-2	Planetväxel, bakre	Planetary gear, rear		4	AW71	2740
56	1	-	-	-	1233092-4	Tryckbricka	Thrust washer	S	3		2760
	-	1	-	-	1239541-4	Tryckbricka	Thrust washer	S	3	AW55	2
	-	1	-	-	1239541-4	Tryckbricka	Thrust washer		3	AW70	2
	-	1	-	-	1239776-6	Tryckbricka, nylon	Thrust washer, nylon	S	3	AW71	2820
57	1	-	-	-	1233093-2	Tryckbricka	Thrust washer	S	3		2840
	-	1	-	-	1239542-2	Tryckbricka	Thrust washer	S	3	AW55, AW70	2860
	-	1	-	-	1239775-8	Tryckbricka, stål	Thrust washer, steel		3	AW71	2880
58	1	-	-	-	1239777-4	Ringhjul	Ring gear		4	(1233090)	2900
	-	1	-	-	1239543-0	Ringhjul	Ring gear		4	AW55	2920
	-	1	-	-	1239864-0	Ringhjul	Ring gear		4	AW70	2940
	-	1	-	-	1239777-4	Ringhjul	Ring gear		4	AW71	2960
59	1	1	-	-	1233091-6	Låsring	Circlip		3		2980
60	1	-	-	-	1233363-9	Planetväxel, främre	Planetary gear, front		4	(1233086)	3000
	-	1	-	-	1239539-8	Planetväxel, främre	Planetary gear, front		4	AW55	3020
						Planetväxel, mittre	Planetary gear, middle		8	AW70 MARKED 320	3040
	-	1	-	-	1239863-2	Planetväxel, mittre	Planetary gear, middle		4	AW70 MARKED 220, 284	3060
	-	1	-	-	1239772-5	Planetväxel, mittre	Planetary gear, middle		4	AW71	3080
											3100
						Frihjul	Freewheel	S		AW55, BW55.	3120
61	1	1	-	-		Frihjul	Freewheel	S		AW70 MARKED 220, 284	3140
	-	1	-	-	1239945-7	Frihjul	Freewheel		4	AW70 MARKED 320	3160

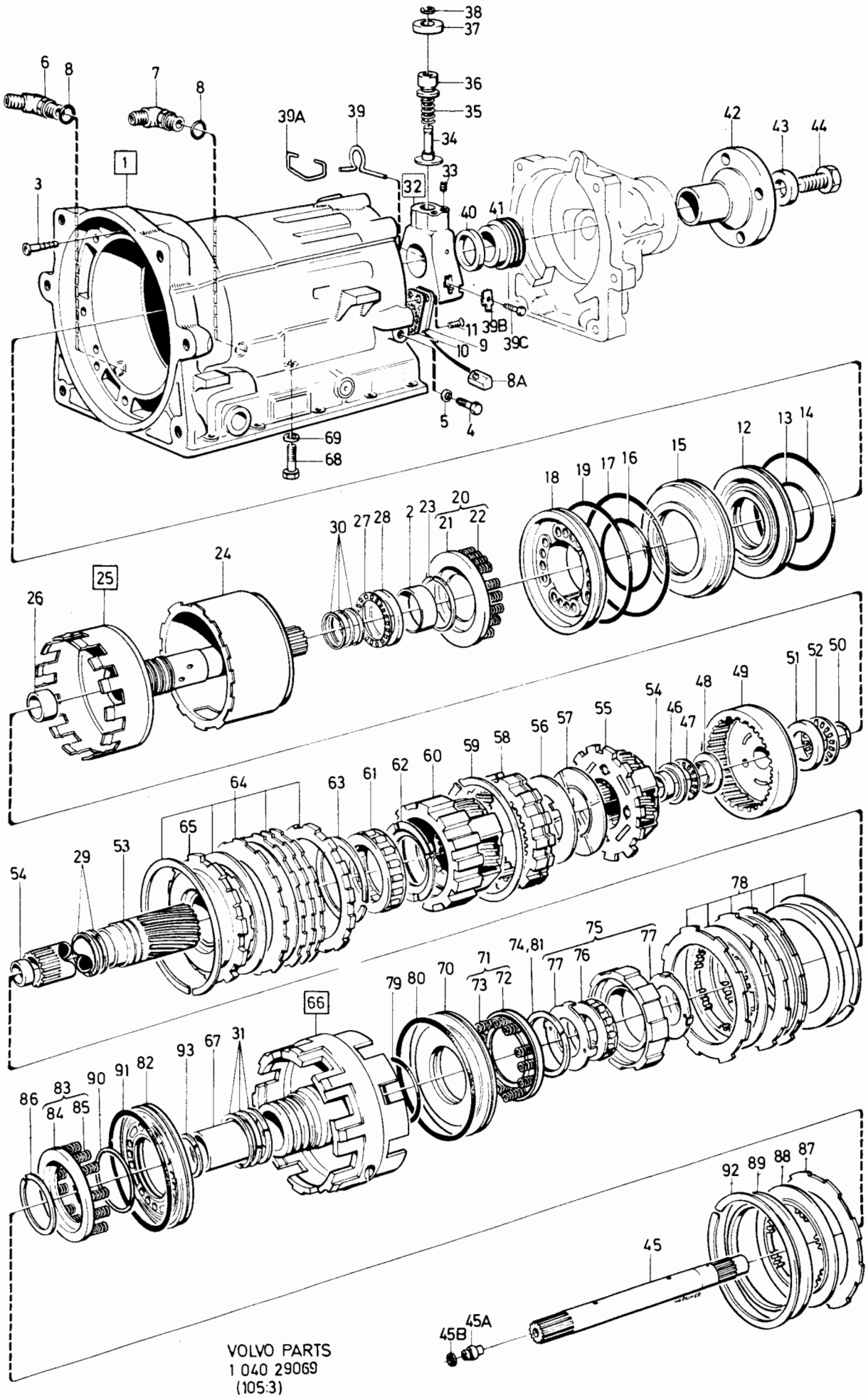

VOLVO PARTS
1 040 29069
(105:3)

Sida Page	Grupp Group	Växellåda BW55 AW55 AW70 AW71	Gearbox BW55 AW55 AW70 AW71	Illustration	0750
		Hus med planetväxel	Planet cover	29069	
116	4	Mellangavel-utgående axel	Centre section-output shaft	1984-12	

Pos. Fig.	Antal/Quantity BW	AW			Artikel nr Part No	Benämning	Description	Sats Kit	B P S R	Anmärkning Notes	
	-	1	-	-	1239774-1	Frihjul	Freewheel		4	AW71	3180
62	1	-	-	-	1233087-4	Tryckbricka	Thrust washer	S	3		3200
	-	1	-	-	1239540-6	Tryckbricka	Thrust washer	S	3	AW55, AW70	3220
	-	1	-	-	1239773-3	Tryckbricka, nylon	Thrust washer, nylon	S	3	AW71	3240
63	1	1	-	-	1233089-0	Låsring	Circlip	S	3	AW55, BW55, AW70	3260
	-	1	-	-	1233089-0	Låsring	Circlip		3	AW71	3280
64	1	-	-	-		Tryckplatta, B3	Thrust plate, B3	S		B23, B27, B28.	3300
	2	-	-	-		Tryckplatta, B3	Thrust plate, B3	S		B17,B19,B21, D20,D24	3320
	-	1	-	-		Tryckplatta B3	Thrust plate, B3	S			3340
	4	-	-	-		Stållamell, B3	Steel disc, B3	S		B23, B27, B28	3360
	3	-	-	-		Stållamell, B3	Steel disc, B3	S		B17,B19,B21, D20,D24	3
	-	4	-	-		Stållamell, B3	Steel disc, B3	S			3400
	5	-	-	-		Friktionslamell	Friction disc	S		B23, B27, B28	3420
	4	-	-	-		Friktionslamell	Friction disc	S		B17,B19,B21, D20,D24	3440
	-	4	-	-		Friktionslamell	Friction disc	S		AW55, AW70	3460
	-	5	-	-		Friktionslamell	Friction disc	S		AW71	3480
	1	1	-	-	1233084-1	Låsring	Circlip	S	3	AW55, BW55	3
	-	1	-	-	1233084-1	Låsring	Circlip		3	AW70, AW71	3520
65	1	-	-	-	1233083-3	Innerbana	Inner path		4		3540
	-	1	-	-	1239535-6	Innerbana	Inner path		4	AW55, AW70	3560
	-	1	-	-	1239771-7	Innerbana	Inner path		3	AW71	3580
66	1	-	-	-	1233259-9	Mellangavel	Centre section		4	VXL MARKED 012, 019,	3600
										027.	3620
	1	-	-	-	1233234-2	Mellangavel	Centre section		4	VXL MARKED 001, 003,	3640
										008, 009, 010, 011,	3660
										013, 014, 015, 016,	3680
										017, 018, 020, 021,	3700
										022, PP22, 023, 025,	3720
										026, 030, 031	3740
	-	1	-	-	1239526-5	Mellangavel	Centre section		4	51) AW55	3760
	-	1	-	-	1239896-2	Mellangavel	Centre section		4	52) AW55	3770
	-	1	-	-	1239873-1	Mellangavel	Centre section		4	42) AW70	3780
	-	1	-	-	1239896-2	Mellangavel	Centre section		4	43) AW70	3800
	-	1	-	-	1239757-6	Mellangavel	Centre section		4	40) AW71	3820
	-	1	-	-	1239920-0	Mellangavel	Centre section		4	41) AW71	3840
67	1	1	-	-		•Bussning	•Bushing		8		3860
68	2	2	-	-	955299-3	Skruv	Screw		2	(1233226)	3880
69	2	2	-	-	1233227-6	Låsbricka	Lock washer		3		3
70	1	-	-	-	1233053-6	Kolv, B2	Piston, B2		4		3920
	-	1	-	-	1239528-1	Kolv, B2	Piston, B2		4	51) AW55	3940
	-	1	-	-	1239759-2	Kolv, B2	Piston, B2		4	52) AW55	3950
	-	1	-	-	1239759-2	Kolv, B2	Piston, B2		4	AW70, AW71	3960
71	1	-	-	-	1233305-0	Hållaremed	Retainer with		4		3980
						fjädrar, kmpl B2	springs, cpl. B2				[illegible]
	-	1	-	-	273489-5	Hållare med	Retainer with		4		4[illegible]
						fjädrar, kmpl B2	springs, cpl. B2				4040
72	1	-	-	-		•Hållare	•Retainer	8			4060
	-	1	-	-	1233049-4	•Hållare	•Retainer	S	4		4080
73	12	-	-	-		•Returfjäder	•Return spring		8		4100
	-	12	-	-	1233026-2	•Returfjäder	•Return spring	S	3		4120
74	1	-	-	-	1233050-2	Låsring	Snap ring		3		4140
	-	1	-	-	1233050-2	Låsring	Snap ring	S	3		4160
75	1	-	-	-	1233076-7	Bromsnav	Brake hub		4		4180
	-	1	-	-	1239529-9	Bromsnav	Brake hub, B2		4	AW55, AW70	4200

40. VXL 1208222 MARKED 222 NR 03711 HF80292.
41. VXL 1208222 MARKED 222 NR 03711 HF80293-. VXL 1208319 MARKED 319. VXL 1208357 MARKED 357. VXL 1208358 MARKED 358.
42. VXL 1208220 MARKED 220, 1208284 MARKED 284 NR-03701 HC81084
43. VXL 1208220 marked 220, 1208284 MARKED 284 NR 03701 HC81085-. VXL 1208320 MARKED 320. VXL 1208356 MARKED 356.
51. VXL 1208253 MARKED 376 NR-1GA89999.
52. VXL 1208253 MARKED 376 NR 1HA80001-.

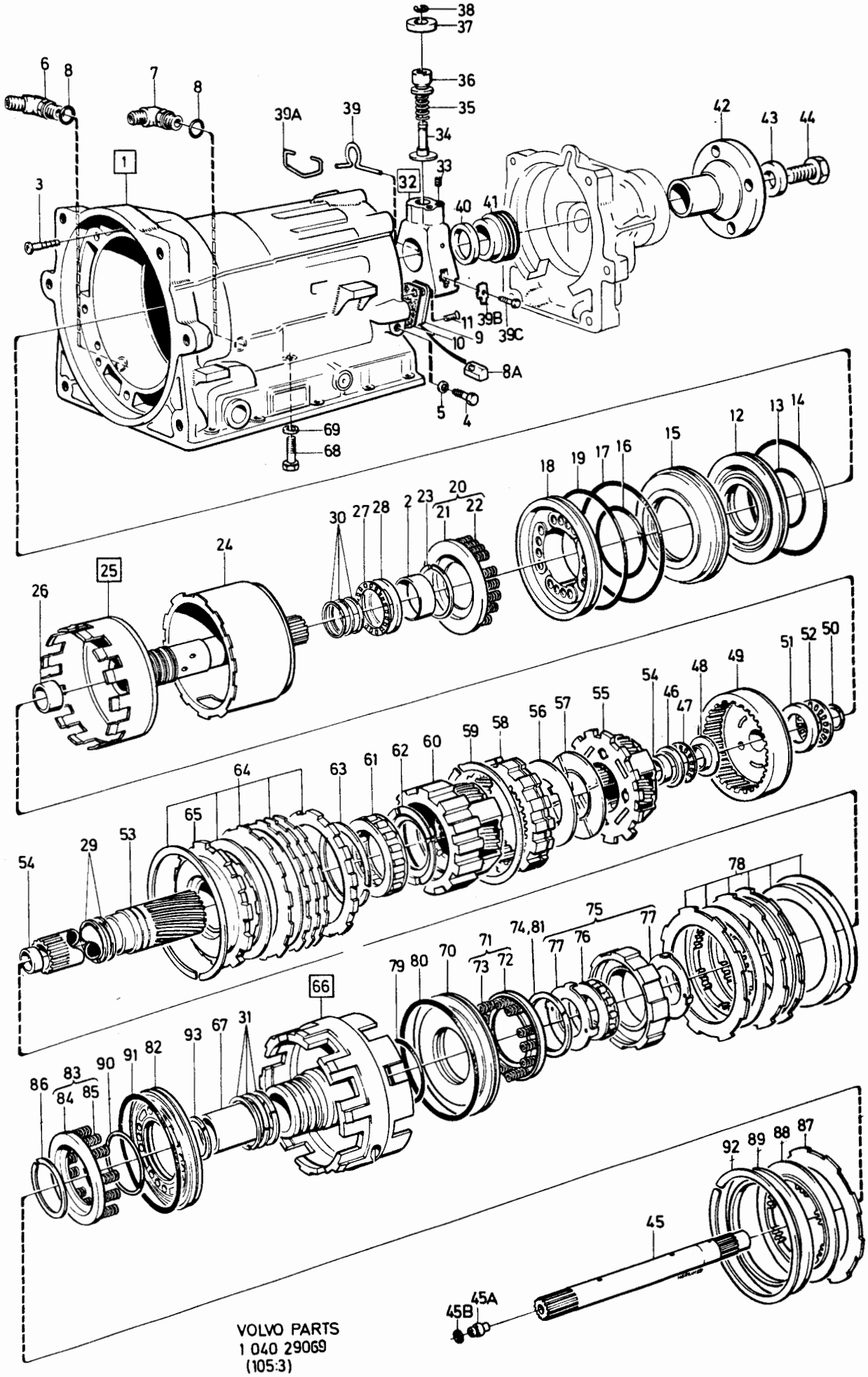

VOLVO PARTS
1 040 29069
(105:3)

Sida Page	Grupp Group	Växellåda BW55 AW55 AW70 AW71	Gearbox BW55 AW55 AW70 AW71	Illustration	0750
		Hus med planetväxel	Planet cover	29069	
118	4	Mellangavel-utgående axel	Centre section-output shaft	1984-12	

Pos. Fig.	Antal/Quantity BW	AW			Artikel nr Part No	Benämning	Description	Sats Kit	B P S R	Anmärkning Notes	
	-	1	-	-	1239764-2	Bromsnav, B2	Brake hub, B2		4	AW71	4220
76	1	1	-	-		·Frihjul	·Freewheel		8		4240
77	2	2	-	-		·Hållare	·Retainer		8		4260
78	3	-	-	-		Stållamell	Steel disc	S		EXCL VXL MARKED 019,	4280
										027, 012 TID UTF.	4300
	1	-	-	-		Stållamell	Steel disc	S		VXL MARKED 019, 027,	4320
										012 TID UTF.	4340
	-	3	-	-		Stållamell	Steel disc	S			4360
	3	-	-	-		Friktionslamell	Friction disc	S		EXCL VXL MARKED 019,	4380
										027, 012 TID UTF	4400
	2	-	-	-		Friktionslamell	Friction disc	S		VXL MARKED 019,	4
										027, 012 TID UTF	4440
	-	3	-	-		Friktionslamell	Friction disc	S			4460
	2	1	-	-		Tryckplatta	Thrust plate	S			4480
	1	-	-	-	1232232-7	Låsring	Circlip	S			4500
	-	1	-	-	1239519-0	Låsring	Circlip	S	3	AW55	4520
	-	1	-	-		Låsring	Circlip		8	AW70, AW71	4
79	1	1	-	-	1233024-7	O-ring, inre	O-ring, inner	S	3		4580
80	1	-	-	-	1233025-4	O-ring, yttre	O-ring, outer	S	3		4580
	-	1	-	-	1233025-4	O-ring, yttre	O-ring, outer	S	3	51) AW55	4590
	-	1	-	-	1239760-0	O-ring, yttre	O-ring, outer		3	52) AW55	4595
	-	1	-	-	1239760-0	O-ring, yttre	O-ring, outer	S	3	AW70, AW71	4600
81	1	1	-	-	1233050-2	Låsring	Circlip	S	3	BW55, AW55	4620
	-	1	-	-	1233050-2	Låsring	Circlip		3	AW70, AW71	4640
82	1	-	-	-	1233053-6	Kolv, B1	Piston, B1		4		4660
	-	1	-	-	1239528-1	Kolv, B1	Piston, B1		4		4680
83	1	-	-	-	1233305-0	Hållare med	Retainer with,		4		4700
						fjädrar, kmpl B1	springs, cpl B1				4720
	-	1	-	-	273489-5	Hållare med	Retainer with		4		4740
						fjädrar, kmpl B1	springs, cpl. B1				4760
84	1	-	-	-		·Hållare	·Retainer		8		4780
	-	1	-	-	1233049-4	·Hållare	·Retainer	S	4		4800
85	12	-	-	-		·Returfjäder	·Return spring		8		4820
	-	12	-	-	1233026-2	·Returfjäder	·Return spring	S	3		4840
86	1	-	-	-	1233050-2	Låsring	Circlip		3		4860
	-	1	-	-	1233050-2	Låsring	Circlip	S	3		4880
87	1	1	-	-		Stållamell, B1	Steeldisc, B1	S			4900
88	1	-	-	-		Friktionslamell	Friction disc	S			4
	-	1	-	-		Friktionslamell	Friction disc	S			4940
89	1	-	-	-		Tryckplatta, B1	Thrust plate, B1	S			4960
	-	1	-	-		Tryckplatta, B1	Thrust plate, B1	S			4980
90	1	1	-	-	1233024-7	O-ring, inre	O-ring, inner	S	3		5000
91	1	1	-	-	1233025-4	O-ring, yttre	O-ring, outer	S	3		5020
92	1	-	-	-	1233232-6	Låsring	Circlip	S	3		5
	-	1	-	-	1239519-0	Låsring	Circlip	S	3	AW55	5
	-	1	-	-		Låsring	Circlip		8	AW70, AW71	5080
93	1	1	-	-	1233061-9	Låsring	Circlip		3	BW55, AW55, AW70	5100
	-	1	-	-	1239763-4	Låsring	Circlip		5	AW71	5120
											5140
	1	-	-	-	273700-5	Lamellsats, B1	Intermediate brake kit		3		5160
	-	1	-	-	273483-8	Lamellsats, B1	Intermediate brake kit		3	AW55	5180
	1	-	-	-	273701-3	Lamellsats, B2	2-nd speed brake kit		3	VXL MARKED 001, 003	5200
										008, 009, 010, 011,	5220
										013, 014, 015, 016,	5240
										017, 018, 020, 021,	5260
										022, PP22, 023, 025,	5280
										026, 030, 031,	5300
										012 SEN UTF.	5320

51. VXL 1208253 MARKED 376 NR-1GA89999.
52. VXL 1208253 MARKED 376 NR 1HA80001-.

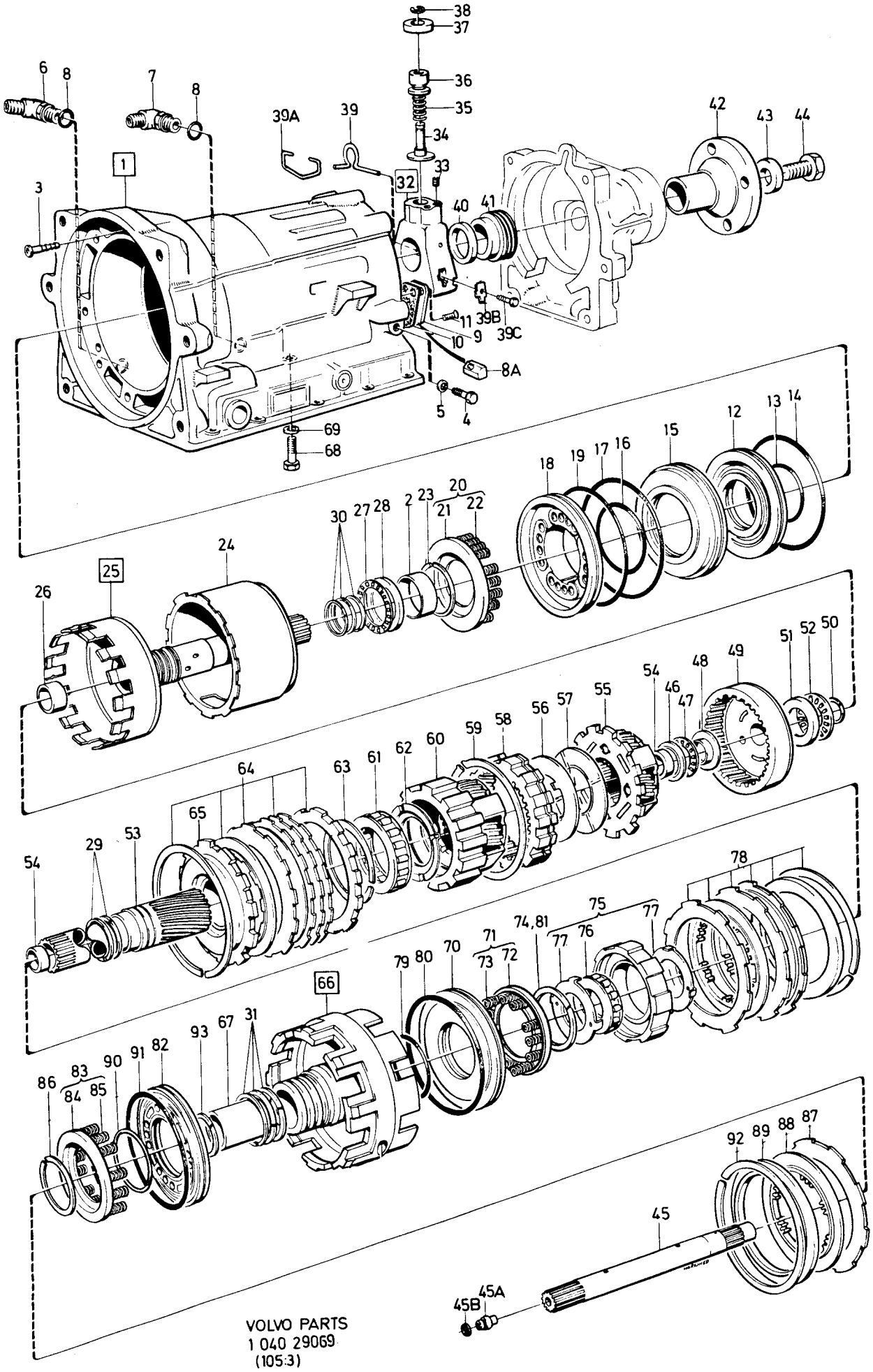

VOLVO PARTS
1 040 29069
(105:3)

Sida Page	Grupp Group	Växellåda BW55 AW55 AW70 AW71	Gearbox BW55 AW55 AW70 AW71	Illustration	0750
		Hus med planetväxel	Planet cover	29069	
120	4	Mellangavel-utgående axel	Centre section-output shaft	1984-12	

Pos. Fig.	Antal/Quantity BW	AW			Artikel nr Part No	Benämning	Description	Sats Kit	B P S R	Anmärkning Notes	
	1	-	-	-	273702-1	Lamellsats, B2	2-nd speed brake kit		3	VXL MARKED 019, 027, 012 TID UTF	5340 5360
	-	1	-	-	273484-6	Lamellsats, B2	2-nd speed brake kit		3	AW55	5380
	1	-	-	-	273806-0	Lamellsats, B3	Reverse-low brake kit		3	(273418) B23, B27, B28	5400
	1	-	-	-	273807-8	Lamellsats, B3	Reverse-low brake kit		3	B17,B19,B21, D20,D24 EXCL B21F VXL 027. (273602)	5420 5440 5450
	1	-	-	-	273807-8	Lamellsats, B3	Reverse-low brake kit		3	B21F VXL MARKED 027.	5460
	-	1	-	-	273485-3	Lamellsats, B3	Reverse-low brake kit		3	AW55	5480
	-	1	-	-		Renoveringssats	Overhaul kit		8	AW70 NR-1HC81084. ERS AV 1ST 273883-9, 3ST 1233025-4, 7ST 1233247-4.	5500 5560
	-	1	-	-	273883-9	Renoveringssats B0, B1, B2, B3, C0, C1, C2	Overhaul kit B0, B1, B2, B3, C0, C1, C3		3	AW70 NR 1HC81085-.	5580 5600 5620
	-	1	-	-		•Packnings-, tryckbricks- och tätningsringssats	•Gasket, thrust washer and seal ring kit		8	AW70 NR-1HC81084. ERS AV 1ST 273882-1, 3ST 1233025-4.	5660 5680
	-	1	-	-	273882-1	•Packnings-, tryckbricks- och tätningsringssats	•Gasket, thrust washer and seal ring kit		3	AW70 NR 1HC81085-.	5700 5720 5740
	-	1	-	-		•Lamellsats, C0, B0	•Disc kit, C0, B0		8	AW70	5760
	-	1	-	-		•Lamellsats, C2	•Clutch kit, C2		8	AW70	5780
	-	1	-	-		•Lamellsats, C1	•Clutch kit, C1		8	AW70	5800
	-	1	-	-		Renoveringssats	Overhaul kit		8	AW71 NR-1HF80293. ERS AV 1ST 273886-2 3ST 1233025-4, 7ST 1233247-4.	5820 5840 5860 5880
	-	1	-	-	273886-2	Renoveringssats B0, B1, B2, B3, C0, C1, C2	Overhaul kit B0, B1, B2, B3, C0, C1, C2.		3	AW71 NR 1HF80294-.	5900 5920 5940
	-	1	-	-		•Packnings-, tryckbricks- och tätningsringssats	•Gasket, thrust washer and seal ring kit		8	AW71 NR-1HF80293 ERS AV 1ST 273885-4, 3ST 1233025-4.	5960 5980 6000
	-	1	-	-	273885-4	•Packnings-, tryckbricks- och tätningsringssats	•Gasket, thrust washer and seal ring kit		3	AW71 NR 1HF80294-.	6020 6040
	-	1	-	-		•Lamellsats, C0, B0	•Disc kit, C0, B0		8	AW71	
	-	1	-	-		•Lamellsats, C2	•Clutch kit, C2		8	AW71	6100
	-	1	-	-		•Lamellsats, C1	•Clutch kit, C1		8	AW71	6120
	1	-	-	-	273875-5	Packningssats	Gasket kit		3	(273875)	6140
	-	1	-	-	273809-4	Packningssats	Gasket kit		3	AW55	6160
x	-	1	-	-	274029-8	Packningssats	Gasket kit		3	AW70/71	6170
	-	3	-	-	273489-5	Fjädersats B1, B2, B3	Spring kit B1, B2, B3		4		6200
	1	-	-	-	273420-0	Tätningsringssats	Seal ring kit		3	BW55. SE POS 29,30,31	6220
	-	1	-	-	273487-9	Tätningsringssats	Seal ring kit		3	AW55. SE POS 29,30,31	6240
	1	-	-	-	273498-6	Frihjulssats	Freewheel kit		4	BW55. SE POS 61,62,63 (273424)	6260 6261
	-	1	-	-	273491-1	Frihjulssats	Freewheel kit		3	AW55, AW70. SE POS 61, 62, 63	6280 6300
	1	-	-	-	273808-6	Tätnings och o-rings sats	Rubber ring and oil seal kit		3		6320 6340
	-	1	-	-	273486-1	Tätnings och o-rings sats	Rubber ring and oil seal kit		3	AW55	6360 6380
	1	-	-	-	273423-4	Nållager och tryck-bricksats	Needle bearing and thrust washer kit		3		6400 6420
	-	1	-	-	273490-3	Nållager och tryck-bricksats	Needle bearing and thrust washer kit		3	AW55	6440 6460

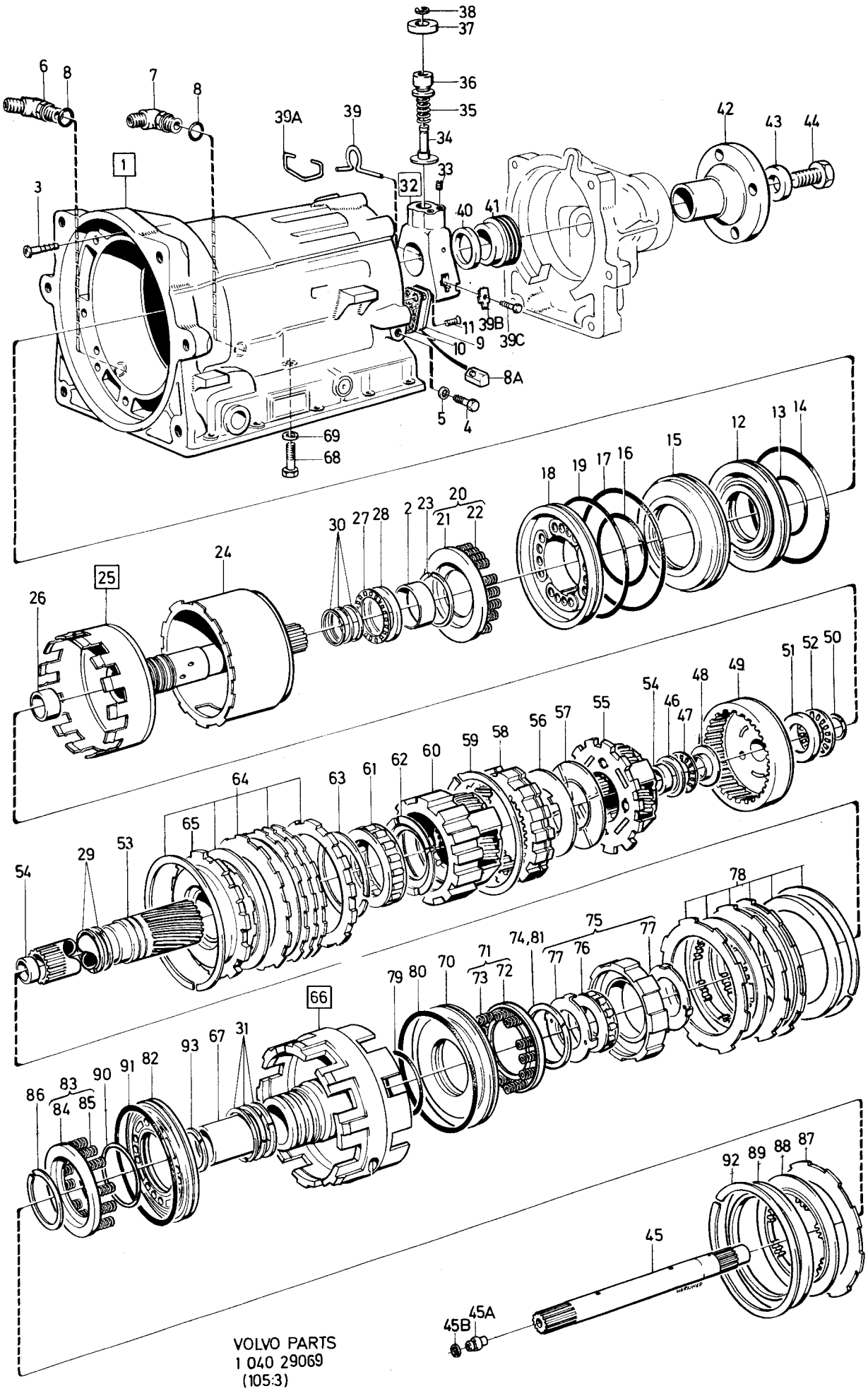

VOLVO PARTS
1 040 29069
(105:3)

Sida Page	Grupp Group	Växellåda BW55	Gearbox BW55	Illustration	0800
		Pumphus-kopplingshus	Pump housing-clutch housing	23428	
122	4			1984-12	

Pos. Fig.	Antal/Quantity				Artikel nr Part No	Benämning	Description	Sats Kit	B P S R	Anmärkning Notes	
1	1	-	-	-	1233233-4	Kopplingshus, C2	Clutch housing, C2		5		0020
2	1	-	-	-	1233303-5	Kolv, bakre	Piston, rear		4		0040
3	2	-	-	-		•Kulventil	•Ball valve		8		0060
4	1	-	-	-	1233301-9	Hållare med fjädrar	Retainer with springs		4		0080
	1	-	-	-		•Hållare	•Retainer		8		0100
	18	-	-	-		•Returfjäder	•Return spring		8		0120
5	1	-	-	-	1233302-7	Fjädersäte	Spring seat		4		0140
6	1	-	-	-	1233028-8	Låsring	Circlip		3		0160
	1	-	-	-	273415-0	Lamellsats, C2	Direct clutch kit, C2		3		0180
7	1	-	-	-		•Stållamell	•Steel disc	S			0200
8	2	-	-	-		•Stållamell	•Steel disc	S			0
9	3	-	-	-		•Friktionslamell	•Friction disc	S			0240
10	1	-	-	-		•Tryckplatta	•Thrust plate	S			0260
11	2	-	-	-	1233024-7	•O-ring	•O-ring	S	3		0280
12	1	-	-	-	1233041-1	•O-ring	•O-ring	S	3		0300
13	1	-	-	-	1233025-4	•O-ring	•O-ring	S	3		0320
14	1	-	-	-	1233232-6	•Låsring	•Circlip	S	3		0
15	1	-	-	-	1233231-8	Kopplingsnav, C2	Clutch hub, C2		4		0360
16	1	-	-	-	1233035-3	Lagerbricka	Bearing washer	S	3		0380
17	1	-	-	-	1233036-1	Axialnållager	Needle thrust bearing	S	3		0400
18	1	-	-	-	1233037-9	Lagerbricka	Bearing washer	S	3		0420
19	1	-	-	-	1233327-4	Kopplingsnav, C1	Clutch hub, C1		4	(1233249)	0440
	1	-	-	-	273414-3	Lamellsats, C1	Forward clutch kit, C1		3	B23, B27, B28.	0460
	1	-	-	-	273649-4	Lamellsats, C1	Forward clutch kit, C1		3	B17, B19, B21, D20, D24.	0480 0485
20	4	-	-	-		•Stållamell	•Steel disc	S	8	B23, B27, B28.	0500
	3	-	-	-		•Stållamell	•Steel disc	S	8	B17, B19, B21, D20, D24.	0520 0525
21	4	-	-	-		•Friktionslamell	•Friction disc	S	8	B23, B27, B28.	0540
	3	-	-	-		•Friktionslamell	•Friction disc	S	8	B17, B19, B21, D20, D24.	0560 0565
22	1	-	-	-	1233024-7	•O-ring, inre	•O-ring, inner	S	3		0580
23	1	-	-	-	1233025-4	•O-ring, yttre	•O-ring, outer	S	3		0600
24	1	-	-	-	1233232-6	•Låsring	•Circlip	S	3		0620
25	1	-	-	-	1233028-8	•Låsring	•Circlip	S	3	B17, B19, B21.	0640
	1	-	-	-	1233028-8	Låsring	Circlip		3	B23, B27, B28.	0660
26	1	-	-	-	1233248-2	Axel med kopplingshus C1	Shaft with clutch housing, C1		4		0680 0
27	1	-	-	-	1233021-3	Kolv, främre	Piston, forward		4	VXL MARKED 001, 010, 011, 013, 017, 018, 021, 023, 025, 030, 031.	0720 0730 0740 0741
	1	-	-	-	1233255-7	Kolv, främre	Piston, forward		4	VXL MARKED 003, 008, 009, 012, 014, 015, 016, 019, 020, 022, PP22, 026, 027.	0760 0770 0780 0785
28	1	-	-	-		•Kulventil	•Ball valve		8		0800
29	1	-	-	-	1233301-9	Hållare med fjädrar	Retainer with springs		4		0820
	1	-	-	-		•Hållare	•Retainer		8		0840
	18	-	-	-		•Fjäder	•Spring		8		0860
30	1	-	-	-	1233018-9	Lagerbricka	Bearing washer	S	3		0880
31	1	-	-	-	1233019-7	Axialnållager	Needle thrust bearing	S	3		0900
32	1	-	-	-	1233031-2	Lagerbricka	Bearing washer	S	3		0920
33	1	-	-	-	1233411-6	Pump	Pump		5	D20, D24	0940
	1	-	-	-	1233300-1	Pump	Pump		5	B17, B19, B21, B23, B27, B28. (1233003)	0950 0951
34	1	-	-	-		•Pumphus	•Pump housing		8		0960
35	1	-	-	-		•Bussning	•Bushing		8		0980
36	1	-	-	-		•Drivhjul	•Drive wheel		8		1000
37	1	-	-	-		•Löphjul	•Blade wheel		8		1020
38	1	-	-	-	1233009-8	•Tätningsring	•Seal ring	S	3		1040
39	1	-	-	-		•Statoraxel	•Shaft		8		1060
40	2	-	-	-		•Bussning	•Bushing		8		1080

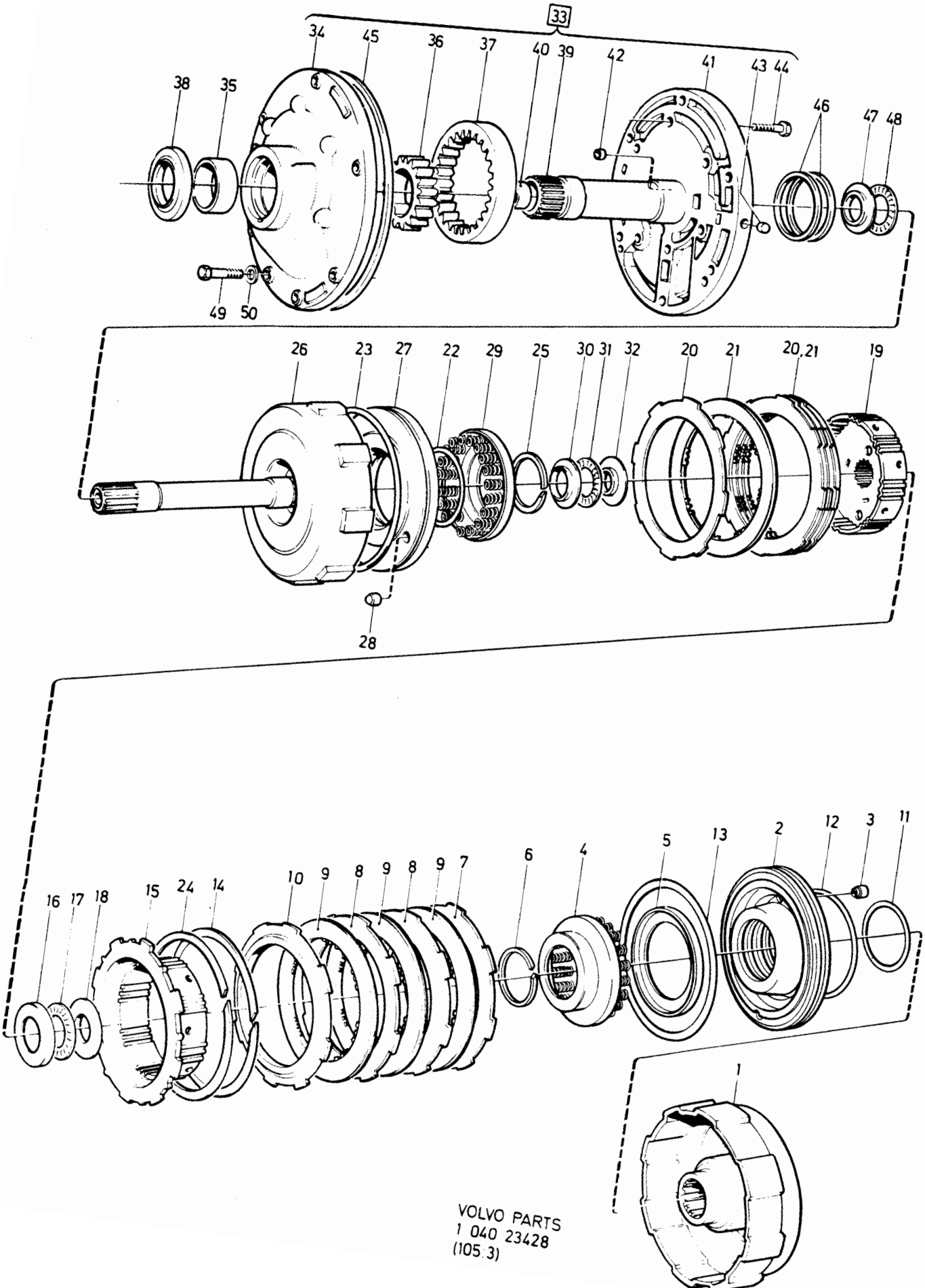

VOLVO PARTS
1 040 23428
(105:3)

Sida Page	Grupp Group	Växellåda BW55	Gearbox BW55	Illustration	0800
124	4	Pumphus-kopplingshus	Pump housing-clutch housing	23428 1984-12	

Pos. Fig.	Antal/Quantity				Artikel nr Part No	Benämning	Description	Sats Kit	BPSR	Anmärkning Notes	
41	1	-	-	-		•Lock	•Cover		8		1100
42	1	-	-	-		•Propp	•Plug		8		1120
43	3	-	-	-		•Propp	•Plug		8		1140
44	6	-	-	-	955272-0	•Skruv	•Screw		2		1160
45	1	-	-	-	1233016-3	Tätningsring	Sealring		3		1180
46	2	-	-	-	1233247-4	Tätningsring	Seal ring	S	3		1200
47	1	-	-	-	1233018-9	Lagerbricka	Bearing washer	S	3		1220
48	1	-	-	-	1233019-7	Axialnållager	Needle thrust bearing	S	3		1240
49	7	-	-	-	955299-3	Skruv	Screw		2		1260
50	7	-	-	-	1233270-6	Tätningsbricka	Seal washer		4		1280
											1281
	1	-	-	-		Tätnings och o-rings-sats	Rubber ring and oil-seal kit			SE SIDA 120, 4-F01	1
											1320
	1	-	-	-		Nållager och tryckbrickssats	Needle bearing and thrust washer kit			SE SIDA 120, 4-F01	1340
											1360
	1	-	-	-		Tätningsringssats	Seal ring kit			SE POS 46	1380
										SE SIDA 120, 4-F01	1381
											1

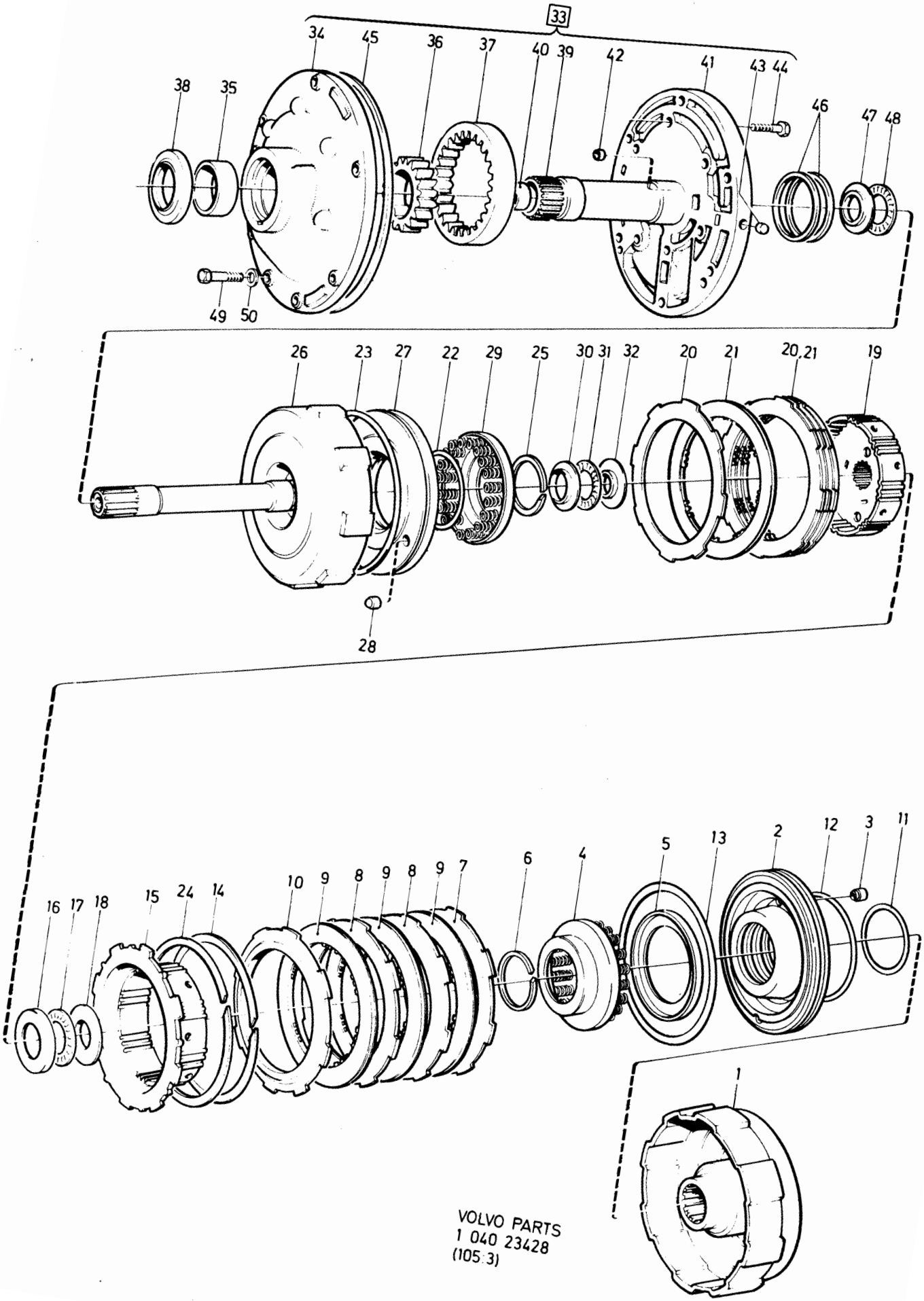

VOLVO PARTS
1 040 23428
(105:3)

Sida Page	Grupp Group	Växellåda AW55	Gearbox AW55	Illustration	0850
		Pumphus-kopplingshus	Pump housing-clutch housing	34963	
126	4	VXL MARKED 250, 320, 376	VXL MARKED 250, 320, 376	1984-12	

Pos. Fig.	Antal/Quantity 250	320	376 51)	376 52)	Artikel nr Part No	Benämning	Description	Sats Kit	B P S R	Anmärkning Notes	
1	1	1	1	-	1239520-8	Kopplingshus, C2	Clutch housing, C2		5		0020
	-	-	-	1	1239895-4	Kopplingshus, C2	Clutch housing, C2		4		0040
2	1	1	1	-	1239523-2	Kolv, främre, C2	Piston, front, C2		4		0060
	-	-	-	1	1239901-0	Kolv, främre, C2	Piston, front, C2		4		0080
3	2	2	2	2		•Kulventil	•Ball valve				0100
4	1	1	1	1	1239521-6	Kolv, bakre, C2	Piston, rear, C2		4		0120
5	1	1	1	1		•Kulventil	•Ball valve				0140
6	1	1	1	-	273488-7	Fjädersats	Spring kit		4		0160
	-	-	-	1		Fjädersats	Spring kit		8		0180
	1	1	1	-	1239513-3	•Returfjäder	•Return spring	S	3		0200
6a	-	-	-	18	1233026-2	•Returfjäder	•Return spring		3		[illegible]
7	1	1	1	-	1239514-1	•Hållare	•Retainer	S	4		[illegible]
7a	-	-	-	1	1239894-7	•Hållare	•Retainer		4		0260
8	1	1	1	1	1233028-8	•Låsring	•Circlip	S	3		0280
	1	1	1	1	273482-0	Lamellsats, C2	Clutch kit, direct, C2		3		0300
9	1	1	1	1		•Stållamell	•Steel disc	S			0320
10	2	2	2	2		•Stållamell	•Steel disc	S			[illegible]
11	3	3	3	3		•Friktionslamell	•Friction disc	S			[illegible]
12	1	1	1	1		•Tryckplatta	•Thrust plate	S			0380
13	2	2	2	2	1233024-7	•O-ring	•O-ring	S	3		0400
14	1	1	1	1	1233041-1	•O-ring	•O-ring	S	3		0420
15	1	1	1	-	1233025-4	•O-ring	•O-ring	S	3		0440
	-	-	-	1	1239892-1	•O-ring	•O-ring		4		0460
16	1	1	1	1	1239519-0	•Låsring	•Circlip	S	3		0480
17	1	1	1	1	1239518-2	Kopplingsnav, C2	Clutch hub, C2		4		0500
18	1	1	1	1	1233035-3	Lagerbricka	Bearing washer	S	3		0520
19	1	1	1	1	1233036-1	Axialnållager	Needle thrust bearing	S	3		0540
20	1	1	1	1	1233037-9	Lagerbricka	Bearing washer	S	3		0560
21	1	1	1	1	1239516-6	Kopplingsnav, C1	Clutch hub, C1		4		0580
	1	1	1	1	273481-2	Lamellsats, C1	Clutch kit, forward, C1		3		0600
22	4	4	4	4		•Stållamell	•Steel disc	S			0620
23	3	3	3	3		•Friktionslamell	•Friction disc	S			0640
24	1	1	1	1	1239517-4	•Låsring	•Circlip	S	3		0660
25	1	1	1	1	1233024-7	•O-ring	•O-ring	S	3		0680
26	1	1	1	-	1233025-4	•O-ring	•O-ring	S	3		0700
	-	-	-	1	1239892-1	•O-ring	•O-ring		4		0720
27	1	1	1	1	1239519-0	•Låsring	•Circlip	S	3		0740
28	1	1	1	-	1239510-9	Axel med kopplingshus	Shaft with clutch housing		4		[illegible]
	-	-	-	1	1239889-7	Axel med kopplingshus	Shaft n. clutch housin		4		[illegible]
29	1	1	-	-	1239511-7	Kolv, C1	Piston, C1		4		0800
	-	-	-	1	1239890-5	Kolv, C1	Piston, C1		4		0820
30	1	1	1	1		•Kulventil	•Ball valve		8		0840
31	1	1	1	-	273488-7	Fjädersats	Spring kit		4		0860
	-	-	-	1		Fjädersats	Spring kit		8		[illegible]
	1	1	1	-	1239513-3	•Returfjäder	•Return spring	S	3		[illegible]
31a	-	-	-	18	1233026-2	•Returfjäder	•Return spring		3		0920
32	1	1	1	-	1239514-1	•Hållare	•Retainer	S	4		0940
32a	-	-	-	1	1239894-7	•Hållare	•Retainer		4		0960
33	1	1	1	1	1233028-8	•Låsring	•Circlip	S	3		0980
34	1	1	1	1	1233018-9	Lagerbricka	Bearing washer	S	3		1000
35	1	1	1	1	1233019-7	Axialnållager	Needle thrust bearing	S	3		1020
36	1	1	1	1	1233031-2	Lagerbricka	Bearing washer	S	3		1040
37	1	-	-	-	1239502-6	Pump	Pump		8	ERS AV 1ST 1239674-3,	1060
										1ST 1239673-5,	1080
										7ST 955298-5.	1100
											1110

51. VXL 1208253 MARKED 376 NR-1GA89999.
52. VXL 1208253 MARKED 376 NR 1HA80001-.

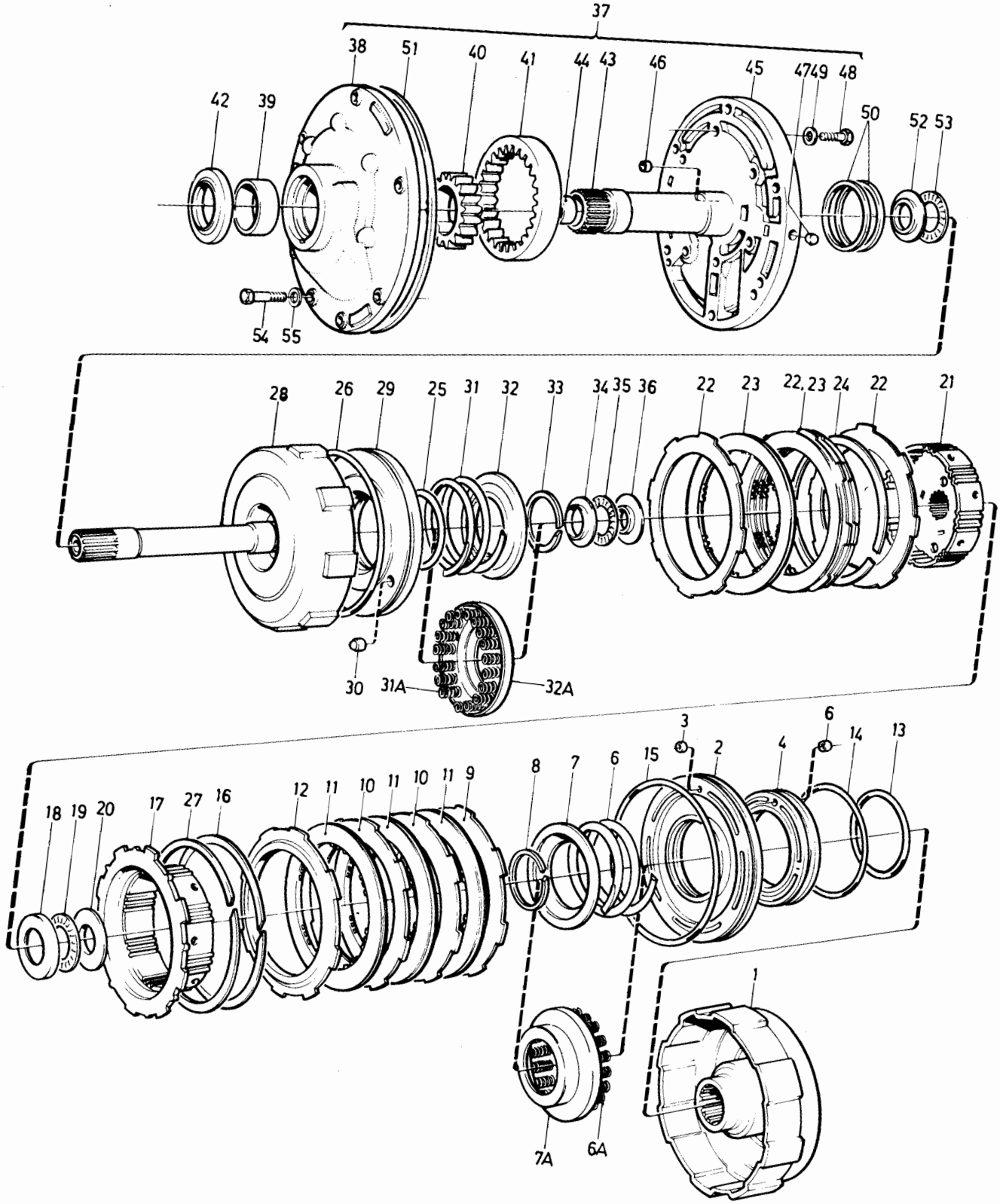

VOLVO PARTS
1 040 34963
(105:3)

Sida Page	Grupp Group	Växellåda AW55	Gearbox AW55	Illustration	0850
		Pumphus-kopplingshus	Pump housing-clutch housing	34963	
128	4	VXL MARKED 250, 320, 376	VXL MARKED 250, 320, 376	1984-12	

Pos. Fig.	Antal/Quantity 250	320	376 51)	376 52)	Artikel nr Part No	Benämning	Description	Sats Kit	B P S R	Anmärkning Notes	
	-	1	-	-	1239502-6	Pump	Pump		8	NR-9HA80050	1120
										ERS AV 1ST 1239674-3,	1140
										1ST 1239673-5,	1160
										7ST 955298-5.	1180
	-	1	-	-	1239674-3	Pump	Pump		5	NR 9HA80051-	1200
	-	-	1	-	1239674-3	Pump	Pump		5		1220
	-	-	-	1	1239886-3	Pump	Pump		5		1240
38	1	1	1	1		.Pumphus	.Pump housing		8		1260
39	1	1	1	1		..Bussning	..Bushing		8		1280
40	1	1	1	1		.Drivhjul	.Drive wheel		8		1[illegible]
41	1	1	1	1		.Löphjul	.Blade wheel		8		1[illegible]
42	1	1	1	1	1233009-8	.Tätningsring	.Seal ring	S	3		1340
43	1	1	1	-		.Pumphållare	.Stator support		8		1360
	-	-	-	1		.Pumphållare	.Stator support		8		1380
	1	1	1	1		..Statoraxel	..Stator shaft		8		1400
44	2	2	2	2		..Bussning	..Bushing		8		1[illegible]
45	1	1	1	1		..Lock	..Cover		8		1[illegible]
46	1	1	1	1		.Propp	.Plug		8		1460
47	3	3	3	3		.Propp	.Plug		8		1480
48	6	-	6	6	955271-2	.Skruv	.Screw		2	M6 X 16	1500
	-	6	-	-	955272-0	.Skruv	.Screw		2	M6 X 20. NR-9HA80050	1520
	-	6	-	-	955271-2	.Skruv	.Screw		2	NR 9HA80051-.	1540
49	6	6	6	6	941906-0	.Fjädrande bricka	.Resilient washer		2		1580
50	-	-	-	2	1239888-9	.Tätningsring	.Seal ring		3		1600
	-	-	2	-	1239509-1	Tätningsring, teflon	Seal ring, teflon		3		1620
	2	2	-	-	1239509-1	Tätningsring, teflon	Seal ring, teflon		3		1640
51	1	-	-	-	1233016-3	Tätningsring	Seal ring		3		1660
	-	1	-	-	1233016-3	Tätningsring	Seal ring		3	NR-9HA80050.	1680
	-	1	-	-	1239673-5	Tätningsring	Seal ring		3	NR 9HA80051-.	1700
	-	-	1	1	1239673-5	Tätningsring	Seal ring		3		1720
52	1	1	1	1	1233018-9	Lagerbricka	Bearing washer	S	3		1740
53	1	1	1	1	1233019-7	Axialnållager	Needle thrust bearing	S	3		1760
54	7	-	-	-	955299-3	Skruv	Screw		2	M8 X 45	1780
	-	7	-	-	955299-3	Skruv	Screw		2	NR -9HA80050	1800
	-	7	-	-	955298-5	Skruv	Screw		2	M8 X 40.	1820
										NR 9HA80051-.	1840
	-	-	7	7	955298-5	Skruv	Screw		2		1[illegible]
55	7	7	7	7	1233270-6	Tätningsbricka	Seal washer		4		1[illegible]
											1900
	1	1	1	1		Tätningsrings-	Rubber ring and			SE SIDA 120, 4-F01	1920
						sats	oil seal kit				1940
	1	1	1	1		Nållager och tryck-	Needle bearing and			SE SIDA 120, 4-F01	1960
						bricksats	thrust washer kit				1980
	1	1	1	1		Tätningsringssats	Seal ring kit			SE POS 50	2[illegible]
										SE SIDA 120, 4-F01	2020
											2040

51. VXL 1208253 MARKED 376 NR-1GA89999.
52. VXL 1208253 MARKED 376 NR 1HA80001-.

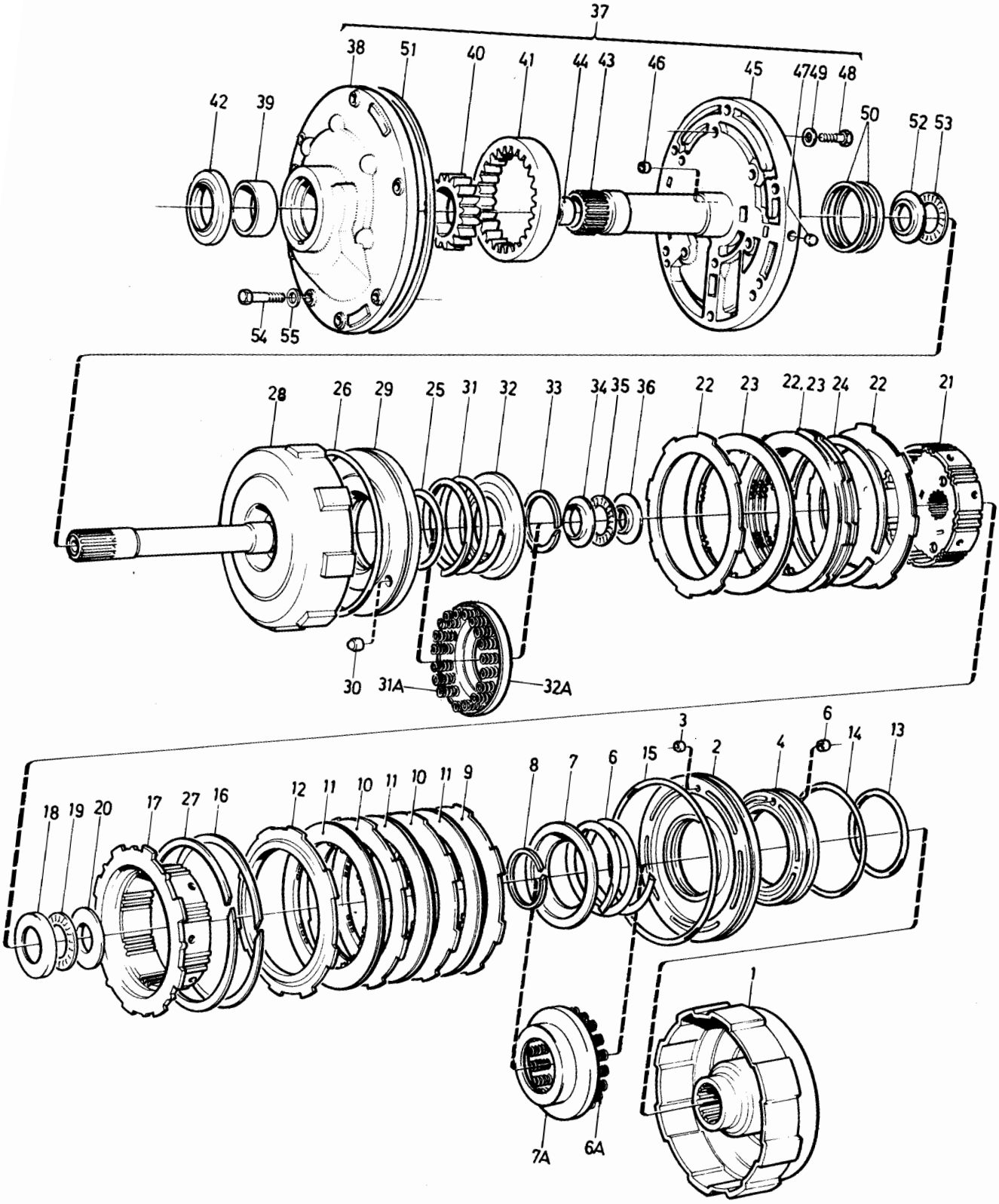

VOLVO PARTS
1 040 34963
(105:3)

Sida Page	Grupp Group	Växellåda AW70 1208220, 1208284, 1208320, 1208356.	Gearbox AW70 1208220, 1208284, 1208320, 1208356.	Illustration 31984 1984-12	0875
130	4				

Pos. Fig.	Antal/Quantity 1208 220	1208 284	1208 320	1208 356	Artikel nr Part No	Benämning	Description	Sats Kit	B P S R	Anmärkning Notes	
1	1	-	-	-	1208220-2	Växellåda	Gearbox		5	MARKED 220	0020
	-	1	-	-	1208284-8	Växellåda	Gearbox			MARKED 284	0025
	-	-	1	-	1208320-0	Växellåda	Gearbox		5	MARKED 320	0030
	-	-	-	1	1208356-4	Växellåda	Gearbox		5	MARKED 356	0035
2	1	1	1	-	1239686-7	.Konverter	.Converter		4		0040
	-	-	-	1	1239882-2	.Konverter	.Converter		4		0050
3	1	1	1	1	1239688-3	.Konverterkåpa	.Converter housing		5		0060
4	2	2	2	2	1233328-2	.Skyddsnät	.Guard net		5		0080
5	4	4	4	4	1239691-7	.Skruv	.Screw		3	M10 X 118	0100
	2	2	2	2	1239690-9	.Skruv	.Screw		3	M12 X 98	01[illegible]
6	4	4	4	4	941908-6	.Bricka	.Washer		2	D1 10.5 MM	0[illegible]
	2	2	2	2	940280-1	.Fjädrande bricka	.Resilient washer		2	D1 13.5 MM	0160
7	-	-	-	-		.Växellådshus, kmpl	.Gearbox housing, cpl		8		0180
	-	-	-	-		..Pumphus-, främre planetväxel-, kopplingshus	..Pump housing-, overdrive gearing-, clutch housing			SE SIDA 144, 4-G01	0200 0220 0230
	-	-	-	-		..Mellangavel-, planetväxel-, utgående axel	..Centre section-, planetary gearing-, output shaft			SE SIDA 110, 4-E15	0[illegible] 0245 0246
7a	1	1	1	1	1239689-1	.Tätningsring	.Seal ring		3		0250
8	1	1	1	1	1233374-6	.Bakre hus	.Extension housing		8	ERS AV 1ST 1239637-0, 1 ST 1239883-0, 1 ST 1239884-8	0260 0265 0270
9	1	1	1	1		..Bussning	..Bushing		8		0280
10	1	1	1	1	235728-3	.Tätningsring	.Seal ring	S	3		0300
11	1	1	1	1		.Packning	.Gasket	S			0320
12	4	4	4	4	1239883-0	.Skruv	.Screw		4	(1239639)	0340
	2	2	2	2	1239884-8	.Flänsskruv	.Flange screw		4		0350
13	4	4	4	4	1239139-7	.Låsbricka	.Lock washer				0380
14	1	1	-	-	1239830-1	.Kontrollsystem	.Valve bodies, cpl		4		0400
	-	-	1	-	1239947-3	.Kontrollsystem	.Valve bodies, cpl		8	NR-82HC89999. ERS AV 1239964-8	0430 0431
	-	-	1	-	1239964-8	.Kontrollsystem	.Valve bodies, cpl		4	NR 82JC80001-.	0432
	-	-	-	1	1340036-1	.Kontrollsystem	.Valve bodies, cpl		4		0433
	-	-	-	-		..Det se sida 162, 4-G19	..Comps page 162, 4-G19				0435
15	2	2	2	2	955272-0	.Skruv	.Screw		2	M6 X 20	0440
	2	2	2	2	955274-6	.Skruv	.Screw		2	M6 X 25	0460
	5	5	5	5	955275-3	.Skruv	.Screw		2	M6 X 30	0[illegible]
	3	3	3	3	955276-1	.Skruv	.Screw		2	M6 X 35	0500
	1	1	1	1	940101-9	.Skruv	.Screw		2	M6 X 40	0510
	1	1	1	1	1239826-9	.Skruv	.Screw		3	M6 X 47	0515
	3	3	3	3	955279-5	.Skruv	.Screw		2	M6 X 55	0517
15a	17	17	17	17	941906-0	.Fjädrande bricka	.Resilient washer		2		0520
16	1	1	1	1	1239827-7	.Mellandel	.Spacer, oil strainer		5		0[illegible]
16a	1	1	1	1	1239828-5	.Packning	.Gasket	S	2		0[illegible]
17	1	1	1	1	1239829-3	.Oljesil	.Oil strainer		5		0580
18	5	5	5	5	955248-0	.Skruv	.Screw		2		0600
19	5	5	5	5	941905-2	.Fjädrande bricka	.Resilient washer		2		0620
20	1	-	-	1	1239930-9	.Reglagevajer	.Control wire		4	(1239677)	0640
	-	1	-	-	1239931-7	.Reglagevajer	.Control wire		4	(1239681)	0645
	-	-	1	-	1239932-5	.Reglagevajer	.Control wire		4		0650
21	1	1	1	1	1220513-4	.Kabelstopp	.Cable stop		4		0660
22	1	1	1	1	1233141-9	.O-ring	.O-ring	S	3		0680
23	1	1	1	1		.Kam	.Cam			SE SIDA 166, 4-G23	0700
24	1	1	1	-	1239744-4	.Växelväljaraxel	.Gear selector shaft		4		0720
25	-	-	1	-	1239936-6	.Växelväljarkam	.Gear selector cam		3	(1239743)	0830
	1	1	-	-	1239936-6	.Växelväljarkam	.Gear selector cam		3	VXL NR-1KC86144 (1239743)	0831 0832
	1	1	-	1	1239936-6	.Växelväljarkam	.Gear selector cam		3	VXL NR 1KC86145-	0833
25a	1	1	1	1	1233098-1	..Låsring	..Locking ring		3	(1233377)	0835
26	1	1	1	1	1239832-7	.Låspinne	.Lock pin		3		0840
27	2	2	2	2	1233064-3	.Tätningsring	.Seal ring		3		0880
	1	1	1	1	1239658-6	.Hylsa	.Sleeve		4		0890

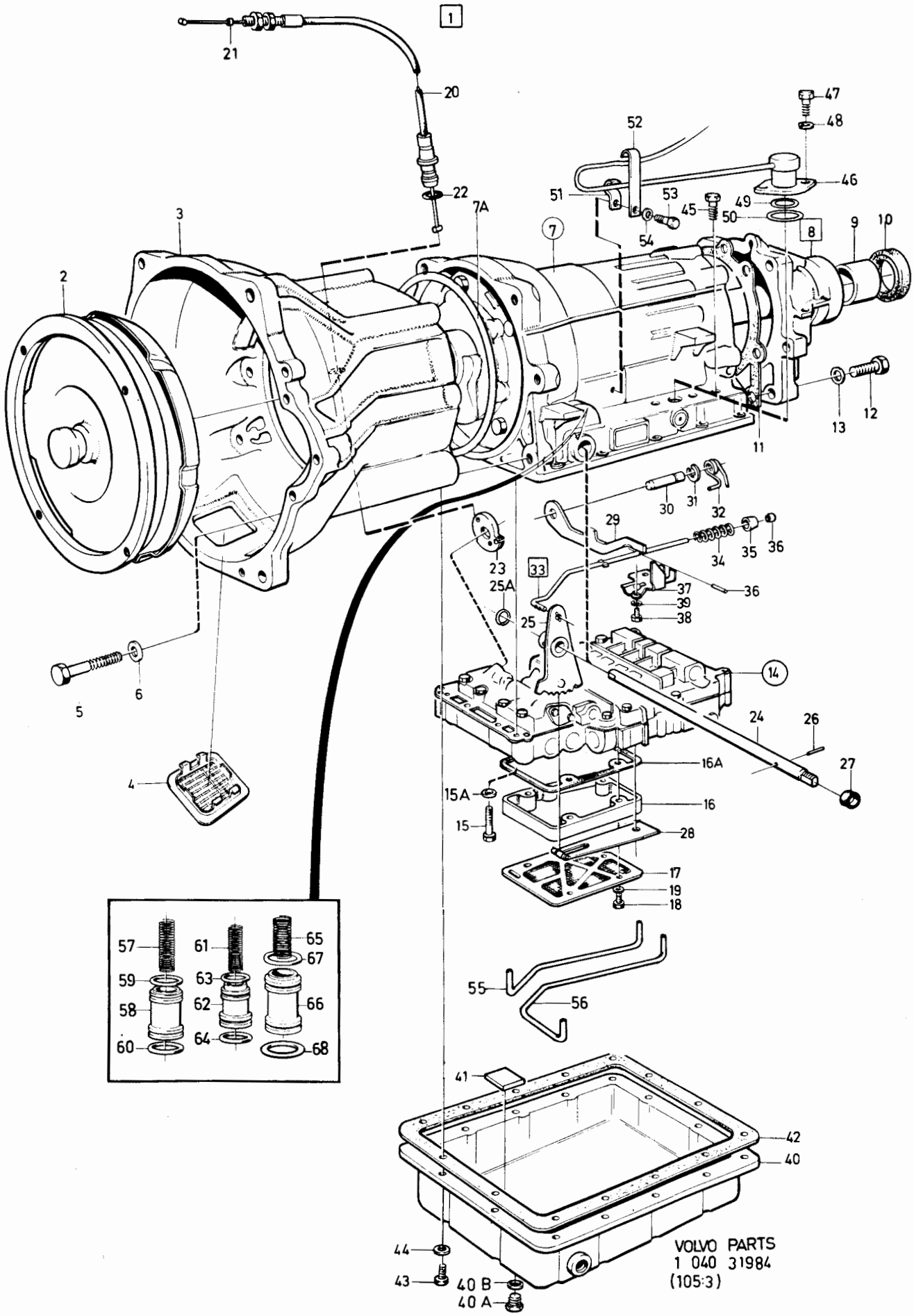
1
21
20
22
7A
7
3
2
52
51
53
54
45
50
49
47
48
46
8
9
10
13
12
11
30
31
32
29
34
35
36
36
23
25A
33
37
39
38
25
14
5
6
4
24
26
27
16A
15A
16
15
28
17
19
18
57
59
58
60
61
63
62
64
65
67
66
68
55
56
41
42
40
44
43
40 B
40 A
VOLVO PARTS
1 040 31984
(105:3)

Sida Page	Grupp Group	Växellåda AW70	Gearbox AW70	Illustration	0875
132	4	1208220, 1208284, 1208320, 1208356.	1208220, 1208284, 1208320, 1208356.	31984 1984-12	

Pos. Fig.	Antal/Quantity 1208 220	1208 284	1208 320	1208 356	Artikel nr Part No	Benämning	Description	Sats Kit	B P S R	Anmärkning Notes	
28	1	1	1	1		•Spärrfjäder med rulle	•Spring catch w.roller			SE SIDA 162, 4-G19	0920
29	1	1	1	1	1239880-6	•Parkeringsspärr	•P-position catch		3		0940
30	1	1	1	1	1233116-1	•Lagertapp	•Bearing pin		3		0960
31	1	1	1	1	1233117-9	•Låsring	•Locking ring		3		0980
32	1	1	1	1	1239750-1	•Vridfjäder	•Torsion spring		3		1000
33	1	1	1	1	1239662-8	•Tryckstång, kmpl	•Thrust rod, cpl		4		1020
	1	1	1	1		••Tryckstång	••Thrust rod		8		1021
34	1	1	1	1	1233121-1	••Fjäder	••Spring		4		1040
35	1	1	1	1		••Tryckhylsa	••Thrust sleeve		8		1060
36	1	1	1	1		••Stoppkrage	••Stop ring		8		1080
37	1	1	1	1	1239885-5	•Låsplatta	•Lock plate		4		1
38	2	2	2	2	955271-2	•Skruv	•Screw		2		1120
39	2	2	2	2	941906-0	•Fjädrande bricka	•Resilient washer		2		1140
40	1	1	1	-	1233333-2	•Oljesump	•Oil pan		8	NR-82HC81000	1160
										ERS AV 1233415-7	1162
	1	1	1	1	1233415-7	•Oljesump, kmpl	•Oil pan, cpl		4	NR 82HC81001-	1165
40a	1	1	1	1	1239961-4	••Plugg	••Plug		2	NR 82HC81001-	1
40b	1	1	1	1	1239960-6	••Tätningsring	••Sealing ring		2	NR 82HC81001-	1175
41	1	1	1	1	235739-0	•Magnet	•Magnet		4		1180
42	1	1	1	1	1233383-7	•Packning	•Gasket	S	3		1200
43	14	14	14	14	955270-4	•Skruv	•Screw		2		1220
44	14	14	14	14	941906-0	•Fjädrande bricka	•Resilient washer		2		1240
45	1	1	1	1		•Propp	•Plug		8		1260
x 46	1	1	1	1	1239928-3	•Solenoid	•Solenoid		3	(1239679)	1280
47	2	2	2	2	955294-4	•Skruv	•Screw		2	M8 X 16	1300
48	2	2	2	2	941907-8	•Fjädrande bricka	•Resilient washer		2		1320
49	1	1	1	1	1239834-3	•O-ring	•O-ring	S	3		1340
50	1	1	1	1	1239835-0	•O-ring	•O-ring	S	3		1360
51	1	1	1	1	1239699-0	•Klamma	•Clamp		4		1380
52	1	1	1	1	1239698-2	•Klamma	•Clamp		4		1400
53	1	1	1	1	955268-8	•Skruv	•Screw		2	M8 X 10	1420
54	1	1	1	1	941906-0	•Fjädrande bricka	•Resilient washer		2		1440
55	1	1	1	-	1239820-2	•Rör, C1	•Pipe, C1		3		1460
x	-	-	-	1	1340038-7	•Rör, C1	•Pipe, C1		3		1470
56	1	1	1	1	1239821-0	•Rör, B0	•Pipe, B0		3		1480
57	1	1	-	-	1239876-4	•Fjäder, 2:an, B2	•Spring, 2:nd gear, B2	S	4		1500
	-	-	1	-	1239948-1	•Fjäder, 2:an, B2	•Spring, 2:nd gear, B2	S	4		1510
	-	-	-	1	1340035-3	•Fjäder, 2:an, B2	•Spring, 2:nd gear, B2		4		1
58	1	1	1	1	1239576-0	•Ackumulatorkolv,	•Accumulator piston,		3		1520
						2:an, B2	2:nd gear, B2				1530
59	1	1	1	1	1239577-8	•Kolvring	•Piston ring	S	3		1540
60	1	1	1	1	1239578-6	•Kolvring	•Piston ring	S	3		1560
61	1	1	1	1	1239746-9	•Fjäder, 3:an, C2	•Spring, 3:rd gear, C2	S	4		1580
62	1	1	1	1	1239825-1	•Ackumulatorkolv,	•Accumulator piston,		4		
						3:an, C2	3:rd gear, C2				1610
63	1	1	1	1	1239581-0	•Kolvring	•Piston ring	S	3		1620
64	1	1	1	1	1239582-8	•Kolvring	•Piston ring	S	3		1640
65	1	1	1	1	1239583-6	•Fjäder, 1:an, C1	•Spring, 1:st gear, C1	S	4		1660
66	1	1	1	1	1239584-4	•Ackumulatorkolv,	•Accumulator piston,		4		1680
						1:an, C1	1:st gear C1				1690
67	1	1	1	1	1239585-1	•Kolvring	•Piston ring	S	3		1700
68	1	1	1	1	1239582-8	•Kolvring	•Piston ring	S	3		1720
	1	1	-	-		Fjädersats,	Spring kit,		8		1740
						ackumulatorkolv	accumulator piston				1760
	-	-	1	-		•Fjädersats,	•Spring kit,		8		1765
						ackumulatorkolv	accumulator piston				1766
	-	-	-	1		•Fjädersats,	•Spring kit,		8		1770
						ackumulatorkolv	accumulator piston				1771
	-	-	1	-		Fjädersats,	Spring kit,		8		1780
						ackumulatorkolv	accumulator piston				1800
	-	-	-	1		Fjädersats,	Spring kit,		8		1810
						ackumulatorkolv	accumulator piston				1815

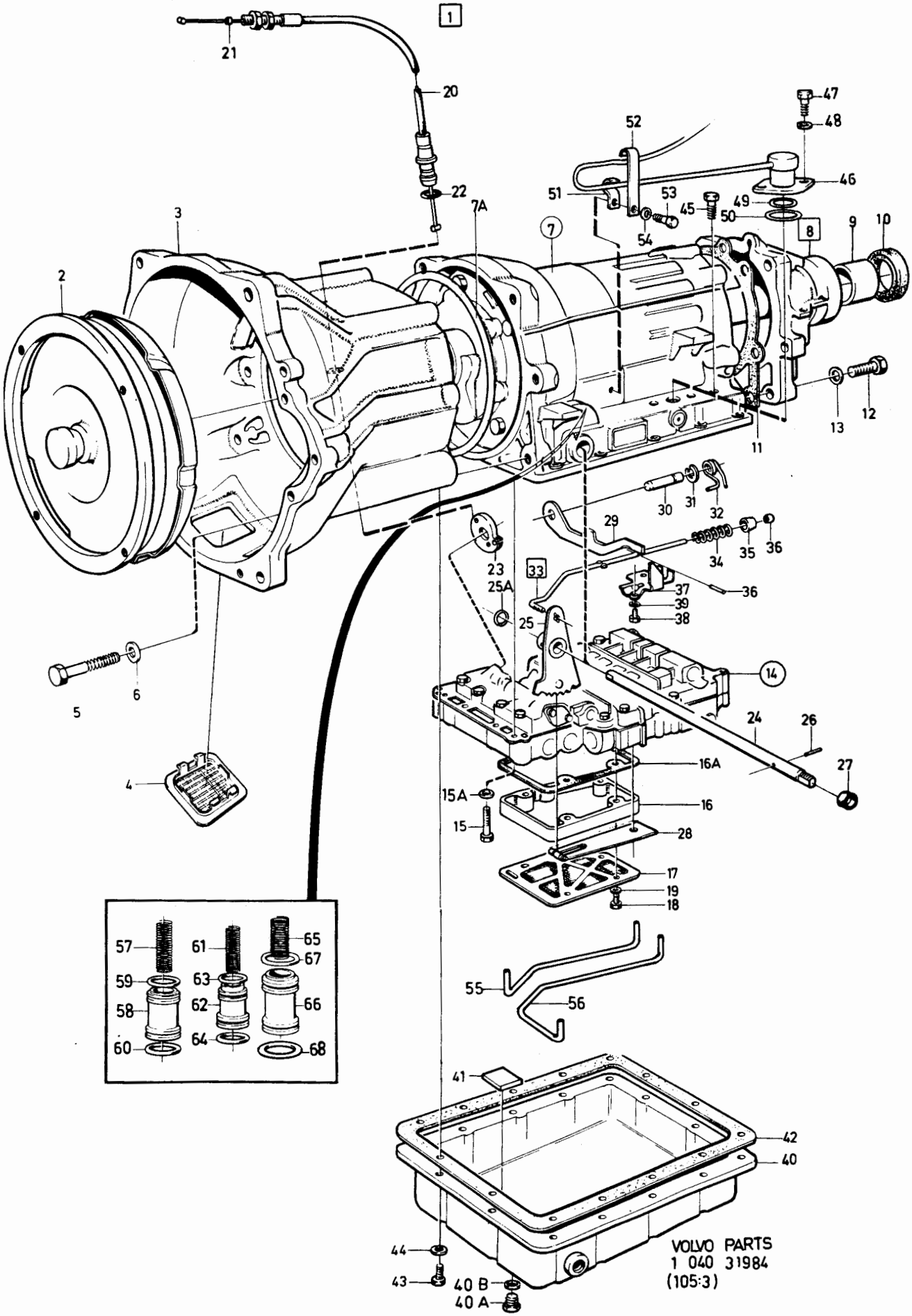
1
21
20
22
7A
7
52
51
53
54
45
50
49
47
48
46
8
9
10
3
2
13
12
11
30
31
32
29
34
35
36
23
25A
33
37
39
38
36
25
14
5
6
4
24
26
27
16A
15A
16
15
28
17
19
18
57
59
58
60
61
63
62
64
65
67
66
68
55
56
41
42
40
44
43
40 B
40 A
VOLVO PARTS
1 040 31984
(105:3)

Sida Page	Grupp Group	Växellåda AW70	Gearbox AW70	Illustration	0875
134	4	1208220, 1208284, 1208320, 1208356.	1208220, 1208284, 1208320, 1208356.	31984 1984-12	

Pos. Fig.	Antal/Quantity 1208 220	1208 284	1208 320	1208 356	Artikel nr Part No	Benämning	Description	Sats Kit	B P S R	Anmärkning Notes	
	1	1	1	1		Packning och tätningsringssats	Gasket and seal ring kit			SE SIDA 120, 4-F01	1820 1840

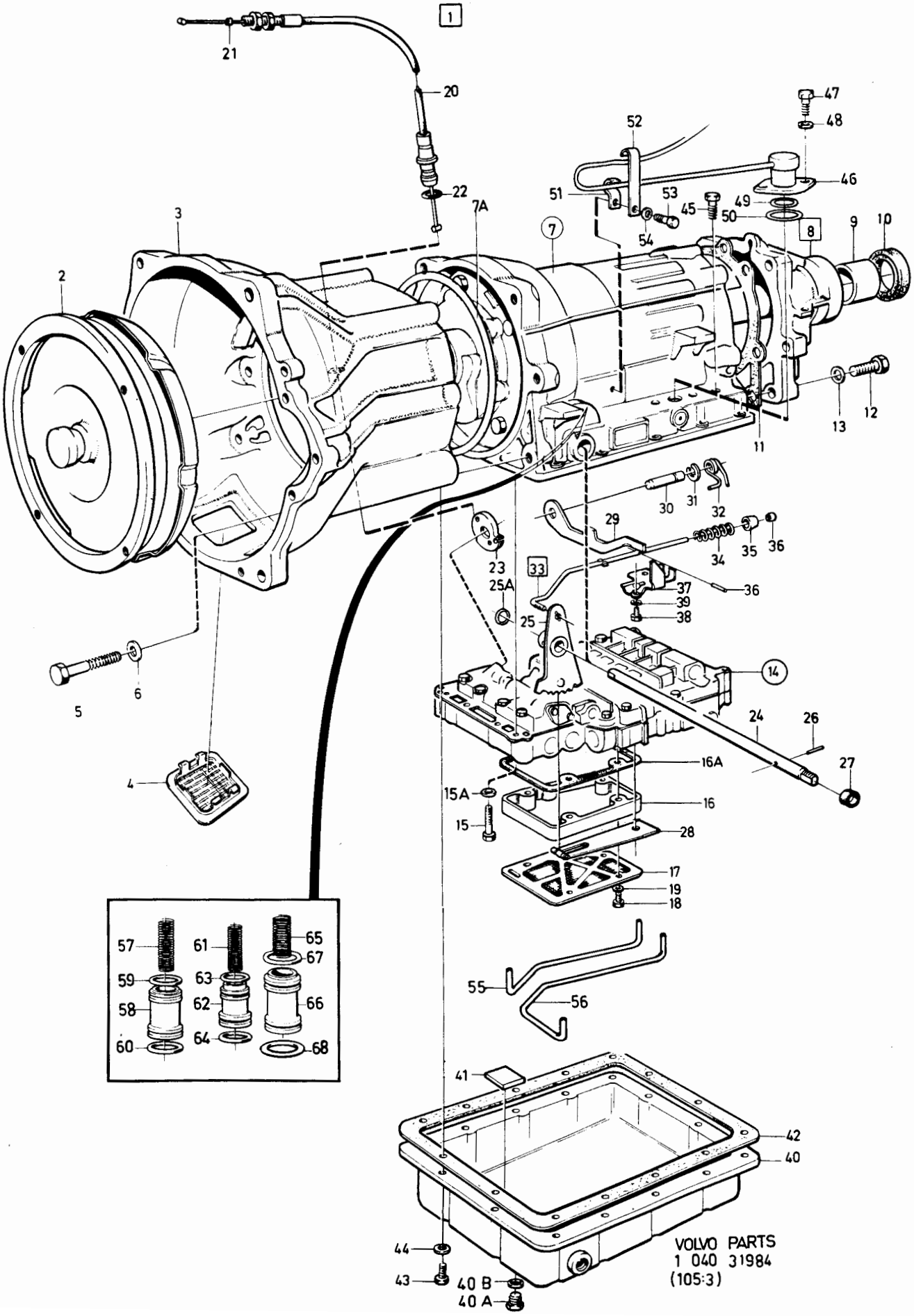
1
21
20
22
7A
7
3
2
52
51
53
45
54
47
48
46
49
50
8
9
10
13
12
11
30
31
32
29
34
35
36
23
25A
33
37
39
38
25
14
5
6
4
24
26
27
16A
15A
16
15
28
17
19
18
57
61
65
67
59
63
58
62
66
60
64
68
55
56
41
42
40
44
43
40 B
40 A
VOLVO PARTS
1 040 31984
(105:3)

Sida Page	Grupp Group	Växellåda AW71	Gearbox AW71	Illustration	0877
136	4	1208222, 1208319, 1208357, 1208358.	1208222, 1208319, 1208357, 1208358.	31984 1984-12	

Pos. Fig.	Antal/Quantity 1208 222	1208 319	1208 357	1208 358	Artikel nr Part No	Benämning	Description	Sats Kit	B P S R	Anmärkning Notes	
1	1	-	-	-	1208222-8	Växellåda	Gearbox		5	MARKED 222	0020
	-	1	-	-	1208319-2	Växellåda	Gearbox		5	MARKED 319	0025
	-	-	1	-	1208357-2	Växellåda	Gearbox		5	MARKED 357	0030
	-	-	-	1	1208358-0	Växellåda	Gearbox		5	MARKED 358	0035
2	1	-	-	1	1239686-7	.Konverter	.Converter		4		0040
	-	1	1	-	1239882-2	.Konverter	.Converter		4		0045
3	1	1	1	1	1239688-3	.Konverterkåpa	.Converter housing		5		0060
4	2	2	2	2	1233328-2	.Skyddsnät	.Guard net		5		0080
5	4	4	4	4	1239691-7	.Skruv	.Screw		3	M10 X 118	0100
	2	2	2	2	1239690-9	.Skruv	.Screw		3	M12 X 98	0120
6	4	4	4	4	941908-6	.Bricka	.Washer		2	D1 10.5 MM	0140
	2	2	2	2	940280-1	.Fjädrande bricka	.Resilient washer		2	D1 13.5 MM	
7	-	-	-	-		.Växellådshus, kmpl	.Gearbox housing, cpl		8		0180
	-	-	-	-		..Pumphus-,	..Pump housing-,			SE SIDA 144, 4-G01	0200
						främre planetväxel-,	overdrive gearing-,				0220
						kopplingshus	clutch housing				0230
	-	-	-	-		..Mellangavel-,	..Centre section-,			SE SIDA 110, 4-E15	0240
						planetväxel-,	planetary gearing-,				
						utgående axel	output shaft				0246
7a	1	1	1	1	1239689-1	.Tätningsring	.Seal ring		3		0250
8	1	1	1	1	1233374-6	.Bakre hus	.Rear housing		8	ERS AV 1 ST 1239637-0,	0260
										1 ST 1239883-0,	0265
										1 ST 1239884-8	0270
9	1	1	1	1		..Bussning	..Bushing		8		0280
10	1	1	1	1	235728-3	.Tätningsring	.Sealing ring	S	3		0300
11	1	1	1	1		.Packning	.Gasket	S			0320
12	4	4	4	4	1239883-0	.Skruv	.Screw		4	(1239639)	0340
	2	2	2	2	1239884-8	.Skruv	.Screw	S	4		0350
13	4	4	4	4	1239139-7	.Låsbricka	.Lock washer		2		0380
14	1	-	-	-	1239790-7	.Kontrollsystem	.Valve bodies, cpl		4		0400
	-	1	-	-	1239790-7	.Kontrollsystem	.Valve bodies, cpl		4	NR-82HF89999.	0410
	-	1	-	-	1239971-3	.Kontrollsystem	.Valve bodies, cpl		4	NR 82JF80001-.	0415
	-	-	1	-	1340032-0	.Kontrollsystem	.Valve bodies, cpl		4		0416
	-	-	-	1	1239975-4	.Kontrollsystem	.Valve bodies, cpl		4		0417
	-	-	-	-		..Det se sida 168, 4-H01	..Comps page 168, 4-H01				0420
15	2	2	2	2	955272-0	.Skruv	.Screw		2	M6 X 20	0440
	2	2	2	2	955274-6	.Skruv	.Screw		2	M6 X 25	0460
	5	5	5	5	955275-3	.Skruv	.Screw		2	M6 X 30	0480
	3	3	3	3	955276-1	.Skruv	.Screw		2	M6 X 35	
	1	1	1	1	940101-9	.Skruv	.Screw		2	M6 X 40	0510
	1	1	1	1	1239826-9	.Skruv	.Screw		3	M6 X 47	0515
	3	3	3	3	955279-5	.Skruv	.Screw		2	M6 X 55	0517
15a	17	17	17	17	941906-0	.Fjädrande bricka	.Resilient washer		2		0520
16	1	1	1	1	1239827-7	.Mellandel	.Spacer, oil strainer		5		0540
16a	1	1	1	1	1239828-5	.Packning	.Gasket	S	2		
17	1	1	1	1	1239829-3	.Oljesil	.Oil strainer		5		
18	5	5	5	5	955248-0	.Skruv	.Screw		2		0600
19	5	5	5	5	941905-2	.Fjädrande bricka	.Resilient washer		2		0620
20	1	-	-	-	1239678-4	.Reglagevajer	.Control wire		8	ERS AV 1239930-9	0650
	-	1	-	1	1239930-9	.Reglagewire	.Control wire		4		0655
	-	-	1	-	1239934-1	.Reglagewire	.Control wire		4		0657
21	1	1	1	1	1220513-4	.Kabelstopp	.Cable stop		4		0660
22	1	1	1	1	1233141-9	.O-ring	.O-ring	S	3		0680
23	1	1	1	1		.Kam	.Cam			SE SIDA 166, 4-G23	0700
24	1	1	1	1	1239744-4	.Växelväljaraxel	.Gear selector shaft		4		0720
25	-	1	-	-	1239936-6	.Växelväljarkam	.Gear selector cam		3	(1239743)	0830
	1	-	-	-	1239936-6	.Växelväljarkam	.Gear selector cam		3	VXL NR-1KF80297	0831
										(1239743)	0832
	1	-	1	1	1239936-6	.Växelväljarkam	.Gear selector cam		3	VXL NR 1KF80298-	0833
25a	1	1	1	1	1233098-1	..Låsring	..Locking ring		3	(1233377)	0835
26	1	1	1	1	1239832-7	.Låspinne	.Lock pin		3		0840
27	2	2	2	2	1233064-3	.Tätningsring	.Seal ring		3		0880
	1	1	1	1	1239658-6	.Hylsa	.Sleeve		4		0890

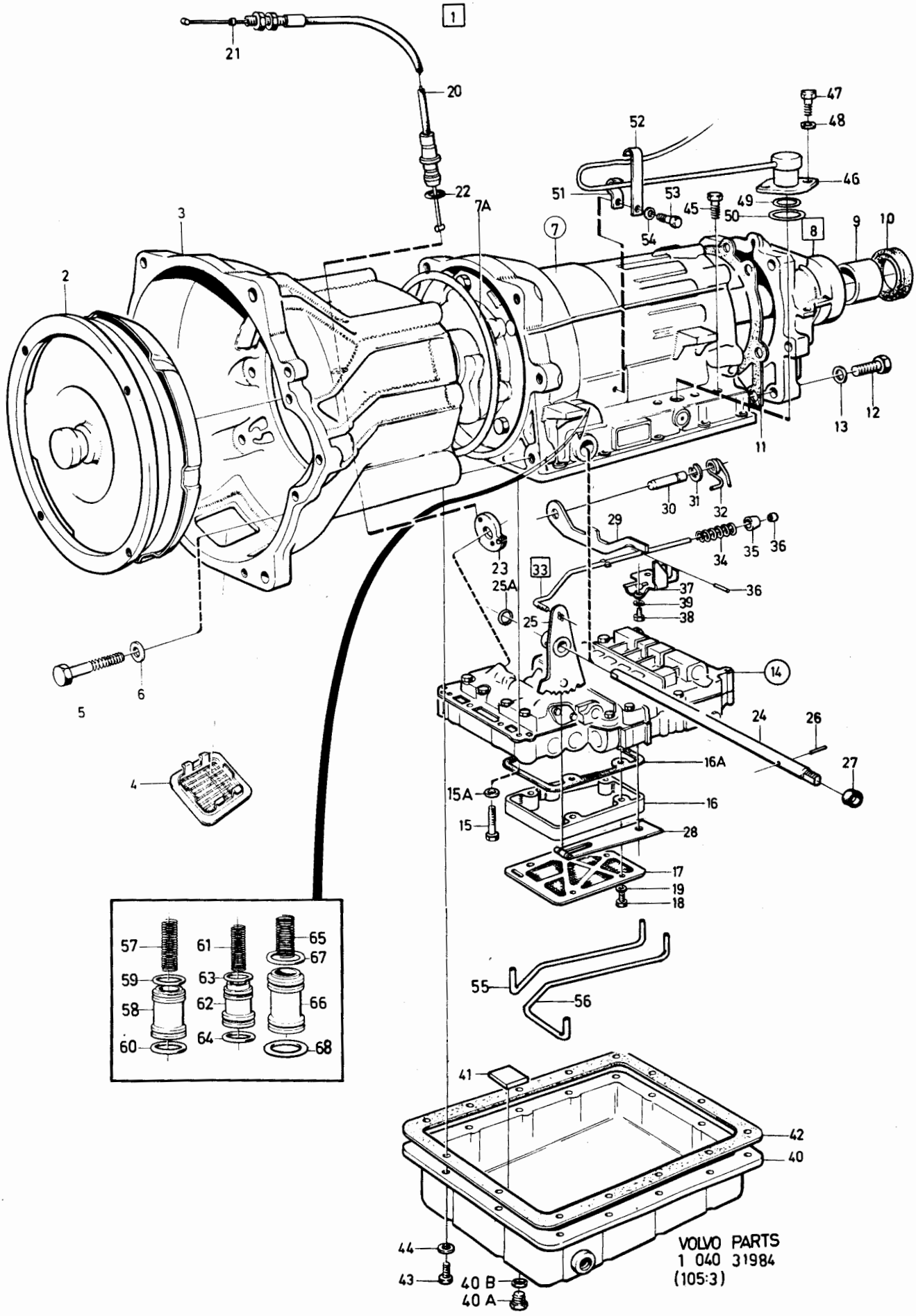
1
21
20
22
7A
7
3
2
52
51
53
45
54
50
49
47
48
46
8
9
10
13
12
11
30
31
32
29
34
35
36
23
33
25A
37
39
38
25
14
5
6
24
26
27
4
16A
15A
16
15
28
17
19
18
57
59
58
60
61
63
62
64
65
67
66
68
55
56
41
42
40
44
43
40 B
40 A
VOLVO PARTS
1 040 31984
(105:3)

Sida Page	Grupp Group	Växellåda AW71	Gearbox AW71	Illustration
		1208222, 1208319,	1208222, 1208319,	31984
138	4	1208357, 1208358.	1208357, 1208358.	1984-12

Pos. Fig.	Antal/Quantity 1208 222	1208 319	1208 357	1208 358	Artikel nr Part No	Benämning	Description	Sats Kit	B P S R	Anmärkning Notes	Illustration 0877
28	1	1	1	1		•Spärrfjäder med rulle	•Spring catch w.roller			SE SIDA 162, 4-G19	0920
29	1	1	1	1	1239880-6	•Parkeringsspärr	•P-position catch		3		0940
30	1	1	1	1	1233116-1	•Lagertapp	•Bearing bolt		3		0960
31	1	1	1	1	1233117-9	•Låsring	•Locking ring		3		0980
32	1	1	1	1	1239750-1	•Vridfjäder	•Torsion spring		3		1000
33	1	1	1	1	1239662-8	•Tryckstång, kmpl	•Thrust rod, cpl		4		1020
	1	1	1	1		••Tryckstång	••Thrust rod				1021
34	1	1	1	1	1233121-1	••Fjäder	••Spring		4		1040
35	1	1	1	1		••Tryckhylsa	••Thrust sleeve		8		1060
36	1	1	1	1		••Stoppkrage	••Stop ring		8		1080
37	1	1	1	1	1239885-5	•Låsplåt	•Lock plate		4		[illegible]
38	2	2	2	2	955271-2	•Skruv	•Screw		2		[illegible]
39	2	2	2	2	941906-0	•Fjädrande bricka	•Resilient washer		2		1140
40	1	1	-	-	1233333-2	•Oljesump	•Sump		8	NR-82HF/81525	1160
										ERS AV 1233415-7	1162
	1	1	1	1	1233415-7	•Oljesump, kmpl	•Oil pan, cpl		4	NR 82HF/81526-	1165
40a	1	1	1	1	1239961-4	••Plugg	••Plug		2	NR 82HF/81526-	1170
40b	1	1	1	1	1239960-6	••Tätningsring	••Sealing ring		2	NR 82HF/81526-	[illegible]
41	1	1	1	1	235739-0	•Magnet	•Magnet		4		1180
42	1	1	1	1	1233383-7	•Packning	•Gasket	S	3		1200
43	14	14	14	14	955270-4	•Skruv	•Screw		2		1220
44	14	14	14	14	941906-0	•Fjädrande bricka	•Resilient washer		2		1240
45	1	1	1	1		•Propp	•Plug		8		1260
x 46	1	1	1	1	1239928-3	•Solenoid	•Solenoid		3	(1239679)	1280
47	2	2	2	2	955294-4	•Skruv	•Screw		2	M8 X 16	1300
48	2	2	2	2	941907-8	•Fjädrande bricka	•Resilient washer		2		1320
49	1	1	1	1	1239834-3	•O-ring	•O-ring	S	3		1340
50	1	1	1	1	1239835-0	•O-ring	•O-ring	S	3		1360
51	1	1	1	1	1239699-0	•Klamma	•Clamp		4		1380
52	1	1	1	1	1239698-2	•Klamma	•Clamp		4		1400
53	1	1	1	1	955268-8	•Skruv	•Screw		2	M8 X 10	1420
54	1	1	1	1	941906-0	•Fjädrande bricka	•Resilient washer		2		1440
55	1	1	-	-	1239820-2	•Rör, C1	•Pipe, C1		3		1460
x	-	-	1	1	1340038-7	•Rör, C1	•Pipe, C1		3		1470
56	1	1	1	1	1239821-0	•Rör, B0	•Pipe, B0		3		1480
57	1	1	-	-	1239822-8	•Fjäder, 2:an, B2	•Spring, 2:nd gear, B2	S	4		1500
	-	-	1	1	1239952-3	•Fjäder, 2:an, B2	•Spring, 2:nd gear, B2		4		1510
58	1	1	1	1	1239823-6	•Ackumucatorkolv, 2:an, B2	•Accumulator piston, 2:nd gear, B2		4		[illegible]
59	1	1	1	1	1239577-8	•Kolvring	•Piston ring	S	3		1540
60	1	1	1	1	1239578-6	•Kolvring	•Piston ring	S	3		1560
61	1	1	1	-	1239824-4	•Fjäder, 3:an, C2	•Spring, 3:rd gear, C2	S	4		1580
x	-	-	-	1	1340041-1	•Fjäder, 3:an, C2	•Spring, 3:rd gear, C2		4	(1340025)	1590
62	1	1	1	1	1239825-1	•Ackumulatorkolv, 3:an, C2	•Accumulator piston, 3:rd gear, C2		4		1600
63	1	1	1	1	1239581-0	•Kolvring	•Piston ring	S	3		1620
64	1	1	1	1	1239582-8	•Kolvring	•Piston ring	S	3		1640
65	1	1	1	1	1239953-1	•Fjäder, 1:an, C1	•Spring, 1:st gear, C1	S	4		1660
66	1	1	1	1	1239584-4	•Ackumulatorkolv, 1:an, C1	•Accumulator piston, 1:st gear, C1		4		1680 1690
67	1	1	1	1	1239585-1	•Kolvring	•Piston ring	S	3		1700
68	1	1	1	1	1239582-8	•Kolvring	•Piston ring	S	3		1720
	1	1	-	-		•Fjädersats, ackumulatorkolv	•Spring kit, accumulator piston		8		1740 1760
	-	-	1	-		•Fjädersats, ackumulatorkolv	•Spring kit, accumulator piston		8		1765 1766
	-	-	-	1		•Fjädersats, ackumulatorkolv	•Spring kit, accumulator piston		8		1770 1771
	1	1	1	1		Packnings och	Gasket and			SE SIDA 120, 4-F01	1820
	-	-	-	-		Tätningsringssats	Seal ring kit				1840

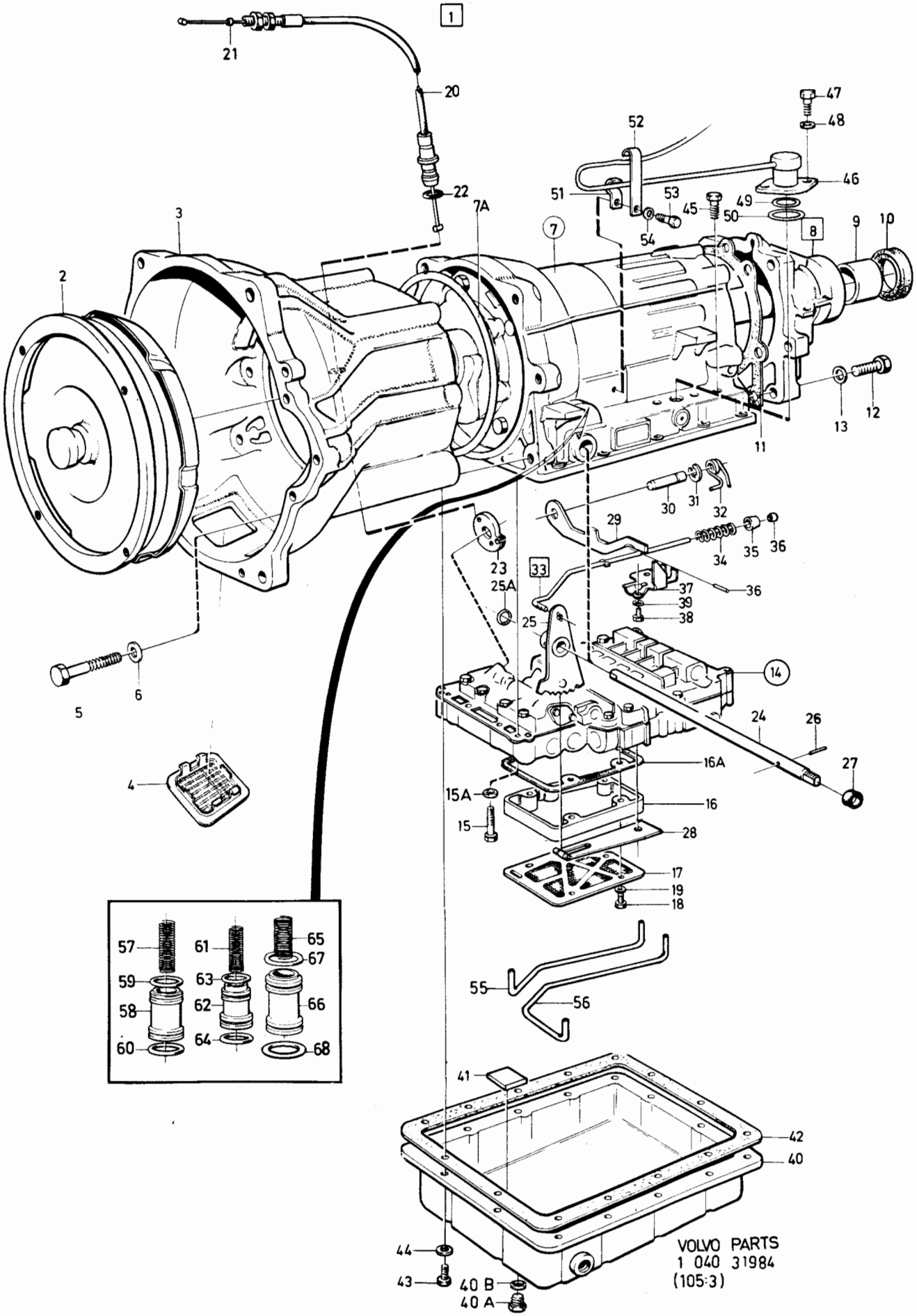
1
21
20
22
7A
7
3
2
52
51
53
45
54
49
50
47
48
46
8
9
10
13
12
11
30
31
32
29
34
35
36
23
33
25A
37
39
38
25
14
5
6
4
24
26
27
16A
15A
16
15
28
17
19
18
57
59
58
60
61
63
62
64
65
67
66
68
55
56
41
42
40
44
43
40 B
40 A
VOLVO PARTS
1 040 31984
(105:3)

Sida Page	Grupp Group	Växellåda AW71 1208378	Gearbox AW71 1208378	Illustration 31984 1984-12	0878
140	4				

	Pos. Fig.	Antal/Quantity 1208 378				Artikel nr Part No	Benämning	Description	Sats Kit	B P S R	Anmärkning Notes	
x	1	1	-	-	-	1208378-8	Växellåda	Gearbox		5	VXL MARKED 1208378	0020
	2	1	-	-	-	1239882-2	.Konverter	.Converter		4		0045
x	3	1	-	-	-	1239977-0	.Konverterkåpa	.Converter housing		5		0060
	4	2	-	-	-	1233328-2	.Skyddsnät	.Guard net		5		0080
	5	4	-	-	-	1239691-7	.Skruv	.Screw		3	M10 X 118	0100
		2	-	-	-	1239690-9	.Skruv	.Screw		3	M12 X 98	0120
	6	4	-	-	-	941908-6	.Bricka	.Washer		2	D1 10.5 MM	0140
		2	-	-	-	940280-1	.Fjädrande bricka	.Resilient washer		2	D1 13.5 MM	0160
	7	-	-	-	-		.Växellådshus, kmpl	.Gearbox housing, cpl		8		0180
		-	-	-	-		..Pumphus-, främre planetväxel-, kopplingshus	..Pump housing-, overdrive gearing-, clutch housing			SE SIDA 144, 4-G01	0200 0220
		-	-	-	-		..Mellangavel-, planetväxel-, utgående axel	..Centre section-, planetary gearing-, output shaft			SE SIDA 110, 4-E15	0240 0245 0246
	7a	1	-	-	-	1239689-1	.Tätningsring	.Seal ring		3		0250
	8	1	-	-	-	1233374-6	.Bakre hus	.Rear housing		8	ERS AV 1 ST 1239637-0, 1 ST 1239883-0, 1 ST 1239848-8	0260 0270
	9	1	-	-	-		..Bussning	..Bushing		8		0280
	10	1	-	-	-	235728-3	.Tätningsring	.Sealing ring	S	3		0300
	11	1	-	-	-		.Packning	.Gasket	S			0320
	12	4	-	-	-	1239883-0	.Skruv	.Screw		4		0340
		2	-	-	-	1239884-8	.Skruv	.Screw	S	4		0350
	13	4	-	-	-	1239139-7	.Låsbricka	.Lock washer		2		0380
	14	1	-	-	-	1239971-3	.Kontrollsystem	.Valve bodies, cpl		4		0416
		-	-	-	-		..Det se sida 168, 4-H01	..Comps page 168, 4-H01				0420
	15	2	-	-	-	955272-0	.Skruv	.Screw		2	M6 X 20	0440
		2	-	-	-	955274-6	.Skruv	.Screw		2	M6 X 25	0460
		5	-	-	-	955275-3	.Skruv	.Screw		2	M6 X 30	0480
		3	-	-	-	955276-1	.Skruv	.Screw		2	M6 X 35	0500
		1	-	-	-	940101-9	.Skruv	.Screw		2	M6 X 40	0510
		1	-	-	-	1239826-9	.Skruv	.Screw		3	M6 X 47	0515
		3	-	-	-	955279-5	.Skruv	.Screw		2	M6 X 55	0517
	15a	17	-	-	-	941906-0	.Fjädrande bricka	.Resilient washer		2		0520
	16	1	-	-	-	1239827-7	.Mellandel	.Spacer, oil strainer		5		0540
	16a	1	-	-	-	1239828-5	.Packning	.Gasket	S	2		0560
	17	1	-	-	-	1239829-3	.Oljesil	.Oil strainer		5		0580
	18	5	-	-	-	955248-0	.Skruv	.Screw		2		
	19	5	-	-	-	941905-2	.Fjädrande bricka	.Resilient washer		2		0620
	20	1	-	-	-	1239930-9	.Reglagewire	.Control wire		4		0655
	21	1	-	-	-	1220513-4	.Kabelstopp	.Cable stop		4		0660
	22	1	-	-	-	1233141-9	.O-ring	.O-ring	S	3		0680
	23	1	-	-	-		.Kam	.Cam			SE SIDA 166, 4-G23	0700
	24	1	-	-	-	1239744-4	.Växelväljaraxel	.Gear selector shaft		4		
	25	1	-	-	-	1239936-6	.Växelväljarkam	.Gear selector cam		3		0830
	25a	1	-	-	-	1233098-1	..Låsring	..Locking ring		3		0835
	26	1	-	-	-	1239832-7	.Låspinne	.Lock pin		3		0840
	27	2	-	-	-	1233064-3	.Tätningsring	.Seal ring		3		0880
		1	-	-	-	1239658-6	.Hylsa	.Sleeve		4		0890
	28	1	-	-	-		.Spärrfjäder med rulle	.Spring catch w.roller			SE SIDA 162, 4-G19	0920
	29	1	-	-	-	1239880-6	.Parkeringsspärr	.P-position catch		3		0940
	30	1	-	-	-	1233116-1	.Lagertapp	.Bearing bolt		3		0960
	31	1	-	-	-	1233117-9	.Låsring	.Locking ring		3		0980
	32	1	-	-	-	1239750-1	.Vridfjäder	.Torsion spring		3		1000
	33	1	-	-	-	1239662-8	.Tryckstång, kmpl	.Thrust rod, cpl		4		1020
		1	-	-	-		..Tryckstång	..Thrust rod		8		1021
	34	1	-	-	-	1233121-1	..Fjäder	..Spring		4		1040
	35	1	-	-	-		..Tryckhylsa	..Thrust sleeve		8		1060
	36	1	-	-	-		..Stoppkrage	..Stop ring		8		1080
	37	1	-	-	-	1239885-5	.Låsplåt	.Lock plate		4		1100
	38	2	-	-	-	955271-2	.Skruv	.Screw		2		1120
	39	2	-	-	-	941906-0	.Fjädrande bricka	.Resilient washer		2		1140

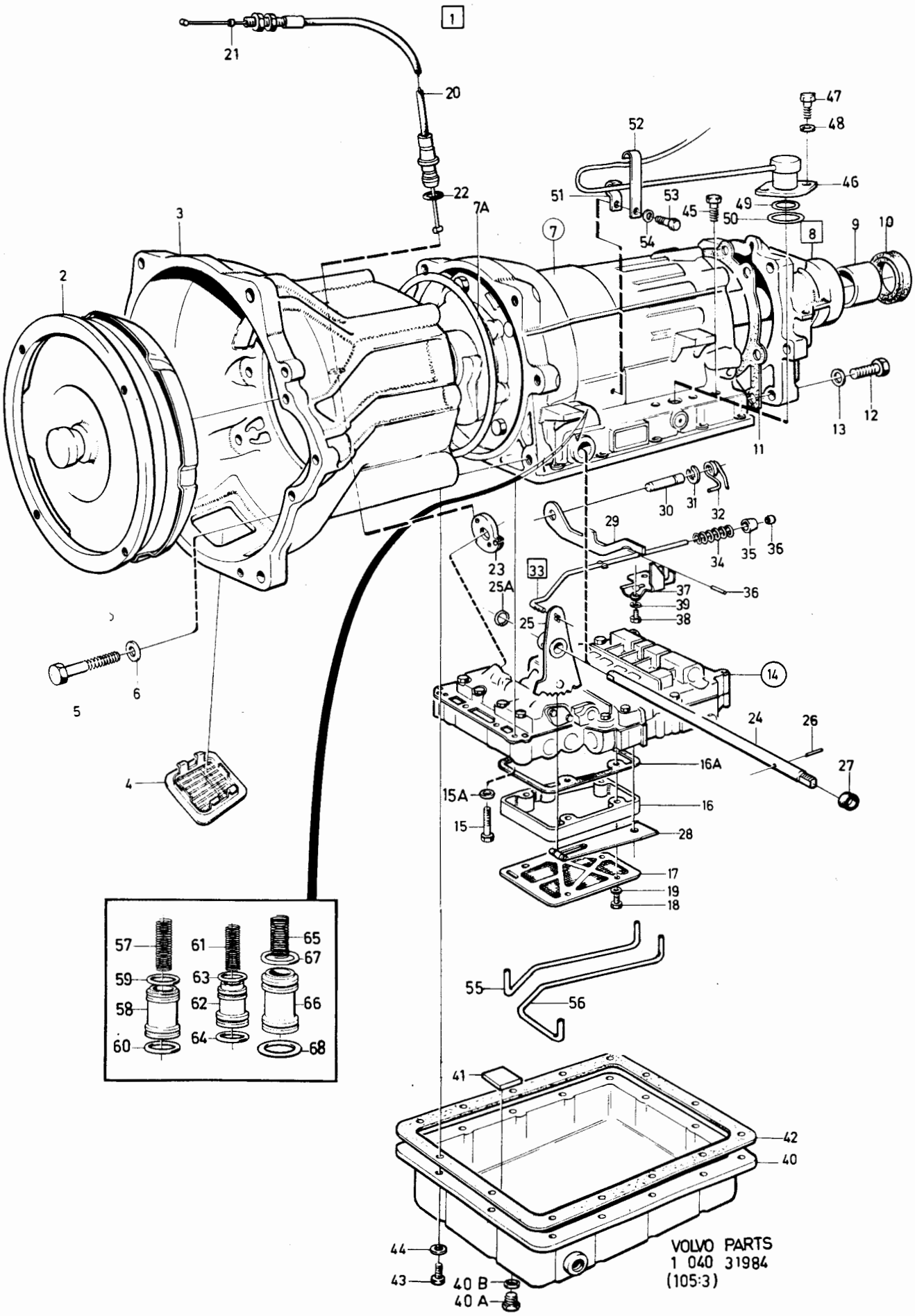
1
21
20
22
7A
7
3
2
52
51
53
54
45
49
50
47
48
46
8
9
10
13
12
11
30
31
32
29
34
35
36
23
25A
33
37
39
38
25
14
5
6
4
24
26
27
16A
15A
16
15
28
17
19
18
57
59
58
60
61
63
62
64
65
67
66
68
55
56
41
42
40
44
43
40 B
40 A
VOLVO PARTS
1 040 31984
(105:3)

Sida Page	Grupp Group	Växellåda AW71 1208378	Gearbox AW71 1208378	Illustration 31984 1984-12	0878
142	4				

	Pos. Fig.	Antal/Quantity 1208 378				Artikel nr Part No	Benämning	Description	Sats Kit	B P S R	Anmärkning Notes	
	40	1	-	-	-	1233415-7	•Oljesump, kmpl	•Oil pan, cpl		4		1165
	40a	1	-	-	-	1239961-4	••Plugg	••Plug		2		1170
	40b	1	-	-	-	1239960-6	••Tätningsring	••Sealing ring		2		1175
	41	1	-	-	-	235739-0	•Magnet	•Magnet		4		1180
	42	1	-	-	-	1233383-7	•Packning	•Gasket	S	3		1200
	43	14	-	-	-	955270-4	•Skruv	•Screw		2		1220
	44	14	-	-	-	941906-0	•Fjädrande bricka	•Resilient washer		2		1240
	45	1	-	-	-		•Propp	•Plug		8		1260
x	46	1	-	-	-	1239928-3	•Solenoid	•Solenoid		3		1280
	47	2	-	-	-	955294-4	•Skruv	•Screw		2	M8 X 16	1300
	48	2	-	-	-	941907-8	•Fjädrande bricka	•Resilient washer		2		[illegible]
	49	1	-	-	-	1239834-3	•O-ring	•O-ring	S	3		[illegible]
	50	1	-	-	-	1239835-0	•O-ring	•O-ring	S	3		1360
	51	1	-	-	-	1239699-0	•Klamma	•Clamp		4		1380
	52	1	-	-	-	1239698-2	•Klamma	•Clamp		4		1400
	53	1	-	-	-	955268-8	•Skruv	•Screw		2	M8 X 10	1420
	54	1	-	-	-	941906-0	•Fjädrande bricka	•Resilient washer		2		[illegible]
	55	1	-	-	-	1239820-2	•Rör, C1	•Pipe, C1		3		[illegible]
	56	1	-	-	-	1239821-0	•Rör, B0	•Pipe, B0		3		1480
	57	1	-	-	-	1239822-8	•Fjäder, 2:an, B2	•Spring, 2:nd gear, B2		4		1510
	58	1	-	-	-	1239823-6	•Ackumulatorkolv, 2:an, B2	•Accumulator piston, 2:nd gear, B2		4		1520 1530
	59	1	-	-	-	1239577-8	•Kolvring	•Piston ring	S	3		1540
	60	1	-	-	-	1239578-6	•Kolvring	•Piston ring	S	3		1560
x	61	1	-	-	-	1340041-1	•Fjäder, 3:an, C2	•Spring, 3:rd gear, C2		4		1590
	62	1	-	-	-	1239825-1	•Ackumulatorkolv, 3:an, C2	•Accumulator piston, 3:rd gear, C2		4		1600 1610
	63	1	-	-	-	1239581-0	•Kolvring	•Piston ring	S	3		1620
	64	1	-	-	-	1239582-8	•Kolvring	•Piston ring	S	3		1640
	65	1	-	-	-	1239953-1	•Fjäder, 1:an, C1	•Spring, 1:st gear, C1	S	4		1660
	66	1	-	-	-	1239584-4	•Ackumulatorkolv, 1:an, C1	•Accumulator piston, 1:st gear, C1		4		1680 1690
	67	1	-	-	-	1239585-1	•Kolvring	•Piston ring	S	3		1700
	68	1	-	-	-	1239582-8	•Kolvring	•Piston ring	S	3		1720
		1	-	-	-		Packnings och	Gasket and			SE SIDA 120, 4-F01	1820
		-	-	-	-		Tätningsringssats	Seal ring kit				1840

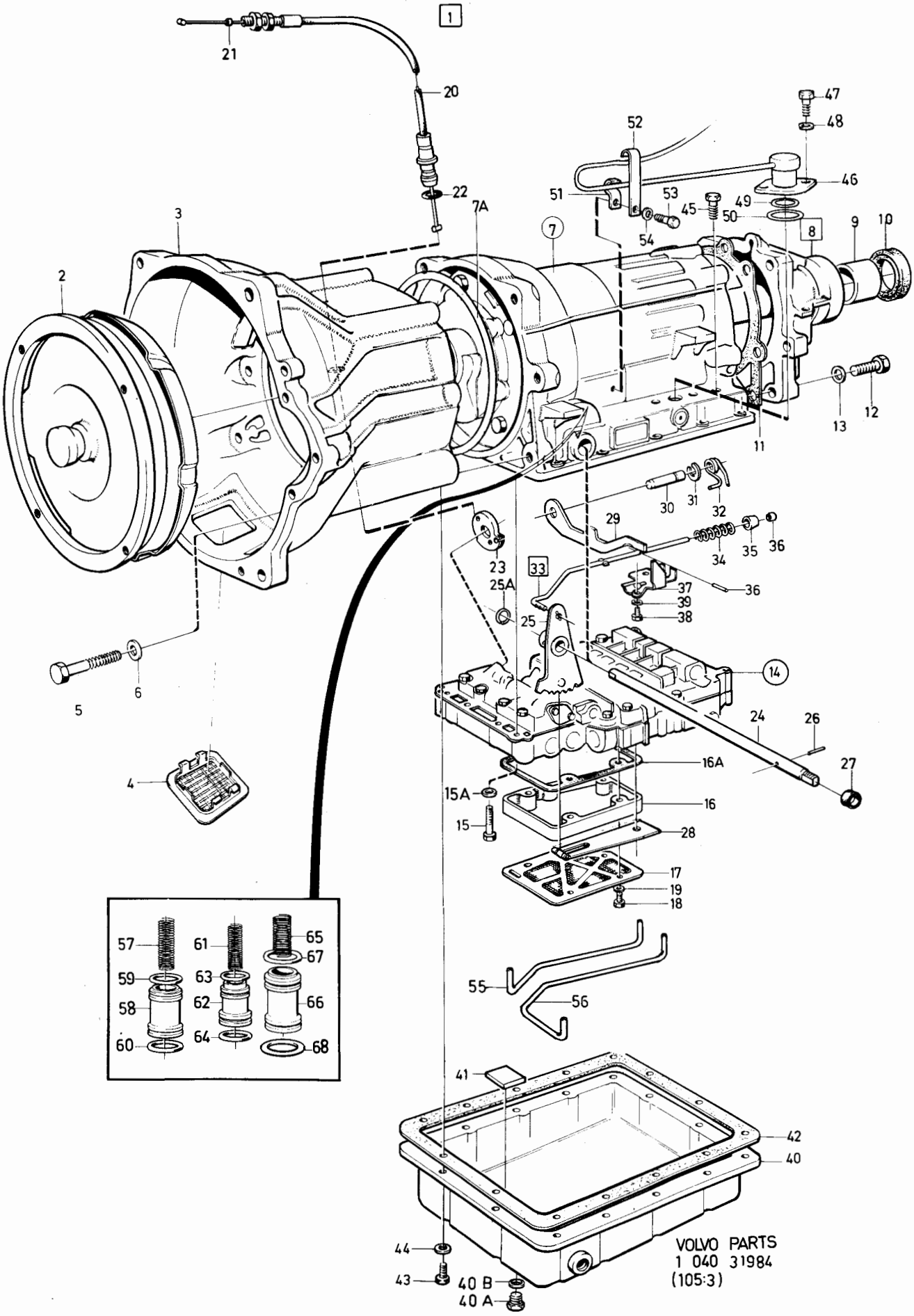
1
21
20
22
47
48
52
46
51
53
49
45
50
54
7A
7
8
9
10
3
2
13
12
11
30
31
32
29
34
35
36
23
33
36
25A
37
39
38
25
14
5
6
24
26
27
4
16A
15A
16
15
28
17
19
18
57
61
65
67
59
63
58
62
66
60
64
68
55
56
41
42
40
44
43
40 B
40 A
VOLVO PARTS
1 040 31984
(105:3)

Sida Page	Grupp Group	Växellåda AW70 AW71 pumphus-främre planetväxel-kopplingshus	Gearbox AW70, AW71 pump housing-front planetary gearin clutch housing	Illustration 37163 1984-12	0880
146	4				

Pos. Fig.	Antal/Quantity AW70	AW71			Artikel nr Part No	Benämning	Description	Sats Kit	B P S R	Anmärkning Notes	
	-	1	-	-	1239969-7	Kopplingshus, C1	Clutch housing, C1		4	VXL MARKED 319	1000
										NR 82JF80001-.	1020
26	1	-	-	-	1239861-6	Kolv, C1	Piston, C1		8	42) ERS AV 1ST	1040
										1239890-5,	1060
										1ST 1239892-1	1080
	1	-	-	-	1239890-5	Kolv, C1	Piston, C1		4	43)	1100
	-	1	-	-	1239901-0	Kolv, C1	Piston, C1		4	EXCL VXL 1208378	1120
x	-	1	-	-	1340043-7	Kolv, C1	Piston, C1		4	VXL 1208378	1130
27	1	1	-	-		•Kulventil	•Ball valve		8		1140
28	18	-	-	-	1233026-2	Fjäder	Spring		3		[illegible]
	-	18	-	-	1239721-2	Fjäder	Spring		4		[illegible]
29	1	1	-	-	1239894-7	Hållare	Retainer		4		1200
30	1	1	-	-	1233018-9	Lagerbricka	Bearing race		3		1220
31	1	1	-	-	1233019-7	Axialnållager	Needle thrust bearing		3		1240
32	1	1	-	-	1233031-2	Lagerbricka	Bearing race		3		1260
33	4	4	-	-		Stållamell, C1	Steel disc, C1	S			[illegible]
34	3	4	-	-		Friktionslamell, C1	Friction disc, C1	S			[illegible]
35	1	1	-	-	1233025-4	O-ring	O-ring	S	3		1320
36	1	1	-	-	1233024-7	O-ring	O-ring	S	3		1340
37	1	1	-	-	1233028-8	Låsring	Circlip		3		1360
38	1	1	-	-	1239517-4	Låsring	Circlip		3		1380
39	1	1	-	-	1239519-0	Låsring	Circlip		3		1400
40	1	-	-	-	1239516-6	Kopplingsnav, C1	Clutch hub, C1		4		1420
	-	1	-	-	1239751-9	Kopplingsnav, C1	Clutch hub, C1		4		1440
41	1	-	-	-	1239518-2	Kopplingsnav, C2,	Clutch hub, C2,		4		1460
						ingående	input				1480
	-	1	-	-	1239752-7	Kopplingsnav, C2,	Clutch hub, C2		4		1500
						ingående	input				1520
42	1	1	-	-	1233035-3	Lagerbricka	Bearing race		3		1540
43	1	1	-	-	1233036-1	Axialnållager	Needle thrust bearing		3		1560
44	1	1	-	-	1233037-9	Lagerbricka	Bearing race		3		1580
45	1	-	-	-	1239520-8	Kopplingshus, C2	Clutch housing, C2		5	42)	1600
	-	1	-	-	1239753-5	Kopplingshus, C2	Clutch housing, C2		5	40)	1620
	1	1	-	-	1239895-4	Kopplingshus, C2	Clutch housing, C2		4	41, 43)	1640
46	1	-	-	-	1239901-0	Kolv, C2, främre	Piston, C2, front		4		1660
	-	1	-	-	1239754-3	Kolv, C2	Piston, C2		8	40) ERS AV 1ST	1680
										1239922-6,	[illegible]
										1ST 1239892-1	[illegible]
	-	1	-	-	1239922-6	Kolv, C2	Piston, C2		4	41)	1740
46a	1	-	-	-	1239521-6	Kolv, C2, bakre	Piston, C2, rear		4		1760
47	1	1	-	-		•Kulventil	•Ball valve		8		1780
48	18	-	-	-	1233026-2	Fjäder	Spring		3		1800
	-	18	-	-	1239721-2	Fjäder	Spring		4		1820
49	1	1	-	-	1239894-7	Hållare	Retainer		4		[illegible]
50	3	-	-	-		Stållamell, C2	Steel disc, C2	S			1860
	-	3	-	-		Stållamell, C2	Steel disc, C2	S			1880
51	3	3	-	-		Friktionslamell, C2	Friction disc, C2	S			1900
52	1	1	-	-		Tryckplatta	Thrust plate	S			1920
53	1	-	-	-	1239892-1	O-ring	O-ring		4		1940
	-	1	-	-	1233025-4	O-ring	O-ring		3	40)	1960
	-	1	-	-	1239892-1	O-ring	O-ring		4	41)	1980
54	1	1	-	-	1233041-1	O-ring	O-ring	S	3		2000
55	2	2	-	-	1233024-7	O-ring	O-ring	S	3		2020
56	1	1	-	-	1239519-0	Låsring	Circlip		3		2040
57	1	1	-	-	1233028-8	Låsring	Circlip		3		2060
	1	-	-	-		Lamellsats C1, C2	Disc kit C1, C2			SE SIDA 120, 4-F01	2080

40. VXL 1208222 MARKED 222 NR 03711 HF80292.
41. VXL 1208222 MARKED 222 NR 03711 HF80293-. VXL 1208319 MARKED 319. VXL 1208357 MARKED 357. VXL 1208358 MARKED 358.
42. VXL 1208220 MARKED 220, 1208284 MARKED 284 NR-03701 HC81084
43. VXL 1208220 marked 220, 1208284 MARKED 284 NR 03701 HC81085-. VXL 1208320 MARKED 320. VXL 1208356 MARKED 356.

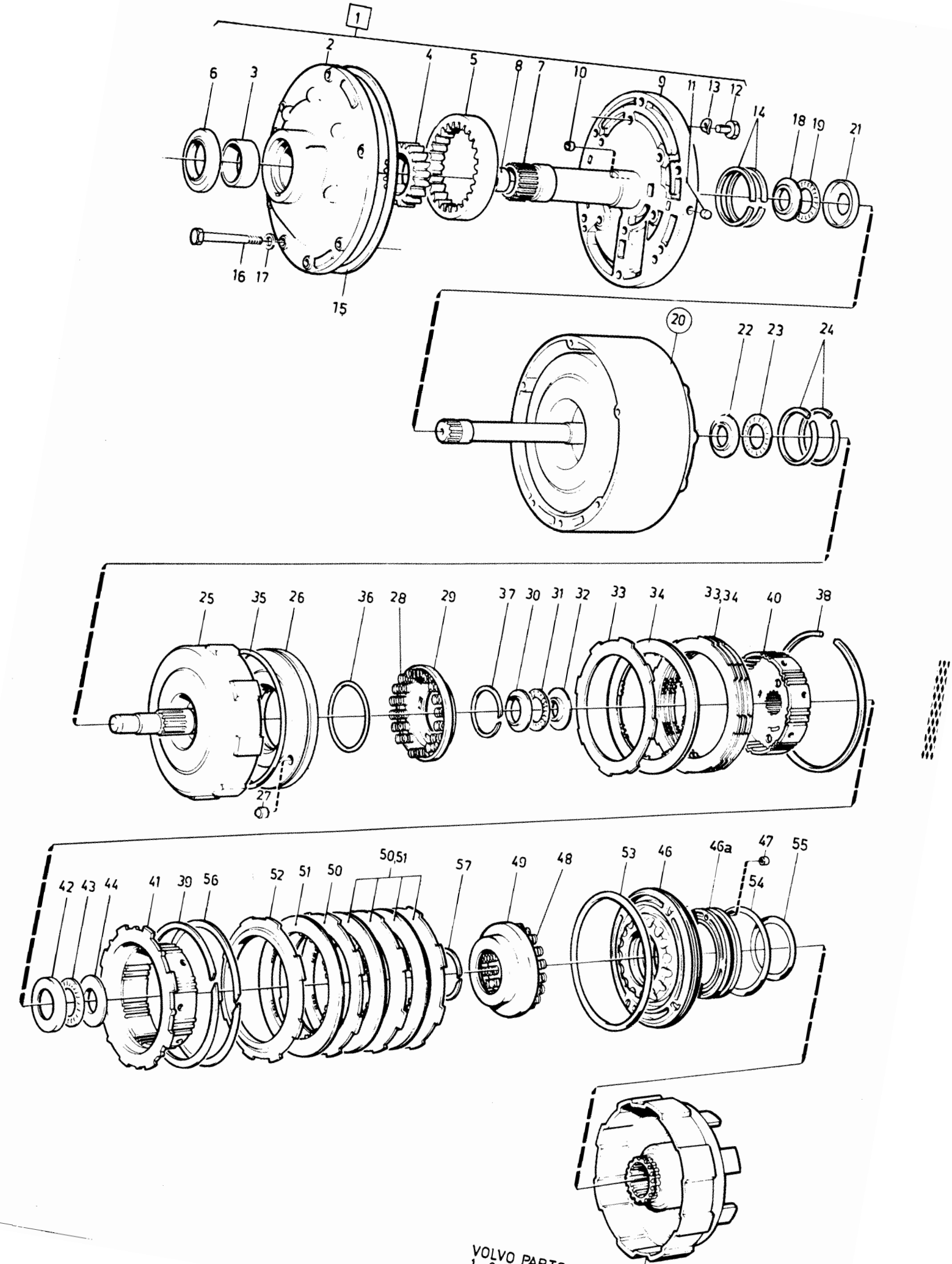
1
2
3
4
5
6
7
8
9
10
11
12
13
14
15
16
17
18
19
20
21
22
23
24
25
26
27
28
29
30
31
32
33
34
35
36
37
38
40
41
42
43
44
46
46a
47
48
49
50
50,51
51
52
53
54
55
56
57

Sida Page	Grupp Group			Illustration
148	4	Växellåda AW70 AW71 pumphus-främre planetväxel-kopplingshus	Gearbox AW70, AW71 pump housing-front planetary gearin clutch housing	0880 37163 1984-12

Pos. Fig.	Antal/Quantity AW70	AW71			Artikel nr Part No	Benämning	Description	Sats Kit	B P S R	Anmärkning Notes	
	-	1	-	-		Lamellsats C1, C2	Disc kit C1, C2			SE SIDA 120, 4-F01	2100
	1	-	-	-		•Packning och tätningsringssats	•Gasket and oil seal kit			SE SIDA 120, 4-F01	2120 2140
	-	1	-	-		•Packning och tätningsringssats	•Gasket and oil seal kit			SE SIDA 120, 4-F01	2160 2180

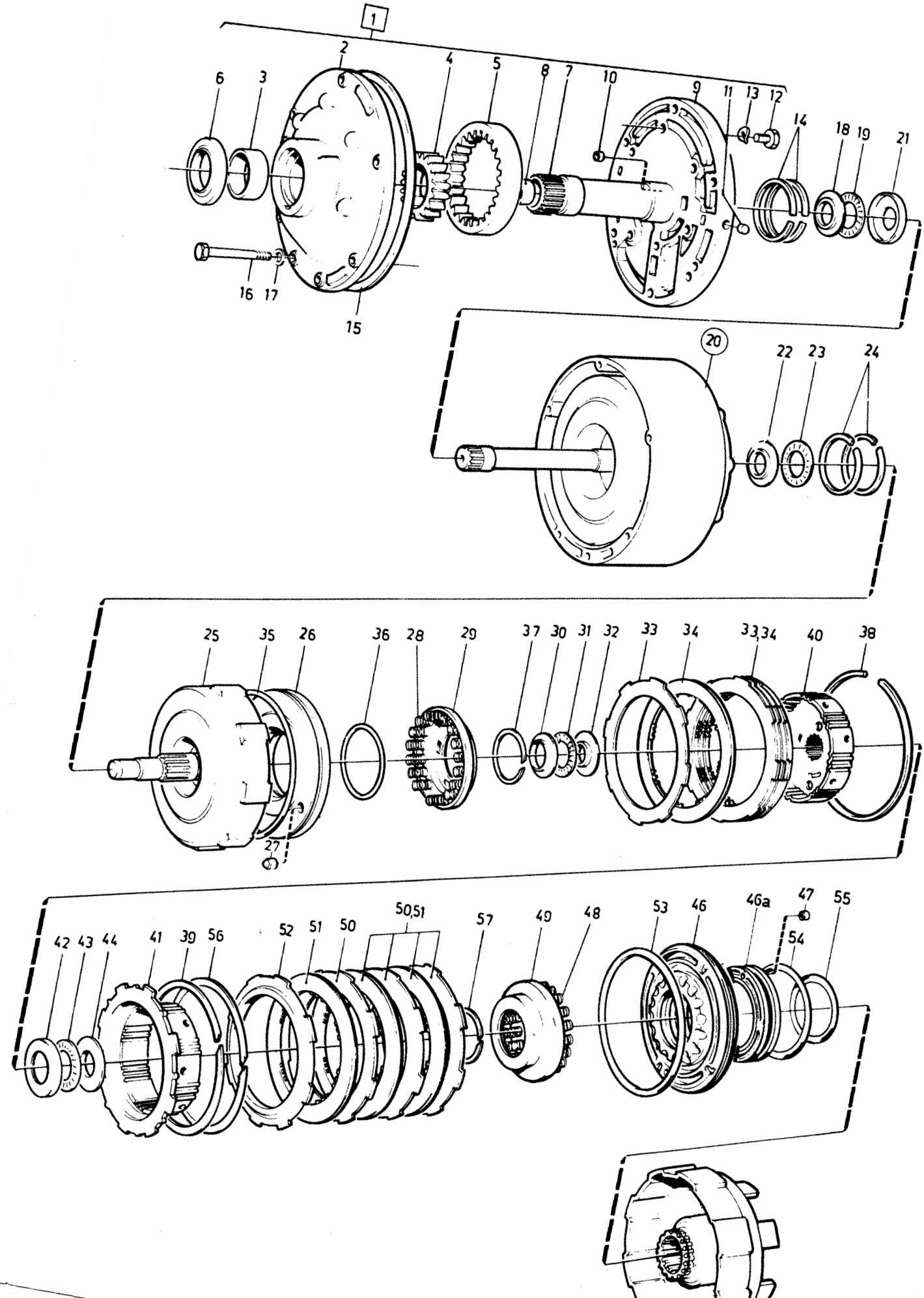
1
2
3
4
5
6
7
8
9
10
11
12
13
14
15
16
17
18
19
20
21
22
23
24
25
26
27
28
29
30
31
32
33
34
35
36
37
38
39
40
41
42
43
44
46
46a
47
48
49
50
50,51
51
52
53
54
55
56
57

Sida Page	Grupp Group	Planetväxelhus / överväxel	Planetary gearing housing / overdrive	Illustration 29160 1984-12	0885
150	4				

Pos. Fig.	Antal/Quantity AW70	AW71			Artikel nr Part No	Benämning	Description	Sats Kit	B P S R	Anmärkning Notes	
1	1	-	-	-	1239842-6	Planetväxelhus,	Planetary gear housing		5	42)	0020
						överväxel	overdrive				0040
	1	-	-	-	1239909-3	Planetväxelhus,	Planetary gear housing		4	43)	0060
						överväxel	overdrive				0080
	-	1	-	-	1239692-5	Planetväxelhus,	Planetary gear housing		5	40)	0100
						överväxel	overdrive				0120
	-	1	-	-	1239917-6	Planetväxelhus,	Planetary gear housing		4	41)	0140
						överväxel	overdrive				0160
2	1	1	-	-		•Nållager	•Needle bearing		8		0180
3	2	2	-	-		•Plugg	•Plug		8		[illegible]
4	1	1	-	-		•Plugg	•Plug		8		[illegible]
5	1	-	-	-	1239851-7	Kopplingshus, CO,	Clutch housing, C0,		8	42)	0240
						solhjul	sun wheel			ERS AV 1 ST 1239905-1,	0260
	-	-	-	-						1 ST 1239903-6	0280
	1	-	-	-	1239905-1	Kopplingshus, C0.	Clutch housing, C0,		4	43)	0300
						solhjul	sun wheel				0320
	-	1	-	-	1239714-7	Kopplingshus, CO,	Clutch housing, C0,		8	40)	[illegible]
						solhjul	sun wheel			ERS AV 1 ST 1239913-5,	0360
	-	-	-	-						1 ST 1239911-9,	0380
	-	-	-	-						1 ST 1239915-0,	0400
	-	-	-	-						1 ST 1239916-8	0420
	-	1	-	-	1239913-5	Kopplingshus, C0.	Clutch housing, C0,		4	41)	0440
5a	2	2				bussning	bushing		8		0460
6	1	1	-	-	1239719-6	Kolv	Piston		8	40, 42) ERS AV	0480
										1ST 1239907-7,	0500
										1ST 1239892-1	0520
	1	1	-	-	1239907-7	Kolv	Piston		4	41, 43)	0540
7	1	1	-	-		•Kulventil	•Ball valve		8		0560
8	18	18	-	-	1239721-2	Fjäder	Spring		4		0580
9	1	1	-	-	1239722-0	Hållare	Retainer		4		0600
10	1	1	-	-		Stållamell, C0	Steel disc, C0	S			0620
11	1	1	-	-		Friktionslamell, C0	Friction disc, C0	S			0640
12	1	1	-	-		Tryckplatta, C0	Thrust plate, C0	S			0660
13	1	1	-	-	1233024-7	O-ring	O-ring	S	3		0680
14	1	1	-	-	1233025-4	O-ring	O-ring	S	3	40, 42)	0700
	1	1	-	-	1239892-1	O-ring	O-ring		4	41, 43)	0720
15	1	1	-	-	1239517-4	Låsring	Circlip		3		0740
16	1	1	-	-	1233050-2	Låsring	Circlip		3		[illegible]
17	1	1	-	-	1239726-1	Låsring	Circlip		3		0780
18	1	-	-	-	1239854-1	Bromsnav, B0	Brake hub, B0		4		0800
	-	1	-	-	1239725-3	Bromsnav, B0	Brake hub, B0		4	EXCL VXL 1208357,	0820
										1208358	0825
x	-	1	-	-	1340022-1	Bromsnav, BO	Brake hub, BO		4	VXL 1208357, 1208358	0830
19	1	-	-	-	1239847-5	Planetväxel,	Planetary gearing,		4		
						ingående axel	input shaft				0860
	-	1	-	-	1239708-9	Planetväxel,	Planetary gearing		4	VXL MARKED 319,	0880
						ingående axel	input shaft			NR-82HF89999.	0900
	-	1	-	-	1239968-9	Planetväxel,	Planetary gearing		4	VXL MARKED 319,	0920
						ingående axel	input shaft			NR 82JF80001-.	0940
20	4	4	-	-	1239877-2	•Plugg	•Plug		3		0960
21	-	1	-	-	1239727-9	Lagerbricka	Bearing race		3		0980
22	-	1	-	-	1239706-3	Axialnållager	Needle thrust bearing		3	40)	1000
	-	1	-	-	1239915-0	Axialnållager,	Needle thrust bearing,		3	41)	1020
						med lagerbricka	with thrust washer				1040
23	1	-	-	-	1239848-3	Tryckbricka	Thrust washer		3		1060
	-	1	-	-	1239709-7	Tryckbricka	Thrust washer		3		1080

40. VXL 1208222 MARKED 222 NR 03711 HF80292.
41. VXL 1208222 MARKED 222 NR 03711 HF80293-. VXL 1208319 MARKED 319. VXL 1208357 MARKED 357. VXL 1208358 MARKED 358.
42. VXL 1208220 MARKED 220, 1208284 MARKED 284 NR-03701 HC81084
43. VXL 1208220 marked 220, 1208284 MARKED 284 NR 03701 HC81085-. VXL 1208320 MARKED 320. VXL 1208356 MARKED 356.

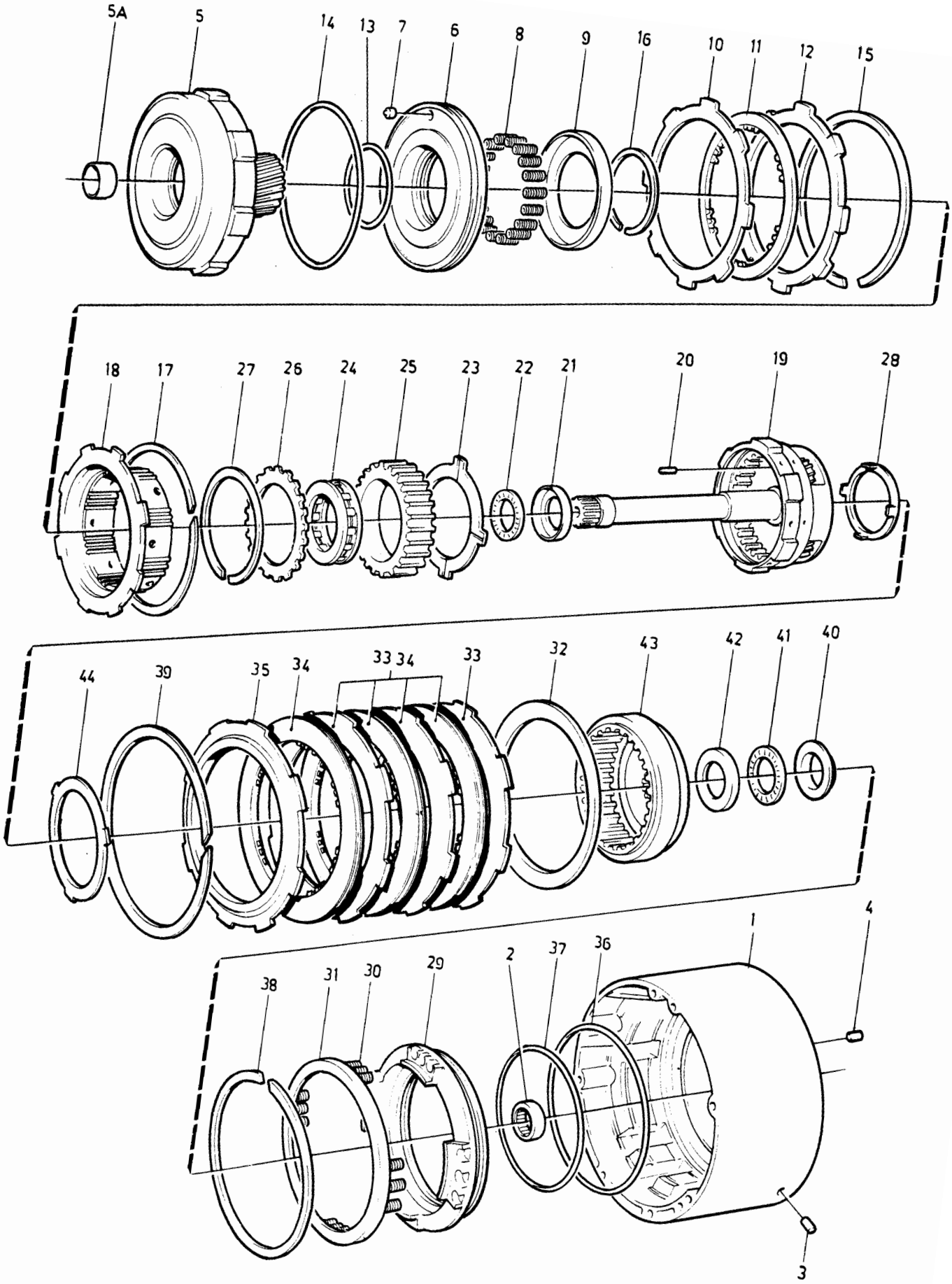

VOLVO PARTS
1 040 29160
(105:3)

Sida Page	Grupp Group	Planetväxelhus	Planetary gearing housing	Illustration	0885
		överväxel	overdrive	29160	
152	4			1984-12	

Pos. Fig.	Antal/Quantity AW70	AW71			Artikel nr Part No	Benämning	Description	Sats Kit	BPSR	Anmärkning Notes	
24	1	-	-	-	1239766-7	Frihjul	Free wheel		4		1100
	-	1	-	-	1239711-3	Frihjul	Free wheel		4		1120
25	1	-	-	-	1239849-1	Ytterring	Outer ring		4		1140
	-	1	-	-	1239710-5	Ytterring	Outer ring		4		1160
26	1	-	-	-	1239850-9	Tryckplatta	Thrust plate		3		1180
	-	1	-	-	1239712-1	Hållare	Retainer		4		1200
27	1	-	-	-	1233089-0	Låsring	Circlip		3		1220
	-	1	-	-	1239713-9	Låsring	Circlip		3		1240
28	1	1	-	-	1239729-5	Tryckbricka	Thrust washer		3		1260
29	1	-	-	-	1239856-6	Bromsnav, B0	Brake hub, B0		4		1280
	-	1	-	-	1239732-9	Bromsnav, B0	Brake hub, B0		4		[illegible]
30	16	12	-	-	1233026-2	Fjäder	Spring		3		[illegible]
31	1	-	-	-	1239858-2	Hållare	Retainer		4		1340
	-	1	-	-	1239735-2	Hållare	Retainer		4		1360
32	1	1	-	-		Dämplamell, B0	Damping disc, B0	S			1380
33	3	3	-	-		Stållamell, B0	Steel disc, B0		8		1400
34	3	-	-	-		Friktionslamell, B0	Friction disc, B0	S			[illegible]
	-	3	-	-		Friktionslamell, B0	Friction disc, B0	S			0
35	1	1	-	-		Tryckplatta, B0	Thrust plate, B0	S			1460
36	1	-	-	-	1233025-4	O-ring	O-ring	S	3		1480
	-	1	-	-	1239734-5	O-ring	O-ring	S	3		1500
37	1	-	-	-	1239857-4	O-ring	O-ring	S	3		1520
	-	1	-	-	1239733-7	O-ring	O-ring	S	3		1540
38	1	-	-	-	1239519-0	Låsring	Circlip		3		1560
	-	1	-	-	1239736-0	Låsring	Circlip		3		1580
39	1	-	-	-	1239519-0	Låsring	Circlip		3		1600
	-	1	-	-	1239736-0	Låsring	Circlip		3		1620
40	1	1	-	-	1233037-9	Lagerbricka	Bearing race		3		1640
41	1	1	-	-	1233036-1	Axialnållager	Needle thrust bearing		3		1660
42	1	1	-	-	1239731-1	Lagerbricka	Bearing race		3		1680
43	1	-	-	-	1239855-8	Ringhjul	Ring gear		4	VXL MARKED 220, 284	1700
	1	-	-	-	1239944-0	Ringhjul	Ring gear		4	VXL MARKED 320	1720
	-	1	-	-	1239728-7	Ringhjul	Ring gear		4		1740
44	1	1	-	-	1239730-3	Lagerbricka	Bearing washer		3		1760
	1	1	-	-		Lamellsats, C0 B0	Disc kit, C0, B0			SE SIDA 120, 4-F01	1780
	1	1	-	-		•Packning och tätningsringssats	•Gasket and seal ring kit			SE SIDA 120, 4-F01	1800
											1820
											1840

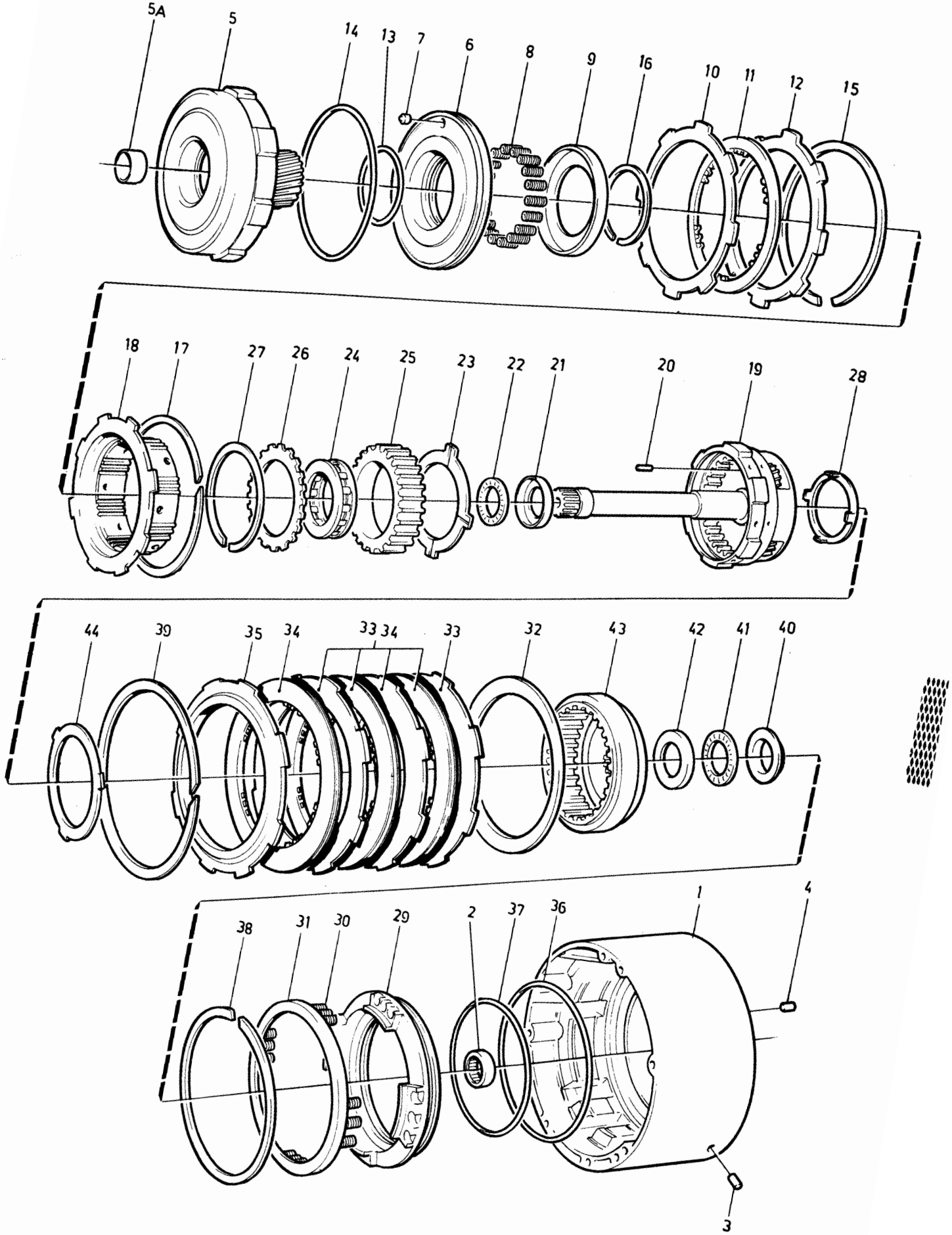

VOLVO PARTS
1 040 29160
(105:3)

Pos. Fig.	Antal/Quantity BW 55	AW 55			Artikel nr Part No	Benämning	Description	Sats Kit	BPSR	Anmärkning Notes	
1	1	-	-	-	1233295-3	Kontrollsystem	Valve bodies, cpl		4		0020
	1	-	-	-	1233296-1	Kontrollsystem	Valve bodies, cpl		3		0040
	1	-	-	-	1233297-9	Kontrollsystem	Valve bodies, cpl		4		0060
	1	-	-	-	1233349-8	Kontrollsystem	Valve bodies, cpl		4		0080
	1	-	-	-	1233370-4	Kontrollsystem	Valve bodies, cpl		4		0100
	1	-	-	-	1233371-2	Kontrollsystem	Valve bodies, cpl		4		0120
	1	-	-	-	1233387-8	Kontrollsystem	Valve bodies, cpl		4		0140
	1	-	-	-	1233388-6	Kontrollsystem	Valve bodies, cpl		4		0160
	1	-	-	-	1233389-4	Kontrollsystem	Valve bodies, cpl		4		0180
	-	1	-	-	1239646-1	Kontrollsystem	Valve bodies, cpl		3		0200
2	1	1	-	-		•Ventilhus, undre	•Valve body, lower		8		[illegible]
3	-	1	-	-	400605-2	•Kula	•Ball		2	D = 12.7 MM	[illegible]
4	-	1	-	-	1239557-0	•Fjäder	•Spring	S	3		0260
5	1	1	-	-		•Hållare	•Retainer		8		0280
6	1	1	-	-		•Primärreglerventil	•Primary regulator valve		8		0300 0320
7	1	-	-	-	1233386-0	•Fjäder	•Spring	S	3	(1233153)	[illegible]
	-	1	-	-	1239558-8	•Fjäder, röd	•Spring, red	S	4		[illegible]
8	1	1	-	-		•Kolv	•Plunger		8		0380
9	1	1	-	-		•Hylsa	•Sleeve		8		0400
10	1	1	-	-		•Hållare	•Retainer		8		0420
11	1	1	-	-		•Nedväxlingsventil 2-1	•Low coast shift valve		8	TID UTF. ERS AV 1ST 1239938-2, 1ST 1239939-0.	0440 0460 0480
	1	1	-	-	1239938-2	•Nedväxlingsventil 2-1 lång	•Low coast shift valve long		3	SEN UTF.	0500 0520
	1	1	-	-	1239939-0	•Nedväxlingsventil 2-1 kort	•Low coast shift valve short		4	SEN UTF.	0540 0560
12	-	1	-	-		•Backväxelns styrventil	•Reverse gear pilot valve		8		0580 0600
13	-	1	-	-	1239559-6	•Fjäder	•Spring	S	4		0620
14	1	1	-	-		•Täckplåt	•Cover plate		8		0640
15	2	2	-	-	955244-9	•Skruv	•Screw		2		0660
16	-	2	-	-	941905-2	•Fjädrande bricka	•Resilient washer		2		0680
17	1	-	-	-	1233264-9	•Fjäder	•Spring	S	4		0700
	-	1	-	-	1239560-4	•Fjäder	•Spring	S	3		0720
18	1	-	-	-		•Växlingsventil 1-2	•1-2 shift valve		8		0740
18a	1	-	-	-		•Växlingsventil 1-2	•1-2 shift valve		8		[illegible]
18b	-	1	-	-		•Växlingsventil 1-2	•1-2 shift valve		8		[illegible]
19	1	1	-	-		•Plugg	•Plug		8		0800
20	1	1	-	-		•Hållare	•Retainer		8		0820
21	1	1	-	-		•Överströmningsventil	•Pressure relief valve		8		0840
22	1	-	-	-	1233164-1	•Fjäder, för 1233295-3, för 1233296-1, för 1233297-9, för 1233349-8, för 1233370-4, för 1233371-2.	•Spring for 1233295-3, for 1233296-1, for 1233297-9, for 1233349-8, for 1233370-4, for 1233371-2.	S	8	ERS AV 1233385-2	0860 0880 0920 0940 0960 0980
	1	-	-	-	1233385-2	•Fjäder, för 1233387 för 1233388 för 1233389	•Spring, for 1233387 for 1233388 for 1233389		3		1000 1020 1040 1060
	-	1	-	-	1239571-1	•Fjäder	•Spring	S	3		1080
23	3	1	-	-	1233165-8	•Kula, gummi	•Ball, rubber		3	D = 5.56 MM	1100
	-	5	-	-	1239572-9	•Kula, gummi	•Ball, rubber		3	D = 5.56 MM	1120
	-	1	-	-	190611-4	•Kula, stål	•Ball, steel		2	D = 5.56 MM (1239573)	1140
24	1	-	-	-	1233166-6	•Fjäder	•Spring	S	3		1160
	-	1	-	-	1233594-9	•Fjäder	•Spring	S			1180
25	1	1	-	-		•Packning	•Gasket	S			1200
26	1	1	-	-		•Fördelningsplåt	•Distributing plate		8		1220
27	1	1	-	-		•Packning	•Gasket	S			1240
28	1	1	-	-	1233165-8	•Kula, gummi	•Ball, rubber		3	D = 5.56 MM	1260

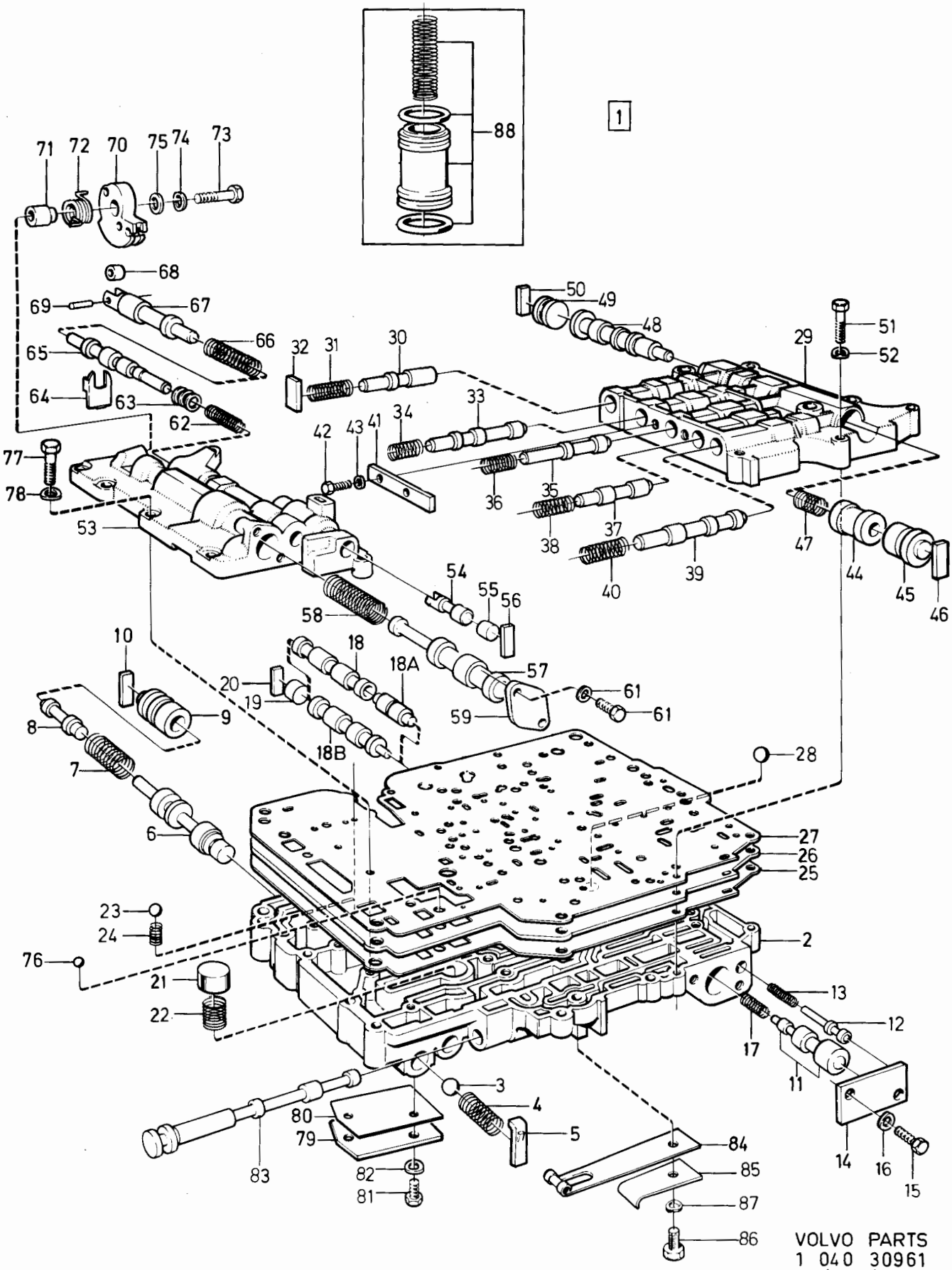

VOLVO PARTS
1 040 30961
(105:3)

Sida / Page: 156 | Grupp / Group: 4 | Kontrollsystem BW55, AW55 | Valve bodies BW55, AW55 | Illustration 30961 | 1984-12 | 0900

Pos. Fig.	Antal/Quantity BW 55	AW 55			Artikel nr Part No	Benämning	Description	Sats Kit	B P S R	Anmärkning Notes	
29	1	1	-	-		•Ventilhus, övre bakre	•Valve body, upper rear		8		1280 1300
30	1	1	-	-		•Spärrventil	•Detent regulator valve		8		1320 1340
31	1	-	-	-	1233180-7	•Fjäder	•Spring	S	3		1360
	-	1	-	-	1233653-3	•Fjäder	•Spring	S	4		1380
32	1	1	-	-		•Hållare	•Retainer		8		1400
33	1	1	-	-		•Modulatorventil, manuell 3-2	•Intermediate coast modulator valve		8		1420 1440
34	1	-	-	-	1233172-4	•Fjäder	•Spring	S	3		1460
	-	1	-	-	1239649-5	•Fjäder	•Spring	S	3		14[illegible]
35	1	1	-	-		•Styrventil, bakre koppling C2	•Reverse clutch sequence valve		8		15[illegible] 1520
36	1	-	-	-	1233174-0	•Fjäder	•Spring	S	3		1540
	-	1	-	-	1239559-6	•Fjäder	•Spring	S	4		1560
37	1	1	-	-		•Modulatorventil, nedskärning	•Governor modulator valve		8		1580 16[illegible]
38	1	1	-	-	1233176-5	•Fjäder, gul	•Spring, yellow	S	3		16.
39	1	1	-	-		•Modulatorventil,	•Low coast,		8		1640
	-	-	-	-		•Manuell 2-1	•Modulator valve				1660
40	1	-	-	-	1233172-4	•Fjäder, för 1233296-1 för 1233349-8	•Spring, for 1233296-1 for 1233349-8	S	3		1680 1700 1720
	1	-	-	-	1233285-4	•Fjäder för 1233295-3 för 1233297-9 för 1233370-4 för 1233371-2	•Spring for 1233295-3 for 1233297-9 for 1233370-4 for 1233371-2		4		1740 1760 1780 1800 1820
	-	1	-	-	1239564-6	•Fjäder	•Spring	S	3		1840
41	1	1	-	-		•Täckplåt	•Cover plate		8		1860
42	2	2	-	-	955244-9	•Skruv	•Screw		2		1880
43	-	2	-	-	941905-2	•Fjädrande bricka	•Resilient washer		2		1900
44	1	-	-	-		•Nedväxlingsventil, manuell 3-2	•Intermediate coast shift valve		8		1920 1940
	-	1	-	-		•Nedväxlingsventil, manuell 3-2	•Intermodiate coast shift valve		8		1960 1980
45	1	1	-	-		•Plugg	•Plug		8		2000
46	1	1	-	-		•Hållare	•Retainer		8		20[illegible]
47	1	-	-	-	1233286-2	•Fjäder	•Spring	S	4		20
	-	1	-	-	1239566-1	•Fjäder, vit	•Spring, white	S	4		2060
48	1	-	-	-		•Växlingsventil 2-3	•2-3 Shift valve		8		2080
	-	1	-	-		•Växlingsventil 2-3	•2-3 Shift valve		8		2100
49	1	1	-	-		•Plugg	•Plug		8		2120
50	1	1	-	-		•Hållare	•Retainer		8		2140
51	6	-	-	-	940188-6	•Skruv	•Screw		2	M5 X 30	21
	1	-	-	-	955251-4	•Skruv	•Screw		2	M5 X 40	2180
	-	7	-	-	1239563-8	•Skruv	•Screw		3	M5 X 28	2200
	1	1	-	-	955250-6	•Skruv	•Screw		2	M5 X 35	2220
52	-	8	-	-	941905-2	•Fjädrande bricka	•Resilient washer		2		2240
53	1	-	-	-		•Ventilhus,övre främre	•Valve body,upperfront		8		2260
	-	1	-	-		•Ventilhus, övre främre	•Valve body, upper front		8		2280 2300
54	1	1	-	-		•Nedskärningsventil	•Cutback valve		8		2320
55	1	1	-	-		•Plugg	•Plug		8		2340
56	1	1	-	-		•Hållare	•Retainer		8		2360
57	1	-	-	-		•Sekundärreglerventil	•Secondary reg. valve		8		2380
	-	1	-	-		•Sekundärreglerventil	•Secondary reg. valve		8		2400

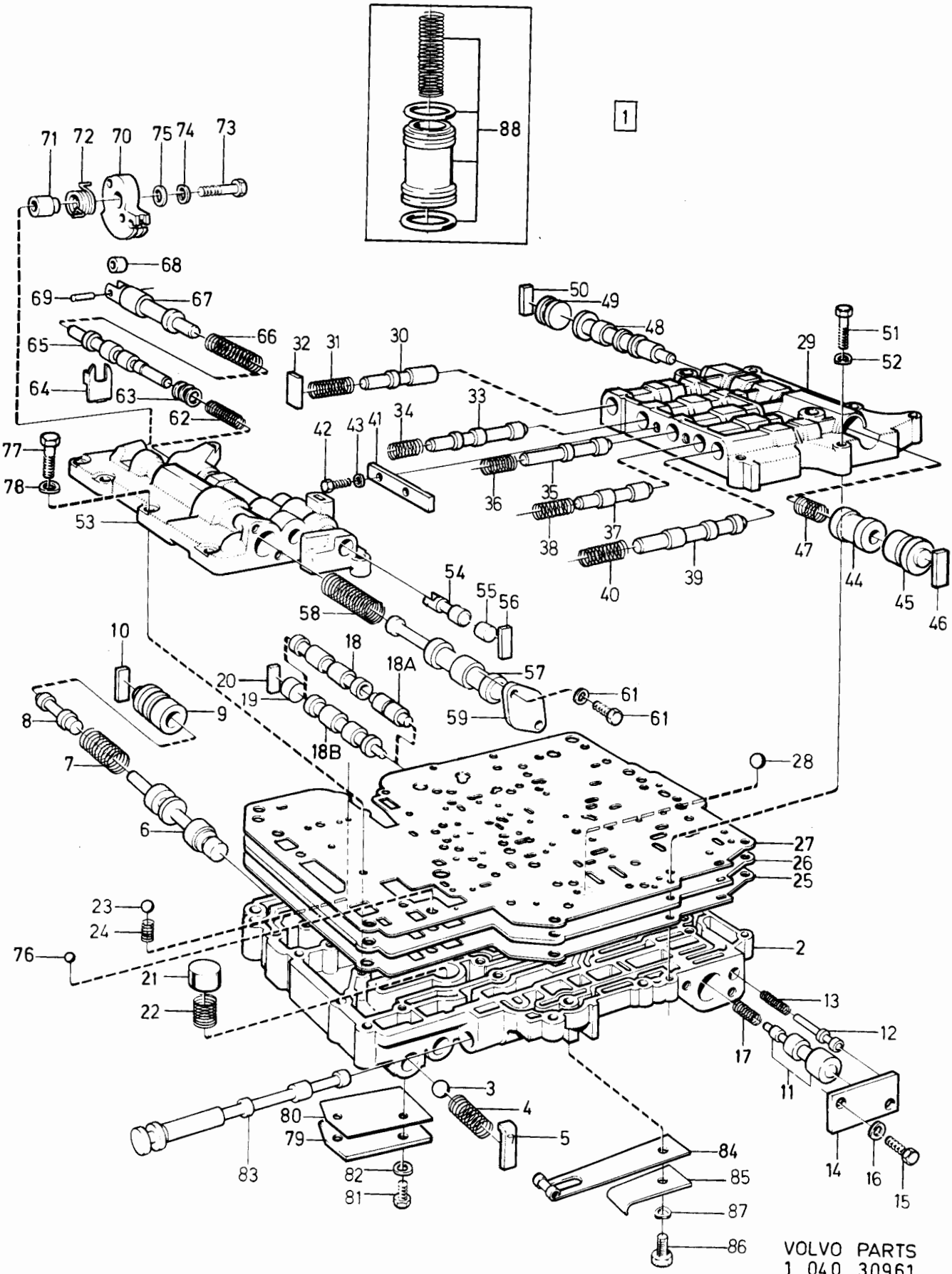

VOLVO PARTS
1 040 30961
(105:3)

Pos. Fig.	Antal/Quantity BW 55	AW 55			Artikel nr Part No	Benämning	Description	Sats Kit	B P S R	Anmärkning Notes	
58	1	-	-	-	1233153-4	•Fjäder,	•Spring,		8	ERS AV 1233386-0	2420
						för 1233295-3,	for 1233295-3,				2440
						för 1233296-1	for 1233296-1				2460
						för 1233297-9	for 1233297-9				2480
						för 1233349-8	for 1233349-8				2500
						för 1233370-4	for 1233370-4				2520
						för 1233371-2	for 1233371-2				2540
	1	-	-	-	1233386-0	•Fjäder	•Spring,		3		2560
						för 1233387	for 1233387				2580
						för 1233388-6,	for 1233388-6,				2600
						för 1233389-4.	for 1233389-4.				[illegible]
	-	1	-	-	1239567-9	•Fjäder	•Spring	S	3		[illegible]
59	1	1	-	-		•Täckplåt	•Cover plate		8		2660
60	2	2	-	-	955244-9	•Skruv	•Screw		2		2680
61	-	2	-	-	941905-2	•Fjädrande bricka	•Resilient washer		2		2700
62	1	-	-	-	1233196-3	•Fjäder	•Spring	S	3		2720
	-	1	-	-	1239568-7	•Fjäder	•Spring	S	3		[illegible]
63	ERF	ERF	-	-	1233198-9	•Justerbricka,	•Adjuster washer,		3		[illegible]
						MAX. Antal=6.	MAX.. Qty.=6.				2780
64	1	-	-	-	1233197-1	•Stoppbricka	•Stop washer		3		2800
	-	1	-	-	1239569-5	•Stoppbricka	•Stop washer		3		2820
65	1	1	-	-		•Trottelventil	•Throttle valve		8		2840
66	1	-	-	-	1233199-7	•Fjäder	•Spring	S	3		2860
	-	1	-	-	1239570-3	•Fjäder	•Spring	S	4		2880
67	1	1	-	-		•Kick-down ventil	•Kick down valve		8		2900
68	1	1	-	-		•Rulle	•Roller		8		2920
69	1	1	-	-		•Axel	•Shaft		8		2940
70	1	-	-	-	1233325-8	•Kam, reglagevajer	•Cam, control wire		4		2960
						för 1233295-3	for 1233295-3				2980
						för 1233296-1	for 1233296-1				3000
						för 1233371-2	for 1233371-2				3020
						för 1233389-4	for 1233389-4				3040
	1	-	-	-	1233326-6	•Kam, reglagevajer	•Cam, control wire		4		3060
						för 1233297-9	for 1233297-9				3080
						för 1233349-8	for 1233349-8				3100
						för 1233370-4	for 1233370-4				3120
						för 1233387-8	for 1233387-8				3140
						för 1233388-6	for 1233388-6				[illegible]
	-	1	-	-	1233206-0	•Kam, reglagevajer	•Cam, control wire		4		[illegible]
71	1	1	-	-	1233204-5	•Distanshylsa	•Spacer sleeve		3		3200
72	1	1	-	-	1233205-2	•Kamfjäder	•Cam spring	S	3		3220
73	1	-	-	-	955275-3	•Skruv	•Screw		2	M6 X 30	3240
	-	1	-	-	1239589-3	•Skruv	•Screw		3		3260
	-	1	-	-	941906-0	•Fjädrande bricka	•Resilient washer		2		[illegible]
75	1	1	-	-	1233203-7	•Planbricka, härdad	•Washer, forged		3		[illegible]
76	1	-	-	-	1233207-8	•Kula, gummi	•Ball, rubber		3	D 8 MM	3320
77	4	-	-	-	955247-2	•Skruv	•Screw		2	L 18	3340
	-	4	-	-	1239586-9	•Skruv	•Screw		3		3360
	2	2	-	-	955248-0	•Skruv	•Screw		2	L 22	3380
	1	-	-	-	940188-6	•Skruv	•Screw		2	L 28	3400
	-	1	-	-	1239563-8	•Skruv	•Screw		3		3420
78	-	7	-	-	941905-2	•Fjädrande bricka	•Resilient washer		2		3440
79	1	1	-	-		•Täckplåt	•Cover plate		8		3460
80	1	1	-	-	1233282-1	•Packning	•Gasket	S	3		3480
81	1	1	-	-	955244-9	•Skruv	•Screw		2	L 12	3500
	1	-	-	-	955253-0	•Skruv	•Screw		2	L 50	3520
	-	1	-	-	955251-4	•Skruv	•Screw		2	L 40	3540
	-	2	-	-	941905-2	•Fjädrande bricka	•Resilient washer		2		3560
83	1	1	-	-		•Växelväljarslid	•Gear selector valve		8		3580
84	1	-	-	-	1233210-2	•Spärrfjäder,	•Spring catch,		3		3600
						med rulle	with roller				3620
	-	1	-	-	1239574-5	•Spärrfjäder,	•Spring catch,		3		3640
						med rulle	with roller				3660

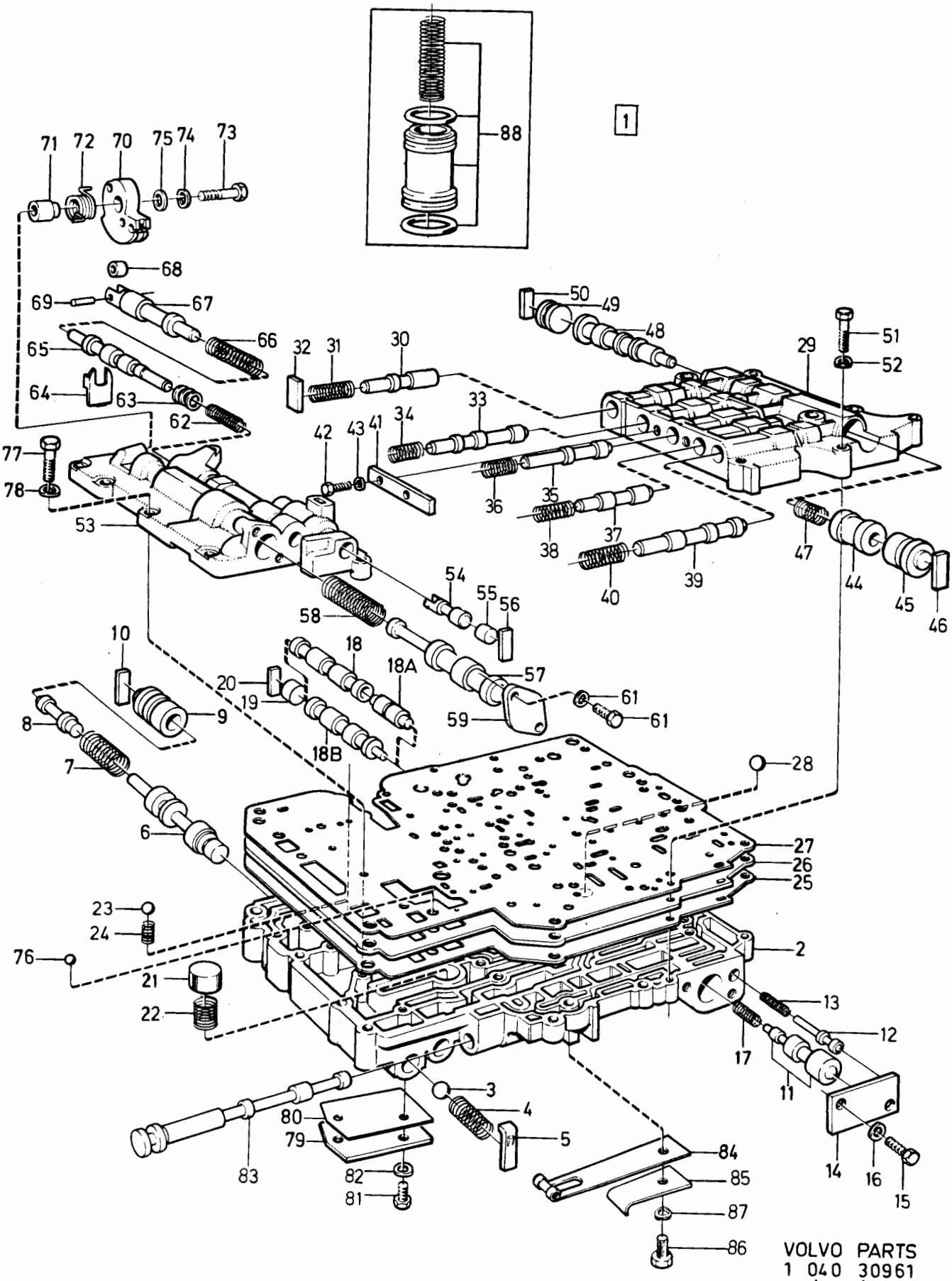

VOLVO PARTS
1 040 30961
(105:3)

Sida Page	Grupp Group	Kontrollsystem BW55, AW55	Valve bodies BW55, AW55	Illustration	0900
160	4			30961 1984-12	

Pos. Fig.	Antal/Quantity BW 55	AW 55			Artikel nr Part No	Benämning	Description	Sats Kit	B P S R	Anmärkning Notes	
85	-	1	-	-	1239595-0	•Platta	•Plate		3		3680
86	1	1	-	-	955250-6	•Skruv	•Screw		2		3700
87	-	1	-	-	941905-2	•Fjädrande bricka	•Resilient washer		2		3720
88	1	-	-	-		Kolv, VXL MARKED 001, 003, 008, 030	Piston, VXL, MARKED 001, 003, 008, 030			SE SIDA 76, 4-D05	3740 3760 3780
	1	-	-	-		Kolv, VXL MARKED 011,012,020,026,027	Piston, VXL, MARKED 011,012,020,026,027			SE SIDA 80, 4-D09	3800 3820 3840
	1	-	-	-		Kolv, VXL MARKED 014, 015, 019, 021	Piston, VXL, MARKED 014, 015, 019, 021			SE SIDA 86, 4-D15	[illegible] 3900
	1	-	-	-		Kolv, VXL MARKED 013, 018, 031	Piston, VXL, MARKED 013, 018, 031			SE SIDA 92, 4-D21	3920 3940 3960
	1	-	-	-		Kolv, VXL MARKED 022, PP22, 023, 025	Piston, VXL, MARKED 022, PP22, 023, 025			SE SIDA 96, 4-E01	3980 [illegible] 4020
	1	-	-	-		Kolv, VXL MARKED 250, 320, 376	Piston, VXL, MARKED 250, 320, 376			SE SIDA 106, 4-E11	4040 4060 4080
	1	-	-	-		Kolv, VXL MARKED 016, 017	Piston, VXL, MARKED 016, 017			SE SIDA 102, 4-E07	4100 4120 4140
	1	-	-	-	273426-7	Fjädersats, kontrollsystem	Spring kit, valve bodies		3		4160 4180
	-	1	-	-	273732-8	Fjädersats, kontrollsystem	Spring kit, valve bodies		4		4200 4220
	1	-	-	-		Packningssats	Gasket kit			SE SIDA 118, 4-E23	4240
	-	1	-	-		Packningssats	Gasket kit			SE SIDA 118, 4-E23	4260

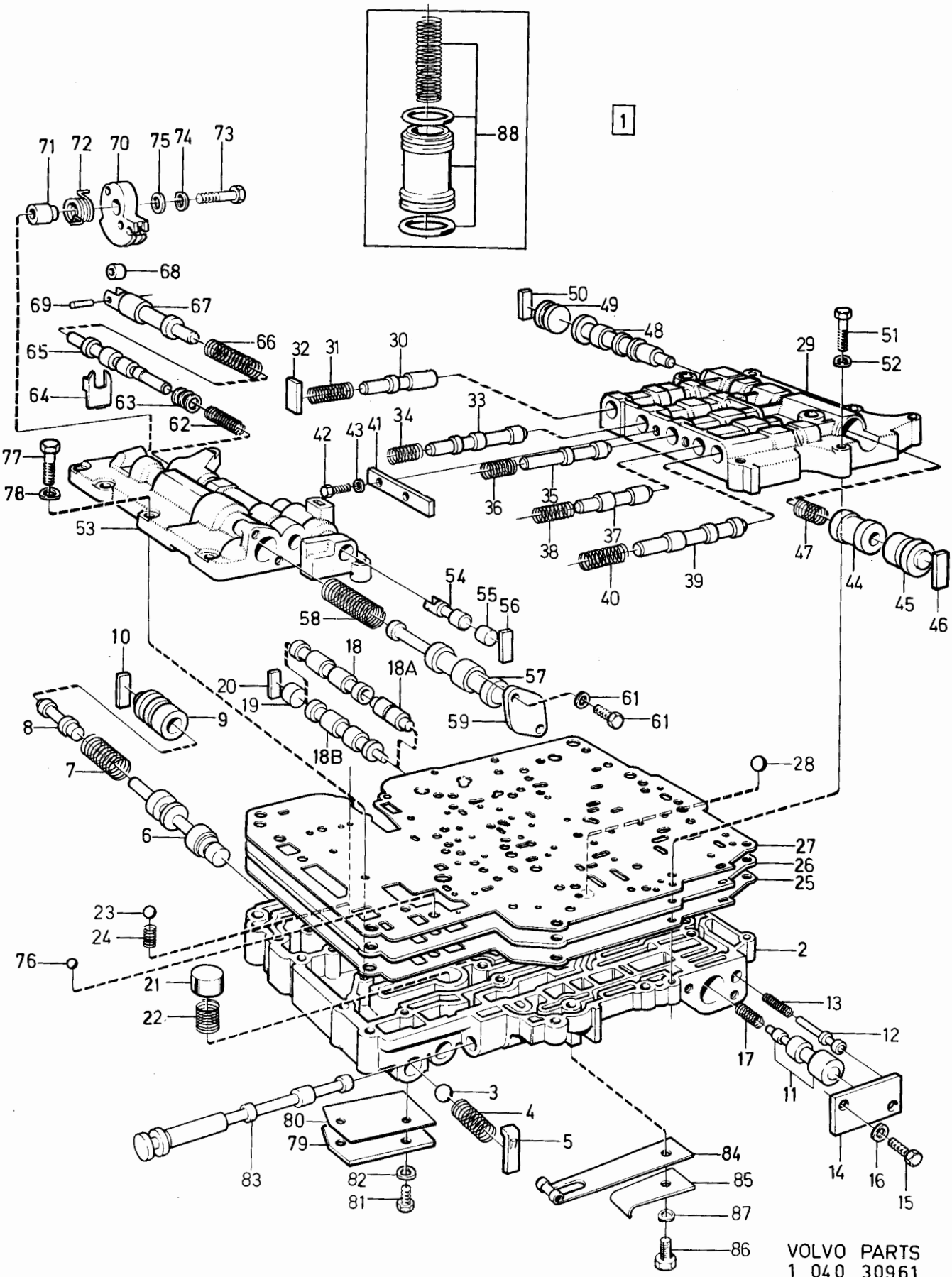

VOLVO PARTS
1 040 30961
(105:3)

Sida Page	Grupp Group	Kontrollsystem AW70	Valve bodies, cpl AW70	Illustration	0915
		1239830, 1239947,	1239830, 1239947,	32813	
162	4	1239964, 1340036.	1239964, 1340036.	1984-12	

Pos. Fig.	Antal/Quantity 1239 830	1239 947	1239 964	1239 036	Artikel nr Part No	Benämning	Description	Sats Kit	B P S R	Anmärkning Notes	
1	1	-	-	-	1239830-1	Kontrollsystem	Valve bodies, cpl		4		0020
	-	1	-	-	1239947-3	Kontrollsystem	Valve bodies, cpl		4		0040
	-	-	1	-	1239964-8	Kontrollsystem	Valve bodies, cpl		4		0060
	-	-	-	1	1340036-1	Kontrollsystem	Valve bodies, cpl		4		0080
2	1	1	1	1		•Ventilhus, undre	•Valve body, lower		8		0100
3	1	1	-	1		•Packning	•Gasket	S			0120
	-	-	1	-		•Packning	•Gasket		8		0140
4	1	1	-	1		•Fördelningsplåt	•Distributing plate		8		0160
	-	-	1	-		•Fördelningsplåt	•Distributing plate		8		0180
5	1	1	-	1		•Packning	•Gasket	S			0200
	-	-	1	-		•Packning	•Gasket		8		0[illegible]
6	1	1	1	1		•Ventilhus, övre, bakr	•Valve body,upper,rear		8		0240
7	1	1	1	1		•Ventilhus,	•Valve body,		8		0260
						övre, främre	upper front				0280
8	1	1	1	1		•Lock	•Cover		8		0300
9	1	1	1	1		•Packning	•Gasket	S			0320
10	1	1	1	1		•Fördelningsplåt	•Distributing plate		8		0[illegible]
11	1	1	1	1		•Packning	•Gasket	S			03[illegible]
12	1	1	1	1	1239819-4	•Skruv	•Screw		3	M5 X 52	0380
	6	6	6	6	955247-2	•Skruv	•Screw		2	M5 X 18	0400
	1	1	1	1		•Skruv	•Screw		8	M5 X 55	0420
13	8	8	8	8	941905-2	•Fjädrande bricka	•Resilient washer		2		0440
14	1	1	1	1	400605-2	•Övertrycksventilkula	•Pressure relief valve		2	D 12.7 MM	0460
15	1	1	1	1	1239557-0	•Fjäder	•Spring	S	3	L 32.1 MM	0480
16	1	1	1	1		•Hållare	•Retainer		8		0500
17	1	1	1	1	1239574-5	•Spärrfjäder,	•Spring catch,		3		0520
						med rulle	with roller				0540
18	1	1	1	1	1239595-0	•Platta	•Plate		3		0560
19	1	1	1	1	955291-0	•Skruv	•Screw			M5 X 40	0580
20	1	1	1	1	941905-2	•Fjädrande bricka	•Resilient washer		2		0600
21	1	1	1	1		•Täckplåt	•Cover plate		8		0620
22	1	1	1	1	1233282-1	•Packning	•Gasket		3		0640
23	1	1	1	1	955244-9	•Skruv	•Screw		2	M5 X 12	0660
	1	1	1	1	1239819-4	•Skruv	•Screw		3	M5 X 52	0680
24	2	2	2	2	941905-2	•Fjädrande bricka	•Resilient washer		2		0700
25	1	1	1	1		•Växelväljarslid	•Gear selector valve		8		0720
26	1	1	1	1		•Överströmningsventil	•Check valve		8		0740
27	1	1	1	1		•Fjäder	•Spring	S		L 33.3 MM	0[illegible]
28	1	1	1	1		•Primärreglerventil	•Primary reg. valve		8		07[illegible]
29	1	-	-	1	1239558-8	•Fjäder	•Spring	S	4	L 73.3 MM	0800
x	-	1	1	-	1239792-3	•Fjäder	•Spring	S	4	L 61.2 MM	0820
30	1	1	1	1		•Kolv	•Piston		8		0840
31	1	1	1	1		•Hylsa	•Sleeve		8		0860
32	1	1	1	1		•Hållare	•Retainer		8		0[illegible]
33	1	1	1	1	1233165-8	•Kula, gummi	•Ball, rubber	S	3	D 5.56 MM	0[illegible]
34	1	1	1	1	1239594-3	•Fjäder	•Spring	S	3		0920
35	9	9	9	9	1239572-9	•Kula, gummi	•Ball, rubber	S	3	D 5.56 MM	0940
36	1	1	1	1	190611-4	•Kula, stål	•Ball, steel		2	D = 5.56 MM (1239573)	0960
37	1	1	1	1		•Backväxelns,	•Reverse gear,		8		0980
						styrventil	sequence valve				1000
38	1	1	1	-		•Nedväxlingsventil 2-1	•Low coast shift valve		8	VXL NR-1KC86658.	1020
										ERS AV 1ST 1239938-2,	1040
										1ST 1239939-0	1060
	1	1	1	1	1239938-2	•Nedväxlingsventil 2-1	•Low coast shift valve		3	VXL NR 1KC86659-.	1080
						lång	long				1100
	1	1	1	1	1239939-0	•Nedväxlingsventil 2-1	•Low coast shift valve		4	VXL NR 1KC86659-.	1120
						kort	short				1140
39	1	1	1	1		•Styrventil, 3-4	•3-4 Control valve		8		1160
40	1	1	1	1		•Nedväxlingsventil,	•3:rd Coast shift		8		1180
						3:an, kmpl	valve, cpl				1200

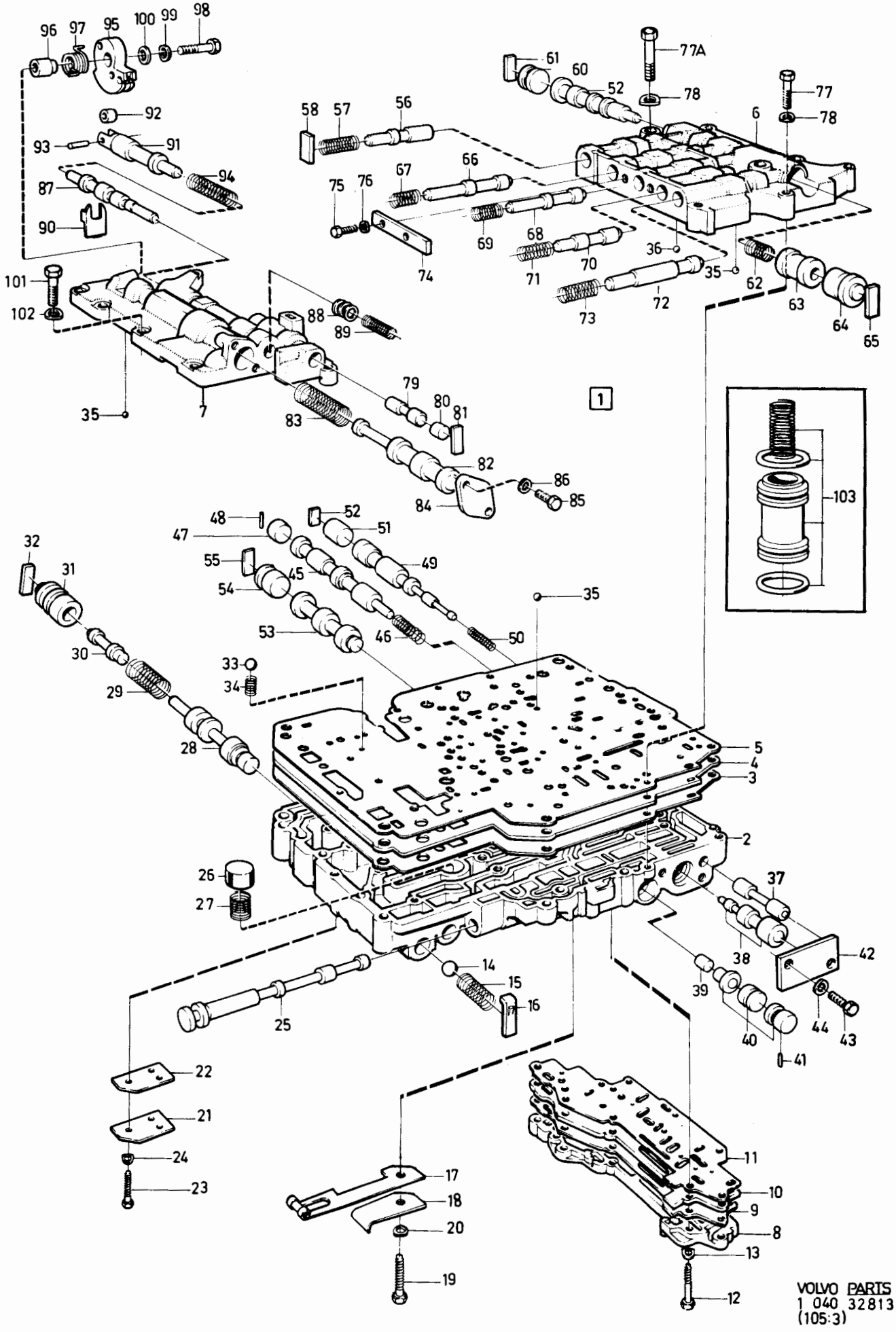

VOLVO PARTS
1 040 32813
(105:3)

Sida Page	Grupp Group	Kontrollsystem AW70 1239830, 1239947, 1239964, 1340036.	Valve bodies, cpl AW70 1239830, 1239947, 1239964, 1340036.	Illustration 32813 1984-12	0915
164	4				

Pos. Fig.	Antal/Quantity 1239 830	1239 947	1239 964	1239 036	Artikel nr Part No	Benämning	Description	Sats Kit	BPSR	Anmärkning Notes	
											1220
41	2	2	2	2		Pinne	Pin		8		1240
42	1	1	1	1		Täckplåt	Cover plate		8		1260
43	2	2	2	2	955244-9	skruv	screw		2	M5 X 12	1280
44	2	2	2	2	941905-2	·Fjädrande bricka	·Resilient washer		2		1300
45	1	1	1	1		·Växlingsventil, 3-4	·3-4 Shift valve		8		1320
46	1	1	1	1		·Fjäder	·Spring	S		L 35.2 MM	1340
47	1	1	1	1		·Plugg	·Plug		8		1360
48	1	1	1	1		·Nållagerrulle	·Needle bearing roller		8		1380
49	1	1	1	1		·Växlingsventil, 1-2	·1-2 Shift valve		8		1400
50	1	1	1	1	1239560-4	·Fjäder	·Spring	S	3	L 34.6 MM	0
51	1	1	1	1		·Plugg	·Plug		8		1440
52	1	1	1	1		·Hållare	·Retainer		8		1460
53	1	1	1	1		·Reglerventil, D-2	·D-2 Down timing valve		8		1480
54	1	1	1	1		·Plugg, nedv. D-2	·Plug, D-2timing valve		8		1500
55	1	1	1	1		·Hållare	·Retainer		8		1520
56	1	1	1	1		·Spärrventil	·Detent reg. valve		8		0
57	1	1	1	1	1239653-7	·Fjäder	·Spring	S	4	L 26 MM	1560
58	1	1	1	1		·Hållare	·Retainer		8		1580
59	1	1	1	1		·Växlingsventil, 2-3	·2-3 Shift valve		8		1600
60	1	1	1	1		·Plugg	·Plug		8		1620
61	1	1	1	1		·Hållare	·Retainer		8		1640
62	1	1	1	1	1239566-1	·Fjäder	·Spring	S	4	L 35.1 MM	1660
63	1	1	1	1		·Nedväxlingsventil manuell, 3-2	·Intermediate coast shift valve		8		1680 1700
64	1	1	1	1		·Plugg	·Plug		8		1720
65	1	1	1	1		·Hållare	·Retainer		8		1740
66	1	1	1	1		·Modulatorventil manuell 3-2	·Intermediate coast modulator valve		8		1760 1780
67	1	1	1	1	1239649-5	·Fjäder	·Spring	S	3	L 25.6 MM	1800
68	1	1	1	1		·Styrventil bakre koppling, C2	·Reverse clutch sequence valve		8		1820 1840
69	1	1	1	1	1239559-6	·Fjäder	·Spring	S	4	L 37.5 MM	1860
70	1	1	1	1		·Modulatorventil, nedskärning-regulator	·Governor modulator valve		8		1880 1900 1920
71	1	1	1	1	1233176-5	·Fjäder, gul	·Spring, yellow	S	3	L 36 MM	1940
72	1	1	1	1		·Modulatorventil, manuell, 2-1	·Low coast modulator valve		8		0 1980
73	1	1	1	1	1239564-6	·Fjäder	·Spring	S	3	L 27.3 MM	2000
74	1	1	1	1		·Täckplåt	·Cover plate		8		2020
75	2	2	2	2	955244-9	·Skruv	·Screw		2	M5 X 12 MM	2040
76	2	2	2	2	941905-2	·Fjädrande bricka	·Resilient washer		2		2060
77	4	4	4	4	1239563-8	·Skruv	·Screw		3	M5 X 28 MM	0
77a	1	1	1	1	955250-6	·Skruv	·Screw		2	M5 X 35 MM	2100
78	5	5	5	5	941905-2	·Fjädrande bricka	·Resilient washer		2		2120
79	1	1	1	1		·Nedskärningsventil	·Cut back valve		8		2140
80	1	1	1	1		·Plugg	·Plug		8		2160
81	1	1	1	1		·Hållare	·Retainer		8		2180
82	1	1	1	1		·Sekundärreglerventil	·Secondary reg. valve		8		2200
83	1	1	1	1		·Fjäder	·Spring	S		L 71.3 MM	2220
84	1	1	1	1		·Täckplåt	·Cover plate		8		2240
85	2	2	2	2	955244-9	·Skruv	·Screw		2	M5 X 12	2260
86	2	2	2	2	941905-2	·Fjädrande bricka	·Resilient washer		2		2280
87	1	1	1	1		·Trottelventil	·Throttle valve, sec.		8		2300
88	ERF	ERF	ERF	ERF	1233198-9	·Justerbricka MAX. Antal = 6	·Adjuster washer MAX. Qty. = 6		3		2320 2340
89	1	1	1	1	1239568-7	·Fjäder	·Spring	S	3	L 21.9 MM	2360
90	1	1	1	1	1239569-5	·Stoppbricka	·Retainer		3		2380
91	1	1	1	1		·Kick-downventil	·Throttle valve, prim.		8		2400
92	1	1	1	1		·Rulle	·Roller		8		2420
93	1	1	1	1		·Pinne	·Pin		8		2440
94	1	1	1	1	1239570-3	·Fjäder	·Spring	S	4	L 39.7 MM	2460

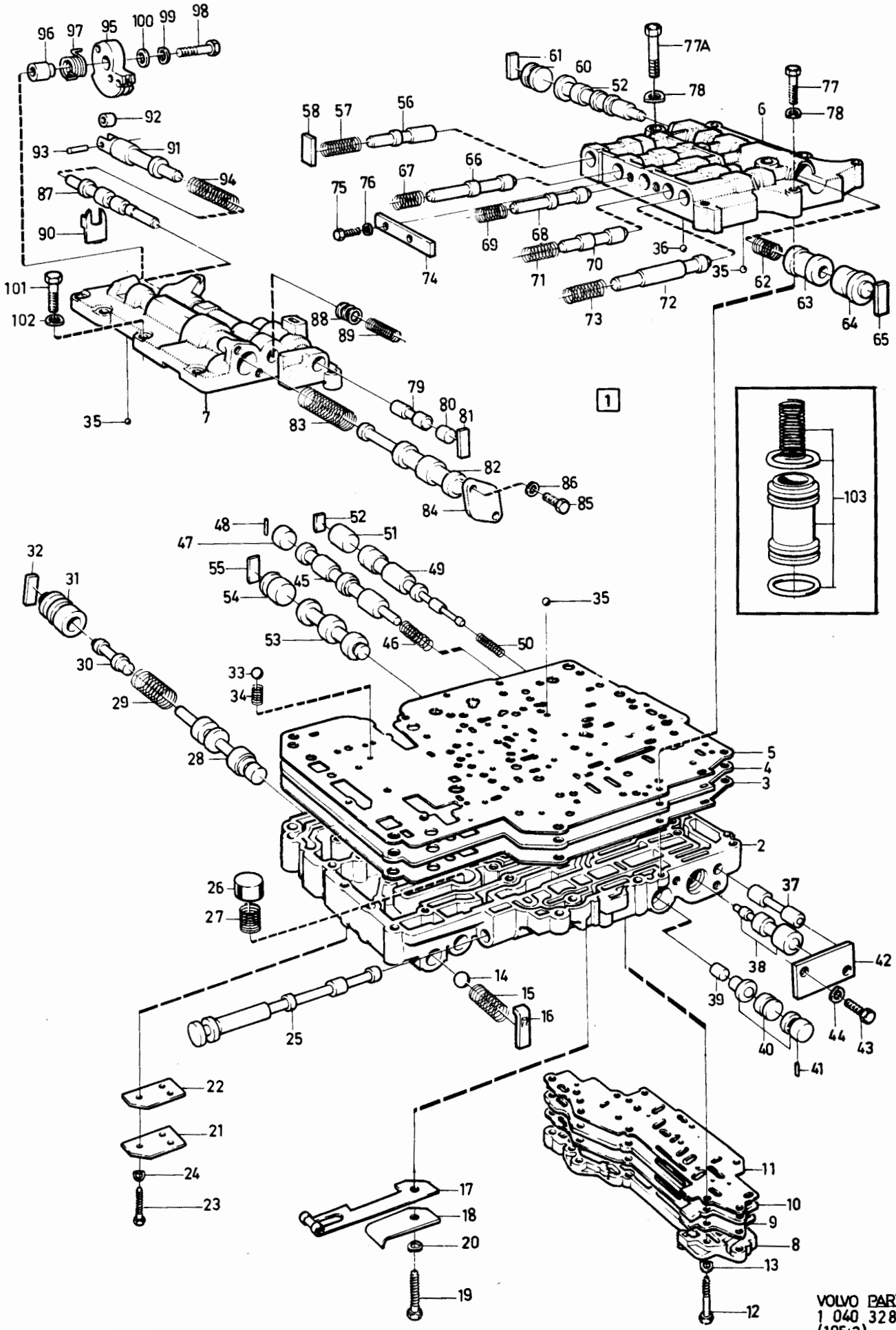

VOLVO PARTS
1 040 32813
(105:2)

Sida Page	Grupp Group	Kontrollsystem AW70	Valve bodies, cpl AW70	Illustration	0915
		1239830, 1239947,	1239830, 1239947,	32813	
166	4	1239964, 1340036.	1239964, 1340036.	1984-12	

Pos. Fig.	Antal/Quantity 1239 830	1239 947	1239 964	1239 036	Artikel nr Part No	Benämning	Description	Sats Kit	B P S R	Anmärkning Notes	
95	1	1	1	1	1233206-0	•Kam	•Cam		4	NR -83CC83626	2480
	-	-	1	-	1340033-8	•Kam	•Cam		4	NR 83CC83626-	2500
96	1	1	1	1	1233204-5	•Distanshylsa	•Spacer sleeve		3		2520
97	1	1	1	1	1233205-2	•Kamfjäder	•Cam spring	S	3		2540
98	1	1	1	1	1239589-3	•Skruv	•Screw		3	M6	2560
99	1	1	1	1	941906-0	•Fjädrande bricka	•Resilient washer		2		2580
100	1	1	1	1	1233203-7	•Planbricka	•Washer		3		2600
101	4	4	4	4	1239586-9	•Skruv	•Screw		3	M5 X 18	2620
	2	2	2	2	955248-0	•Skruv	•Screw		2	M5 X 22	2640
	1	1	1	1	1239563-8	•Skruv	•Screw		3	M5 X 28	2660
102	7	7	7	7	941905-2	•Fjädrande bricka	•Resilient washer		2		2680
103	1	1	1	1		Ackumulatorkolv	Accumulator piston			SE SIDA 132, 4-F13	2700
	1	1	1	1	273884-7	Fjädersats	Spring kit,		4		2720
						kontrollsystem	valve bodies				2740
	1	1	1	1		Packnings och	Gasket and			SE SIDA 118, 4-E23	2760
						tätningsringssats	seal ring kit				2780
	-	-	-	-							2800

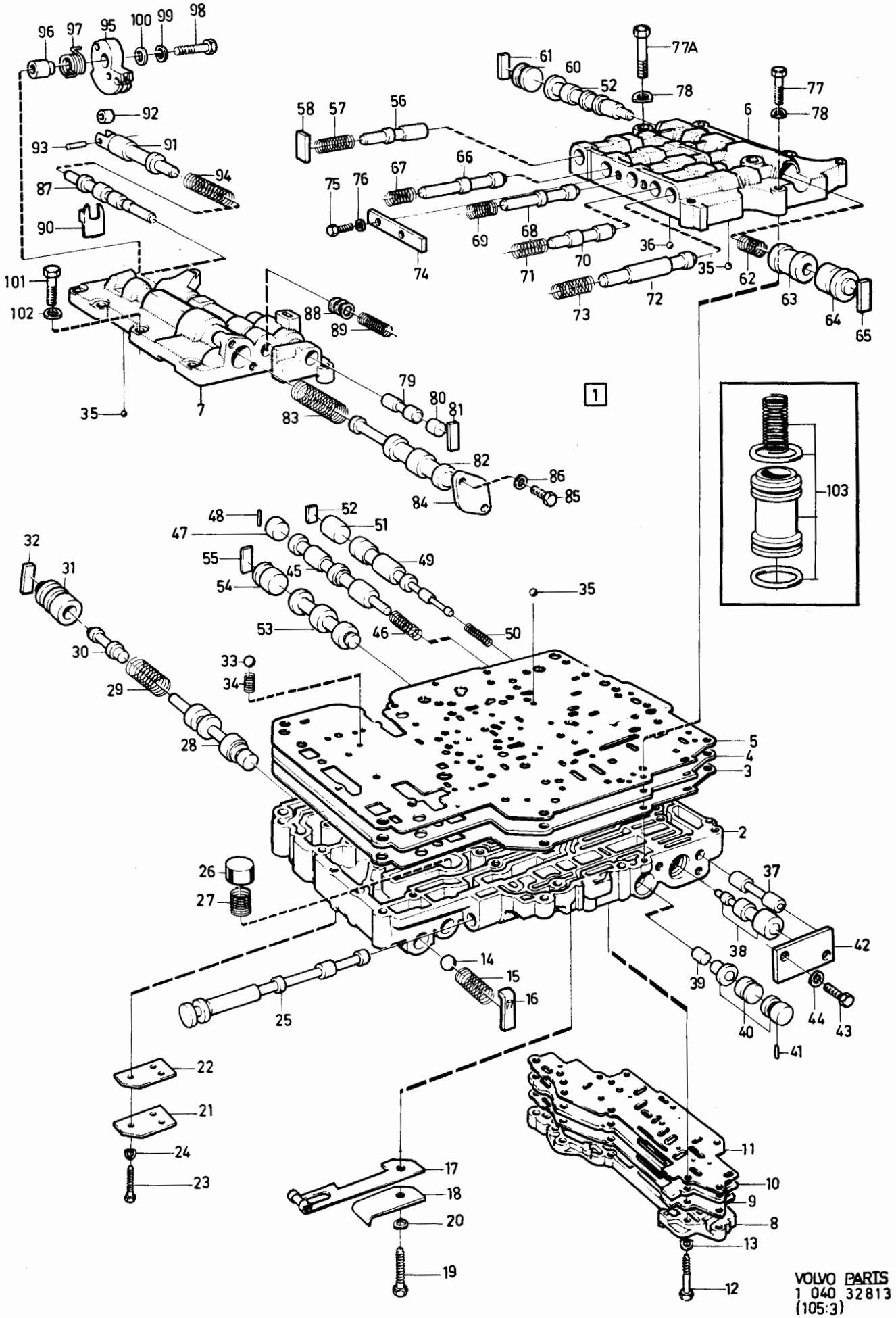

VOLVO PARTS
1 040 32813
(105:3)

Sida Page	Grupp Group	Kontrollsystem AW71 1239790, 1239971, 1239975, 1340032	Valve bodies, cpl AW71 1239790, 1239971, 1239975, 1340032	Illustration 32813 1984-12	0920
168	4				

Pos. Fig.	Antal/Quantity 1239 790	1239 971	1239 975	1340 032	Artikel nr Part No	Benämning	Description	Sats Kit	BPSR	Anmärkning Notes	
1	1	-	-	-	1239790-7	Kontrollsystem	Valve bodies		4		0020
	-	1	-	-	1239971-3	Kontrollsystem	Valve bodies		4		0030
	-	-	1	-	1239975-4	Kontrollsystem	Valve bodies, cpl		4		0035
	-	-	-	1	1340032-0	Kontrollsystem	Valve bodies, cpl		4		0037
2	1	1	1	1		.Ventilhus, undre	.Valve body, lower		8		0040
3	1	-	-	-		.Packning	.Gasket	S			0060
	-	1	1	1		.Packning	.Gasket		8		0065
4	1	-	-	-		.Fördelningsplåt	.Distributing plate		8		0080
	-	1	1	1		.Fördelningsplåt	.Distributing plate		8		0090
5	1	-	-	-		.Packning	.Gasket	S			0100
	-	1	1	1		.Packning	.Gasket		8		01[illegible]
6	1	1	1	1		.Ventilhus, övre,bakre	.Valve body,upper,rear		8		0[illegible]
7	1	1	1	1		.Ventilhus,	.Valve body,		8		0140
						övre, främre	upper front				0160
8	1	1	1	1		.Lock	.Cover		8		0180
9	1	1	1	1		.Packning	.Gasket	S			0200
10	1	1	1	1		.Fördelningsplåt	.Distributing plate		8		02[illegible]
11	1	1	1	1		.Packning	.Gasket	S			0[illegible]
12	1	1	1	1	1239819-4	.Skruv	.Screw		3	M5 X 52	0260
	6	6	6	6	955247-2	.Skruv	.Screw		2	M5 X 18	0280
	1	1	1	1		.Skruv	.Screw		8	M5 X 55	0290
13	8	8	8	8	941905-2	.Fjädrande bricka	.Resilient washer		2		0300
14	1	1	1	1	400605-2	.Övertrycksventilkula	.Pressure relief valve		2	D 12.7 MM	0320
15	1	1	1	1	1239557-0	.Fjäder	.Spring	S	3	L 32.1 MM	0340
16	1	1	1	1		.Hållare	.Retainer		8		0360
17	1	1	1	1	1239574-5	.Spärrfjäder,	.Spring catch,		3		0380
						med rulle	with roller				0400
18	1	1	1	1	1239595-0	.Platta	.Plate		3		0420
19	1	1	1	1	955251-4	.Skruv	.Screw		2	M5 X 40	0440
20	1	1	1	1	941905-2	.Fjädrande bricka	.Resilient washer		2		0460
21	1	1	1	1		.Täckplåt	.Cover plate		8		0480
22	1	1	1	1	1233282-1	.Packning	.Gasket		3		0500
23	1	1	1	1	955244-9	.Skruv	.Screw		2	M5 X 12	0520
	1	1	1	1	1239819-4	.Skruv	.Screw		3	M5 X 52	0540
24	2	2	2	2	941905-2	.Fjädrande bricka	.Resilient washer		2		0560
25	1	1	1	1		.Växelväljarslid	.Gear selector valve		8		0580
26	1	1	1	1		.Överströmningsventil	.Check valve		8		0600
27	1	1	1	1		.Fjäder	.Spring	S		L 33.3 MM	06[illegible]
28	1	1	1	1		.Primärreglerventil	.Primary reg. valve		8		0[illegible]
29	1	1	-	1		.Fjäder	.Spring	S		L 61.2 MM	0660
	-	-	1	-	1239558-8	.Fjäder	.Spring		4	L 73.3 MM	0670
30	1	1	-	1		.Kolv	.Piston		8		0680
	-	-	1	-		.Kolv	.Piston		8		0690
31	1	1	-	1		.Hylsa	.Sleeve		8		07[illegible]
	-	-	1	-		.Hylsa	.Sleeve		8		0[illegible]
32	1	1	1	1		.Hållare	.Retainer		8		0720
33	1	1	1	1	1233165-8	.Kula, gummi	.Ball, rubber	S	3	D 5.56 MM	0740
34	1	1	1	1	1239594-3	.Fjäder	.Spring	S	3		0760
35	9	9	9	9	1239572-9	.Kula, gummi	.Ball, rubber	S	3	D 5.56 MM	0780
36	1	1	1	1	190611-4	.Kula, stål	.Ball, steel		2	D 5.56 MM	0800
37	1	1	1	1		.Backväxelns,	.Reverse gear,		8		0820
						styrventil	sequence valve				0840
38	1	1	-	-		.Nedväxlingsventil 2-1	.Low coast shift valve		8	VXL NR-1KF80438.	0860
										ERS AV 1ST 1239938-2,	0864
										1ST 1239939-0	0865
	1	1	1	1	1239938-2	.Nedväxlingsventil 2-1	.Low coast shift valve		3	VXL NR 1KF80439-.	0870
						lång	long				0871
	1	1	1	1	1239939-0	.Nedväxlingsventil 2-1	.Low coast shift valve		4	VXL NR 1KF80439-.	0875
						kort	short				0876
39	1	1	1	1		.Styrventil, 3-4	.3-4 Control valve		8		0880
40	1	1	1	1		.Nedväxlingsventil,	.3:rd Coast shift		8		0900
						3:an, kmpl	valve, cpl				0920
41	2	2	2	2		.Pinne	.Pin		8		0940

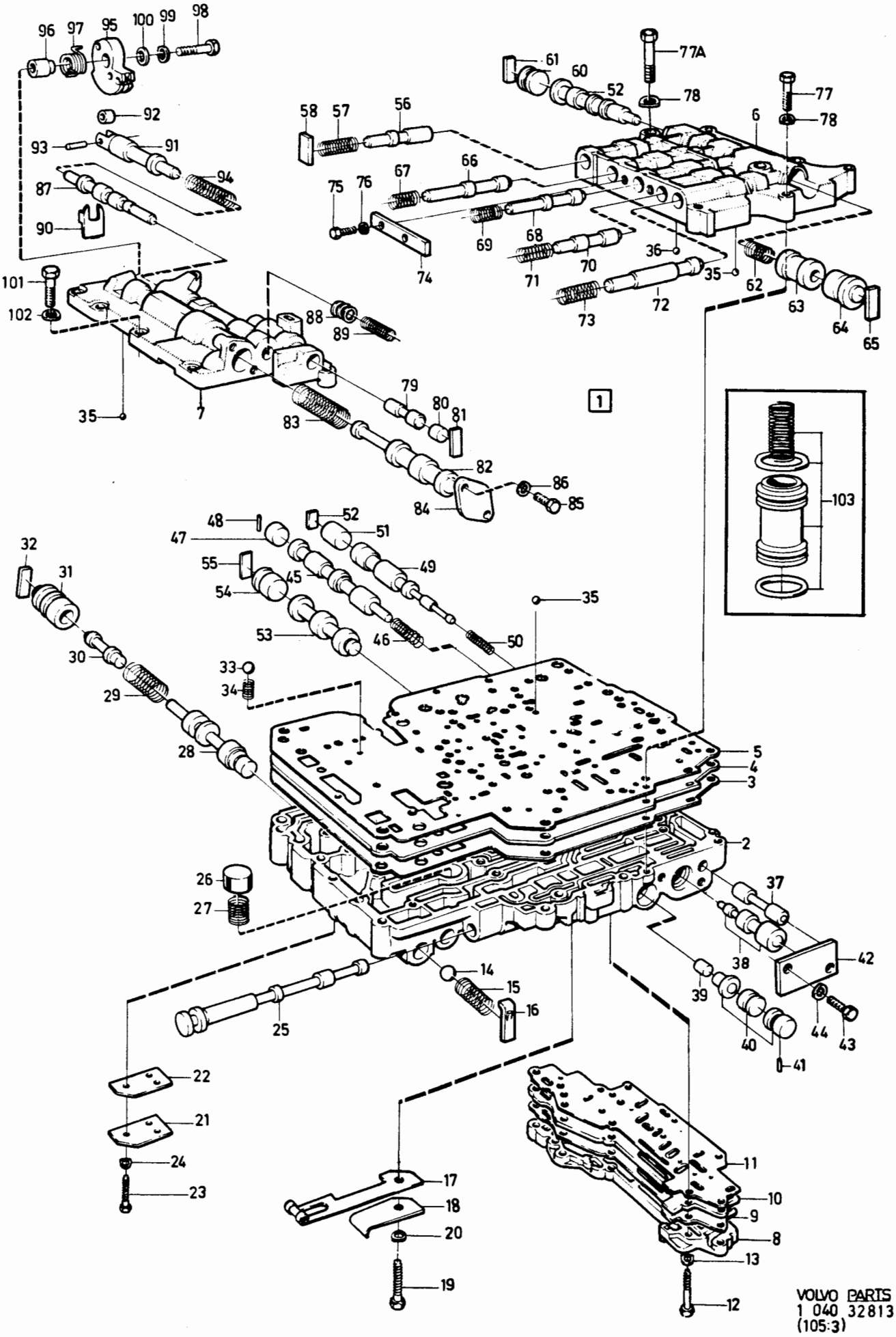

VOLVO PARTS
1 040 32813
(105:3)

Sida Page	Grupp Group	Kontrollsystem AW71	Valve bodies, cpl AW71	Illustration	0920
		1239790, 1239971,	1239790, 1239971,	32813	
170	4	1239975, 1340032	1239975, 1340032	1984-12	

Pos. Fig.	Antal/Quantity 1239 790	1239 971	1239 975	1340 032	Artikel nr Part No	Benämning	Description	Sats Kit	B P S R	Anmärkning Notes	
42	1	1	1	1		•Täckplåt	•Cover plate		8		0960
43	2	2	2	2	955244-9	•Skruv	•Screw		2	M5 X 12	0980
44	2	2	2	2	941905-2	•Fjädrande bricka	•Resilient washer		2		1000
45	1	1	1	1		•Växlingsventil, 3-4	•3-4 Shift valve		8		1020
46	1	1	1	1		•Fjäder	•Spring	S		L 33.7 MM	1040
47	1	1	1	1		•Plugg	•Plug		8		1060
48	1	1	1	1		•Nållagerrulle	•Needle bearing roller		8		1080
49	1	1	1	1		•Växlingsventil, 1-2	•1-2 Shift valve		8		1100
50	1	1	1	1	1239560-4	•Fjäder	•Spring	S	3	L 34.6 MM	1120
51	1	1	1	1		•Plugg	•Plug		8		1140
52	1	1	1	1		•Hållare	•Retainer		8		[illegible]
53	1	1	1	1		•Reglerventil, D-2	•D-2 Down timing valve		8		[illegible]
54	1	1	1	1		•Plugg, nedv. D-2	•Plug, D-2timing valve		8		1200
55	1	1	1	1		•Hållare	•Retainer		8		1220
56	1	1	1	1		•Spärrventil	•Detent reg. valve		8		1240
57	1	1	1	1	1239653-7	•Fjäder	•Spring	S	4	L 26 MM	1260
58	1	1	1	1		•Hållare	•Retainer		8		[illegible]
59	1	1	1	1		•Växlingsventil, 2-3	•2-3 Shift valve		8		[illegible]
60	1	1	1	1		•Plugg	•Plug		8		1320
61	1	1	1	1		•Hållare	•Retainer		8		1340
62	1	1	1	1	1239566-1	•Fjäder	•Spring	S	4	L 35.1 MM	1360
63	1	1	1	1		•Nedväxlingsventil manuell, 3-2	•Intermediate coast shift valve		8		1380 1400
64	1	1	1	1		•Plugg	•Plug		8		1420
65	1	1	1	1		•Hållare	•Retainer		8		1440
66	1	1	1	1		•Modulatorventil manuell 3-2	•Intermediate coast modulator valve		8		1460 1480
67	1	1	1	1		•Fjäder	•Spring	S		L 27.3 MM	1500
68	1	1	1	1		•Styrventil bakre koppling, C2	•Reverse clutch sequence valve		8		1520 1540
69	1	1	1	1	1239559-6	•Fjäder	•Spring	S	4	L 37.5 MM	1560
70	1	1	1	1		•Modulatorventil, nedskärning-regulator	•Governor modulator valve		8		1580 1600 1620
71	1	1	1	1	1233176-5	•Fjäder, gul	•Spring, yellow	S	3	L 36 MM	1640
72	1	1	1	1		•Modulatorventil, manuell, 2-1	•Low coast modulator valve		8		1660 1680
73	1	1	1	1	1239564-6	•Fjäder	•Spring	S	3	L 27.3 MM	[illegible]
74	1	1	1	1		•Täckplåt	•Cover plate		8		[illegible]
75	2	2	2	2	955244-9	•Skruv	•Screw		2	M5 X 12 MM	1740
76	2	2	2	2	941905-2	•Fjädrande bricka	•Resilient washer		2		1760
77	4	4	4	4	1239563-8	•Skruv	•Screw		3	M5 X 28 MM	1780
77a	1	1	1	1	955250-6	•Skruv	•Screw		2	M5 X 35MM	1800
78	5	5	5	5	941905-2	•Fjädrande bricka	•Resilient washer		2		[illegible]
79	1	1	1	1		•Nedskärningsventil	•Cut back valve		8		[illegible]
80	1	1	1	1		•Plugg	•Plug		8		1860
81	1	1	1	1		•Hållare	•Retainer		8		1880
82	1	1	1	1		•Sekundärreglerventil	•Secondary reg. valve		8		1900
83	1	1	1	1		•Fjäder	•Spring	S		L 71.3 MM	1920
84	1	1	1	1		•Täckplåt	•Cover plate		8		1940
85	2	2	2	2	955244-9	•Skruv	•Screw		2	M5 X 12	1960
86	2	2	2	2	941905-2	•Fjädrande bricka	•Resilient washer		2		1980
87	1	1	1	1		•Trottelventil	•Throttle valve, sec.		8		2000
88	ERF	ERF	ERF	ERF	1233198-9	•Justerbricka MAX. Antal = 6	•Adjuster washer MAX. Qty. = 6		3		2020 2040
89	1	1	1	1	1239568-7	•Fjäder	•Spring	S	3	L 21.9 MM	2060
90	1	1	1	1	1239569-5	•Stoppbricka	•Stop washer		3		2080
91	1	1	1	1		•Kick-downventil	•Throttle valve, prim.		8		2100
92	1	1	1	1		•Rulle	•Roller		8		2120
93	1	1	1	1		•Pinne	•Pin		8		2140
94	1	1	1	1	1239570-3	•Fjäder	•Spring	S	4	L 39.7 MM	2160
95	1	1	1	-	1233206-0	•Kam	•Cam		4	NR -83CF83166	2180
	-	1	-	-	1340033-8	•Kam	•Cam		4	NR 83CF83166-	2185

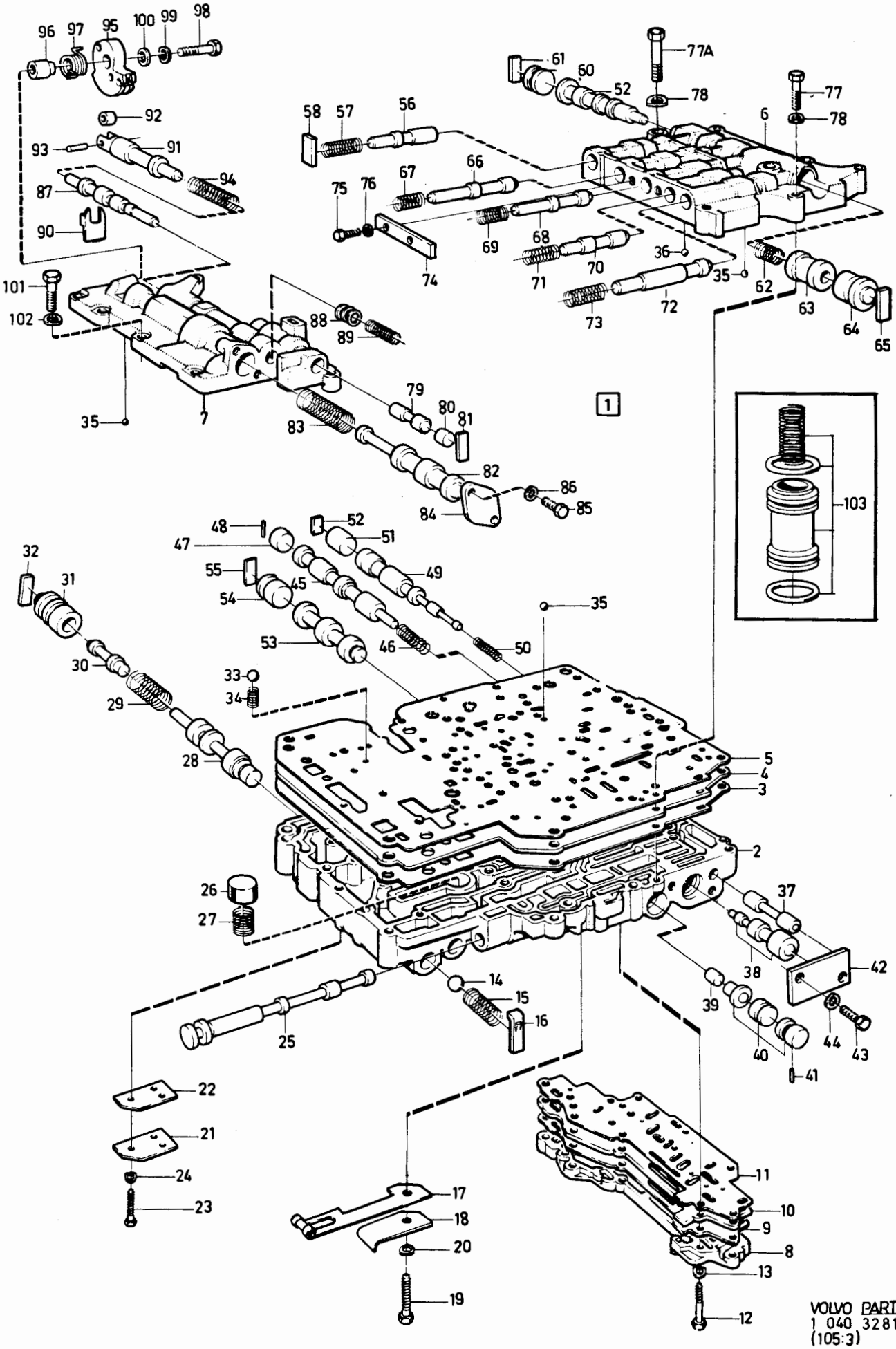

VOLVO PARTS
1 040 32813
(105:3)

Sida Page	Grupp Group	Kontrollsystem AW71	Valve bodies, cpl AW71	Illustration	0920
		1239790, 1239971,	1239790, 1239971,	32813	
172	4	1239975, 1340032	1239975, 1340032	1984-12	

Pos. Fig.	Antal/Quantity 1239 790	1239 971	1239 975	1340 032	Artikel nr Part No	Benämning	Description	Sats Kit	BPSR	Anmärkning Notes	
	-	-	-	1	1340031-2	•Kam	•Cam		4		2190
96	1	1	1	1	1233204-5	•Distanshylsa	•Spacer sleeve		3		2200
97	1	1	1	1	1233205-2	•Kamfjäder	•Cam spring	S	3		2220
98	1	1	1	1	1239589-3	•Skruv	•Screw		3	M6	2240
99	1	1	1	1	941906-0	•Fjädrande bricka	•Resilient washer		2		2260
100	1	1	1	1	1233203-7	•Planbricka	•Washer		3		2280
101	4	4	4	4	1239586-9	•Skruv	•Screw		3	M5 X 18	2285
	2	2	2	2	955248-0	•Skruv	•Screw		2	M5 X 22	2286
	1	1	1	1	1239563-8	•Skruv	•Screw		3	M5 X 28	2287
102	7	7	7	7	941905-2	•Fjädrande bricka	•Resilient washer		2		2290
103	1	1	1	1		Ackumulatorkolv	Accumulator piston			SE SIDA 138, 4-F19	2300
	1	1	-	1	273887-0	Fjädersats, kontrollsystem	Spring kit, valve bodies		4		2. 2340
	-	-	1	-		Fjädersats, kontrollsystem	Spring kit, valve bodies		8		2350 2355
	1	1	1	1		Packnings och tätningsringssats	Gasket and seal ring kit			SE SIDA 118, 4-E23	2360 2380 2

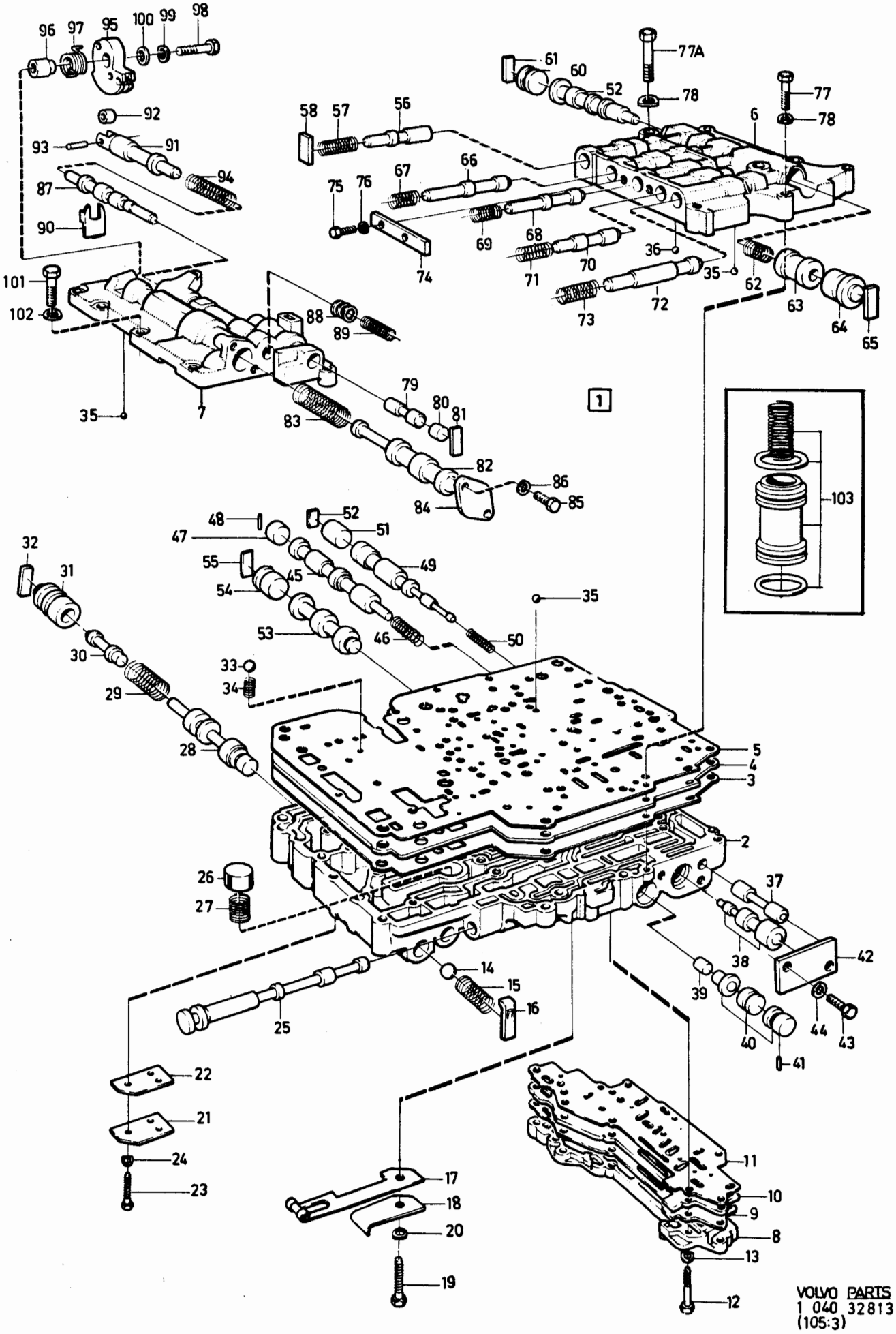

VOLVO PARTS
1 040 32813
(105:3)

Sida / Page: 174 | Grupp / Group: 4 | Reglage / Controls | Automatväxellåda / Automatic gearbox | Illustration 34964 1984-12 | 0925

Pos. Fig.	Antal/Quantity 33)	34)			Artikel nr Part No	Benämning	Description	Sats Kit	BPSR	Anmärkning Notes	
1	1	-	-	-	381870-5	Spakställ	Gear lever housing		4	AW55, BW55	0020
	-	1	-	-	381982-8	Spakställ	Gear lever housing		4	AW55, BW55	0040
	-	1	-	-	381954-7	Spakställ	Gear lever housing		4	AW70, AW71.	0060
2	1	1	-	-		•Växelspak	•Gear lever		8		0080
3	1	1	-	-		•Konsol	•Bracket		8		0100
4	2	2	-	-	381710-3	•Bussning	•Bushing		3		0120
5	1	1	-	-	381811-9	•Axel	•Shaft		3		0140
6	1	1	-	-	951978-6	•Pinne	•Pin		2		0160
7	1	1	-	-	381910-9	•Bussning	•Bushing		3		0180
8	1	1	-	-	381798-8	•Kuliss	•Gate.		3	AW55, BW55	0200
	-	1	-	-	1220155-4	•Kuliss	•Gate		3	AW70, AW71.	[illegible]
9	2	2	-	-	950144-6	•Skruv	•Screw		2		[illegible]
10	1	-	-	-	381814-3	•Tryckstång	•Push rod		3		0260
11	1	-	-	-	381715-2	•Spärr	•Lock		3		0280
12	1	-	-	-	951925-7	•Pinne	•Pin		2		0300
13	-	1	-	-	381924-0	Tryckstång	Push rod		8	TID UTF. ERS AV 1ST 1220289-1, 1ST 955978-2.	0320 0321
13a	-	1	-	-	1220289-1	Tryckstång	Push rod		3	SEN UTF	0340
13b	-	1	-	-	955978-2	O-ring	O-ring		2	SEN UTF	0360
14	-	1	-	-	381715-2	Spärr	Lock		3		0380
15	-	1	-	-	951925-7	Pinne	Pin		2		0400
16	1	1	-	-	1234386-9	Strömställare, backljus och startspärr	Switch, reverse light and start inhibitor		2		0420 0440 0460
17	2	2	-	-	956075-6	Skruv	Screw		2		0480
18	2	2	-	-	941905-2	Fjädrande brricka	Resilient washer		2		0500
19	1	1	-	-	381858-0	Kåpa	Casing		3	AW55, BW55	0520
	-	1	-	-	381985-1	Kåpa	Casing		3	AW70, AW71	0540
20	3	3	-	-	955511-1	Skruv	Screw		2	15)	0560
21	1	1	-	-	381756-6	Tätning	Seal		2		0580
22	4	4	-	-	945358-0	Skruv	Screw		2		0600
23	1	1	-	-	1204515-9	Kåpa, svart	Casing, black		4		0620
	1	-	-	-	1294119-1	Kåpa, beige	Casing, beige		4	262C	0640
	1	1	-	-	1294420-3	Kåpa, beige	Casing, beige		4		0660
	1	1	-	-	1294407-0	Kåpa, blå	Casing, blue		4		0680
	1	1	-	-	1294433-6	Kåpa, grå	Casing, grey		4		0700
	1	1	-	-	1294446-8	Kåpa, brun	Casing, brown		4		0720
24	2	2	-	-	955127-6	Skruv	Screw		2		[illegible]
25	1	-	-	-	381810-1	Knopp, underdel	Knob, lower part		2		0760
26	1	-	-	-	381718-6	Tryckfjäder	Thrust spring		3		0780
27	1	-	-	-	381815-0	Bricka	Washer		2		0800
28	1	-	-	-	381813-5	Tryckknapp	Push button		2		0820
29	1	-	-	-	381728-5	Knopp, överdel	Knob, upper part		2		0840
30	-	1	-	-	381925-7	Växelspaksknopp	Gear lever knob		2	AW55, BW55	[illegible]
31	-	1	-	-	381959-6	Hölje	Sleeve		2	AW70, AW71	[illegible]
32	-	1	-	-	381956-2	Växelspaksknopp	Gear lever knob		2	AW70, AW71	0900
33	-	1	-	-	1259708-4	Elkopplare	Switch		4	AW70, AW71	0920
34	-	1	-	-	1308899-2	Ledningsmatta	Cable marness		5	AW70, AW71	0940
35	-	1	-	-	947848-8	Isolator	Insulator		2	AW70, AW71	0960
36	-	1	-	-	1220240-4	Fjäder	Spring		3	AW70, AW71, BW55, AW55	0980
37	-	1	-	-	381927-3	Tangent	Button		3	AW70, AW71, BW55, AW55	1000
38	-	1	-	-	948297-7	Stiftisolator	Pin insulator		3	AW70, AW71	1020
39	-	1	-	-	1308724-2	Ledningsmatta	Cable harness		5	AW70, AW71	1040
39a	-	2	-	-	948211-8	Bandklamma	Band clamp		2	AW70, AW71	1060
40	-	1	-	-	381992-7	Klips	Clip		2	AW70, AW71	1080
41	1	1	-	-	947543-5	Tätningsring	Seal ring		2		1100

15. Reservdelsutförande. Spare part version Version piéce dètachée. Ersatsteilausfürung. Versión de repuesto Esecuzione pezzi di ricambio.
33. 242 CH -206790, 244 CH -686099, 245 CH -368309, 264 CH -125109, 265 CH -30679.
34. 242 CH 206791-, 244 CH 686100-, 245 CH 368310-, 264 CH 125110-, 265 CH 30680-.

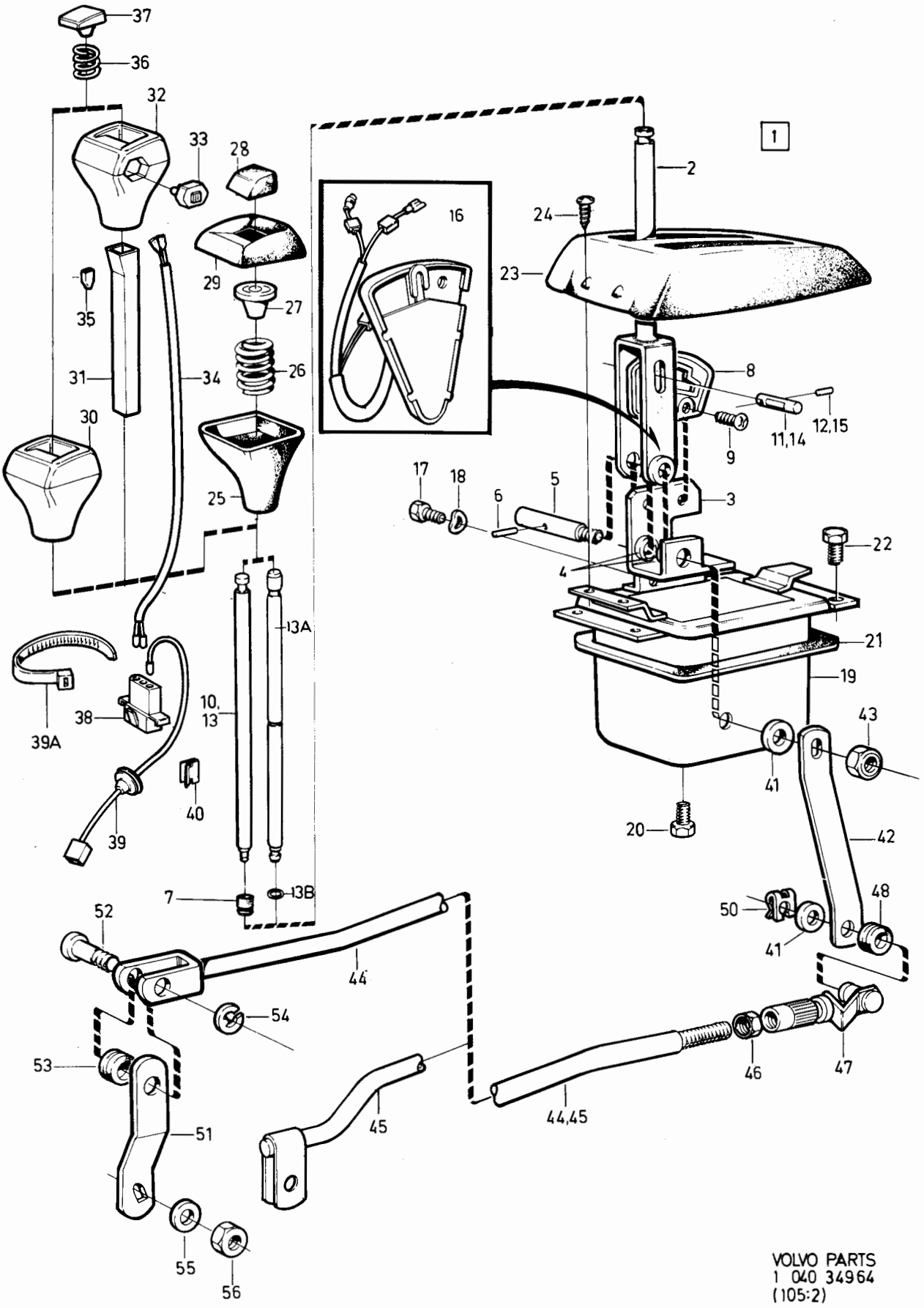

VOLVO PARTS
1 040 34964
(105:2)

Sida Page	Grupp Group	Reglage	Controls	Illustration	0925
176	4	Automatväxellåda	Automatic gearbox	34964 1984-12	

Pos. Fig.	Antal/Quantity 33)	34)			Artikel nr Part No	Benämning	Description	Sats Kit	B P S R	Anmärkning Notes	
42	1	-	-	-	381878-8	Hävarm	Lever		3	B17, B19, B21, B23	1120
	-	1	-	-	381878-8	Hävarm	Lever		3	AW55, CARB INJE	1140
										BW55, CARB INJE	1160
	1	1	-	-	1220147-1	Hävarm	Lever		3	BW55, DIES	1180
	-	1	-	-	1220156-2	Hävarm	Lever		3	AW70, AW71	1200
43	1	1	-	-	950353-3	Låsmutter	Lock nut		2		1220
44	1	1	-	-	381799-6	Reglerstång	Control rod		3	4CYL, AW55, BW55.	1240
	1	1	-	-	381876-2	Reglerstång	Control rod		3	6CYL, AW55, BW55.	1260
	1	1	-	-	1220148-9	Reglerstång	Control rod		3	DIES	1280
45	-	1	-	-	1220159-6	Reglerstång	Control rod		3	AW70, AW71	[illegible]
46	1	1	-	-	955800-8	Mutter	Nut		2		1320
47	1	1	-	-	381825-9	Justerhylsa med tapp	Adjusting sleeve w.pin		3	4CYL	1340
	1	1	-	-	381841-6	Justerhylsa med tapp	Adjusting sleeve w.pin		3	6CYL. DIES.	1360
48	1	1	-	-	666143-3	Bussning	Bushing		2		1380
49	1	1	-	-	955894-1	Bricka	Washer		2		1400
50	1	1	-	-	942915-0	Säkringsbygel	Safety plate		2		[illegible]
51	1	1	-	-	381879-6	Hävarm	Lever		4	4CYL BW55, AW55	[illegible]
	-	1	-	-	1220157-0	Hävarm	Lever		3	4CYL AW70, AW71	1460
	1	1	-	-	381882-0	Hävarm	Lever		4	6CYL. DIES	1480
52	1	1	-	-	381705-3	Bult	Bolt		4		1500
53	1	1	-	-	381704-6	Bussning	Bushing		3		1520
54	1	1	-	-	951669-1	Spårryttare	Circlip		2		1540
55	1	1	-	-	941907-8	Fjädrande bricka	Resilient washer		2		1560
56	1	1	-	-	955782-8	Mutter	Nut		2		1580
											1600

33. 242 CH -206790, 244 CH -686099, 245 CH -368309, 264 CH -125109, 265 CH -30679.
34. 242 CH 206791-, 244 CH 686100-, 245 CH 368310-, 264 CH 125110-, 265 CH 30680-.

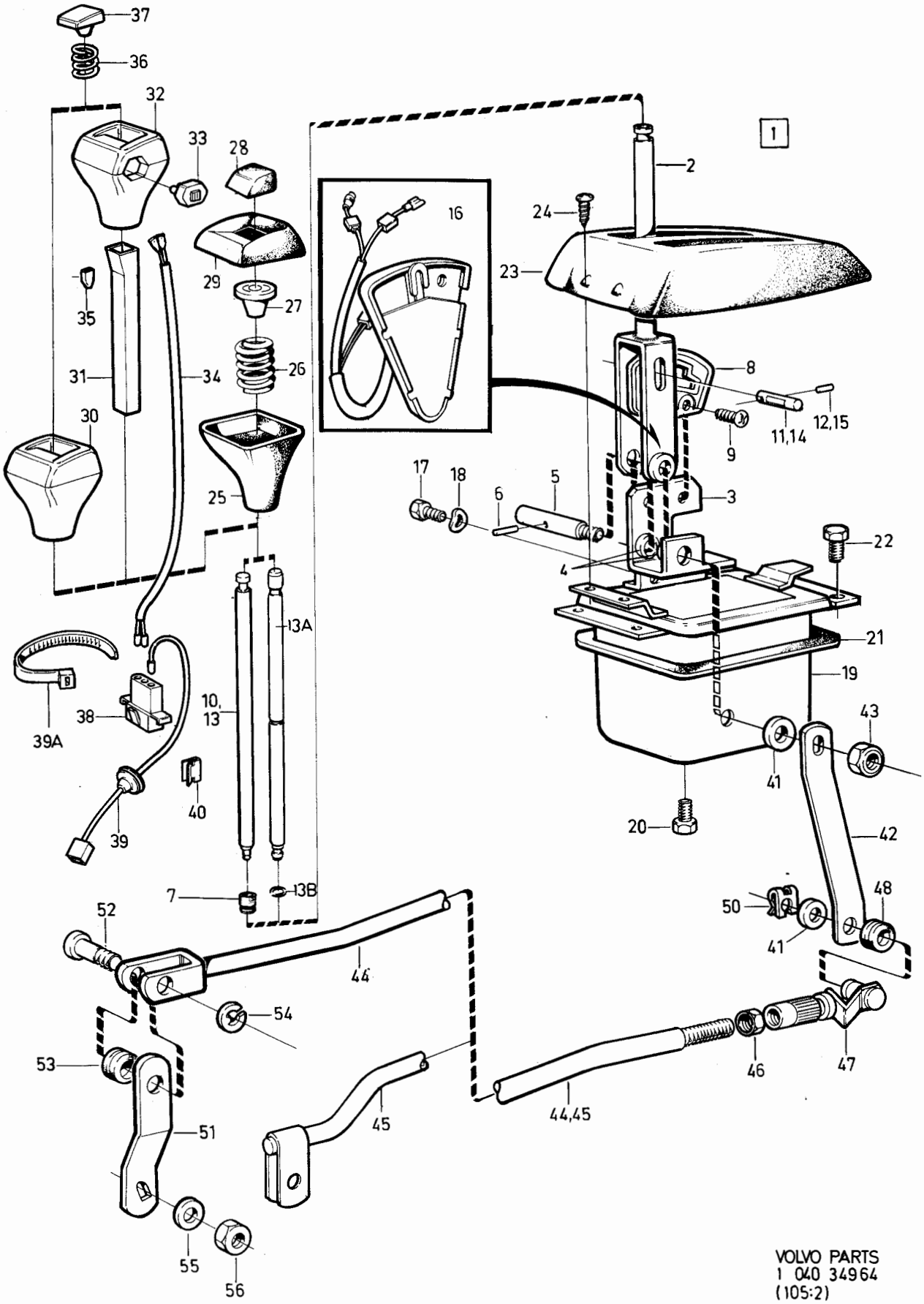

VOLVO PARTS
1 040 34964
(105:2)

Sida Page	Grupp Group	Oljekylning, automatväxellåda	Oil cooling, automatic gearbox	Illustration 37421 1984-12	0950
178	4				

Pos. Fig.	Antal/Quantity 4CYL	6CYL	DIES		Artikel nr Part No	Benämning	Description	Sats Kit	BPSR	Anmärkning Notes	
1	1	-	-	-	1219157-3	Rör, övre	Bundy piping, upper		4	53) BW55.	0020
	1	-	-	-	1306837-4	Rör, övre	Bundy piping, upper		4	54) BW55.	0040
	1	-	-	-	1219822-2	Rör, övre	Bundy piping, upper		4	AW55.	0060
	1	-	-	-	1306839-0	Rör, övre	Bundy piping, upper		4	65) AW70/71	0080
x	1	-	-	-	1346561-2	Rör, övre	Bundy piping, upper		4	66) AW70/71	0100
	-	1	-	-	464019-9	Rör, övre	Bundy piping, upper		8	B27	0120
										ERS AV 1 ST 1274533-7,	0140
										1 ST 1239669-3	0160
	-	1	-	-	1274533-7	Rör, övre	Bundy piping, upper		4	(1274119) B28	0180
	-	1	-	-	1274533-7	Rör, övre	Bundy piping, upper		4	SE POS 15.	[illegible]
	-	-	1	-	1328154-8	Rör, övre	Bundy piping, upper		3	(1257367)	[illegible]
										245 CH 415020-.	0240
2	2	2	2	-	954322-4	•Överfallsmutter	•Cap nut		2		0260
3	1	-	-	-	1219158-1	Rör, undre	Bundy piping, lower		4	53) BW55.	0280
	1	-	-	-	1306838-2	Rör, undre	Bundy piping, lower		4	54) BW55.	0300
	1	-	-	-	1219823-0	Rör, undre	Bundy piping, lower		4	AW55	[illegible]
	1	-	-	-	1306840-8	Rör, undre	Bundy piping, lower		4	65) AW70/71	[illegible]
x	1	-	-	-	1346562-0	Rör, undre	Bundy piping, lower		4	66) AW70/71	0360
	-	1	-	-	1274120-3	Rör, undre	Bundy piping, lower		3	44)	0380
4	-	1	-	-	1274520-4	Rör, undre	Bundy piping, lower		4	44) SE POS 15	0400
	-	1	-	-	1274120-3	Rör, undre	Bundy piping, lower		3	45) B28A, B28F.	0420
										B28E AUSTRALIA.	0440
	-	1	-	-	1274520-4	Rör, undre	Bundy piping, lower		4	45) B28 EXCL AUSTRALIA	0460
										SE POS 16	0480
	-	-	1	-	1328155-5	Rör, undre	Bundy piping, lower		3	(1257368)	0500
										245 CH 415020-.	0520
5	2	2	2	-	954322-4	•Överfallsmutter	•Cap nut		2		0540
6	2	1	2	-	954336-4	Förskruvning	Screw union		2		0560
7	-	1	-	-	954343-0	Förskruvning	Screw union		2		0580
8	1	1	1	-		Förskruvning, AW/BW55	Screw union, AW/BW55			SE SIDA 110, 4-E15	0600
	1	-	-	-		Förskruvning, AW70/71	Screw union, AW70/71			SE SIDA 110, 4-E15	0620
9	1	-	-	-	1219067-4	Konsol	Bracket		3	AW55	0640
	1	-	-	-	1219067-4	Konsol	Bracket		3	53) BW55	0660
	1	-	-	-	1336182-9	Konsol	Bracket		3	55) AW70, AW71	0680
										(1306945)	0700
	-	1	-	-	464402-7	Konsol	Bracket		3		0720
9a	1	-	-	-	1336182-9	Konsol	Bracket		3	54) BW55	[illegible]
	1	-	-	-	1336182-9	Konsol	Bracket		3	56) AW70, AW71	[illegible]
10	-	-	1	-	1257369-7	Konsol	Bracket		3		0780
11	-	-	2	-	955319-9	Skruv	Screw		2	M10 X 35	0800
12	1	1	1	-	462996-0	Klamma	Clamp		2		0820
13	1	1	1	-	948356-1	Skruv	Screw		2		0840
14	4	3	3	-	460428-6	Klamma	Clip		2	33)	0860
	3	3	3	-	460428-6	Klamma	Clip		2	34)	[illegible]
15	1	1	1	-	1188253-7	Tilläggsoljekylare-sats, kmpl	Additional oil cooler kit, cpl		8	ERS AV 1 ST 1333582-2	0900 0920

33. 242 CH -206790, 244 CH -686099, 245 CH -368309, 264 CH -125109, 265 CH -30679.
34. 242 CH 206791-, 244 CH 686100-, 245 CH 368310-, 264 CH 125110-, 265 CH 30680-.
44. 242. 244 CH-737220, 245 CH-394280, 264 CH-127991, 264 CH- OMKR 128000, 265 CH- OMKR 31800.
45. 244 CH 737221-, 245 CH 394281-, 264 CH 127992-, 264 CH OMKR 128000-, 265 CH OMKR 31800-.
53. 244 CH- OMKR 875000, 245 CH- OMKR 470000.
54. 242 CH OMKR 875001-. 244 CH OMKR 470001-.
55. 242 CH-229229, 244 CH- OMKR 850000, 245 CH- OMKR 455000.
56. 242 CH 229230-. 244 CH OMKR 850001-. 245 CH OMKR 455001-
65. Utan laddluftkylare. Without charge air cooler. Sans refroidisseur d'air d'admission. Ohne Ladeluftkühler. Sin enfriador de admisión. Senza radiatore per l'aria sovralimentata.
66. Med laddluftkylare. With charge air cooler. Avec refroidisseur d'air d'admission. Mit ladeluftkühler. Con enfriador de admisión. Con radiatore per l'aria sovralimetata.

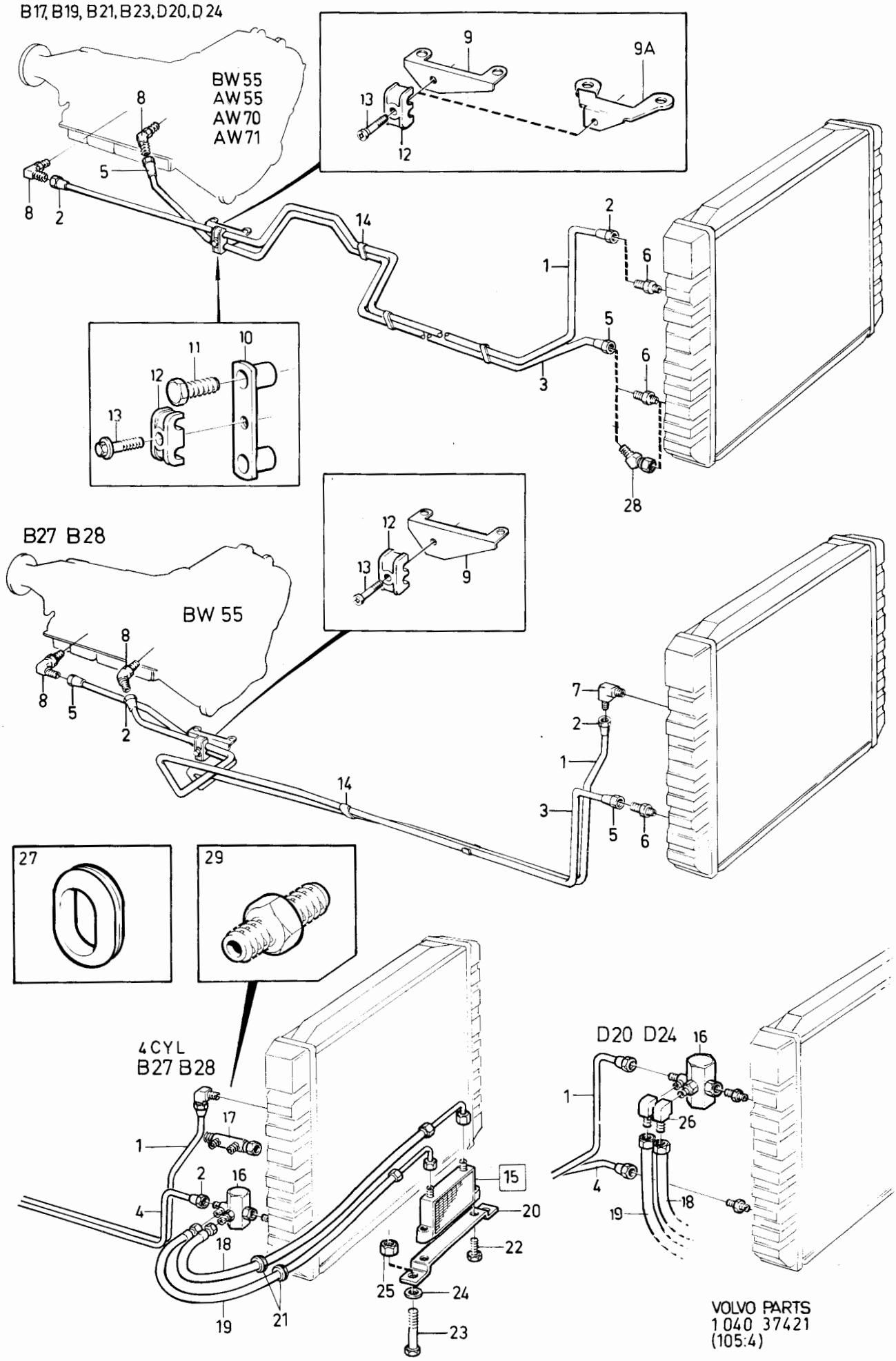
B17, B19, B21, B23, D20, D24
BW55
AW55
AW70
AW71
B27 B28
BW 55
4CYL
B27 B28
D20 D24
VOLVO PARTS
1 040 37421
(105:4)

Sida Page	Grupp Group	Oljekylning, automatväxellåda	Oil cooling, automatic gearbox	Illustration 37421 1984-12	0950
180	4				

	Pos. Fig.	Antal/Quantity 4CYL	6CYL	DIES		Artikel nr Part No	Benämning	Description	Sats Kit	BPSR	Anmärkning Notes	
		-	-	-	1	1333582-3	Tilläggsoljekylare-sats, kmpl	Additional oil cooler kit, cpl.		3	ACC 244 -72449 245 -591999 265 -34068	0940 0960 0980 1000
x		-	-	-	1	1333839-7	Tilläggsoljekylare-sats, kmpl	Additional oil cooler kit, cpl		3	ACC 244 72450- 245 592000- 265 34069-	1020 1040 1060 1080
		1	1	1	1	1220226-3	•Oljekylare	•Oil cooler		8	244 -72449 245 -591999 265 -34068 ERS AV 1 ST 1220646-2, 1 ST 965175-3	1100 [illegible] 1140 1160 1180
x		-	1	-	1	1220646-2	•Oljekylare	•Oil cooler		5	244 72450- 245 592000- 265 34069-	1200 1220 [illegible]
	16	1	1	1	-	1220227-1	•Termostat	•Thermostat		3		[illegible]
	17	-	-	-	1	1220296-6	•Anslutningsstycke	•Connection piece		3		1280
	18	1	1	1	1	1220229-7	•Slang	•Hose		3		1300
	19	1	1	1	1	1220230-5	•Slang	•Hose		3		1320
	20	1	1	1	1	1220613-2	•Konsol	•Bracket		4	(1220222)	1340
	21	2	2	2	2	1220231-3	•Gummigenomföring	•Rubber grommet		3		1360
	22	2	2	2	2	955279-5	•Skruv	•Screw		2	244 -72449 245 -591999 265 -34068	1380 1400 1420
		-	1	-	1	965175-3	•Skruv	•Screw		2	244 72450- 245 592000- 265 34069-	1440 1460 1480
	23	2	2	2	2	955274-6	•Skruv	•Screw		2		1500
	24	2	2	2	2	960140-2	•Bricka	•Washer		2		1520
	25	2	2	2	2	946035-3	•Låsmutter	•Lock nut		2		1540
	26	-	-	2	-	1220228-9	•Vinkelnippel	•Elbow nipple		3		1560
x	27	-	-	-	1	1357162-5	•Genomföring	•Grommet		3	244 72450- 245 592000- 265 34069-	1580 1600 1620
x	28	1	-	-	-	1346463-1	Vinkelnippel	Elbow nipple		5	66) AW70/71	1640
	29	1	-	-	-	954329-9	Nippel	Nipple		2	66) AW70/71	[illegible]

66. Med laddluftkylare. With charge air cooler. Avec refroidisseur d'air d'admission. Mit ladeluftkühler. Con enfriador de admisión. Con radiatore per l'aria sovralimetata.

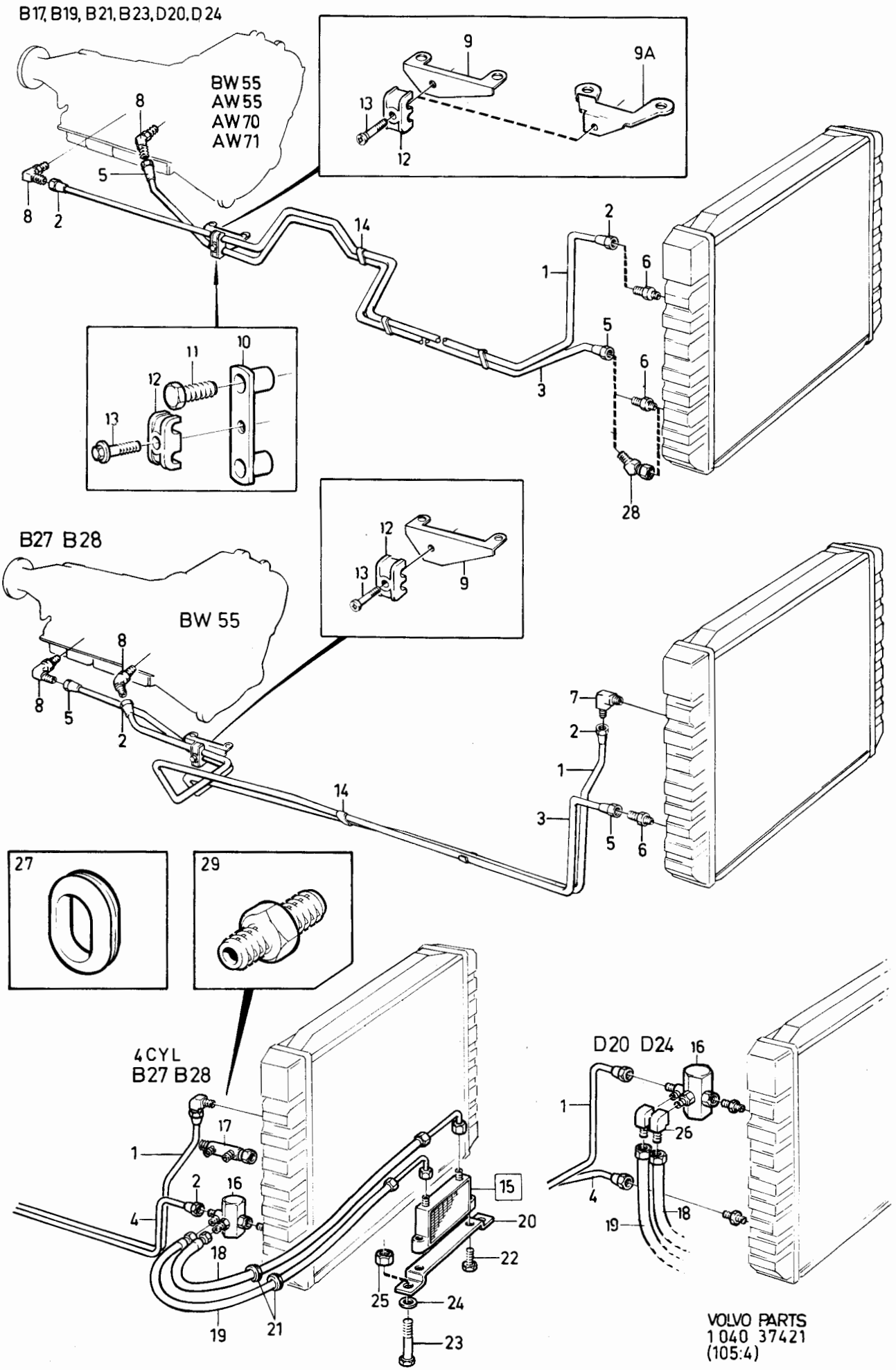
B17, B19, B21, B23, D20, D24
BW55
AW55
AW70
AW71
B27 B28
BW 55
4CYL
B27 B28
D20 D24
VOLVO PARTS
1 040 37421
(105:4)

Sida Page	Grupp Group	Kardanaxel / Stödlager	Propeller shaft / Centre bearing	Illustration	1000
182	4	46)	46)	33486 1984-12	

Pos. Fig.	Antal/Quantity TYP/ TYPE 1140	TYP/ TYPE 1310			Artikel nr Part No	Benämning	Description	Sats Kit	B P S R	Anmärkning Notes	
1	-	-	-	-		KARDANAXEL, Typ 1140	PROPELLER SHAFT, Type 1140			D1 = 44.5 MM D2 = 44.5 MM	0020 0040 0060
	1	-	-	-	383330-8	.Kardanaxel	.Propeller shaft		8	B17, B19, B21 M45 ERS AV 1 ST 1220969-8	0080 0090
	1	-	-	-	383332-4	.Kardanaxel	.Propeller shaft		8	B19, B21, B23 M46 TID UTF. 242 CH OMKR -159000 244 CH OMKR -450000 245 CH OMKR -250000 SEN UTF, SE POS 2 ERS AV 1 ST 1232573-4	0120 0140 0160 0180 [illegible] [illegible] 0230
	1	-	-	-	383328-2	.Kardanaxel	.Propeller shaft		8	B17, B19, B21 BW55, AW55 242 CH-193515 244 CH-618315 245 CH-331844 ERS AV 1ST 1232666-6	0240 0260 0280 0300 [illegible] 0340
	1	-	-	-	1232762-3	.Kardanaxel	.Propeller shaft		4	B21F, B23F AW70	0360
	1	-	-	-	1232214-5	.Kardanaxel	.Propeller shaft		4	D24 M45 BXL UTV 3.73/1 3.91/1. D20 M45.	0400 0420
	1	-	-	-	1232739-1	.Kardanaxel	.Propeller shaft		4	D24 M45 BXL UTV 3.54/1	0440
	1	-	-	-	1232215-2	.Kardanaxel	.Propeller shaft		4	D24 M46	0480
	1	-	-	-	1232216-0	.Kardanaxel	.Propeller shaft		4	D20 BW55	0520
	1	-	-	-	1232689-8	.Kardanaxel	.Propeller shaft		4	D24 BW55 244 CH-628430 245 CH-337770.	0560 0580 0600
	1	-	-	-	1232689-8	.Kardanaxel	.Propeller shaft		4	D24 BW55 BXL 1216111 244 CH 628431- 245 CH 337771-	0620 0640 0660
	1	-	-	-	1209300-1	.Kardanaxel	.Propeller shaft		4	D24 BW55 BXL 1216127, BXL 1216136 244 CH 628431- 245 CH 337771-	0680 0700 0720 0740
	-	-	-	-		..Det se sida 190, 4-H23	..Comps page 190, 4-H23				0750 0760
2	-	-	-	-		KARDANAXEL, Typ 1140, med gummielement	PROPELLER SHAFT, Type 1140, with rubber element			D1 = 44.5 MM D2 = 50.8 MM	[illegible] [illegible] 0820 0830
	1	-	-	-	1220969-8	.Kardanaxel	.Propeller shaft		4	B17, B19, B21, B23 M45	0835
	1	-	-	-	1232573-4	.Kardanaxel	.Propeller shaft		4	B19, B21 M46 SEN UTF.	0840 0860
	1	-	-	-	1232573-4	.Kardanaxel	.Propeller shaft		4	16) B23E M46	[illegible]
	1	-	-	-	1209758-0	.Kardanaxel	.Propeller shaft		4	B21A M47	0880

16. 242 CH-189179, 244 CH-592109, 245 CH-317939, 262 CH-8374, 264 CH-107609, 265 CH-28319.

46. Kardanaxeltyperna 1140 och 1310 identifieras genom måttuppgifterna på den främre axelns medbringare (se bild) eller främre axelns diameter. I detta fall svarar 1140 mot 44.5 mm och 1310 mot 50.8 mm. The propeller shaft types 1140 and 1310 will be identfied in accordance with the measurements of the companion flange (see illustration) or the diameter of the front shaft. In this case 1140 correspond to 44.5 mm and 1310 to 50.8 mm. Les arbres de transmission de types 1140 et 1310 sont identifiés par les cotes sur le flasque d'entraînement d'essieu avant (voir figure) ou selon le diamètre de l'essieu avant. Dans ce cas, 1140 correspond à 44.5 mm et 1310 à 50.8 mm Die Gelenwellentypen 1140 und 1310 sind dadurch erkenntlich, dass die Massangaben am Antriebsflansch der vorderen Welle (siehe Abb.) oder am Durchmesser der vorderen Welle angebracht sind. In diesen Falle entspricht 1140 - 44,5 mm und 1310 - 50,8 mm. Los tipos 1140 y 1310 de árbol cardán se identifican mediante las dimensiones que figuran en la brida delantera del árbol (véase fig.) o por el diámetro del árbol delantero. En este caso corresponden 44.5 mm al 1140 y 50.8 mm al 1310. I tipi di cardano 1140 e 1310 si identificano mediante le misure indicate per la flangia dell'asse anteriore (vedere fig.) oppure per il diametro dell'asse anteriore. in questo caso il 1140 ha un diametro di 44.5 mm contro i 50.8 mm del 1310.

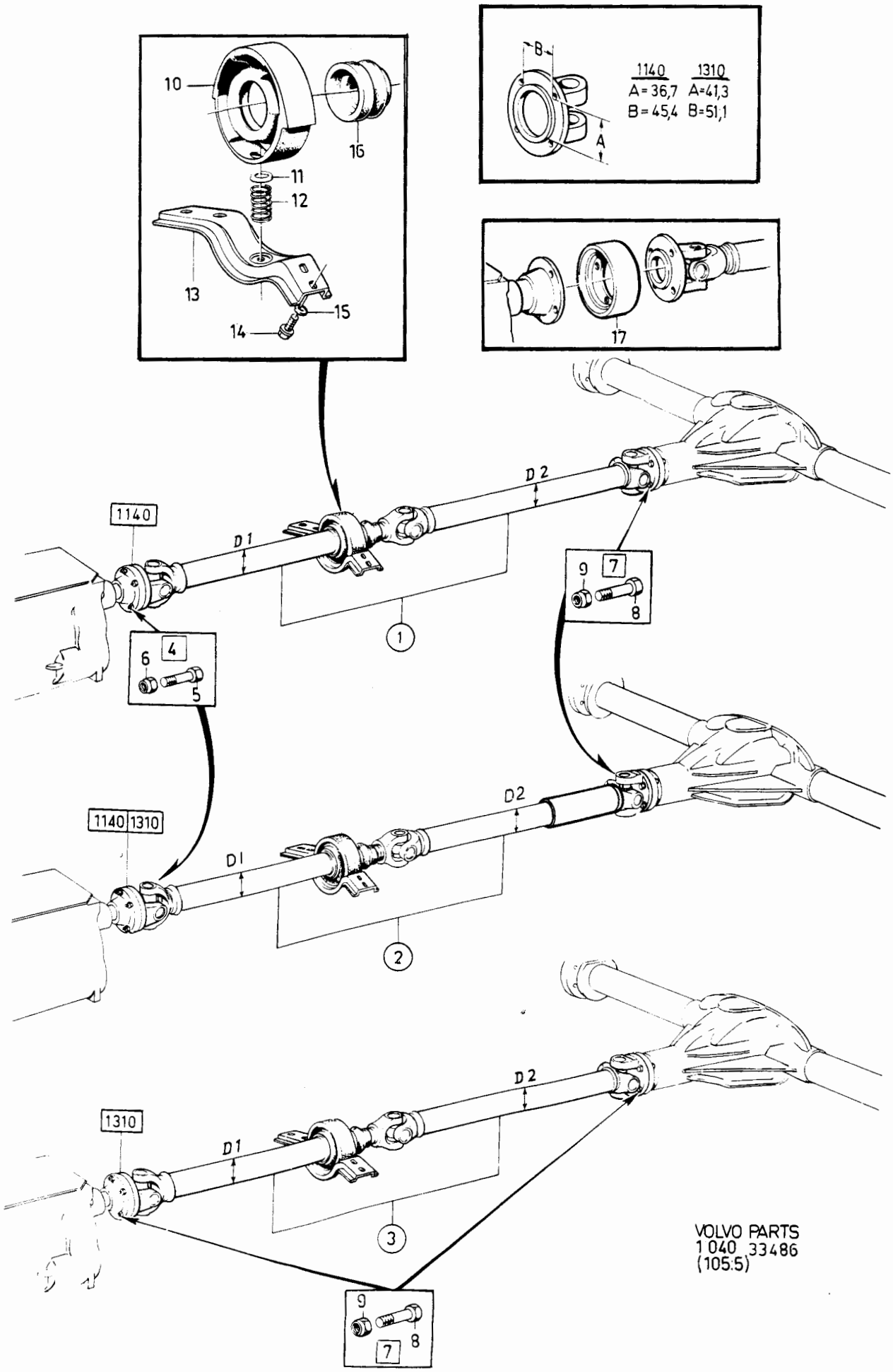
10
16
11
12
13
15
14
B
A
1140
1310
A=36,7
B=45,4
A=41,3
B=51,1
17
D 2
D 1
1140
9
7
8
6
4
5
1
D2
D1
1140 1310
2
D 2
D1
1310
3
9
8
7
VOLVO PARTS
1 040 33486
(105:5)

Sida Page	Grupp Group	Kardanaxel	Propeller shaft	Illustration	1000
		Stödlager	Centre bearing	33486	
184	4	46)	46)	1984-12	

Pos. Fig.	Antal/Quantity TYP/ TYPE 1140	TYP/ TYPE 1310			Artikel nr Part No	Benämning	Description	Sats Kit	B P S R	Anmärkning Notes	
	1	-	-	-	1232666-6	.Kardanaxel	.Propeller shaft		4	B17, B19, B21	0900
										BW55, AW55	0920
										242 CH 193516-,	0940
										244 CH 618316-,	0960
										245 CH 331844-.	0980
	1	-	-	-	1232587-4	.Kardanaxel	.Propeller shaft		4	D20 M46	0990
	-	-	-	-		..Det se sida 190, 4-H23	..Comps page 190, 4-H23				1000
											1010
	-	-	-	-		KARDANAXEL,	PROPELLER SHAFT,			D1 = 50.8 MM	1020
						Typ 1310, med	Type 1310, with			D2 = 50.8 MM	1040
						gummielement	rubber element				1060
	-	1	-	-	1209306-8	.Kardanaxel	.Propeller shaft		4	17) B21ET, B23A,E M46.	1080
	-	1	-	-	1209759-8	.Kardanaxel	.Propeller shaft		4	B23A M47	1120
	-	1	-	-	1209444-7	.Kardanaxel	.Propeller shaft		4	B23A,E BW55	1160
										242 CH 196995-,	1180
										244 CH 634675-,	1200
										245 CH 337862-.	
	-	-	-	-		..Det se sida 190, 4-H23	..Comps page 190, 4-H23				1240
											1250
3	-	-	-	-		KARDANAXEL	PROPELLER SHAFT			D1 = 50.8 MM	1260
						Typ 1310	Type 1310			D2 = 50.8 MM	1280
											1300
	-	1	-	-	383499-1	.Kardanaxel	.Propeller shaft		4	B19AE , B21A,E,F M45.	1320
	-	1	-	-	1232583-3	.Kardanaxel	.Propeller shaft		4	B19ET, B21ET,FT M45.	1360
										B23A,E M45.	1380
	-	1	-	-	383334-0	.Kardanaxel	.Propeller shaft		4	B21A M46.	1400
	-	1	-	-	1232584-1	.Kardanaxel	.Propeller shaft		8	B21ET M46, B23F M46	1440
										ERS AV 1ST 1209306-8	1460
	-	1	-	-	383329-0	.Kardanaxel	.Propeller shaft		4	B19, B21 BW55, AW55	1480
	-	1	-	-	1232764-9	.Kardanaxel	.Propeller shaft		4	B21FT AW71	1520
										B23 AW71	1522
										BXL UTV 3.73/1	1525
	-	1	-	-	1209794-5	.Kardanaxel	.Propeller shaft		8	B21FT AW71	1530
										BXL UTV 3.91/1	1535
										ERS AV 1 ST 1232764-9	1540
	-	1	-	-	383479-3	.Kardanaxel	.Propeller shaft		8	B23A,E BW55	1560
										242 CH-196994,	1580
										244 CH-634675,	
										245 CH-337861.	1620
										ERS AV 1ST 1209444-7	1630
	-	1	-	-	383447-0	.Kardanaxel	.Propeller shaft		4	B27, B28 M45	1640
	-	1	-	-	383326-6	.Kardanaxel	.Propeller shaft		4	B27, B28 M46	1680
	-	1	-	-	383490-0	.Kardanaxel	.Propeller shaft		4	B27, B28 BW55	1700
	-	1	-	-	1232773-0	.Kardanaxel	.Propeller shaft		4	D20, D24 M45	
	-	1	-	-	1232774-8	.Kardanaxel	.Propeller shaft		4	D20, D24 M46	1740

17. 242 CH 189180-, 244 CH 592110-, 245 CH 317940-, 262 CH 8375-, 264 CH 107610-, 265 CH 28320-.

46. Kardanaxeltyperna 1140 och 1310 identifieras genom måttuppgifterna på den främre axelns medbringare (se bild) eller främre axelns diameter. I detta fall svarar 1140 mot 44.5 mm och 1310 mot 50.8 mm. The propeller shaft types 1140 and 1310 will be identfied in accordance with the measurements of the companion flange (see illustration) or the diameter of the front shaft. In this case 1140 correspond to 44.5 mm and 1310 to 50.8 mm. Les arbres de transmission de types 1140 et 1310 sont identifiés par les cotes sur le flasque d'entraînement d'essieu avant (voir figure) ou selon le diamètre de l'essieu avant. Dans ce cas, 1140 correspond à 44.5 mm et 1310 à 50.8 mm
Die Gelenwellentypen 1140 und 1310 sind dadurch erkenntlich, dass die Massangaben am Antriebsflansch der vorderen Welle (siehe Abb.) oder am Durchmesser der vorderen Welle angebracht sind. In diesen Falle entspricht 1140 - 44,5 mm und 1310 - 50,8 mm. Los tipos 1140 y 1310 de árbol cardán se identifican mediante las dimensiones que figuran en la brida delantera del árbol (véase fig.) o por el diámetro del árbol delantero. En este caso corresponden 44.5 mm al 1140 y 50.8 mm al 1310. I tipi di cardano 1140 e 1310 si identificano mediante le misure indicate per la flangia dell'asse anteriore (vedere fig.) oppure per il diametro dell'asse anteriore. in questo caso il 1140 ha un diametro di 44.5 mm contro i 50.8 mm del 1310.

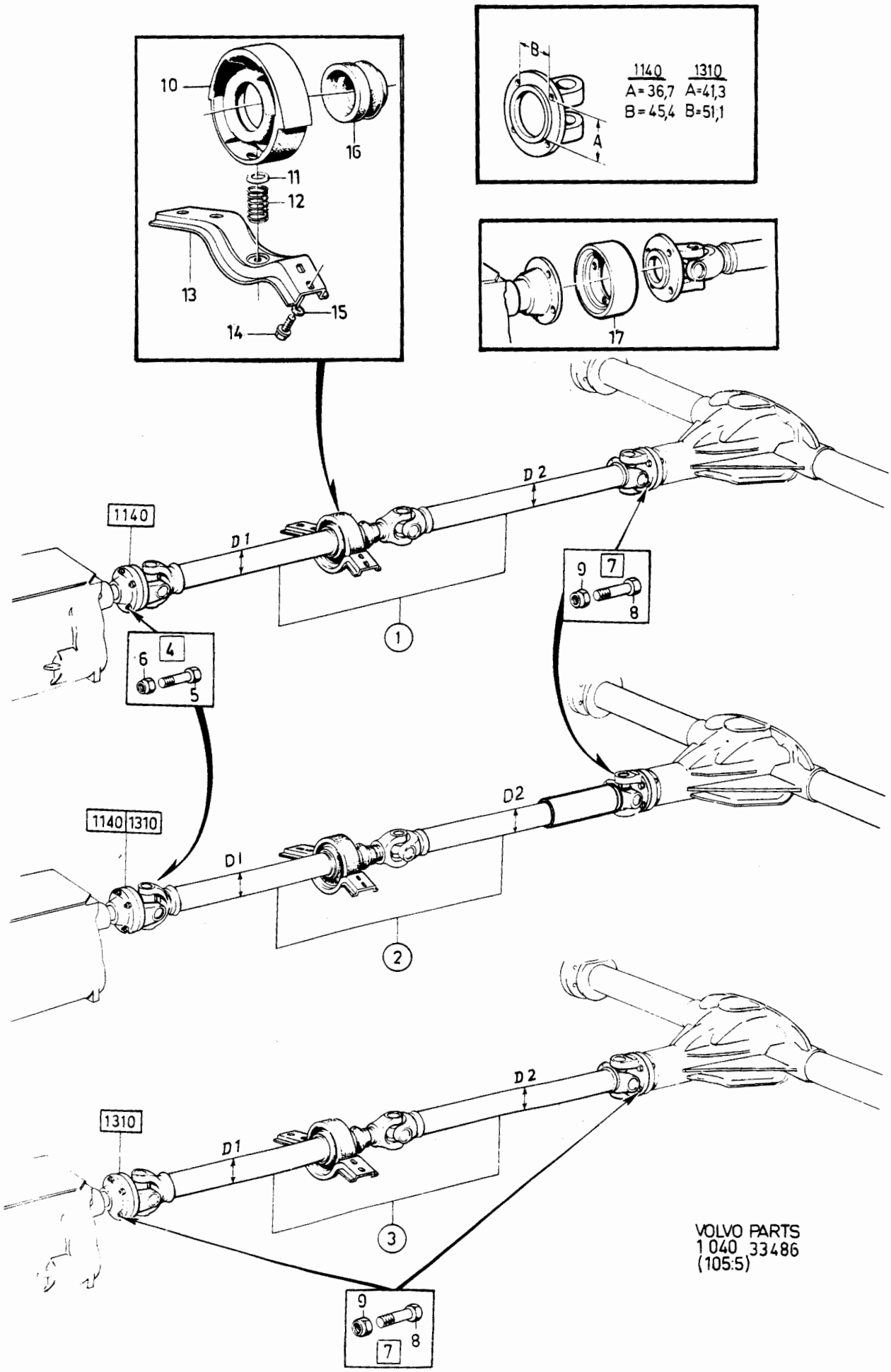

VOLVO PARTS
1 040 33486
(105:5)

Sida Page	Grupp Group	Kardanaxel	Propeller shaft	Illustration	1000
		Stödlager	Centre bearing	33486	
186	4	46)	46)	1984-12	

Pos. Fig.	Antal/Quantity TYP/ TYPE 1140	TYP/ TYPE 1310			Artikel nr Part No	Benämning	Description	Sats Kit	B P S R	Anmärkning Notes	
	-	1	-	-	1232775-5	•Kardanaxel	•Propeller shaft		4	16) D20, D24 BW55	1760
	-	1	-	-	1209299-5	•Kardanaxel	•Propeller shaft		4	17) D20 D24 BW55	1780
	-	-	-	-		••Det se sida 190, 4-H23	••Comps page 190, 4-H23				1790
4	1	-	-	-	273202-2	Skruv och muttersats	Screw joint kit		3	49) EXCL D24 BW55	1800
	1	-	-	-	273202-2	Skruv och muttersats	Screw joint kit		3	50) EXCL D20, D24 BW55	1820
5	4	-	-	-	948192-0	Skruv	Screw		2	49) D24 BW55	1840
	4	-	-	-	948192-0	Skruv	Screw		2	50) D20, D24 BW55	1880
	4	-	-	-	942267-6	Skruv	Screw	S	2		1890
6	4	-	-	-	950373-1	Mutter	Nut	S	2		1900
	4	-	-	-	946149-2	Mutter	Nut		2	4) SE POS 18	1920
7	1	-	-	-	273977-9	Skruv och muttersats	Screw joint kit		3		1940
	-	2	-	-	273977-9	Skruv och muttersats	Screw joint kit		3		
8	4	8	-	-	942803-8	•Skruv	•Screw	S	2		1960
9	4	8	-	-	950384-8	•Mutter	•Nut	S	2		1980
10	1	-	-	-	686352-6	Lagerhållare	Bearing cage		2	AW70 USA CAN	2020
										242 CH 229230-	2021
										244 CH 850732-	2022
										245 CH 454923-	
	-	1	-	-	1221635-4	Lagerhållare	Bearing cage		2	AW71 USA CAN	2040
										242 CH 229230-	2041
										244 CH 850732-	2042
										245 CH 454923-	2043
	1	-	-	-	686352-6	Lagerhållare	Bearing cage		2	VXL MAN. BW55, AW55	2050
	-	1	-	-	1221635-4	Lagerhållare	Bearing cage		2	VXL MAN. BW55, AW55	2060
	1	-	-	-	1273927-2	Lagerhållare	Bearing cage		2	AW70 USA CAN	2070
										242 CH-229229	2071
										244 CH-850731	2072
										245 CH-454922	2073
	-	1	-	-	686668-5	Lagerhållare	Bearing cage		2	AW71 USA CAN	2080
										242 CH-229229	2081
										244 CH-850731	2082
										245 CH-454922	2083
11	1	1	-	-	682707-5	Bricka	Washer		2		2100
12	1	1	-	-	683537-5	Tryckfjäder	Thrust spring		2		2120
13	1	1	-	-	1201830-5	Lageröverfall	Bearing cap		2		2140
14	4	4	-	-	944926-5	Skruv	Screw		2		2160
15	4	4	-	-	948880-0	Bricka	Washer		2		2180
16	1	-	-	-	1206096-8	Gummitätning	Rubber boot		2		2200
	-	1	-	-	1206097-6	Gummitätning	Rubber boot		2		
17	1	-	-	-	1232692-2	Svängningsdämpare	Vibration damper		4	D24 BW55	2240

4. Förekommer endast i samband med svänghjulsmedbringare. Only appears in conjunction with flywheel carrier. N'est actuel qu'en rapport avec entraîneur de volant. Kommt nur bei Schwungradmitnehmer vor. Solo aparece junto con brida de antivibrador. Disponibile soltanto insieme a trascinatore volano.
16. 242 CH-189179, 244 CH-592109, 245 CH-317939, 262 CH-8374, 264 CH-107609, 265 CH-28319.
17. 242 CH 189180-, 244 CH 592110-, 245 CH 317940-, 262 CH 8375-, 264 CH 107610-, 265 CH 28320-.
46. Kardanaxeltyperna 1140 och 1310 identifieras genom måttuppgifterna på den främre axelns medbringare (se bild) eller främre axelns diameter. I detta fall svarar 1140 mot 44.5 mm och 1310 mot 50.8 mm. The propeller shaft types 1140 and 1310 will be identfied in accordance with the measurements of the companion flange (see illustration) or the diameter of the front shaft. In this case 1140 correspond to 44.5 mm and 1310 to 50.8 mm. Les arbres de transmission de types 1140 et 1310 sont identifiés par les cotes sur le flasque d'entraînement d'essieu avant (voir figure) ou selon le diamètre de l'essieu avant. Dans ce cas, 1140 correspond à 44.5 mm et 1310 à 50.8 mm Die Gelenwellentypen 1140 und 1310 sind dadurch erkenntlich, dass die Massangaben am Antriebsflansch der vorderen Welle (siehe Abb.) oder am Durchmesser der vorderen Welle angebracht sind. In diesen Falle entspricht 1140 - 44,5 mm und 1310 - 50,8 mm. Los tipos 1140 y 1310 de árbol cardán se identifican mediante las dimensiones que figuran en la brida delantera del árbol (véase fig.) o por el diámetro del árbol delantero. En este caso corresponden 44.5 mm al 1140 y 50.8 mm al 1310. I tipi di cardano 1140 e 1310 si identificano mediante le misure indicate per la flangia dell'asse anteriore (vedere fig.) oppure per il diametro dell'asse anteriore. in questo caso il 1140 ha un diametro di 44.5 mm contro i 50.8 mm del 1310.
49. 242 CH-223939. 244 CH-812609. 245 CH-434459. 264 CH-131509. 265 CH-33009.
50. 242 CH 223940-. 244 CH 812610-. 245 CH 434460-. 264 CH 131510-. 265 CH 33010-.

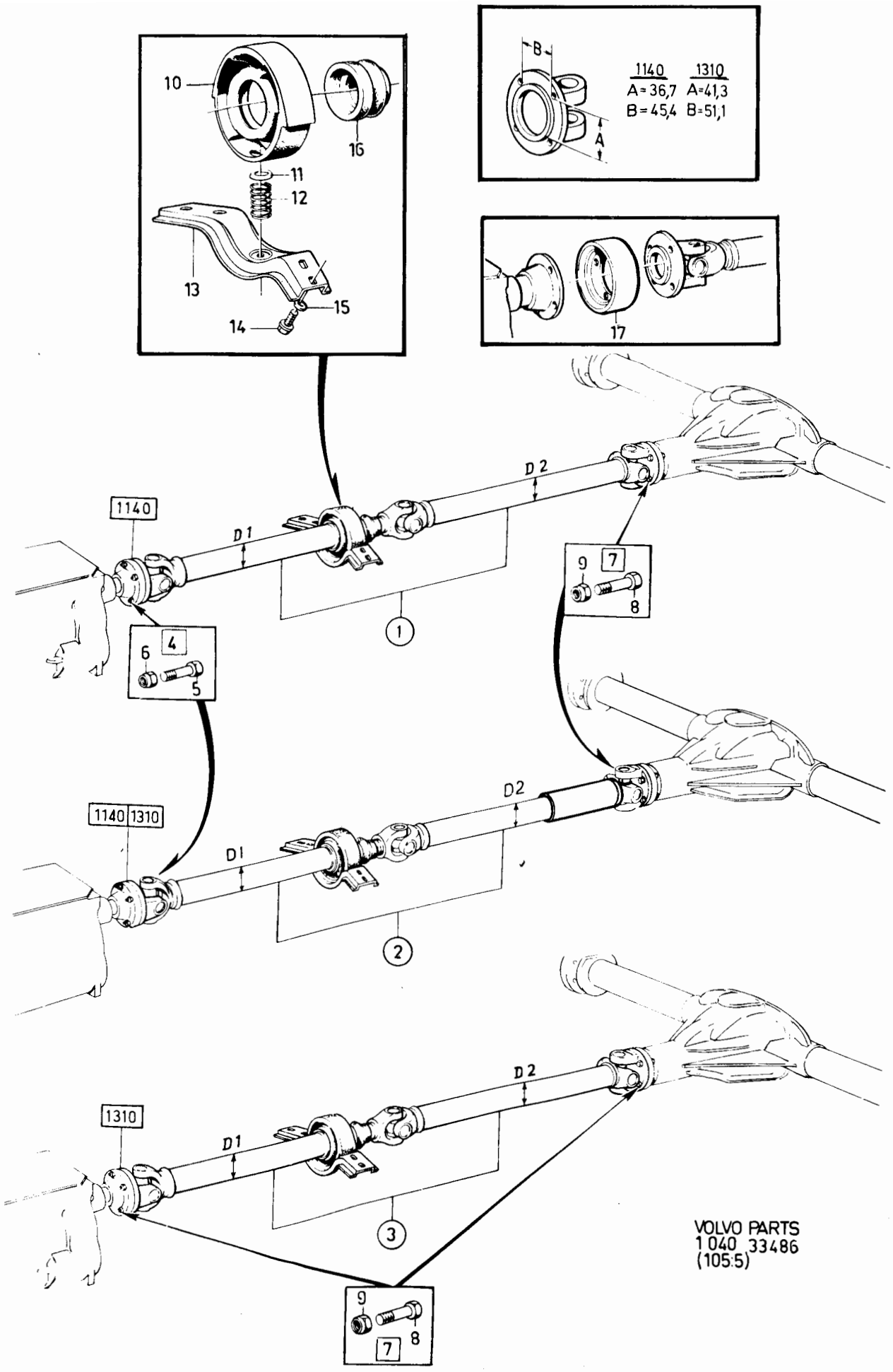

VOLVO PARTS
1 040 33486
(105:5)

Sida Page	Grupp Group	Kardanaxel / Stödlager	Propeller shaft / Centre bearing	Illustration 1000
188	4	46)	46)	33486 1984-12

Pos. Fig.	Antal/Quantity TYP/ TYPE 1140	TYP/ TYPE 1310			Artikel nr Part No	Benämning	Description	Sats Kit	B P S R	Anmärkning Notes	
	-	1	-	-	1232789-6	Svängningsdämpare.....	Vibration damper.....		4	D20, D24 BW55	2260 2280

46. Kardanaxeltyperna 1140 och 1310 identifieras genom måttuppgifterna på den främre axelns medbringare (se bild) eller främre axelns diameter. I detta fall svarar 1140 mot 44.5 mm och 1310 mot 50.8 mm. The propeller shaft types 1140 and 1310 will be identfied in accordance with the measurements of the companion flange (see illustration) or the diameter of the front shaft. In this case 1140 correspond to 44.5 mm and 1310 to 50.8 mm. Les arbres de transmission de types 1140 et 1310 sont identifiés par les cotes sur le flasque d'entraînement d'essieu avant (voir figure) ou selon le diamètre de l'essieu avant. Dans ce cas, 1140 correspond à 44.5 mm et 1310 à 50.8 mm
Die Gelenwellentypen 1140 und 1310 sind dadurch erkenntlich, dass die Massangaben am Antriebsflansch der vorderen Welle (siehe Abb.) oder am Durchmesser der vorderen Welle angebracht sind. In diesen Falle entspricht 1140 - 44,5 mm und 1310 - 50,8 mm. Los tipos 1140 y 1310 de árbol cardán se identifican mediante las dimensiones que figuran en la brida delantera del árbol (véase fig.) o por el diámetro del árbol delantero. En este caso corresponden 44.5 mm al 1140 y 50.8 mm al 1310. I tipi di cardano 1140 e 1310 si identificano mediante le misure indicate per la flangia dell'asse anteriore (vedere fig.) oppure per il diametro dell'asse anteriore. in questo caso il 1140 ha un diametro di 44.5 mm contro i 50.8 mm del 1310.

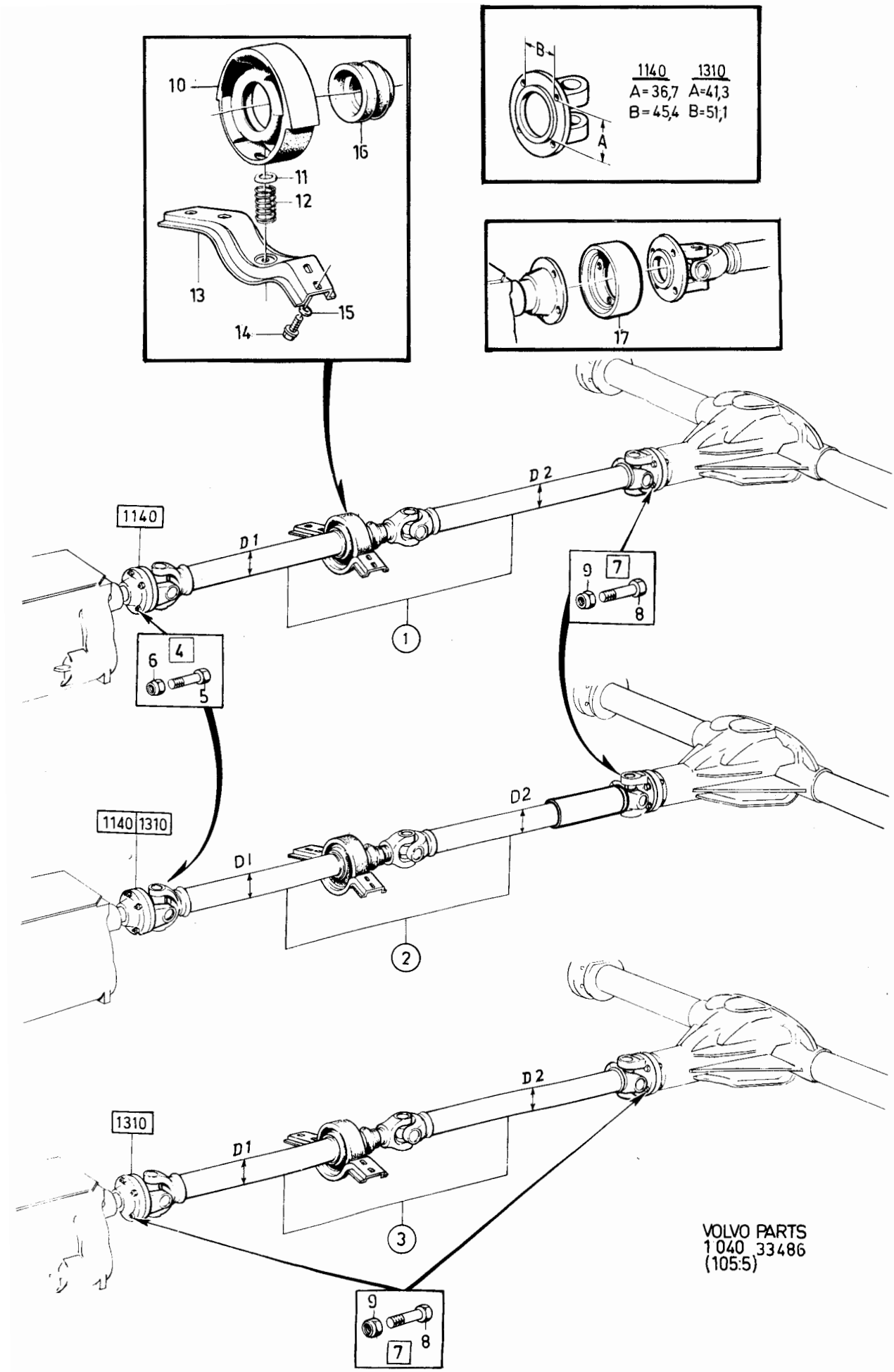
10
16
11
12
13
15
14
B
A
1140
1310
A=36,7
B=45,4
A=41,3
B=51,1
17
D 2
D 1
1140
9
7
8
6
4
5
1
D2
D1
1140 1310
2
D 2
D 1
1310
3
9
8
7
VOLVO PARTS
1 040 33486
(105:5)

Sida Page	Grupp Group											Illustration
190	4	Kardanaxel typ 1140 Kardanaxel typ 1310					Propeller shaft type 1140 Propeller shaft type 1310					1050 12741 1984-12
Pos. Fig.	Antal/Quantity 1140	1310			Artikel nr Part No	Benämning	Description	Sats Kit	B P S R	Anmärkning Notes		
1	1	-	-	-	383328-2	Kardanaxel	Propeller shaft		4			0020
	1	-	-	-	383330-8	Kardanaxel	Propeller shaft		4			0040
	1	-	-	-	383332-4	Kardanaxel	Propeller shaft		4			0060
	1	-	-	-	1209300-1	Kardanaxel	Propeller shaft		4			0070
	1	-	-	-	1209758-0	Kardanaxel	Propeller shaft		4			0075
	1	-	-	-	1232214-5	Kardanaxel	Propeller shaft		4			0080
	1	-	-	-	1232215-2	Kardanaxel	Propeller shaft		4			0100
	1	-	-	-	1232216-0	Kardanaxel	Propeller shaft		4			0120
	1	-	-	-	1232573-4	Kardanaxel	Propeller shaft		4			0140
	1	-	-	-	1232587-4	Kardanaxel	Propeller shaft		4			0160
	1	-	-	-	1232666-6	Kardanaxel	Propeller shaft		4			01[illegible]
	1	-	-	-	1232689-8	Kardanaxel	Propeller shaft		4			0[illegible]
	1	-	-	-	1232739-1	Kardanaxel	Propeller shaft		4			0200
	1	-	-	-	1232762-3	Kardanaxel	Propeller shaft		4			0210
	1	-	-	-	1220969-8	Kardanaxel	Propeller shaft		4			0215
	-	1	-	-	383326-6	Kardanaxel	Propeller shaft		4			0220
	-	1	-	-	383334-0	Kardanaxel	Propeller shaft		4			0240
	-	1	-	-	383329-0	Kardanaxel	Propeller shaft		4			0[illegible]
	-	1	-	-	383447-0	Kardanaxel	Propeller shaft		4			0280
	-	1	-	-	383479-3	Kardanaxel	Propeller shaft		4			0300
	-	1	-	-	383490-0	Kardanaxel	Propeller shaft		4			0320
	-	1	-	-	383499-1	Kardanaxel	Propeller shaft		4			0340
	-	1	-	-	1209299-5	Kardanaxel	Propeller shaft		4			0360
	-	1	-	-	1209306-8	Kardanaxel	Propeller shaft		4			0380
	-	1	-	-	1209444-7	Kardanaxel	Propeller shaft		4			0390
	-	1	-	-	1209759-8	Kardanaxel	Propeller shaft		4			0395
	-	1	-	-	1232583-3	Kardanaxel	Propeller shaft		4			0400
	-	1	-	-	1232584-1	Kardanaxel	Propeller shaft		4			0420
	-	1	-	-	1232764-9	Kardanaxel	Propeller shaft		4			0430
	-	1	-	-	1232773-0	Kardanaxel	Propeller shaft		4			0440
	-	1	-	-	1232774-8	Kardanaxel	Propeller shaft		4			0460
	-	1	-	-	1232775-5	Kardanaxel	Propeller shaft		4			0480
	-	1	-	-	1299133-7	Kardanaxel	Propeller shaft		4			0490
	-	1	-	-	1299134-5	Kardanaxel	Propeller shaft		4			0500
	-	1	-	-	1299520-5	Kardanaxel	Propeller shaft		4			0520
2	1	-	-	-	383432-2	•Flänsgaffel	•Flange yoke		3			0540
	-	1	-	-	231313-8	•Flänsgaffel	•Flange yoke		3			0560
3	2	-	-	-	1217606-1	•Axelkors	•Joint cross		1			05[illegible]
	-	2	-	-	231311-2	•Axelkors	•Joint cross		1			0[illegible]
4	8	-	-	-	118006-6	••Låsring	••Circlip		2			0620
	-	8	-	-	24383-2	••Låsring	••Circlip		2			0640
5	1	-	-	-		•Röraxel	•Tubular shaft		8			0660
	-	1	-	-		•Röraxel	•Tubular shaft		8			0680
6	1	-	-	-	675582-1	•Stänkskydd	•Baffle		2			0700
	-	1	-	-	678995-2	•Stänkskydd	•Baffle		2			0[illegible]
7	1	-	-	-	181549-7	•Kullager	•Ball bearing		2	D 135		0[illegible]
	-	1	-	-	183265-8	•Kullager	•Ball bearing		2	D 145		0760
8	1	-	-	-		•Gaffeltapp	•Yoke shaft		8			0780
	-	1	-	-	231312-0	•Gaffeltapp	•Yoke shaft		3			0800
9	1	-	-	-		•Röraxel	•Tubular shaft		8			0820
	-	1	-	-		•Röraxel	•Tubular shaft		8			0840
x 10	1	-	-	-	1209814-1	•Axelkors	•Joint cross		1	(383472)		0860
	-	1	-	-	231311-2	•Axelkors	•Joint cross		1			0880
11	4	-	-	-	383489-2	••Låsring	••Circlip		3			0900
	-	4	-	-	24383-2	••Låsring	••Circlip		2			0920
12	1	-	-	-	383471-0	•Flänsgaffel	•Flange yoke		3			0940
	-	1	-	-	231313-8	•Flänsgaffel	•Flange yoke		3			0960

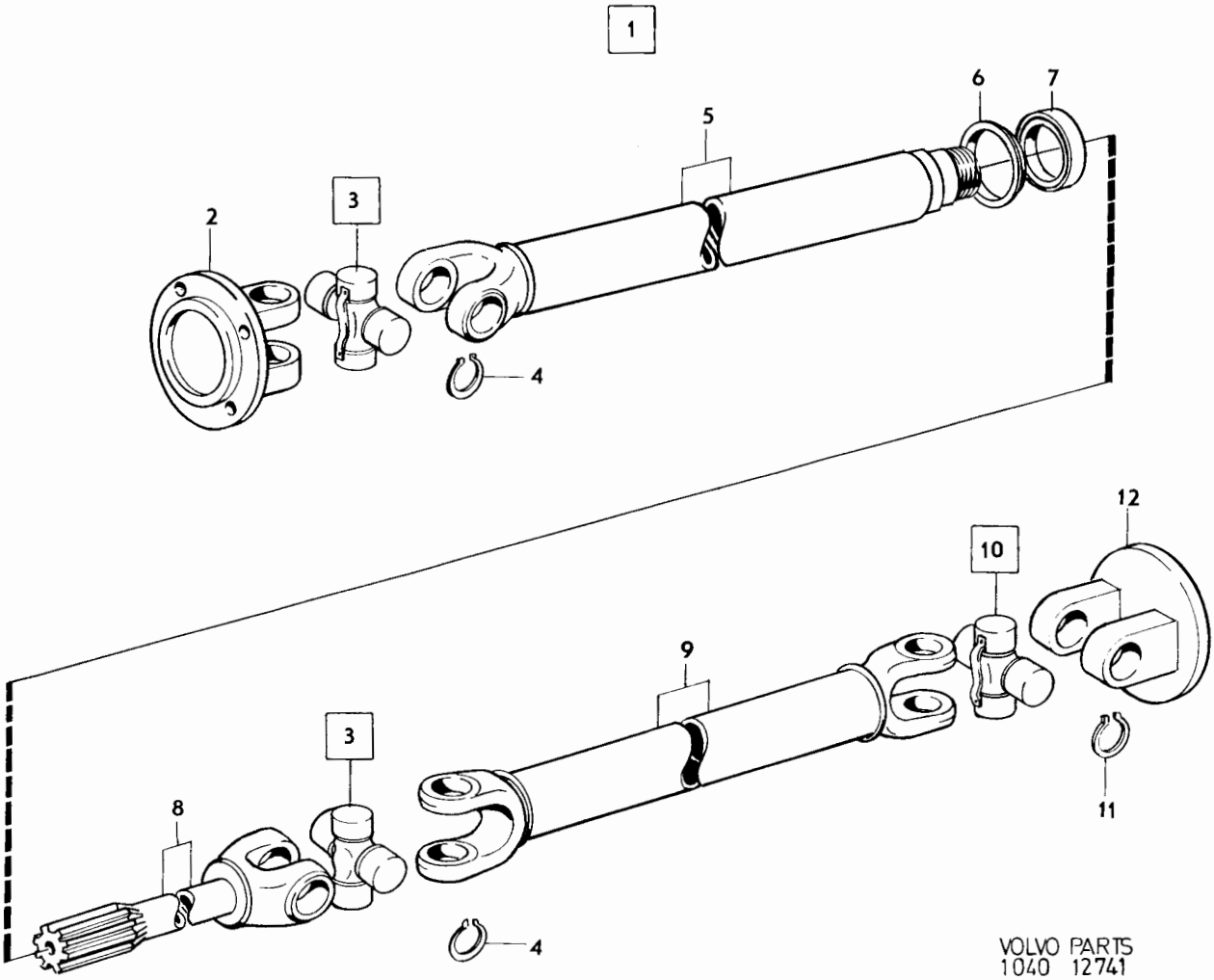
1
2
3
4
5
6
7
8
9
10
11
12
VOLVO PARTS
1040 12741

Sida Page	Grupp Group	Bakaxel upphängning	Rear axle mountings	Illustration
192	4			34948 1984-12

Pos. Fig.	Antal/Quantity				Artikel nr Part No	Benämning	Description	Sats Kit	BPSR	Anmärkning Notes	
	-	-	-	-							0020
1						BAKAXEL - 3.15/1	REAR AXLE - 3.15/1			UTV 3.15/1	0040
											0060
	1	-	-	-	1216159-2	•Bakaxel	•Rear axle		5	B21A M45	0080
						för växellåda	for gearbox			EXCL 245 B21A M45,	0085
						M45 Wide Range	M45 Wide Range			CH 575967-	0090
										MARKED 1216159	0100
										MARKED 1216166	0120
	-	-	-	-		••Det se sida 200, 4-I09	••Comps page 200, 4-I09				0140
											0160
						BAKAXEL - 3.31/1	REAR AXLE - 3.31/1			UTV 3.31/1	
											0200
x	1	-	-	-	1216160-0	•Bakaxel	•Rear axle		5	61) B23F M46	0240
	-	-	-	-		••Det se sida 200, 4-I09	••Comps page 200, 4-I09			MARKED 1216160	0250
	1	-	-	-	1216129-5	•Bakaxel	•Rear axle		5	B28, D24, B23F M46,	0260
										245 B21A M45,	
										CH 575967-	
	-	-	-	-		••Det se sida 200, 4-I09	••Comps page 200, 4-I09			MARKED 1216129	0280
											0300
											0320
						BAKAXEL - 3.54/1	REAR AXLE - 3.54/1			UTV 3.54/1	0340
											0360
	1	-	-	-	1216119-6	•Bakaxel	•Rear axle		8	B21, D20, D24	0380
	-	-	-	-		••För ingående delar	••For integrated parts			MARKED 1216119	0400
						se 1216127-9	see 1216127-9			ERS AV 1ST 1216136-0	0420
	1	-	-	-	1216127-9	•Bakaxel	•Rear axle		8	B21, D20, D24.	0440
	-	-	-	-		••Det se sida 200, 4-I09	••Comps page 200, 4-I09			MARKED 1216127	0460
										ERS AV 1ST 1216136-0	0480
	1	-	-	-	1216132-9	•Bakaxel	•Rear axle		8	35) B23A	0500
	-	-	-	-		••För ingående delar	••For integrated parts			MARKED 1216132	0520
						se BXL 1216127-9	see BXL 1216127-9				0540
	1	-	-	-	1216135-2	•Bakaxel	•Rear axle		8	35) MARKED 1216135	0560
	-	-	-	-		••För ingående delar	••For integrated parts				0580
						se BXL 1216127-9	see BXL 1216127-9				0600
	1	-	-	-	1216138-6	•Bakaxel	•Rear axle		8	35) MARKED 1216138	0620
	-	-	-	-		••För ingående delar	••For integrated part			ERS AV 1216111-3	0640
						se BXL 1216098-2	see BXL 1216098-2				
	1	-	-	-	1216151-9	•Bakaxel	•Rear axle		8	35) MARKED 1216151	
	1	-	-	-	1216155-0	•Bakaxel	•Rear axle		8	35) MARKED 1216155	0700
										ERS AV 1216098-2	0720
	1	-	-	-	1216098-2	•Bakaxel	•Rear axle		8	B23, B27, B28, D24.	0740
	-	-	-	-						MARKED 1216098	0760
	-	-	-	-						ERS AV 1ST 1216111-3	
	1	-	-	-	1216136-0	•Bakaxel	•Rear axle		5	D24.	
										FÖRSTÄRKT/REINFORCED	0820
										MARKED 1216136	0840
	1	-	-	-	1216111-3	•Bakaxel	•Rear axle		5	B23, B28, D24.	0860
	-	-	-	-		••Det se sida 200, 4-I09	••Comps page 200, 4-I09			FÖRSTÄRKT/REINFORCED	0880
										MARKED 1216111	0900
											0920
											0940
						BAKAXEL - 3.73/1	REAR AXLE - 3.73/1				0960
											0980
	1	-	-	-	1216096-6	•Bakaxel	•Rear axle		8	B19, B21, B23.	1000
										MARKED 1216096	1020
										ERS AV 1216105-5	1040

35. Tillfälligt utförande. Versión provisional Temporary production. Version occasionnelle. Vorübergehende ausfürung. Versión provisional. Esecusione provvisoria

61. För vagnar med växlingsindikator. For cars with gear shift indicator Pour vèhicules à indicateur de changement de vitesse. Für Fahrzeuge mit Schaltanzeige. Para vehiculos con indicador de cambios. Per veicoli con indicatore cambio marcia.

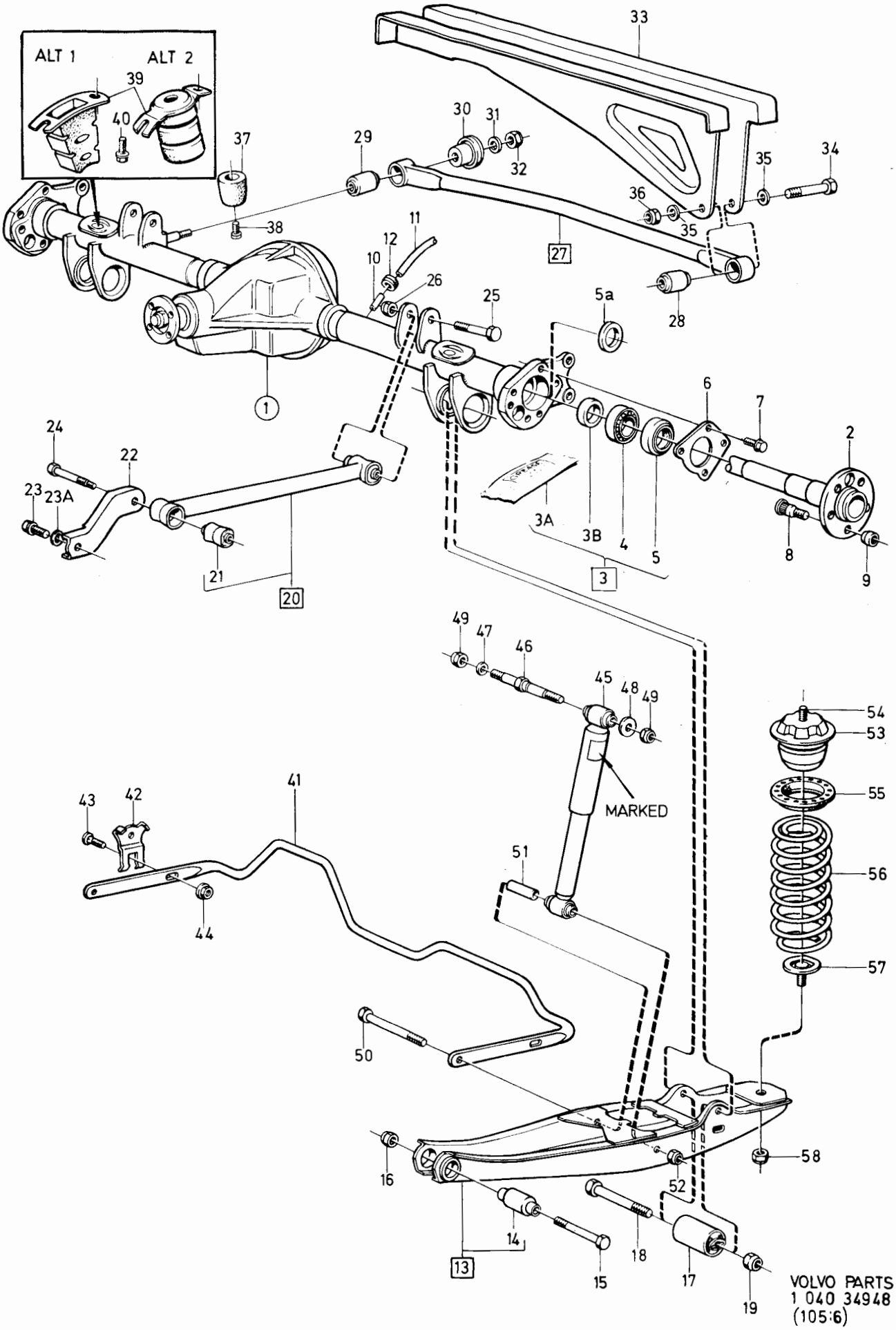
ALT 1
ALT 2
39
40
37
38
29
30
31
32
33
34
35
36
35
27
28
11
12
10
26
25
5a
1
6
7
2
24
22
23
23A
21
20
3A
3B
4
5
3
8
9
49
47
46
45
48
49
MARKED
54
53
55
56
57
43
42
41
44
51
50
16
52
58
14
13
15
18
17
19
VOLVO PARTS
1 040 34948
(105:6)

Sida Page	Grupp Group	Bakaxel upphängning	Rear axle mountings	Illustration
194	4			34948 1984-12

Pos. Fig.	Antal/Quantity				Artikel nr Part No	Benämning	Description	Sats Kit	B P S R	Anmärkning Notes	
	1	-	-	-	1216106-3	.Bakaxel	.Rear axle		8	B19, B21.	1060
										MARKED 1216106	1080
										ERS AV 1216105-5	1100
	1	-	-	-	1216108-9	.Bakaxel	.Rear axle		8	B19, B21.	1120
										MARKED 1216108	1140
										ERS AV 1216105-5	1160
	1	-	-	-	1216105-5	.Bakaxel	.Rear axle		8	B19, B21, D20, D24	1180
										MARKED 1216105	1200
										ERS AV 1216118-8	1215
	1	-	-	-	1216105-5	.Bakaxel	.Rear axle		8	16) B23	[illegible]
										MARKED 1216105	[illegible]
										ERS AV 1216118-8	1245
	1	-	-	-	1216097-4	.Bakaxel	.Rear axle		8	17) B23	1260
										MARKED 1216097	1280
										ERS AV 1216123-8	1320
	1	-	-	-	1216097-4	.Bakaxel	.Rear axle		8	4CYL TURBO, B27, B28.	[illegible]
										MARKED 1216097	[illegible]
										ERS AV 1ST 1216123-8	1380
	1	-	-	-	1216123-8	.Bakaxel	.Rear axle		5	EXCL D20, D24.	1400
										FÖRSTÄRKT/REINFORCED	1420
										MARKED 1216123	1440
	1	-	-	-	1216118-8	.Bakaxel	.Rear axle		5	B21, D20, D24.	1460
										FÖRSTÄRKT/REINFORCED	1480
										MARKED 1216118	1500
	-	-	-	-		..Det se sida 200, 4-109	..Comps page 200, 4-109				1520
											1540
											1560
						BAKAXEL - 3.91/1	REAR AXLE - 3.91/1			UTV 3.91/1	1580
											1600
	1	-	-	-	1216131-1	.Bakaxel	.Rear axle		8	35) B19, B21, B23.	1620
	-	-	-	-						MARKED 1216131	1640
										ERS AV 1216104-8.	1660
	1	-	-	-	1216094-1	.Bakaxel	.Rear axle		8	B17, B19, B21, B23.	1680
	-	-	-	-						MARKED 1216094	1700
										ERS AV 1216104-8	1720
	1	-	-	-	1216104-8	.Bakaxel	.Rear axle		8	B17, B19, B21, B23,D20	1740
										MARKED 1216104	[illegible]
										ERS AV 1216095-8	[illegible]
	1	-	-	-	1216162-6	.Bakaxel	.Rear axle		5	B21FT AW71	1780
										MARKED 1216162	1800
										MARKED 1216165	1810
	1	-	-	-	1216095-8	.Bakaxel	.Rear axle		5	B19, D24.	1820
	-	-	-	-		..Det se sida 200, 4-109	..Comps page 200, 4-109			FÖRSTÄRKT/REINFORCED	1840
											1880
						BAKAXEL 4.56/1	REAR AXLE - 4.56/1			UTV 4.56/1	1900
											1920
	1	-	-	-	1216103-0	.Bakaxel	.Rear axle		8	B19, B21.	1940
	-	-	-	-		..Det se sida 200, 4-109	..Comps page 200, 4-109			MARKED 1216103	1960
										ERS AV 1ST 1216104-8	1980
										1ST 273798-9.	2000
x 2	2	-	-	-	1161241-3	Drivaxel	Drive shaft		6	(1161232)	2020
3	2	-	-	-	273872-2	Bakhjulslagersats	Rear wheel bearing kit		1		2040
3a	1	-	-	-	1212388-1	.Lagerfettkudde	.Bearing grease		6		2060
3b	1	-	-	-	383168-2	.Distansring	.Spacer ring		3		2080
4	1	-	-	-	384728-2	.Rullager	.Roller bearing		2		2100
5	1	-	-	-	384710-0	.Tätningsring	.Sealing ring		2		2120

16. 242 CH-189179, 244 CH-592109, 245 CH-317939, 262 CH-8374, 264 CH-107609, 265 CH-28319.
17. 242 CH 189180-, 244 CH 592110-, 245 CH 317940-, 262 CH 8375-, 264 CH 107610-, 265 CH 28320-.
35. Tillfälligt utförande. Versión provisional Temporary production. Version occasionnelle. Vorübergehende ausfürung. Versión provisional. Esecusione provvisoria

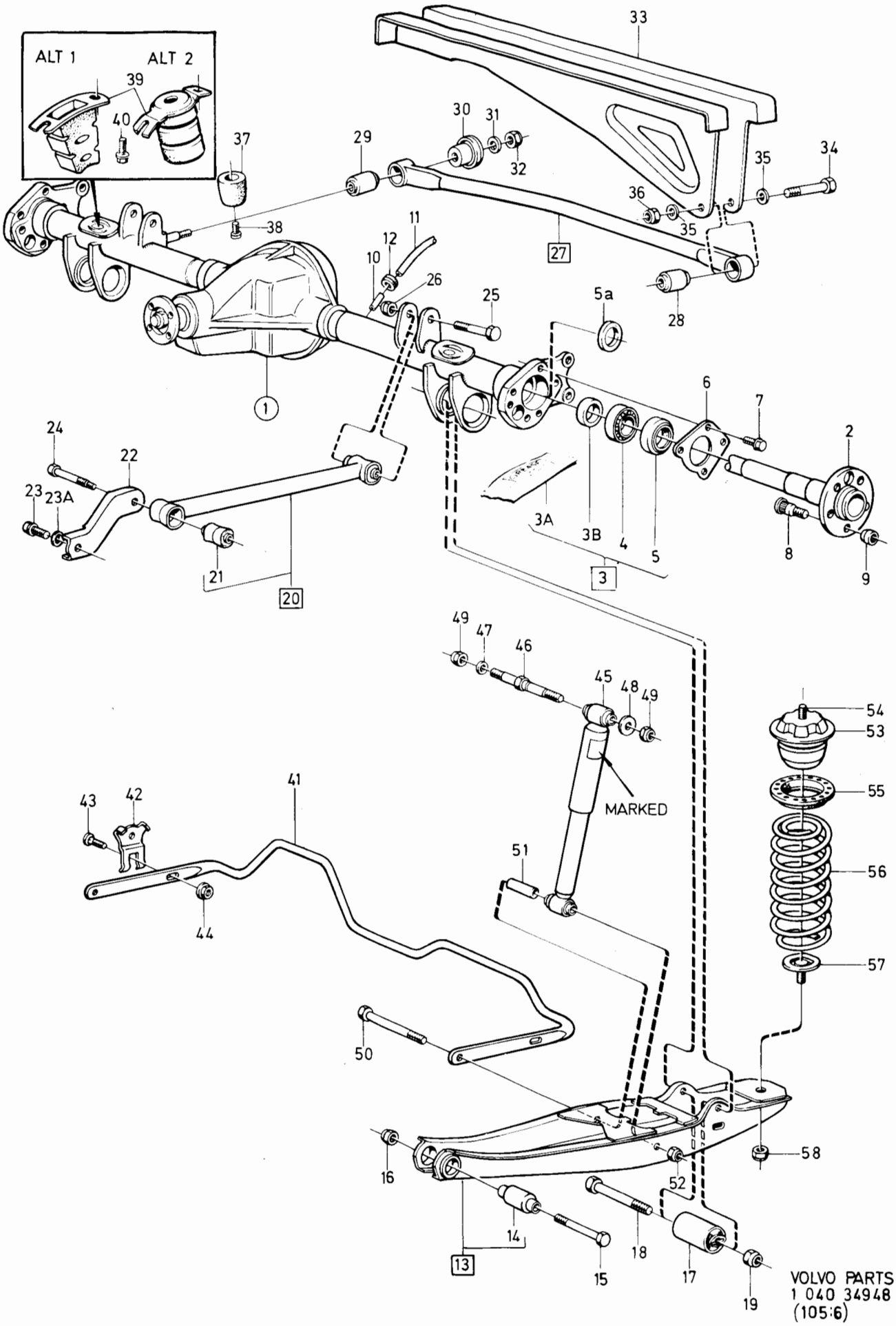
ALT 1
ALT 2
39
40
37
38
29
30
31
32
33
34
35
36
35
27
28
11
12
10
26
25
5a
1
6
7
2
24
22
23
23A
21
20
3A
3B
4
5
3
8
9
49
47
46
45
48
49
MARKED
54
53
55
56
57
41
43
42
44
51
50
58
16
52
14
13
15
18
17
19
VOLVO PARTS
1 040 34948
(105:6)

Sida Page	Grupp Group	Bakaxel upphängning	Rear axle mountings	Illustration 34948 1984-12	1100
196	4				

Pos. Fig.	Antal/Quantity				Artikel nr Part No	Benämning	Description	Sats Kit	B P S R	Anmärkning Notes	
5a	1	-	-	-	383222-7	•Tätningsring	•Sealing ring		2		2130
6	2	-	-	-		Tryckplåt	Thrust plate			SE GRUPP 5	2140
7	8	-	-	-		Flänsskruv	Flange screw			SE GRUPP 5	2160
8	10	-	-	-	1229808-9	Hjulbult	Wheel stud		2	(676338)	2180
10	1	-	-	-	662014-0	Nippel	Nipple		3		2200
11	470	-	-	-	946763-0	Plastslang	Plastic hose		2	METERVARA	2220
12	1	-	-	-	96443-7	Gummibussning	Rubber bushing		3		2240
13	2	-	-	-	1272361-5	Bärarm	Support arm		4		2260
14	2	-	-	-	1229714-9	•Bussning	•Bushing		2		2280
15	2	-	-	-	962916-3	Skruv	Screw		2	M14 X 110	[illegible]
16	2	-	-	-	945879-5	Mutter	Nut		2		[illegible]
17	2	-	-	-		Bussning	Bushing			SE SIDA 200, 4-109	2340
18	2	-	-	-	947564-1	Skruv	Screw		2	M14 X 115	2360
19	2	-	-	-	945879-5	Mutter	Nut		2		2380
20	2	-	-	-	1205797-2	Momentstag	Torque arm		8	36) DIES. 4CYL	2400
										EXCL B23A M46.	[illegible]
										ERS AV 1273621-1	[illegible]
	2	-	-	-	1273543-7	Momentstag	Torque arm		8	36) B23A M46	2460
										ERS AV 1273621-1	2480
	2	-	-	-	1273621-1	Momentstag	Torque arm		4	37) DIES. 4CYL M46.	2500
	2	-	-	-	1273621-1	Momentstag	Torque arm		4	38) 4CYL M45, VXL AUTO	2520
	2	-	-	-	1205797-2	Momentstag	Torque arm		8	39) 4CYL M45, VXL AUTO	2540
										ERS AV 1273621-1	2560
	2	-	-	-	1205797-2	Momentstag	Torque arm		8	6CYL	2580
										ERS AV 1273621-1	2600
21	4	-	-	-	1272603-0	•Bussning	•Bushing		2	FÖR/FOR 1205797-2	2620
										(1205801-2)	2640
	4	-	-	-	1273540-3	•Bussning	•Bushing		2	FÖR/FOR 1273543-7	2660
	4	-	-	-	1273622-9	•Bussning	•Bushing		2	FÖR/FOR 1273621-1	2680
22	2	-	-	-	1229370-0	Konsol	Bracket		4		2700
23	2	-	-	-	955337-1	Skruv	Screw		2	M12 X 20	2720
23a	2	-	-	-	955897-4	Bricka	Washer		2		2740
24	2	-	-	-	947075-8	Skruv	Screw		2	M12 X 80	2760
25	2	-	-	-	955349-6	Skruv	Screw		2	M12 X 75	2780
26	2	-	-	-	946034-6	Mutter	Nut		4		2800
27	1	-	-	-	1272122-1	Tvärstag	Cross stay		8	ERS AV 1330300-3	2820
	1	-	-	-	1330300-3	Tvärstag	Cross stay		4	63)	[illegible]
28	1	-	-	-	1229715-6	•Bussning	•Bushing		2	(1206056)	[illegible]
29	1	-	-	-	675807-2	•Bussning	•Bushing		8	ERS AV 1330300-3	2880
	1	-	-	-	1330427-4	•Bussning	•Bushing		2	63)	2900
30	1	-	-	-	1212402-0	Mutterkåpa	Nut casing		3		2920
31	1	-	-	-	955897-4	Bricka	Washer		2		2940
32	1	-	-	-	946034-6	Mutter	Nut		4		[illegible]
33	1	-	-	-		Karossbalk	Body cross member			SE GRUPP 8	[illegible]
34	1	-	-	-	955349-6	Skruv	Screw		2	M12 X 75	3000
35	2	-	-	-	955897-4	Bricka	Washer		2		3020
36	1	-	-	-	946034-6	Mutter	Nut		4		3040
37	1	-	-	-	683538-3	Gummibuffert	Rubber cushion		2		3060
38	1	-	-	-	956111-9	Skruv	Screw		2	M8 X 12	3080
39	2	-	-	-	683423-8	Gummibuffert	Rubber cushion		1	ALT 1	3100
	2	-	-	-	1206265-9	Gummibuffert, ihålig	Rubber bushing, hollow		2	ALT 2	3120
40	4	-	-	-	946471-0	Skruv	Screw		2	M10 X 16	3140
41	1	-	-	-	1229313-0	Krängningshämmare	Stabilizer		4	D 16 MM.	3160
	1	-	-	-	1229956-6	Krängningshämmare	Stabilizer		4	D 19 MM.	3180
	1	-	-	-	1272792-1	Krängningshämmare	Stabilizer		4	D21 MM	3200
	1	-	-	-	1229957-4	Krängningshämmare	Stabilizer		4	D 23 MM.	3220

36. 242 CH -OMKR 205100, 244 CH -OMKR 675000, 245 CH -OMKR 362900 EXCL 245T. 262, 264 CH-122297, 265 CH-30464.
37. 242 CH OMKR 205101-, 244 CH OMKR 675001-, 245 CH OMKR 362901- EXCL 245T. 262, 264 CH 122298-, 265 CH 30465-.
38. 245 CH OMKR 362901- EXCL 245T. 265 CH 30465-.
39. 242 CH OMKR 205101-, 244 CH OMKR 675001-, 264 CH 122298-.
63. 242 CH 237370-, 244 CH 939340-, 245 CH 506260-, 265 CH 34030-.

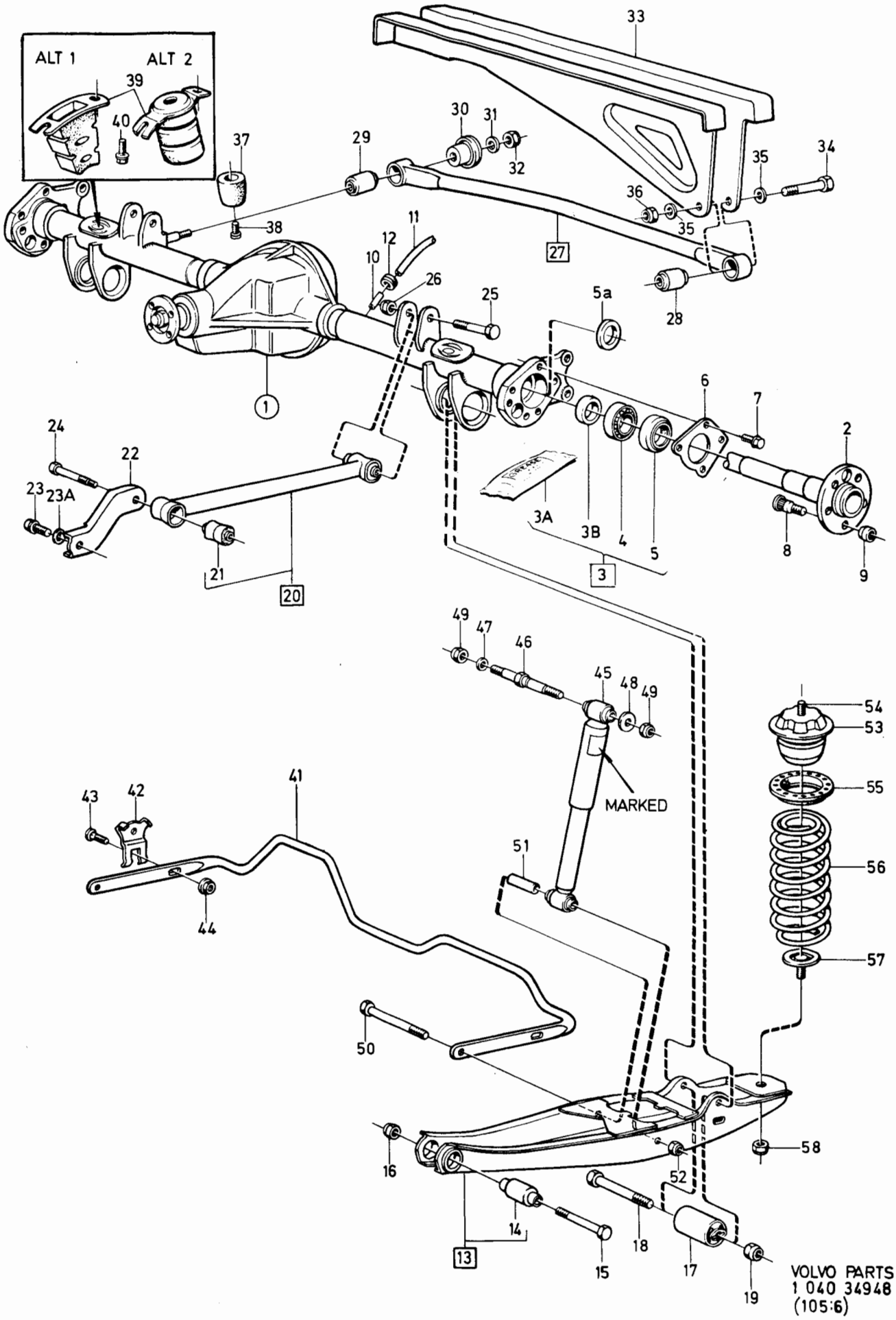
ALT 1
ALT 2
39
40
37
38
29
30
31
32
33
34
35
36
35
27
28
11
12
10
26
25
5a
1
6
7
2
24
22
23
23A
21
20
3A
3B
4
5
3
8
9
49
47
46
45
48
49
MARKED
54
53
55
56
57
43
42
41
44
51
50
16
52
58
14
13
15
18
17
19
VOLVO PARTS
1 040 34948
(105:6)

Sida Page	Grupp Group	Bakaxel upphängning	Rear axle mountings	Illustration 34948 1984-12	1100
198	4				

Pos. Fig.	Antal/Quantity				Artikel nr Part No	Benämning	Description	Sats Kit	B P S R	Anmärkning Notes	
42	2	-	-	-	1221956-4	Konsol	Bracket		4		3240
43	2	-	-	-	947292-9	Skruv	Screw		2		3260
44	2	-	-	-	945409-1	Mutter	Nut		2		3300
45	2	-	-	-	1272126-2	Stötdämpare	Shock absorber		1	20)	3320
	2	-	-	-	1206641-1	Stötdämpare	Shock absorber		1	21, 23)	3340
	2	-	-	-	1228344-6	Stötdämpare	Shock absorber		1	245DL AUSTRALIA	3360
	2	-	-	-	1128794-3	Stötdämpare, gastryck	Shock absorber,		6	242GT CH-16569. (1272194)	3380 3400
	2	-	-	-	1272192-4	Stötdämpare, blå gastryck	Shock absorber, blue gas pressure		1	24)	3420 ?
	2	-	-	-	1272649-3	Stötdämpare, gastryck	Shock absorber, gas pressure		1	26)	3460 3480
	2	-	-	-	1272127-0	Stötdämpare, själv-nivåreglerande	Shock absorber, self-levelling		1	25)	3500 3520
46	2	-	-	-	1272210-4	Lagerbult	Bearing bolt		2		3540
47	2	-	-	-	955897-4	Bricka	Washer		2		?
48	2	-	-	-	947218-4	Bricka	Washer		2		3580
49	4	-	-	-	946034-6	Mutter	Nut		4		3600
50	2	-	-	-	955355-3	Skruv	Screw		2	BKH D16 MM	3620
	2	-	-	-	955356-1	Skruv	Screw		2	BKH D19, D21, D23 MM	3640
	2	-	-	-	955355-3	Skruv	Screw		2	EXCL BKH	3660
51	2	-	-	-	1206640-3	Distansrör	Spacer sleeve		2		3680
52	2	-	-	-	946034-6	Mutter	Nut		4		3700
53	2	-	-	-	1221882-2	Fjädersäte	Spring seat		4		3720
54	2	-	-	-	946471-0	Skruv	Screw		2	M10 X 16	3740
55	2	-	-	-	1221885-5	Gummimellanlägg	Rubber spacer		4		3760
56	2	-	-	-	1212426-9	Bakfjäder tråddiameter 12,0 mm	Rear spring wire diameter 12.0 mm		3	20, 24)	3780 3800
	2	-	-	-	1212426-9	Bakfjäder tråddiameter 12,0 mm	Rear spring wire diameter 12.0 mm		3	25, 26)	3820 3840
	2	-	-	-	1212427-7	Bakfjäder tråddiameter 12,7 mm	Rear spring wire diameter 12.7 mm		3	245DL, GL GERMANY, FRANCE.	3860 3880
	2	-	-	-	1212427-7	Bakfjäder, för nivåreglering	Rear spring, for levelling system		3	SE SIDA 210, 4-119	3900 3920
	2	-	-	-	1229052-4	Bakfjäder tråddiameter 12,95 mm	Rear spring wire diameter 12.95 mm		3	21, 23)	3940 3960
	2	-	-	-	1206750-0	Bakfjäder tråddiameter 13,8 mm	Rear spring wire diameter 13.8 mm		3	245DL AUSTRALIA	? 4000
57	2	-	-	-	1206811-0	Fästbricka	Anchorage washer		3		4020
58	2	-	-	-	963107-8	Mutter	Nut		2		4040

20. 242/244DL, GL. EXCL 244GL USA. EXCL 244GL B21E Germany, Switzerland, Austria. 244GLE Japan. EXCL 244GT.
21. 245DL, GL. EXCL 245DL, GL Germany, France, Australia. 245/265GLE. 265GL. EXCL 265GL USA, Australia, Germany, France, Netherlands.
23. 245/265GL Australia.
24. 244GL USA EXCL CAN. 244GL B21E Germany, Switzerland, Austria. 244GLE EXCL Japan. 242/244GLT B21/B23. 242GT CH 165570-.
25. 265GL USA, Germany, France, Netherlands.
26. 244GLT B27/B28. 262C. 264.

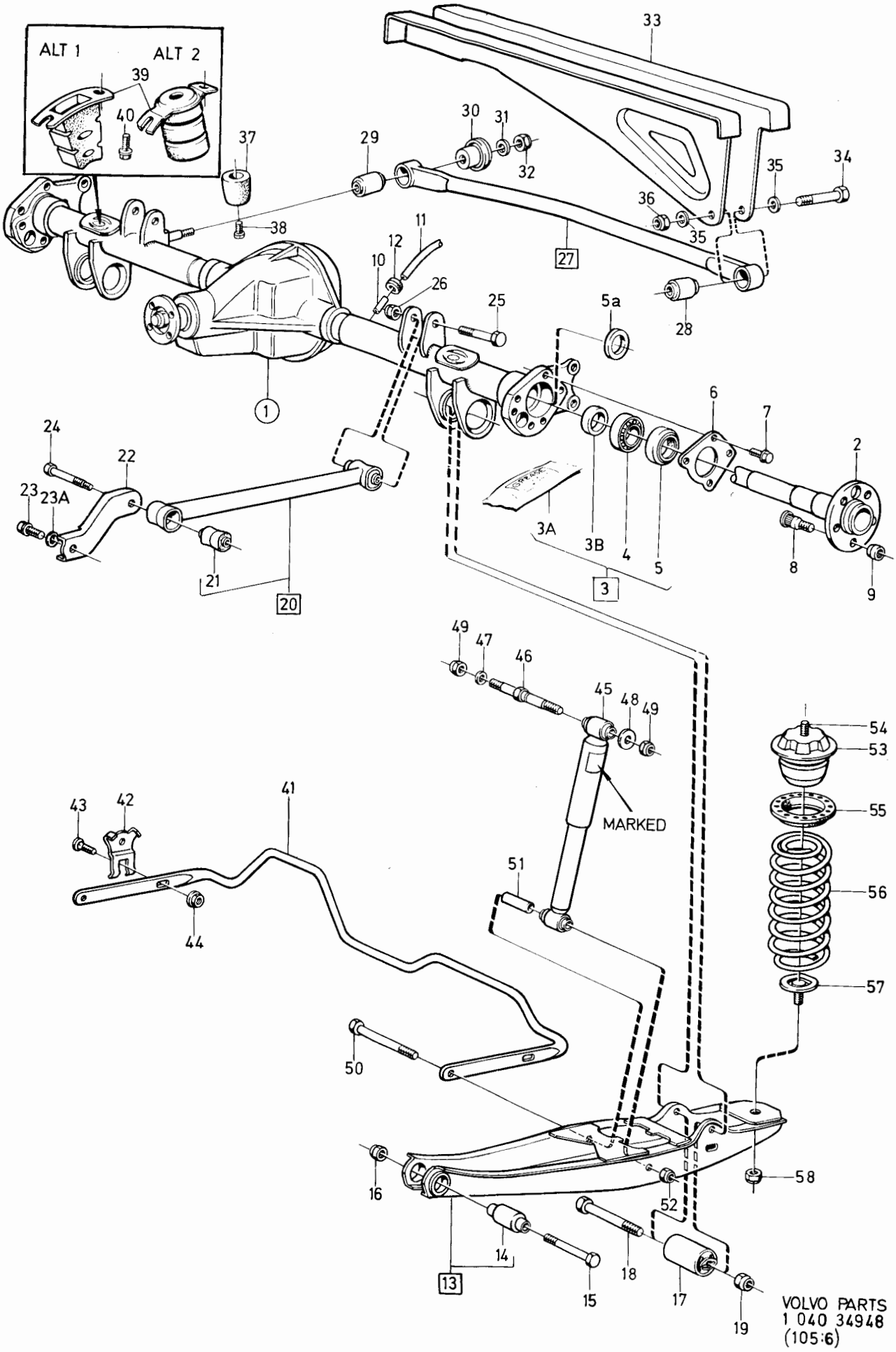
ALT 1
ALT 2
39
40
37
38
29
30
31
32
33
34
35
36
35
27
28
11
12
10
26
25
5a
1
6
7
2
24
22
23
23A
21
20
3A
3B
4
5
3
8
9
49
47
46
45
48
49
MARKED
54
53
55
56
57
43
42
41
44
51
50
16
52
58
14
13
18
15
17
19
VOLVO PARTS
1 040 34948
(105:6)

Sida Page	Grupp Group	Bakaxel, EXCL anti-spinn	Rear axle, EXCL anti-spin	Illustration 33385 1984-12	1210
200	4				

	Pos. Fig.	Antal/Quantity				Artikel nr Part No	Benämning	Description	Sats Kit	BPSR	Anmärkning Notes	
	1	1	-	-	-	1216094-1	Bakaxel	Rear axle		5		0020
		-	1	-	-	1216095-8	Bakaxel	Rear axle		5		0040
		1	-	-	-	1216096-6	Bakaxel	Rear axle		5		0060
		-	-	1	-	1216097-4	Bakaxel	Rear axle		5		0080
		-	-	1	-	1216098-2	Bakaxel	Rear axle		5		0100
		1	-	-	-	1216103-0	Bakaxel	Rear axle				0120
		1	-	-	-	1216104-8	Bakaxel	Rear axle		5		0140
		1	-	-	-	1216105-5	Bakaxel	Rear axle		5		0160
		1	-	-	-	1216106-3	Bakaxel	Rear axle				0180
		1	-	-	-	1216108-9	Bakaxel	Rear axle		4		0200
		-	-	-	1	1216111-3	Bakaxel	Rear axle		5		0[illegible]
		-	1	-	-	1216118-8	Bakaxel	Rear axle		5		0[illegible]
		-	-	-	1	1216123-8	Bakaxel	Rear axle		5		0260
		1	-	-	-	1216127-9	Bakaxel	Rear axle		5		0280
x		-	-	1	-	1216160-0	Bakaxel	Rear axle		5		0300
		-	-	1	-	1216129-5	Bakaxel	Rear axle		5		0320
		1	-	-	-	1216131-1	Bakaxel	Rear axle				0340
		1	-	-	-	1216135-2	Bakaxel	Rear axle				0[illegible]
		-	1	-	-	1216136-0	Bakaxel	Rear axle		5		0380
		-	-	1	-	1216138-6	Bakaxel	Rear axle				0400
		-	-	1	-	1216151-9	Bakaxel	Rear axle				0420
		-	-	1	-	1216155-0	Bakaxel	Rear axle				0440
		-	-	1	-	1216159-2	Bakaxel	Rear axle		5		0460
		-	-	1	-	1216162-6	Bakaxel	Rear axle		5		0480
	2	1	-	-	-	1232609-6	.Bakaxelkåpa	.Rear axle casing		8	ERS AV 1ST 1209357-1,	0500
											10ST 947107-9.	0520
		-	1	-	-	1232421-6	.Bakaxelkåpa	.Rear axle casing		8	BXL MARKED 1216095,	0540
											1216118.	0560
											ERS AV 1ST 1209357-1	0580
											10ST 947107-9	0600
		-	1	-	-	1209357-1	.Bakaxelkåpa	.Rear axle casing		5	BXL MARKED 1216136.	0620
		-	-	1	-	1232406-7	.Bakaxelkåpa	.Rear axle casing		8	BXL MARKED 1216097	0640
											1216098, 1216138.	0660
											ERS. AV 1ST 1209359-7,	0680
											10ST 947107-9.	0700
x		-	-	1	-	1209355-5	.Bakaxelkåpa	.Rear axle casing		8	BXL MARKED 1216129.	0720
											ERS AV 1209359-7	0740
		-	-	-	-						10ST 947107-9	0760
		-	-	1	-	1209359-7	.Bakaxelkåpa	.Rear axle casing		5	BXL MARKED 1216159,	0[illegible]
											1216160, 1216162,	0800
		-	-	-	1	1232677-3	.Bakaxelkåpa	.Rear axle casing		8	ERS AV 1ST 1209359-7,	0840
											10ST 947107-9.	0860
		-	-	-	1	1209359-7	.Bakaxelkåpa	.Rear axle casing		5		0880
	3	2	2	2	2		..Överfall	..Cap		8		0900
	4	4	4	4	4	955551-7	..Skruv	..Screw		2	TID UTF 7/16-UNC X 57	[illegible]
		4	4	4	4	963248-0	..Skruv	..Screw		2	SEN UTF M10 X 55	0940
	5	1	1	1	1		..Fäste	..Anchorage		8		0960
	6	2	2	2	2		..Fäste	..Anchorage		8		0980
	7	2	2	2	2	383222-7	..Tätningsring	..Seal ring		2		1000
	8	2	-	-	-	1205796-4	..Bussning	..Bushing		8	14)BXL MARKED 1216094,	1020
											1216096.	1040
											ERS AV 1229628-1.	1060
		2	2	2	2	1229628-1	..Bussning	..Bushing		2	EXCL BXL MARKED	1080
											1216094, 1216096	1100
	9	1	1	1	1	951901-8	.Propp	.Plug		2	1/2 TUM NPTF	1120
	10	1	1	1	1	1209293-8	.Magnetpropp	.Magnet plug		2	M18	1140
	11	1	1	1	1	957181-1	.Bricka	.Washer		2		1160
	12	1	1	-	1	89671-2	.Inspektionslock	.Inspection cover		4		1180

14. Båda bussningarna måste bytas samtidigt. Both bushings must be replaced at the same time. Les deux douilles doivent tre remplacées en mme temps. Beide Buchsen müssen gleichzeitig auswechselt werden. Los dos casquillos deben cambiarse al mismo tiempo. Entrambe le bussole devono essere sostituite contemporaneamente.

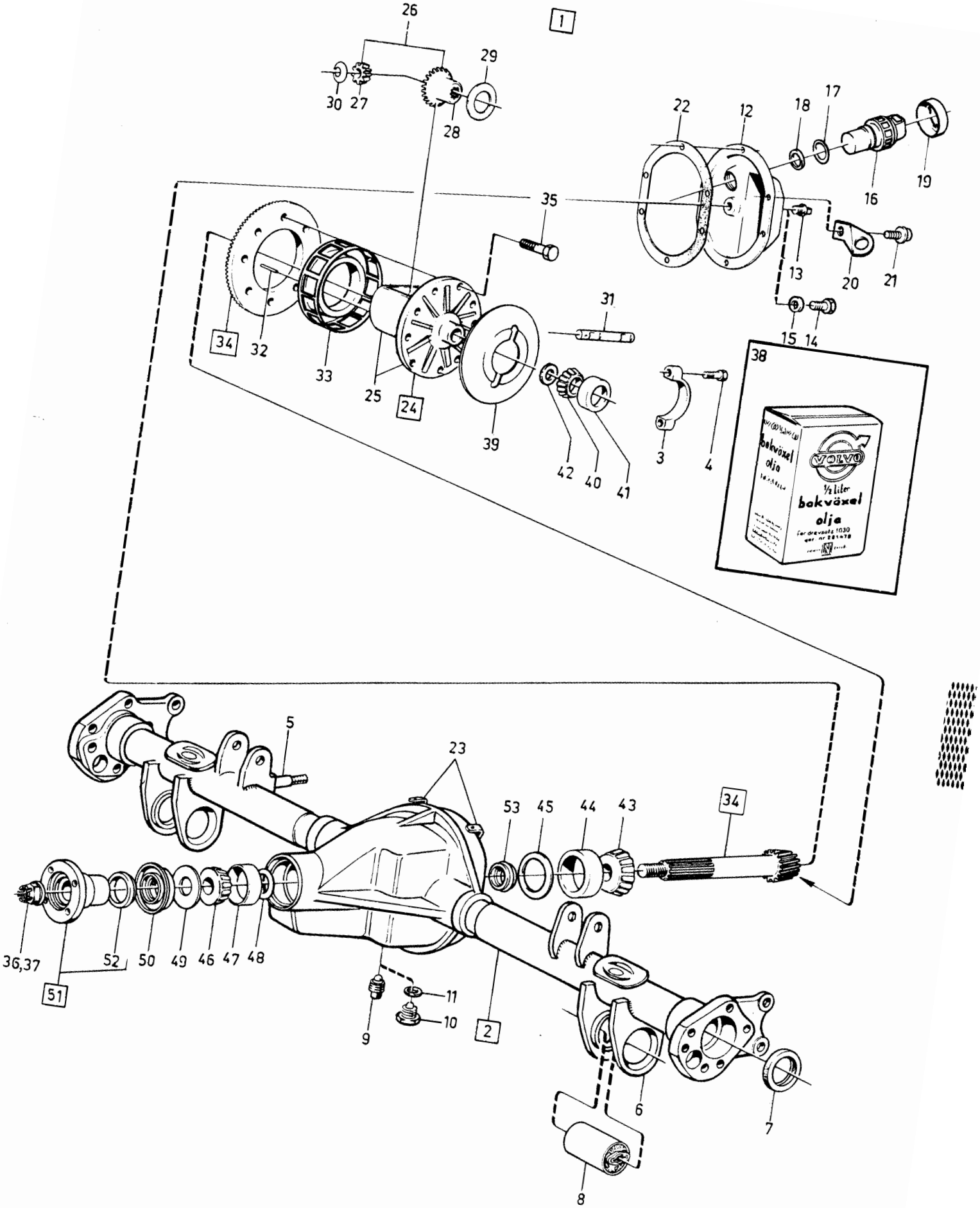

VOLVO PARTS
1.040 33385
(105:6)

Sida Page	Grupp Group	Bakaxel, EXCL anti-spinn	Rear axle, EXCL anti-spin	Illustration 33385 1984-12	1210
202	4				

Pos. Fig.	Antal/Quantity				Artikel nr Part No	Benämning	Description	Sats Kit	BPSR	Anmärkning Notes	
	-	-	1	-	89671-2	.Inspektionslock	.Inspection cover		4	BXL MARKED 1216097, 1216098, 1216129, 1216138, 1216151, 1216155, 1216159, 1216162.	1200 1220 1240 1260 1280
	-	-	1	-	1209772-1	.Inspektionslock	.Inspection cover		4	61)BXL MARKED 1216160,	1300
13	1	1	1	1	952359-8	.Propp	.Plug		2	3/4 TUM NPTF	1340
14	1	1	1	1	960632-8	.Propp	.Plug		2	M18	1360
15	1	1	1	1	957181-1	.Bricka	.Washer		2		1380
16	-	-	1	-	1308024-7	.Induktivgivare	.Inductive sender		2	61)BXL MARKED 1216160,	1400
17	-	-	1	-	1307369-7	..O-ring	..O-ring		2	61)	1[illegible]
18	-	-	ERF	-	191834-1	.Justerbricka	.Adjuster washer		2	61) TJ 0,1 MM	1[illegible]
	-	-	ERF	-	191835-8	.Justerbricka	.Adjuster washer		2	61) TJ 0,15 MM	1480
	-	-	ERF	-	191837-4	.Justerbricka	.Adjuster washer		2	61) TJ 0,25 MM	1500
	-	-	ERF	-	191836-6	.Justerbricka	.Adjuster washer		2	61) TJ 0,7 MM	1520
	-	-	ERF	-	1209277-1	.Justerbricka	.Adjuster washer		2	61) TJ 1.5 MM	1540
	-	-	ERF	-	1209287-0	.Justerbricka	.Adjuster washer		2	61) TJ 2.5 MM	1[illegible]
19	-	-	1	-	1232772-2	.Låsmutter	.Lock nut		2	61)	[illegible]
20	-	-	1	-	1324068-4	.Konsol	.Bracket		3	61)	1600
21	10	10	10	10	942624-8	.Flänsskruv	.Flange screw		2	64) TID UTF. 5/16-UNC	1620
	9	9	9	9	947107-9	.Flänsskruv	.Flange screw		2	64) SEN UTF. M8 X 12	1640
	1	1	1	1	944926-5	.Flänsskruv	.Flange screw		2	64) SEN UTF. M8 X 14	1660
22	1	1	1	1	89254-7	.Packning	.Gasket		2		1680
23	1	1	1	1	1221660-2	.Fäste	.Anchorage		3		1700
24	1	1	-	1	1217079-1	.Differential	.Differential		4		1720
	-	-	1	-	1217079-1	.Differential	.Differential		4	BXL MARKED 1216097, 1216098, 1216129, 1216138, 1216151, 1216155, 1216159, 1216162.	1740 1760 1780 1800 1820
	-	-	1	-	1232771-4	.Differential	.Differential		4	61)BXL MARKED 1216160,	1840
25	1	1	1	1	1232722-7	..Hus	..Housing		4	(383258)	1880
26	1	1	1	1	273224-6	..Differntialdrevs-sats	..Differential gear kit		3		1900 1920
27	2	2	2	2		...Differentialdrev	...Diff. side gear	S	8		1940
28	2	2	2	2		...Differentialhjul	...Diff. side gear	S	8		1960
29	2	2	2	2	1232436-4	..Fjädrande tryck-bricka	..Resilient thrust washer		3		1980 2[illegible]
30	2	2	2	2	384209-3	..Tryckbricka	..Thrust washer		3		2[illegible]
31	1	1	1	1	384201-0	..Axeltapp	..Pivot pin		3		2040
32	1	1	1	1	191838-2	..Låspinne	..Lock pin		3		2060
33	-	-	1	-	1232733-4	..Impulsgivare	..Impulse guide ring		3	61)BXL MARKED 1216160,	2080
34	-	-	1	-	273924-1	.Bakaxelväxel kronhjul/pinjong	.Final drive crownwheel/pinion		3	BXL UTV 3.15/1	2120 2140
	-	-	1	-	273139-6	.Bakaxelväxel kronhjul/pinjong	.Final drive crown wheel pinion		3	BXL UTV 3.31/1	[illegible] 2180
	1	1	-	-	273800-3	.Bakaxelväxel kronhjul/pinjong	.Final drive crown wheel/pinion		3	BXL UTV 3.54/1	2200 2220
	-	-	1	1	273410-1	.Bakaxelväxel kronhjul/pinjong	.Final drive crown wheel/pinion		3	BXL UTV 3.54/1	2240 2260
	1	1	-	-	273472-1	.Bakaxelväxel kronhjul/pinjong	.Final drive crown wheel/pinion		3	BXL UTV 3.73/1	2280 2300
	-	-	1	1	273409-3	.Bakaxelväxel kronhjul/pinjong	.Final drive crown wheel/pinion		3	BXL UTV 3.73/1	2320 2340
	1	1	-	-	273408-5	.Bakaxelväxel kronhjul/pinjong	.Final drive crown wheel/pinion		3	BXL UTV 3.91/1	2360 2380

61 . För vagnar med växlingsindikator. For cars with gear shift indicator Pour vèhicules à indicateur de changement de vitesse. Für Fahrzeuge mit Schaltanzeige. Para vehiculos con indicador de cambios. Per veicoli con indicatore cambio marcia.

64 . 242 CH omkr 214000, 244 CH omkr 745000, 245 CH omkr 398000

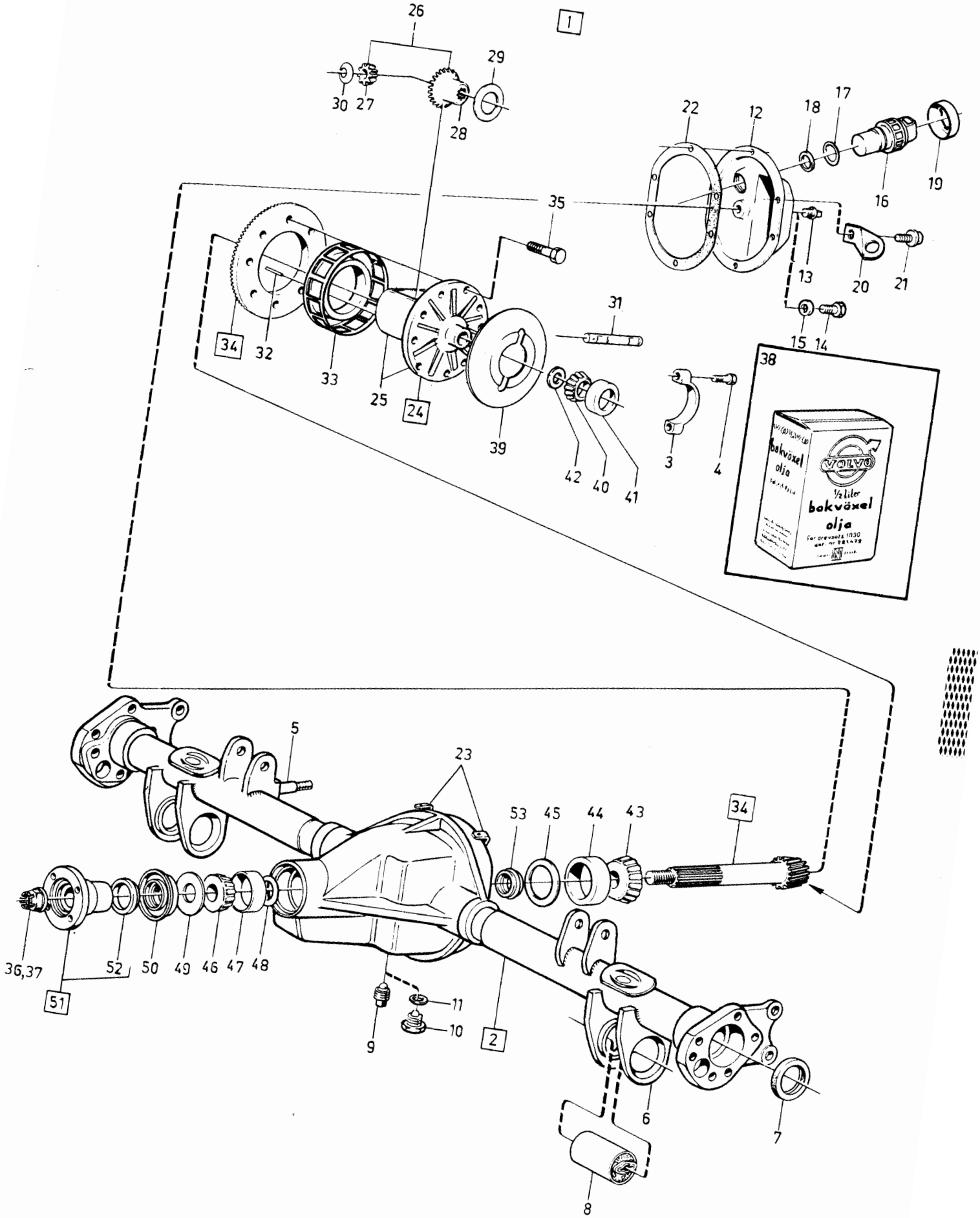
1
26
29
30
27
28
22
12
18
17
19
16
35
13
20
21
15
14
31
34
32
33
25
24
39
42
40
41
3
4
38
bakväxel olja
½ liter bakväxel olja
5
23
53
45
44
43
34
36,37
52
50
49
46
47
48
51
11
10
9
2
6
7
8

Sida Page	Grupp Group	Bakaxel, EXCL anti-spinn	Rear axle, EXCL anti-spin	Illustration 33385 1984-12	1210
204	4				

Pos. Fig.	Antal/Quantity				Artikel nr Part No	Benämning	Description	Sats Kit	B P S R	Anmärkning Notes	
	-	-	1	-	273980-3	.Bakaxelväxel kronhjul/pinjong	.Final drive crown wheel/pinion		3	BXL UTV 3.91/1	2400 2420
	1	-	-	-	273798-9	.Bakaxelväxel kronhjul/pinjong	.Final drive crown wheel/pinion		3	BXL UTV 4.56/1	2440 2460
35	10	10	10	10	1217099-9	..Skruv	..Screw	S	2		2480
36	1	-	-	-	946831-5	..Låsmutter för sats 273127-1	..Lock nut for kit 273127-1	S	2	3/4 - UNF	2500 2520
37	1	1	1	1	947855-3	..Låsmutter	..Lock nut	S	2	M20	2540
38	3	3	3	3	1128570-7	..Olja	..Oil	S	6	0.5 L	2560
39	1	1	1	1	383253-2	.Låsplåt	.Lock plate		3		25[illegible]
40	2	2	2	2	181305-4	.Rullager, innerring	.Roller bearing, cone		2		[illegible]
41	2	2	2	2	181662-8	.Rullager, ytterring	.Roller bearing, cup		2		2620
42	ERF	ERF	ERF	ERF	81374-1	.Justermellanlägg	.Shims		2	TJ 0.08 MM	2640
	ERF	ERF	ERF	ERF	81375-8	.Justermellanlägg	.Shims		2	TJ 0.13 MM	2660
	ERF	ERF	ERF	ERF	81377-4	.Justermellanlägg	.Shims		2	TJ 0.75 MM	2680
43	1	1	-	-	181303-9	.Rullager, innerring	.Roller bearing, cone		2		2700
	-	-	1	1	183327-6	.Rullager, innerring	.Roller bearing, cone		2		2
44	1	1	-	-	181304-7	.Rullager, ytterring	.Roller bearing, cup		2		2740
	-	-	1	1	183328-4	.Rullager, ytterring	.Roller bearing, cup		2		2760
45	-	-	ERF	ERF	81383-2	.Justermellanlägg	.Shims		2	TJ 0.08 MM	2780
	ERF	ERF	-	-	87655-7	.Justermellanlägg	.Shims		2	TJ 0.08 MM	2800
	-	-	ERF	ERF	81384-0	.Justermellanlägg	.Shims		2	TJ 0.13 MM	2820
	ERF	ERF	-	-	191840-8	.Justermellanlägg	.Shims		2	TJ 0.13 MM	2840
	-	-	ERF	ERF	120623-4	.Justermellanlägg	.Shims		2	TJ 0.25 MM	2860
	ERF	ERF	-	-	191841-6	.Justermellanlägg	.Shims		2	TJ 0.25 MM	2880
46	1	1	1	1	181301-3	.Rullager, innerring	.Roller bearing, cone		2		2900
47	1	1	1	1	181302-1	.Rullager, ytterring	.Roller bearing, cup		2		2920
48	ERF	ERF	ERF	ERF	191834-1	.Justermellanlägg	.Shims		2	TJ 0.08 MM	2940
	ERF	ERF	ERF	ERF	191835-8	.Justermellanlägg	.Shims		2	TJ 0.13 MM	2960
	ERF	ERF	ERF	ERF	191837-4	.Justermellanlägg	.Shims		2	TJ 0.25 MM	2980
	ERF	ERF	ERF	ERF	191836-6	.Justermellanlägg	.Shims		2	TJ 0.75 MM	3000
49	1	1	1	1	80506-9	.Oljeslungare	.Oil slinger		2		3020
50	1	1	1	1	942905-1	.Oljetätning	.Oil seal		2		3040
51	1	1	1	1	384720-9	.Medbringare	.Companion flange		3		3060
52	1	1	1	1	81388-1	..Dammslungare	..Dust slinger		2		3080
53	1	1	1	-	1232248-3	.Förspänningshylsa	.Prestressing sleeve		3	22)	3100

22. Pinjonger märkta VOLVO-1232254, -1232258, -1220940, -1220962, -1220934. Pinions marked VOLVO-1232254, -1232258, -1220940, -1220962, -1220934. Pignon marqué de VOLVO-1232254, -1232258, -1220940, -1220962, -1220934. Antriebskegelräder gekennzeichnet mit VOLVO-1232254, -1232258, -1220940, -1220962, -1220934. Piñon marcado VOLVO-1232254, -1232258, -1220940, -1220962, -1220934. Pignone contrasegnato VOLVO-1232254, -1232258, -1220940, -1220962, -1220934.

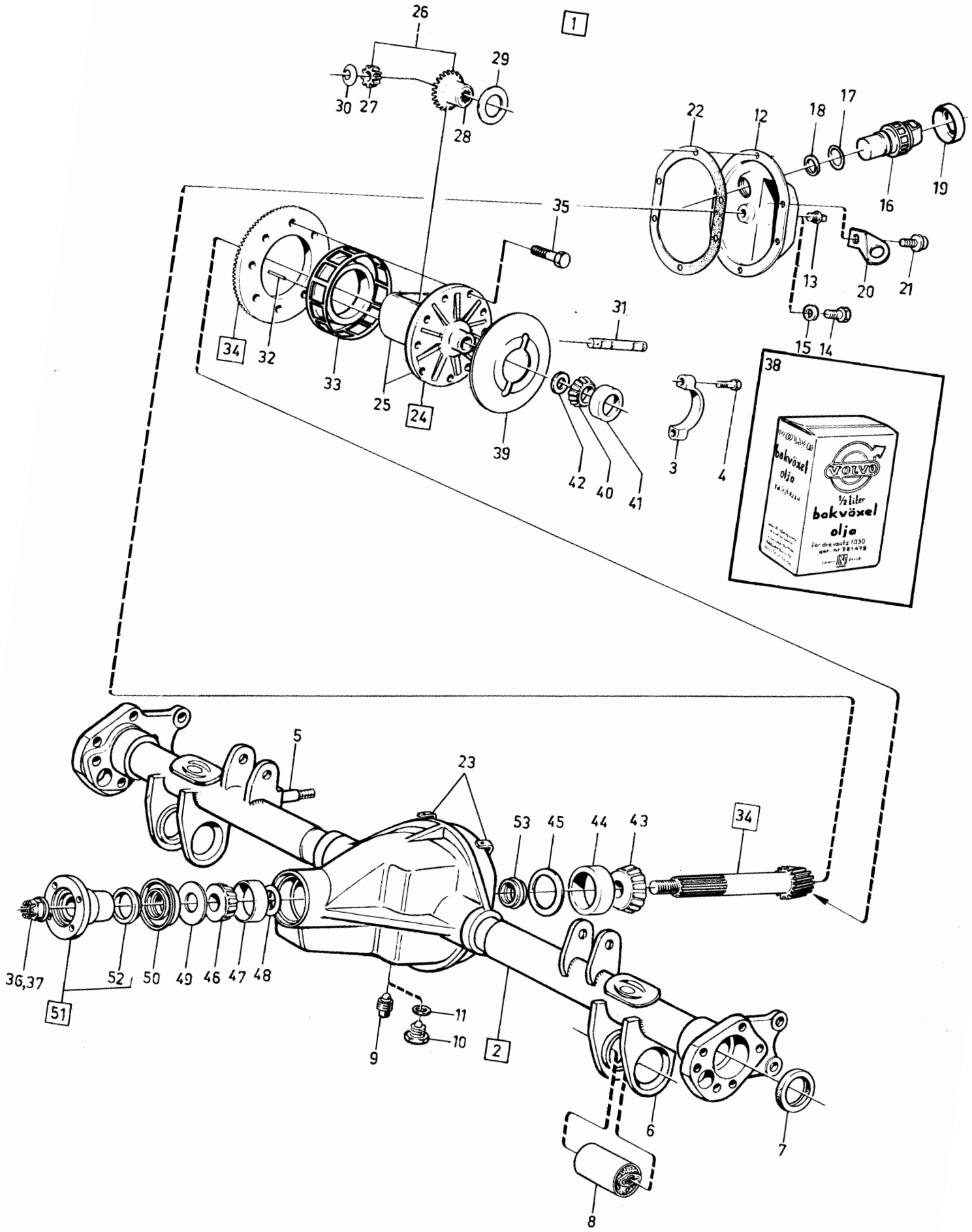
1
26
29
30
27
28
22
12
18
17
19
16
35
13
20
21
15
14
31
34
32
33
25
24
39
42
40
41
3
4
38
bakväxel olja
VOLVO
½ liter
bakväxel
olja
5
23
53
45
44
43
34
36,37
52
50
49
46
47
48
51
11
10
9
2
6
7
8

Sida Page	Grupp Group	Bakaxel / Anti-spinn	Rear axle / Anti-spin	Illustration 37359 1984-12	1250
206	4				

Pos. Fig.	Antal/Quantity				Artikel nr Part No	Benämning	Description	Sats Kit	B P S R	Anmärkning Notes	
1	1	-	-	-	1216099-0	Bakaxel	Rear axle		8	UTV 3.91/1	0020
										MARKED 1216099	0040
	1	-	-	-	1216117-0	Bakaxel	Rear axle		8	UTV 3.91/1	0050
										MARKED 1216117	0055
	1	-	-	-	1216100-6	Bakaxel	Rear axle		8	UTV 3.73/1	0060
										MARKED 1216100	0080
	1	-	-	-	1216101-4	Bakaxel	Rear axle		8	UTV 3.73/1	0100
										MARKED 1216101	0120
	1	-	-	-	1216120-4	Bakaxel	Rear axle		8	UTV 3.73/1	0140
										MARKED 1216120	0160
	1	-	-	-	1216102-2	Bakaxel	Rear axle		8	UTV 3.54/1	0180
										MARKED 1216102	0200
	1	-	-	-	1216112-1	Bakaxel	Rear axle		8	UTV 3.54/1	0220
										MARKED 1216112	0240
	1	-	-	-	1216128-7	Bakaxel	Rear axle		8	UTV 3.54/1	0260
										MARKED 1216128	0280
	1	-	-	-	1216137-8	Bakaxel	Rear axle		8	UTV 3.54/1	0290
										MARKED 1216137	0295
	1	-	-	-	1216130-3	Bakaxel	Rear axle		8	UTV 3.31/1	0300
										MARKED 1216130	0320
											0340
2	1	-	-	-	384727-4	.Differential	.Differential		4	6)	0360
x 2a	1	-	-	-	1340498-3	..Skylt	..Sign		3	MARKED ANTI-SPINN	0370
										FITTED USE SPECIAL OIL	0375
3	1	-	-	-		..Hus, V	..Housing, L		8		0380
	1	-	-	-		..Hus, H	..Housing, R		8		0400
4	8	-	-	-	384511-2	..Skruv	..Screw		2		0420
5	4	-	-	-	633262-1	..Lamell	..Disc		3		0440
6	2	-	-	-	384510-4	..Lamellnav	..Disc hub		3		0460
7	4	-	-	-	384505-4	..Differentialhjul	..Diff. side pinion		3		0480
8	2	-	-	-	384507-0	..Axel	..Shaft		3		0500
9	2	-	-	-	384504-7	..Differentialdrev	..Diff. side gear		3		0520
10	2	-	-	-	666248-0	..Lamell	..Disc		3	TJ 1.5 MM	0540
11	2	-	-	-	666249-8	..Lamell (plan)	..Disc (flat)		3	TJ 2.4 MM	0560
12	2	-	-	-	666250-6	..Lamell (kupig)	..Disc (dished)		3	TJ 2.4 MM	0580
13	3	-	-	-	1161129-0	Olja	Oil	S	6	(1128570) 0.5 L	0600
	-	-	-	-							0620
	-	-	-	-							0640
	-	-	-	-							0660
	-	-	-	-		TABELL	TABLE				0680
											0700
	-	-	-	-		Anti-spinn--- Standard	Anti-spin---- Standard				0720
						bakaxel------bakaxel	rear axle----rear axle				0740
											0760
	-	-	-	-							
	-	-	-	-		1216099------1216094	1216099------1216094				0800
	-	-	-	-		1216100------1216096	1216100------1216096				0820
	-	-	-	-		1216101------1216097	1216101------1216097				0840
	-	-	-	-		1216102------1216098	1216102------1216098				0860
	-	-	-	-		1216112------1216111	1216112------1216111				0880
	-	-	-	-		1216117------1216095	1216117------1216095				0890
	-	-	-	-		1216120------1216123	1216120------1216123				0900
	-	-	-	-		1216128------1216127	1216128------1216127				0920
	-	-	-	-		1216130------1216129	1216130------1216129				0940

6. För övriga i komplett bakaxel ingående detaljer, se motsvarande standardbakaxlar enligt ovanstående tabell. For other parts component to complete rear axles, see the corresponding standard rear axles according to the table above. Pour les autres pièces faisant partie du pont arrière complet, voir ponts arrière standards correspondants selon le tableau ci-dessus. Übrige teile, die zur kpl. Hinterachse gehören, siehe entsprechende Standardhinterachsen laut obiger Tabelle. Para las demás piezas componentes del eje trasero completo véanse los correspondientes ejes standard, segun la tabla indicata arriba. Per gli altri dettagli del ponte posteriore completo, vedere corrispondenti ponti posteriori di serie come da tabella soprastante.

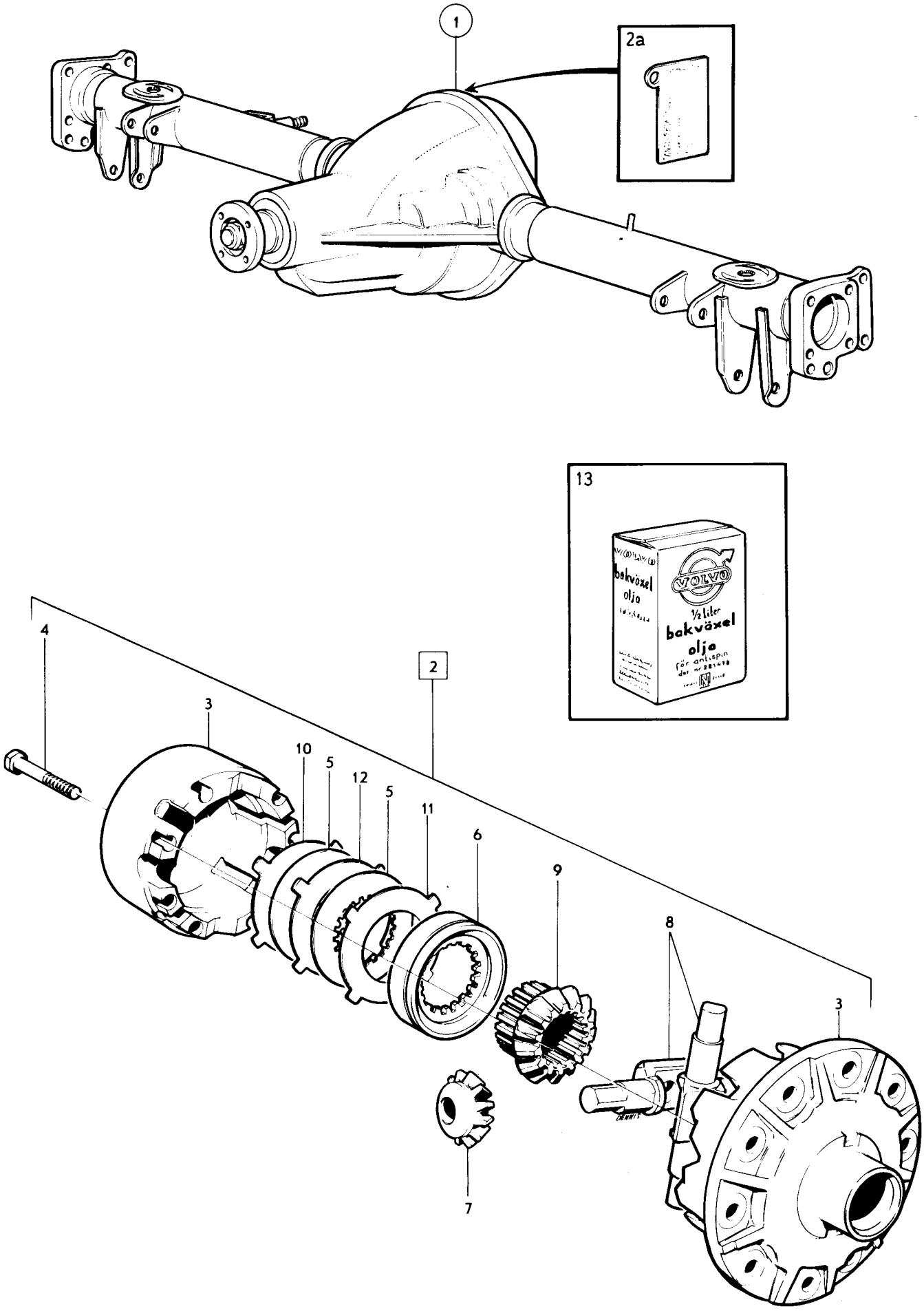

VOLVO PARTS
1 040 37359
(105:6)

Sida Page	Grupp Group	Bakaxel / Anti-spinn	Rear axle / Anti-spin	Illustration	
208	4			37359 1984-12	1250

Pos. Fig.	Antal/Quantity				Artikel nr Part No	Benämning	Description	Sats Kit	B P S R	Anmärkning Notes	
	-	-	-	-		1216137------1216136.....	1216137------1216136.....				0960 0980

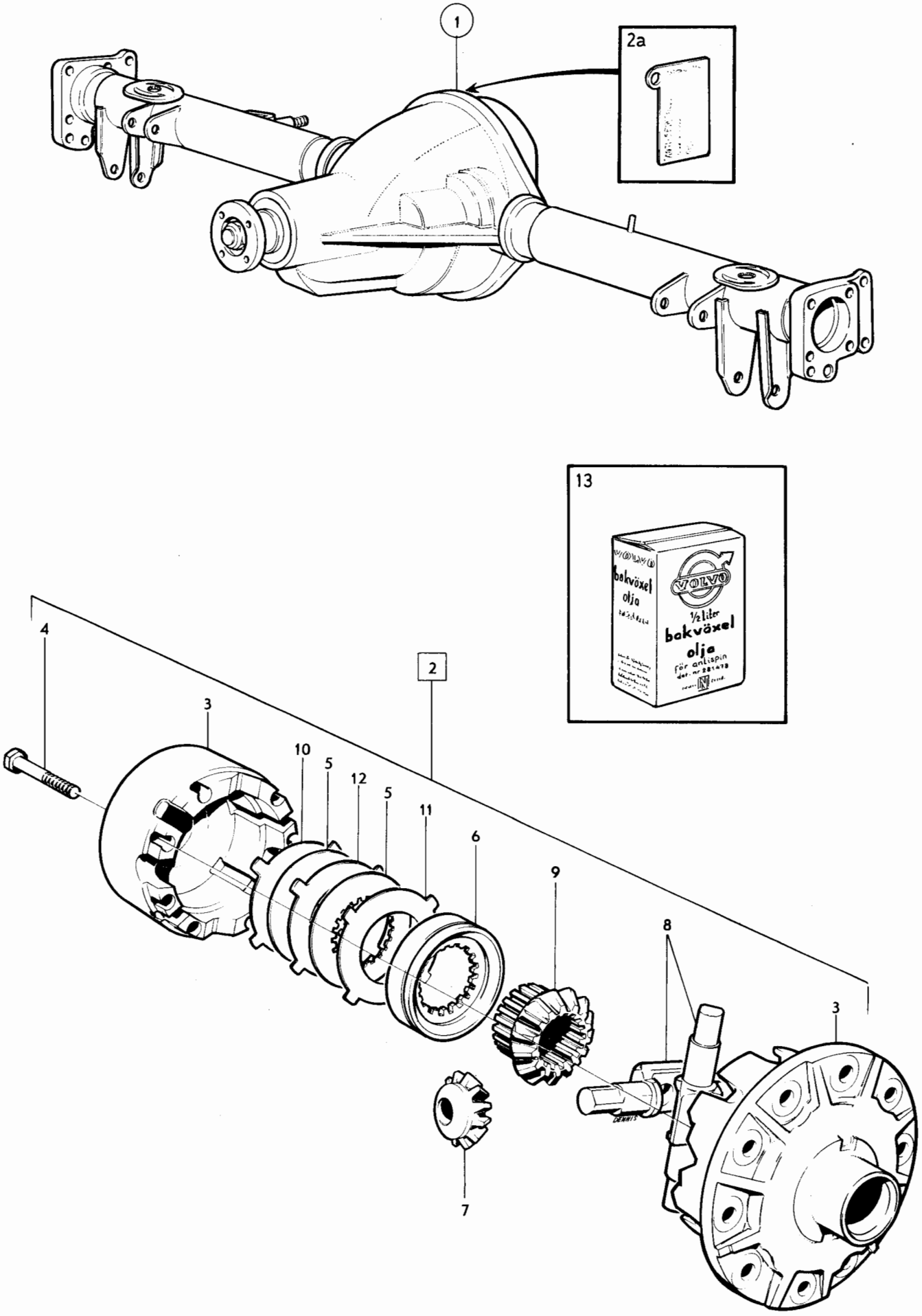

VOLVO PARTS
1 040 37359
(105:6)

Sida Page	Grupp Group	Nivåregleringssats 7)	Levelling kit 7)	Illustration 22361 1984-12	1300
210	4				

Pos. Fig.	Antal/Quantity 283 631	283 632 8)	283 632 9)		Artikel nr Part No	Benämning	Description	Sats Kit	BPSR	Anmärkning Notes	
	1	-	-	-	283631-0	Nivåreglering	Levelling system		3		0020
	-	-	-	-		Automatisk	Automatic				0040
	-	1	-	-	283632-8	Nivåreglering	Levelling system		3	8)	0060
	-	-	-	-		Halvautomatisk	Semi automatic				0080
	-	-	1	-	283632-8	Nivåreglering	Levelling system		3	9)	0100
	-	-	-	-		Halvautomatisk	Semi automatic				0120
1	1	-	-	-	1273796-1	.Manöverpanel	.Operating panel		4	(1228739)	0140
2	1	-	-	-	1273795-3	..Panel	..Panel		4	(1228812)	0160
3	2	-	-	-	1273797-9	..Tryckknapp	..Button		4	(1228813)	0180
4	1	-	-	-	688631-1	..Strömbrytare	..Switch		2		0200
5	1	-	-	-	1228817-1	..O-ring	..O-ring		4		[illegible]
6	1	-	-	-	1228818-9	..Överfallsmutter	..Cap nut		4		[illegible]
7	2	-	-	-	955115-1	..Skruv	..Screw		2		0260
8	1	-	-	-	1228310-7	.Kompressor	.Compressor		4		0280
						Det se sida 212, 4-I21	Comps page 212, 4-I21				0300
9	1	-	-	-		..4-vägsförgrening	..4-way union			SE SIDA 212, 4-I21	0320
10	3	-	-	-		..O-ring	..O-ring			SE SIDA 212, 4-I21	[illegible]
11	3	-	-	-		..Överfallsmutter	..Cap nut			SE SIDA 212, 4-I21	[illegible]
12	3	-	-	-	685355-0	.Gummikudde	.Rubber cushion		2		0380
13	3	-	-	-	955825-5	.Mutter	.Nut		2		0400
14	3	-	-	-	941906-0	.Bricka	.Washer		2		0420
15	1	-	-	-		.Relä	.Relay		8	ERS AV 1ST 1214764-1,	0440
										1 ST 681129-3,	0460
										1 ST 942785-7.	0480
16	1	-	-	-		.Ledningsmatta	.Cable harness		8		0500
17	2	-	-	-	955138-3	.Skruv	.Screw		2		0520
18	-	1	1	-	1228821-3	.Manometer	.Manometer		4		0540
19	-	2	2	-	1228817-1	..O-ring	..O-ring		4		0560
20	-	2	2	-	1228818-9	..Överfallsmutter	..Cap nut		4		0580
21	-	1	1	-		.Konsol	.Bracket		8		0600
22	-	2	2	-	955119-3	.Skruv	.Screw		2		0620
23	2	2	2	-	1229856-8	.Stötdämpare	.Shock absorber		1		0640
24	1	1	1	-	1228817-1	..O-ring	..O-ring		4		0660
25	1	1	1	-	1228818-9	..Överfallsmutter	..Cap nut		4		0680
26	2	1	-	-	1229961-6	.Slang	.Hose		2	(1228820) L5200	0700
	-	-	2	-	1229961-6	.Slang	.Hose		2	L7000	0720
27	-	2	-	-	1228819-7	.Slangklips	.Clip		4		0740
28	2	-	2	-	94026-2	.Gummibussning	.Rubber bushing		2		[illegible]

7. Ej standardutrustning. Optional extra. N'est pas equipment standard. Nicht serienmässig No forma parti del equipo standard. Attressatura non di serie.
8. För manometermontering i bagagerummet. For manometer mounted in the luggage compartment. Pour montage de manomètre dans le compartiment à bagages. Für Manometermontierung im Gepäckraum. Para montaje de manómetro en el compartimiento de equipaje. Per montaggio del manometro nel vano bagagli.
9. För manometermontering i motorrummet. For manometer mounted in the engine compartment. Pour montage de manomètre dans le compartiment moteur. Für Manometermontierung im Motorraum Para montaje de manómetro en el compartimiento de motor Per montaggio del manometro nel vano motore.

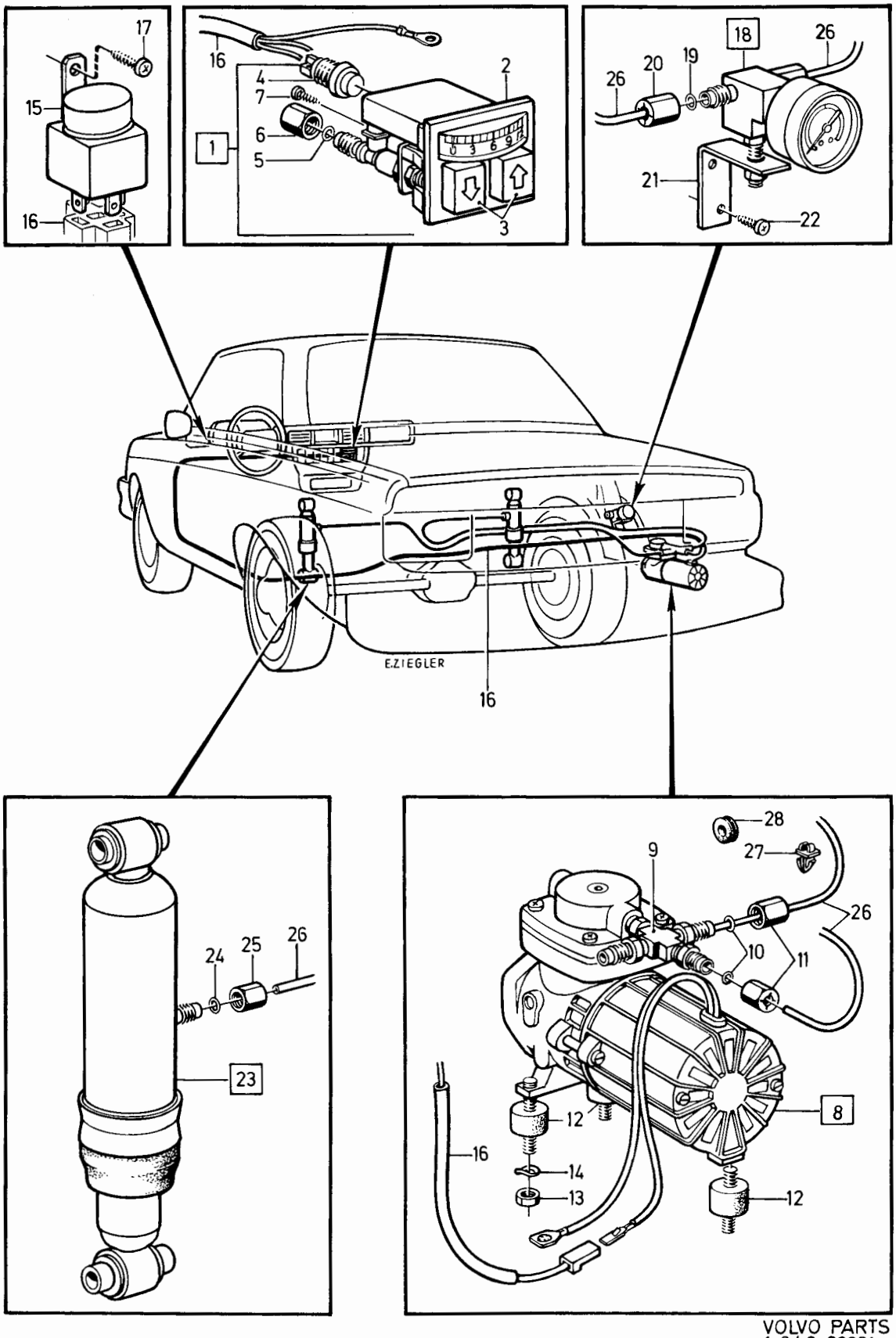

VOLVO PARTS
1 040 22361
(105:2)

Sida Page	Grupp Group	Kompressor 1228310	Compressor 1228310	Illustration	1350
212	4			19118 1984-12	

Pos. Fig.	Antal/Quantity 1228 310				Artikel nr Part No	Benämning	Description	Sats Kit	B P S R	Anmärkning Notes	
1	1	-	-	-	1228310-7	Kompressor	Compressor		4		0020
2	1	-	-	-		.Kompressorhus	.Compressor housing		8		0040
3	1	-	-	-	1228831-2	.Topplock, kmpl.	.Compressor head, cpl		8	TID UTF, ALT 1	0060
4	1	-	-	-		..4-vägsförgrening	..4-way union		8		0080
5	1	-	-	-		.Topplock, kmpl.	.Compressor head, cpl.		8	SEN UTF, ALT 2	0100
6	1	-	-	-	1229387-4	..Lock, kmpl	..Head, cpl.		4		0120
7	1	-	-	-		...4-vägsförgrening	...4-way union		8		0140
8	1	-	-	-	1229381-7	..O-ring	..O-ring		4		0160
9	1	-	-	-	1229386-6	..Ventilplatta	..Valve plate		4		0180
10	1	-	-	-	1229382-5	..O-ring	..O-ring		4		0200
11	1	-	-	-	1229380-9	..Ventiltunga	..Valve flapper		4		[illegible]
12	1	-	-	-	1229379-1	..Bricka	..Washer		8		[illegible]
13	1	-	-	-	950000-0	..Skruv	..Screw		2		0260
14	1	-	-	-	1229383-3	..O-ring	..O-ring		4		0280
15	1	-	-	-	1229378-3	..Cylinderfoder	..Cylinder liner		8		0300
16	3	-	-	-	1228817-1	.O-ring	.O-ring		4		0320
17	3	-	-	-	1228818-9	.Överfallsmutter	.Cap nut		4		[illegible]
18	4	-	-	-	950023-2	.Skruv	.Screw		2		[illegible]
19	1	-	-	-	1229151-4	.Rotor	.Armature		8		0380
20	1	-	-	-		..Kullager	..Ball bearing		8		0400
21	1	-	-	-	1229154-8	.Excenter, kmpl.	.Excentric, cpl.		4		0420
22	1	-	-	-		..Kullager	..Ball bearing		8		0440
23	1	-	-	-		..Stoppskruv	..Set screw		8		0460
24	1	-	-	-	1229150-6	.Vevstake	.Connecting rod		4		0480
25	1	-	-	-		..Skruv	..Screw		8		0500
26	1	-	-	-	1229579-6	..Kolvpackning	..Piston packing		4		0520
27	1	-	-	-		..Ventilplatta	..Valve plate		8		0540
28	2	-	-	-		..Skruv	..Screw		8		0560
29	1	-	-	-	1229385-8	..Ventiltunga	..Valve flapper		4		0580
30	1	-	-	-	1229384-1	..Skruv	..Screw		4		0600
31	1	-	-	-	1229159-7	.Packning	.Gasket		8		0620
32	1	-	-	-	1229155-5	.Lock	.Cover		4		0640
33	4	-	-	-	950010-9	.Skruv	.Screw		2		0660
34	1	-	-	-		.Motorhus	.Motor housing		8		0680
35	2	-	-	-	950026-5	.Skruv	.Screw		2		0700
36	1	-	-	-	1229153-0	.Borsthållarplatta med ledningar	.Brush card with cables		4		0720 0740
37	2	-	-	-	950002-6	.Skruv	.Screw		2		[illegible]
38	1	-	-	-	1229152-2	.Lock, kompl.	.Motor end cap, cpl.		4		[illegible]
39	2	-	-	-	950016-6	.Skruv	.Screw		2		0800
40	1	-	-	-		.Luftfilter	.Air filter				0820

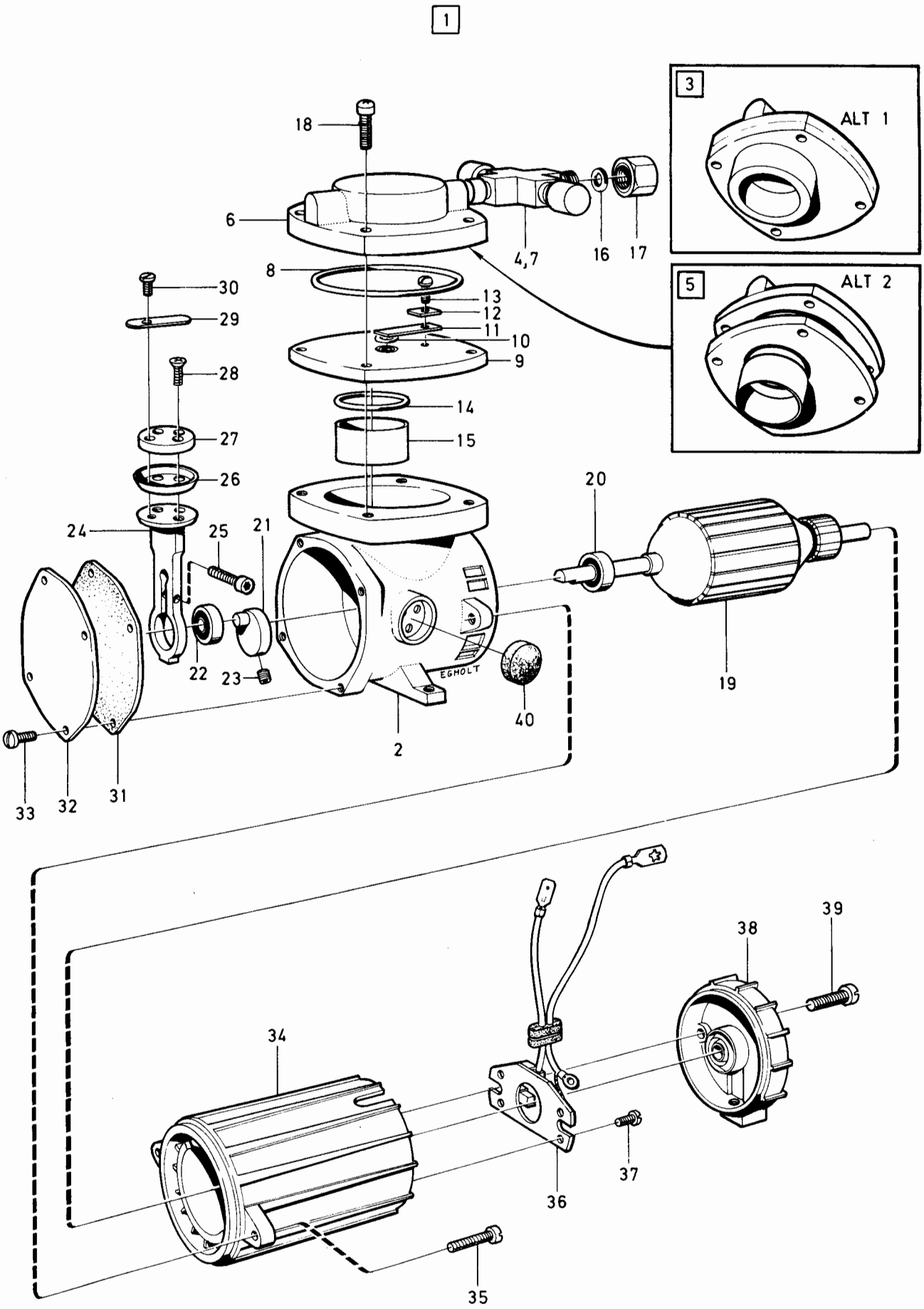

VOLVO PARTS
1 040 19118

VOLVO

0001

	Innehållsförteckning Index	Inhaltsverzeichnis Indice	Grupp Group	Sida Page
1984-12	Table des matières	Indice del contenuto	5	1

0020
0040 BROMSAR — Sida — Koord.
0060
0080 Bromssystem 2 4-J03
0100
0130
0140
0160
0180 BRAKES — Page — Grid
0200
0220 Brake system 2 4-J03
0240
0260
0280
03[illegible]
03[illegible] FREINS — Page — Grid
0340
0360 Système de freins 2 4-J03
0380
0400
04[illegible]
04
0460 BREMSEN — Seite — Grid
0480
0500 Bremsanlage 2 4-J03
0520
0540
0560
0580
0600 FRENOS — Página — Grid
0620
0640 Sistema de frenos 2 4-J03
0660
0680
0700
0720
0740 FRENI — Pagina — Grid
0760
0780 Impianti freni 2 4-J03

Sida Page	Grupp Group	Bromssystem	Brake system	Illustration
2	5			13786 1984-12

Pos. Fig.	Antal/Quantity				Artikel nr Part No	Benämning	Description	Sats Kit	B P S R	Anmärkning Notes	
1	-	-	-	-		Framhjulsbroms	Front wheel brake			SE SIDA 4, 4-J05	0020
2	-	-	-	-		Bakhjulsbroms	Rear wheel brake			SE SIDA 8, 4-J09	0040
3	-	-	-	-		Komplettenheter	Complete units			SE SIDA 14, 4-J15	0060
4	-	-	-	-		Rörledningar	Pipe lines			SE SIDA 34, 4-K11	0100
5	-	-	-	-		Handbroms	Hand brake			SE SIDA 30, 4-K07	0140

0050

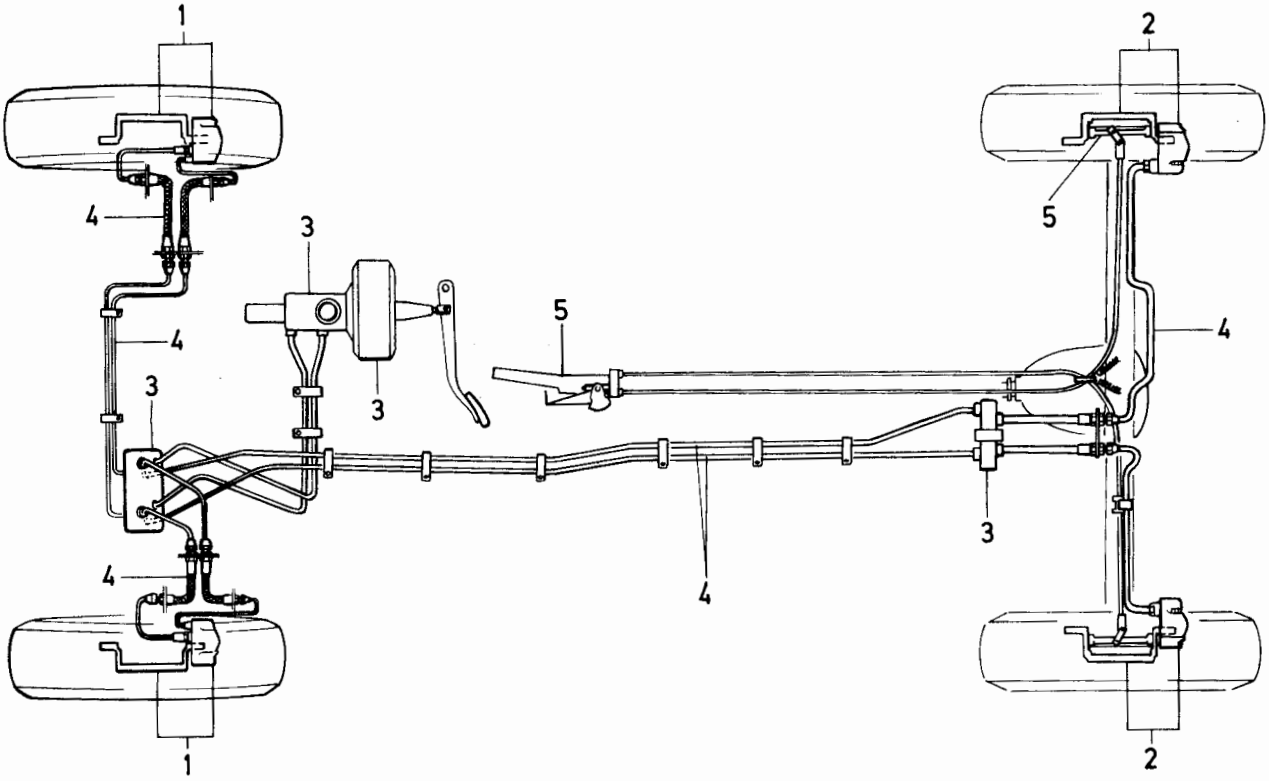

VOLVO PARTS
1 050 13786

Sida Page	Grupp Group	Framhjulsbroms, GIRLING ej ventilerad	Front wheel brake GIRLING not ventilated	Illustration 37055 1984-12	0100
4	5				

	Pos. Fig.	Antal/Quantity				Artikel nr Part No	Benämning	Description	Sats Kit	B P S R	Anmärkning Notes	
	1	1	-	-	-	1221957-2	Bromsok, V	Brake caliper, L		3	(1229543)	0020
		1	-	-	-	5002026-2	Bromsok, V	Brake caliper, L		9		0040
							(utbytesenhet)	(exchange unit)				0060
x		1	-	-	-	1330303-7	Bromsok, V	Brake caliper, L		3	SWEDEN,DENMARK,	0080
							med asbestfria belägg	non asbestos brake pad			NORWAY,FINLAND	0100
		-	1	-	-	1221958-0	Bromsok, H	Brake caliper, R		3	(1229544)	0120
		-	1	-	-	5002027-0	Bromsok, H	Brake caliper, R		9		0140
							(utbytesenhet)	(exchange unit)				0160
x		-	1	-	-	1330304-5	Bromsok, H	Brake caliper, R		3	SWEDEN,DENMARK,	0180
							med asbestfria belägg	non asbestos brake pad			NORWAY,FINLAND	[illegible]
	2	1	1	-	-		•Hus, inre	•Caliper, inner		8		[illegible]
	3	1	1	-	-		•Hus, yttre	•Caliper, outer		8		0240
	4	2	2	-	-		•Gummiring	•Rubber ring		8		0260
	5	4	4	-	-		•Skruv	•Screw		8		0280
	6	3	3	-	-	678155-3	•Luftningsskruv	•Air venting screw		2		0300
	7	4	4	-	-	664816-6	•Tätningsring	•Seal ring	S	2		[illegible]
	8	4	4	-	-	1229048-2	•Kolv	•Piston		3		[illegible]
	9	4	4	-	-	1228803-1	•Gummimanschett	•Rubber boot	S	3		0360
	9a	4	4	-	-	680532-9	•Låsring	•Circlip		1		0380
	10	2	2	-	-	664821-6	•Pinne	•Pin	S	1		0400
	11	2	2	-	-	664822-4	•Låsfjäder	•Lock spring	S	1		0420
	12	2	2	-	-	670567-7	•Dämpfjäder	•Damping spring	S	2		0440
	13	1	1	-	-	272779-0	•Bromsklotssats	•Brake pad kit		1	(272566)	0460
x		1	1	-	-	272867-3	•Bromsklotssats,	•Brake pad kit,		1		0480
							med asbestfia belägg	non asbestos brake pad				0500
	14	3	3	-	-	656456-1	Gummihatt	Rubber cap		2		0520
	15	2	2	-	-	947328-1	Skruv	Screw		2	M12X31	0540
	16	1	1	-	-	1272469-6	Skyddsplåt	Backing plate		3	(1272207)	0560
		1	1	-	-	273786-4	Monteringssats för	Installation kit,		2		0580
							skyddsplåt	backing plate				0600
	17	1	1	-	-	1272102-3	Grovskydd	Protector plate		3		0620
	18	3	3	-	-	948536-8	Låsskruv	Set screw		2	M8X10	0640
	19	1	1	-	-	1228942-7	Bromsskiva,	Brake disc,		3		0660
							ej ventilerad	not ventilated				0680
	20	2	2	-	-	955270-4	Skruv	Screw		2		0700
x	21	4	4	-	-	1359198-7	Mellanlägg	Shim		2	1) (1228918)	0720
	22	2	2	-	-	1272611-3	Tätningsplåt	Cover plate		4	1)	[illegible]
	23	2	2	-	-	1272612-1	Fästklamma	Attaching clamp		2	1)	[illegible]
	24	2	2	-	-	190665-0	Skruv	Screw		2	1)	0780
		1	1	-	-	272648-7	Reparationssats	Repair kit		1		0800
		1	1	-	-	272637-0	Monteringssats	Mounting parts kit		1		0820

1. Serviceutförande. Service version. Exécution de service. Serviceausführung. Ejecucin de servicio. Esecuzione di assistenza.

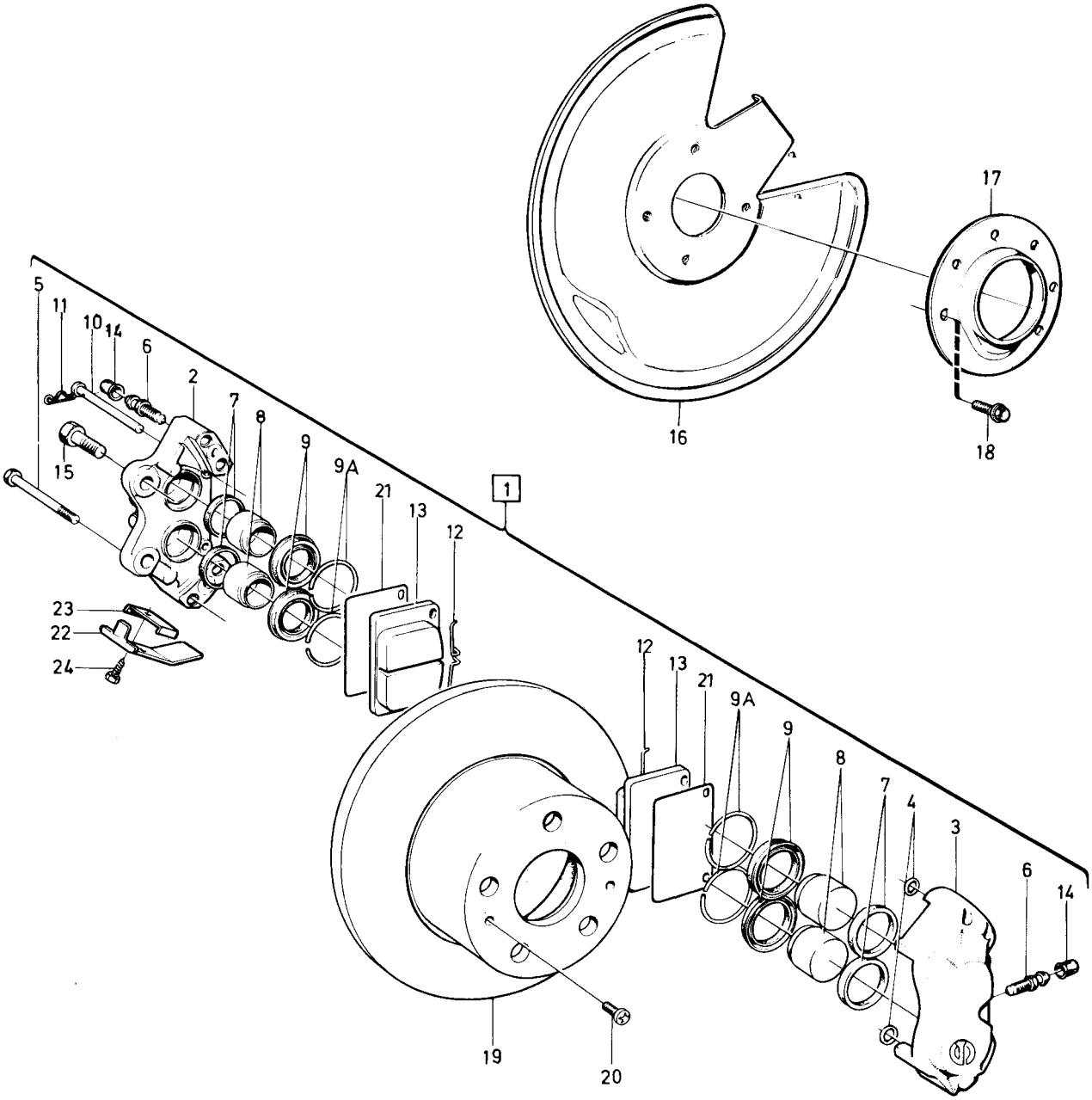

VOLVO PARTS
1 050 37055
(106:1)

Sida Page	Grupp Group	Framhjulsbroms	Front wheel brake	Illustration	0150
		GIRLING	GIRLING	37061	
6	5	ventilerad	ventilated	1984-12	

Pos. Fig.	Antal/Quantity				Artikel nr Part No	Benämning	Description	Sats Kit	BPSR	Anmärkning Notes	
1	1	-	-	-	1273430-7	Bromsok, V	Brake caliper, L		3	(1272760)	0020
	1	-	-	-	5002028-8	Bromsok, V	Brake caliper, L		9		0040
						(utbytesenhet)	(exchange unit)				0060
	1	-	-	-	1330306-0	Bromsok, V,	Brake caliper, L,		3	SWEDEN, NORWAY,	0080
						med asbestfria belägg	non asbestos brake pad			DENMARK, FINLAND	0100
	1	-	-	-	1273431-5	Bromsok, H	Brake caliper, R		3	(1272761)	0120
	1	-	-	-	5002029-6	Bromsok, H	Brake caliper, R		9		0140
						(utbytesenhet)	(exchange unit)				0160
	1	-	-	-	1330307-8	Bromsok, H,	Brake caliper, R,		3	SWEDEN, NORWAY	0180
						med asbestfria belägg	non asbestos brake pad			DENMARK, FINLAND	0200
2	2	-	-	-		•Hus, inre	•Caliper, inner		8		0
3	2	-	-	-		•Hus, yttre	•Caliper, outer		8		0240
4	4	-	-	-		•Gummiring	•Rubber ring		8		0260
5	8	-	-	-		•Skruv	•Screw		8		0280
6	6	-	-	-	678155-3	•Luftningsskruv	•Air venting screw		2		0300
7	8	-	-	-	664816-6	•Tätningsring	•Seal ring	S	2		0320
8	8	-	-	-	1229048-2	•Kolv	•Piston		3		0
9	8	-	-	-	1228803-1	•Gummimanschett	•Rubber boot	S	3		0360
9a	8	-	-	-	680532-9	•Låsring	•Circlip		1		0380
10	4	-	-	-	1228810-6	•Pinne	•Pin	S	1		0400
11	4	-	-	-	664822-4	•Låsfjäder	•Lock spring	S	1		0420
12	4	-	-	-	670567-7	•Dämpfjäder	•Damping spring	S	2		0440
13	1	-	-	-	272779-0	•Bromsklotssats	•Brake pad kit		1	(272566)	0460
x	1	-	-	-	272867-3	•Bromsklotssats,	•Brake pad kit,		1		0480
						med asbestfria belägg	non asbestos brake pad				0500
14	6	-	-	-	656456-1	Gummihatt	Rubber cap		2		0520
15	4	-	-	-	947328-1	Skruv	Screw		2	M12X31	0540
16	2	-	-	-	1272469-6	Skyddsplåt	Backing plate		3		0560
	2	-	-	-	273786-4	Monteringssats för	Installation kit,		2		0580
						skyddsplåt	backing plate				0600
17	2	-	-	-	1272102-3	Grovskydd	Protector plate		3		0620
18	6	-	-	-	948536-8	Låsskruv	Set screw		2	M8X10	0640
19	2	-	-	-	1228153-1	Bromsskiva, ventilerad	Brake disc, ventilated		3		0660
20	4	-	-	-	955270-4	Skruv	Screw		2	M6X14	0680
x 21	2	-	-	-	1359198-7	Mellanlägg	Shim		2	1) (1228918)	0700
22	4	-	-	-	1272611-3	Tätningsplåt	Cover plate		4	1)	0720
23	4	-	-	-	1272612-1	Fästklammer	Attaching clamp		2	1)	0740
24	4	-	-	-	190665-0	Skruv	Screw		2	1)	0
	2	-	-	-	272648-7	Reparationssats	Repair kit		1		0780
	2	-	-	-	272691-7	Monteringssats	Mounting parts kit		1		0800

1. Serviceutförande. Service version. Exécution de service. Serviceausführung. Ejecucin de servicio. Esecuzione di assistenza.

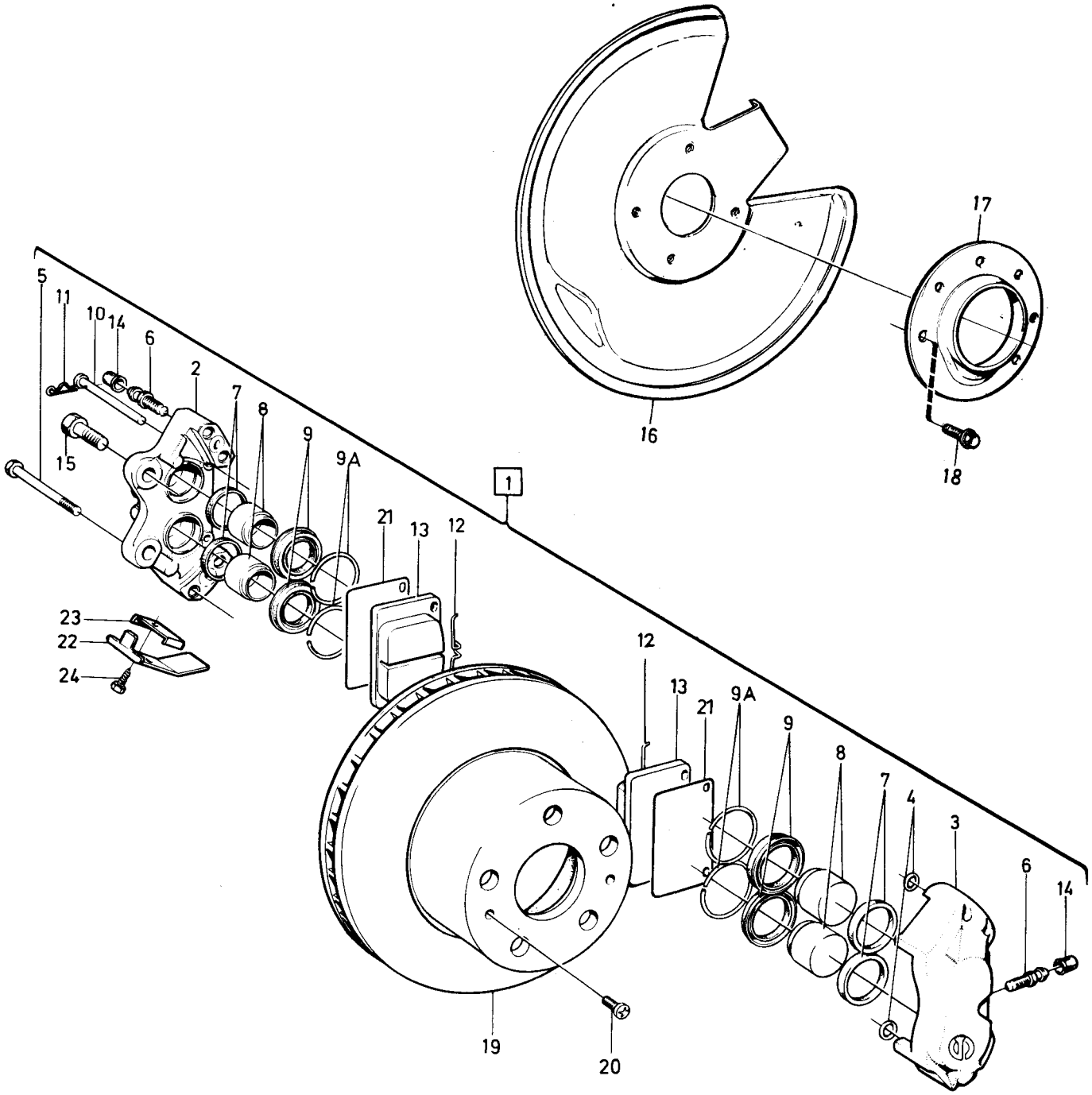

VOLVO PARTS
1 050 37061
(106:1)

Sida Page	Grupp Group	Bakhjulsbroms GIRLING	Rear wheel brake GIRLING	Illustration 27680 1984-12	0200
8	5				

Pos. Fig.	Antal/Quantity				Artikel nr Part No	Benämning	Description	Sats Kit	B P S R	Anmärkning Notes	
1	1	-	-	-	1229547-3	Bromsok, V	Brake caliper, L		3		0020
	1	-	-	-	5002006-4	Bromsok, V	Brake caliper, L		9		0025
						(utbytesenhet)	(exchange unit)				0026
	1	-	-	-	1330308-6	Bromsok, V,	Brake caliper, L,		3	SWEDEN, NORWAY,	0027
						med asbestfria belägg	non asbestos brake pad			DENMARK, FINLAND	0028
	-	1	-	-	1229548-1	Bromsok, H	Brake caliper, R		3		0040
	-	1	-	-	5002007-2	Bromsok, H	Brake caliper, R		9		0045
						(utbytesenhet)	(exchange unit)				0046
	-	1	-	-	1330309-4	Bromsok, H,	Brake caliper, R,		3	SWEDEN, NORWAY,	0047
						med asbestfria belägg	non asbestos brake pad			DENMARK, FINLAND	0048
2	1	1	-	-		•Hus, inre	•Caliper, inner		8		0[illegible]
3	1	1	-	-		•Hus, yttre	•Caliper, outer		8		0[illegible]
4	1	1	-	-		•Gummiring	•Rubber ring		8		0100
5	1	1	-	-		•Skruv	•Screw		8		0120
6	1	1	-	-	678155-3	•Luftningsskruv	•Air venting screw		2		0140
7	2	2	-	-	664816-6	•Tätningsring	•Seal ring	S	2		0160
8	2	2	-	-	685331-1	•Kolv	•Piston		3		0[illegible]
8a	2	2	-	-	685332-9	•Mellanlägg	•Spacer		2		0[illegible]
9	2	2	-	-	680531-1	•Gummimanschett	•Rubber boot	S	3	TID UTF	0200
	2	2	-	-	1228803-1	•Gummimanschett	•Rubber boot		3	SEN UTF	0210
10	2	2	-	-	680532-9	•Låsring	•Circlip	S	1	TID UTF	0220
11	2	2	-	-	678145-4	•Pinne	•Pin	S	1		0240
12	2	2	-	-	664822-4	•Låsfjäder	•Lock spring	S	1		0260
13	1	1	-	-	1273104-8	•Spännfjäder	•Tensioner spring	S	2	(1212207)	0280
14	1	1	-	-	272780-8	•Bromsklotssats	•Brake pad kit		1	(272674)	0300
x	1	1	-	-	272868-1	•Bromsklotssats,	•Brake pad kit,		1		0310
						med asbestfria belägg	non asbestos brake pad				0311
15	1	1	-	-	656456-1	Gummikåpa	Rubber cap	S	2		0320
16	1	-	-	-	1205785-7	Skyddsplåt, V	Backing plate, L		3		0340
	-	1	-	-	1205786-5	Skyddsplåt, H	Backing plate, R		3		0360
17	2	2	-	-	947327-3	Skruv	Screw		2	M10X30	0380
18	1	1	-	-	1205782-4	Bromsskiva	Brake disc		3		0400
19	2	2	-	-	955270-4	Skruv	Screw		2	M6X14	0420
	1	1	-	-	273114-9	Reparationssats	Repair kit		1		0440
	1	1	-	-	272641-2	Monteringssats	Mounting parts kit		1		0460

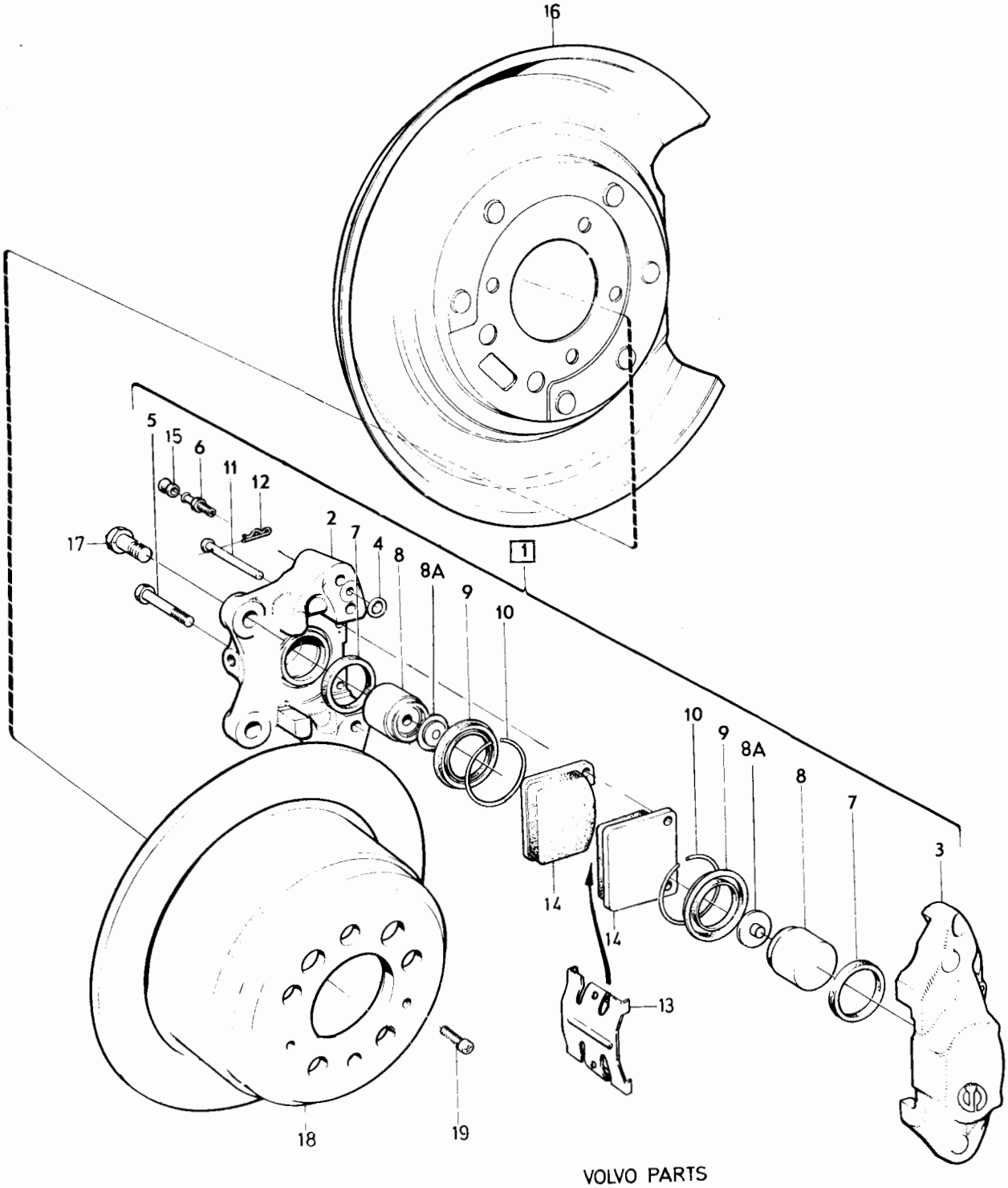

VOLVO PARTS
1 050 27680
(106:2)

Sida Page	Grupp Group	Bakhjulsbroms	Rear wheel brake	Illustration	0250
		EXCL USA	EXCL USA	25428	
10	5	ATE	ATE	1984-12	

Pos. Fig.	Antal/Quantity				Artikel nr Part No	Benämning	Description	Sats Kit	B P S R	Anmärkning Notes	
1	1	-	-	-	1272758-2	Bromsok, V	Brake caliper, L		8	ERS AV 1 ST 1229551-5	0020
	1	-	-	-	5002008-0	Bromsok, V	Brake caliper, L		9		0040
						(utbytesenhet)	(exchange unit)				0060
	1	-	-	-	1272759-0	Bromsok, H	Brake caliper, R		3	(1229550)	0080
	1	-	-	-	5002009-8	Bromsok, H	Brake caliper, R		9		0100
						(utbytesenhet)	(exchange unit)				0120
2	2	-	-	-		•Hus, inre	•Caliper, inner		8		0140
3	2	-	-	-		•Hus, yttre	•Caliper, outer		8		0160
4	4	-	-	-		•Gummiring	•Rubber ring		8		0180
5	4	-	-	-		•Skruv	•Screw		8		0200
6	2	-	-	-	686234-6	•Luftningsskruv	•Air venting screw		2		0
7	4	-	-	-		•Tätningsring	•Seal ring	S			0240
8	4	-	-	-	688739-2	•Kolv	•Piston		3		0260
9	4	-	-	-		•Gummimanschett	•Rubber boot	S			0280
10	2	-	-	-		•Spännring	•Tensioner ring		8		0300
11	4	-	-	-	1228352-9	•Pinne	•Pin	S	1		0320
12	2	-	-	-	1228351-1	•Spännfjäder	•Tensioner ring	S	1		0
13	1	-	-	-	272782-4	•Bromsklotssats	•Brake pad kit		1	(272675)	0360
x	1	-	-	-	272870-7	•Bromsklotssats	•Brake pad kit		1		0380
						med asbestfria belägg	non asbestos brake pad				0400
13a	2	-	-	-	1228590-4	•Mellanlägg	•Shim		2	SEN UTF	0420
14	2	-	-	-	656456-1	•Gummikåpa	•Rubber cap		2		0440
15	1	-	-	-	1205785-7	Skyddsplåt, V	Backing plate, L		3		0460
	1	-	-	-	1205786-5	Skyddsplåt, H	Backing plate, R		3		0480
16	4	-	-	-	947327-3	Skruv	Screw		2	M10X30	0500
17	2	-	-	-	1205782-4	Bromsskiva	Brake disc		3		0520
18	4	-	-	-	955270-4	Skruv	Screw		2	M6X14	0540
19	2	-	-	-	1228590-4	Mellanlägg	Shim		2		0560
	2	-	-	-	272604-0	Reparationssats	Repair kit		1		0580
	2	-	-	-	272643-8	Monteringssats	Mounting parts kit		1		0600

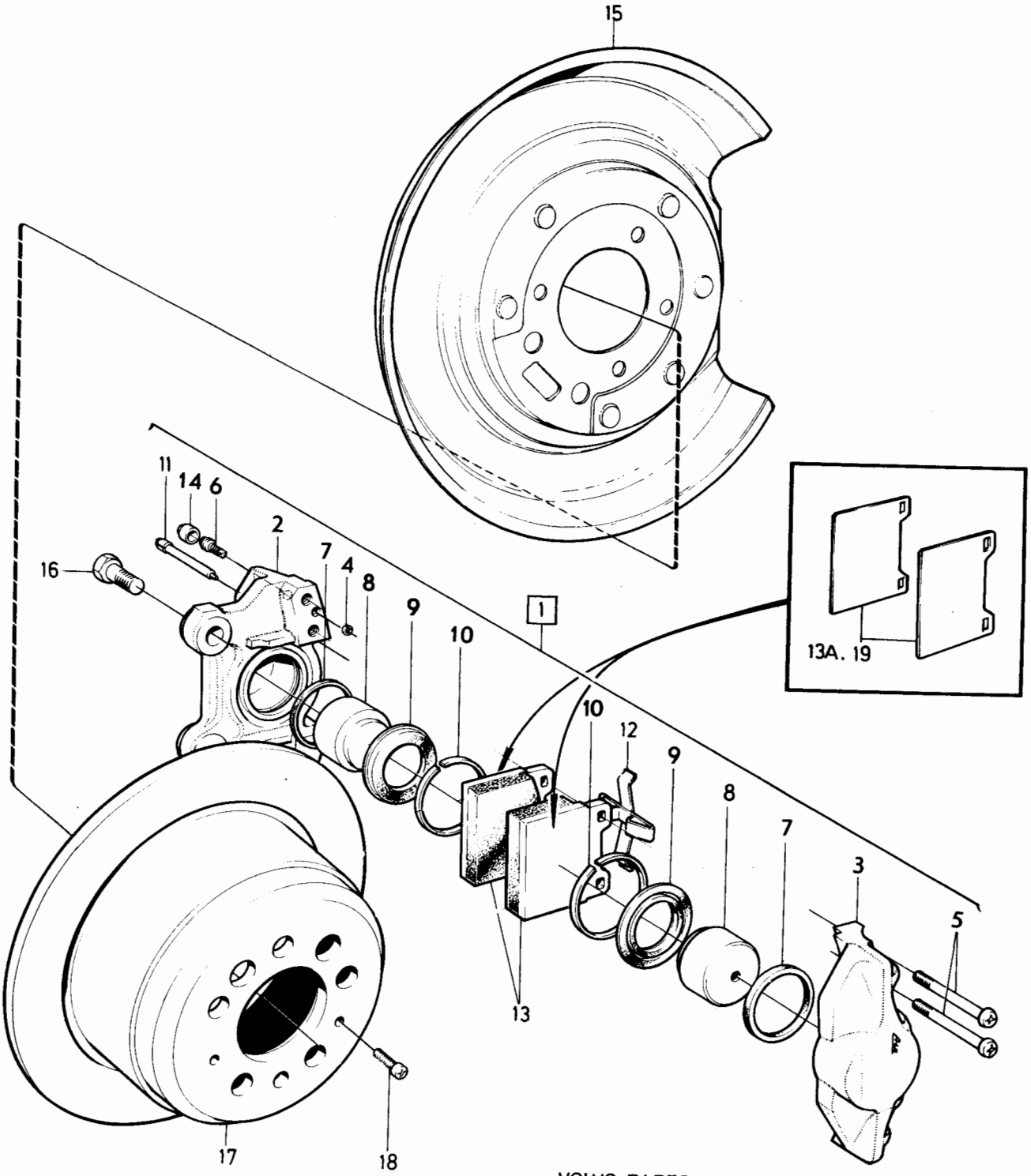

VOLVO PARTS
1 050 25428
(106:2)

Sida Page	Grupp Group	Bakhjulsbroms	Rear wheel brake	Illustration	0300
		USA	USA	19478	
12	5	ATE	ATE	1984-12	

Pos. Fig.	Antal/Quantity 1229 551	1229 552			Artikel nr Part No	Benämning	Description	Sats Kit	BPSR	Anmärkning Notes	
1	1	-	-	-	1229551-5	Bromsok, V	Brake caliper, L		3		0020
	1	-	-	-	5002010-6	Bromsok, V	Brake caliper, L		9		0025
						(utbytesenhet)	(exchange unit)				0026
	-	1	-	-	1229552-3	Bromsok, H	Brake caliper, R		3		0040
	-	1	-	-	5002011-4	Bromsok, H	Brake caliper, R		9		0045
						(utbytesenhet)	(exchange unit)				0046
2	1	1	-	-		•Hus, inre	•Caliper, inner		8		0060
3	1	1	-	-		•Hus, yttre	•Caliper, outer		8		0080
4	2	2	-	-		•Gummiring	•Rubber ring		8		0100
5	4	4	-	-		•Skruv	•Screw		8		0120
6	1	1	-	-	686234-6	•Luftningsnippel	•Air venting screw		2		[illegible]
7	2	2	-	-		•Tätningsring	•Seal ring	S			0160
8	2	2	-	-	688739-2	•Kolv	•Piston		3		0180
9	2	2	-	-		•Gummimanschett	•Rubber boot	S			0200
10	1	1	-	-		•Spännring	•Tensioner ring		8		0220
11	2	2	-	-	1228352-9	•Pinne	•Pin	S	1		0240
12	1	1	-	-	1228351-1	•Spännfjäder	•Tensioner spring		1		
13	1	1	-	-	272782-4	•Bromsklotssats	•Brake pad kit		1	(272675)	0280
x	1	1	-	-	272870-7	•Bromsklotssats,	•Brake pad kit		1		0290
						med asbestfria belägg	non asbestos brake pad				0295
14	1	1	-	-	656456-1	Gummikåpa	Rubber cap		2		0300
15	1	-	-	-	1205785-7	Skyddsplåt, V	Backing plate, L		3		0320
	-	1	-	-	1205786-5	Skyddsplåt, H	Backing plate, R		3		0340
16	2	2	-	-	947327-3	Skruv	Screw		2	M10X30	0360
17	1	1	-	-	1205782-4	Bromsskiva	Brake disc		3		0380
18	2	2	-	-	955270-4	Skruv	Screw		2	M6X14	0400
19	2	2	-	-	1228590-4	Mellanlägg	Shim		2		0420
20	2	2	-	-	1229456-7	Buffert	Buffer		3	(1229000)	0440
21	2	2	-	-	948821-4	Skruv	Screw		2		0460
	1	1	-	-	272604-0	Reparationssats	Repair kit		1		0480

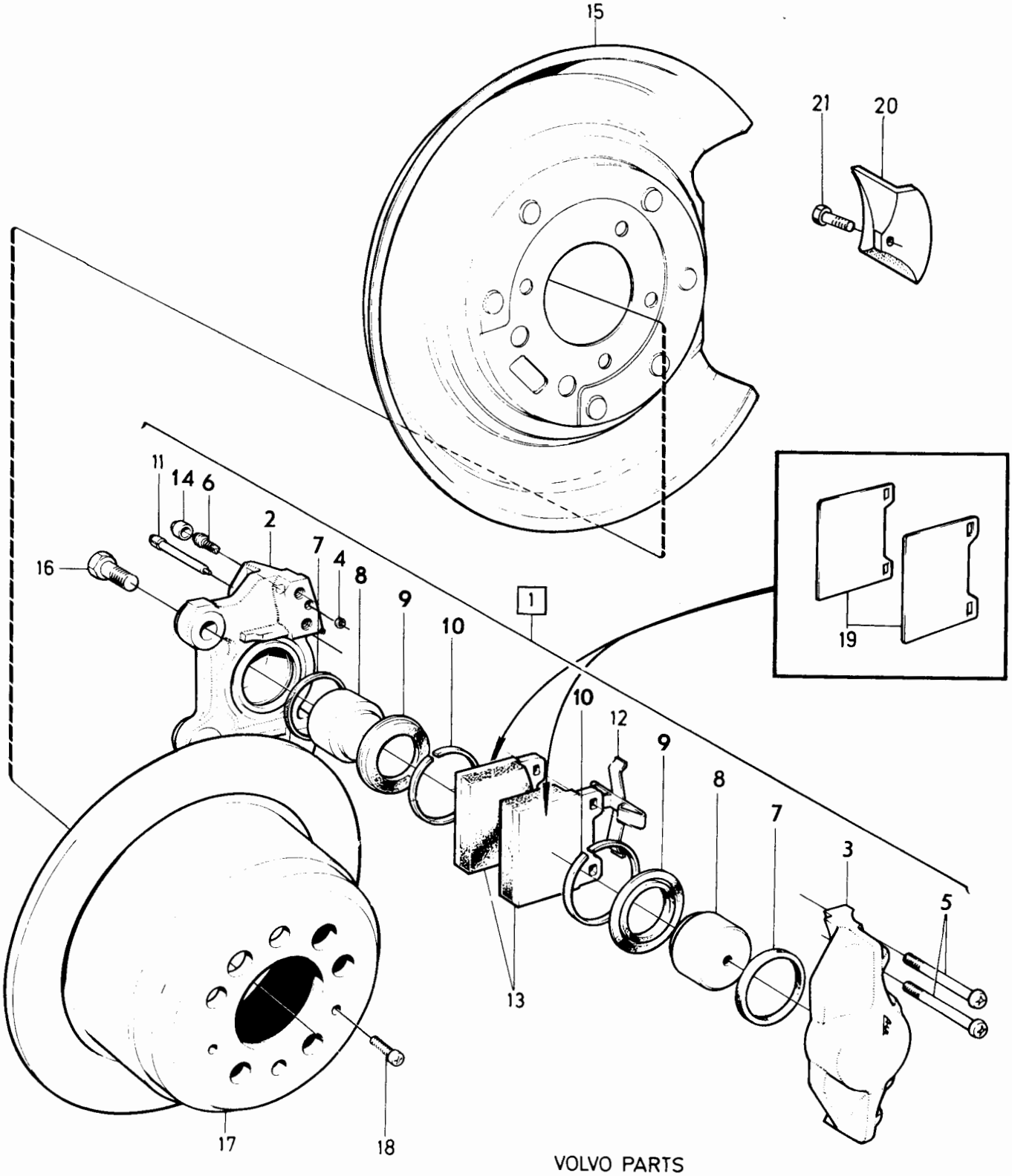

VOLVO PARTS
1 050 19478
(106:2)

Sida / Page 14 — Grupp / Group 5 — Komplettenheter / Complete units — Illustration 34893 1984-12

Pos. Fig.	Antal/Quantity 242 244	245	262 264	265	Artikel nr Part No	Benämning	Description	Sats Kit	B P S R	Anmärkning Notes	
1	1	1	1	1	1229928-5	Vakuumbromscylinder 10" GIRLING kännetecken: svartmålad eller gulkromaterad	Vacuum brake cylinder 10" GIRLING characteristic: painted black or yellow chromated		8	ALT 1. TID UTF. ERS AV 1 ST 1272159-3.	0020 0040 0060 0080 0100
	-	-	-	-		•Det se sida 18, 4-J19	•Comps page 18, 4-J19				0120 0140
	1	1	1	1	1272159-3	Vacuumbromscylinder 10" DBA kännetecken: varmförzinkad (grå)	Vacuum brake cylinder 10" DBA characteristic: hot galvanized (grey)		3	ALT 1. SEN UTF.	0160 0180 0200
	-	-	-	-		•Det se sida 20, 4-J21	•Comps page 20, 4-J21				0240 0260
1a	1	1	1	1	1229336-1	Vakuumbromscylinder 2x8" DBA kännetecken: omålad	Vacuum brake cylinder 2x8" DBA characteristic: unpainted		3	ALT 2	0280 0300 0320
	-	-	-	-		•Det se sida 20, 4-J21	•Comps page 20, 4-J21				0380
1b	1	1	1	1	1229493-0	Vakuumbromscylinder 2x8" GIRLING kännetecken: svartmålad	Vacuum brake cylinder 2x8" GIRLING characteristic: painted black		8	ALT 3 ERS AV 1 ST 1229336-1.	0400 0420 0440 0460
	-	-	-	-		•Det se sida 22, 4-J23	•Comps page 22, 4-J23				0480 0500
1c	-	-	1	1	1228272-9	Backventil	Check valve		3	B27F,B28F	0520
2	4	4	4	4	948645-7	Mutter	Nut		2		0540
2a	1	1	1	1	1272078-5	Tätningsring	Seal ring		3		0560
x 3	1	1	1	1	1330800-2	Tandemhuvudcylinder (uttag "A" på höger sida)	Tandem master cylinder (outlet "A" on the right-hand side)		3	ALT 1 (1205894)	0580 0600 0620
x	1	1	1	1	1330799-6	Tandemhuvudcylinder (uttag "A" på vänster sida)	Tandem master cylinder (outlet "A" on the left-hand side)		3	ALT 2 (1205893)	0640 0660 0680
	-	-	-	-		•Det se sida 24, 4-K01	•Comps page 24, 4-K01				0700
4	1	1	1	1	1273052-9	Varningsventil	Warning valve		3	(1272196)	0720
4a	2	2	2	2		•Plugg	•Plug		8		0740
4b	2	2	2	2	1330797-0	•O-ring	•O-ring		2		
5	1	1	1	1	272702-2	•Kontaktsats	•Contact kit		1		
6	1	1	1	1		••Kontakthus	••Contact housing	S			0800
7	1	1	1	1		••Tätning	••Seal	S			0820
8	1	1	1	1		••Fjäder	••Spring	S			0840
9	1	1	1	1		••Stift	••Pin	S			0860
10	1	1	1	1		••Bussning	••Bushing	S			
11	1	1	1	1	941110-9	Skruv	Screw		2		
12	1	1	1	1	960140-2	Bricka	Washer		2		0920
13	1	1	1	1	1229684-4	Konsol	Bracket		4		0940
14	1	1	1	1	948893-3	Flänsskruv	Flange screw		2		0960
15	2	-	-	-	1228738-9	Reduceringsventil	Reduction valve		3		0980
	2	-	-	-	1228688-6	Reduceringsventil	Reduction valve		3	DIES	1000
	-	2	-	-	1228738-9	Reduceringsventil	Reduction valve		3	DIES	1020
	-	2	-	-	1228738-9	Reduceringsventil	Reduction valve		3	TURBO	1040
	-	2	-	-	1229148-0	Reduceringsventil	Reduction valve		3	EXCL TURBO	1060
	-	-	2	-	1228688-6	Reduceringsventil	Reduction valve		3		1080
	-	-	-	2	1228738-9	Reduceringsventil	Reduction valve		3		1100
16	1	1	1	1	1221757-6	Konsol	Bracket		4		1120
17	2	2	2	2	963106-0	Mutter	Nut		2		1140
18	2	2	2	2	941907-8	Fjädrande bricka	Resilient washer		2		1160
19	2	2	2	2	940199-3	Skruv	Screw		2		1180
20	-	-	2	-	1248360-8	Distanshylsa	Spacer sleeve		4	262C	1200
21	-	-	1	1	1228559-9	Vakuumpump	Vacuum pump		4	B27, B28F. B28E VXL AUTO SEN UTF	1220 1240
	-	-	-	-		•Det se sida 26, 4-K03	•Comps page 26, 4-K03				1260

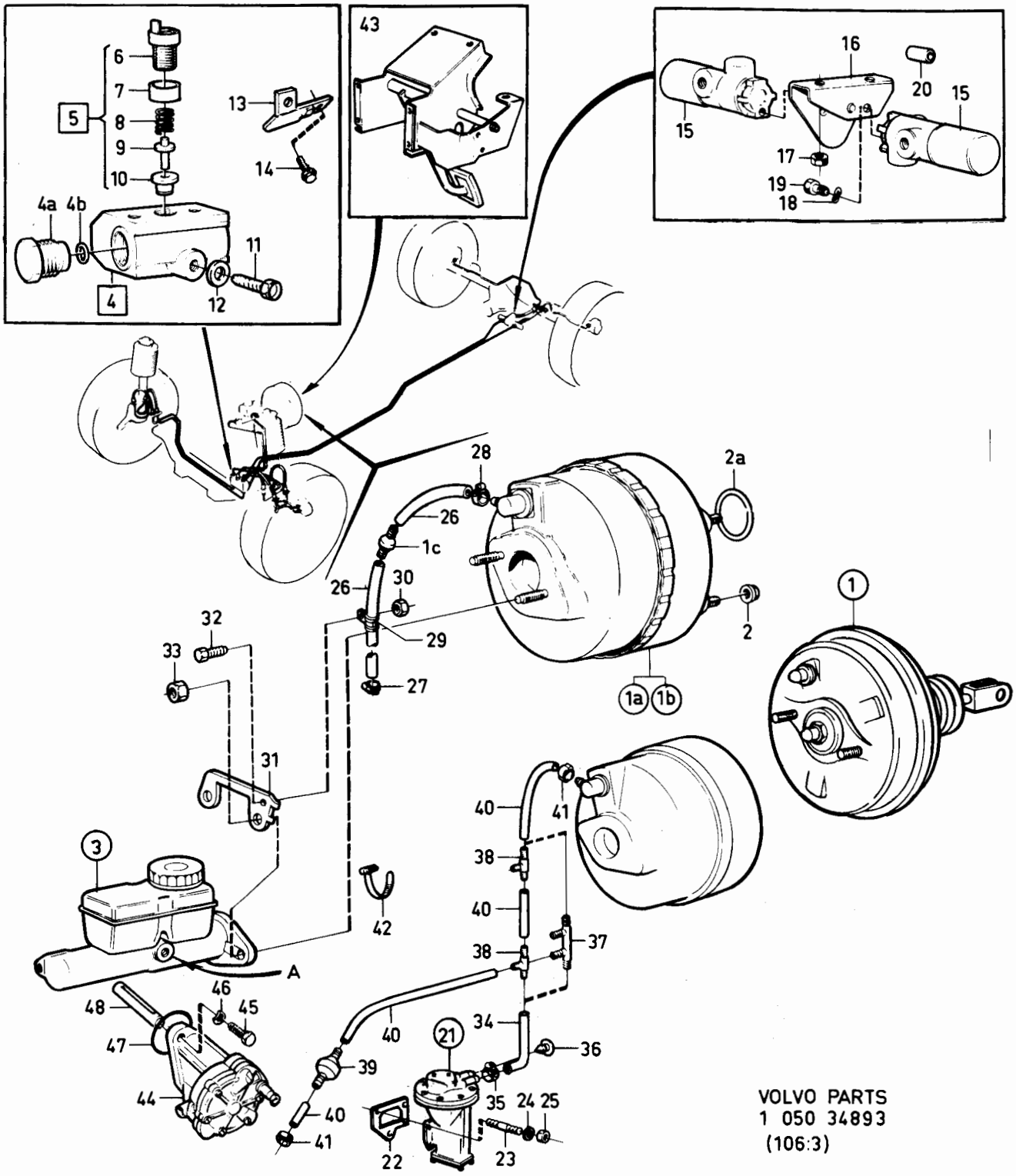

VOLVO PARTS
1 050 34893
(106:3)

Sida / Page: 16 | Grupp / Group: 5 | Komplettenheter / Complete units | Illustration 34893 1984-12 | 0350

Pos. Fig.	Antal/Quantity 242 244	245	262 264	265	Artikel nr Part No	Benämning	Description	Sats Kit	BPSR	Anmärkning Notes	
22	-	-	1	1	269736-5	O-ring	O-ring		2	B27F TID UTF.	1280
	-	-	1	1	269883-5	Packning	Gasket		2	B27F, B28F SEN UTF.	1300
										B28E VXL AUTO SEN UTF	1320
23	-	-	4	4	953045-2	Skruv	Screw		2	B27F, B28F. L=40 MM	1340
										B28E VXL AUTO SEN UTF	1360
24	-	-	4	4	941907-8	Fjädrande bricka	Resilient washer		2	B27F, B28F.	1380
										B28E VXL AUTO SEN UTF	1400
25	-	-	4	4	955782-8	Mutter	Nut		2	B27F, B28F.	1420
										B28E VXL AUTO SEN UTF	1440
26	ERF	ERF	ERF	ERF	1272328-4	Slang	Hose		2		[illegible]
27	1	1	1	1	1272121-3	Slangklamma	Hose clamp		2		[illegible]
28	1	1	1	1	1272121-3	Slangklamma	Hose clamp		2		1500
29	1	1	-	-	952630-2	Klamma	Clamp		2	VST	1520
30	1	1	-	-	955780-2	Mutter	Nut		2	VST	1540
31	1	1	-	-	1228334-7	Hållare	Retainer		3	VST	1560
32	1	1	-	-	955243-1	Skruv	Screw		2	VST	[illegible]
33	2	2	2	2	963107-8	Låsmutter	Lock nut		2		[illegible]
34	-	-	ERF	ERF	1272328-4	Slang	Hose		2	B27F, B28F	1620
										B28E VXL AUTO SEN UTF	1640
										(947908)	1660
35	-	-	1	1	1272121-3	Slangklammer	Hose clamp		2	B27F, B28F.	1680
										B28E VXL AUTO SEN UTF	1700
36	-	-	1	1	1218716-7	Ventil	Valve		3	B27F, B28F.	1720
										B28E VXL AUTO SEN UTF	1740
37	-	-	1	1	1229191-0	4-vägsnippel	4-ways nipple		2	VST	1760
38	-	-	2	2	1221906-9	T-rör	T-pipe		2	HST	1780
39	-	-	1	1	1228272-9	Backventil	Check valve		3		1800
40	-	-	ERF	ERF	1272328-4	Slang	Hose		2	(947908)	1820
41	-	-	2	2	1272121-3	Slangklamma	Hose clamp		2		1840
42	ERF	ERF	ERF	ERF	948211-8	Bandklamma	Strip clamp		2	(948210)	1860
43	1	1	1	1		Bromspedal med	Brake pedal with			SE SIDA 28, 4-K05	1880
						monteringsdetaljer	installation component				1900
44	1	1	-	-	1257206-1	Vakuumpump	Vacuum pump		4	DIES	1920
45	2	2	-	-	953043-7	Skruv	Screw		2	DIES	1940
46	2	2	-	-	941907-8	Bricka	Washer		2	DIES	1960
47	1	1	-	-	1328593-7	O-ring	O-ring		3	DIES	1980
48	1	1	-	-	1257207-9	Stötstång	Push rod		4	DIES	[illegible]
	1	1	-	-	272723-8	Sats för byte av	Kit for exchanging of		3	DIES	2040
						ventiler, vakuumpump	valve, vacuum pump				2060
	1	1	-	-	272722-0	Sats för byte av	Kit for exchanging of		3	DIES	2080
						tätningar, vakuumpump	gasket, vacuum pump				2100

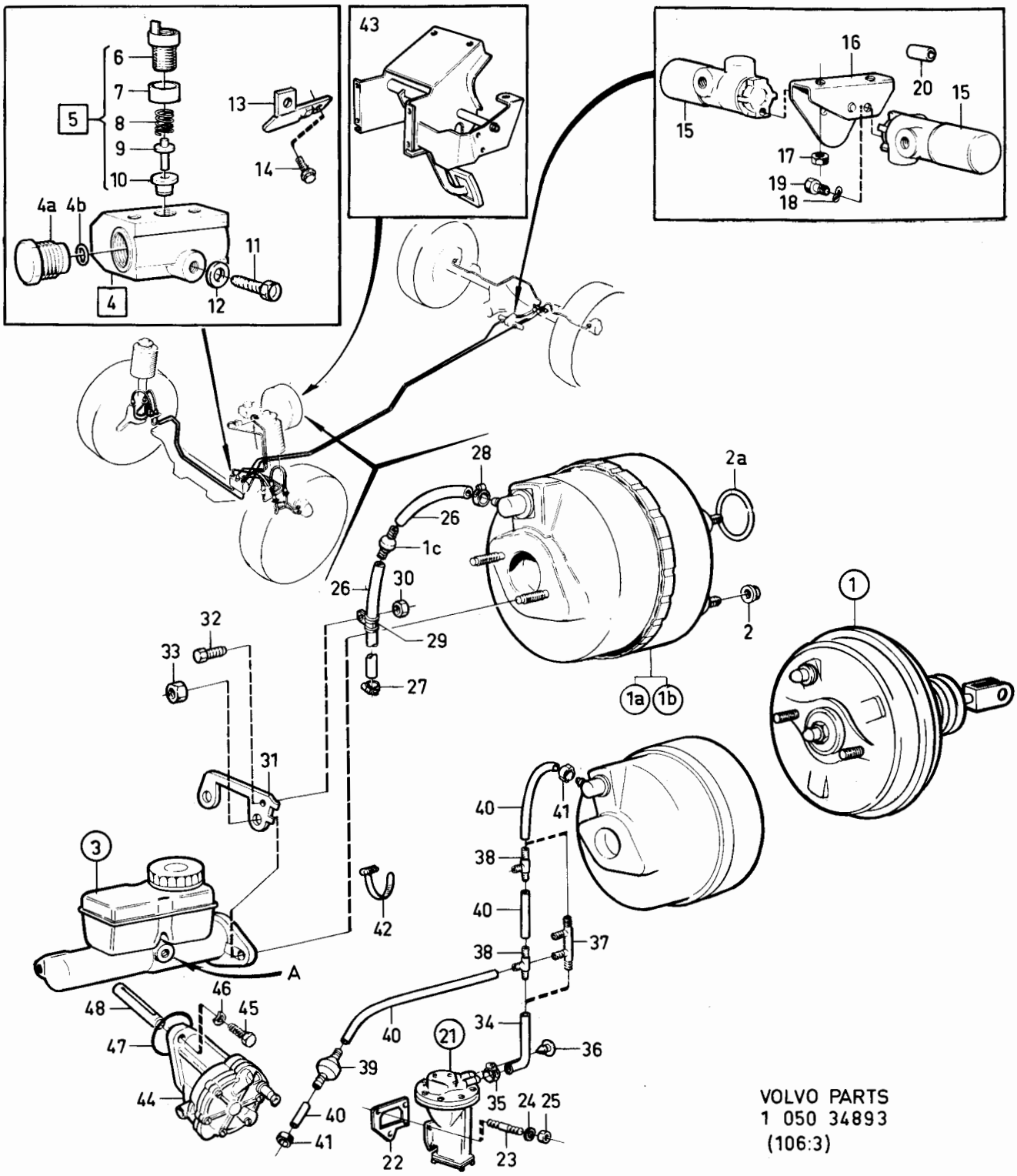

VOLVO PARTS
1 050 34893
(106:3)

Sida Page	Grupp Group	Vakuumbromscylinder GIRLING	Vacuum brake cylinder GIRLING	Illustration 13204 1984-12	0400
18	5				

Pos. Fig.	Antal/Quantity				Artikel nr Part No	Benämning	Description	Sats Kit	B P S R	Anmärkning Notes	
1	1	-	-	-	1229928-5	Vakuumbromscylinder	Vacuum brake cylinder		8	ERS AV 1 ST 1272159-3	0020
	-	-	-	-						SE SIDA 20, 4-J21	0030
2	1	-	-	-		•Tätning	•Seal	S			0040
3	1	-	-	-		•Filter	•Filter	S			0060
4	1	-	-	-		•Filter	•Filter	S			0080
5	1	-	-	-		•Gummikåpa	•Dust cover, rubber	S			0100
6	1	-	-	-	1272811-9	•Backventil	•Check valve		2	(687495)	0120
7	1	-	-	-	687494-5	•Tätning	•Seal		2		0140
8	1	-	-	-	678444-1	•Justerskruv	•Adjuster screw		3		0160
	1	-	-	-	272595-0	Reparationssats	Repair kit		1		0180

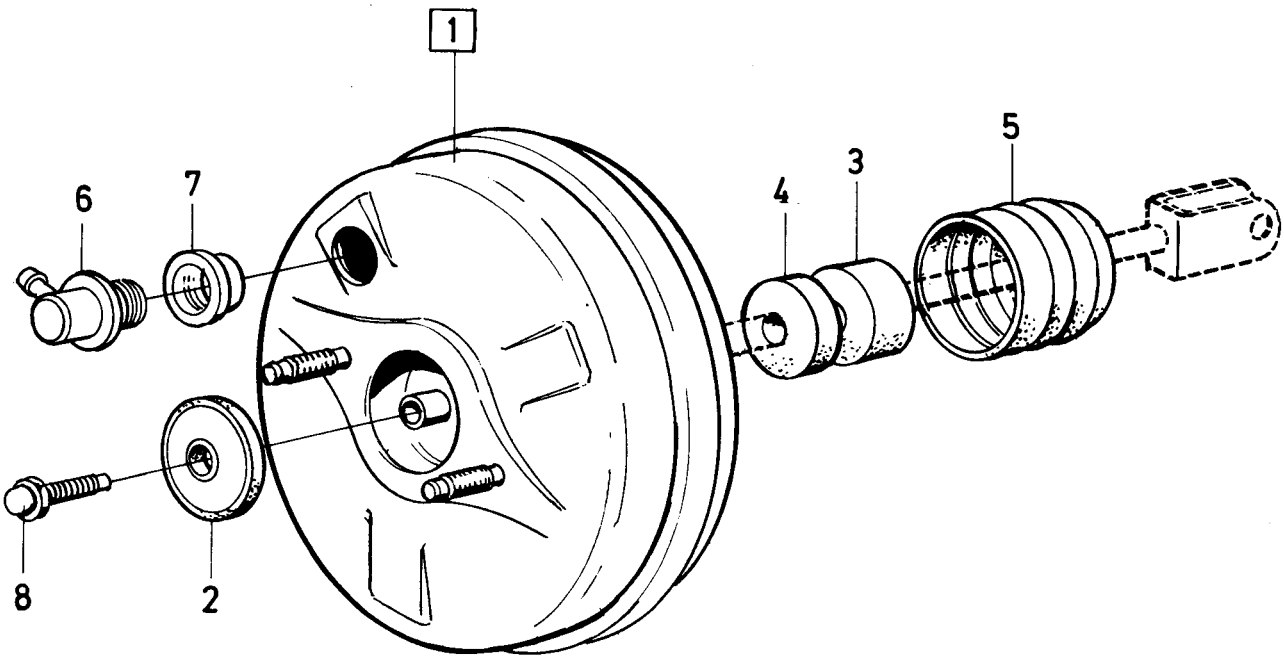

VOLVO PARTS
1 050 13204

Sida Page	Grupp Group	Vakuumbromscylinder DBA	Vacuum brake cylinder DBA	Illustration 31349 1984-12	0450
20	5				

Pos. Fig.	Antal/Quantity				Artikel nr Part No	Benämning	Description	Sats Kit	B P S R	Anmärkning Notes	
1	1	-	-	-	1229336-1	Vacuumbromscylinder 2x8" DBA	Vacuum brake cylinder 2x8" DBA		3		0020 0025
2	1	-	-	-	1272159-3	Vacuumbromscylinder 10" DBA	Vacuum brake cylinder 10" DBA		3		0030 0035
3	1	-	-	-	1207352-4	•Gummikåpa	•Dust cover, rubber		3		0040
4	1	-	-	-	1207350-8	•Backventil	•Non-return valve		2		0060
5	1	-	-	-	1207351-6	•Tätning	•Seal		2		0080

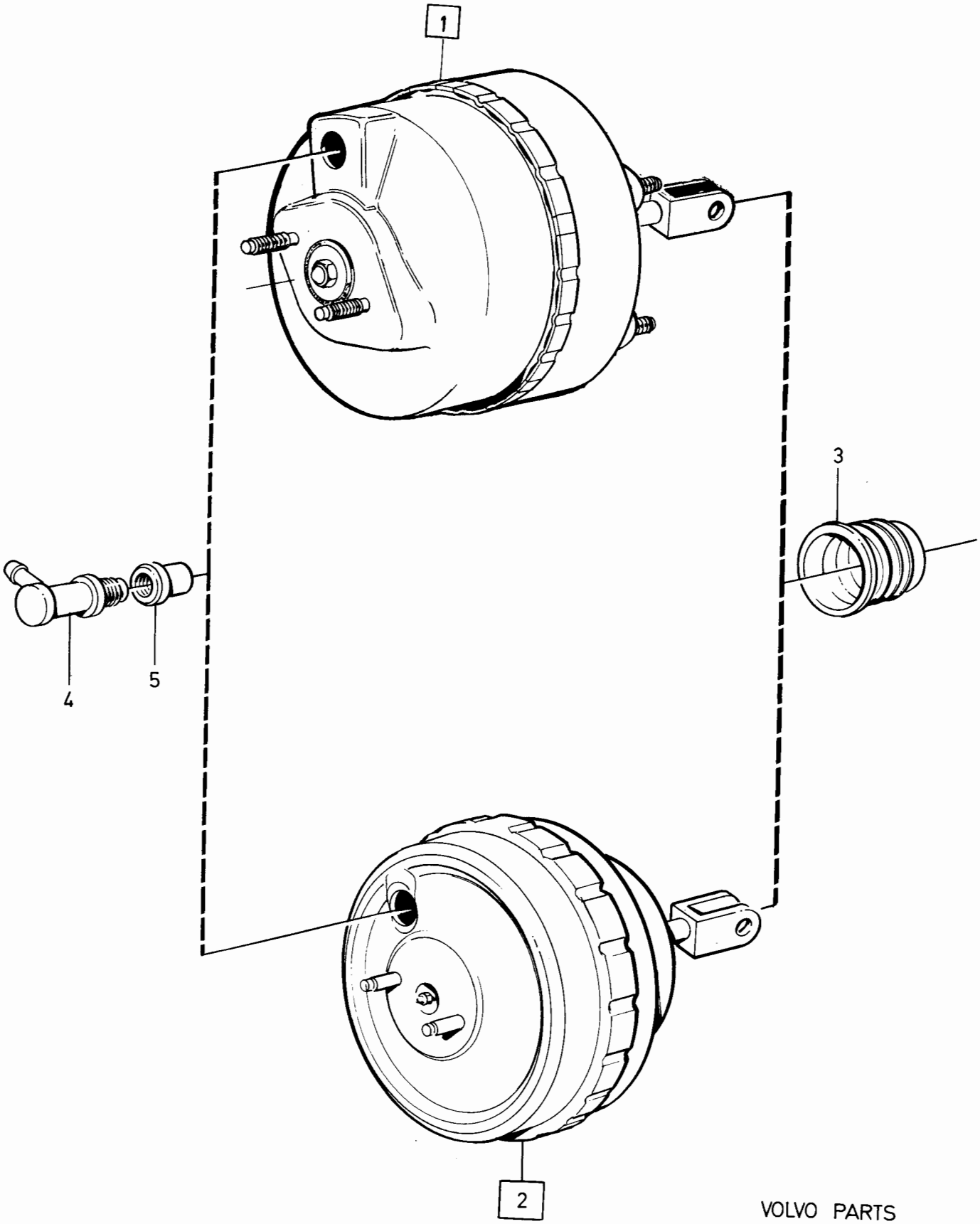

VOLVO PARTS
1 050 31349
(106:3)

Sida Page	Grupp Group	Vakuumbromscylinder GIRLING	Vacuum brake cylinder GIRLING	Illustration 13205 1984-12	0500
22	5				

Pos. Fig.	Antal/Quantity				Artikel nr Part No	Benämning	Description	Sats Kit	B P S R	Anmärkning Notes	
1	1	-	-	-	1229493-0	Vakuumbromscylinder	Vacuum brake cylinder		8	ERS AV 1 ST 1229336-1	0020
2	1	-	-	-	678441-7	•Filter	•Filter	S	1		0040
3	2	-	-	-		•Filter	•Filter	S			0060
4	1	-	-	-		•Hållare	•Retainer	S			0080
5	1	-	-	-		•Gummikåpa	•Dust cover, rubber	S			0100
6	1	-	-	-		•Tätning	•Seal	S			0120
7	1	-	-	-	1272811-9	•Ventil	•Valve		2		0140
8	1	-	-	-	687494-5	•Tätning	•Seal		2		0160
9	1	-	-	-	678444-1	•Justerskruv	•Adjuster screw		3		0180
	1	-	-	-	272596-8	Reparationssats	Repair kit		1		0200

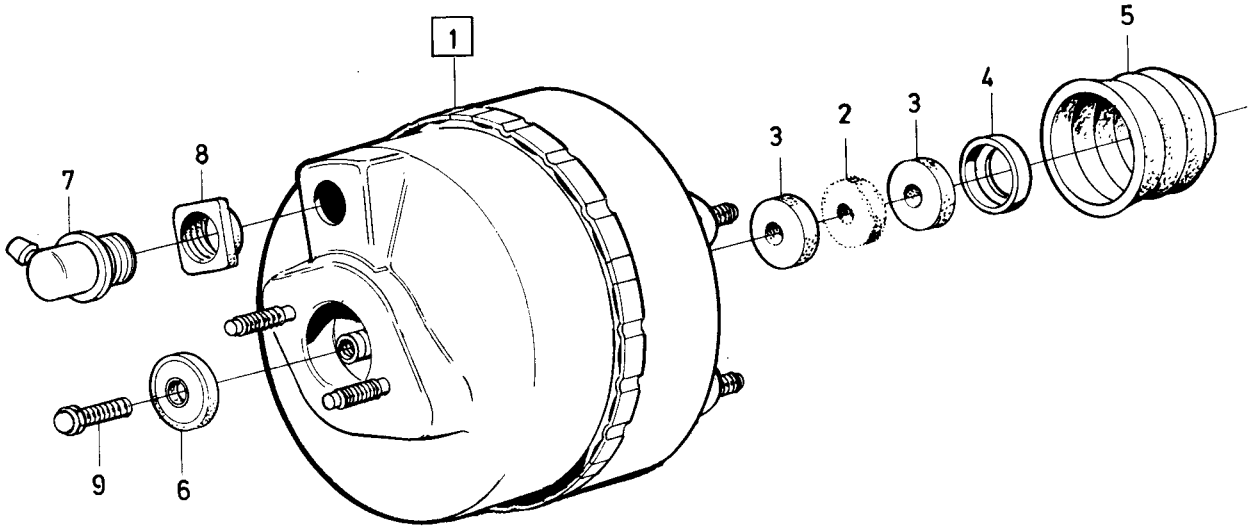

VOLVO PARTS
1 050 13205

Sida Page	Grupp Group	Huvudcylinder	Master cylinder	Illustration	0550
24	5			37397 1984-12	

	Pos. Fig.	Antal/Quantity				Artikel nr Part No	Benämning	Description	Sats Kit	B P S R	Anmärkning Notes	
x	1	1	-	-	-	1330799-6	Huvudcylinder,kmpl	Master cylinder,cpl		3	(1205893)	0020
x		-	1	-	-	1330800-2	Huvudcylinder,kmpl	Master cylinder,cpl		3	(1205894)	0040
	2	1	-	-	-	1206817-7	.Huvudcylinder	.Master cylinder		8		0060
		-	1	-	-	1221714-7	.Huvudcylinder	.Master cylinder		8		0080
	3	1	1	-	-	272602-4	.Reparationssats	.Repair kit		1		0100
	4	1	1	-	-		..Packning	..Packing	S			0120
	5	1	1	-	-		..Fjäder	..Spring	S			0140
	6	1	1	-	-		..Stödring	..Back up ring	S			0160
	7	1	1	-	-		..Kolv, kmpl	..Piston, cpl	S			0180
	8	1	1	-	-		..Låsring	..Lock ring	S			0200
	9	2	2	-	-	1221713-9	.Muff	.Connector		3		[illegible]
	10	1	1	-	-	1206007-5	Bromsvätskebehållare	Brake fluid reservoir		3		[illegible]
	11	1	1	-	-	681659-9	.Sil	.Strainer		3		0260
	12	1	1	-	-	1272107-2	.Lock	.Cover		3		0280

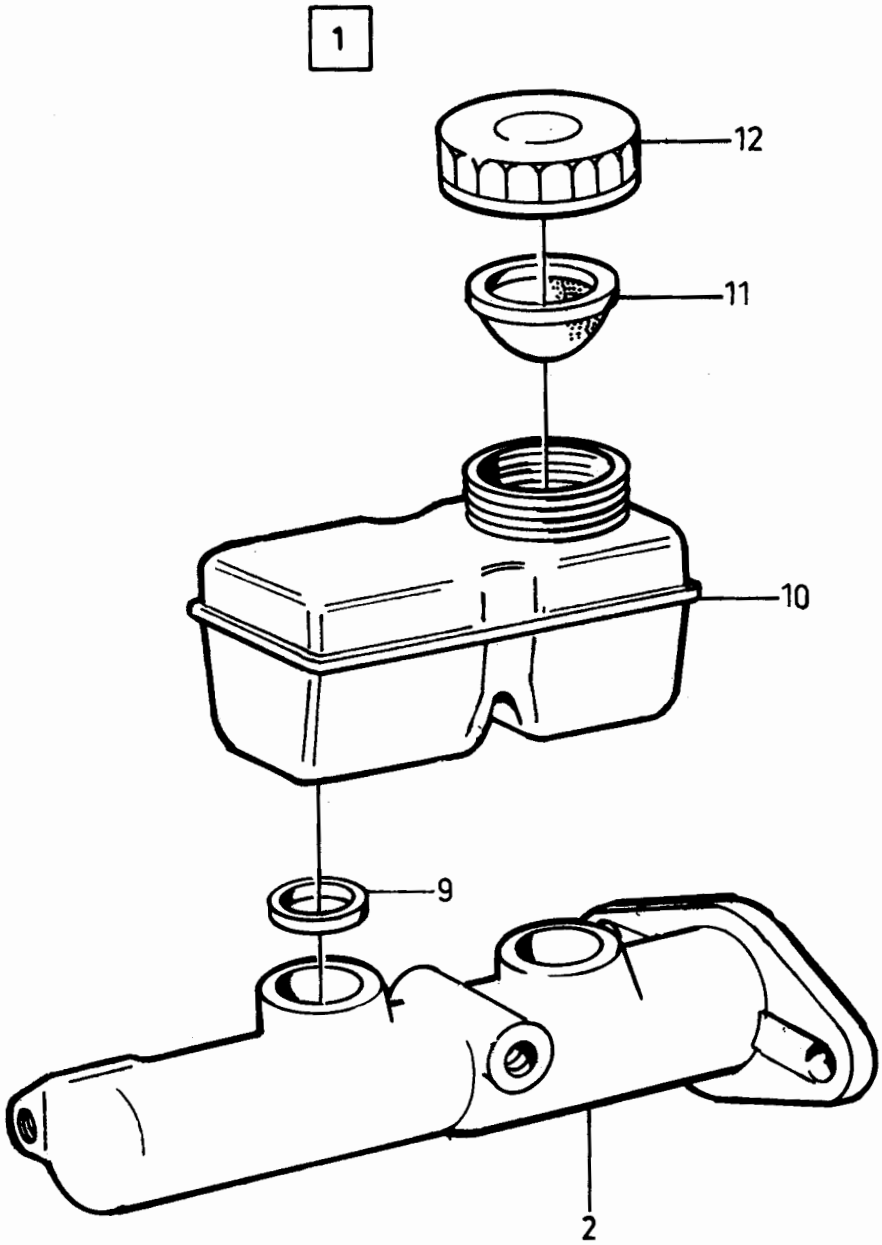

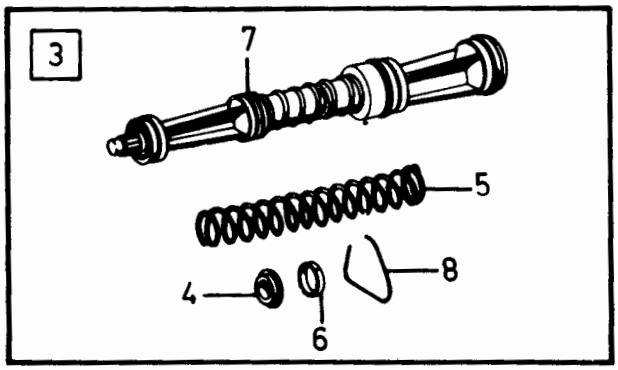

VOLVO PARTS
1 050 37397
(106:3)

Sida Page	Grupp Group	Vakuumpump	Vacuum pump	Illustration	0600
		1228559	1228559	34783	
26	5			1984-12	

Pos. Fig.	Antal/Quantity				Artikel nr Part No	Benämning	Description	Sats Kit	B P S R	Anmärkning Notes	
1	1	-	-	-	1228559-9	Vakuumpump	Vacuum pump		4		0020
2	1	-	-	-	272586-9	·Ventilsats	·Valve kit		3		0040
3	2	-	-	-		··Ventil	··Valve	S			0060
4	1	-	-	-		··Packning	··Gasket	S			0080
5	2	-	-	-		··Packning	··Gasket	S			0100
6	1	-	-	-	956076-4	··Skruv	··Screw	S	2		0120
7	1	-	-	-	272587-7	·Membransats	·Diaphragm kit		3		0140
8	1	-	-	-		··Membran	··Diaphragm	S			0160
9	1	-	-	-		··O-ring	··O-ring	S			0220
10	1	-	-	-		··Skruv	··Screw	S			0240
11	1	-	-	-		··Packning	··Gasket	S			(
12	1	-	-	-	272647-9	·Hävarmssats	·Lever kit		3		0300
13	1	-	-	-		··Hävarm	··Lever	S			0320
14	1	-	-	-		··Axel	··Shaft	S			0340
15	1	-	-	-	1277283-6	Fjäder	Spring		3		0380

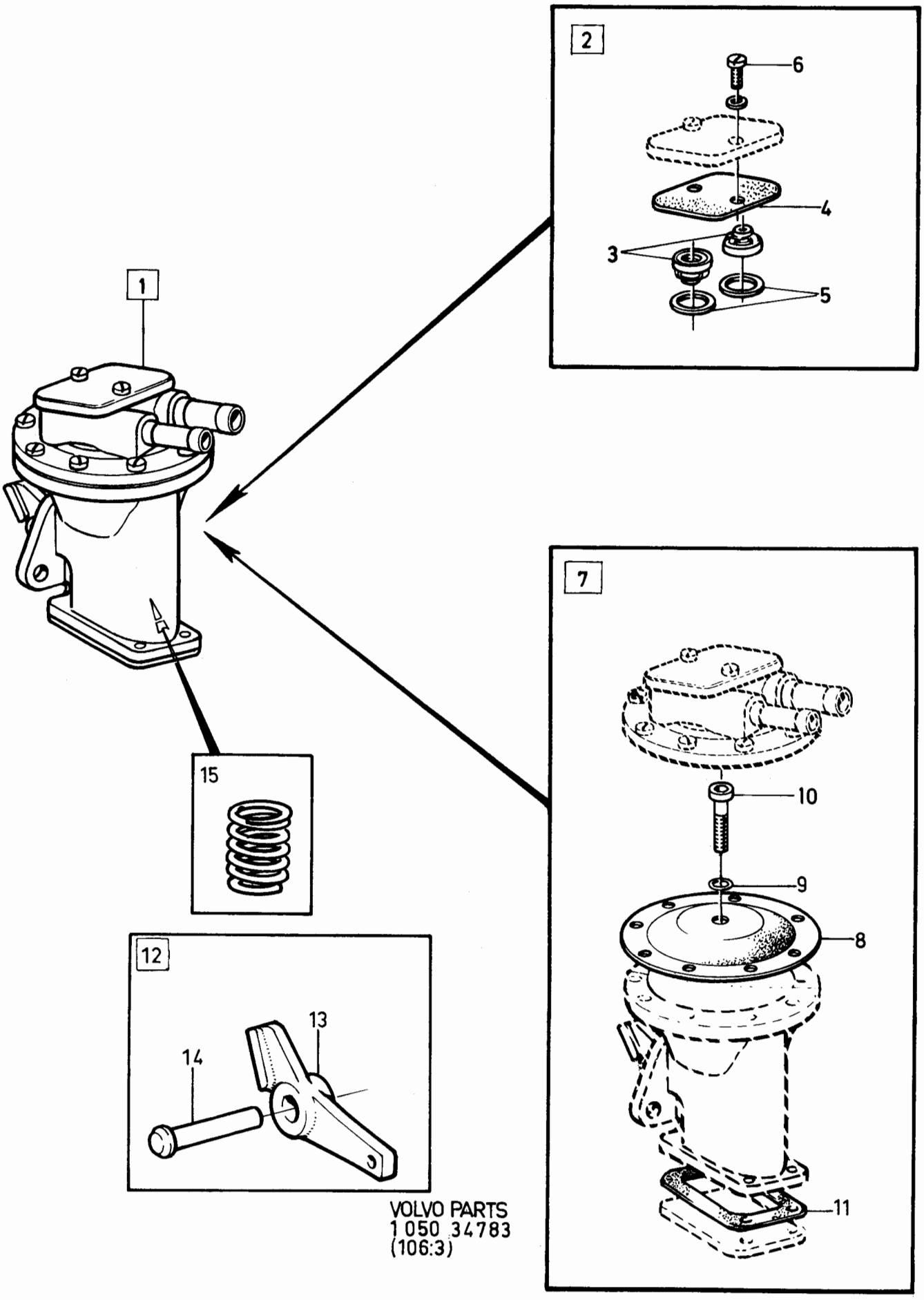

VOLVO PARTS
1 050 34783
(106:3)

Sida Page	Grupp Group	Bromspedal med monteringsdetaljer	Brake pedal with installation components	Illustration	0650
28	5			23106 1984-12	

Pos. Fig.	Antal/Quantity 4CYL DIES VST	4CYL DIES HST	6CYL VST	6CYL HST	Artikel nr Part No	Benämning	Description	Sats Kit	B P S R	Anmärkning Notes	
1	1	-	-	-	1205707-1	Pedalkåpa	Pedal casing		5	7)	0020
	1	-	-	-	1205707-1	Pedalkåpa	Pedal casing		5	8) EXCL TURBO	0040
										K-JETRON	0060
	1	-	-	-	1272675-8	Pedalkåpa	Pedal casing		5	8) B21 TURBO	0150
										LH-JETRON	0151
	-	1	-	-	1205711-3	Pedalkåpa	Pedal casing		5		0160
	-	-	1	-	1272675-8	Pedalkåpa	Pedal casing		5		0180
	-	-	-	1	1272891-1	Pedalkåpa	Pedal casing		5		0200
2	3	3	3	3	944926-5	Skruv	Screw		2		0220
3	4	4	4	4	948645-7	Flänslåsmutter	Flange lock nut		2		0240
4	1	-	1	-	1205736-0	Bromspedal	Brake pedal		5	VXL MAN	0
	-	1	-	1	1205740-2	Bromspedal	Brake pedal		5	VXL MAN	0280
	1	-	1	-	1229326-2	Bromspedal	Brake pedal		5	VXL AUTO	0300
	-	1	-	1	1229319-7	Bromspedal	Brake pedal		5	VXL AUTO	0320
5	1	1	1	1	1272021-5	Pedalgummi	Rubber pad		3	VXL MAN (666176)	0340
	1	1	1	1	1272066-0	Pedalgummi	Rubber pad		3	VXL AUTO (669843)	0360
6	2	2	2	2	675555-7	Bussning	Bushing		4		0
7	1	1	1	1	1206770-8	Axel	Shaft		4		0400
8	1	1	1	1	955333-0	Skruv	Screw		2		0420
9	1	1	1	1	945654-2	Mutter	Nut		2		0440
10	1	1	1	1	1205735-2	Returfjäder	Return spring		3		0460
11	1	1	1	1	679364-0	Bromskontakt	Brake contact		1		0480
12	1	1	1	1	940143-1	Låsbricka	Lock washer		2		0500
13	1	1	1	1	942914-3	Mutter	Nut		2		0520
14	1	1	1	1	948461-9	Cylindrisk bult,	Clevis pin,		2	TID UTF	0540
						med spår	with slot				0560
	1	1	1	1	964844-5	Cylindrisk bult,	Clevis pin,		2	SEN UTF	0580
						med hål	with hole				0600
15	1	1	1	1	951669-1	Spårryttare	Retainer ring		2		0620
	1	1	1	1	664822-4	Låsfjäder	Lock spring		1		0640
16	-	1	-	1	941744-5	Bricka	Washer		2	VXL MAN TID UTF	0660

7. 242 CH -189179. 244 CH -592109. 245 CH -317939. 262 CH -8374. 264 CH -107609. 265 CH -28319.
8. 242 CH 189180-. 244 CH 592110-. 245 CH 317940-. 262 CH 8375-. 264 CH 107610-. 265 CH 28320-.

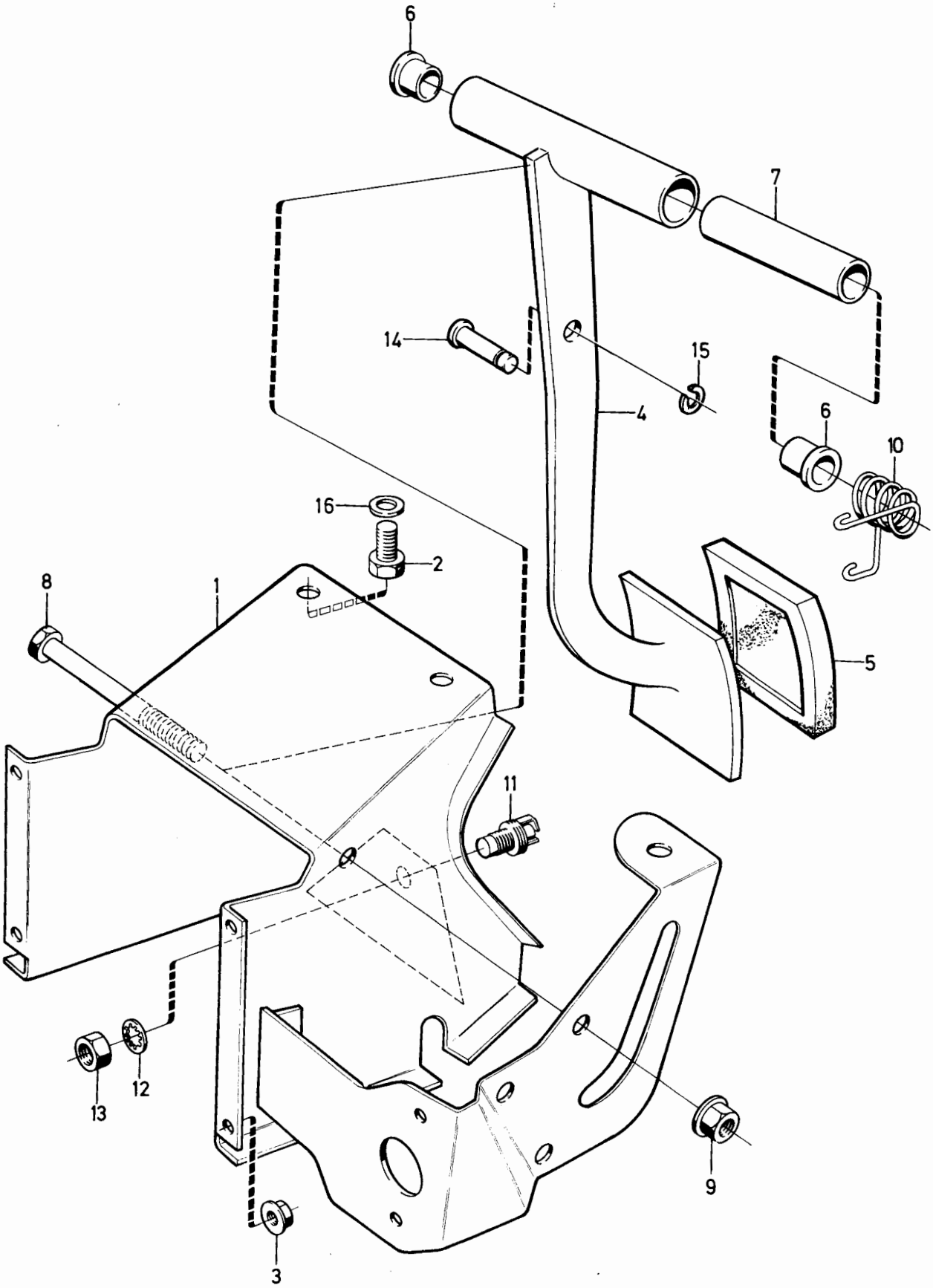

VOLVO PARTS
1 050 23106
(106:5)

Sida Page	Grupp Group	Handbroms	Handbrake	Illustration	0700
30	5			25025 1984-12	

Pos. Fig.	Antal/Quantity				Artikel nr Part No	Benämning	Description	Sats Kit	B P S R	Anmärkning Notes	
1	1	-	-	-	1206771-6	Handtag	Handle		4	4)	0020
	1	-	-	-	1206771-6	Handtag, svart	Handle, black		4	5)	0021
	1	-	-	-	1272534-7	Handtag, brunt	Handle, brown		4	5)	0022
	1	-	-	-	1272531-3	Handtag, blå	Handle, blue		4	5)	0023
	1	-	-	-	1272532-1	Handtag, beige	Handle, beige		4	5)	0024
	1	-	-	-	1272533-9	Handtag, grå	Handle, grey		4	5)	0025
2	1	-	-	-	1205936-6	Spak	Lever		4		0040
3	1	-	-	-	1272631-1	Spärrhake	Pawl		4	(1205939)	0060
4	1	-	-	-	947693-8	Nit	Rivet		2		0080
5	1	-	-	-	1205940-8	Tryckstång	Push rod		3		0100
6	1	-	-	-	191156-9	Bricka	Washer		2		0[illegible]
7	1	-	-	-	659603-5	Fjäder	Spring		3		0140
8	1	-	-	-	654980-2	Knapp	Button		4		0160
9	1	-	-	-	1205941-6	Ok	Yoke		3		0180
10	1	-	-	-	1228984-9	Bult	Bolt		3		0200
11	1	-	-	-	1205943-2	Justerskruv	Adjuster screw		3		0220
12	1	-	-	-	960148-5	Bricka	Washer		2		0[illegible]
12a	1	-	-	-	1228972-4	Friktionsbricka	Friktion washer		3		02[illegible]
13	1	-	-	-	951668-3	Spårryttare	Circlip		2		0280
14	1	-	-	-	1205949-9	Kvadrant, V	Quadrant, L		4		0300
15	1	-	-	-	1205985-3	Kvadrant, H	Quadrant, R		4		0320
16	1	-	-	-	1205947-3	Axel	Shaft		4		0340
17	2	-	-	-	1205948-1	Bussning	Bushing		3		0360
18	2	-	-	-	940217-3	Spårryttare	Circlip		2		0380
19	1	-	-	-	1205944-0	Konsol	Bracket		4		0400
20	4	-	-	-	948096-3	Skruv	Screw		2		0420
21	1	-	-	-		Strömbrytare handbromskontroll	Switch handbrake control			SE GRUPP 3	0440 0460
21a	1	-	-	-	955115-1	Skruv	Screw		2		0480
22	1	-	-	-		Kåpa för handtag	Casing for handle			SE GRUPP 9	0500
23	2	-	-	-	1205743-6	Vajer	Cable		1		0520
23a	2	-	-	-	1272441-5	Skyddsslang, för vajer	Protector hose, for cable		3		0560 0580
24	2	-	-	-	963105-2	Mutter	Nut		2		0600
25	2	-	-	-	941269-3	Gummibussning	Rubber bushing		2	(941265)	0620
25a	4	-	-	-	1228608-4	Gummiring	Rubber ring		3		0660
26	1	-	-	-	943717-9	Klammer	Clamp		2		0680
27	1	-	-	-	1228949-2	Fjäder	Spring		3		0[illegible]
28	2	-	-	-	1272440-7	Hylsa	Sleeve		3		07[illegible]
29	2	-	-	-	955294-4	Skruv	Screw		2	M8X16 TID UTF	0740
	2	-	-	-	1272470-4	Skruv	Screw		2	M8X20 SEN UTF	0750
29a	2	-	-	-	955894-1	Bricka	Washer		2	SEN UTF	0755
30	2	-	-	-	1205904-4	Tätningsring	Seal ring		3		0760
31	2	-	-	-	1205953-1	Ankare	Anchor		4		07[illegible]
32	4	-	-	-	949463-4	Flänsskruv	Flange screw		2	EXCL 245 CH 269705-270160	0[illegible] 0810
	4	-	-	-	947487-5	Flänsskruv	Flange screw		2	245 CH 269705-270160	0820
33	2	-	-	-	1205849-1	Expander	Expander		3		0840
34	1	-	-	-	1221869-9	•Bult	•Bolt		3		0860
35	1	-	-	-	940213-2	•Spårryttare	•Circlip		2		0880
36	2	-	-	-	1206339-2	Axel	Axle		4		0900
37	4	-	-	-	1229428-6	Bromsback	Brake shoe		3		0920
	4	-	-	-	1330310-2	Bromsback, asbestfri	Brake shoe, non asbestos		3	SWEDEN, NORWAY, DENMARK, FINLAND	0930 0935
38	4	-	-	-	1205887-1	Fixeringsfjäder	Fixation spring		3		0940
39	2	-	-	-	383095-7	Tryckplåt	Press plate		4		0960
40	8	-	-	-	955315-7	Skruv	Screw		2		0980
41	2	-	-	-	1212200-8	Returfjäder, övre	Return spring, upper		3		1000
42	2	-	-	-	1273836-5	Returfjäder, nedre	Return spring, lower		3	(1212199)	1020

4. 242 CH-165569, 244 CH-482504, 245 CH-264754, 262 CH-6449, 264 CH-83054, 265 CH-21774.
5. 242 CH 165570-, 244 CH 482505-, 245 CH 264755-, 262 CH 6450-, 264 CH 83055-, 265 CH 21775-.

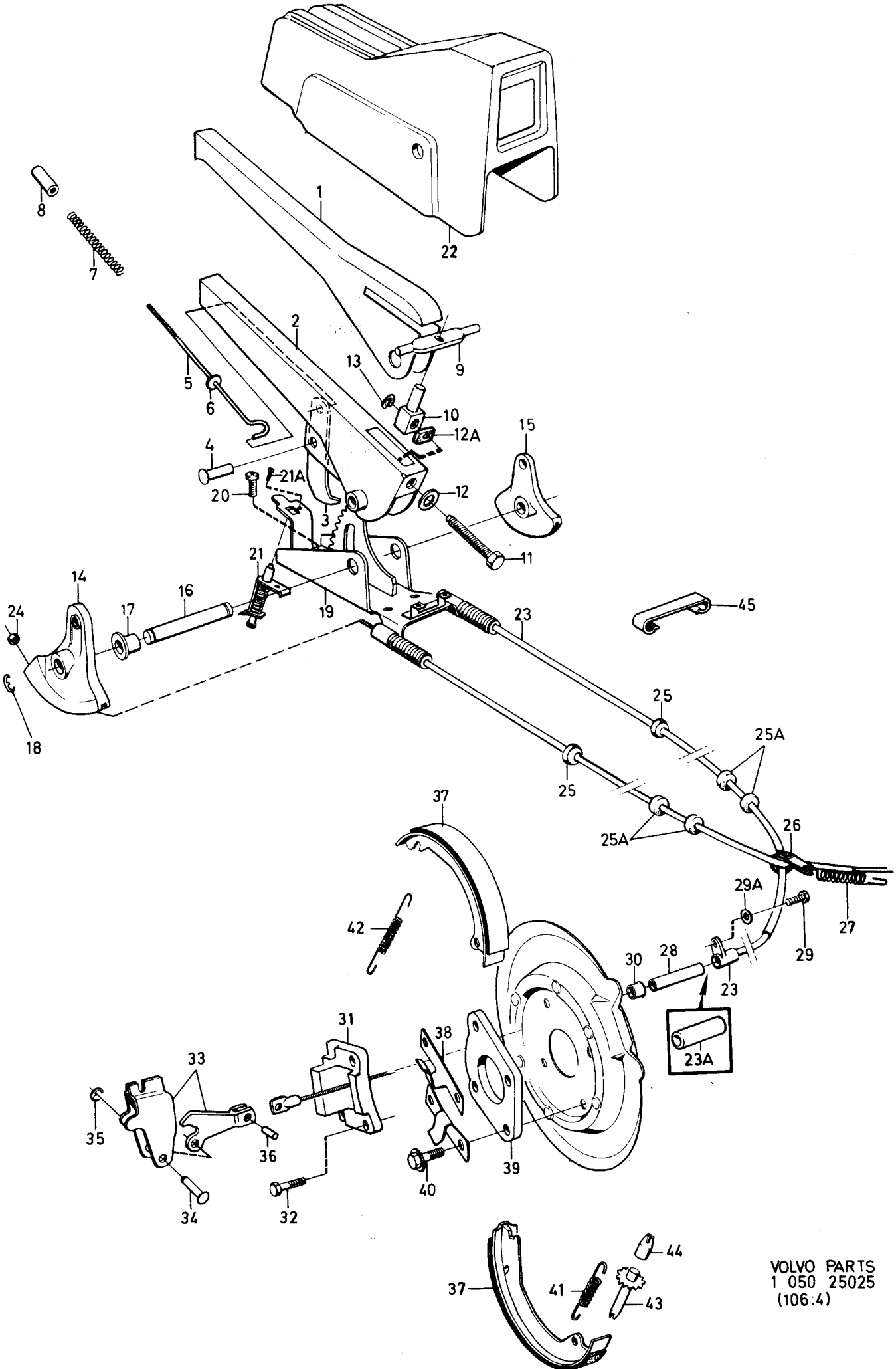

VOLVO PARTS
1 050 25025
(106:4)

Sida Page	Grupp Group	Handbroms	Handbrake	Illustration	0700
32	5			25025 1983-08	

Pos. Fig.	Antal/Quantity				Artikel nr Part No	Benämning	Description	Sats Kit	BPSR	Anmärkning Notes	
43	2	-	-	-	677525-8	Justeringsanordning	Slack adjuster		3	12)	1040
44	2	-	-	-	677528-2	Hylsa	Sleeve		3	12)	1060
45	1	-	-	-	1228842-9	Hållare	Retainer		3		1080

12. Reservdelsutförande. Replacement unit. Version pièce dètachèe. Ersatzteilausführung. Versión de repuesto. Esecuzione pezzi di ricambio.

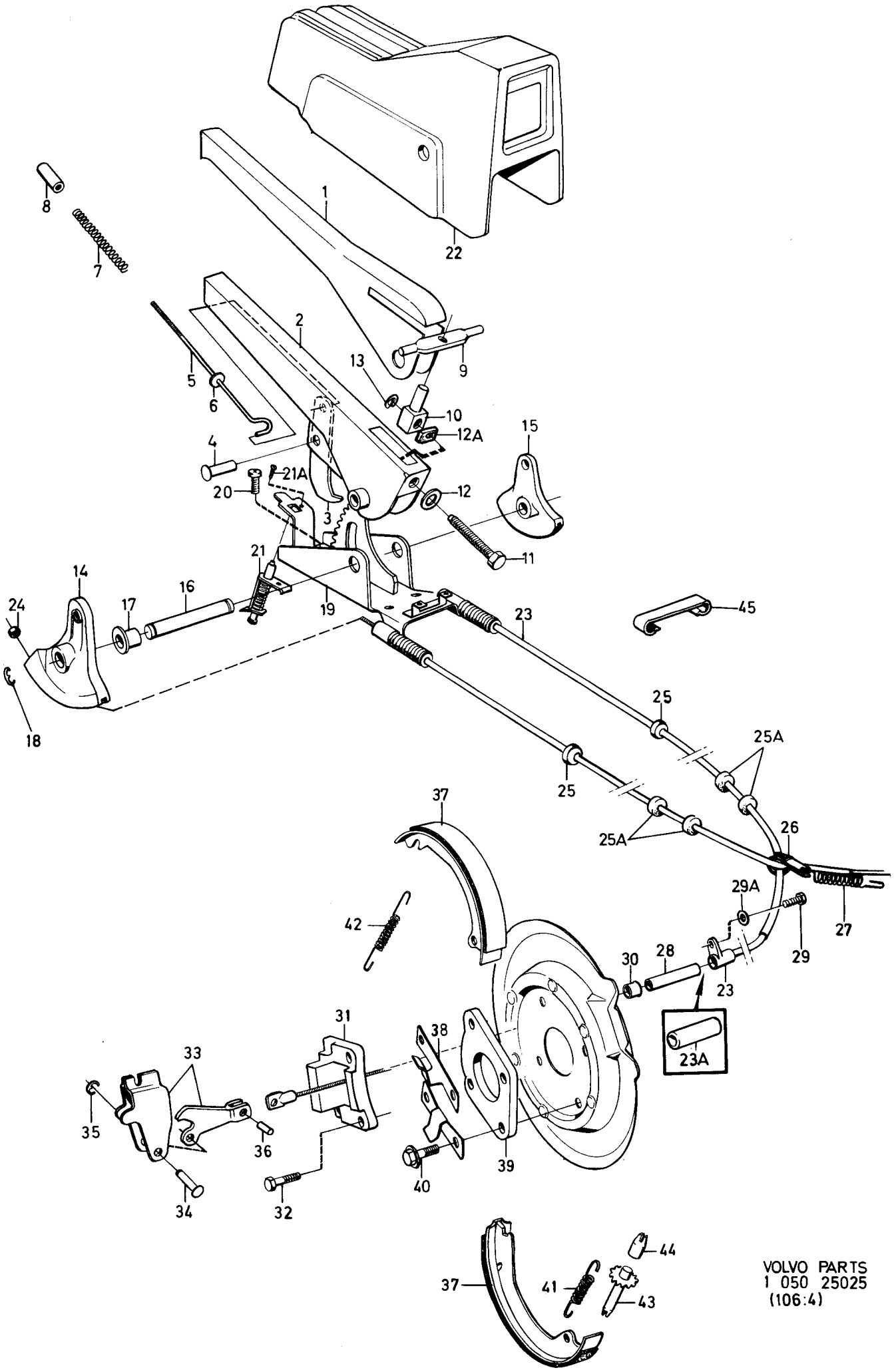

VOLVO PARTS
1 050 25025
(106:4)

Sida Page	Grupp Group	Rörledningar	Pipe lines	Illustration	0750
34	5			31353 1984-12	

Pos. Fig.	Antal/Quantity				Artikel nr Part No	Benämning	Description	Sats Kit	BPSR	Anmärkning Notes	
1	1	-	-	-	1277118-4	Bromsrör	Brake pipe		2	VST	0020
	1	-	-	-	1277123-4	Bromsrör	Brake pipe		2	HST	0040
2	1	-	-	-	1277117-6	Bromsrör	Brake pipe		2	VST	0060
	1	-	-	-	1277123-4	Bromsrör	Brake pipe		2	HST	0080
3	1	-	-	-	1277316-4	Bromsrör	Brake pipe		2	(1277116)	0100
4	1	-	-	-	1277316-4	Bromsrör	Brake pipe		2	(1277116)	0120
5	1	-	-	-	1229655-4	Konsol	Bracket		3		0140
6	1	-	-	-	944926-5	Skruv	Screw		2		0160
7	2	-	-	-	1229347-8	Bromsslang	Brake hose		2		0180
7a	2	-	-	-	1229350-2	Slanghållare	Hose retainer		2		0200
8	4	-	-	-	942336-9	Fjädrande bricka	Resilient washer		2		[illegible]
9	4	-	-	-	946911-5	Mutter	Nut		2		0240
10	1	-	-	-	1229857-6	Bromsrör	Brake pipe		2		0260
11	1	-	-	-	1229858-4	Bromsrör	Brake pipe		2		0280
12	1	-	-	-	1277121-8	Bromsrör	Brake pipe		2	(1229863)	0300
13	1	-	-	-	1277121-8	Bromsrör	Brake pipe		2	(1229864)	0320
14	1	-	-	-	1229655-4	Konsol	Bracket		3		[illegible]
15	1	-	-	-	944926-5	Skruv	Screw		2		0360
16	2	-	-	-	1229347-8	Bromsslang	Brake hose		2		0380
16a	2	-	-	-	1229350-2	Slanghållare	Hose retainer		2		0400
17	4	-	-	-	942336-9	Fjädrande bricka	Resilient washer		2		0420
18	4	-	-	-	946911-5	Mutter	Nut		2		0440
19	1	-	-	-	1229859-2	Bromsrör	Brake pipe		2		0460
20	1	-	-	-	1229860-0	Bromsrör	Brake pipe		2		0480
21	1	-	-	-	1277124-2	Bromsrör	Brake pipe		2	(1229614)	0500
22	1	-	-	-	1277124-2	Bromsrör	Brake pipe		2	(1229615)	0600
23	2	-	-	-	1229100-1	Bromsslang	Brake hose		2		0720
24	1	-	-	-	677540-7	Konsol	Bracket		8		0740
25	1	-	-	-	955269-6	Skruv	Screw		2		0760
26	1	-	-	-	941906-0	Fjädrande bricka	Resilient washer		2		0780
27	2	-	-	-	942336-9	Fjädrande bricka	Resilient washer		2		0800
28	2	-	-	-	946911-5	Mutter	Nut		2		0820
x 29	1	-	-	-	1277112-7	Bromsrör	Brake pipe		2	(1228248)	0840
30	1	-	-	-	1277114-3	Bromsrör	Brake pipe		2	(1229719)	0860
31	ERF	-	-	-	1221989-5	Klammer	Clamp		2		0880
31a	4	-	-	-	677980-5	Klammer	Clamp		2	260 INJE	0920
31b	2	-	-	-	190665-0	Skruv	Screw		2	L13. 260 INJE	0940
31c	1	-	-	-	956079-8	Skruv	Screw		2	L20. 260 INJE	[illegible]
31d	1	-	-	-	955780-2	Mutter	Nut		2	260 INJE	0960
32	ERF	-	-	-	960863-9	Skruv	Screw		2		1000
33	ERF	-	-	-	940090-4	Bricka	Washer		2		1020
34	2	-	-	-	947685-4	Klammer	Clamp		2		1040
35	2	-	-	-	960863-9	Skruv	Screw		2	L 22 MM	1060
	2	-	-	-	948316-5	Skruv	Screw		2	L 38 MM	[illegible]
36	3	-	-	-	947686-2	Klammer	Clamp		2	VST	[illegible]
37	2	-	-	-	940090-4	Bricka	Washer		2		1120
37a	2	-	-	-	947685-4	Klammer	Clamp		2		1140
37b	2	-	-	-	955247-2	Skruv	Screw		2		1160
37c	2	-	-	-	955780-2	Mutter	Nut		2		1180
38	1	-	-	-	1228924-5	Klammer	Clamp		2		1200
39	1	-	-	-	960863-9	Skruv	Screw		2		1220
40	1	-	-	-	947191-3	Klammer	Clamp		2		1240
41	1	-	-	-	942402-9	Skruv	Screw		2	TID UTF 5/16 UNC X 16	1260 1280
	1	-	-	-	946440-5	Skruv	Screw		2	SEN UTF M8 X 16	1300 1320
42	2	-	-	-	121585-4	Bandklammer	Band clamp		2		1340
43	1	-	-	-	1228924-5	Klammer	Clamp		2		1360
44	1	-	-	-	956080-6	Skruv	Screw		2		1380
45	1	-	-	-	955780-2	Mutter	Nut		2		1400

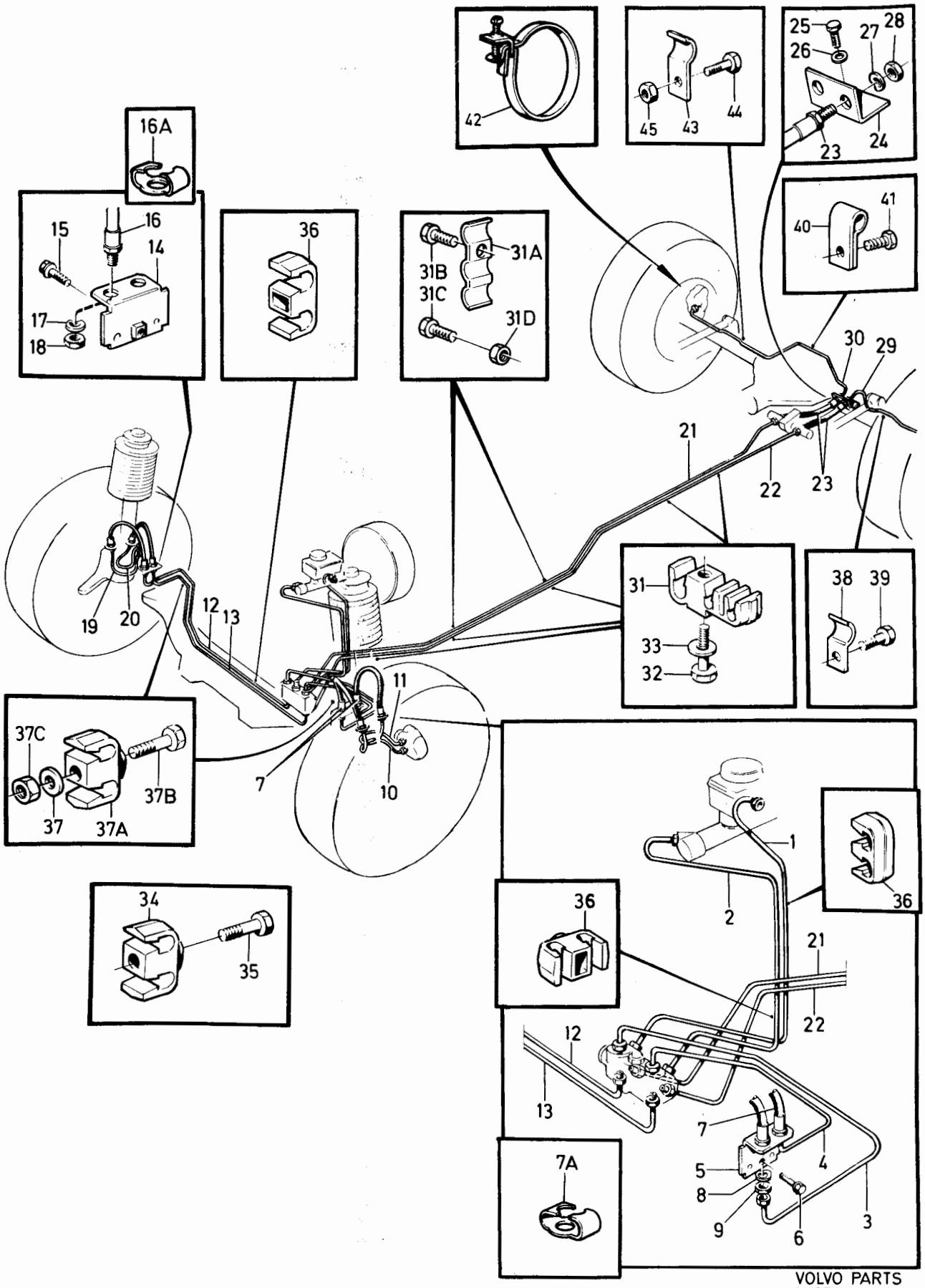

VOLVO PARTS
1 050 31353
106.3

VOLVO

0001

	Innehållsförteckning / Index	Inhaltsverzeichnis / Indice	Grupp / Group	Sida / Page
1984-12	Table des matières	Indice del contenuto	6	1

0020
0040 FRAMAXEL, HJUL, NAV OCH STYRNING — Sida — Koord.

0060
0080 Framaxel, hjul, nav och styrning 2 5-A03

0100
0130
0140
0160
0180 FRONT AXLE, WHEELS, HUBS AND STEERING — Page — Grid

0200
0220 Front axle, wheels, hubs and steering 2 5-A03

0240
0260
0280
0300
0340 ESSIEU AVANT, ROUES, MOYEUX ET DIRECTION — Page — Grid

0360 Essieu avant, roues, moyeux et direction 2 5-A03

0380
0400
0420
0480 VORDERACHSE, RÄDER, NABE UND LENKUNG — Seite — Grid

0500 Vorderachse, Räder, Nabe und Lenkung 2 5-A03

0520
0540
0560
0580
0600 EJE DELANTERO, RUEDAS, CUBOS Y SISTEMA DE DIRECCION — Página — Grid

0640 Eja delantero, ruedas, cubus y sistema de dirección 2 5-A03

0660
0680
0700
0720
0740 ASSE ANTERIORE, ROUTE, MOZZO E STERZO — Pagina — Grid

0780 Asse anteriore, route, mozzo e sterzo 2 5-A03

Sida Page	Grupp Group	Framaxel, styrning	Front axle, steering	Illustration	0025
2	6			19748 1984-12	

Pos. Fig.	Antal/Quantity				Artikel nr Part No	Benämning	Description	Sats Kit	B P S R	Anmärkning Notes	
1	-	-	-	-		Framaxelbalk	Front axle member			SE SIDA 8, 5-A09	0020
2	-	-	-	-		Styrväxel	Steering gear			US	0040
										SE SIDA 4, 5-A05	0060
	-	-	-	-		Styrväxel	Steering gear			MS	0080
										SE SIDA 4, 5-A05	0100
3	-	-	-	-		Pump servostyrning	Pump power steering			B17-B23. D20, D24	0120
										SE SIDA 18, 5-A19	0140
	-	-	-	-		Pump servostyrning	Pump power steering			B27, B28	0160
										SE SIDA 26, 5-B03	0180
4	-	-	-	-		Styrkolonn	Steering column			SE SIDA 4, 5-A05	0200
5	-	-	-	-		Ratt	Steering wheel			SE SIDA 54, 5-C07	
6	-	-	-	-		Länkarm	Control arm			SE SIDA 8, 5-A09	0240
7	-	-	-	-		Fjäderben	Spring strut			SE SIDA 8, 5-A09	0260
8	-	-	-	-		Fjäder	Spring			SE SIDA 10, 5-A11	0280
9	-	-	-	-		Stötdämpare	Shock absorber			SE SIDA 10, 5-A11	0300
10	-	-	-	-		Krängningshämmare	Anti-roll bar			SE SIDA 12, 5-A13	0320
11	-	-	-	-		Nav	Hub			SE SIDA 12, 5-A13	
12	-	-	-	-		Hjul	Wheel			SE SIDA 16, 5-A17	

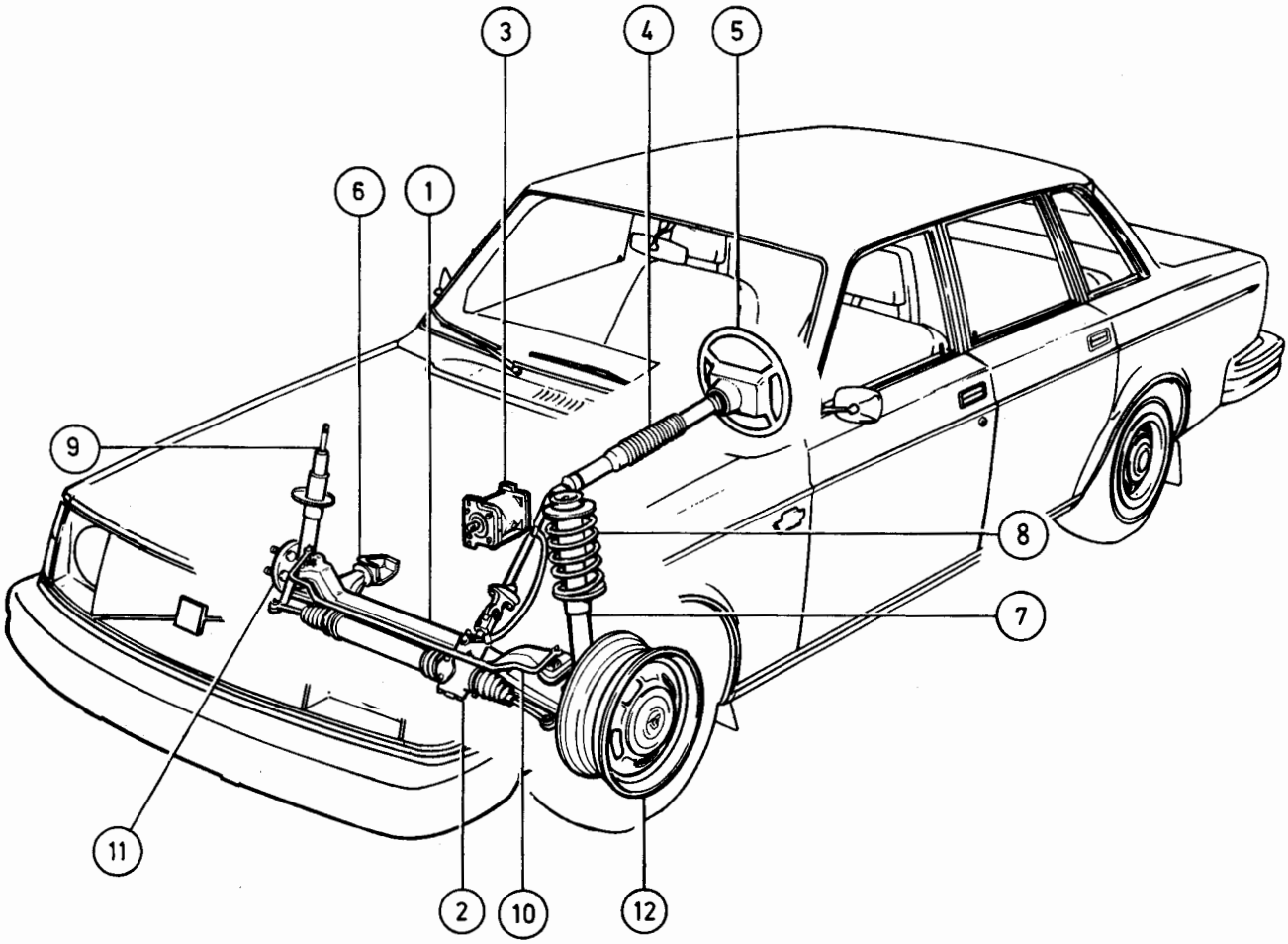

VOLVO PARTS
1 060 19748
(107:1)

Sida Page	Grupp Group	Styrning	Steering	Illustration
4	6	rattaxel, styrväxel	steering shaft, steering gear	34059 1984-04

Pos. Fig.	Antal/Quantity VST US	HST US	VST MS	HST MS	Artikel nr Part No	Benämning	Description	Sats Kit	B P S R	Anmärkning Notes	
1	1	-	-	-	1229320-5	Styrväxel	Steering gear		8	1) CAM	0020
										ERS AV 1 ST 1229324-7.	0040
	-	1	-	-	1229321-3	Styrväxel	Steering gear		5	1) CAM	0060
	-	-	-	-		•Det se sida 32, 5-B09	•Comps page 32, 5-B09				0080
	1	-	-	-	1229324-7	Styrväxel	Steering gear		5	2) ZF	0100
	-	-	-	-		•Det se sida 34, 5-B11	•Comps page 34, 5-B11			MARKED 1229324-7	0120
2	-	-	1	1		Styrväxel med servodetaljer	Steering gear with servo parts			B17, B19, B21, B23 D20, D24 SE SIDA 18, 5-A19	0140 0160 0180
	-	-	1	1		Styrväxel med servodetaljer	Steering gear with servo parts			B27, B28 SE SIDA 26, 5-B03	0200 [illegible]
3	2	2	1	1	1229388-2	Styrpinne, plast	Locating pin, plastic		4		[illegible]
	-	-	1	1	1272285-6	Styrpinne, stål	Locating pin, steel		8		0260
4	2	2	ERF	ERF	1272597-4	U-bult	U-bolt		4		0280
5	4	4	2	2	955894-1	Bricka	Washer		2		0300
6	4	4	2	2	946036-1	Låsmutter	Lock nut		2		0320
7	2	2	-	-	1205667-7	Mellanlägg	Spacer		4		[illegible]
8	-	-	1	-	1272517-2	Mellanlägg	Spacer		4	7) ZF	[illegible]
	-	-	-	-						8) CAM	0380
	-	-	-	1	1272517-2	Mellanlägg	Spacer		4	7) ZF	0400
	-	-	-	-						9) CAM	0420
9	2	2	-	-	1228508-6	Bygel	Brace		3		0440
	-	-	1	-	1272678-2	Bygel	Brace		3	10) CAM	0460
	-	-	-	1	1272678-2	Bygel	Brace		3	11) CAM	0480
10	-	-	1	-	1272593-3	Mellanstycke, järn	Spacer, iron		4	L 74. ZF	0500
	-	-	-	-						8) CAM	0520
	-	-	-	1	1272593-3	Mellanstycke, järn	Spacer, iron		4	L 74. ZF	0540
	-	-	-	-						9) CAM	0560
	-	-	1	-	1272679-0	Mellanstycke, aluminium	Spacer, aluminium		4	L 72 10) CAM	0580 0600
	-	-	-	1	1272679-0	Mellanstycke, aluminium	Spacer, aluminium		4	L 72 11) CAM	0620 0640
11	-	-	2	2	955894-1	Bricka	Washer		2	ALT 1. 8,4X16X10	0660
	-	-	2	2	948871-9	Bricka	Washer		2	ALT 2. 8,4X18X10	0680
12	-	-	2	2	949039-2	Skruv	Screw		2	ALT 1. L 60	0700
	-	-	2	2	948060-9	Skruv	Screw		2	ALT 2. L 25	0720
13	2	2	2	2	946109-6	Mutter	Nut		2		0740
14	1	1	1	1	1229733-9	Styrkolonn	Steering column		4		[illegible]
15	1	1	1	1		•Rattaxel	•Steering shaft		8		[illegible]
16	1	1	1	1		•Rattrör	•Column tube		8		0800
17	1	1	1	1	85612-0	•Fjäder	•Spring		3		0820
18	2	2	2	2	85613-8	•Säte	•Seat		3		0840
19	2	2	2	2	85611-2	•Kullager	•Ball bearing		2		0860
20	1	1	1	1	914456-9	•Spårring	•Circlip		2		0880
21	1	1	1	1	1272286-4	•Mutter	•Nut		2		[illegible]
22	1	1	1	1	85612-0	Fjäder	Spring		3		0920
23	1	1	1	1	1221417-7	Klammer	Clamp		3		0940
24	1	1	1	1	1221677-6	Bussning	Bushing		3		0960
25	2	2	2	2	946440-5	Skruv	Screw		2		0980
26	1	1	1	1	1205839-2	Tätning	Seal		3		1000
27	1	1	-	-	1229208-2	Rattaxel, nedre	Steering shaft, lower		4		1020

1. Serviceskylten märkt 2,4,5. Service plate marked 2,4,5. Plaque de service portant le no 2,4,5. Serviceschild,kennzeichnung 2,4,5. Letrero de servicio marcado 2,4,5. Targhetta di assistenza, contrassegnata 2,4,5
2. Serviceskylten märkt 3. Service plate marked 3. Plaque de service portant le no 3. Serviceschild,kennzeichnung 3. Letrero de servicio marcado 3. Targhetta di assistenza, contrassegnata 3.
7. 242 CH-191210, 244 CH-606891, 245 CH-324851, 264 CH-109706 , 265 CH-28913.
8. 242 CH- OMKR 177710, 244 CH-531594, 245 CH-287113, 264 CH- 91859, 265 CH-23908.
9. 242 CH- OMKR 177710, 244 CH-541035, 245 CH-291681, 264 CH- 94023, 265 CH-24407.
10. 242 CH OMKR 177710-, 244 CH 531595-, 245 CH 287114-, 264 CH 91860-, 265 CH 23909-.
11. 242 CH OMKR 177710-, 244 CH 541036-, 245 CH 291682-, 264 CH 94024-, 265 CH 24408-.

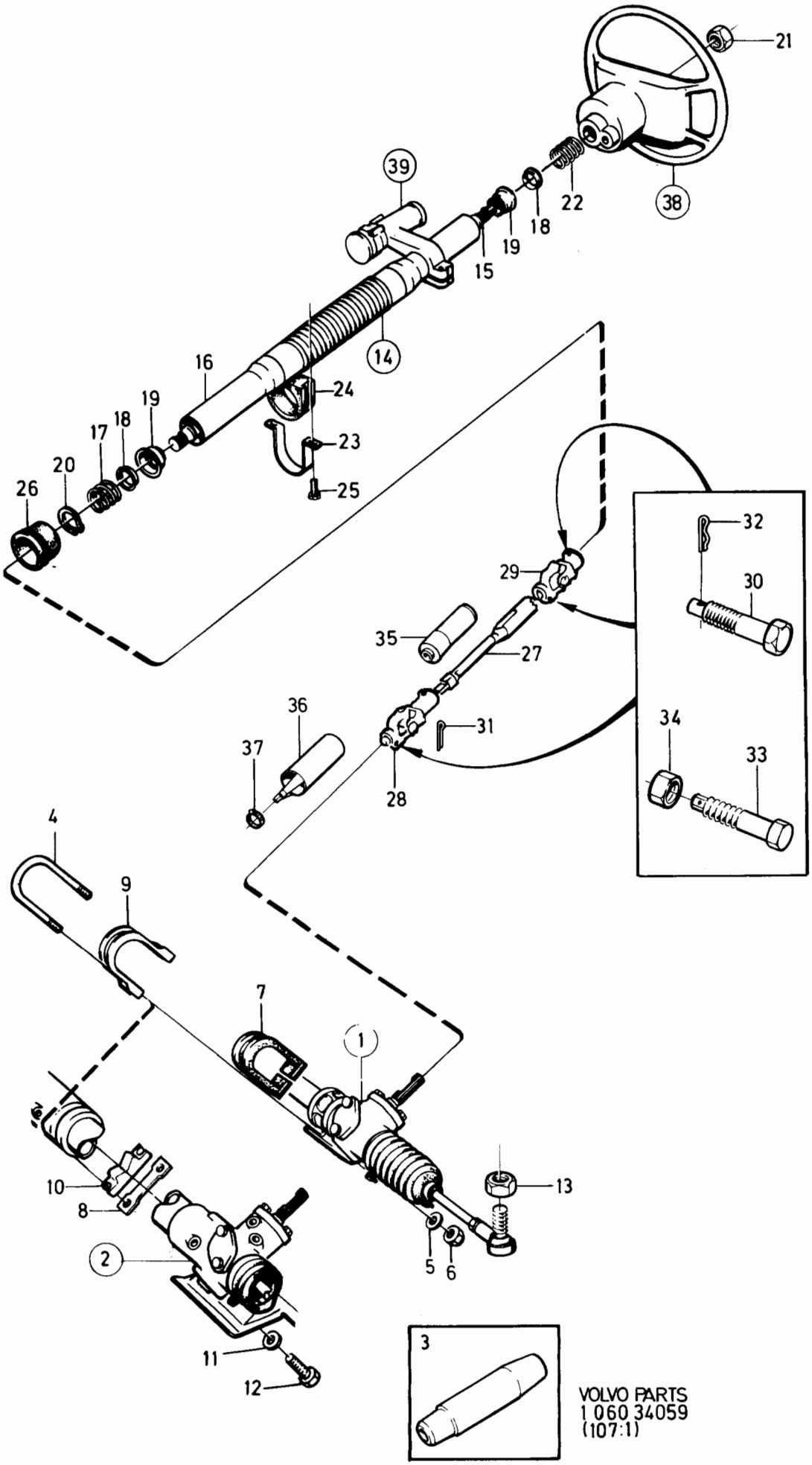

VOLVO PARTS
1 060 34059
(107:1)

Sida Page	Grupp Group	Styrning	Steering	Illustration	0050
6	6	rattaxel, styrväxel	steering shaft, steering gear	34059 1984-04	

Pos. Fig.	Antal/Quantity VST US	HST US	VST MS	HST MS	Artikel nr Part No	Benämning	Description	Sats Kit	B P S R	Anmärkning Notes	
	-	-	1	1	1229209-0	Rattaxel, nedre	Steering shaft, lower		4		1040
28	1	1	-	-	1229212-4	Knut, nedre	Joint, lower		4		1060
	-	-	1	1	1229421-1	Knut, nedre	Joint, lower		8	ERS AV 1 ST 1330197-3,	1080
										2 ST 1272992-7,	1100
										2 ST 946036-1.	1120
	-	-	1	1	1330197-3	Knut, nedre	Joint, lower		4		1200
29	1	1	1	1	1229213-2	Knut, övre	Joint, upper		8	ERS AV 1 ST 1330199-9,	1280
										2 ST 1272992-7,	1300
										2 ST 946036-1.	1320
	1	1	1	1	1330199-9	Knut, övre	Joint, upper		4		1340
30	2	2	2	2	1229343-7	Skruv	Screw		3	FÖR/FOR 1229212-4,	1
										1229421-1,1229213-2.	1420
31	-	-	1	1	907819-7	Saxpinne	Split pin		2		1460
32	2	2	1	1	664822-4	Låsfjäder	Lock spring		1		1480
33	2	2	2	2	1272992-7	Skruv	Screw		3	FÖR/FOR 1330197-3,	1500
										1330199-9.	1520
34	2	2	2	2	946036-1	Mutter	Nut		2		1'
35	1	1	-	-	1229260-3	Skyddshylsa	Protecting sleeve		3		1560
36	-	-	-	1	1272890-3	Värmeskydd	Heat protector		3		1600
37	-	-	-	1	943472-1	Slangklamma	Hose clamp		2		1620
38	-	-	-	-		Ratt,	Steering wheel,				1640
						stötskydd, emblem	shock guard, emblem			SE SIDA 54, 5-C07	1660
39	-	-	-	-		Koppling- och	Connecting and				1680
						kontrollorgan	control unit			SE GRUPP 3	1700

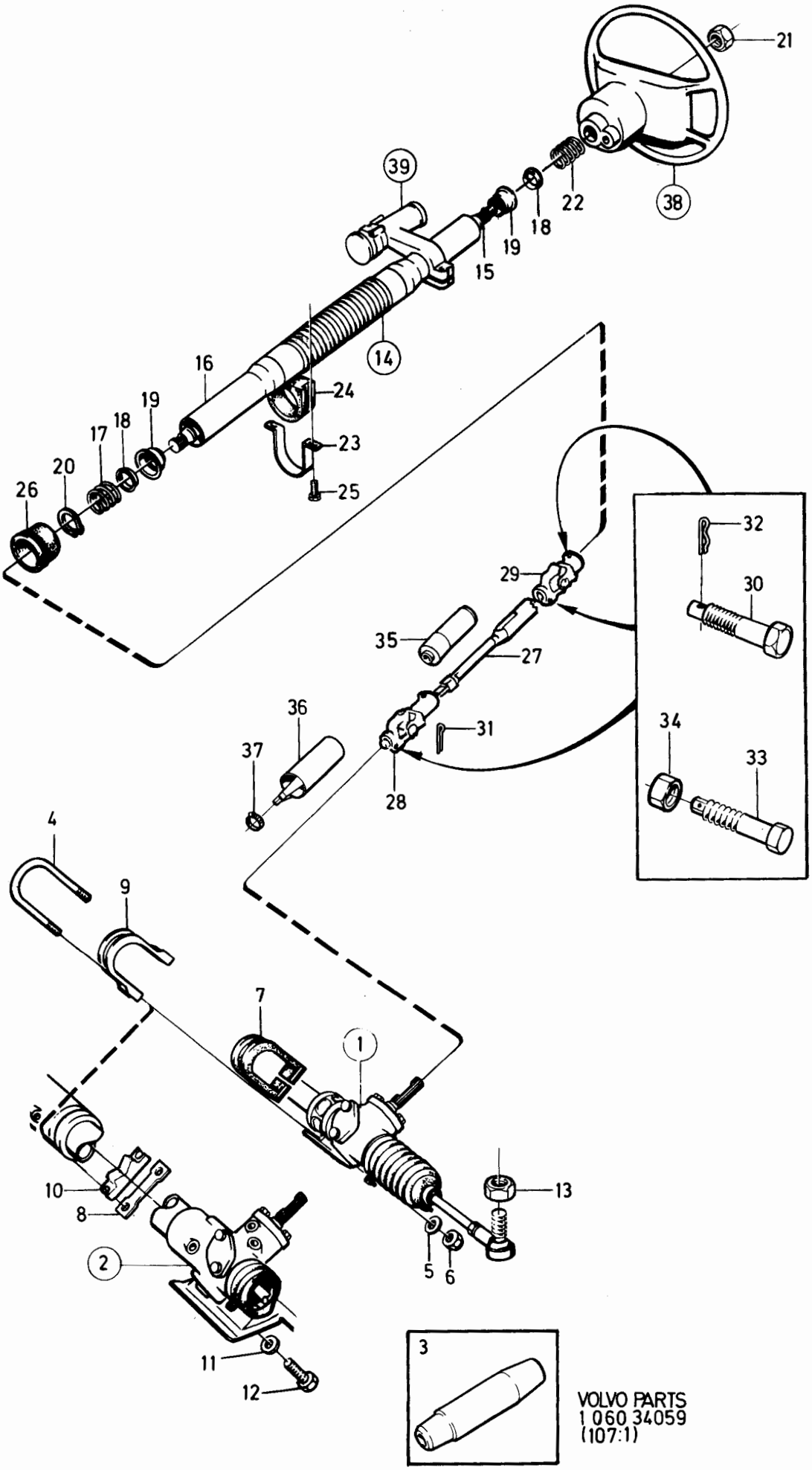

VOLVO PARTS
1 060 34059
(107:1)

Sida / Page: 8 | Grupp / Group: 6 | Framaxel,fjäderben | Front axle, spring strut | Illustration 37056 1984-12 | 0100

Pos. Fig.	Antal/Quantity				Artikel nr Part No	Benämning	Description	Sats Kit	BPSR	Anmärkning Notes	
1	1	-	-	-	1205674-3	Framaxel	Front axle		4		0020
2	4	-	-	-	946474-4	Skruv	Screw		2		0040
3	1	-	-	-	1206478-8	Gummibuffert	Rubber cushion		3	4 CYL	0060
										EXCL DIES USA, CANADA	0080
	1	-	-	-	1228948-4	Gummibuffert	Rubber cushion		3	DIES USA, CANADA	0100
4	1	-	-	-	1205680-0	Länkarm, V	Wishbone, L		2		0120
	1	-	-	-	1229923-6	Länkarm, V,förstärkt	Wishbone, L,reinforced		2		0140
	1	-	-	-	1205686-7	Länkarm, H	Wishbone, R		2		0160
	1	-	-	-	1229925-1	Länkarm, H,förstärkt	Wishbone, R,reinforced		2		0180
5	2	-	-	-	1205825-1	Bussning, främre	Bushing, front		2		0200
6	2	-	-	-	1273711-0	Bussning,bakre	Bushing, rear		2	(1221982)(1273042)	0
7	2	-	-	-	946473-6	Skruv	Screw		2		0240
8	2	-	-	-	955897-4	Bricka	Washer		2		0260
9	2	-	-	-	960144-4	Bricka	Washer		2		0280
10	4	-	-	-	946034-6	Mutter	Nut		4		0300
11	1	-	-	-	1205819-4	Konsol, V	Bracket, L		4		0320
	1	-	-	-	1273792-0	Konsol, V, förstärkt	Bracket, L, reinforced		8	(1272491)	0
										ERS AV 1 ST 1272493-6,	0360
										1 ST 1273711-0	0380
	1	-	-	-	1205822-8	Konsol, H	Bracket, R		4		0400
	1	-	-	-	1273793-8	Konsol, H, förstärkt	Bracket, R, reinforced		8	(1272492)	0420
										ERS AV 1 ST 1272494-4,	0440
										1 ST 1273711-0	0460
	1	-	-	-	1272494-4	Konsol, H, förstärkt	Bracket, R, reinforced		4		0480
	1	-	-	-	1272493-6	Konsol, V, förstärkt	Bracket, L, reinforced		4		0500
12	4	-	-	-	948327-2	Skruv	Screw		2	L 25	0520
13	2	-	-	-	948327-2	Skruv	Screw		2	L 25	0540
14	2	-	-	-	960148-5	Bricka	Washer		2		0560
15	2	-	-	-	1229483-1	Stag	Stay		4		0580
16	4	-	-	-	946441-3	Skruv	Screw		2		0600
17	4	-	-	-	960148-5	Bricka	Washer		2		0620
18a	4	-	-	-	945654-2	Mutter	Nut		2		0640
18b	1	-	-	-	1273398-6	Värmesköld	Heat shield		4	(1304237)	0660
										B21 TURBO, B28F	0680
18c	1	-	-	-	1255989-4	Fjädermutter	Spring nut		2		0700
18d	1	-	-	-	946485-0	Skruv	Screw		2		0720
19	1	-	-	-	~~1229917-8~~	Fjäderben, V	Spring strut, L		3	TID UTF. A= M16	0740
						1359629-1				242 CH OMKR-190000	0
										244 CH OMKR-595000	0760
										245 CH OMKR-320000	0800
										262 CH OMKR-8400	0820
										264 CH OMKR-110000	0840
										265 CH OMKR-29000	0860
	1	-	-	-	~~1229918-6~~	Fjäderben, H	Spring strut, R		3	TID UTF. A= M16	0
						1359630-9				242 CH OMKR-190000	0
										244 CH OMKR-595000	0920
										245 CH OMKR-320000	0940
										262 CH OMKR-8400	0960
										264 CH OMKR-110000	0980
										265 CH OMKR-29000	1000
	1	-	-	-	~~1273439-8~~	Fjäderben, V	Spring strut, L		3	SEN UTF. A= M18	1020
					=	1330738-4				242 CH OMKR 190001-	1040
										244 CH OMKR 595001-	1060
										245 CH OMKR 320001-	1080
										262 CH OMKR 8401-	1100
										264 CH OMKR 110001-	1120
										265 CH OMKR 29001-.	1140

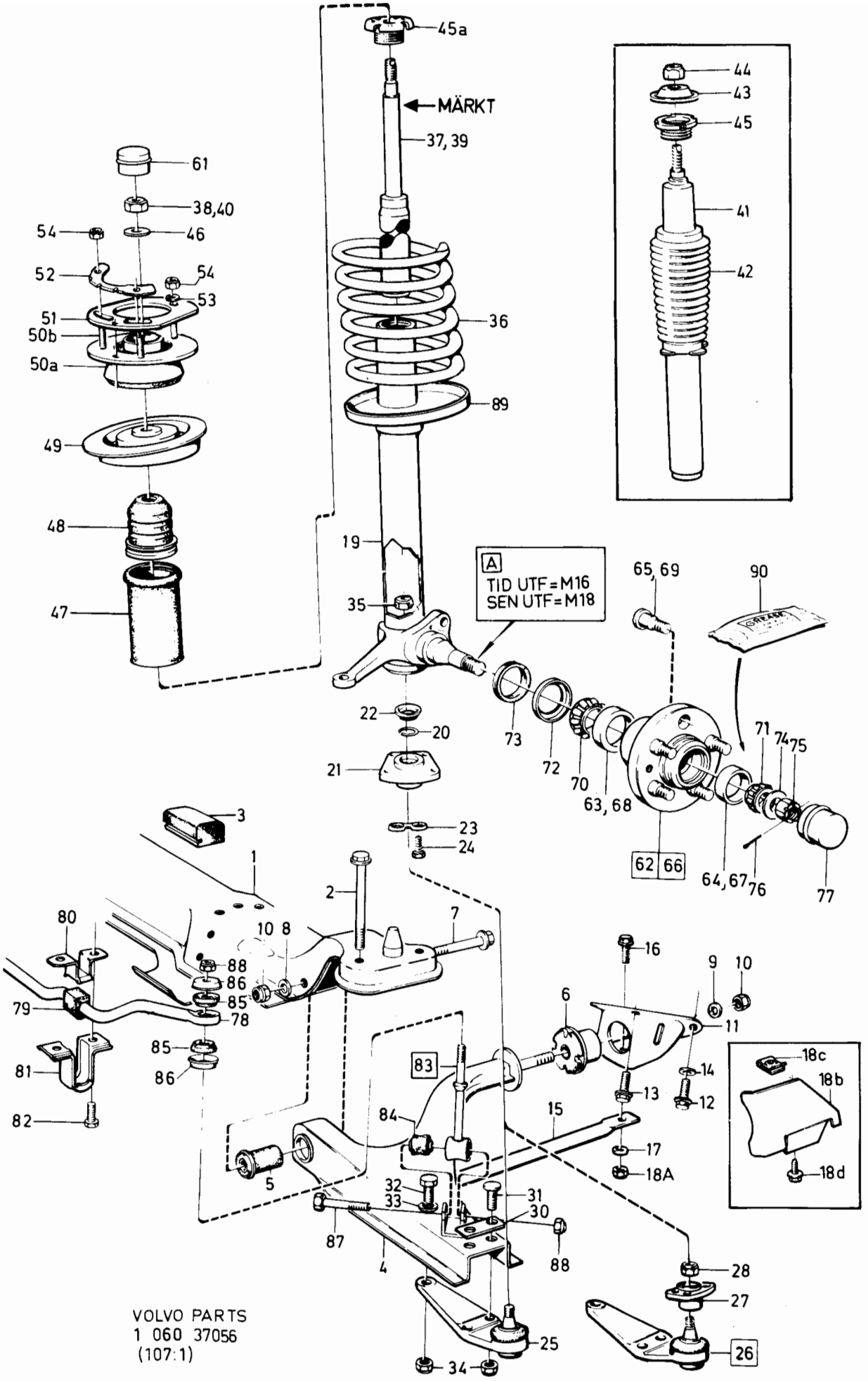

VOLVO PARTS
1 060 37056
(107:1)

Sida Page	Grupp Group	Framaxel,fjäderben	Front axle, spring strut	Illustration	0100
10	6			37056 1984-12	

Pos. Fig.	Antal/Quantity				Artikel nr Part No	Benämning	Description	Sats Kit	B P S R	Anmärkning Notes	
	1	-	-	-	~~1273440-6~~ 1330759-2	Fjäderben, H	Spring strut, R		3	SEN UTF. A = M18	1160
										242 CH OMKR 190001-	1180
										244 CH OMKR 595001-	1200
										245 CH OMKR 320001-	1220
										262 CH OMKR 8401-	1240
										264 CH OMKR 110001-	1260
										265 CH OMKR 29001-.	1280
20	2	-	-	-	949147-3	•Spårring	•Circlip		2		1300
21	2	-	-	-	1229425-2	Fäste	Anchorage		3		1320
22	2	-	-	-	1229423-7	Säte	Seat		3		1340
23	4	-	-	-	1229417-9	Låsbleck	Striker plate		2		1[illegible]
24	8	-	-	-	948336-3	Skruv	Screw		2		1380
25	1	-	-	-	1273139-4	Kulled, V	Ball joint, L		2	MS. (1228799)	1400
	1	-	-	-	1273140-2	Kulled, H	Ball joint, R		2	MS. (1228800)	1420
	2	-	-	-	1273136-0	Kulled	Ball joint		2	STD US. (1205811)	1440
26	2	-	-	-	1273137-8	Kulled, kmpl	Ball joint, cpl		2	(1229237)	1460
27	2	-	-	-		•Fäste	•Anchorage		8		1[illegible]
28	2	-	-	-	948068-2	•Mutter	•Nut		2		1500
30	2	-	-	-	1221549-7	Skruvhållare	Screw retainer		4		1520
31	4	-	-	-		•Skruv	•Screw		8		1540
32	2	-	-	-	963265-4	Skruv	Screw		2		1560
33	2	-	-	-	955897-4	Bricka	Washer		2		1580
34	6	-	-	-	946810-9	Mutter	Nut		2		1600
35	2	-	-	-	948068-2	Mutter	Nut		2		1620
36	2	-	-	-	1229337-9	Fjäder	Spring		3	D 14,2	1640
	2	-	-	-	1229338-7	Fjäder	Spring		3	D 13,5	1660
	2	-	-	-	1229339-5	Fjäder	Spring		3	D 13,3	1680
	2	-	-	-	1229137-3	Fjäder	Spring		3	D 13,85	1700
	2	-	-	-	1205951-5	Fjäder, förstärkt	Spring, reinforced		8	D 14,8	1720
										ERS AV 1 ST 1229337-9.	1740
	2	-	-	-	273704-7	Stötdämparsats	Shock absorber kit		1	(273346)	1760
37	1	-	-	-		•Stötdämpare	•Shock absorber			MARKED 1272125	1780
38	1	-	-	-	963121-9	•Mutter	•Nut		2		1800
	2	-	-	-	273662-7	Stötdämparsats	Shock absorber kit		1		1820
39	1	-	-	-		•Stötdämpare	•Shock absorber			MARKED 1229575	1840
40	1	-	-	-	963121-9	•Mutter	•Nut		2		1860
	2	-	-	-	273393-9	Stötdämparsats	Shock absorber kit		1		1880
	1	-	-	-		•Stötdämpare, förstärkt	•Shock absorber reinforced			MARKED 1221442	1[illegible] 1920
	2	-	-	-	963121-9	•Mutter	•Nut		2		1940
	2	-	-	-	1128793-5	Stötdämparsats, gastryck	Shock absorber kit gas pressure		6		1960 1980
41	1	-	-	-		•Stötdämpare	•Shock absorber			MARKED 1272193, MARKED 1272230.	2000
42	1	-	-	-	1272624-6	•Skyddsbälg	•Boot		2		20[illegible]
43	1	-	-	-	1272623-8	•Bricka	•Washer		2		2060
44	1	-	-	-	963121-9	•Mutter	•Nut		2		2080
45	2	-	-	-	1272231-0	•Förskruvning	•Fitting		2		2100
45a	2	-	-	-	1205777-4	Förskruvning	Fitting		3		2120
46	2	-	-	-	955900-6	Bricka	Washer		2		2140
47	2	-	-	-	1229659-6	Hylsa	Sleeve		3		2160
48	2	-	-	-	1221647-9	Bumpgummi	Rubber cushion		2		2180
49	1	-	-	-	1205823-6	Fjädersäte, V	Spring seat, L		4		2200
	1	-	-	-	1228515-1	Fjädersäte, H	Spring seat, R		4		2220
50a	2	-	-	-	1272455-5	Lagring	Bearing arrengement		2		2240
50b	3	-	-	-		•Skruv	•Screw		8		2260
51	2	-	-	-	1247816-0	Stödplatta	Support plate		4	MED STAG WITH STAY	2280
										SE POS 15	2300
52	2	-	-	-	1228577-1	Täckplåt	Cover plate		3		2320
53	2	-	-	-	955894-1	Bricka	Washer		2		2340
54	6	-	-	-	946036-1	Mutter	Nut		2		2360
61	2	-	-	-	1205982-0	Skyddskapsel	Cap		2		2380

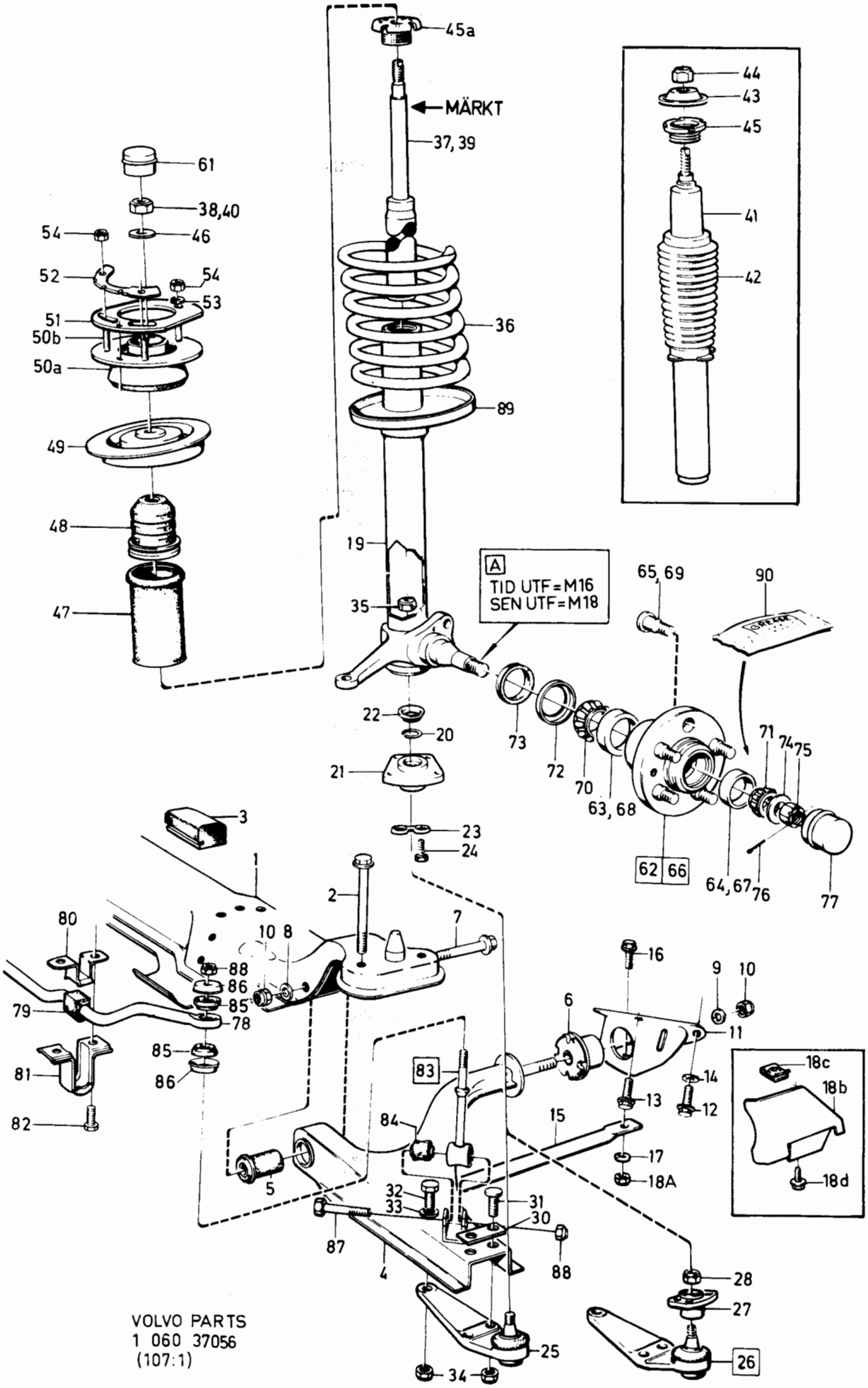

VOLVO PARTS
1 060 37056
(107:1)

Sida / Page: 12 | Grupp / Group: 6 | Framaxel,fjäderben | Front axle, spring strut | Illustration 37056 1984-12 | 0100

Pos. Fig.	Antal/Quantity				Artikel nr Part No	Benämning	Description	Sats Kit	B P S R	Anmärkning Notes	
62	2	-	-	-	1228941-9	Nav	Hub		3	240, 260 TID UTF.	2400
63	2	-	-	-	181587-7	•Rullager, ytterring	•Roller bearing, cup	S	2		2420
64	2	-	-	-	181584-4	•Rullager, ytterring	•Roller bearing, cup	S	3		2440
65	10	-	-	-	1229808-9	•Hjulbult, främre	•Wheel stud, front		2		2460
66	2	-	-	-	1229073-0	Nav	Hub		3	240, 260 SEN UTF.	2480
67	2	-	-	-	184070-1	•Rullager, ytterring	•Roller bearing, cup	S	2		2500
68	2	-	-	-	183577-6	•Rullager,ytterring	•Roller bearing, cup	S	2		2520
69	10	-	-	-	1229808-9	•Hjulbult, främre	•Wheel bolt, front		2		2540
	-	-	-	-		Hjulbult,bakre	Wheel bolt, rear			SE GRUPP 4	2560
						Se grupp 4	See group 4				25[illegible]
						Bakaxelupphängning	Rear axle mountings				26[illegible]
70	2	-	-	-	181588-5	Rullager, innerring	Roller bearing, cone	S	3	240, 260 TID UTF.	2620
	2	-	-	-	183576-8	Rullager, innerring	Roller bearing, cone	S	2	240,260 SEN UTF	2640
71	2	-	-	-	181585-1	Rullager, innerring	Roller bearing, cone	S	3	240, 260 TID UTF.	2660
	2	-	-	-	184071-9	Rullager, innerring	Roller bearing, cone	S	2	240,260 SEN UTF	2680
72	2	-	-	-	684731-3	Tätningsbricka	Sealing washer	S	2	TID UTF DI 46	27[illegible]
	2	-	-	-	1273517-1	Tätningsbricka	Sealing washer	S	2	SEN UTF DI 43	2[illegible]
	2	-	-	-	1229075-5	Tätningsbricka	Sealing washer	S	2	242 CH OMKR 191001-	2740
										244 CH OMKR 595001-	2760
										245 CH OMKR 320001-	2780
										262 CH OMKR 8401-	2800
										264 CH OMKR 110001-	2820
										265 CH OMKR 29001-.	2840
73	2	-	-	-	944185-8	Tätningsring	Sealing ring	S	2		2860
74	2	-	-	-	941524-1	Bricka	Washer		2		2880
75	2	-	-	-	1273045-3	Mutter	Nut		2	M16 TID UTF (948518)	2900
	2	-	-	-	1272918-2	Mutter	Nut		2	M18 SEN UTF	2920
76	2	-	-	-	907861-9	Saxpinne	Split pin	S	2		2940
77	2	-	-	-	1273046-1	Fettkapsel	Grease cup		3	(675454-3)	2960
78	1	-	-	-	1272104-9	Krängningshämmare	Anti-roll bar		4	D 19,5 MM. 4 CYL	2980
	1	-	-	-	1228840-3	Krängningshämmare	Anti-roll bar		4	D 21 MM. 4 CYL	3000
	1	-	-	-	1272778-0	Krängningshämmare	Anti-roll bar		4	D 23 MM. 4 CYL	3020
	1	-	-	-	1272374-8	Krängningshämmare	Anti-roll bar		4	D 19,5 MM. 6 CYL, DIES	3040
	1	-	-	-	1228839-5	Krängningshämmare	Anti-roll bar		4	D 21 MM. 6 CYL, DIES	3060
79	2	-	-	-	1228199-4	Gummibussning	Rubber bushing		2	FKH D 19,5 MM	3080
	2	-	-	-	1228841-1	Gummibussning	Rubber bushing		2	FKH D 21 MM	3100
	2	-	-	-	1272779-8	Gummibussning	Rubber bushing		2	FKH D 23 MM	31[illegible]
80	2	-	-	-	1205698-2	Bygel	Brace		3	FKH D 19,5 MM	3[illegible]
	2	-	-	-	1228894-0	Bygel	Brace		3	FKH D 21 MM	3160
	2	-	-	-	1272789-7	Bygel	Brace		3	FKH D 23 MM	3180
81	2	-	-	-	1205699-0	Klammer	Clamp		3	FKH D 19,5 MM, D 21 MM	3200
	2	-	-	-	1229301-5	Klammer	Clamp		3	FKH D 23 MM	3220
82	4	-	-	-	946790-3	Skruv	Screw		2	L 20	3240
83	2	-	-	-	1206667-6	Stång	Rod		3		3[illegible]
84	2	-	-	-	1205926-7	•Bussning	•Bushing		2		32[illegible]
85	4	-	-	-	1205991-1	Bussning	Bushing		2		3300
86	4	-	-	-	1229303-1	Bricka	Washer		2	(1205990)	3320
										D1 10,2 TID UTF	3340
	4	-	-	-	1229303-1	Bricka	Washer		2	DI 11,0 SEN UTF	3360
87	2	-	-	-	955323-1	Skruv	Screw		2		3380
88	4	-	-	-	963107-8	Mutter	Nut		2		3400
x 89	2	-	-	-	1330551-1	Fjädersäte	Spring seat		2		3420
x 90	1	-	-	-	1161241-3	Fett, hjullager	Grease, wheel bearing	S	6	(1161232)	3440
											3460
	2	-	-	-	273161-0	Framhjulslagersats	Front wheel bearing kit		3	242 CH OMKR-191000	3480
										244 CH OMKR-595000	3500
										245 CH OMKR-320000	3520
										262 CH OMKR-8400	3540
										264 CH OMKR-110000	3560
										265 CH OMKR-29000	3580

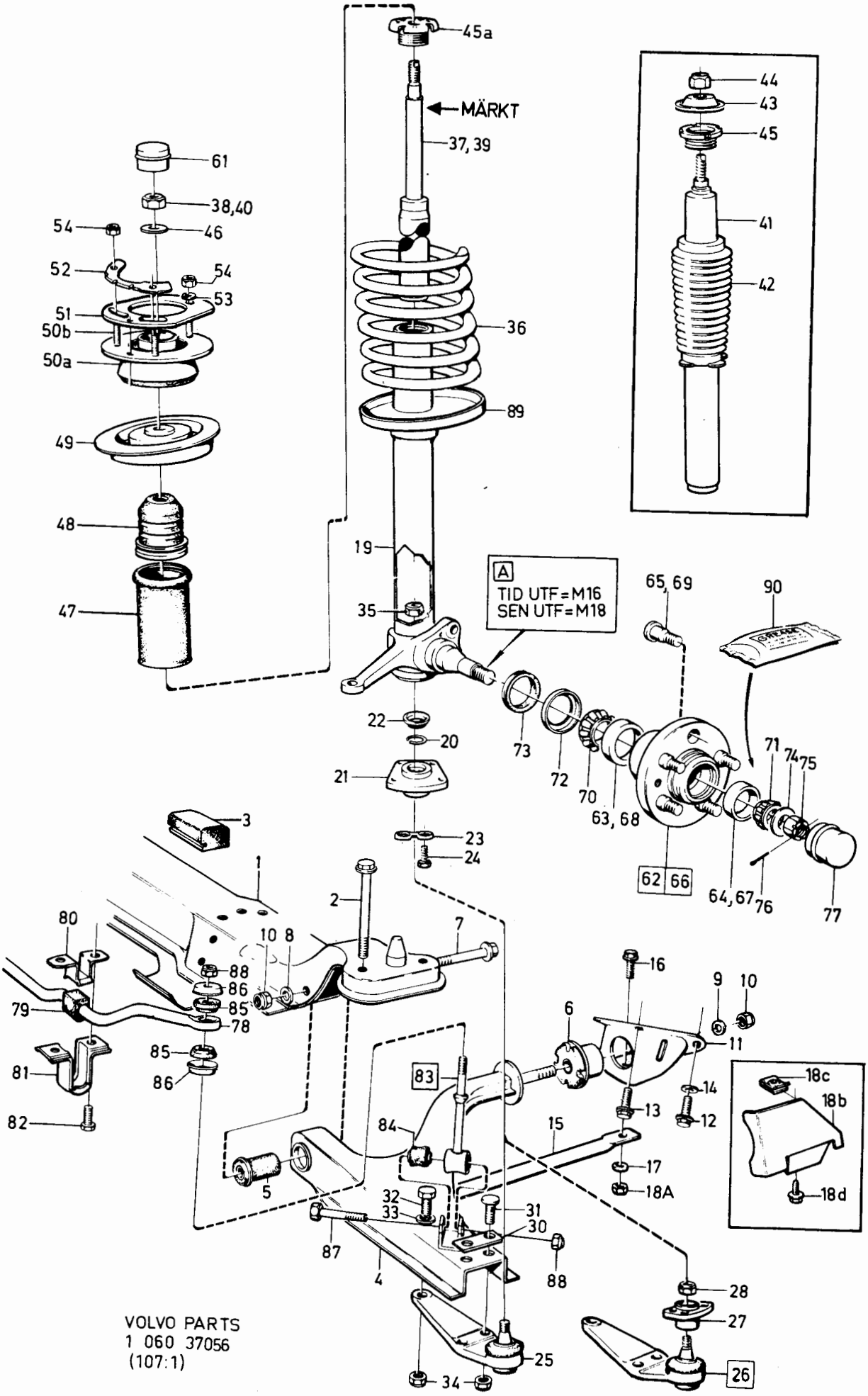

VOLVO PARTS
1 060 37056
(107:1)

Pos. Fig.	Antal/Quantity				Artikel nr Part No	Benämning	Description	Sats Kit	B P S R	Anmärkning Notes	
	2	-	-	-	273824-3	Framhjulslagersats	Front wheel bearing kit		3	242 CH OMKR 191001- 244 CH OMKR 595001- 245 CH OMKR 320001- 262 CH OMKR 8401- 264 CH OMKR 110001- 265 CH OMKR 29001-.	3600 3620 3640 3660 3680 3700

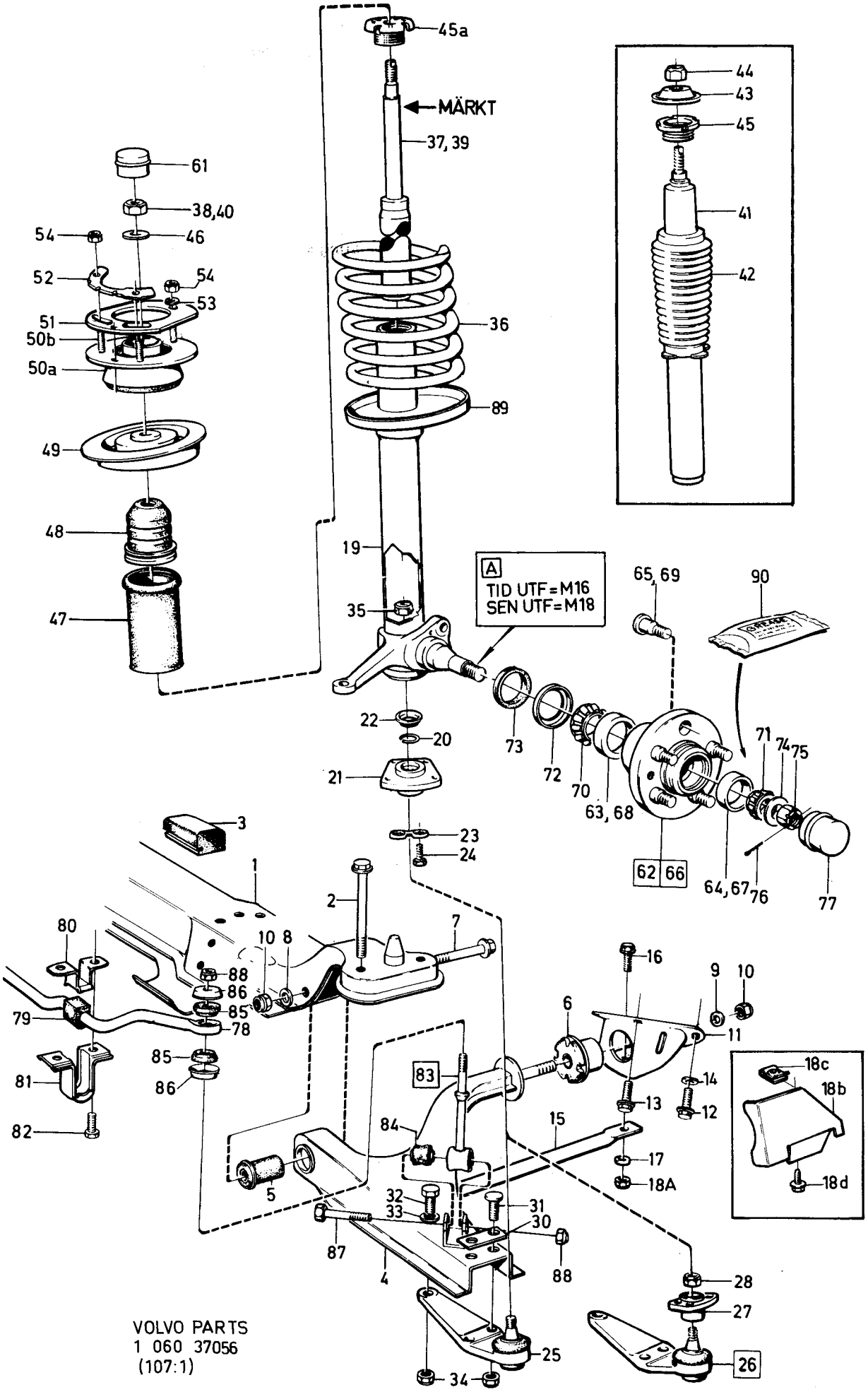

VOLVO PARTS
1 060 37056
(107:1)

Sida Page	Grupp Group	Hjul, navkapsel, kompressor	Wheel, hub cap, compressor	Illustration 34888 1984-12	0150
16	6				

	Pos. Fig.	Antal/Quantity				Artikel nr Part No	Benämning	Description	Sats Kit	B P S R	Anmärkning Notes	
	1	5	-	-	-	1229778-4	Fälg	Rim		2	5X14 TUM	0020
		5	-	-	-	1229791-7	Fälg	Rim		2	5,5X14 TUM	0040
	2	5	-	-	-	1229734-7	Fälg	Rim		2	5X14 TUM	0060
		5	-	-	-	1229735-4	Fälg	Rim		2	5,5X14 TUM	0080
	3	4	-	-	-	1206879-7	Hjulkapsel	Wheel cap		1	240L,240GL	0100
	4	4	-	-	-	1206278-2	Navkapsel	Hub cap		1		0120
	5	25	-	-	-	1229024-3	Fäste	Anchorage		2		0140
	6	4	-	-	-	1272211-2	Hjulkapsel	Wheel cap		1	240L,240GL	0160
	7	4	-	-	-	283092-5	Navkapsel	Hub cap		6		0180
	7a	4	-	-	-	1272790-5	Navkapsel	Hub cap		1		0200
	8	12	-	-	-	1272205-4	Fäste	Anchorage		1		[illegible]
x	9	1	-	-	-	3699750-0	Hjulring sats	Wheel ring kit		2	5X14 TUM	[illegible]
		4	-	-	-	1206318-6	·Hjulring	·Wheel ring		2		0260
x		1	-	-	-	3699751-8	Hjulring sats	Wheel ring kit		2	5,5X14 TUM	0280
		4	-	-	-	1272299-7	·Hjulring	·Wheel ring		2		0300
	10	4	-	-	-	283075-0	Fälg, aluminium	Rim, aluminium		6	5,5X14 TUM	0320
	11	4	-	-	-	1128493-2	Fälg, aluminium	Rim, aluminium		6	5,5X14 TUM,GT	0340
	12	4	-	-	-	1128867-7	Fälg, aluminium	Rim, aluminium		6	6X15 TUM	[illegible]
	13	4	-	-	-	1272604-8	Navkapsel	Hub cap		1		0380
	14	4	-	-	-	1128730-7	Fälg, aluminium	Rim, aluminium		6	5,5X14 TUM	0400
	15	4	-	-	-	1129031-9	Hjulkapsel	Wheel cap		6		0420
	16	4	-	-	-	1129021-0	Navkapsel	Hub cap		6		0440
	17	25	-	-	-	1228939-3	Plugg	Plug		2		0460
	18	10	-	-	-		Hjulbult,främre	Wheel bolt front			SE SIDA 8, 5-A09	0480
		-	-	-	-		Hjulbult,bakre	Wheel bolt rear			SE GRUPP 4	0500
	19	20	-	-	-	87699-5	Mutter	Nut		1	ALT 1	0520
	20	20	-	-	-	1273332-5	Mutter	Nut		1	ALT 2 (688984)	0540
		2	-	-	-	1129273-7	Hjulmuttersats	Wheel nut kit		2		0560
	21	20	-	-	-	1272648-5	·Mutter	·Nut	S	1	ALT 3	0580
	22	1	-	-	-	1209933-9	Reservdäck	Spare tyre		6	EXCL GT,262C	0600
	23	1	-	-	-	1229494-8	Fälg, reserv	Rim, spare		2	4,5X14 TUM	0620
	24	1	-	-	-	1229365-0	Reservhjul	Spare wheel		2	GT,262C	0640
	25	1	-	-	-	1229737-0	Kompressor	Air compressor		5		0660
	26	1	-	-	-	1333684-7	Låsbar hjulmutter sats	Lockable wheel nuts		3	ACC	0680

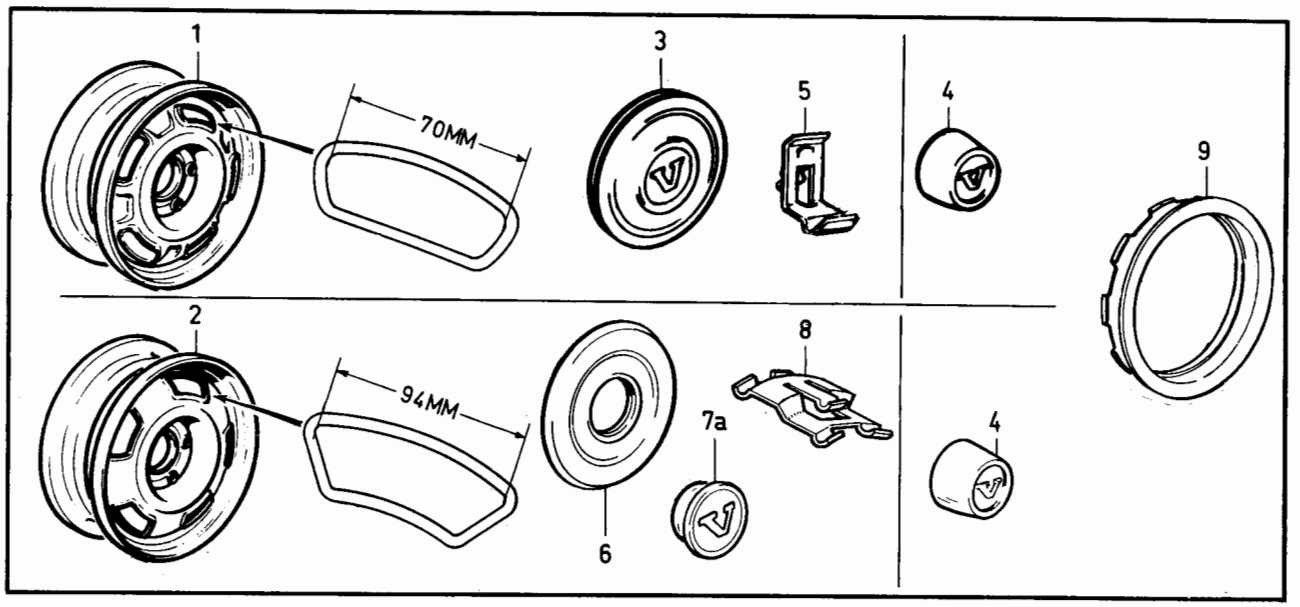

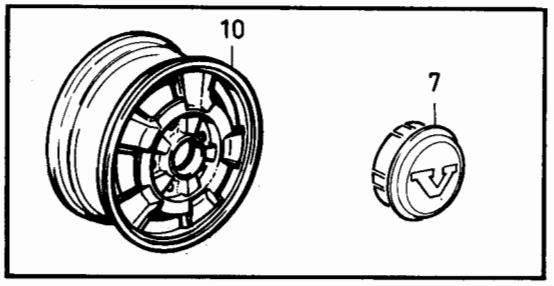

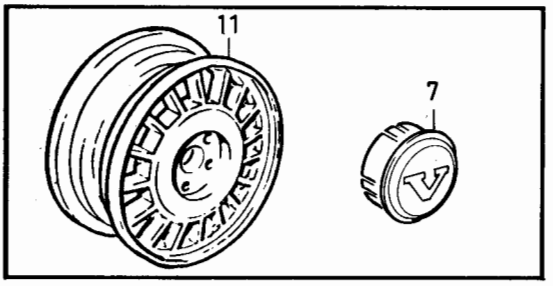

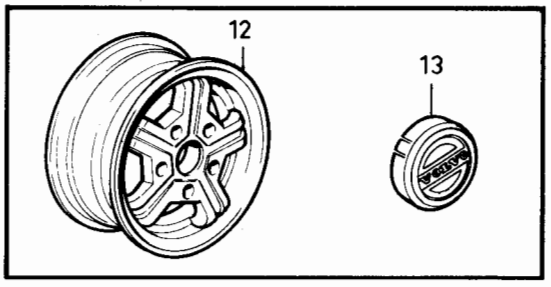

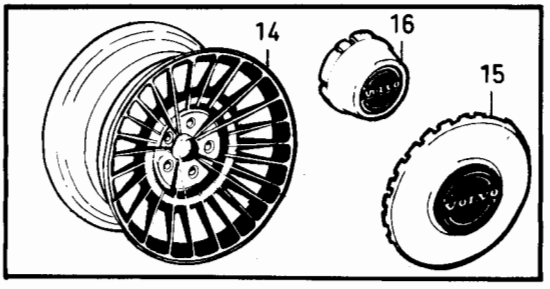

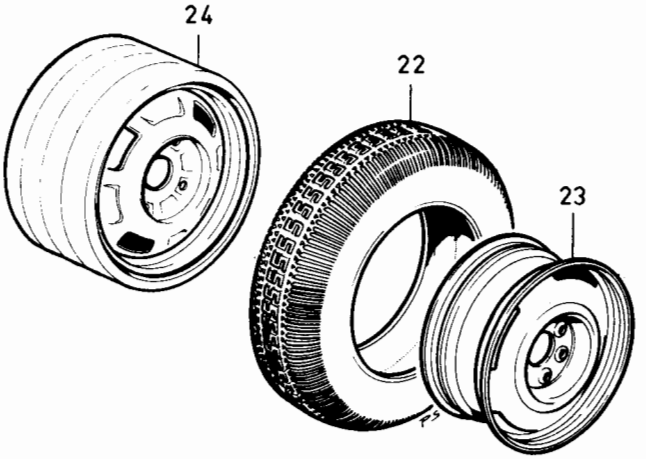

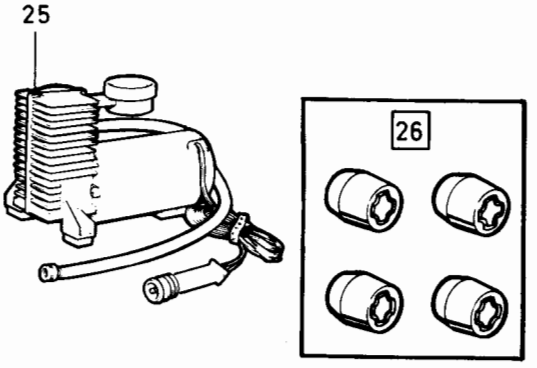

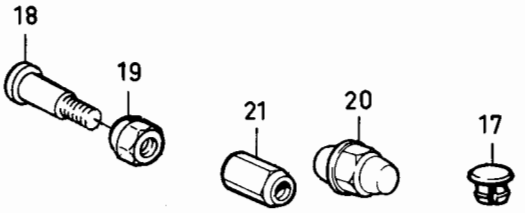

VOLVO PARTS
1 060 34888
(107:1)

Sida Page	Grupp Group	Styrväxel med servodetaljer	Steering gear with servo parts	Illustration	0200
18	6			37057 1984-12	

Pos. Fig.	Antal/Quantity B17-B23 VST	B17-B23 HST	D20 D24 VST	D20 D24 HST	Artikel nr Part No	Benämning	Description	Sats Kit	BPSR	Anmärkning Notes	
1	1	-	1	-	1229322-1	Styrväxel	Steering gear		8	1,4) CAM	0020
										ERS AV 1 ST 1272460-5,	0040
										2 ST 946036-1,	0060
										1 ST 1272597-4,	0080
										1 ST 1272678-2,	0100
										1 ST 1272679-0.	0120
	-	-	-	-		•Det se sida 36, 5-B13	•Comps page 36, 5-B13				0140
	1	-	1	-	1272460-5	Styrväxel	Steering gear		8	1,12) CAM	0160
	-	-	-	-		•Det se sida 44, 5-B21	•Comps page 44, 5-B21			ERS AV 1ST 1329998-7	0180
	1	-	-	-	1329998-7	Styrväxel	Steering gear		5	1) 244 CH 931965-	0200
	-	-	-	-		•Det se sida 52, 5-C05	•Comps page 52, 5-C05			245 CH 502116-	[illegible]
	1	-	1	-	1229394-0	Styrväxel	Steering gear		8	2) ZF	0240
										242 CH-191211,	0260
										244 CH-606892,	0280
										245 CH-324852,	0300
										262 CH-8865,	0320
										264 CH-109707,	[illegible]
										265 CH-28914	[illegible]
										ERS AV 1 ST 1272984-4.	0380
	-	-	-	-		•Det se sida 40, 5-B17	•Comps page 40, 5-B17				0400
	1	-	1	-	1272984-4	Styrväxel	Steering gear		8	2) ZF	0420
										242 CH 191212-220586	0440
										244 CH 606893-780897	0460
										245 CH 324853-416497	0480
										262 CH 8866-,	0500
										264 CH 109708-,	0520
										265 CH 28915-	0540
										ERS AV 1 ST 1329694-2,	0560
										1 ST 1272678-2,	0580
										1 ST 1272679-0.	0600
	-	-	-	-		•Det se sida 48, 5-C01	•Comps page 48, 5-C01				0620
	1	-	1	-	1329694-2	Styrväxel	Steering gear		5	2) ZF	0640
										242 CH 220587-	0660
										244 CH 780898-	0680
										245 CH 416498-	0700
	-	-	-	-		•Det se sida 48, 5-C01	•Comps page 48, 5-C01				0720
	-	1	-	1	1229323-9	Styrväxel	Steering gear		8	1,5) CAM	0740
										ERS AV 1 ST 1272461-3,	[illegible]
										2 ST 946036-1,	[illegible]
										1 ST 1272597-4,	0800
										1 ST 1272678-2,	0820
										1 ST 1272679-0.	0840
	-	-	-	-		•Det se sida 36, 5-B13	•Comps page 36, 5-B13				0860
	-	1	-	1	1272461-3	Styrväxel	Steering gear		5	1,13) CAM	[illegible]
										ERS AV 1ST 1329999-5,	[illegible]
										UAC 1ST 1330138-7,	0920
										MAC 1ST 1330139-5.	0940
	-	-	-	-		•Det se sida 44, 5-B21	•Comps page 44, 5-B21				0960

1. Serviceskylten märkt 2,4,5. Service plate marked 2,4,5. Plaque de service portant le no 2,4,5. Serviceschild,kennzeichnung 2,4,5. Letrero de servicio marcado 2,4,5. Targhetta di assistenza, contrassegnata 2,4,5
2. Serviceskylten märkt 3. Service plate marked 3. Plaque de service portant le no 3. Serviceschild,kennzeichnung 3. Letrero de servicio marcado 3. Targhetta di assistenza, contrassegnata 3.
4. 242 CH-177710. 244 CH-536307 EXCL 531595-532637, 532990- 534347, 534932-535280, 535311-535720. 245 CH-289188 EXCL 287114-287704, 287802-288568, 288734-289015. 264 CH-92908 EXCL 91860-92208, 92237-92669, 92746-92882. 265 CH-24102 EXCL 23909-24099.
5. 242 CH-177710. 244 CH-541035. 245 CH-291681. 262 CH-7654. 264 CH-94023. 265 CH-24407.
12. 242 CH 177711-. 244 CH 536308-931964 INCL 531595-532637, 532990-534347. 534942-535280, 535311-535720. 245 CH 289189-502115 INCL 287114-287704, 287802-288568, 288734-289015. 262 CH 7655- . 264 CH 92909- INCL 91860-92208, 92237-92669, 92746-92882 . 265 CH 24103- INCL 23909-24099.
13. 242 CH 177711-. 244 CH 541036-931965. 245 CH 291682-502157. 262 CH 7655-. 264 CH 94024-. 265 CH 24408-33957.

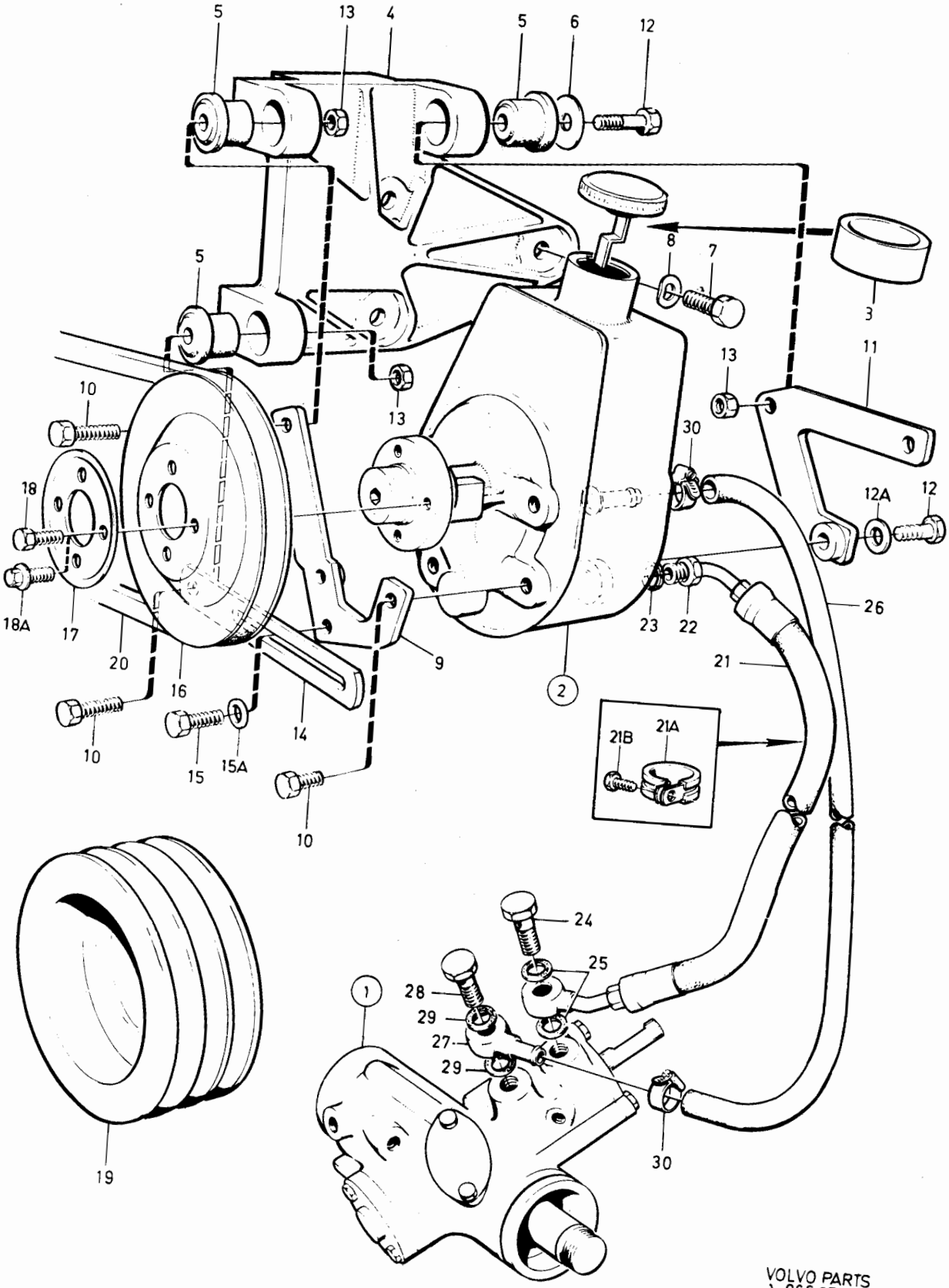

VOLVO PARTS
1 060 37057
(107·2)

Sida / Page 20 — Grupp / Group 6 — Styrväxel med servodetaljer — Steering gear with servo parts — Illustration 37057 1984-12 — 0200

Pos. Fig.	Antal/Quantity B17-B23 VST	B17-B23 HST	D20 D24 VST	D20 D24 HST	Artikel nr Part No	Benämning	Description	Sats Kit	B P S R	Anmärkning Notes	
	-	1	-	-	1329999-5	Styrväxel	Steering gear		5	1) 244 CH 931966-	0980
										245 CH 502158-	1000
										265 CH 33958-	1020
	-	-	-	-		•Det se sida 52, 5-C05	•Comps page 52, 5-C05				1040
2	1	1	1	1	1276495-7	Pump	Hydraulic pump		8	ERS AV 1 ST 1273595-7,	1060
										1 ST 1272424-1,	1080
										1 ST 1272426-6.	1100
	1	1	1	1	1273595-7	Pump	Hydralic pump		8	ERS AV 1 ST 1273972-8.	1120
	-	-	-	-		•Det se sida 56, 5-C09	•Comps page 56, 5-C09				1140
	1	1	1	1	1273972-8	Pump	Hydralic pump		8	ERS AV 1 ST 1359116-9	1160
x	1	1	1	1	1359116-9	Pump	Hydralic pump		5		[illegible]
	-	-	-	-		•Det se sida 58, 5-C11	•Comps page 58, 5-C11				[illegible]
3	1	1	1	1	1329682-7	Krage	Collar		2		1220
4	1	1	-	-	1219522-8	Konsol	Bracket		4	UAC	1240
	-	-	1	1	1257396-0	Konsol	Bracket		4	UAC. 242 CH-165569,	1260
										244 CH-482504, 245 CH-	1280
										264754, 262 CH-6449.	[illegible]
										264 CH-83054, 265 CH-	[illegible]
										21774	1340
	-	-	1	1	1257594-0	Konsol	Bracket		8	UAC.	1360
										242 CH 165570-,	1380
										244 CH 482505-6762,	1400
										245 CH 264755-547045,	1420
										262 CH 6450-,	1440
										264 CH 83055-,	1460
										265 CH 21775-.	1480
										ERS AV 1 ST 1328517-6,	1500
										1 ST 960141.	1520
	-	-	1	1	1328517-6	Konsol	Bracket		4	UAC	1540
										244 CH 6763-,	1560
										245 CH 547046-.	1580
	-	-	-	-		Konsol	Bracket			MAC SE GRUPP 9	1600
						Se grupp 9	See group 9				1620
						Kompletterings satser	Supplementary kits				1640
5	3	3	3	3	463909-2	•Gummibussning	•Rubber bushing		5		1660
6	1	1	1	1	948880-0	Bricka	Washer		2		1680
7	3	3	-	-	955318-1	Skruv	Screw		2	M10X30	1700
	-	-	2	2	946472-8	Skruv	Screw		2	ALT 1 M 10X30	[illegible]
	-	-	1	1	946752-3	Skruv	Screw		2	ALT 1 M 10X35	[illegible]
	-	-	4	4	948217-5	Skruv	Screw		2	ALT 2 M 8X45	1760
8	3	3	-	-	941908-6	Fjädrande bricka	Resilient washer		2	10,5X21	1780
	-	-	1	1	960148-5	Bricka	Washer		2	10,5X22X2	1800
	-	-	1	1	960141-0	Bricka	Washer		2	8,4X22X2	1820
9	1	1	-	-	1219962-6	Fästarm, främre	Anchorage arm, front		5	UAC	1840
	-	-	1	1	1257458-8	Fästarm, främre	Anchorage arm,front		4	UAC.242 CH-165569,	
										244 CH-482504, 245 CH-	1880
										264574, 262 CH-6449,	1900
										264 CH-83054, 265 CH-	1920
										21774	1940
	-	-	1	1	1257468-7	Fästarm, främre	Anchorage arm,front		6	UAC.242 CH 165570-,	1960
										244 CH 482505-, 245 CH	1980
										264755-, 262 CH 6450-,	2000
										264 CH 83055-, 265 CH	2020
										21775-	2040
	-	-	-	-		Fästarm, främre	Anchorage arm, front			MAC SE GRUPP 9	2060
						Se grupp 9	See group 9				2080
						Kompletterings satser	Supplementary kits				2100
10	1	1	1	1	940115-9	Skruv	Screw		2	ALT 1 3/8X25 UNC	2120

1. Serviceskylten märkt 2,4,5. Service plate marked 2,4,5. Plaque de service portant le no 2,4,5. Serviceschild,kennzeichnung 2,4,5. Letrero de servicio marcado 2,4,5. Targhetta di assistenza, contrassegnata 2,4,5

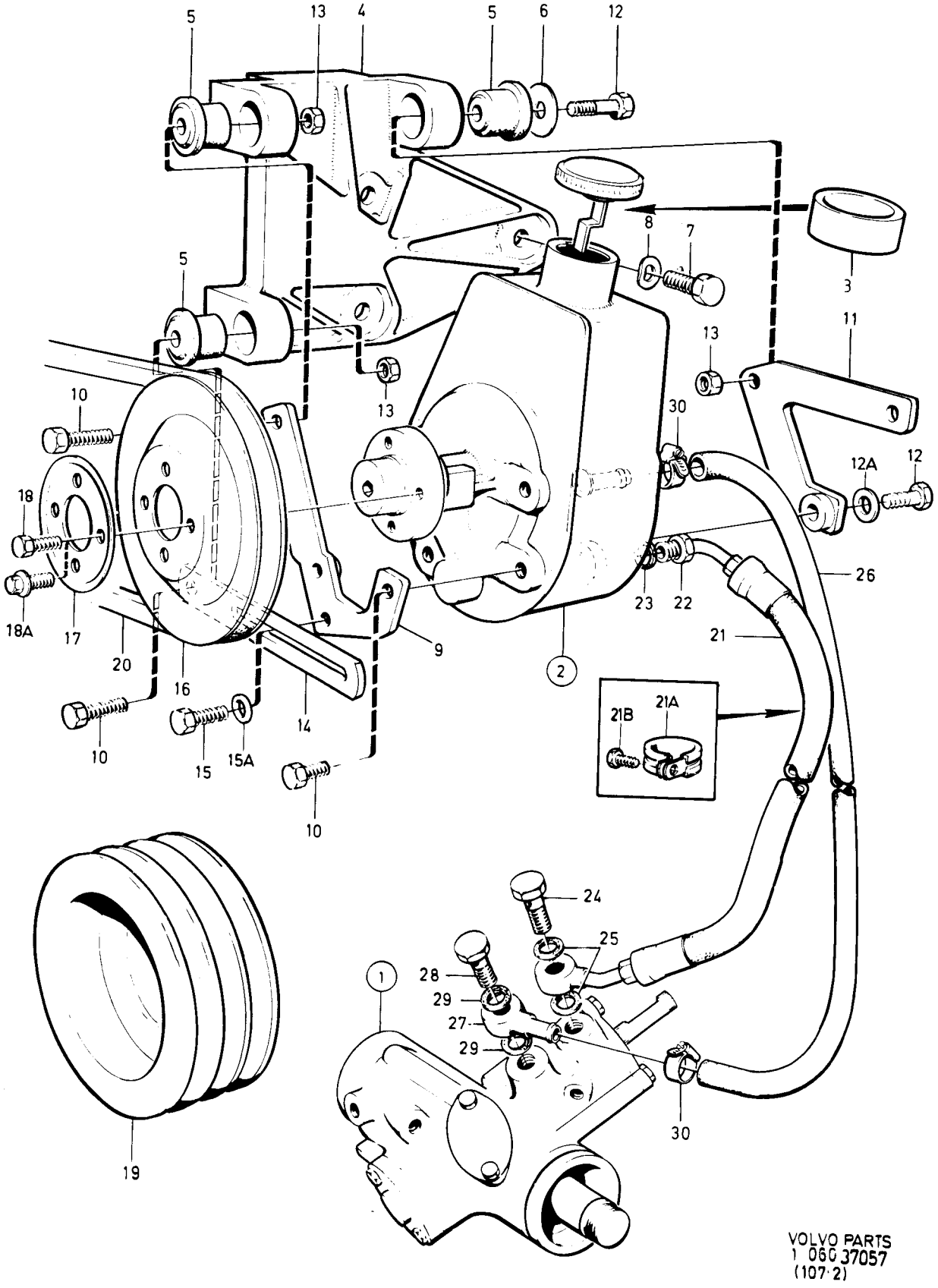

VOLVO PARTS
1 060 37057
(107·2)

Sida / Page: 22 | Grupp / Group: 6 | Styrväxel med servodetaljer | Steering gear with servo parts | Illustration 37057 1984-12 | 0200

Pos. Fig.	Antal/Quantity B17-B23 VST	B17-B23 HST	D20 D24 VST	D20 D24 HST	Artikel nr Part No	Benämning	Description	Sats Kit	B P S R	Anmärkning Notes	
	1	1	-	-	940133-2	Skruv	Screw		2	ALT 1 3/8X16 UNC	2140
	-	-	1	1	940148-0	Skruv	Screw		2	ALT 2 M 10X16	2160
	-	-	1	1	940114-2	Skruv	Screw		2	ALT 1 3/8X22UNC	2180
	-	-	1	1	955317-3	Skruv	Screw		2	ALT 2 M 10X25	2200
	-	-	1	1	955315-7	Skruv	Screw		2	ALT 2 M 10X20	2220
11	1	1	-	-	1219964-2	Fästarm, bakre	Anchorage arm, rear		5	UAC	2240
	-	-	1	1	1257459-6	Fästarm, bakre	Anchorage arm,rear		5	UAC.242 CH-165569, 244 CH-482504, 245 CH-264754, 262 CH-6449, 264 CH-83054, 265 CH-21774	2260 2280 2300 2320 2
	-	-	1	1	1257469-5	Fästarm, bakre	Anchorage arm,rear		6	UAC.242 CH 165570-, 244 CH 482505-,245 CH 264755-, 262 CH 6450-264 CH 83055-, 265 CH 21775-	2360 2380 2400 2420 2440
	-	-	-	-		Fästarm, bakre Se grupp 9 Kompletterings satser	Anchorage arm, rear See group 9 Supplementary kits			MAC SE GRUPP 9	2 2400 2500
12	2	2	-	-	940114-2	Skruv	Screw		2	ALT 1 3/8X22 UNC	2520
	2	2	-	-	955316-5	Skruv	Screw		2	ALT 2 M 10X22	2540
	1	1	-	-	955301-7	Skruv	Screw		2	ALT 1 M 8X55	2560
	-	-	1	1	940115-9	Skruv	Screw		2	ALT 1 3/8X25 UNC	2580
	-	-	1	1	955535-0	Skruv	Screw		2	ALT 1 3/8X32 UNC	2600
	-	-	1	1	955315-7	Skruv	Screw		2	ALT 2 M 10X20	2620
	1	1	1	1	955317-3	Skruv	Screw		2	ALT 2 M 10X25	2640
	-	-	1	1	955318-1	Skruv	Screw		2	ALT 2 M 10X30	2660
12a	-	-	1	1	940097-9	Bricka	Washer		2	10X18X2	2680
13	3	3	3	3	955782-8	Mutter	Nut		2	M8-6,5	2700
14	1	1	-	-	1219966-7	Spännarm	Tensioner arm		5	UAC	2720
	-	-	1	1	1328498-9	Spännarm	Tensioner arm		5	UAC. (1257395) 242 CH-165569, 244 CH-482504, 245 CH-264754, 264 CH- 83054, 265 CH-21774	2740 2760 2780 2800 2820
	-	-	1	1	1257470-3	Spännarm	Tensioner arm		5	UAC.242 CH 165570-, 244 CH 482505-, 245 CH 264755-, 264 CH 83055-265 CH 21775-	2840 2860 2 2900
	-	-	-	-		Spännarm Se grupp 9 Kompletterings satser	Tensioner arm See group 9 Supplementary kits			MAC SE GRUPP 9	2920 2940 2960
15	1	1	-	-	955297-7	Skruv	Screw		2	ALT 1 M 8X25	2980
	2	2	2	2	955299-3	Skruv	Screw		2	ALT 1 M 8X45	3
	-	-	1	1	955295-1	Skruv	Screw		2	ALT 1 M 8X20	30
	1	1	1	1	955301-7	Skruv	Screw		2	ALT 1 M 8X55	3040
	-	-	3	3	948217-5	Skruv	Screw		2	ALT 2 M 8X45	3060
15a	-	-	1	1	960141-0	Bricka	Washer		2	8,4X22X2	3080
16	1	1	1	1	1219961-8	Remskiva	Pulley		4		3100
17	1	1	1	1	464541-2	Bricka	Washer		4		3120
18	4	4	-	-	955293-6	Skruv	Screw		2	L 22	3140
	-	-	4	4	955293-6	Skruv	Screw		2	ALT 1. M6 S 8X14	3160
18a	-	-	4	4	944926-5	Flänsskruv	Flange screw		2	ALT 2. M6 FS 8X14	3180
	1	1	1	1		Remskiva Se grupp 2a Vevrörelse	Pulley See group 2a Crankshaft and related parts			UAC SE GRUPP 2A	3200 3220 3240 3260
19	1	1	1	1		Remskiva Se grupp 9 Kompletterings satser	Pulley See group 9 Supplementary kits			MAC SE GRUPP 9	3280 3300 3320
x 20	1	1	-	-	966909-4	Drivrem servopump-vevaxel	Drive belt servo pump-crankshaft		1	UAC HC38X938 (960284)	3340 3360

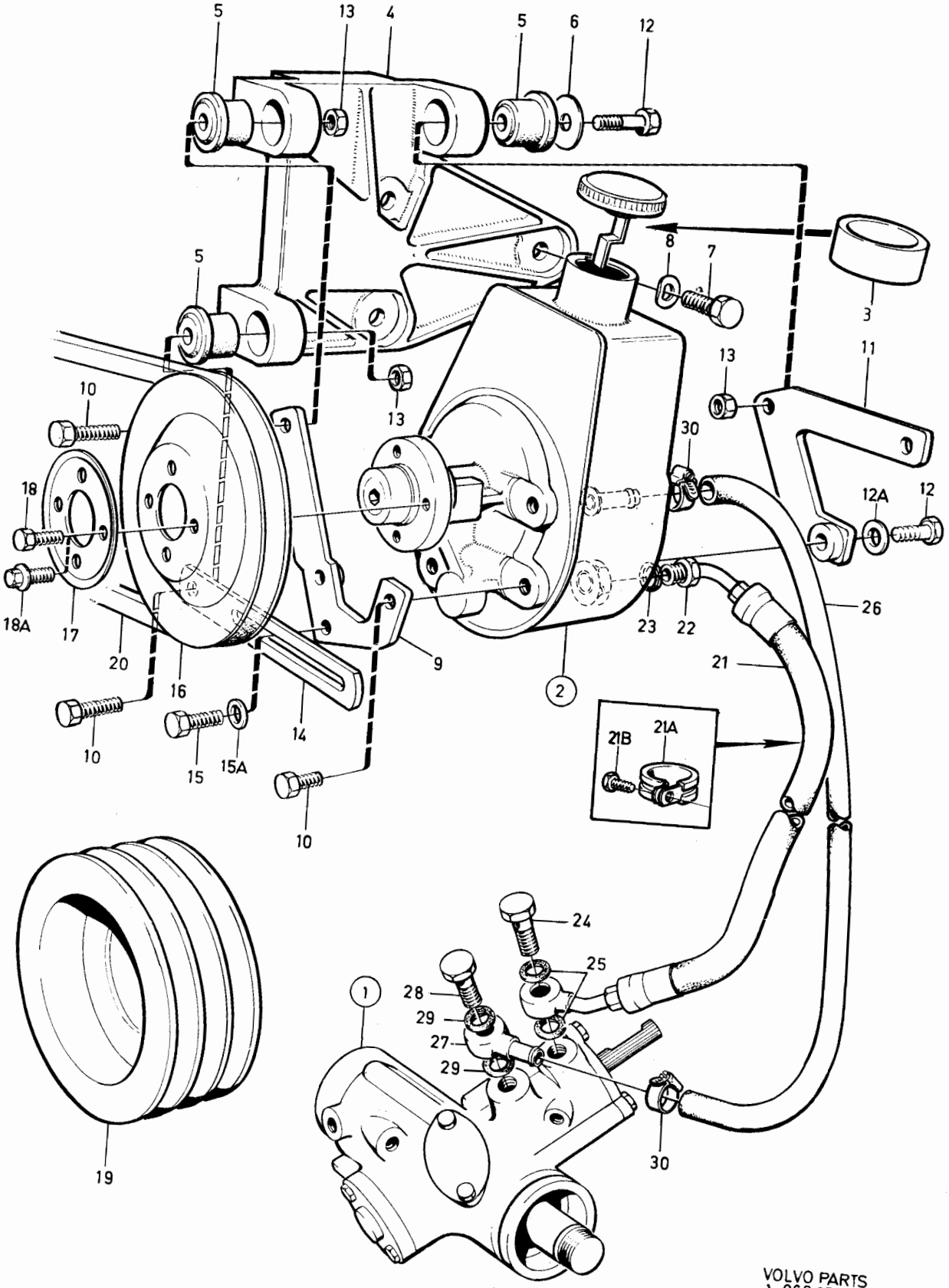

VOLVO PARTS
1 060 37057
(107·2)

Sida Page	Grupp Group	Styrväxel med servodetaljer	Steering gear with servo parts	Illustration	0200
24	6			37057 1984-12	

	Pos. Fig.	Antal/Quantity B17-B23 VST	B17-B23 HST	D20 D24 VST	D20 D24 HST	Artikel nr Part No	Benämning	Description	Sats Kit	BPSR	Anmärkning Notes	
x		1	1	-	-	967114-0	Drivrem	Drive belt		1	MAC EXCL B21FT	3380
							servopump-	servo pump-			HC50X1075	3400
							AC kompressor	AC compressor				3420
x		1	1	-	-	967113-2	Drivrem	Drive belt		1	MAC B21FT	3440
							servopump-	servo pump-			HC50X1063	3460
							AC kompressor	AC compressor				3480
x		-	-	1	1	966905-2	Drivrem	Drive belt		1	UAC HC38X888 (460481)	3500
		-	-	-	-		Drivrem	Drive belt			MAC SE GRUPP 9	3520
							AC kompressor-	AC compressor-				3540
							vevaxel	crankshaft				3560
							Se grupp 9	See group 9				[illegible]
							Kompletterings satser	Supplementary kits				3600
	21	1	-	1	-	1229256-1	Tryckslang	High pressure hose		3	UAC. B17, B19,B21,B23.	3620
											D24 242 CH-165569,	3640
											244 CH-482504, 245CH-	3660
											264574, 264 CH-83054,	3680
											265 CH-21774	[illegible]
		-	-	1	-	1272885-3	Tryckslang	High pressure hose		3	D20.	3720
											D24 242 CH 165570-,	3740
											244 CH 482505-, 245 CH	3760
											264755-, 264 CH 83055-	3780
											265 CH 21775-	3800
		1	-	1	-	1229257-9	Tryckslang	High pressure hose		3	MAC INJE.	3820
		1	-	1	-	1229345-2	Tryckslang	High pressure hose		3	MAC CARB.	3840
		-	1	-	1	1229258-7	Tryckslang	High pressure hose		3	UAC	3860
		-	1	-	-	1330138-7	Tryckslang	High pressure hose		3	UAC	3880
											244 CH 931966-	3900
											245 CH 502158-	3920
											265 CH 33958-	3940
		-	1	-	1	1329797-3	Tryckslang	High pressure hose		3	(1229259) MAC	3960
		-	1	-	-	1330139-5	Tryckslang	High pressure hose		3	MAC	3980
											244 CH 931966-	4000
											245 CH 502158-	4020
											265 CH 33958-	4040
	21a	-	1	-	-	952632-8	Klammer	Clamp		2		4060
	21b	-	1	-	-	190364-0	Skruv	Screw		2		4080
	22	1	1	1	1	1276068-2	Nippel	Nipple		3	(943178)	4100
	23	1	1	1	1	18671-8	Packning	Packing		2		[illegible]
	24	1	1	1	1	25167-8	Hålskruv	Inlet fitting screw		2		4140
	25	2	2	2	2	18671-8	Packning	Packing		2		4160
	26	ERF	ERF	ERF	ERF	1228399-0	Returslang	Return hose		2		4180
	27	1	1	1	1	1206602-3	Nippel	Nipple		3		4200
	28	1	1	1	1	941686-8	Hålskruv	Inlet fitting screw		2		4220
	29	2	2	2	2	11996-6	Packning	Packning		1		[illegible]
	30	2	2	2	2	943471-3	Klammer	Clamp		2		[illegible]
		-	-	1	-	948211-8	Bandklamma	Strip clamp		2	D24 VST UAC	4280

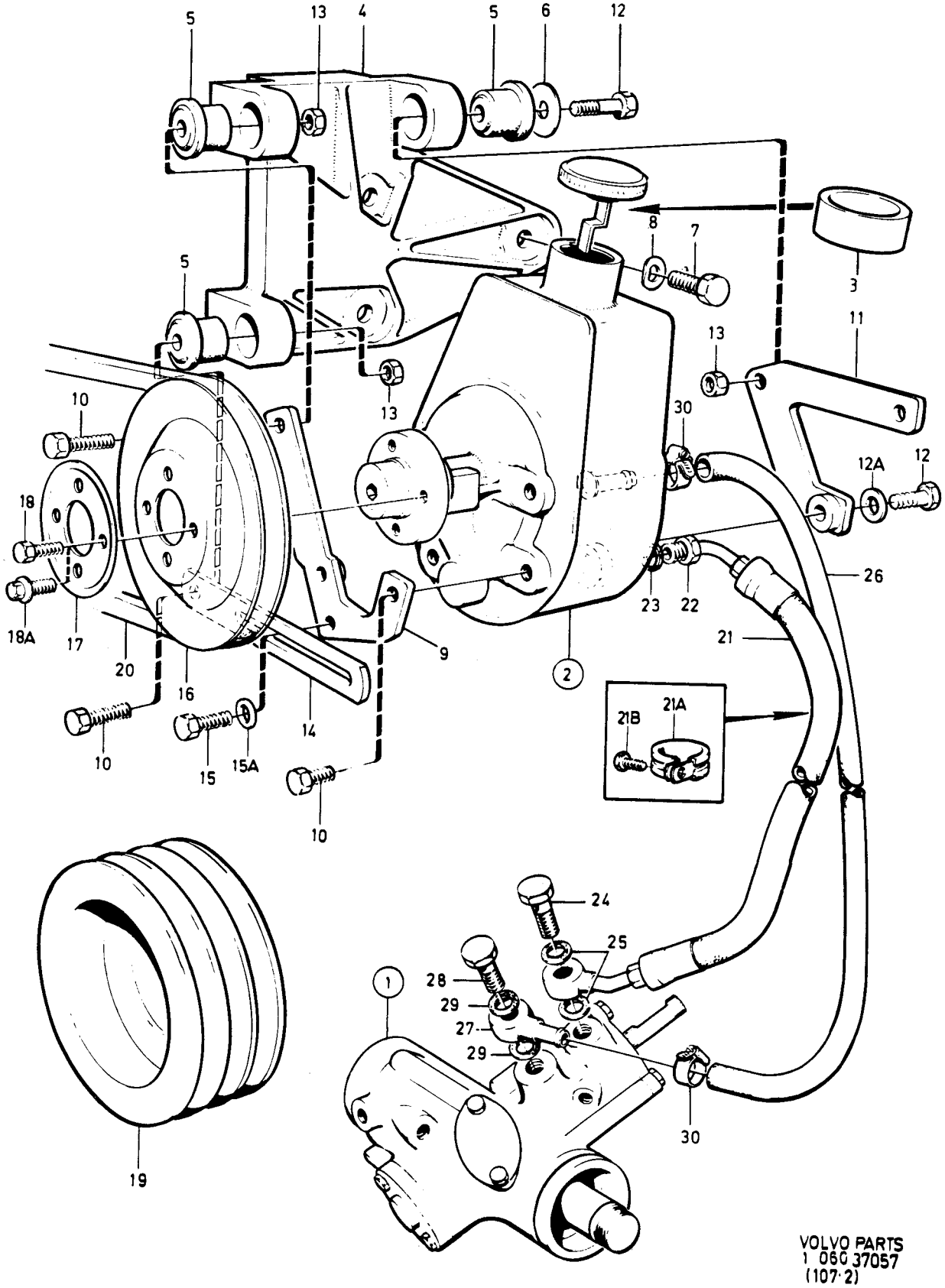

VOLVO PARTS
1 060 37057
(107·2)

Sida / Page: 26 | Grupp / Group: 6 | Styrväxel med servodetaljer | Steering gear with servoparts | Illustration 37058 1984-12 | 0250

Pos. Fig.	Antal/Quantity B27 B28 VST	B27 B28 HST			Artikel nr Part No	Benämning	Description	Sats Kit	B P S R	Anmärkning Notes	
1	1	-	-	-	1229322-1	Styrväxel	Steering gear		8	1,4) CAM	0020
										ERS AV 1 ST 1272460-5	0040
										2 ST 946036-1,	0060
										1 ST 1272597-4,	0080
										1 ST 1272678-2,	0100
										1 ST 1272679-0	0120
										1 ST 1273324-2	0140
	-	-	-	-		•Det se sida 36, 5-B13	•Comps page 36, 5-B13				0160
	1	-	-	-	1272460-5	Styrväxel	Steering gear		8	1,12) CAM	0180
										ERS AV 1ST 1329998-7,	0200
										1ST 1330396-1,	0[illegible]
										1ST 1330705-3.	0240
	-	-	-	-		•Det se sida 44, 5-B21	•Comps page 44, 5-B21				0260
	1	-	-	-	1329998-7	Styrväxel	Steering gear		5	1) CAM	0280
										244 CH 931965-	0300
										245 CH 502116-	0320
	-	-	-	-		•Det se sida 52, 5-C05	•Comps page 52, 5-C05				0[illegible]
	1	-	-	-	1229394-0	Styrväxel	Steering gear		8	2) ZF VST	0[illegible]
										242 CH-191211,	0380
										244 CH-606892,	0400
										245 CH-324852,	0420
										262 CH-8865,	0440
										264 CH-109707,	0460
										265 CH-28914	0480
										ERS AV 1 ST 1272984-4.	0500
	-	-	-	-		•Det se sida 40, 5-B17	•Comps page 40, 5-B17				0520
	1	-	-	-	1272984-4	Styrväxel	Steering gear		8	2) ZF	0540
										242 CH 191212-220586	0560
										244 CH 606893-780897	0580
										245 CH 324853-416497	0600
										262 CH 8866-,	0620
										264 CH 109708-,	0640
										265 CH 28915-	0660
										ERS AV 1 ST 1329694-2,	0680
										1 ST 1272678-2,	0700
										1 ST 1272679-0.	0720
	-	-	-	-		•Det se sida 48, 5-C01	•Comps page 48, 5-C01				0740
	1	-	-	-	1329694-2	Styrväxel	Steering gear		5	2) ZF	0[illegible]
										242 CH 220587-	0[illegible]
										244 CH 780898-	0800
										245 CH 416498-	0820
	-	-	-	-		•Det se sida 48, 5-C01	•Comps page 48, 5-C01				0840
	-	1	-	-	1229323-9	Styrväxel	Steering gear		8	1,5) CAM	0860
										ERS AV 1 ST 1272461-3,	08[illegible]
										2 ST 946036-1,	0[illegible]
										1 ST 1272597-4,	0920
										1 ST 1272678-2,	0940
										1 ST 1272679-0.	0960
	-	-	-	-		•Det se sida 36, 5-B13	•Comps page 36, 5-B13				0980

1. Serviceskylten märkt 2,4,5. Service plate marked 2,4,5. Plaque de service portant le no 2,4,5. Serviceschild,kennzeichnung 2,4,5. Letrero de servicio marcado 2,4,5. Targhetta di assistenza, contrassegnata 2,4,5
2. Serviceskylten märkt 3. Service plate marked 3. Plaque de service portant le no 3. Serviceschild,kennzeichnung 3. Letrero de servicio marcado 3. Targhetta di assistenza, contrassegnata 3.
4. 242 CH-177710. 244 CH-536307 EXCL 531595-532637, 532990- 534347, 534932-535280, 535311-535720. 245 CH-289188 EXCL 287114-287704, 287802-288568, 288734-289015. 264 CH-92908 EXCL 91860-92208, 92237-92669, 92746-92882. 265 CH-24102 EXCL 23909-24099.
5. 242 CH-177710. 244 CH-541035. 245 CH-291681. 262 CH-7654. 264 CH-94023. 265 CH-24407.
12. 242 CH 177711-. 244 CH 536308-931964 INCL 531595-532637, 532990-534347. 534942-535280, 535311-535720. 245 CH 289189-502115 INCL 287114-287704, 287802-288568, 288734-289015. 262 CH 7655- . 264 CH 92909- INCL 91860-92208, 92237-92669, 92746-92882 . 265 CH 24103- INCL 23909-24099.

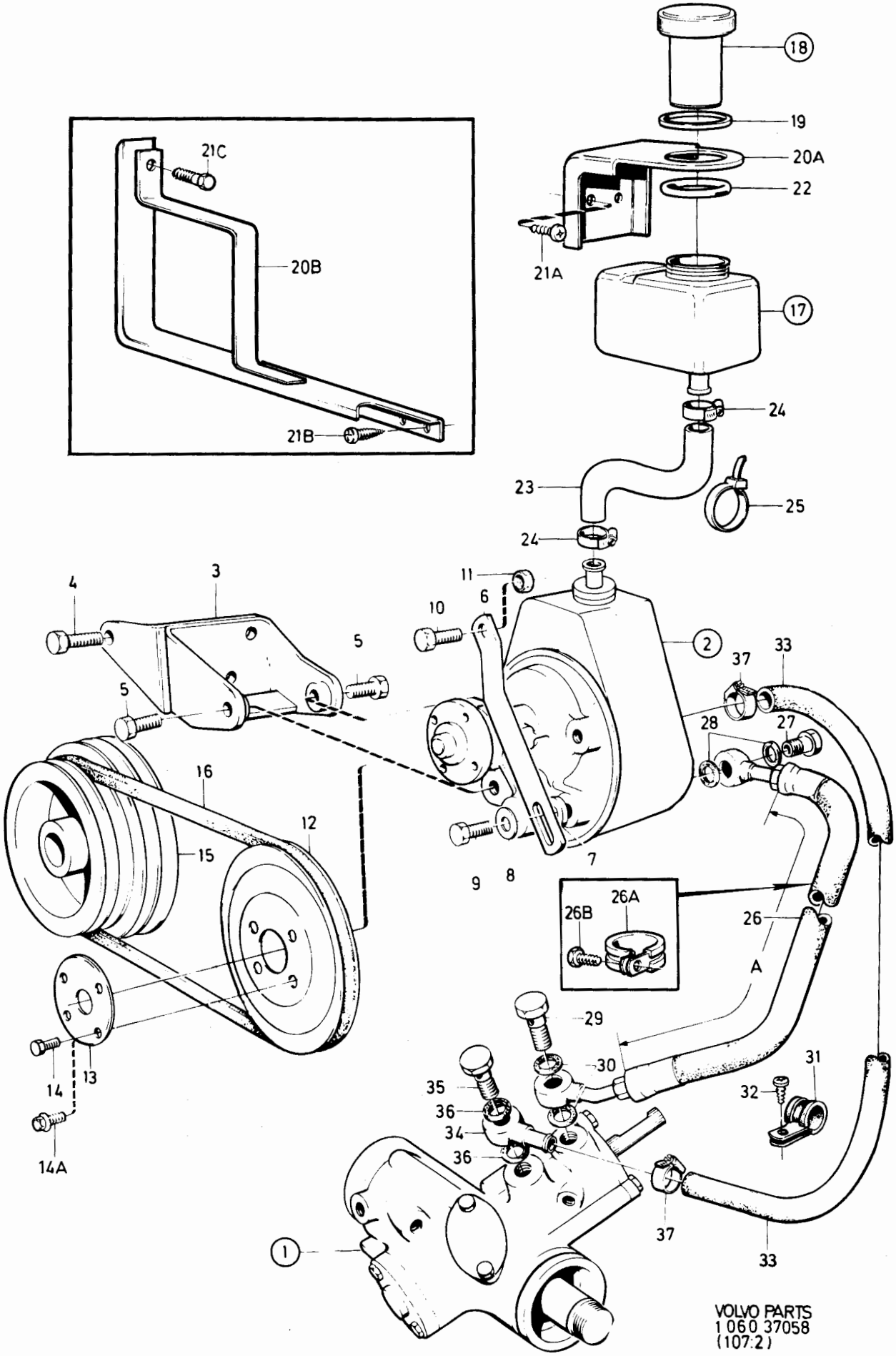
18
19
20A
22
21C
20B
21A
17
24
23
25
24
11
6
10
4
3
5
5
2
37
33
28
27
16
12
15
7
9
8
26A
26B
26
A
29
30
31
32
35
36
34
36
14
13
14A
37
33
1
VOLVO PARTS
1 060 37058
(107:2)

Sida / Page: 28 | Grupp / Group: 6 | Styrväxel med servodetaljer | Steering gear with servoparts | Illustration 37058 | 1984-12 | 0250

Pos. Fig.	Antal/Quantity B27 B28 VST	B27 B28 HST			Artikel nr Part No	Benämning	Description	Sats Kit	B P S R	Anmärkning Notes	
	-	1	-	-	1272461-3	Styrväxel	Steering gear		5	1,13) CAM	1000
										ERS AV 1ST 1329999-5,	1020
										1ST 1330393-8.	1040
	-	-	-	-		.Det se sida 44, 5-B21	.Comps page 44, 5-B21				1060
	-	1	-	-	1329999-5	Styrväxel	Steering gear		5	1) CAM	1080
										244 CH 931966-	1100
										245 CH 502158-	1120
										265 CH 33958-	1140
	-	-	-	-		.Det se sida 52, 5-C05	.Comps page 52, 5-C05				1160
2	1	1	-	-	1274123-7	Servopump	Servo pump		8	ERS AV 1 ST 1273973-6,	11[illegible]
										1ST 464538-8,	12[illegible]
										1ST 1229492-2	1220
	-	-	-	-		.Det se sida 56, 5-C09	.Comps page 56, 5-C09				1240
	1	1	-	-	1273973-6	Servopump	Servo pump		5		1260
	-	-	-	-		.Det se sida 58, 5-C11	.Comps page 58, 5-C11				1280
3	1	1	-	-	464276-5	Konsol	Bracket		4		13[illegible]
4	1	1	-	-	940142-3	Skruv	Screw		2	M8X30	1[illegible]
	2	2	-	-	955297-7	Skruv	Screw		2	M8X25	1340
5	2	2	-	-	940115-9	Skruv	Screw		2	ALT 1 3/8X25 UNC	1360
	2	2	-	-	955317-3	Skruv	Screw		2	ALT 2 M10X25	1380
6	1	1	-	-	464277-3	Spännjärn	Tensioner		5		1400
7	1	1	-	-	464322-7	Distansbricka	Spacer washer		4		1420
8	1	1	-	-	941744-5	Bricka	Washer		2	ALT 1 18X10X3	1440
	1	1	-	-	960148-5	Bricka	Washer		2	ALT 2 22X10.5X2	1460
9	1	1	-	-	940115-9	Skruv	Screw		2	ALT 1 3/8X25	1480
	1	1	-	-	955317-3	Skruv	Screw		2	ALT 2 M10X25	1500
10	1	1	-	-	955298-5	Skruv	Screw		2		1520
11	1	1	-	-	955782-8	Mutter	Nut		2		1540
12	1	1	-	-	1219961-8	Remskiva	Pulley		4		1560
13	1	1	-	-	464541-2	Bricka	Washer		4		1580
14	4	4	-	-	955293-6	Skruv	Screw		2	ALT 1. M6 S 8X14	1600
14a	4	4	-	-	944926-5	Flänsskruv	Flange screw		2	ALT 2. M6 FS 8X14	1620
15	1	1	-	-		Remskiva	Pulley			SE GRUPP 2A	1640
						Se grupp 2a	See group 2a				1660
						Vevrörelse	Crankshaft and				1680
							related parts				1700
x 16	1	1	-	-	966911-0	Drivrem	Drive belt		1	HC38X963 (960285)	17[illegible]
						servopump-vevaxel	servo pump-crankshaft				1.
17	1	1	-	-	1228928-6	Oljebehållare	Oil reservoir		4		1760
18	1	1	-	-	1229038-3	.Lock	.Cover		3		1780
19	1	1	-	-	1229037-5	..Tätning	..Sealing		2		1800
20a	1	1	-	-	1229477-3	Konsol	Bracket		4	CARB. 242, 262.	1820
										INJE. 244 CH-482504,	1840
										245 CH-264754,	1[illegible]
										264 CH-83054,	1880
										265 CH-21774	1900
20b	1	1	-	-	1272829-1	Konsol	Bracket		3	INJE.	1920
										244 CH 482505-592109,	1940
										245 CH 264755-317939,	1960
										264 CH 83055-107609,	1980
										265 CH 21775-28319	2000
	1	1	-	-	1273374-7	Konsol	Bracket		4	INJE.	2020
										244 CH 592110-	2040
										245 CH 317940-	2060
										264 CH 107610-	2080
										265 CH 28320-	2100
21a	2	2	-	-	955126-8	Skruv	Screw		2		2120

1. Serviceskylten märkt 2,4,5. Service plate marked 2,4,5. Plaque de service portant le no 2,4,5. Serviceschild,kennzeichnung 2,4,5. Letrero de servicio marcado 2,4,5. Targhetta di assistenza, contrassegnata 2,4,5

13. 242 CH 177711-. 244 CH 541036-931965. 245 CH 291682-502157. 262 CH 7655-. 264 CH 94024-. 265 CH 24408-33957.

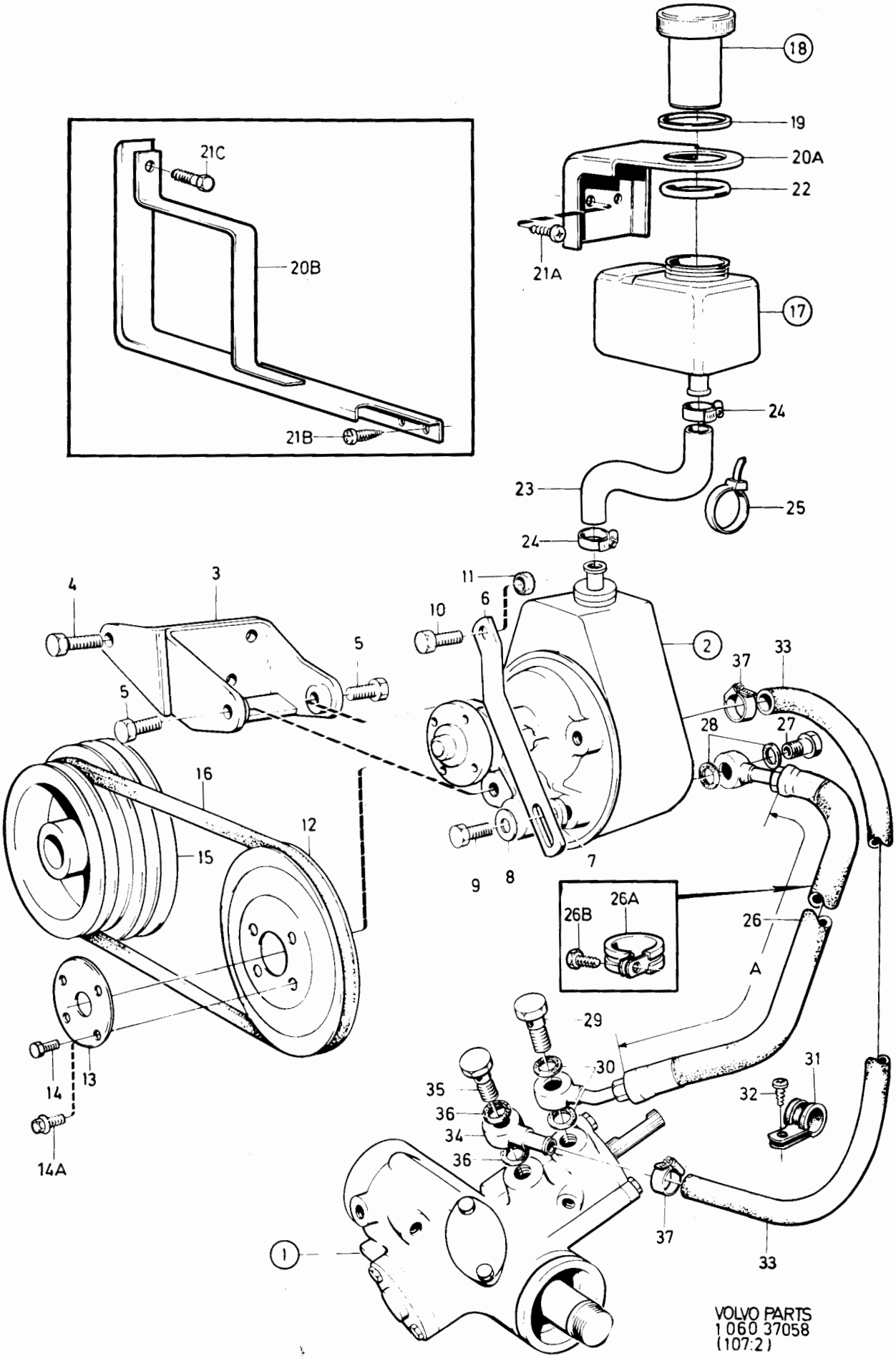

VOLVO PARTS
1 060 37058
(107:2)

Sida / Page: 30 | Grupp / Group: 6 | Styrväxel med servodetaljer | Steering gear with servoparts | Illustration 37058 1984-12 | 0250

Pos. Fig.	Antal/Quantity B27 B28 VST	B27 B28 HST			Artikel nr Part No	Benämning	Description	Sats Kit	B P S R	Anmärkning Notes	
21b	2	2	-	-	958244-6	Skruv	Screw		2		2140
21c	1	1	-	-	955270-4	Skruv	Screw		2		2160
22	1	1	-	-	949468-3	O-ring	O-ring		2		2180
x 23	ERF	ERF	-	-	1330788-9	Sugslang	Suction hose		2	(1229492)	2200
24	2	2	-	-	943472-1	Klammer	Clamp		2		2220
25	1	1	-	-	948211-8	Klammer	Clamp		2	(948210) TID UTF	2240
26	1	-	-	-	1229598-6	Tryckslang	High pressure hose		3	A=415 TID UTF	2260
										244 CH-529674	2280
										245 CH-286135	2300
										264 CH-91303	2320
										265 CH-23777	[illegible]
	1	-	-	-	1273324-2	Tryckslang	High pressure hose		3	A=375 SEN UTF	2360
										244 CH 529675-932331	2380
										245 CH 286136-503727	2400
										264 CH 91304-	2420
										265 CH 23778-	2440
	1	-	-	-	1330396-1	Tryckslang	High pressure hose		3	244 CH 932332-	[illegible]
										245 CH 503728-	[illegible]
	-	1	-	-	1228997-1	Tryckslang	High pressure hose		3	244 CH-931965	2500
										245 CH-502157	2520
										265 CH-33957	2540
	-	1	-	-	1330393-8	Tryckslang	High pressure hose		3	244 CH 931966-	2560
										245 CH 502158-	2580
										265 CH 33958-	2600
26a	-	1	-	-	952632-8	Klammer	Clamp		2		2620
26b	-	1	-	-	190364-0	Skruv	Screw		2		2640
27	1	1	-	-	948490-8	Hålskruv	Inlet fitting screw		2		2660
28	2	2	-	-	11996-6	Packning	Packing		1		2680
29	1	1	-	-	25167-8	Hålskruv	Inlet fitting screw		2		2700
30	2	2	-	-	18671-8	Packning	Packing		2		2720
31	1	-	-	-	952626-0	Klammer	Clamp		2		2740
32	1	-	-	-	947243-2	Skruv	Screw		2		2760
33	ERF	ERF	-	-	1228399-0	Returslang	Return hose		2		2780
34	1	-	-	-	1330705-3	Nippel	Nipple		3	(1229098)	2800
	-	1	-	-	1206602-3	Nippel	Nipple		3		2820
35	1	1	-	-	941686-8	Hålskruv	Inlet fitting screw		2		2840
36	2	2	-	-	11996-6	Packning	Packing		1		2860
37	2	2	-	-	943471-3	Klammer	Clamp		2		[illegible]

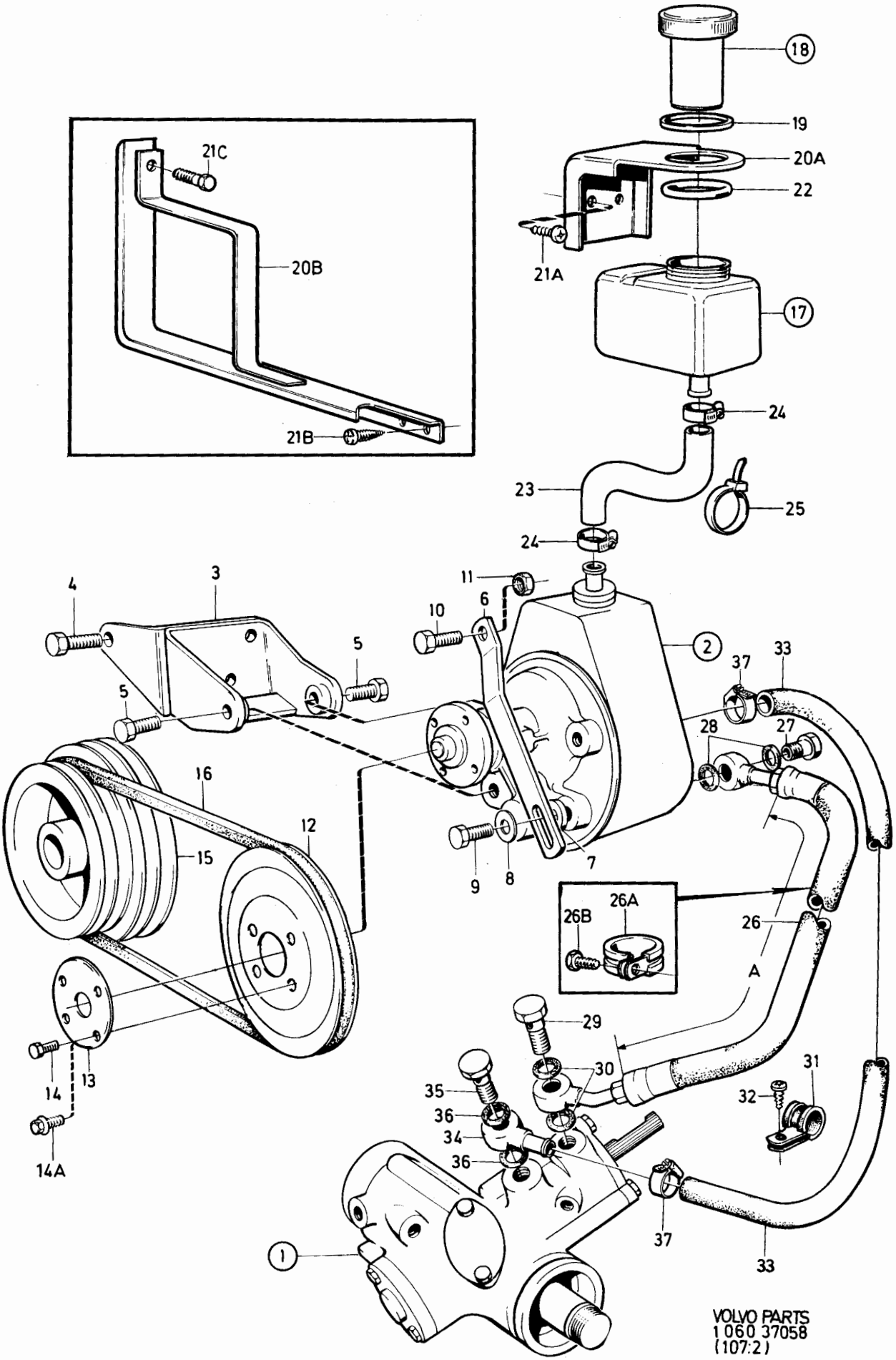
18
19
20A
22
21A
17
21C
20B
21B
24
23
25
24
11
6
10
4
3
5
5
2
37
33
28
27
16
12
15
7
9
8
26B
26A
26
A
29
30
31
32
35
36
34
36
14
13
14A
37
33
1
VOLVO PARTS
1 060 37058
(107:2)

Sida Page	Grupp Group	Styrväxel US	Steering gear US	Illustration	0300
32	6			27184 1984-12	

Pos. Fig.	Antal/Quantity 1229 320 VST	1205 650 VST	1229 321 HST		Artikel nr Part No	Benämning	Description	Sats Kit	B P S R	Anmärkning Notes	
1	1	-	-	-	1229320-5	Styrväxel	Steering gear		8	CAM	0020
	-	1	-	-	1205650-3	Styrväxel	Steering gear		5	CAM	0040
	-	-	1	-	1229321-3	Styrväxel	Steering gear		5	CAM	0060
2	1	1	1	-		.Hus	.Housing		8		0080
3	1	1	-	-	1206880-5	.Kuggstång	.Rack		4		0100
	-	-	1	-	1206881-3	.Kuggstång	.Rack		4		0120
4	1	1	1	-	1206882-1	.Lagerbussning	.Bearing bushing		4		0140
5	1	-	-	-	1229821-2	.Kuggdrev	.Pinion		4		0160
	-	1	-	-	1206952-2	.Kuggdrev	.Pinion		4		0180
	-	-	1	-	1229822-0	.Kuggdrev	.Pinion		4		0200
6	1	-	-	-	1229823-8	.Lock	.Cover		4		[illegible]
	-	1	-	-	1206885-4	.Lock	.Cover		4		[illegible]
	-	-	1	-	1229824-6	.Lock	.Cover		4		0260
7	1	1	1	-	1206887-0	.Tätning	.Seal	S	4		0280
8	1	1	1	-	1206888-8	.Packning	.Packing	S	4		0300
9	2	2	2	-	955296-9	.Skruv	.Screw		2		0320
10	1	1	1	-	1206889-6	.Distanshylsa	.Spacer sleeve		3		0340
11	2	2	2	-	1229437-7	.Kullager	.Ball bearing	S	3		[illegible]
12	ERF	ERF	ERF	-	1206891-2	.Justerbricka	.Shim	S	4		0380
	ERF	ERF	ERF	-	1206892-0	.Justerbricka	.Shim	S	4		0400
	ERF	ERF	ERF	-	1206893-8	.Justerbricka	.Shim	S	4		0420
13	1	1	1	-	1206894-6	.Ansättningskolv	.Piston		4		0440
14	-	1	-	-	1221670-1	.O-ring	.O-ring		4		0460
15	1	1	1	-	1228687-8	.Fjäder	.Spring	S	3		0480
16	ERF	-	ERF	-	1229825-3	.Justerbricka	.Shim	S	4		0500
	ERF	ERF	ERF	-	1206896-1	.Justerbricka	.Shim	S	4		0520
	ERF	ERF	ERF	-	1206897-9	.Justerbricka	.Shim	S	4		0540
	ERF	ERF	ERF	-	1206898-7	.Justerbricka	.Shim	S	4		0560
	ERF	ERF	ERF	-	1206899-5	.Justerbricka	.Shim		4		0580
17	1	-	1	-	1229826-1	.Packning	.Packing		4		0600
18	1	1	1	-	1206909-2	.Lock	.Cover		4		0620
19	2	2	2	-	955296-9	.Skruv	.Screw		2		0640
20	2	2	2	-	1205659-4	.Styrstag	.Steering rod		2		0660
21	2	2	2	-	1205658-6	.Kulled	.Ball joint		1		0680
22	1	1	1	-	271541-5	.Sats för byte av skyddsbälg	.Kit for bellows replacement		2		0700 0720
23	1	1	1	-		..Skyddsbälg	..Bellows	S		(1205652)	0740
24	1	1	1	-	1229448-4	..Klammer	..Clamp	S	2		0760
25	1	1	1	-	1329649-6	..Klammer	..Clamp	S	3	(1273391)	[illegible]
26	1	1	1	-	961977-6	..Mutter	..Nut	S	2		0800
27	1	1	1	-	271543-1	.Sats för byte av skyddsbälg	.Kit for bellows replacement		2		0820 0840
28	1	1	1	-		..Skyddsbälg	..Bellows	S		(1205653)	0860
29	1	1	1	-	1205655-2	..Klammer	..Clamp	S	3		0880
30	1	1	1	-	1329649-6	..Klammer	..Clamp	S	3	(1273391)	[illegible]
31	1	1	1	-	961977-6	..Mutter	..Nut	S	2		0920
32	-	4	-	-	1206945-6	.Skyddshatt	.Cover		2		0940

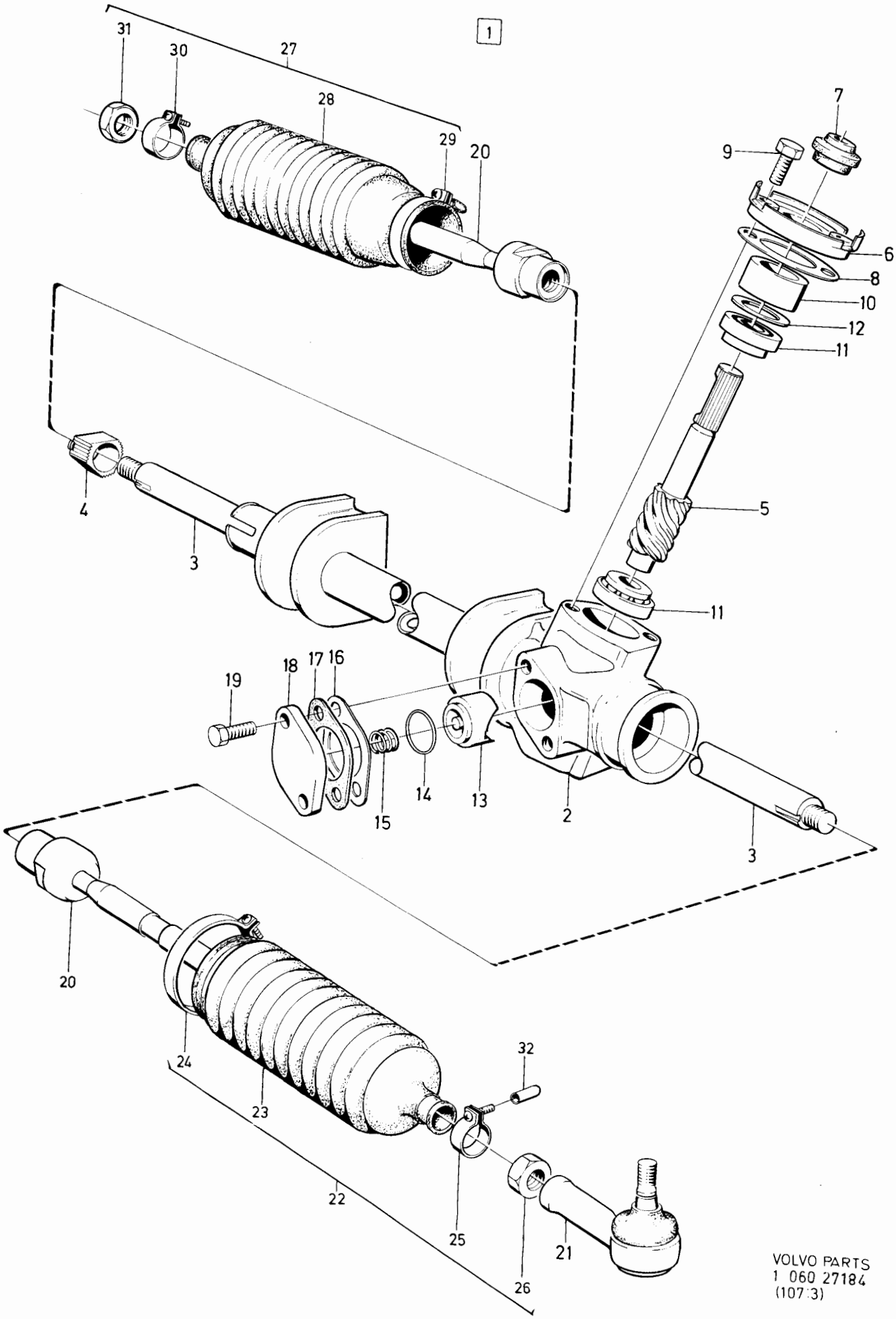

VOLVO PARTS
1 060 27184
(107:3)

Sida Page	Grupp Group	Styrväxel US	Steering gear US	Illustration
34	6			12895 1984-12

Pos. Fig.	Antal/Quantity 1229 324 VST	1221 905 VST			Artikel nr Part No	Benämning	Description	Sats Kit	B P S R	Anmärkning Notes	
1	1	-	-	-	1229324-7	Styrväxel	Steering gear		5	ZF	0020
	-	1	-	-	1221905-1	Styrväxel	Steering gear		8	ZF	0040
2	1	1	-	-		hus	housing		8		0080
3	1	1	-	-	1228409-7	•Kuggstång	•Rack		4		0100
4	1	1	-	-	1228410-5	•Lager	•Bearing		3		0120
5	2	2	-	-	1228411-3	•O-ring	•O-ring		4		0140
6	2	2	-	-	1228429-5	•Låsbricka	•Lock washer		4		0160
7	1	-	-	-	1229828-7	•Kuggdrev	•Shaft end gear		4		0180
	-	1	-	-	1228418-8	•Kuggdrev	•Shaft end gear		4		0200
8	1	1	-	-	1228419-6	•Lager	•Bearing		3		0220
9	1	1	-	-	1228420-4	•Kullager	•Ball bearing		3		[illegible]
10	1	1	-	-	1228421-2	•Bricka	•Washer		4		[illegible]
x 11	1	1	-	-	914452-8	•Låsring	•Lock ring		2	(1228422)	0280
12	1	1	-	-	1228423-8	•O-ring	•O-ring		4		0300
13	1	1	-	-	1228426-1	•Ställskruv	•Adjusting screw		4		0320
14	1	1	-	-	1228427-9	•Låsbricka	•Lock washer		4		0340
15	-	1	-	-	1228428-7	•Tätning	•Seal		4		[illegible]
16	1	1	-	-	1228413-9	•Ansättningskolv	•Piston		4		[illegible]
17	1	1	-	-	1228414-7	•O-ring	•O-ring		4		0400
18	1	1	-	-	1228412-1	•Fjäder	•Spring		3		0420
19	1	1	-	-	1228415-4	•Ställskruv	•Adjusting screw		4		0440
20	1	1	-	-	907824-7	•Saxpinne	•Split pin		2		0460
21	1	1	-	-	1228417-0	•Lock	•Cover		4		0480
22	2	2	-	-	1228386-7	•Styrstag	•Steering rod		2		0500
23	2	2	-	-	1205658-6	•Kulled	•Ball joint		1		0520
24	2	2	-	-	961977-6	•Mutter	•Nut		2		0540
25	2	2	-	-	1228425-3	•Skyddsbälg	•Bellows		4		0560

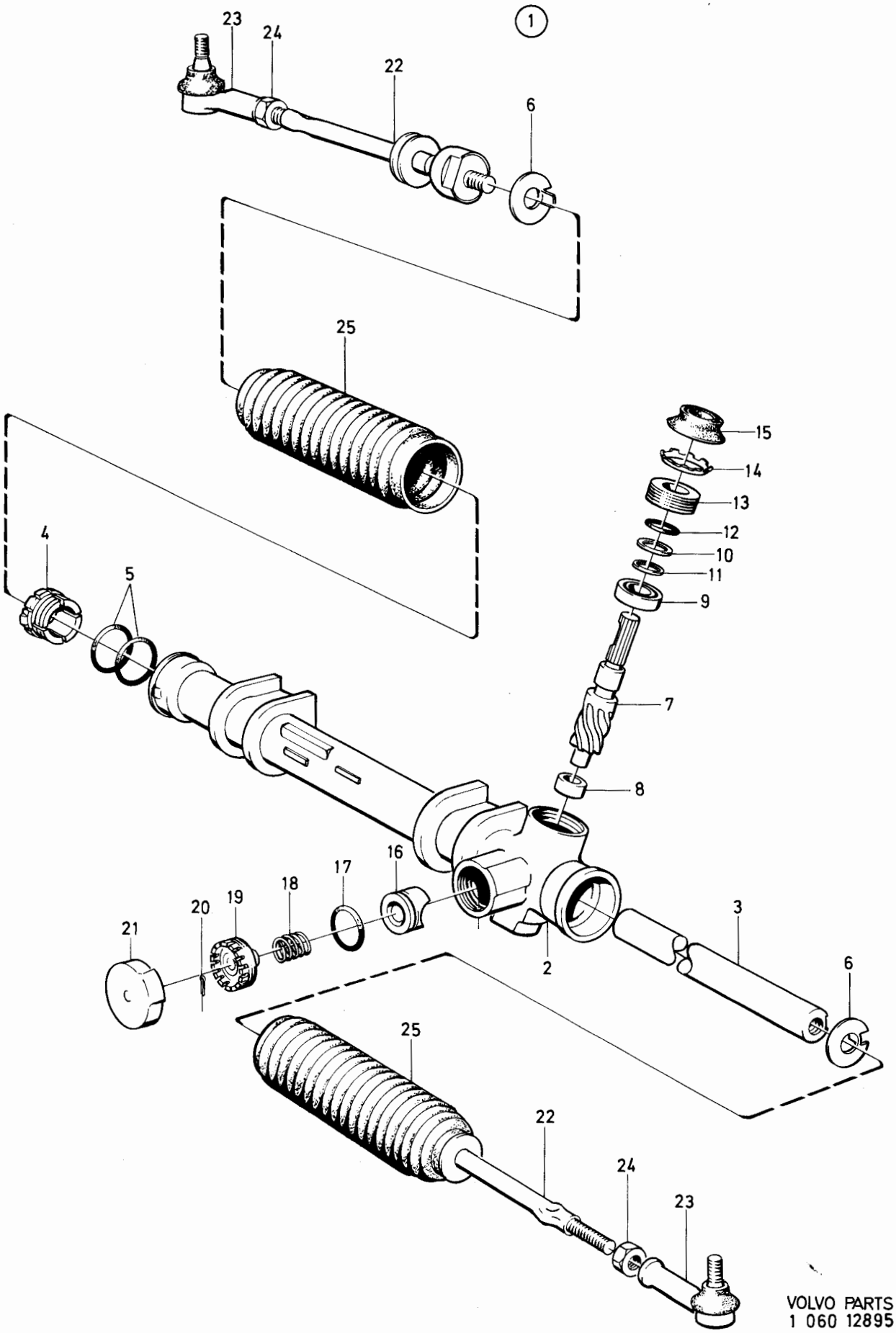

VOLVO PARTS
1 060 12895

Sida / Page: 36 | Grupp / Group: 6 | Styrväxel, MS | Steering geer MS | Illustration 27185 | 1984-12 | 0351

Pos. Fig.	Antal/Quantity 1229 322 VST	1229 323 HST			Artikel nr Part No	Benämning	Description	Sats Kit	B P S R	Anmärkning Notes	
1	1	-	-	-	1229322-1	Styrväxel	Steering gear		8	1) CAM	0020
	-	1	-	-	1229323-9	Styrväxel	Steering gear		8	1) CAM	0040
2	1	-	-	-	1206901-9	.Kuggstång	.Stearing rack		4		0060
	-	1	-	-	1206960-5	.Kuggstång	.Rack		4		0080
3	1	1	-	-	1206994-4	.O-ring	.O-ring	S	4		0100
4	1	1	-	-	1206904-3	.Kolvring	.Piston ring	S	4		0120
5	1	1	-	-	1206905-0	.Lagerhus	.Bearing housing		4		0140
6	2	2	-	-	1206988-6	.Tätning	.Seal	S	4		0160
7	2	2	-	-	1206984-5	.Stödring	.Anti-extrusion ring	S	4		0180
8	1	1	-	-	1206998-5	.O-ring	.O-ring	S	4		0200
9	1	1	-	-	1206977-9	.Stödbricka	.Backing washer	S	4		02
10	3	3	-	-	1206995-1	.O-ring	.O-ring	S	4		0240
11	1	1	-	-	1206986-0	.Stödring	.Anti-extrusion ring	S	4		0260
12	1	1	-	-	1206911-8	.Innerrör	.Inner tube		3		0280
13	2	2	-	-	1206985-2	.Stödbricka	.Backing washer	S	4		0300
14	1	1	-	-	1206981-1	.Spårring	.Circlip	S	4		0320
15	1	1	-	-	1206978-7	.Bricka	.Washer	S	4		03
16	2	2	-	-	1206971-2	.Styrskruv	.Locating peg		4		03bu
17	1	1	-	-	1221711-3	.Bricka	.Washer	S	4		0380
18	1	1	-	-	1206982-9	.Spårring	.Circlip	S	4		0400
19	1	1	-	-	1206992-8	.O-ring	.O-ring	S	4		0420
20	1	1	-	-	1206915-9	.Ansättningskolv	.Piston		4		0440
21	-	-	-	-		.Justerbricka	.Shim				0460
	ERF	ERF	-	-	1206916-7	..Justerbricka	..Washer	S	4	TJ 0,051	0480
	ERF	ERF	-	-	1206917-5	..Justerbricka	..Washer	S	4	TJ 0,089	0500
	ERF	ERF	-	-	1206918-3	..Justerbricka	..Washer	S	4	TJ 0,127	0520
	ERF	ERF	-	-	1206919-1	..Justerbricka	..Washer	S	4	TJ 0,254	0540
22	1	1	-	-	1206920-9	.Fjäder	.Spring	S	3		0560
23	1	1	-	-	1206921-7	.Lock	.Cover		4		0580
24	2	2	-	-	955296-9	.Skruv	.Screw		2		0600
25	1	1	-	-	1206991-0	.O-ring	.O-ring	S	4		0620
26	1	1	-	-	1206914-2	.Överströmningsrör	.By-pass pipe		4		0640
27	2	2	-	-	1206987-8	.Tätning	.Seal	S	4		0660
28	1	-	-	-	1272482-9	.Kuggdrev	.Pinion		4		0680
	-	1	-	-	1272483-7	.Kuggdrev	.Pinion		4		0700
29	1	1	-	-	1206932-4	.Lock	.Cover		4		0720
30	ERF	ERF	-	-	1206931-6	.Packning	.Seal	S	4		0740
	ERF	ERF	-	-	1206934-0	.Packning	.Seal	S	4		07
31	2	2	-	-	955296-9	.Skruv	.Screw		2		07bu
32	1	1	-	-	1228966-6	.Kullager	.Ball bearing		3		0800
33	1	1	-	-	1206979-5	.Låsbricka	.Lock washer	S	4		0820
34	1	1	-	-	1206975-3	.Låsmutter	.Lock nut		4		0840
35	1	1	-	-	1206930-8	.Distanshylsa	.Spacer sleeve		3		0860
36	1	1	-	-	1228963-3	.Tätningsring	.Seal ring	S	4		08
37	1	1	-	-	1206922-5	.Glidlager	.Bearing		2		09
38	1	-	-	-	1206938-1	.Ventilhus	.Valve housing		4	TID UTF	0920
						för 3/16 rör	for 3/16 pipe				0940
	1	-	-	-	1272858-0	.Ventilhus	.Valve housing		4	SEN UTF	0960
						för 1/4 rör	for 1/4 pipe				0980
	-	1	-	-	1206965-4	.Ventilhus	.Valve housing		4	TID UTF	1000
						för 3/16 rör	for 3/16 pipe				1020
	-	1	-	-	1272859-8	.Ventilhus	.Valve housing		4	SEN UTF	1040
						för 1/4 rör	for 1/4 pipe				1060
39	1	1	-	-	1206983-7	.Låsring	.Circlip		4		1080
40	1	1	-	-	1206997-7	.O-ring	.O-ring	S	4		1100
40a	1	1	-	-	1272663-4	.Dammskydd	.Dust cover	S	3		1120
41	1	1	-	-	1272467-0	.Lock	.Cover		4		1140
42	1	1	-	-	1206947-2	..Lager	..Ball bearing		3		1160

1. Serviceskylten märkt 2,4,5. Service plate marked 2,4,5. Plaque de service portant le no 2,4,5. Serviceschild,kennzeichnung 2,4,5. Letrero de servicio marcado 2,4,5. Targhetta di assistenza, contrassegnata 2,4,5

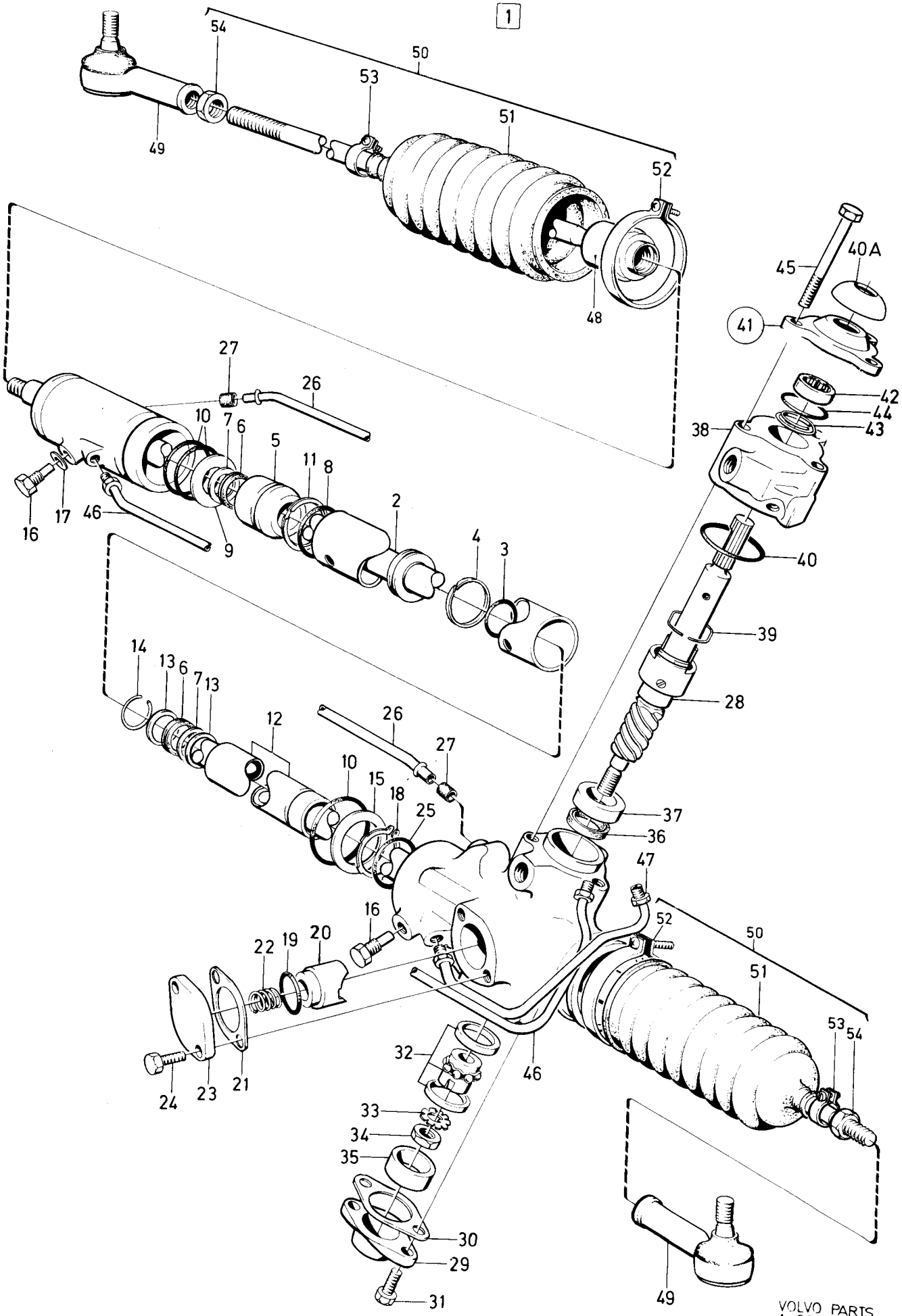

VOLVO PARTS
1 060 27185
(107:3)

Sida Page	Grupp Group	Styrväxel, MS	Steering geer MS	Illustration	0351
38	6			27185 1984-04	

Pos. Fig.	Antal/Quantity 1229 322 VST	1229 323 HST			Artikel nr Part No	Benämning	Description	Sats Kit	B P S R	Anmärkning Notes	
43	1	1	-	-	1273918-1	•Brickfjäder	•Spring washer		4		1180
44	1	1	-	-	1206996-9	•O-ring	•O-ring	S	4		1200
45	3	3	-	-	955304-1	•Skruv	•Screw		2		1220
46	1	-	-	-	1206940-7	•Rörledning	•Pipeline		4	D 3/16 TID UTF	1240
	1	-	-	-	1272854-9	•Rörledning	•Pipeline		4	D 1/4 SEN UTF	1260
	-	1	-	-	1206967-0	•Rörledning	•Pipeline		4	D 3/16 TID UTF	1280
	-	1	-	-	1272856-4	•Rörledning	•Pipeline		4	D 1/4 SEN UTF	1300
47	1	-	-	-	1206942-3	•Rörledning	•Pipeline		4	D 3/16 TID UTF	1320
	1	-	-	-	1272855-6	•Rörledning	•Pipeline		4	D 1/4 SEN UTF	1340
	-	1	-	-	1206912-6	•Rörledning	•Pipeline		4	D 3/16 TID UTF	1360
	-	1	-	-	1272857-2	•Rörledning	•Pipeline		4	D 1/4 SEN UTF	1[illegible]
48	2	2	-	-	1205666-9	•Styrstag	•Drag link		2		1400
49	2	2	-	-	1205658-6	•Kulled	•Ball joint		1		1420
50	2	2	-	-	271545-6	•Sats för byte av skyddsbälg	•Kit for bellows replacement		2		1440 1460
51	2	2	-	-		••Skyddsbälg	••Bellows	S		(1205662)	1480
52	2	2	-	-	1205664-4	••Klammer	••Clamp	S	4		1[illegible]
53	2	2	-	-	1329649-6	••Klammer	••Clamp	S	3	(1273391)	1520
54	2	2	-	-	961977-6	••Mutter	••Nut	S	2		1540
	1	1	-	-	271534-0	Tätningsringssats	Sealing ring kit		2		1560
	1	1	-	-	271535-7	Tätningsringssats	Sealing ring kit		2		1580

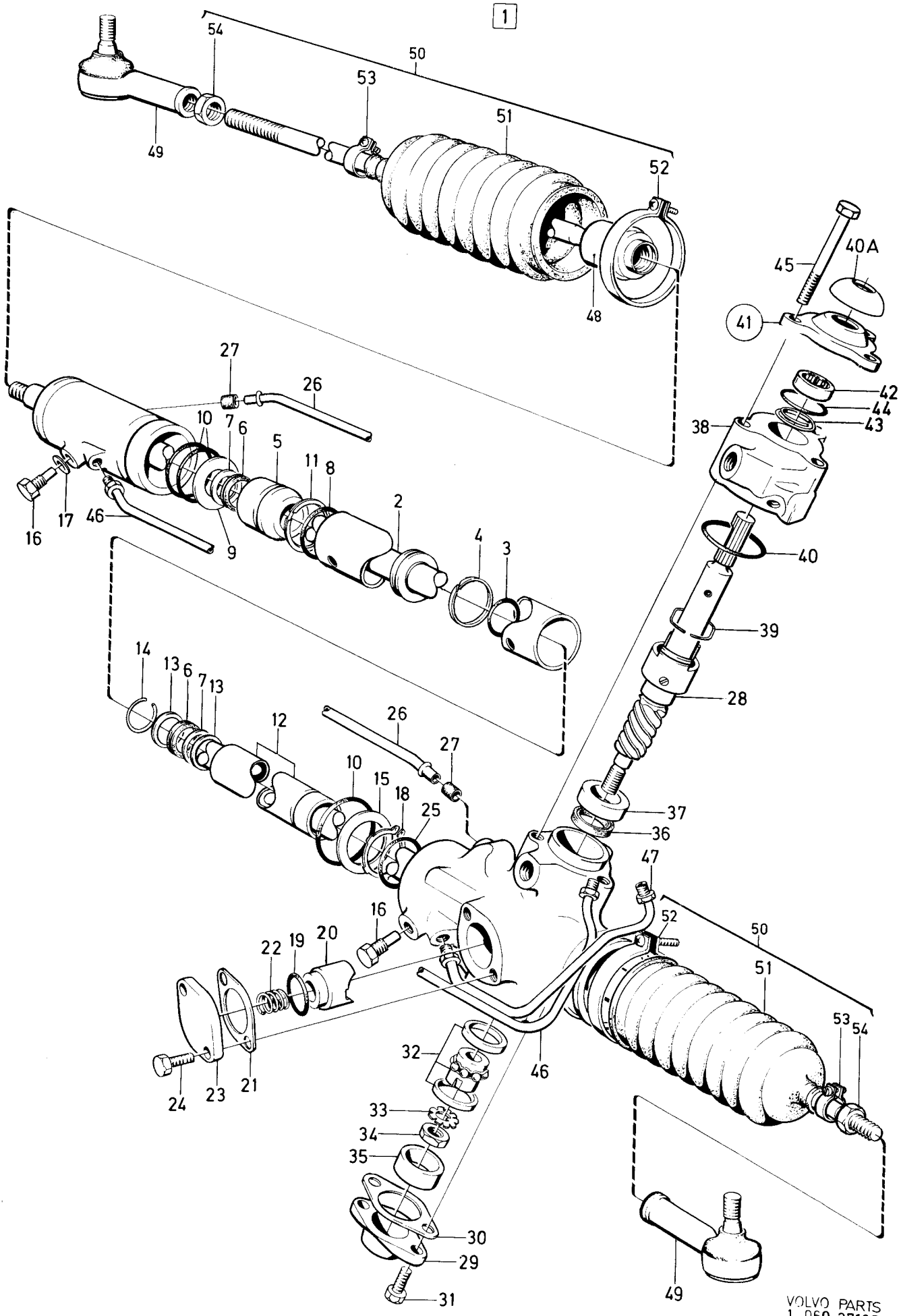

VOLVO PARTS
1 060 27185
(107:3)

Sida / Page 40 — Grupp / Group 6 — Styrväxel MS — Steering gear MS — Illustration 37059 1984-12 — 0352

Pos. Fig.	Antal/Quantity 1229 394 VST				Artikel nr Part No	Benämning	Description	Sats Kit	B P S R	Anmärkning Notes	
1	1	-	-	-	1229394-0	Styrväxel	Steering geer		8	2)ZF. ERS AV 1272984-4	0020
2	1	-	-	-		.Hus	.Housing		8		0040
3	1	-	-	-	1272539-6	..Nållager	..Needle bearing		4		0060
4	1	-	-	-	1272236-9	.Kuggstång	.Rack		4		0080
5	1	-	-	-	1272540-4	.Ring	.Ring		4		0100
6	1	-	-	-		.O-ring	.O-ring	S			0120
7	1	-	-	-		.Distansring	.Spacer ring	S			0140
8	1	-	-	-	1272544-6	.Låsring	.Lock ring		4		0160
9	1	-	-	-	1272545-3	.Bricka	.Washer		4		0180
10	1	-	-	-		.Distansrör	.Spacer tube		8		0200
11	1	-	-	-	1272547-9	.Ring	.Ring		4		[illegible]
12	1	-	-	-		.Tätning	.Seal	S			0240
13	2	-	-	-	951078-5	.Låsring	.Circlip		2	(1272549)	0260
14	2	-	-	-	1272550-3	.Bricka	.Washer		4		0280
15	1	-	-	-		.O-ring	.O-ring	S			0300
16	1	-	-	-	1272552-9	.Kolv	.Piston		4		0320
17	1	-	-	-		.O-ring	.O-ring	S			[illegible]
18	1	-	-	-		.Kolvring	.Piston ring	S			[illegible]
19	2	-	-	-		.O-ring	.O-ring	S			0380
20	2	-	-	-	1272556-0	.Låsring	.Lock ring		4		0400
21	2	-	-	-	1272557-8	.Låsring	.Lock ring		4		0420
22	1	-	-	-		.Cylinderrör	.Cylindre pipe		8		0440
23	1	-	-	-	1272559-4	.Bricka	.Washer		4		0460
24	1	-	-	-		.Lager	.Bearing	S			0480
25	1	-	-	-	1272561-0	.Lager	.Bearing		3		0500
26	1	-	-	-		.Tätning	.Seal	S			0520
27	1	-	-	-	1272562-8	.Bricka	.Washer		4		0540
28	1	-	-	-		.Ändstycke	.End piece		8		0560
29	2	-	-	-	1272564-4	.Låsbricka	.Lock washer		4		0580
30	1	-	-	-		.Ansättningskolv	.Adjusting piston		8		0600
31	1	-	-	-	1272566-9	.Glidstycke	.Slipper		4		0620
32	1	-	-	-	1228414-7	.O-ring	.O-ring		4		0640
33	1	-	-	-	1228412-1	.Fjäder	.Spring		3		0660
34	ERF	-	-	-	1272680-8	.Distansbricka	.Spacer washer		4	TJ 2,10 MM	0680
	ERF	-	-	-	1272681-6	.Distansbricka	.Spacer washer		4	TJ 2,15 MM	0700
	ERF	-	-	-	1272682-4	.Distansbricka	.Spacer washer		4	TJ 2,20 MM	0720
	ERF	-	-	-	1272683-2	.Distansbricka	.Spacer washer		4	TJ 2,25 MM	0740
	ERF	-	-	-	1272684-0	.Distansbricka	.Spacer washer		4	TJ 2,30 MM	[illegible]
	ERF	-	-	-	1272685-7	.Distansbricka	.Spacer washer		4	TJ 2,35 MM	[illegible]
	ERF	-	-	-	1272686-5	.Distansbricka	.Spacer washer		4	TJ 2,40 MM	0800
	ERF	-	-	-	1272687-3	.Distansbricka	.Spacer washer		4	TJ 2,45 MM	0820
	ERF	-	-	-	1272688-1	.Distansbricka	.Spacer washer		4	TJ 2,50 MM	0840
	ERF	-	-	-	1272689-9	.Distansbricka	.Spacer washer		4	TJ 2,55 MM	0860
	ERF	-	-	-	1272690-7	.Distansbricka	.Spacer washer		4	TJ 2,60 MM	[illegible]
	ERF	-	-	-	1272691-5	.Distansbricka	.Spacer washer		4	TJ 2,65 MM	[illegible]
	ERF	-	-	-	1272692-3	.Distansbricka	.Spacer washer		4	TJ 2,70 MM	0920
	ERF	-	-	-	1272693-1	.Distansbricka	.Spacer washer		4	TJ 2,75 MM	0940
	ERF	-	-	-	1272694-9	.Distansbricka	.Spacer washer		4	TJ 2,80 MM	0960
	ERF	-	-	-	1272695-6	.Distansbricka	.Spacer washer		4	TJ 2,85 MM	0980
	ERF	-	-	-	1272696-4	.Distansbricka	.Spacer washer		4	TJ 2,90 MM	1000
35	1	-	-	-	1272569-3	.Lock	.Cover		4		1020
36	2	-	-	-	955294-4	.Skruv	.Screw		2		1040
36a	2	-	-	-	941907-8	.Bricka	.Washer		2		1050
37	1	-	-	-		.Ventil	.Valve		8	(1272584)	1060
38	2	-	-	-		..Fjäder	..Spring		8		1080
39	2	-	-	-		..Bricka	..Washer		8		1100
40	8	-	-	-	925056-4	..O-ring	..O-ring	S	2		1120
41	1	-	-	-		..Bricka	..Washer		8		1140
42	1	-	-	-		..Säkringsbleck	..Lock devise		8		1160

2. Serviceskylten märkt 3. Service plate marked 3. Plaque de service portant le no 3.
Serviceschild,kennzeichnung 3. Letrero de servicio marcado 3. Targhetta di assistenza, contrassegnata 3.

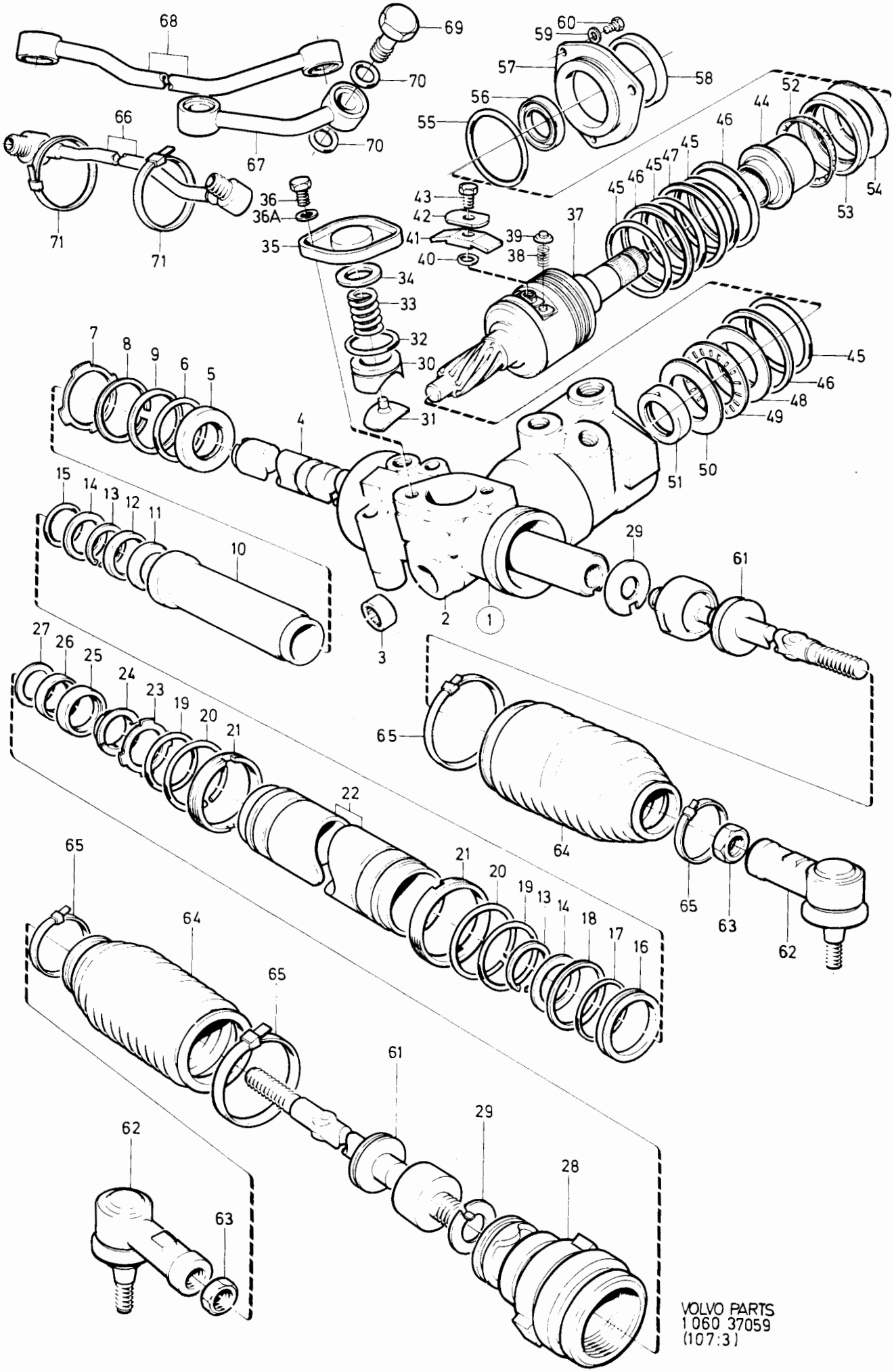

VOLVO PARTS
1 060 37059
(107:3)

Sida Page	Grupp Group	Styrväxel MS	Steering gear MS	Illustration	0352
42	6			37059 1984-12	

Pos. Fig.	Antal/Quantity 1229 394 VST				Artikel nr Part No	Benämning	Description	Sats Kit	B P S R	Anmärkning Notes	
43	1	-	-	-		..Skruv	..Screw		8		1180
44	1	-	-	-		..Lager	..Bearing	S			1200
45	4	-	-	-		..O-ring	..O-ring	S			1220
46	3	-	-	-		..Tätningsring	..Sealing ring	S			1240
47	1	-	-	-		..Tätningsring	..Sealing ring	S			1260
48	1	-	-	-	1272582-6	.Bricka	.Washer		4		1280
49	1	-	-	-	1507199-6	.Axialnållager	.Thrust needle bearing		2		1300
50	1	-	-	-	1272573-5	.Bricka	.Washer		4		1320
51	1	-	-	-	351916-2	.Tätning	.Seal	S	3		1340
52	1	-	-	-	681364-6	.Kulhållare	.Ball cage		3		1360
53	1	-	-	-	1272576-8	.Lagerring	.Bearing race		4		1[illegible]
54	ERF	-	-	-	1272712-9	.Distansbricka	.Spacer washer		4	TJ 2,06 MM	14[illegible]
	ERF	-	-	-	1272713-7	.Distansbricka	.Spacer washer		4	TJ 2,07 MM	1420
	ERF	-	-	-	1272714-5	.Distansbricka	.Spacer washer		4	TJ 2,08 MM	1440
	ERF	-	-	-	1272715-2	.Distansbricka	.Spacer washer		4	TJ 2,09 MM	1460
	ERF	-	-	-	1272716-0	.Distansbricka	.Spacer washer		4	TJ 2,10 MM	1480
	ERF	-	-	-	1272717-8	.Distansbricka	.Spacer washer		4	TJ 2,11 MM	1[illegible]
	ERF	-	-	-	1272718-6	.Distansbricka	.Spacer washer		4	TJ 2,12 MM	1[illegible]
	ERF	-	-	-	1272719-4	.Distansbricka	.Spacer washer		4	TJ 2,13 MM	1540
	ERF	-	-	-	1272720-2	.Distansbricka	.Spacer washer		4	TJ 2,14 MM	1560
	ERF	-	-	-	1272721-0	.Distansbricka	.Spacer washer		4	TJ 2,15 MM	1580
	ERF	-	-	-	1272722-8	.Distansbricka	.Spacer washer		4	TJ 2,16 MM	1600
	ERF	-	-	-	1272723-6	.Distansbricka	.Spacer washer		4	TJ 2,17 MM	1620
	ERF	-	-	-	1272724-4	.Distansbricka	.Spacer washer		4	TJ 2,18 MM	1640
	ERF	-	-	-	1272725-1	.Distansbricka	.Spacer washer		4	TJ 2,19 MM	1660
	ERF	-	-	-	1272726-9	.Distansbricka	.Spacer washer		4	TJ 2,20 MM	1680
	ERF	-	-	-	1272727-7	.Distansbricka	.Spacer washer		4	TJ 2,21 MM	1700
	ERF	-	-	-	1272728-5	.Distansbricka	.Spacer washer		4	TJ 2,22 MM	1720
	ERF	-	-	-	1272729-3	.Distansbricka	.Spacer washer		4	TJ 2,23 MM	1740
	ERF	-	-	-	1272730-1	.Distansbricka	.Spacer washer		4	TJ 2,24 MM	1760
	ERF	-	-	-	1272731-9	.Distansbricka	.Spacer washer		4	TJ 2,25 MM	1780
	ERF	-	-	-	1272732-7	.Distansbricka	.Spacer washer		4	TJ 2,26 MM	1800
	ERF	-	-	-	1272733-5	.Distansbricka	.Spacer washer		4	TJ 2,27 MM	1820
	ERF	-	-	-	1272734-3	.Distansbricka	.Spacer washer		4	TJ 2,28 MM	1840
	ERF	-	-	-	1272735-0	.Distansbricka	.Spacer washer		4	TJ 2,29 MM	1860
	ERF	-	-	-	1272736-8	.Distansbricka	.Spacer washer		4	TJ 2,30 MM	1880
55	1	-	-	-	1272575-0	.O-ring	.O-ring	S	4		1900
56	1	-	-	-	1272577-6	.Tätning	.Seal	S	4		1[illegible]
57	1	-	-	-	1272571-9	.Lock	.Cover		4		19[illegible]
58	1	-	-	-	1272585-9	.Skyddskåpa	.Casing		4		1960
59	3	-	-	-	955892-5	.Bricka	.Washer		2	(1272578)	1980
60	3	-	-	-	955271-2	.Skruv	.Screw		2	(1272579)	2000
61	2	-	-	-	1228386-7	.Styrstag	.Steering rod		2		2020
62	2	-	-	-	1205658-6	.Kulled	.Ball joint		1		2[illegible]
63	2	-	-	-	961977-6	.Mutter	.Nut		2		2[illegible]
64	2	-	-	-	1228425-3	.Skyddsbälg	.Bellows		4		2080
65	4	-	-	-	948211-8	.Bandklamma	.Strip clamp		2		2100
66	1	-	-	-	1272588-3	.Rörledning	.Pipeline		4		2120
67	1	-	-	-	1272589-1	.Rörledning	.Pipeline		4		2140
68	1	-	-	-	1272590-9	.Rörledning	.Pipeline		4		2160
69	4	-	-	-	1272592-5	.Hålskruv	.Inlet fitting screw		4		2180
70	8	-	-	-	925056-4	.O-ring	.O-ring	S	2		2200
71	2	-	-	-	948211-8	.Bandklamma	.Strip clamp		2		2220
	1	-	-	-	1272537-0	Tätningssats	Sealing kit		2		2240

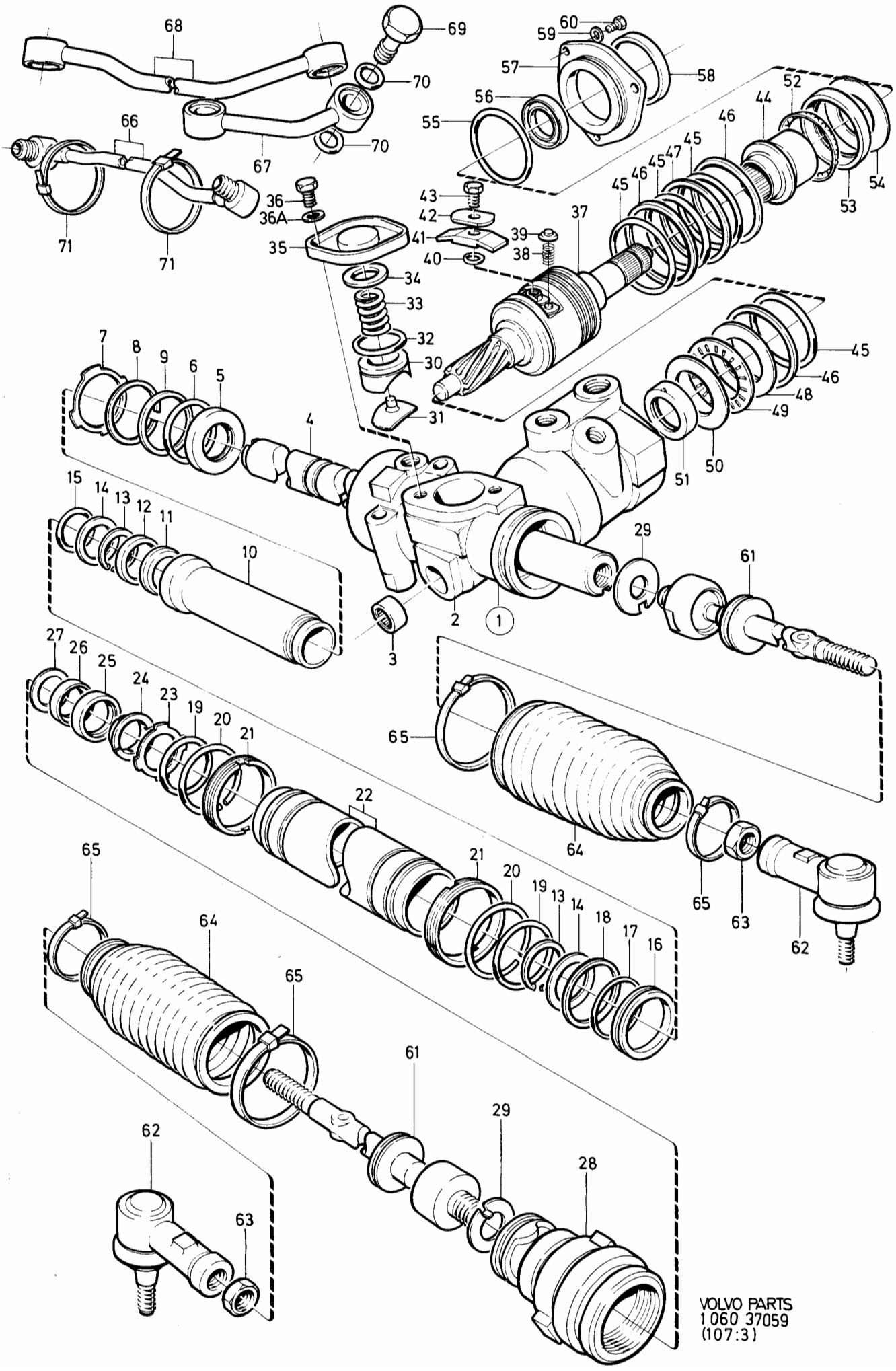

VOLVO PARTS
1 060 37059
(107:3)

Sida / Page: 44 | Grupp / Group: 6 | Styrväxel MS | Steering gear MS | Illustration 27196 | 1984-12 | 0353

Pos. Fig.	Antal/Quantity 1272 460 VST	1272 461 HST			Artikel nr Part No	Benämning	Description	Sats Kit	B P S R	Anmärkning Notes	
1	1	-	-	-	1272460-5	Styrväxel	Steering gear		8	1) CAM	0020
	-	1	-	-	1272461-3	Styrväxel	Steering gear		8	1) CAM	0040
2	1	1	-	-		.Hus och rör	.Housing and pipe		8		0060
3	1	1	-	-	1206922-5	..Glidlager	..Bearing		2		0080
4	1	1	-	-	1228963-3	..Tätning	..Seal		4		0100
5	1	1	-	-	1272939-8	..Tätning	..Seal	S	4		0120
6	1	1	-	-	1273593-2	..Stödring	..Anti-extrusion ring	S	4	(1272940)	0140
7	1	1	-	-	1272933-1	.Tätning	.Seal	S	4		0160
8	1	1	-	-	1272936-4	.Lager	.Bearing	S	4		0180
9	1	1	-	-	1272943-0	.Låstråd	.Locking wire	S	4		0200
10	1	1	-	-	1206904-3	.Kolvring	.Piston ring	S	4		[illegible]
11	1	1	-	-	1206994-4	.O-ring	.O-ring	S	4		0240
12	1	-	-	-	1272944-8	.Kuggstång	.Rack		4		0260
	-	1	-	-	1272945-5	.Kuggstång	.Rack		4		0280
13	1	1	-	-		.Ventil och kuggdrev	.Valve and pinion		8		0300
14	1	1	-	-	1272467-0	..Lock	..Cover		4		0320
15	1	1	-	-	1206947-2	...Lager	...Bearing		3		[illegible]
16	1	1	-	-	1272663-4	..Dammskydd	..Dust cover	S	3		[illegible]
17	1	1	-	-	1206996-9	..O-ring	..O-ring	S	4		0380
18	1	1	-	-	1273918-1	..Fjäder	..Spring		4		0400
19	3	3	-	-	955304-1	..Skruv	..Screw		2		0420
20	1	-	-	-	1272858-0	..Ventilhus	..Valve housing		4		0440
	-	1	-	-	1272859-8	..Ventilhus	..Valve housing		4		0460
21	1	1	-	-	1206983-7	..Låsring	..Circlip		4		0480
22	1	-	-	-	1272482-9	..Kuggdrev	..Pinion		4		0500
	-	1	-	-	1272483-7	..Kuggdrev	..Pinion		4		0520
23	1	1	-	-	1272926-5	.Ansättningskolv	.Yoke	S	4		0540
24	1	1	-	-	1206921-7	.Lock	.Cover		4		0560
25	1	1	-	-	1329652-0	.Fjäder	.Spring		3	(1272971)	0580
26	ERF	ERF	-	-	1272972-9	.Justermellanlägg	.Shim	S	4		0600
	ERF	ERF	-	-	1272973-7	.Justermellanlägg	.Shim	S	4		0620
	ERF	ERF	-	-	1272974-5	.Justermellanlägg	.Shim	S	4		0640
	ERF	ERF	-	-	1272975-2	.Justermellanlägg	.Shim	S	4		0660
	ERF	ERF	-	-	1272976-0	.Justermellanlägg	.Shim	S	4		0680
27	4	4	-	-	955296-9	.Skruv	.Screw		2		0700
28	1	1	-	-	1206997-7	.O-ring	.O-ring	S	4		0720
29	1	1	-	-	1206932-4	.Lock	.Cover		4		0740
30	1	1	-	-	1206975-3	.Låsmutter	.Lock nut		4		[illegible]
31	1	1	-	-	1206979-5	.Låsbricka	.Lock washer	S	4		[illegible]
32	1	1	-	-	1228966-6	.Kullager	.Ball bearing		3		0800
33	2	2	-	-	1273394-5	.Packning	.Packing	S	4		0820
34	1	1	-	-	1273393-7	.Låsbricka	.Lock washer	S	4		0840
35	1	1	-	-	1273392-9	.Låsring	.Lock ring		4		0860
36	1	1	-	-	1206998-5	.O-ring	.O-ring	S	4		[illegible]
38	2	2	-	-	1272947-1	.Styrstag	.Steering rod		2		[illegible]
39	2	2	-	-	1205658-6	.Kulled	.Ball joint		1		0920
40	1	-	-	-	1272965-3	.Rörledning	.Pipeline		4		0940
	-	1	-	-	1272967-9	.Rörledning	.Pipeline		4		0960
41	1	-	-	-	1272966-1	.Rörledning	.Pipeline		4		0980
	-	1	-	-	1272968-7	.Rörledning	.Pipeline		4		1000
42	1	1	-	-	1272941-4	.Överströmningsrör	.By-pass tube		4		1020
43	1	1	-	-	271544-9	.Sats för byte av skyddsbälg	.Kit for bellows replacement		2		1040 1060
44	1	1	-	-		..Skyddsbälg	..Bellows	S	8	(1272924)	1080
45	1	1	-	-	1273389-5	..Klammer	..Clamp	S	3		1100
46	1	1	-	-	1329649-6	..Klammer	..Clamp		3	(1273391)	1120
47	1	1	-	-	961977-6	..Mutter	..Mutter	S	2		1140

1. Serviceskylten märkt 2,4,5. Service plate marked 2,4,5. Plaque de service portant le no 2,4,5. Serviceschild,kennzeichnung 2,4,5. Letrero de servicio marcado 2,4,5. Targhetta di assistenza, contrassegnata 2,4,5

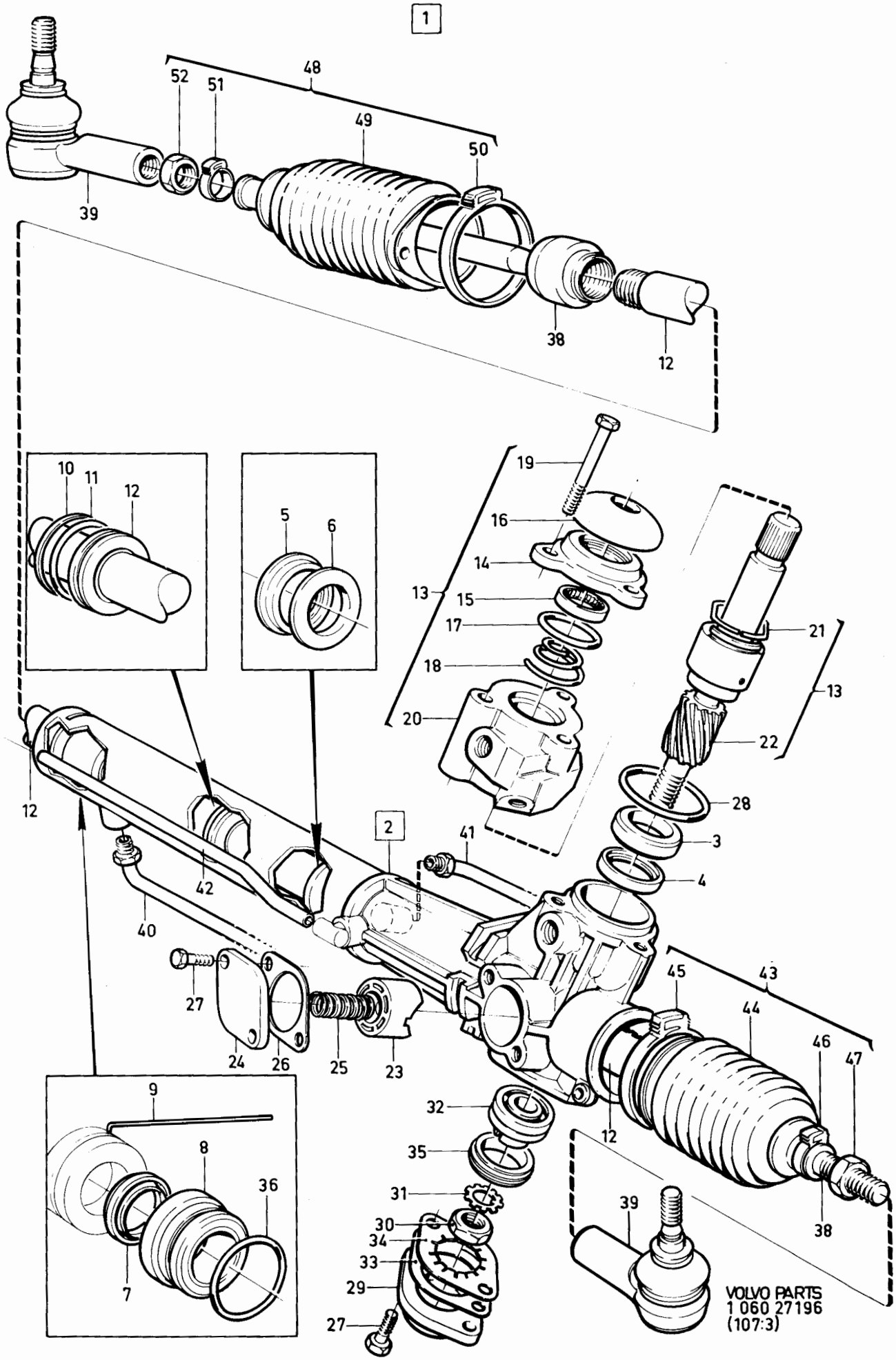
1
2
48
52
51
49
50
39
38
12
10
11
12
5
6
19
16
14
13
15
17
18
20
21
13
22
28
3
4
41
42
40
27
24
26
25
23
45
43
44
46
47
9
8
36
7
32
35
31
30
34
33
29
27
12
39
38
VOLVO PARTS
1 060 27196
(107:3)

Sida Page	Grupp Group	Styrväxel MS	Steering gear MS	Illustration	0353
46	6			27196 1984-04	

Pos. Fig.	Antal/Quantity 1272 460 VST	1272 461 HST			Artikel nr Part No	Benämning	Description	Sats Kit	B P S R	Anmärkning Notes	
48	1	1	-	-	271542-3	•Sats för byte av skyddsbälg	•Kit for bellows replacement		2		1160 1180
49	1	1	-	-		••Skyddsbälg	••Bellows	S	8	(1272925)	1200
50	1	1	-	-	1273390-3	••Klammer	••Clamp	S	3		1220
51	1	1	-	-	1329649-6	••Klammer	••Clamp		3	(1273391)	1240
52	1	1	-	-	961977-6	••Mutter	••Nut	S	2		1260
	1	1	-	-	271547-2	Reparationssats, (styrväxel)	Repair kit, (steering gear)		2		1300 1320

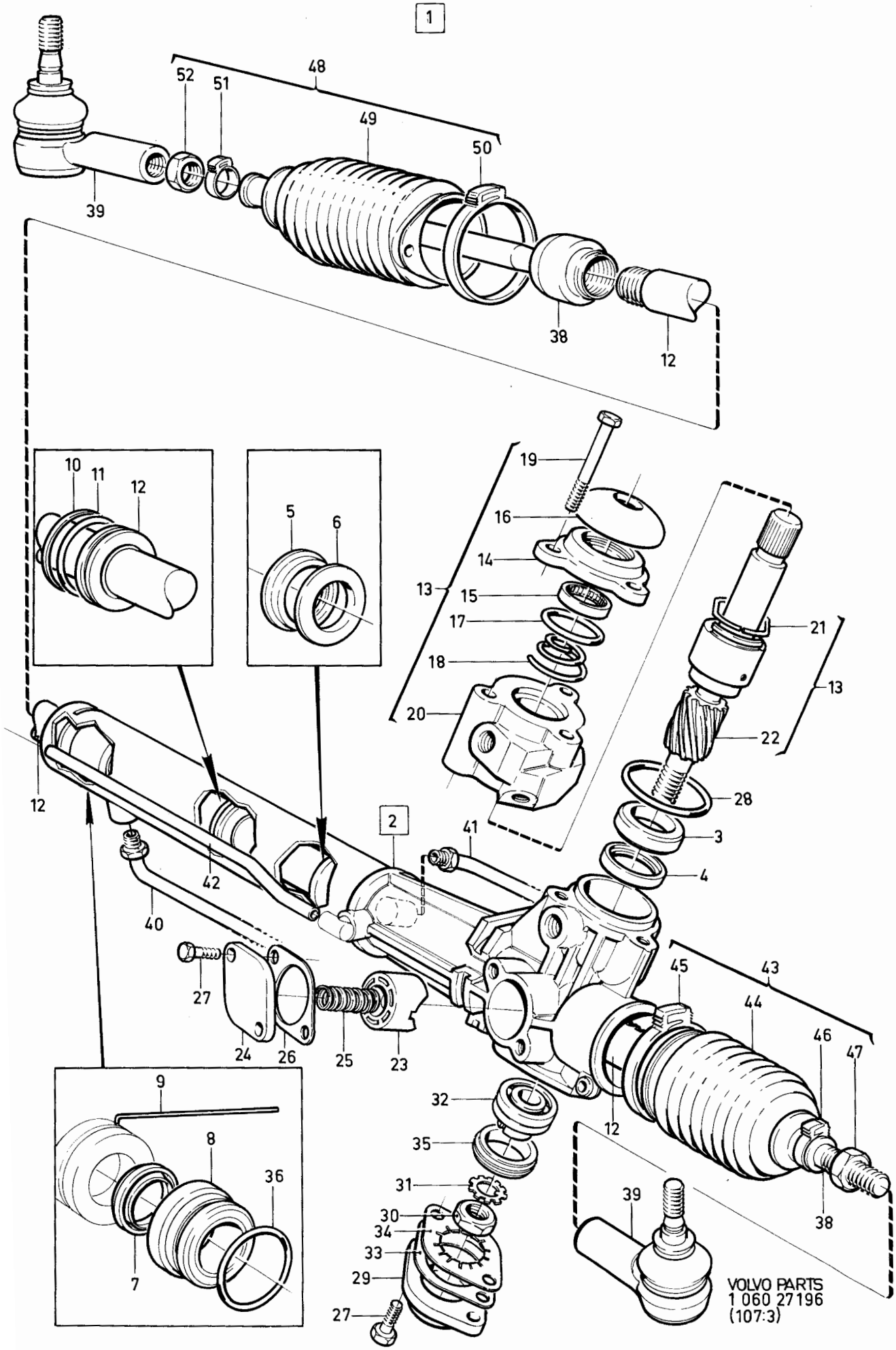
1
2
48
52
51
49
50
39
38
12
10
11
12
5
6
19
16
14
13
15
17
18
20
21
13
22
28
3
4
12
42
41
40
27
24
26
25
23
45
43
44
46
47
9
8
36
7
32
35
31
30
34
33
29
27
12
39
38
VOLVO PARTS
1 060 27196
(107:3)

Sida / Page: 48 | Grupp / Group: 6 | Styrväxel MS | Steering geer MS | Illustration 37060 | 1984-12 | 0354

Pos. Fig.	Antal/Quantity 1272 984 VST	1329 694 VST			Artikel nr Part No	Benämning	Description	Sats Kit	B P S R	Anmärkning Notes	
1	1	-	-	-	1272984-4	Styrväxel	Steering gear		5	2) ZF	0020
	-	1	-	-	1329694-2	Styrväxel	Steering gear		5	2) ZF	0040
2	1	-	-	-		·Hus	·Housing		8		0060
	-	1	-	-		·Hus	·Housing		8		0080
3	1	1	-	-	1272539-6	··Nållager	··Needle bearing		4		0100
4	1	1	-	-	1272236-9	·Kuggstång	·Rack		4		0120
5	1	1	-	-	1272540-4	·Ring	·Ring		4		0140
6	-	-	-	-		·O-ring	·O-ring	S			0160
7	-	-	-	-		·Distansring	·Spacer ring	S			0180
8	1	1	-	-	1272544-6	·Låsring	·Lock ring		4		0200
9	1	1	-	-	1272545-3	·Bricka	·Washer		4		0[illegible]
10	1	1	-	-		·Distansrör	·Spacer tube		8		0240
11	1	1	-	-	1272547-9	·Ring	·Ring		4		0260
12	2	2	-	-		·Tätning	·Seal	S			0280
13	2	2	-	-	951078-5	·Låsring	·Circlip		2	(1272549)	0300
14	2	2	-	-	1272550-3	·Bricka	·Washer		4		0320
15	2	2	-	-		·O-ring	·O-ring	S			0[illegible]
16	1	1	-	-	1272552-9	·Kolv	·Piston		4		03[illegible]
17	1	1	-	-		·O-ring	·O-ring	S			0380
18	1	1	-	-		·Kolvring	·Piston ring	S			0400
19	2	2	-	-		·O-ring	·O-ring	S			0420
20	2	2	-	-	1272556-0	·Låsring	·Lock ring		4		0440
21	2	2	-	-	1272557-8	·Låsring	·Lock ring		4		0460
22	1	1	-	-		·Cylinderrör	·Cylinder pipe		8		0480
23	1	1	-	-	1272559-4	·Bricka	·Washer		4		0500
24	1	1	-	-	1272560-2	·Lager	·Bearing		4		0520
25	1	1	-	-	1272561-0	·Lager	·Bearing		3		0540
26	1	1	-	-	1272562-8	·Bricka	·Washer		4		0560
27	1	1	-	-		·Ändstycke	·End piece		8		0580
28	2	2	-	-	1272564-4	·Låsbricka	·Lock washer		4		0600
29	1	1	-	-	1228386-7	·Styrstag	·Steering rod		2		0620
30	2	2	-	-	1205658-6	·Kulled	·Ball joint		1		0640
31	2	2	-	-	961977-6	·Mutter	·Nut		2		0660
32	1	1	-	-		·Ansättningskolv	·Adjusting piston		8		0680
33	1	1	-	-	1272566-9	·Glidstycke	·Slipper		4		0700
34	1	1	-	-	1228414-7	·O-ring	·O-ring	S	4		0720
35	1	1	-	-	1273561-9	·Fjäder	·Spring		3		0740
36	ERF	ERF	-	-	1272680-8	·Distansbricka	·Spacer washer		4	TJ 2,10 MM	0[illegible]
	ERF	ERF	-	-	1272681-6	·Distansbricka	·Spacer washer		4	TJ 2,15 MM	0[illegible]
	ERF	ERF	-	-	1272682-4	·Distansbricka	·Spacer washer		4	TJ 2,20 MM	0800
	ERF	ERF	-	-	1272683-2	·Distansbricka	·Spacer washer		4	TJ 2,25 MM	0820
	ERF	ERF	-	-	1272684-0	·Distansbricka	·Spacer washer		4	TJ 2,30 MM	0840
	ERF	ERF	-	-	1272685-7	·Distansbricka	·Spacer washer		4	TJ 2,35 MM	0860
	ERF	ERF	-	-	1272686-5	·Distansbricka	·Spacer washer		4	TJ 2,40 MM	08[illegible]
	ERF	ERF	-	-	1272687-3	·Distansbricka	·Spacer washer		4	TJ 2,45 MM	0[illegible]
	ERF	ERF	-	-	1272688-1	·Distansbricka	·Spacer washer		4	TJ 2,50 MM	0920
	ERF	ERF	-	-	1272689-9	·Distansbricka	·Spacer washer		4	TJ 2,55 MM	0940
	ERF	ERF	-	-	1272690-7	·Distansbricka	·Spacer washer		4	TJ 2,60 MM	0960
	ERF	ERF	-	-	1272691-5	·Distansbricka	·Spacer washer		4	TJ 2,65 MM	0980
	ERF	ERF	-	-	1272692-3	·Distansbricka	·Spacer washer		4	TJ 2,70 MM	1000
	ERF	ERF	-	-	1272693-1	·Distansbricka	·Spacer washer		4	TJ 2,75 MM	1020
	ERF	ERF	-	-	1272694-9	·Distansbricka	·Spacer washer		4	TJ 2,80 MM	1040
	ERF	ERF	-	-	1272695-6	·Distansbricka	·Spacer washer		4	TJ 2,85 MM	1060
	ERF	ERF	-	-	1272696-4	·Distansbricka	·Spacer washer		4	TJ 2,90 MM	1080
37	1	1	-	-	1272569-3	·Lock	·Cover		4		1100
38	2	2	-	-	955294-4	·Skruv	·Screw		2		1120
38a	2	2	-	-	941907-8	·Bricka	·Washer		2		1140
39	1	1	-	-		·Ventil	·Valve		8		1160
40	1	1	-	-	351916-2	·Tätning	·Seal	S	3		1180

2. Serviceskylten märkt 3. Service plate marked 3. Plaque de service portant le no 3.
Serviceschild,kennzeichnung 3. Letrero de servicio marcado 3. Targhetta di assistenza, contrassegnata 3.

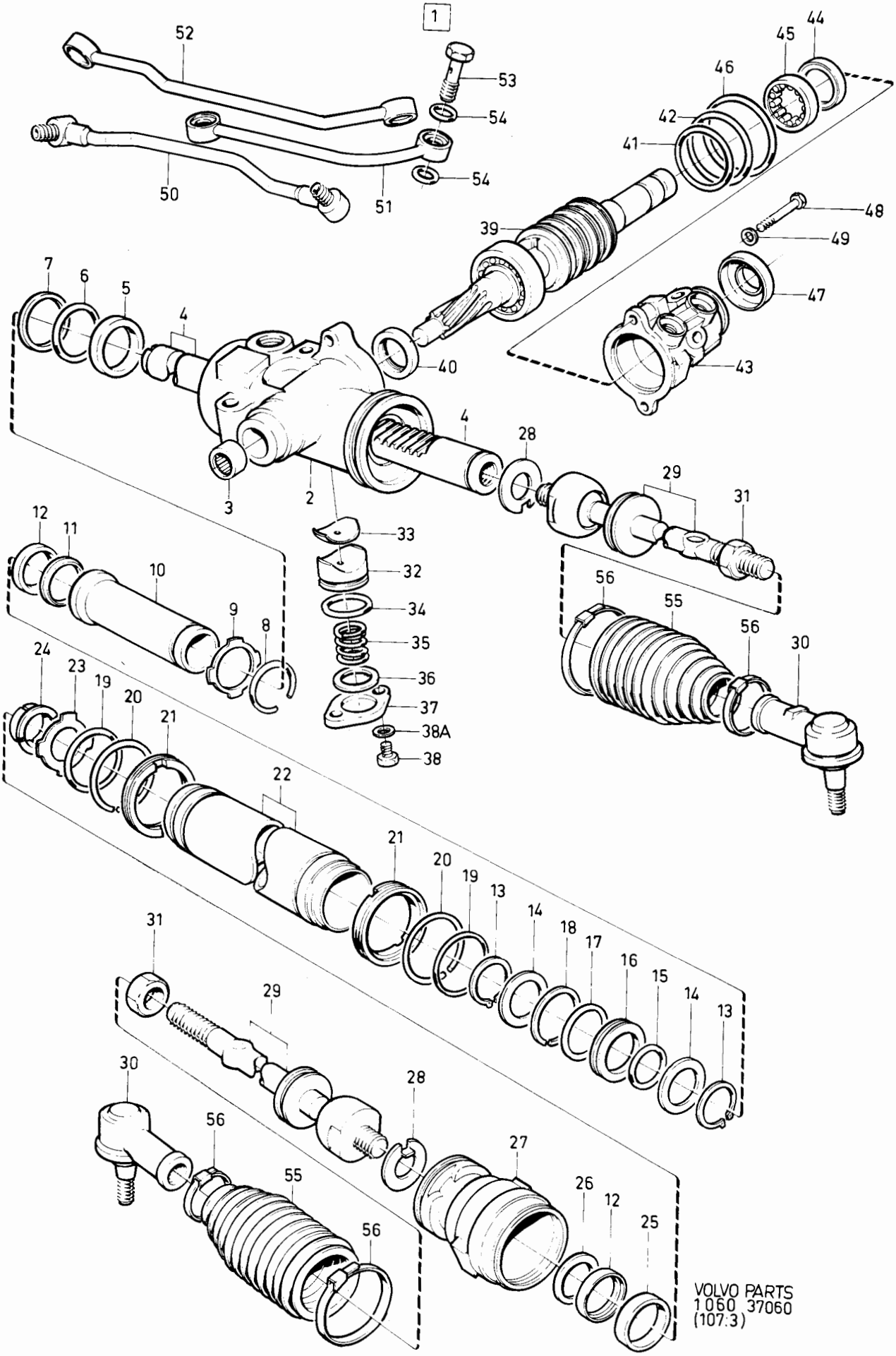

VOLVO PARTS
1060 37060
(107:3)

Sida Page	Grupp Group	Styrväxel MS	Steering geer MS	Illustration	0354
50	6			37060 1984-12	

Pos. Fig.	Antal/Quantity 1272 984 VST	1329 694 VST			Artikel nr Part No	Benämning	Description	Sats Kit	B P S R	Anmärkning Notes	
41	4	4	-	-		•O-ring	•O-ring	S			1200
42	4	4	-	-		•O-ring	•O-ring	S			1220
43	1	1	-	-		•Ventilhus	•Valve housing		8		1240
44	1	1	-	-	1273571-8	•Tätning	•Seal	S	4		1260
45	1	1	-	-	1273570-0	•Rullager	•Roller bearing		4		1280
46	1	1	-	-	1273562-7	•O-ring	•O-ring	S	4		1300
47	1	1	-	-	1272585-9	•Skyddskåpa	•Casing		4		1320
48	2	2	-	-	959220-5	•Skruv	•Screw		2		1340
49	2	2	-	-	955894-1	•Bricka	•Washer		2		1360
50	1	-	-	-	1272588-3	•Rörledning	•Pipeline		4		1380
	-	1	-	-	1330286-4	•Rörledning	•Pipeline		4		[illegible]
51	1	1	-	-	1273566-8	•Rörledning	•Pipeline		4		1420
52	1	-	-	-	1273567-6	•Rörledning	•Pipeline		4		1440
	-	1	-	-	1330285-6	•Rörledning	•Pipeline		4		1460
53	4	4	-	-	1272592-5	•Hålskruv	•Inlet fitting screw		4		1480
54	8	8	-	-	925056-4	•O-ring	•O-ring	S	2		1500
55	2	2	-	-	1228425-3	•Skyddsbälg	•Bellows		4		[illegible]
56	4	4	-	-	948211-8	•Bandklammer	•Band clamp		2		[illegible]
	1	-	-	-	1273576-7	Tätningssats	Sealing kit		2		1560
	-	1	-	-	271562-1	Tätningssats	Sealing kit		2		1580

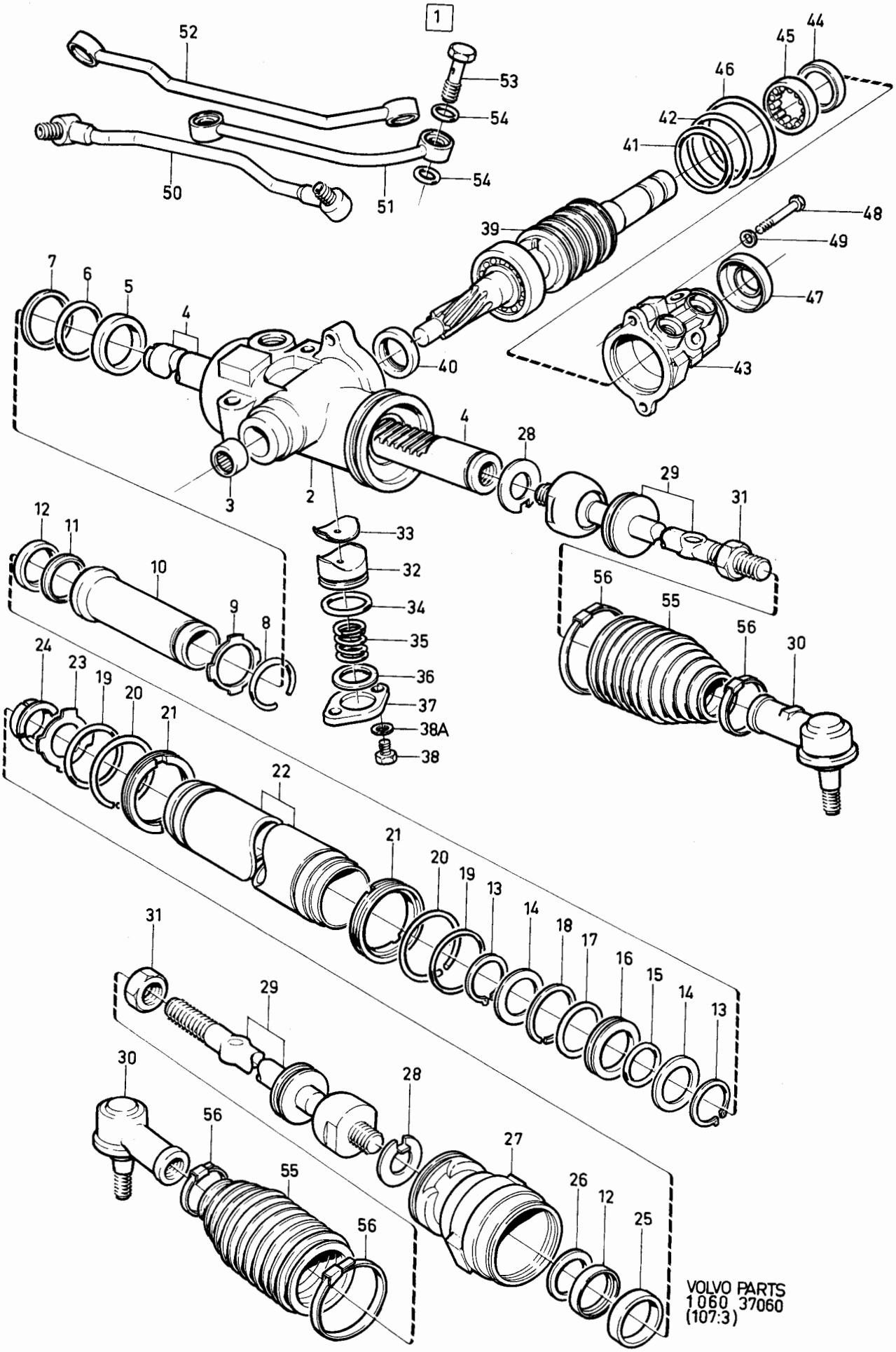
1
52
53
54
54
50
51
44
45
46
42
41
48
49
47
43
39
7
6
5
4
40
4
28
29
31
3
2
33
32
34
35
36
37
38A
38
12
11
10
9
8
56
55
56
30
24
23
19
20
21
22
21
20
19
13
14
18
17
16
15
14
13
31
29
30
28
56
27
55
26
12
56
25
VOLVO PARTS
1060 37060
(107:3)

Sida Page	Grupp Group	Styrväxel MS	Steering gear MS	Illustration	0370
52	6			34060 1984-12	

Pos. Fig.	Antal/Quantity 1329 998 VST	1329 999 HST			Artikel nr Part No	Benämning	Description	Sats Kit	B P S R	Anmärkning Notes	
1	1	-	-	-	1329998-7	Styrväxel	Steering gear		5	CAM	0020
	-	1	-	-	1329999-5	Styrväxel	Steering gear		5	CAM	0040
2	1	-	-	-		.Hus	.Housing		8		0060
	-	1	-	-		.Hus	.Housing		8		0080
3	1	1	-	-		.Kuggdrev, kmpl	.Shaft end gear, cpl		8		0100
4	2	2	-	-	1272947-1	.Styrstag	.Drag link		2		0120
5	1	-	-	-	1330234-4	.Kuggstång	.Rack		4		0140
	-	1	-	-	1330235-1	.Kuggstång	.Rack		4		0160
6	1	1	-	-		.Tätning	.Seal	S	8		0180
7	1	1	-	-		.Lager	.Bearing	S	8		0200
8	1	1	-	-		.Tätning	.Seal	S	8		[illegible]
9	1	1	-	-		.Låsring	.Circlip	S	8		0240
10	1	1	-	-		.Dammskydd	.Dust cover	S	8		0260
11	1	1	-	-		.Lager	.Bearing	S	8		0280
12	1	1	-	-	963921-2	.Mutter	.Nut	S	2		0300
13	1	1	-	-	1330257-5	.Låsring	.Circlip	S	3		0320
14	1	1	-	-	1330256-7	.Lock	.Cap	S	4		[illegible]
15	1	1	-	-	1272926-5	.Ansättningskolv	.Adjusting piston	S	4		[illegible]
16	1	1	-	-	1329652-0	.Fjäder	.Spring	S	3		0380
17	ERF	ERF	-	-	1272972-9	.Justermellanlägg	.Shim	S	4		0400
	ERF	ERF	-	-	1272973-7	.Justermellanlägg	.Shim	S	4		0420
	ERF	ERF	-	-	1272974-5	.Justermellanlägg	.Shim	S	4		0440
18	1	1	-	-	1272975-2	.Packning	.Packing	S	4		0460
19	1	1	-	-	1206921-7	.Lock	.Cap		4		0480
20	2	2	-	-	955296-9	.Skruv	.Screw		2		0500
21	1	1	-	-	1273593-2	.Stödring	.Support ring	S	4		0520
22	1	1	-	-	1272939-8	.Tätning	.Seal	S	4		0540
23	1	1	-	-	1206994-4	.O-ring	.O-ring	S	4		0560
24	1	1	-	-	1206904-3	.Kolvring	.Piston ring	S	4		0580
25	1	1	-	-	1206998-5	.O-ring	.O-ring		4		0600
26	1	1	-	-	1272936-4	.Lager	.Bearing	S	4		0620
27	1	1	-	-	1272933-1	.Tätning	.Seal	S	4		0640
28	1	1	-	-	1272943-0	.Låstråd	.Locking wire	S	4		0660
29	1	1	-	-		.Skyddsbälg	.Bellows		S	14)	0680
30	1	1	-	-		.Skyddsbälg	.Bellows		S	15)	0700
31	2	2	-	-	1329649-6	.Klamma	.Clamp		3		0720
32	1	1	-	-	1273390-3	.Klamma	.Clamp		3		0740
33	1	1	-	-	1273389-5	.Klamma	.Clamp		3		[illegible]
34	2	2	-	-	961977-6	.Mutter	.Nut		2		[illegible]
35	2	2	-	-	1205658-6	.Kulled	.Ball joint		1		0800
36	1	-	-	-	1330232-8	.Rörledning	.Pipeline		4		0820
	-	1	-	-	1330233-6	.Rörledning	.Pipeline		4		0840
37	1	-	-	-	1330228-6	.Rörledning	.Pipeline		4		0860
	-	1	-	-	1330231-0	.Rörledning	.Pipeline		4		[illegible]
38	1	1	-	-	1272941-4	.Rörledning	.Pipeline		4		[illegible]
											0920
x	1	1	-	-	271568-8	Reparationssats	Repair kit		2		0940
	1	1	-	-	271542-3	Sats för byte av	Kit for replacement		2		0960
						skyddsbälg	of bellows				0980
	1	1	-	-	271544-9	Sats för byte av	Kit for replacement		2		1000
						skyddsbälg	of bellows				1020
	1	1	-	-	271558-9	Sats för byte av	Kit for replacement of		2		1040
						dammskydd och tätning	dust cover and seal				1060

14. Ingår i sats 271544. Included in kit 271544. Fait partie du juex 271544. Gehört zum sätze 271544. Se incluye en juegos 271544. Fa parte del corredo 271544.
15. Ingår i sats 271542. Included in kit 271542. Fait partie du juex 271542. Gehört zum sätze 271542. Se incluye en juegos 271542. Fa parte del corredo 271542.

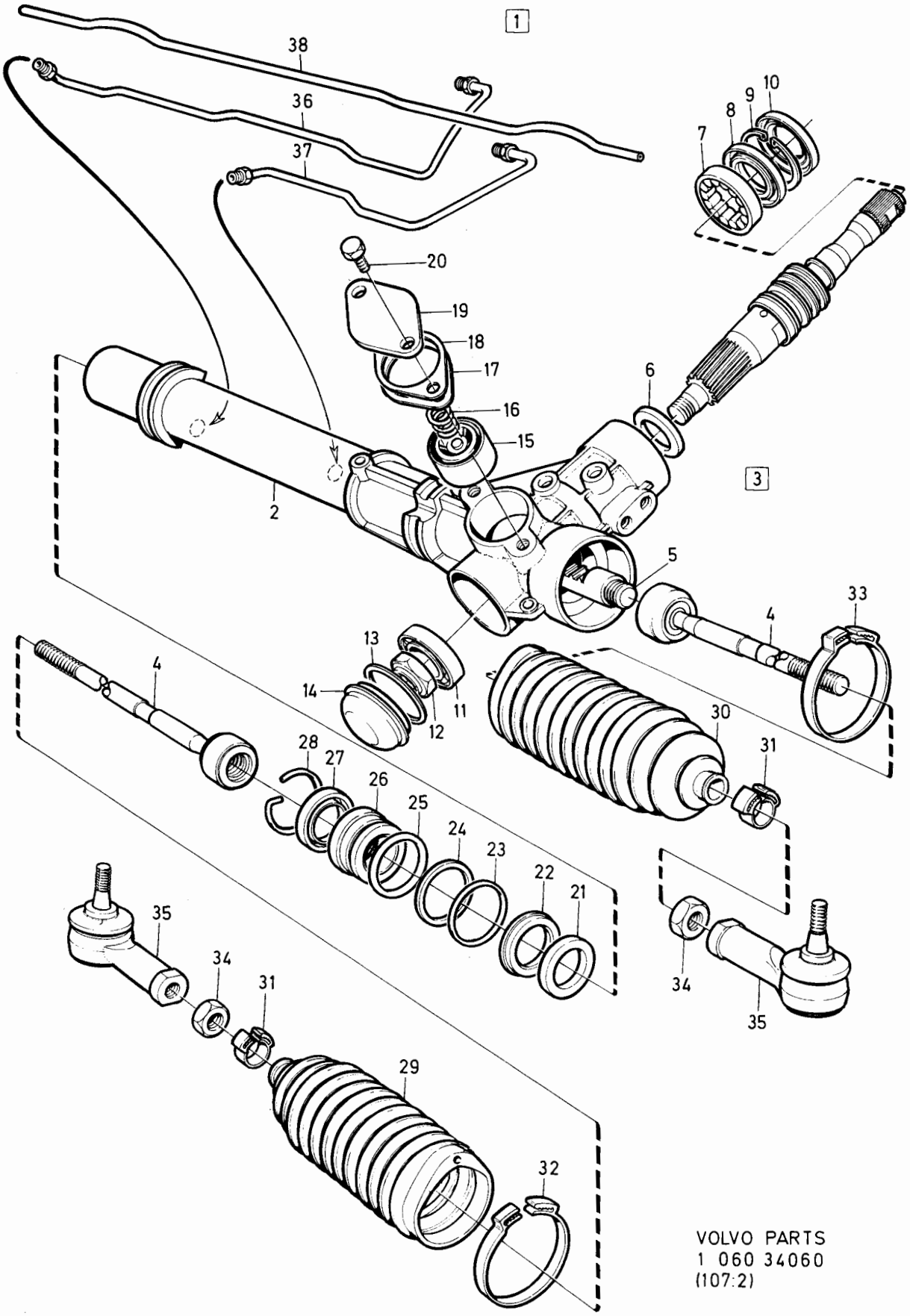

VOLVO PARTS
1 060 34060
(107:2)

Sida Page	Grupp Group	Ratt, stötskydd, emblem	Steering wheel, shock guard, emblem	Illustration	0400
54	6			33477 1984-12	

Pos. Fig.	Antal/Quantity 1229 689	1272 165			Artikel nr Part No	Benämning	Description	Sats Kit	B P S R	Anmärkning Notes	
1	1	-	-	-	1229689-3	Ratt	Steering wheel		4	A=400	0020
2	1	-	-	-	1330520-6	•Kontaktkol	•Carbon brush		3	(1272628)	0040
3	1	-	-	-	1228306-5	•Bricka	•Washer		3		0060
4	1	-	-	-	1272164-3	•Kopplingsbleck	•Connecting plate		3		0080
5	1	-	-	-	1221781-6	•Medbringare	•Companion		3		0100
6	1	-	-	-	1229801-4	•Signaltangent, V	•Horn button, L		3		0120
7	1	-	-	-	1229802-2	•Signaltangent, H	•Horn button, R		3		0140
8	1	-	-	-	1229803-0	Emblem	Emblem		3	L,DL	0160
9	1	-	-	-	1229804-8	Emblem	Emblem		2	GL	0180
10	1	-	-	-	1272163-5	Emblem	Emblem		2	GLE	0200
11a	1	-	-	-	1272363-1	Emblem	Emblem		2	GT	(
11c	1	-	-	-	1273365-5	Emblem	Emblem		3	(1272670)	0222
											0240
											0260
12	-	1	-	-	1272165-0	Ratt	Steering wheel		4	A=370	0280
13	-	1	-	-	1228873-4	•Ratthus	•Steering wheel housing		3		0300
14	-	4	-	-	1228610-0	•Isolerhylsa	•Insulating sleeve		3		0340
15	-	4	-	-	1228611-8	•Kontaktskruv	•Contact screw		3		0360
16	-	1	-	-	1330520-6	•Kontaktkol	•Carbon brush		3	(1272628)	0380
17	-	1	-	-	1228306-5	•Bricka	•Washer		3		0400
18	-	1	-	-	1221781-6	•Medbringare	•Companion		3		0420
19	-	1	-	-	1273447-1	Stötskydd	Shock guard		4		0440
20	-	1	-	-		•Kontaktplatta	•Contact plate		8		0460
21	-	4	-	-	1228615-9	Fjäder	Spring		3		0480
22	-	1	-	-	1229583-8	Emblem	Emblem		3	262C	0500
23	-	1	-	-	1273367-1	Emblem	Emblem		3	TURBO	0520
24	-	1	-	-	1273368-9	Emblem	Emblem		3	GLT	0540
25	-	1	-	-	1330294-8	Emblem	Emblem		3		0560

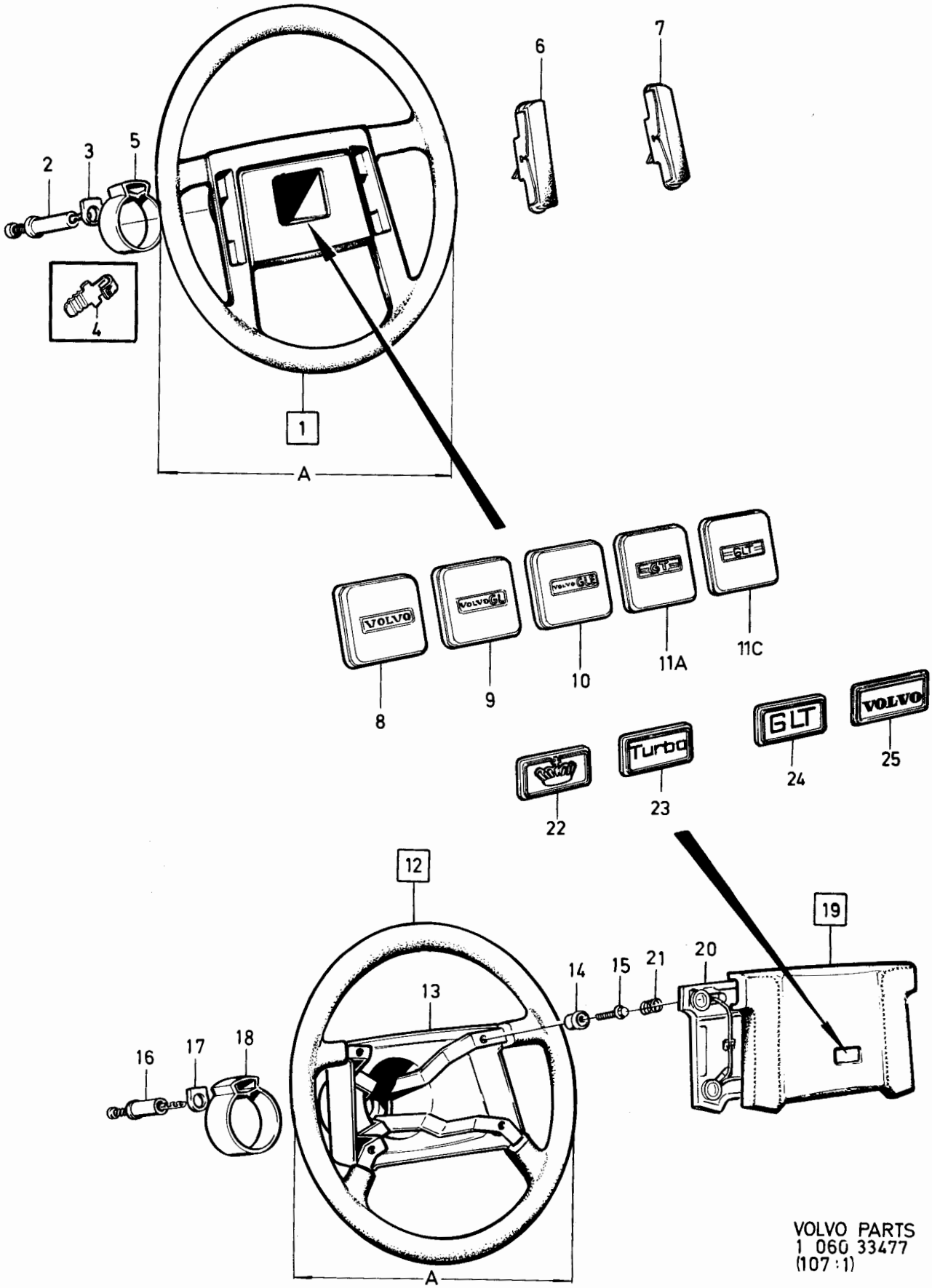

VOLVO PARTS
1 060 33477
(107 : 1)

Sida Page	Grupp Group	Pump, oljebehållare	Hydraulic pump, oil reservoir	Illustration	0450
56	6			29075 1984-12	

Pos. Fig.	Antal/Quantity 1276 495	1273 595	1274 123		Artikel nr Part No	Benämning	Description	Sats Kit	B P S R	Anmärkning Notes	
1	1	-	-	-	1276495-7	Pump	Hydraulic pump		8	B17,B19,B21,B23	0020
										D20,D24	0040
										ERS AV 1 ST 1273595-7,	0060
										1ST 1272424-1,	0080
										1 ST 1272426-6.	0100
	-	1	-	-	1273595-7	Pump	Hydraulic pump		8	B17,B19,B21,B23,D20,D2	0120
										ERS AV 1 ST 1273972-8.	0140
	-	-	1	-	1274123-7	Pump	Hydraulic pump		8	B27,B28	0160
										ERS AV 1ST 1273973-6,	0180
										1ST 464538-8,	0200
										1ST 1229492-2.	0
2	1	1	1	-		.Hus	.Housing		8		0240
3	1	1	-	-		.Drivaxelsats	.Drive shaft kit		8		0260
	-	-	1	-	273935-7	.Drivaxelsats	.Drive shaft kit		2		0280
4	1	1	1	-		..Drivaxel	..Drive shaft	S			0300
5	1	1	1	-	1272423-3	..Låsring	..Lock ring	S	4		0320
5a	ERF	ERF	-	-	1272634-5	.Justerbricka	.Shim		4	6) 0,05 MM	0
	ERF	ERF	-	-	1272635-2	.Justerbricka	.Shim		4	6) 0,1 MM	0
	ERF	ERF	-	-	1272636-0	.Justerbricka	.Shim		4	6) 0,2 MM	0380
	ERF	ERF	-	-	1272637-8	.Justerbricka	.Shim		4	6) 0,3 MM	0400
6	1	1	1	-	464538-8	.Nav	.Hub		4		0420
7	1	1	1	-	1272412-6	.Tätning	.Seal		4		0440
8	1	1	-	-		.Rotorsats	.Rotor kit		8		0460
	-	-	1	-	273901-9	.Rotorsats	.Rotor kit		2		0480
9	1	1	1	-		..Rotor	..Rotor	S			0500
10	1	1	1	-		..Vinge	..Vane	S			0520
11	1	1	1	-		..Ring	..Ring	S			0540
12	1	1	-	-	1272419-1	.Ventilsats	.Valve kit		4		0560
	-	-	1	-	1272418-3	.Ventilsats	.Valve kit		4		0580
13	1	1	1	-		..Ventil	..Valve	S			0600
14	1	1	1	-		..Fjäder	..Spring	S			0620
15	2	2	2	-	1272427-4	.Pinne	.Pin		4		0640
16	1	1	1	-	1272428-2	.Platta	.Plate		4		0660
17	1	1	1	-	1272429-0	.Platta	.Plate		4		0680
18	1	1	1	-	1272430-8	.Fjäder	.Spring		4		0700
19	1	1	1	-	1272411-8	.Tätningssats	.Sealing kit		2		0720
20	1	1	1	-		..O-ring	..O-ring	S			0740
21	1	1	1	-		..O-ring	..O-ring	S			0
22	2	2	2	-		..O-ring	..O-ring	S			0
23	2	2	2	-		..O-ring	..O-ring	S			0800
24	1	1	1	-	1272431-6	..Låsring	..Lock ring	S	4		0820
25	1	1	-	-	1272422-5	.Oljebehållaresats	.Reservoir kit		3		0840
	-	-	1	-	1272421-7	.Oljebehållaresats	.Reservoir kit		4		0860
26	1	1	1	-		..O-ring	..O-ring	S			0
27	1	1	1	-		..O-ring	..O-ring	S			0
28	2	2	2	-		..O-ring	..O-ring	S			0920
29	1	-	-	-	1272424-1	.Förskruvning	.Fitting		4		0940
	-	-	1	-	1272425-8	.Förskruvning	.Fitting		4		0960
30	1	-	1	-	1272426-6	.O-ring	.O-ring		4		0980

6. Ej standard utrustning,service alternativ. Not standard equipment,service alternative. Pas en equipment standard service au choix. Nicht serienmässig,ausführung für kundenienst- Verkstätten. No equipo standard,opcion de servico. Attrezzatura non di serie, alternativa di assistenza.

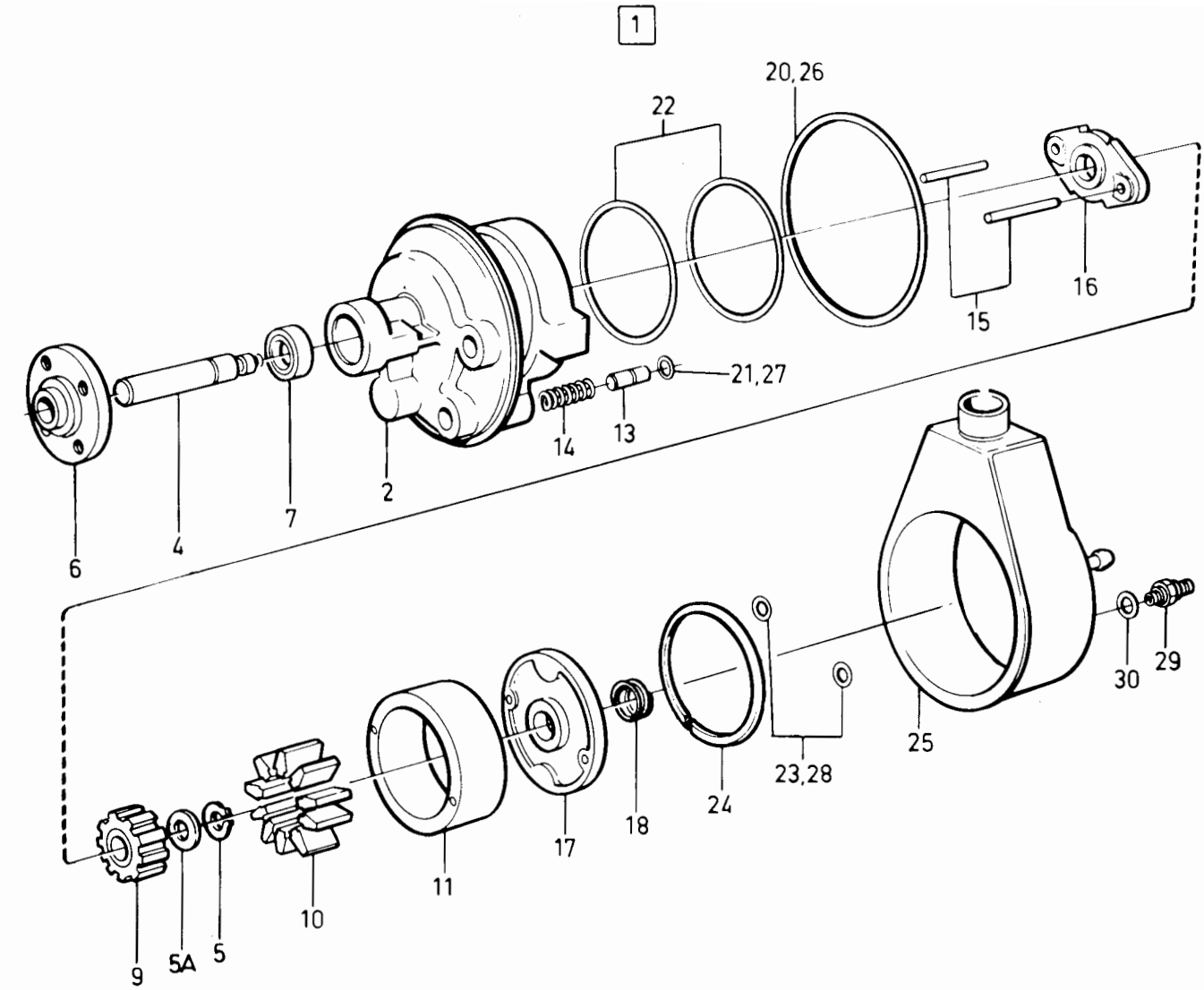
1
20,26
22
16
15
21,27
14
13
2
7
4
6
30
29
25
23,28
24
18
17
11
10
9
5A
5

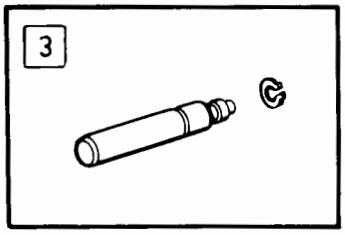
3

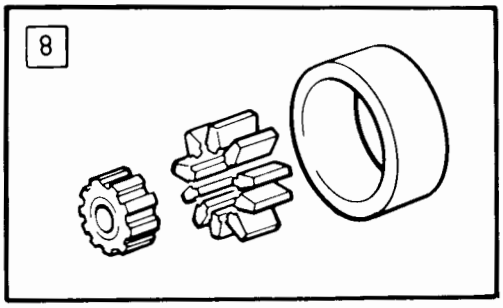
8

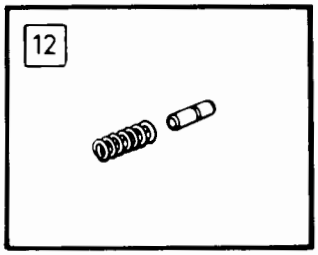
12

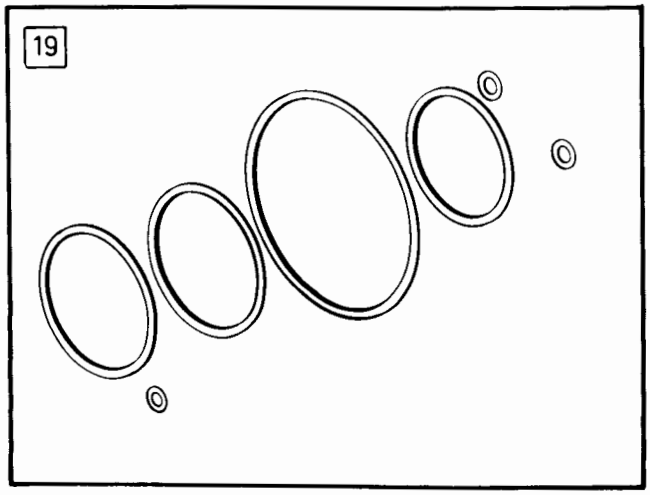
19

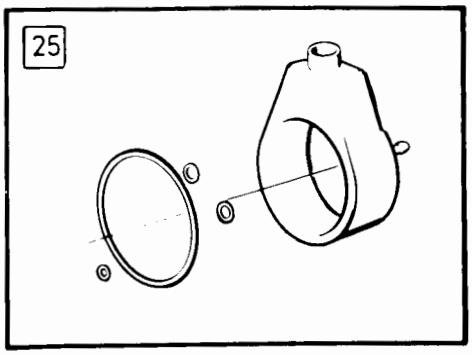
25

Sida / Page: 58 | Grupp / Group: 6 | Pump, oljebehållare | Hydraulic pump, oil reservoir | Illustration 36423 1984-12 | 0500

	Pos. Fig.	Antal/Quantity 1273 972	1273 973	1359 116		Artikel nr Part No	Benämning	Description	Sats Kit	BPSR	Anmärkning Notes	
	1	1	-	-	-	1273972-8	Pump	Hydraulic pump		8	B17,B19,B21,B23,D20,24	0020
											ERS AV 1 ST 1359116-9	0040
		-	1	-	-	1273973-6	Pump	Hydraulic pump		5	B27,B28	0060
x		-	-	1	-	1359116-9	Pump	Hydraulic pump		5		0080
	2	1	1	1	-		·Hus	·Housing		8		0100
		1	-	1	-		·Drivaxelsats	·Drive shaft kit		8		0120
		-	1	-	-	273935-7	·Drivaxelsats	·Drive shaft kit		2		0140
	3	1	1	1	-		··Drivaxel	··Drive shaft	S			0160
	4	1	1	1	-	1272423-3	··Låsring	··Lock ring	S	4		0180
		1	1	1	-	273881-3	·Låsringsats	·Lock ring kit		2		0200
	6	1	1	1	-	464538-8	·Nav	·Hub		4		[illegible]
	7	1	1	1	-	1272412-6	·Tätning	·Seal		4		0240
		1	-	1	-		·Rotorsats	·Rotor kit		8		0260
		-	1	-	-	273901-9	·Rotorsats	·Rotor kit		2		0280
	8	1	1	1	-		··Rotor	··Rotor	S	8		0300
	9	1	1	1	-		··Vinge	··Vane	S	8		0320
	10	1	1	1	-		··Ring	··Ring	S	8		[illegible]
	11	1	1	1	-	273905-0	·Ventilsats	·Valve kit		2		[illegible]
	12	1	1	1	-		··Ventil	··Valve	S	8		0380
	13	1	1	1	-		·Fjäder	·Spring		8		0400
	14	2	2	2	-	1272427-4	·Styrpinne	·Locating pin		4		0420
	15	1	1	1	-		·Platta	·Plate		8		0440
	16	1	-	1	-	1329586-0	·Platta	·Plate		8		0460
		-	1	-	-	1329588-6	·Platta	·Plate		4		0480
	17	1	1	1	-	1329589-4	·Fjäder	·Spring		4		0500
		1	1	1	-	1272411-8	·Tätningssats	·Sealing kit		2		0520
	18	1	1	1	-		··O-ring	··O-ring	S	8		0540
	19	1	1	1	-		··O-ring	··O-ring	S	8		0560
	20	2	2	2	-		··O-ring	··O-ring				0580
	21	2	2	2	-		··O-ring	··O-ring				0600
	22	1	1	1	-	1272431-6	··Låsring	··Lock ring		4		0620
		1	-	1	-	1272422-5	·Oljebehållarsats	·Reservoir kit		3		0640
		-	1	-	-	273906-8	·Oljebehållarsats	·Reservoir kit		2		0660
	23	1	1	1	-		··O-ring	··O-ring	S	8		0680
	24	1	1	1	-		··O-ring	··O-ring	S	8		0700
	25	1	1	1	-		··O-ring	··O-ring	S	8		0720
	26	1	1	1	-	1272425-8	·Förskruvning	·Fitting		4		0740
	27	1	1	1	-	1272426-6	·O-ring	·O-ring		4		[illegible]
x	28	1	-	1	-	1330839-0	·Lock	·Cover		4		[illegible]

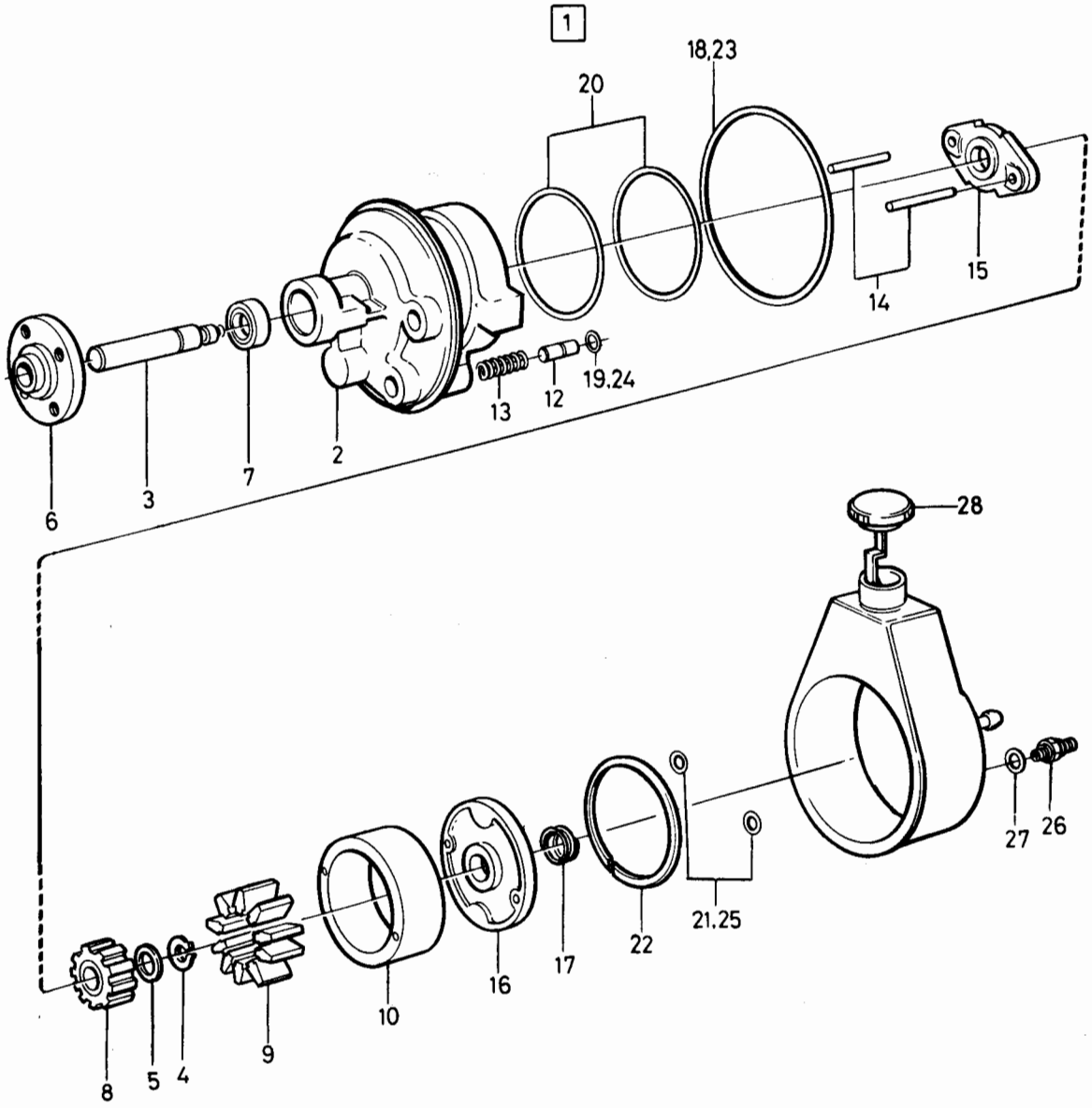

VOLVO PARTS
1 060 36423
(107:3)

VOLVO

0001

	Innehållsförteckning / Index	Inhaltsverzeichnis / Indice	Grupp / Group	Sida / Page
1981–02	Table des matières		7	1

0020
0040 RAM OCH FJÄDRING — Sida — Koord.
0060
0080 Framfjädring se grupp 6
0100 Bakfjädring se grupp 4
0120
0140
0160
0180
0200 FRAME AND SPRINGS — Page — Grid
0220
0240 Front suspension see group 6
0260 Rear suspension see group 4
0280
0300
0320
0340
0360 CADRE ET AMORTISSEMENT — Page — Grid
0380
0400 Suspension avant voir groupe 6
0420 Suspension arrière voir groupe 4
0440
0460
0480
0500
0520 RAHMEN UND FEDERUNG — Seite — Grid
0540
0560 Vorderfederung siehe gruppe 6
0580 Hinterfederung siehe gruppe 4
0600
0620
0640
0660
0680 BASTIDOR Y SUSPENSION — Página — Grid
0700
0720 Suspensión delantera véase grupo 6
0740 Suspensión trasera véase grupo 4

VOLVO

0001

	Innehållsförteckning / Index	Inhaltsverzeichnis / Indice	Grupp / Group	Sida / Page
1984-12	Table des matières	Indice del contenuto	9	1

0020
0040 ÖVRIG UTRUSTNING — Sida — Koord.

Övrig utrustning 2 8-A03

0060
0080
0100
0120
0140
0160
0180 MISCELLANEOUS EQUIPMENT — Page — Grid

Miscellaneous equipment 2 8-A03

0200
0220
0240
0260
0280
0300
0320 EQUIPEMENTS DIVERS — Page — Grid

Autres équipments 2 8-A03

0340
0360
0380
0400
0420
0440
0460 ÜBRIGE AUSRÜSTUNG — Seite — Grid

Übrige Ausrüstung 2 8-A03

0480
0500
0520
0540
0560
0580
0600 EQUIPO DIVERSO — Página — Grid

Equipo diverso 2 8-A03

0620
0640
0660
0680
0700
0720
0740 ALTRA ATTREZZATURA — Pagina — Grid

Altra attrezzatura 2 8-A03

0760
0780
0800

Sida Page	Grupp Group	Övrig utrustning	Miscellaneous equipment	Illustration	0025
2	9			23505 1984-12	

Pos. Fig.	Antal/Quantity				Artikel nr Part No	Benämning	Description	Sats Kit	B P S R	Anmärkning Notes	
1	-	-	-	-		Värmeanläggning, UCOMBU	Heating unit, UCOMBU			SE SIDA 6, 8-A07	0020 0040
	-	-	-	-		Värmeanläggning, MCOMBU	Heating unit, MCOMBU			SE SIDA 12, 8-A13	0060 0080
2	-	-	-	-		Luftkonditionering, B17, B19, B21, B23	Air conditioning, B17, B19, B21, B23			SE SIDA 30, 8-B07	0100 0120
	-	-	-	-		Luftkonditionering, D24	Air conditioning, D24			SE SIDA 40, 8-B17	0140 0160
	-	-	-	-		Luftkonditionering, B27, B28 Excl Australien, Malaysia, Indonesien Thailand	Air conditioning, B27, B28 Excl Australia, Malaysia, Indonesia, Thailand			SE SIDA 46, 8-B23	0180 0200 [illegible] 0260
	-	-	-	-		Luftkonditionering, B27, B28, HST Australien, Malaysia Indonesien, Thailand	Air conditioning, B27, B28, HST Australia, Malaysia, Indonesia, Thailand			SE SIDA 52, 8-C05	0280 0300 0320 [illegible]
3	-	-	-	-		AC -kompensering, B17, B19A, B21A, B23A	AC -compensation, B17A, B19A, B21A, B23A			SE SIDA 72, 8-D01	[illegible] 0380
	-	-	-	-		AC- kompensering B19E, B21E, B21F, B23E	AC- compensation, B19E, B21E, B21F, B23E			SE SIDA 74, 8-D03	0400 0420
	-	-	-	-		AC- kompensering B27A, B28A	AC- compensation, B27A, B28A			SE SIDA 76, 8-D05	0440 0460
	-	-	-	-		AC- kompensering, B27E	AC- compensation, B27E			SE SIDA 78, 8-D07	0480 0500
	-	-	-	-		AC- kompensering, B27F, B28F	AC- compensation, B27F, B28F			SE SIDA 80, 8-D09	0520 0540
4	-	-	-	-		Luftutsläpp	Air outlet			SE SIDA 82, 8-D11	0560
5	-	-	-	-		Parkeringsvärmare	Parking heater			SE SIDA 84, 8-D13	0580
6	-	-	-	-		El.-motorvärmare	Electric engine heater			SE SIDA 120, 8-F01	0600
7	-	-	-	-		Bilbälte, framsäte	Seat belt, front seat			2) 242 SE SIDA 124, 8-F05	0620 0640
	-	-	-	-		Bilbälte, framsäte	Seat belt, front seat			3) 242. SWEDEN, NORWAY DENMARK SEN UTF. SE SIDA 128, 8-F09	0660 0680 0685 0690
	-	-	-	-		Bilbälte, framsäte	Seat belt, front seat			4) 242 SE SIDA 134, 8-F15	0700 [illegible]
	-	-	-	-		Bilbälte, framsäte	Seat belt, front seat			5) 244, 245, 264, 265 SE SIDA 134, 8-F15	[illegible] 0760

2. Excl Danmark, Finland, Australien, Frankrike, Belgien, Tyskland, Holland, Italien, Schweiz, Österike, England. excl Denmark, Finland, Australia, France, Belgium, Germany, Netherlands, Italy, Switzerland, Austria, Great britain. non compris Danemark, Finlande, Australie, France, Belgique, Allemagne, Hollande, Italie, Suisse, Autriche, Angleterre. ausschl. Dänemark, Finnland, Australien, Frankreich, Belgien, Deutschland, Holland, Italien, Schweiz, Österreich, Grossbritannien. excepto Dinamarca, Finlandia, Australia, Francia, Belgica, Alemania R F, Holanda, Italia, Suiza, Austria, Gran Bretaña. Escl. Danimarca, Finlandia, Australia, Francia, Belgio, Germania, Paesi Bassi, Italia, Svizzera, Austria, Inghilterra.
3. Frankrike, Belgien, Tyskland, Holland, Italien. France, Belgium, Germany, Netherlands, Italy. France, Belgique, Allemagne, Hollande, Italie. Frankreich, Belgien, Deutschland, Holland, Italien. Francia, Bélgica, Alemania RF, Holanda, Italia. Francia, Belgio, Germania, Paesi Bassi, Italia.
4. Danmark, Finland, Australien, Schweiz, Österrike. Denmark, Finland, Australia, Switzerland, Austria. Danemark, Finlande, Australie, Suisse, Autriche. Dänemark, Finnland, Australien, Schweiz, Österreich. Dinamarca, Finlandia, Australia, Suiza, Austria. Danimarca, Finlandia, Australia, Svizzera, Austria.
5. Excl England, Tyskland, Belgien, Holland, Frankrike, italien. Excluding Great Britain, Germany, Belgium, Netherlands, France, Italy. Non compris Angleterre, Allemagne, Belgique, Hollande, France, Italie. Ausschl. Grossbritannien, Deutschland, Belgien, Holland, Frankreich, Italien. Excepto Gran Bretaña, Alemania RF, Bélgica, Holanda, Francia, Italia. Escl. Inghilterra, Germania, Belgio, Paesi Bassi, Francia, Italia.

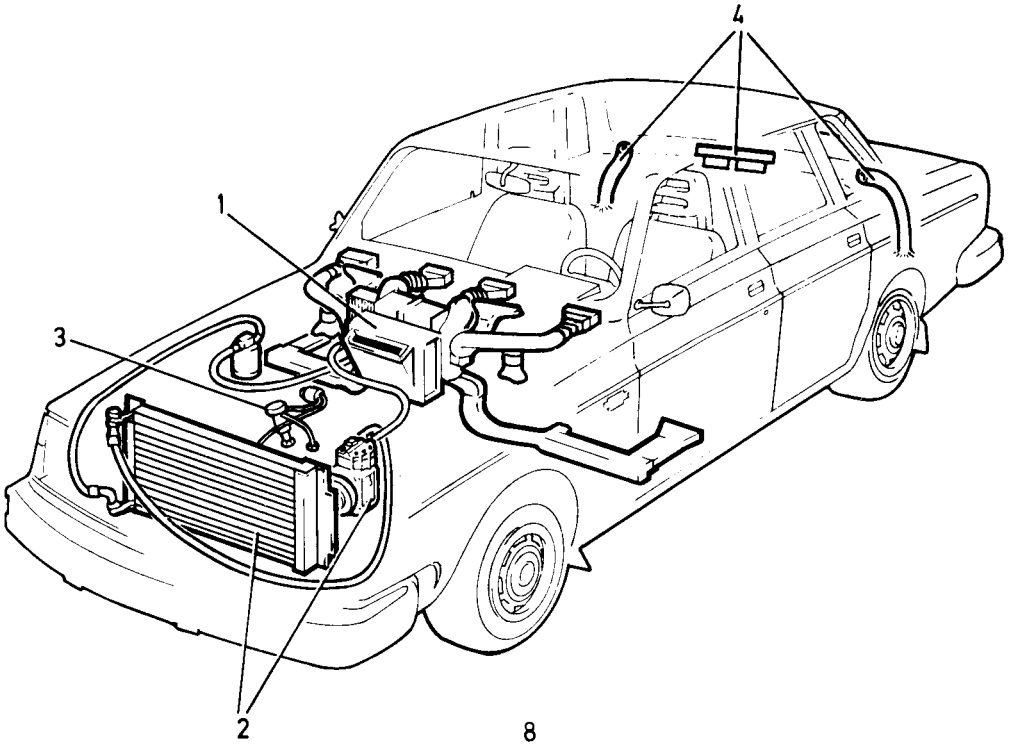

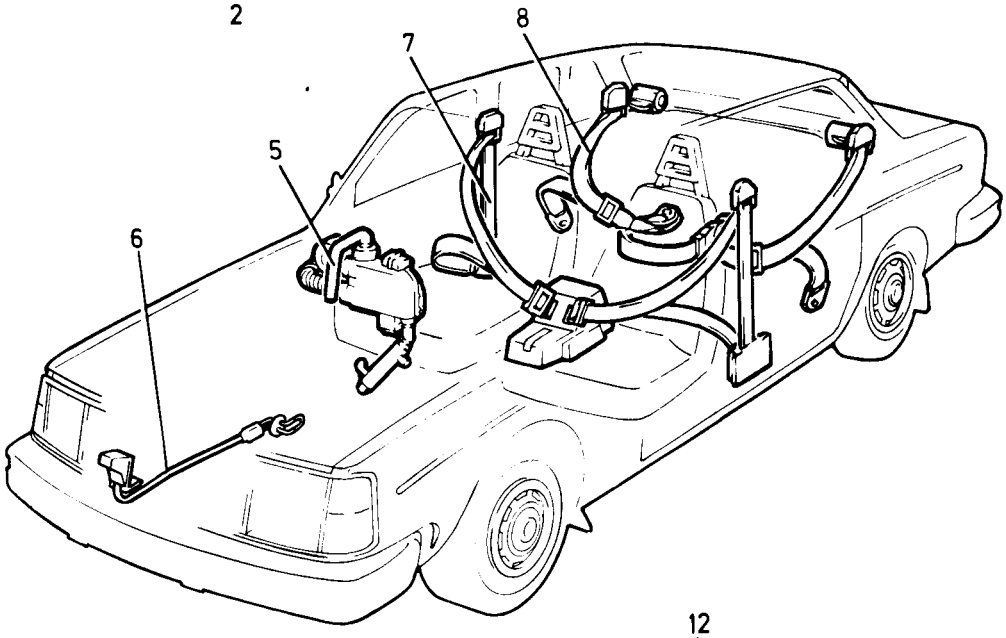

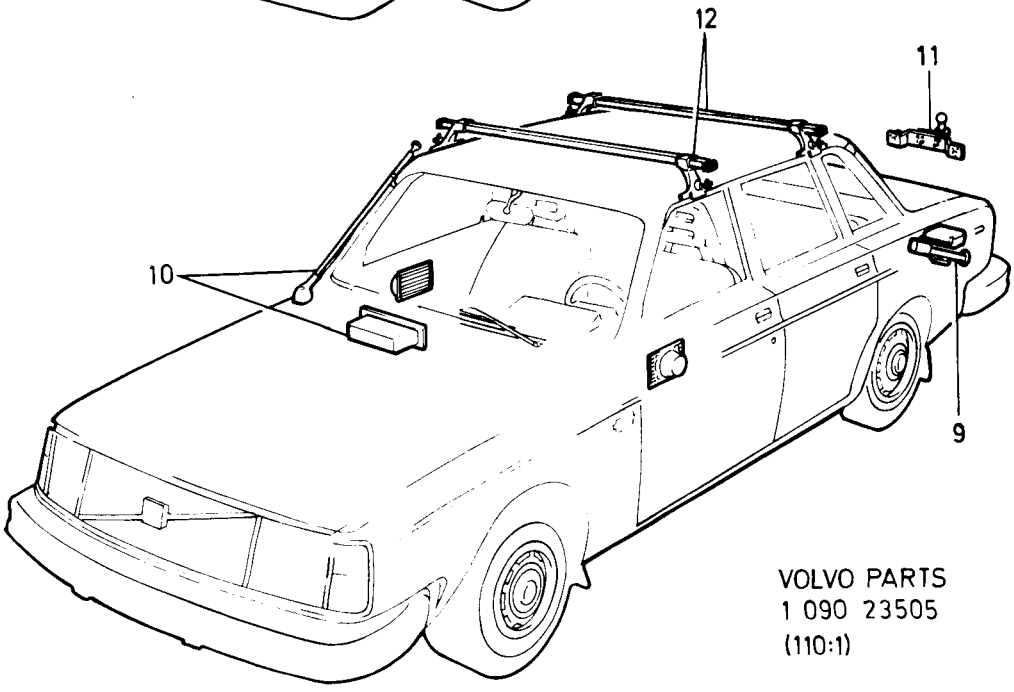

VOLVO PARTS
1 090 23505
(110:1)

Sida Page	Grupp Group	Övrig utrustning	Miscellaneous equipment	Illustration	0025
4	9			23505 1984-12	

Pos. Fig.	Antal/Quantity				Artikel nr Part No	Benämning	Description	Sats Kit	B P S R	Anmärkning Notes	
	-	-	-	-		Bilbälte, framsäte	Seat belt, front seat			6) 244, 245, 264, 265, SWEDEN, NORWAY, DENMARK SEN UTF. SE SIDA 138, 8-F19	0780 0800 0805 0810
	-	-	-	-		Bilbälte, framsäte	Seat belt, front seat			262C SE SIDA 142, 8-F23	0820 0840
8	-	-	-	-		Bilbälte, baksäte, excl USA, Kanada, Japan	Seat belt, rear seat, excl USA, Canada, Japan			SE SIDA 146, 8-G03	0860 0880 0900
	-	-	-	-		Bilbälte, baksäte, USA, Kanada, Japan	Seat belt, rear seat, USA, Canada, Japan			SE SIDA 150, 8-G07	0920 0960
	-	-	-	-		Bilbälte, baksäte, 262C	Seat belt, rear seat, 262C			SE SIDA 152, 8-G09	0980 1000
9	-	-	-	-		Verktyg, varningstriangel	Tools, warning triangle			SE SIDA 154, 8-G11	1100 1120
10	-	-	-	-		Radio	Radio			SE SIDA 156, 8-G13	0
11	-	-	-	-		Draganordning	Towing hitches			SE SIDA 164, 8-G21	1160
	-	-	-	-		Cykelställ	Cycle stand			SE SIDA 168, 8-H01	1170
12	-	-	-	-		Lasthållare, Husvagnsspoiler	Load carrier, Caravan spoiler			SE SIDA 170, 8-H03	1180 1200
	-	-	-	-		Takräcke, ALT 1	Roof rack, ALT 1			SE SIDA 172, 8-H05	1220
	-	-	-	-		Takräcke, ALT 2	Roof rack, ALT 2			SE SIDA 174, 8-H07	1240
	-	-	-	-		Takräcke, ALT 3	Roof rack, ALT 3			SE SIDA 176, 8-H09	1260
	-	-	-	-		Skidhållare	Ski rack			SE SIDA 178, 8-H11	1280

6. England, Tyskland, Belgien, Holland, Frankrike, Italien. Great Britain, Germany, Belgium, Netherlands, France, Italy. Angleterre, Allemagne, Belgique, Hollande, France, Italie. Grossbritannien, Deutschland, Belgien, Holland, Frankreich, Italien. Gran Bretaña, Alemania RF, Bélgica, Holanda, Francia, Italia. Inghilterra, Germania, Belgio, Paesi Bassi, Francia, Italia.

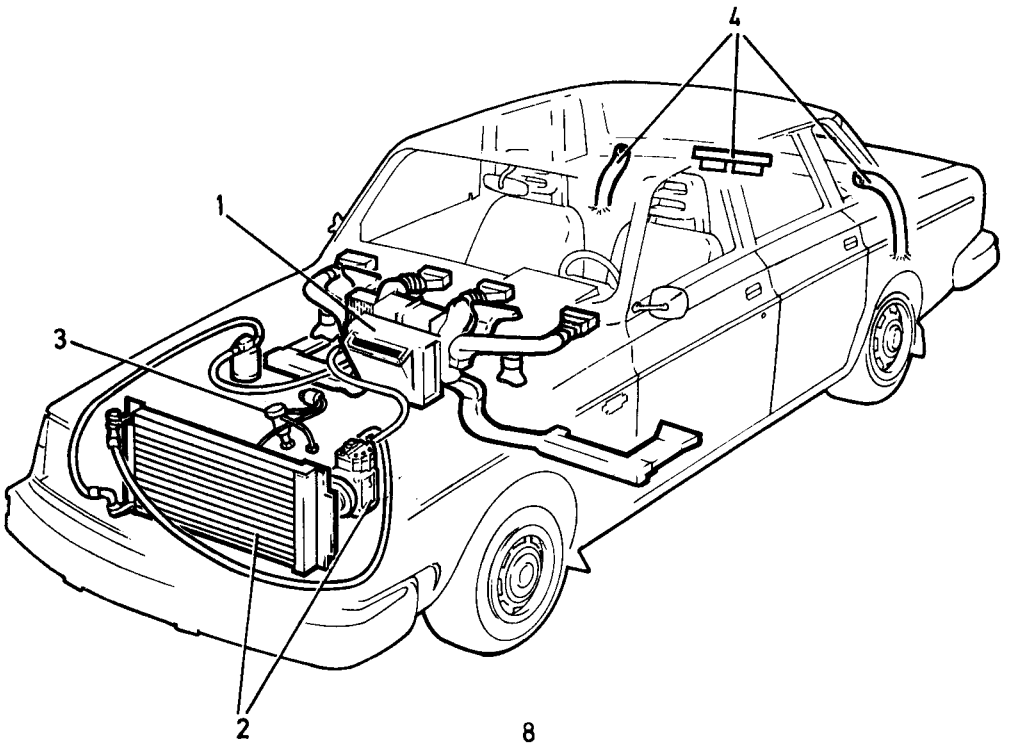

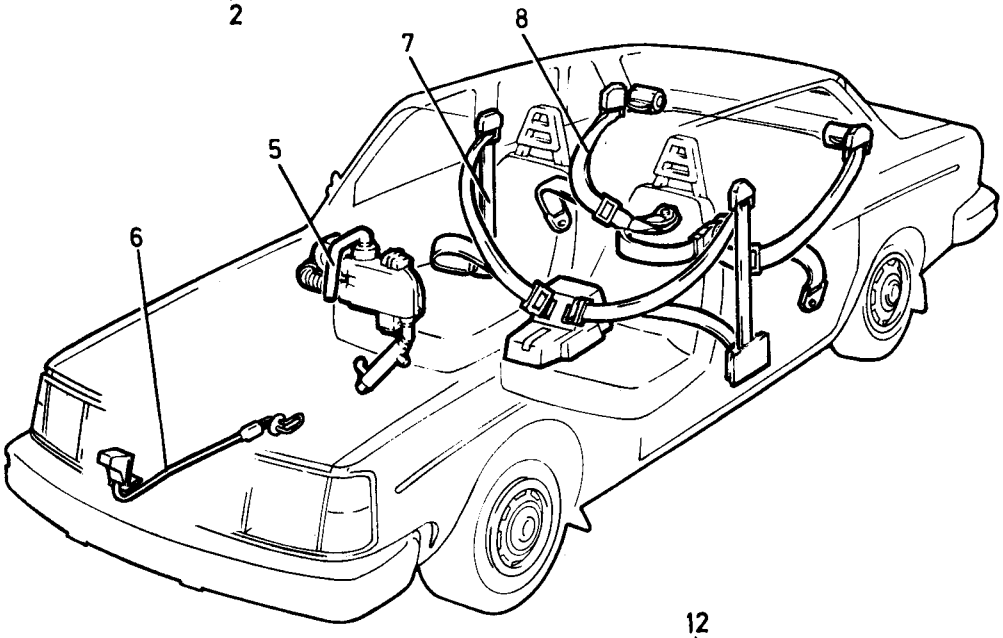

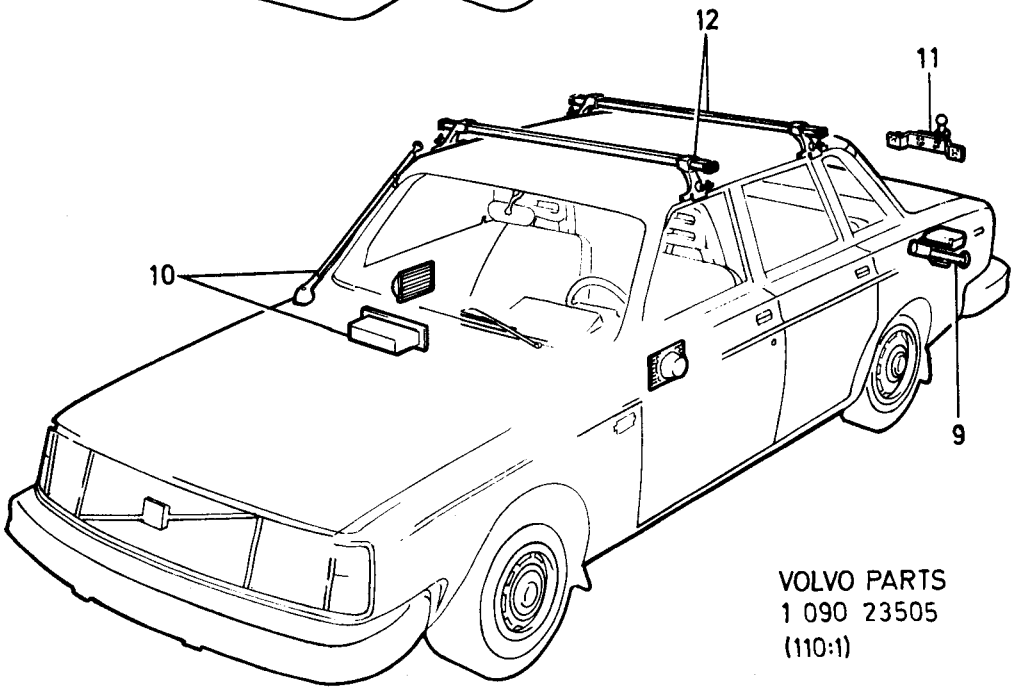

VOLVO PARTS
1 090 23505
(110:1)

Sida Page	Grupp Group	Värmeanläggning UCOMBU	Heater unit, UCOMBU	Illustration 37175 1984-12	0050
6	9				

Pos. Fig.	Antal/Quantity				Artikel nr Part No	Benämning	Description	Sats Kit	B P S R	Anmärkning Notes	
1	1	-	-	-	1215516-4	Värmeelement	Heater		6		0020
	-	-	-	-		•Det se sida 20, 8-A21	•Comps page 20, 8-A21				0040
2	4	-	-	-	945414-1	Skruv	Screw		2		0060
3	1	-	-	-	955948-5	Låsbricka	Lock washer		2		0080
4	1	-	-	-	1258358-9	Konsol, V	Bracket, L		5		0100
	1	-	-	-	1258255-7	Konsol, H	Bracket, R		5		0120
5	2	-	-	-	945414-1	Skruv	Screw		2		0140
6	2	-	-	-	945414-1	Skruv	Screw		2		0160
7	4	-	-	-	955140-9	Skruv	Screw		2	TID UTF	0180
	2	-	-	-	955127-6	Skruv	Screw		2	SEN UTF	0190
8	4	-	-	-	1211600-0	Mutter	Nut		2	TID UTF	)
8a	2	-	-	-	1259307-5	Fjädermutter	Spring nut		3	SEN UTF	0210
9	1	-	-	-	1258370-4	Dräneringsrör	Drain pipe		3		0220
10	1	-	-	-		Kontrollventil	Control valve			SE SIDA 20, 8-A21	0240
11	1	-	-	-	961656-6	Nippel	Nipple		2	B17, B19, B21, B23	0260
12	1	-	-	-	1219654-9	Returrör	Return pipe		3	B17, B19, B21, B23	0280
x	1	-	-	-	1332613-7	Returrör	Return pipe		3	(1306162) B21 TURBO	)
12a	-	-	-	-	418571-6	Propp	Plug		4	UV	0295
12b	-	-	-	-	1219915-4	Låsbricka	Lock washer		4	UV	0296
13	1	-	-	-	469478-2	Tätningsring	Seal ring		3	B17, B19, B21, B23	0300
14	4	-	-	-	943472-1	Slangklammer	Hose clip		2	B17, B19, B21, B23	0320
15	1	-	-	-	463524-9	Slang	Hose		1	B17, B19, B21, B23	0340
	1	-	-	-	1266637-6	Slang	Hose		3	B21 TURBO	0350
16	1	-	-	-	460585-3	Slang	Hose		3	B17, B19, B21, B23	0360
17	1	-	-	-	944926-5	Skruv	Screw		2	B17, B19, B21, B23	0380
18	1	-	-	-	955273-8	Skruv	Screw		2	B17, B19, B21, B23	0400
19	1	-	-	-	955781-0	Mutter	Nut		2	B17, B19, B21, B23	0420
20	1	-	-	-		Genomföring	Gromet			SE SIDA 20, 8-A21	0440
21	2	-	-	-	955141-7	Skruv	Screw		2		0460
22	2	-	-	-	960138-6	Bricka	Washer		2		0480
23	ERF	-	-	-	943369-9	Slang	Hose		2	B27, B28	0500
24	2	-	-	-	943474-7	Slangklammer	Hose clip		2	B27, B28	0520
25	1	-	-	-	269470-1	Returrör	Return pipe		3	B27, B28	0540
26	1	-	-	-	464606-3	Slang	Hose		2	13) B27, B28	0560
	1	-	-	-	1274118-7	Slang	Hose		1	14) B27, B28	0570
27	1	-	-	-	943473-9	Slangklamma	Hose clip		2	B27, B28	0580
28	1	-	-	-	943472-1	Slangklamma	Hose clip		2	B27, B28	0600
29	2	-	-	-	946529-5	Nippel	Nipple		3	B27, B28	)
30	100	-	-	-	943368-1	Slang	Hose		2	B27E, B28E 2X50MM	0640
	167	-	-	-	943368-1	Slang	Hose		2	B27A, B27F, B28A, B28F	0660
										1X50 MM, 1X117 MM	0680
31	4	-	-	-	943472-1	Slangklammer	Hose clip		2	B27, B28	0700
32	1	-	-	-	245410-6	Rör	Pipe		4	B27E, B28E	0720
	1	-	-	-	269421-4	Rör	Pipe		3	B27A, B27F, B28A, B28F	( )
33	1	-	-	-	1274337-3	Slang	Hose		1	(1274117) B27, B28	0,,0
34	2				943472-1	slangklamma	hose clip		2	B27, B28	0780
35	1	-	-	-	1214493-7	Luftkanal, V	Air duct, L		5	39) (1215313)	0800
	1	-	-	-	1307858-9	Luftkanal, V	Air duct, L		5	40)	0810
36	1	-	-	-	1214494-5	Luftkanal, H	Air duct, R		5	39) (1215314)	0820
	1	-	-	-	1323850-6	Luftkanal, H	Air duct, R		5	40) (1307859)	0835
37	2	-	-	-	1214727-8	Luftmunstycke	Air jet		5		0840
38	2	-	-	-	955141-7	Skruv	Screw		2		0880
39	2	-	-	-	960138-6	Bricka	Washer		2		0900
40	2	-	-	-	958239-6	Skruv	Screw		2		0920
41	2	-	-	-	960139-4	Bricka	Washer		2		0940
42	1	-	-	-	1234520-3	Defrosterrör, V	Defroster tube, L		5		0960
43	1	-	-	-	1234521-1	Defrosterrör, H	Defroster tube, R		5		0980

13. 262 CH-6449, 264 CH-83054, 265 CH-21774.
14. 262 CH 6450-, 264 CH 83055-, 265 CH 21775-.
39. 242 CH -206790, 244 CH -686099, 245 CH -368309, 264 CH -125109, 265 CH -30679.
40. 242 CH 206791-, 244 CH 686100-, 245 CH 368310-, 264 CH 125110-, 265 CH 30680-.

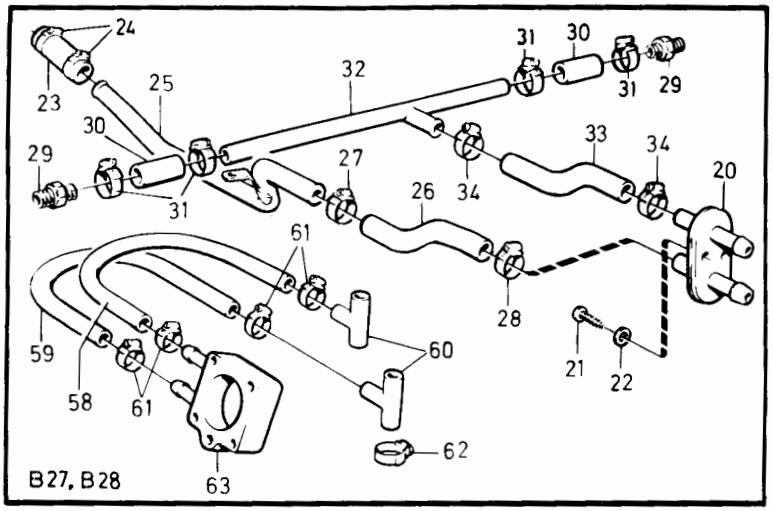

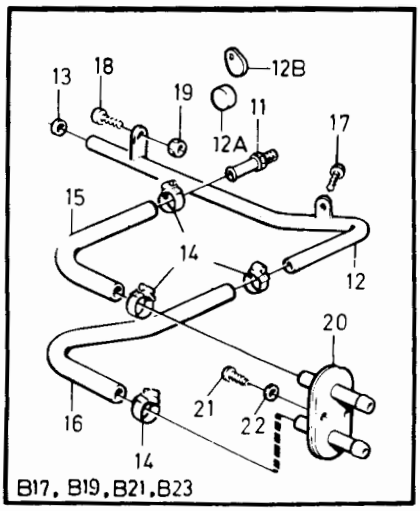

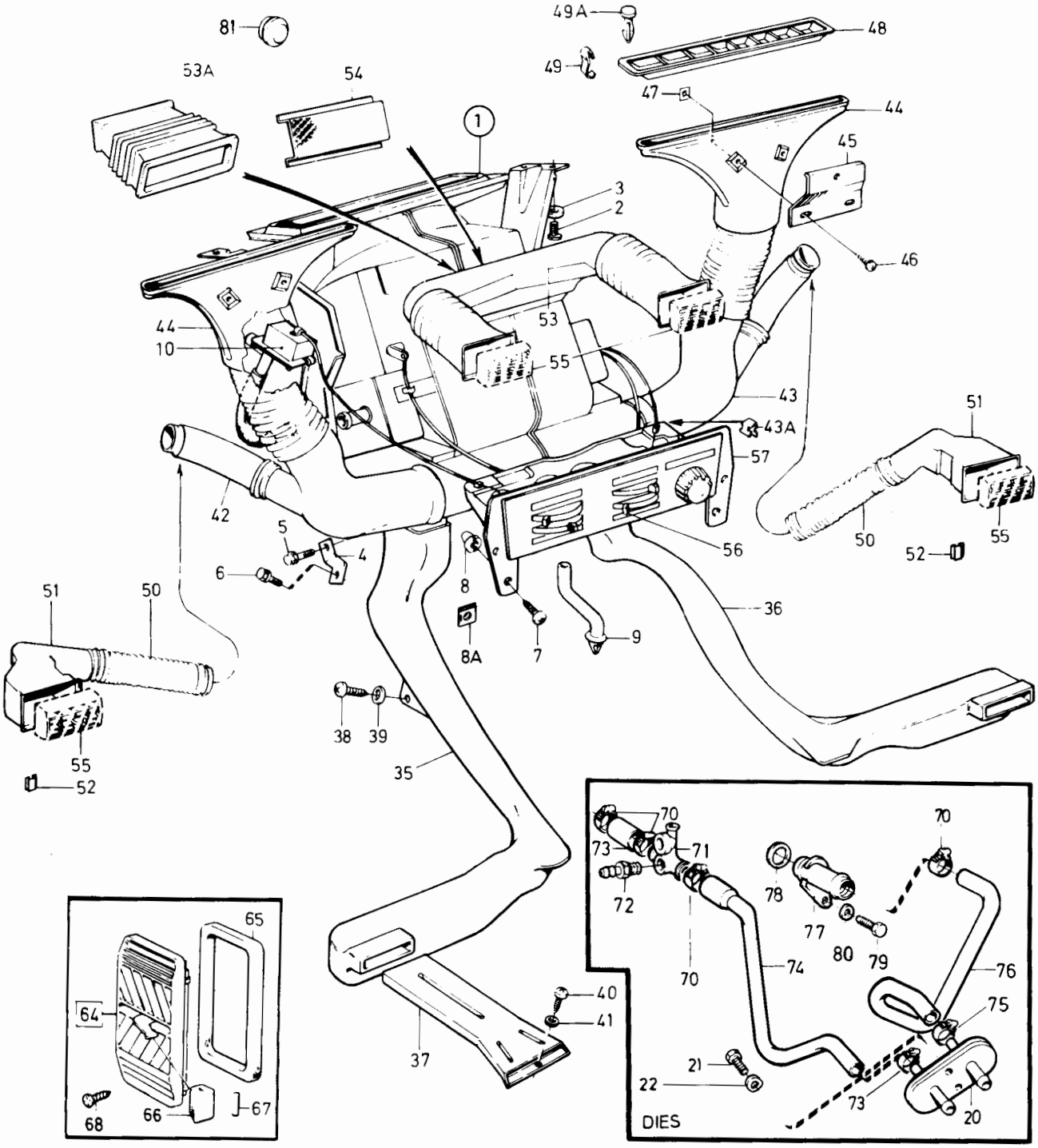

VOLVO PARTS
1 090 37175
(110:1)

Sida Page	Grupp Group	Värmeanläggning UCOMBU	Heater unit, UCOMBU	Illustration 37175 1984-12	0050
8	9				

Pos. Fig.	Antal/Quantity				Artikel nr Part No	Benämning	Description	Sats Kit	B P S R	Anmärkning Notes	
43a	4	-	-	-	944385-4	Clips	Clip		3	SEN UTF	0990
44	2	-	-	-	685260-2	Defrostermunstycke	Defroster jet		5		1000
45	2	-	-	-	685384-0	Konsol	Bracket		5	19)	1020
	2	-	-	-	1259239-0	Konsol	Bracket		5	20)	1030
46	4	-	-	-	955127-6	Skruv	Screw		2		1040
47	4	-	-	-	942866-5	Fjäderbricka	Spring nut		2		1060
48	2	-	-	-	686195-9	Ram	Frame		5	19)	1080
	2	-	-	-	1259589-8	Ram, svart	Frame, black		5	20)	1081
	2	-	-	-	1307537-9	Ram, blå	Frame, blue		5	20)	1082
	2	-	-	-	1307538-7	Ram, beige	Frame, beige		5	20)	1083
	2	-	-	-	1307539-5	Ram, grå	Frame, grey		5	20)	14
	2	-	-	-	1307540-3	Ram, brun	Frame, brown		5	20)	1085
49	4	-	-	-	1214820-1	Clips	Clip		3	19)	1100
49a	4	-	-	-	1308917-2	Nit, svart	Rivet, black		3	20) (1308325)	1105
	4	-	-	-	1308918-0	Nit, blå	Rivet, blue		3	20) (1308468)	1106
	4	-	-	-	1308919-8	Nit, beige	Rivet, beige		3	20) (1308469)	1107
	4	-	-	-	1308920-6	Nit, grå	Rivet, grey		3	20) (1308470)	08
	4	-	-	-	1308921-4	Nit, brun	Rivet, brown		3	20) (1308471)	09
50	2	-	-	-	1234477-6	Rör	Pipe		5		1120
51	2	-	-	-	1234478-4	Anslutning	Connection		5	19)	1140
	1	-	-	-	1259586-4	Anslutning, V	Connection, L		5	20)	1150
	1	-	-	-	1259585-6	Anslutning, H	Connection, R		5	20)	1155
52	4	-	-	-	1234808-2	Klamma	Clamp		8		1160
53	1	-	-	-	1215254-2	Anslutning	Connection		5	19)	1180
53a	1	-	-	-	1259587-2	Anslutning	Connection		5	20) VST	1190
	1	-	-	-	1259588-0	Anslutning	Connection		5	20) HST	1195
54	1	-	-	-	1214230-3	Galler	Grating		4		1200
55	4	-	-	-		Ventilhus	Valve housing			SE GRUPP 8	1220
56	4	-	-	-	1214300-4	Knapp	Button		3	FRANCE	1240
57	1	-	-	-		Värmereglage	Heater control			SE SIDA 20, 8-A21	1260
58	650	-	-	-	943367-3	Gummislang	Rubber hose		2	B27A SPEC UTF	1280
59	650	-	-	-	943367-3	Gummislang	Rubber hose		2	B27A SPEC UTF	1300
60	2	-	-	-	464959-6	T-stycke	3-way hose connection		3	B27A SPEC UTF	1320
61	4	-	-	-	943471-3	Slangklamma	Hose clip		2	B27A SPEC UTF	1340
62	4	-	-	-	943472-1	Slangklamma	Hose clip		2	B27A SPEC UTF	1360
63	-	-	-	-		Mellanfläns	Intermediate flange			SE GRUPP 2A	1380
64	2	-	-	-	1255261-8	Lucka	Lid		5	ALT 1	1400
	1	-	-	-	1255261-8	Lucka	Lid		5	ALT 2	20
65	1	-	-	-	1255256-8	•Tätningslist	•Gasket		5		40
66	2	-	-	-	1255257-6	Knapp	Button		5	ALT 1	1460
	1	-	-	-	1255257-6	Knapp	Button		5	ALT 2	1480
67	2	-	-	-	907185-3	Pinne	Pin		2	ALT 1	1500
	1	-	-	-	907185-3	Pinne	Pin		2	ALT 2	1520
68	ERF	-	-	-	955138-3	Skruv	Screw		2	L=13 MM	1540
	ERF	-	-	-	955140-9	Skruv	Screw		2	L=16 MM	50
69	1	-	-	-	1257447-1	Slang	Hose		3	DIES	1580
70	4	-	-	-	943474-7	Klamma	Hose clip		2	DIES	1600
71	1	-	-	-	1328458-3	Anslutningsrör	Connecting pipe		3	DIES (1257449)	1630
72	1	-	-	-	966723-9	•Nippel	•Nipple		3	54) DIES	1635
73	1	-	-	-	1257447-1	Slang	Hose		3		1637
74	1	-	-	-	1257445-5	Slang	Hose		3	DIES	1640
75	2	-	-	-	943472-1	Klamma	Hose clip		2	DIES	1660
76	1	-	-	-	1257360-6	Slang	Hose		1	DIES	1680
77	1	-	-	-	1257041-2	Nippel	Nipple		3	DIES	1700
78	1	-	-	-	1257295-4	O-ring	O-ring		2	DIES	1720
79	1	-	-	-	955293-6	Skruv	Screw		2	DIES	1740
80	1	-	-	-	941907-8	Fjädrande bricka	Resilient washer		2	DIES	1760

19. 242 CH-189179, 244 CH-592109, 245 CH-317939, 262 CH- 8374, 264 CH-107609, 265 CH-28319.
20. 242 CH 189180-, 244 CH 592110-, 245 CH 317940-, 262 CH 8375-, 264 CH 107610-, 265 CH 28320-.
54. 242 CH 237370-, 244 CH 939340-, 245 CH 506270-, 265 CH 34030-

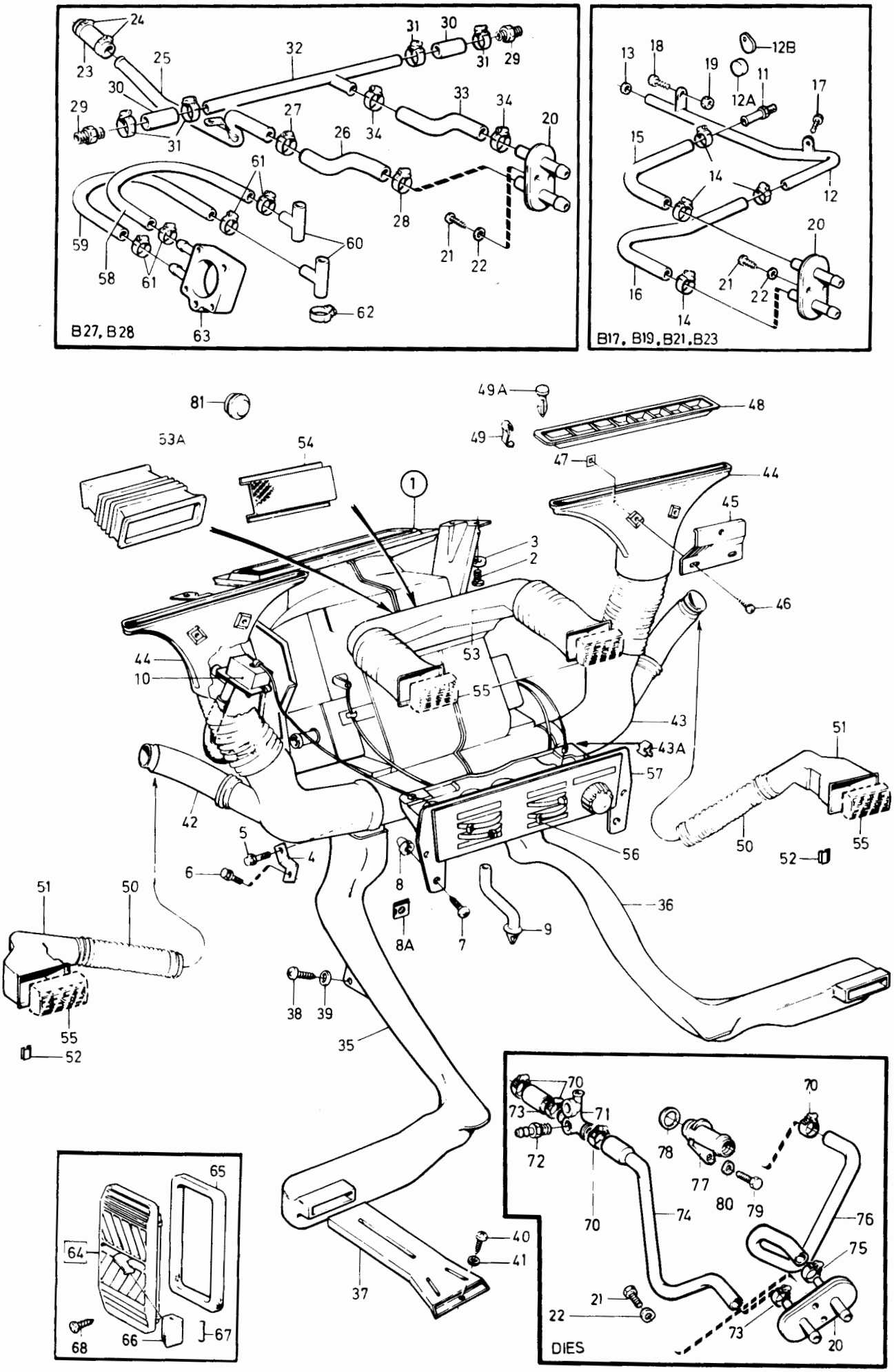

VOLVO PARTS
1 090 37175
(110:1)

Sida Page	Grupp Group	Värmeanläggning	Heater unit,	Illustration	0050
10	9	UCOMBU	UCOMBU	37175 1984-12	

Pos. Fig.	Antal/Quantity				Artikel nr Part No	Benämning	Description	Sats Kit	B P S R	Anmärkning Notes	
81	1	-	-	-	686354-2	Propp	Plug		3	22)	1780
	1	-	-	-	1320162-9	Propp	Plug		3	22)	1800

22. 242 CH 183902-, 244 CH 566896-, 245 CH 306029-, 262 CH 8153-, 264 CH 100640-.

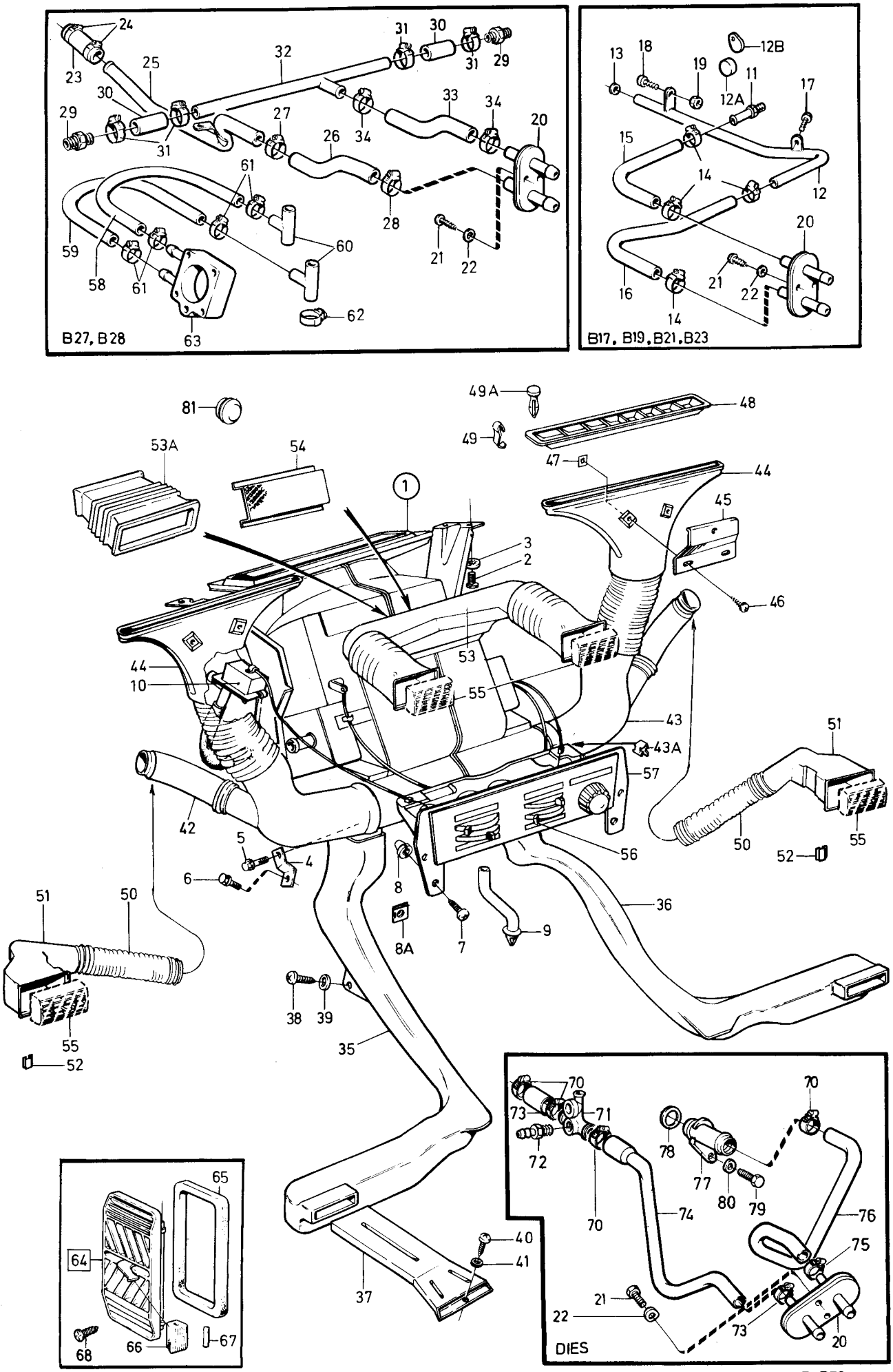

VOLVO PARTS
1 090 37175
(110:1)

Sida Page	Grupp Group	Värmeanläggning MCOMBU	Heater unit, MCOMBU	Illustration 37176 1984-12	0100
12	9				

Pos. Fig.	Antal/Quantity				Artikel nr Part No	Benämning	Description	Sats Kit	BPSR	Anmärkning Notes	
1	1	-	-	-	1258427-2	Värmeelement	Heater		6	19) STD	0020
	1	-	-	-	1307380-4	Värmeelement	Heater		8	41) STD	0040
										ERS AV 1324085-8	0060
	1	-	-	-	1324085-8	Värmeelement	Heater		6	42) STD	0080
	-	-	-	-		•Det se sida 22, 8-A23	•Comps page 22, 8-A23				0100
	1	-	-	-		Värmeelement	Heater			MALAYSIA, THAILAND,	0120
										INDONESIA	0140
	-	-	-	-		•Det se sida 22, 8-A23	•Comps page 22, 8-A23				0160
2	1	-	-	-		•Värmereglage, kmpl.	•Heater control, cpl.			SE SIDA 22, 8-A23	0180
3	1	-	-	-		•Vakuumtank	•Vacuum tank			SE SIDA 22, 8-A23	0200
4	1	-	-	-	1228272-9	Backventil	Check valve		3	SEN UTF	0[illegible]
	1	-	-	-		Backventil	Check valve			TID UTF	0240
										SE SIDA 22, 8-A23	0260
5	4	-	-	-	945414-1	Skruv	Screw		2		0280
5a	2	-	-	-		Konsol	Bracket			SE SIDA 22, 8-A23	0300
6	1	-	-	-	1258369-6	Dräneringsrör	Drain pipe		3	19)	0320
	1	-	-	-	1308273-0	Dräneringsrör	Drain pipe		3	20)	0[illegible]
7	2	-	-	-	945414-1	Skruv	Screw		2		0[illegible]
8	1	-	-	-	1258372-0	Konsol, V	Bracket, L		5		0380
	1	-	-	-	1258374-6	Konsol, H	Bracket, R		5		0400
9	2	-	-	-	945414-1	Skruv	Screw		2		0420
10	4	-	-	-	955120-1	Skruv	Screw		2		0440
11	ERF	-	-	-	1272328-4	Slang	Hose		2	21)	0460
	ERF	-	-	-	944272-4	Slang	Hose		2	22)	0480
11a	ERF	-	-	-	1272328-4	Slang	Hose		2	22)	0500
12	1	-	-	-	463590-0	Nippel	Nipple		3	TID UTF, L 50	0520
	1	-	-	-	947043-6	Nippel	Nipple		3	SEN UTF, L 45	0540
12a	1	-	-	-	1307636-9	Nippel	Nipple		3	22)	0560
12b	1	-	-	-	1234517-9	Anslutningsrör	Pipe elbow		5	22)	0580
13	1	-	-	-	1272121-3	Slangklamma	Hose clip		2		0600
14	1	-	-	-	952630-2	Klammer	Clamp		2		0620
15	1	-	-	-	955138-3	Skruv	Screw		2		0640
16	1	-	-	-	1234876-9	Gummibussning	Bushing		3	21)	0660
	1	-	-	-	1234518-7	Gummibussning	Bushing		4	22)	0680
17	1	-	-	-	1307976-9	Spjällhus, V	Valve housing, L		4	(1215441)	0700
18	1	-	-	-	1307977-7	Spjällhus, H	Valve housing, R		4	(1215442)	0720
19	1	-	-	-		•Spjäll, V	•Valve, L		8		0740
	1	-	-	-		•Spjäll, H	•Valve, R		8		0[illegible]
20	2	-	-	-	684844-4	•Låsplugg	•Lock plug		3		0[illegible]
21	1	-	-	-		•Axel	•Shaft		8		0800
22	1	-	-	-		•Fjäder, V	•Spring, L		8		0820
	1	-	-	-		•Fjäder, H	•Spring, R		8		0840
23	1	-	-	-	191695-6	•Spärrbricka	•Catch washer		2		0860
24	1	-	-	-	686705-5	•Munstycke	•Nozzle		5		0880
25	1	-	-	-		•Mellanrör	•Intermediate tube		8		0[illegible]
25a	2	-	-	-	1257372-1	Clips	Clip		2		0920
26	2	-	-	-	1215438-1	Clips	Clip		3		0940
27	2	-	-	-	1215466-2	Vakuumbälg	Vacuum bellow		2		0960
28	1	-	-	-	1215421-7	Konsol, V	Bracket, L		5	VST	0980
	1	-	-	-	1215518-0	Konsol, V	Bracket, L		5	HST	1000
	2	-	-	-	1307652-6	Konsol	Bracket		5	(1215422)	1040
29	2	-	-	-	945414-1	Skruv, V	Screw, L		2	VST	1060
	2	-	-	-	956205-9	Skruv, V	Screw, L		2	HST	1080
	2	-	-	-	945414-1	Skruv, H	Screw, R		2		1100

19. 242 CH-189179, 244 CH-592109, 245 CH-317939, 262 CH- 8374, 264 CH-107609, 265 CH-28319.
20. 242 CH 189180-, 244 CH 592110-, 245 CH 317940-, 262 CH 8375-, 264 CH 107610-, 265 CH 28320-.
21. 242 CH-183901, 244 CH-566895, 245 CH-306028, 262 CH- 8154, 264 CH-100639.
22. 242 CH 183902-, 244 CH 566896-, 245 CH 306029-, 262 CH 8153-, 264 CH 100640-.
41. 242 CH 189180-223939, 244 CH 592110-812609, 245 CH 371940-434459, 262 CH 8375-, 264 CH 107610-131509 265 CH 28320-33009.
42. 242 CH 223940-, 244 CH 812610-, 245 CH 434460-, 264 CH 131510-, 265 CH 33010-.

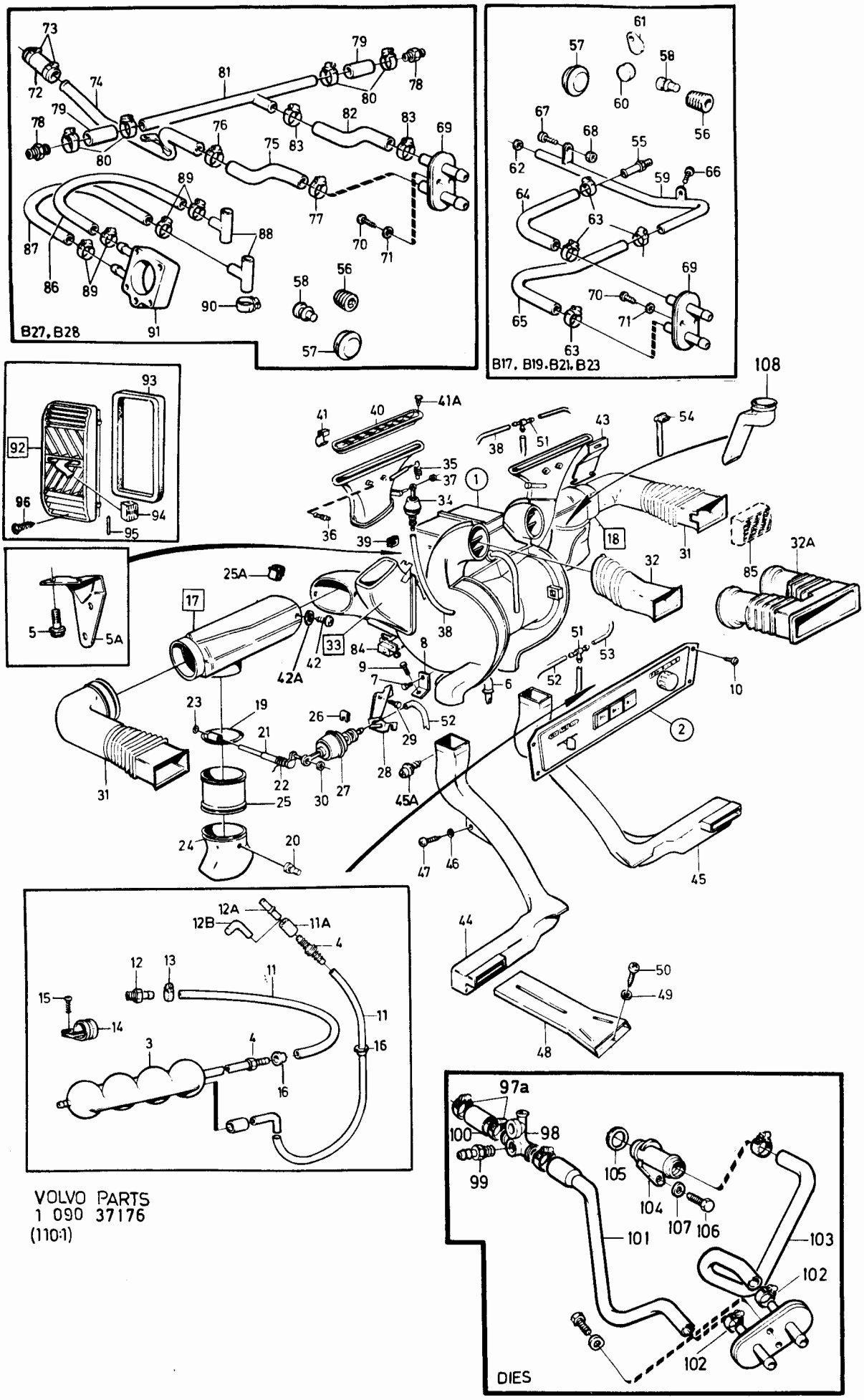

VOLVO PARTS
1 090 37176
(110:1)

Sida Page	Grupp Group	Värmeanläggning MCOMBU	Heater unit, MCOMBU	Illustration 37176 1984-12	0100
14	9				

Pos. Fig.	Antal/Quantity				Artikel nr Part No	Benämning	Description	Sats Kit	B P S R	Anmärkning Notes	
30	2	-	-	-	191695-6	Spärrbricka	Catch washer		2		1120
31	2	-	-	-	1215265-8	Rör	Tube		5	19)	1140
	2	-	-	-	1259581-5	Rör	Tube		5	20)	1160
32	1	-	-	-	1215261-7	Anslutning, V	Joint, L		5	19)	1180
	1	-	-	-	1215262-5	Anslutning, H	Joint, R		5	19)	1200
32a	1	-	-	-	1259583-1	Anslutning	Connection		5	20) VST	1220
	1	-	-	-	1259584-9	Anslutning	Connection		5	20) HST	1240
33	1	-	-	-	1215467-0	Defrostermunstycke, V	Defroster jet, L		5		1260
	1	-	-	-	1215468-8	Defrostermunstycke, H	Defroster jet, R		5		1280
34	1	-	-	-	1215466-2	•Vakuumbälg	•Vacuum bellow		2		1300
35	1	-	-	-	684342-9	•Returfjäder	•Return spring		3		[illegible]
36	2	-	-	-	1210210-9	•Låsplugg	•Lock plug		3		[illegible]
37	1	-	-	-	191695-6	•Spärrbricka	•Catch washer		2		1360
38	300	-	-	-	943999-3	•Slang	•Hose		2		1380
39	1	-	-	-	1215438-1	•Clips	•Clip		3		1400
40	2	-	-	-	686195-9	Ram	Frame		5	19)	1420
	2	-	-	-	1259589-8	Ram, svart	Frame, black		5	20)	[illegible]
	2	-	-	-	1307537-9	Ram, blå	Frame, blue		5	20)	[illegible]
	2	-	-	-	1307538-7	Ram, beige	Frame, beige		5	20)	1480
	2	-	-	-	1307539-5	Ram, grå	Frame, grey		5	20)	1500
	2	-	-	-	1307540-3	Ram, brun	Frame, brown		5	20)	1520
41	4	-	-	-	1214820-1	Clips	Clip		3	19)	1540
41a	4	-	-	-	1308917-2	Nit, svart	Rivet, black		3	20) (1308325)	1560
	4	-	-	-	1308918-0	Nit, blå	Rivet, blue		3	20) (1308468)	1580
	4	-	-	-	1308919-8	Nit, beige	Rivet, beige		3	20) (1308469)	1600
	4	-	-	-	1308920-6	Nit, grå	Rivet, grey		3	20) (1308470)	1620
	4	-	-	-	1308921-4	Nit, brun	Rivet, brown		3	20) (1308471)	1640
42	4	-	-	-	955138-3	Skruv	Screw		2		1660
42a	2	-	-	-	960136-0	Bricka	Washer		2		1680
43	2	-	-	-	1210213-3	Konsol	Bracket		5	19)	1700
	2	-	-	-	1259239-0	Konsol	Bracket		5	20)	1720
44	1	-	-	-	1214491-1	Luftkanal, V	Air duct, L		5	39) (1215311)	1740
	1	-	-	-	1307860-5	Luftkanal, V	Air duct, L		5	40)	1760
45	1	-	-	-	1214492-9	Luftkanal, H	Air duct, R		5	39) (1215312)	1780
	1	-	-	-	1323851-4	Luftkanal, H	Air duct, R		5	40) (1307861)	1840
45a	2	-	-	-	965395-7	Skruv	Screw		2		1860
46	2	-	-	-	960138-6	Bricka	Washer		2		1880
47	2	-	-	-	955141-7	Skruv	Screw		2		[illegible]
48	2	-	-	-	1214727-8	Luftmunstycke	Air jet		5		[illegible]
49	2	-	-	-	960139-4	Bricka	Washer		2		1940
50	2	-	-	-	958239-6	Skruv	Screw		2		1960
51	2	-	-	-	687342-6	T-rör	T-pipe		3		1980
52	500	-	-	-	943999-3	Slang	Hose		2		2000
53	500	-	-	-	943999-3	Slang	Hose		2		[illegible]
54	1	-	-	-	943668-4	Bandklammer	Strip clamp			(943746)	[illegible]
55	1	-	-	-	961656-6	Nippel	Nipple		2	B17, B19, B21, B23	2060
56	1	-	-	-	952076-8	Propp	Plug		2	UV	2080
57	2	-	-	-	686354-2	Propp	Plug		3	UV	2100
58	2	-	-	-	684844-4	Låsplugg	Lock plug		3	UV	2120
59	1	-	-	-	1219654-9	Returrör	Return pipe		3	B17, B19, B21, B23	2140
x	1	-	-	-	1332613-7	Returrör	Return pipe		3	B21 TURBO (1306162)	2160
60	1	-	-	-	418571-6	Propp	Plug		4	UV	2180
61	1	-	-	-	1219915-4	Låsbricka	Lock washer		4	UV	2200
62	1	-	-	-	469478-2	Tätningsring	Seal ring		3	B17, B19, B21, B23	2220
63	4	-	-	-	943472-1	Slangklamma	Hose clip		2		2240
64	1	-	-	-	463524-9	Slang	Hose		1	B17, B19, B21, B23	2260
	1	-	-	-	1266637-6	Slang	Hose		3	B21 TURBO	2280

19. 242 CH-189179, 244 CH-592109, 245 CH-317939, 262 CH- 8374, 264 CH-107609, 265 CH-28319.
20. 242 CH 189180-, 244 CH 592110-, 245 CH 317940-, 262 CH 8375-, 264 CH 107610-, 265 CH 28320-.
39. 242 CH -206790, 244 CH -686099, 245 CH -368309, 264 CH -125109, 265 CH -30679.
40. 242 CH 206791-, 244 CH 686100-, 245 CH 368310-, 264 CH 125110-, 265 CH 30680-.

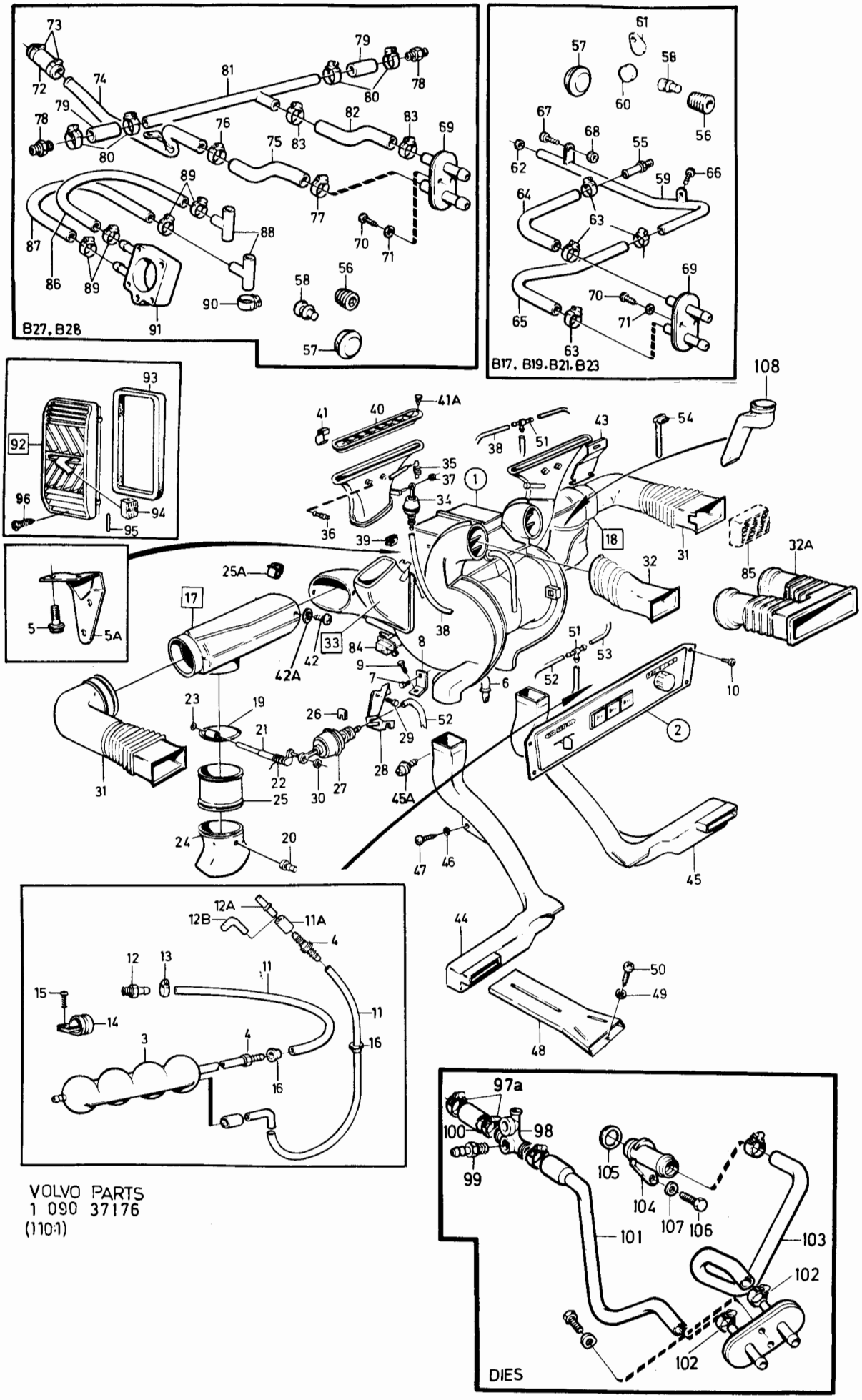

VOLVO PARTS
1 090 37176
(110:1)

Sida Page	Grupp Group	Värmeanläggning MCOMBU	Heater unit, MCOMBU	Illustration 37176 1984-12	0100
16	9				

Pos. Fig.	Antal/Quantity				Artikel nr Part No	Benämning	Description	Sats Kit	B P S R	Anmärkning Notes	
65	1	-	-	-	460585-3	Slang	Hose		3	B17, B19, B21, B23	2300
66	1	-	-	-	944926-5	Skruv	Screw		2	B17, B19, B21, B23	2320
67	1	-	-	-	955273-8	Skruv	Screw		2	B17, B19, B21, B23	2340
68	1	-	-	-	955781-0	Mutter	Nut		2	B17, B19, B21, B23	2360
69	1	-	-	-		Genomföring	Gromet			SE SIDA 22, 8-A23	2380
70	2	-	-	-	955141-7	Skruv	Screw		2		2400
71	2	-	-	-	960138-6	Bricka	Washer		2		2420
72	68MM	-	-	-	943369-9	Slang	Hose		2	B27, B28	2440
73	2	-	-	-	943474-7	Slangklamma	Hose clip		2	B27, B28	2460
74	1	-	-	-	269470-1	Returrör	Return pipe		3	B27, B28	2480
	60MM	-	-	-	943369-9	Slang	Hose		2	B27 INDONESIA, MALAYSIA	2[illegible]
	1	-	-	-	943473-9	Slangklamma	Hose clip		2	B27 INDONESIA, MALAYSIA	2540 2560
75	1	-	-	-	464606-3	Slang	Hose		2	13) B27, B28	2580
	1	-	-	-	1274118-7	Slang	Hose		1	14) B27, B28	2600
76	1	-	-	-	943474-7	Slangklamma	Hose clip		2	B27, B28	2[illegible]
77	1	-	-	-	943473-9	Slangklamma	Hose clip		2	B27, B28	[illegible]
78	2	-	-	-	946529-5	Nippel	Nipple		3	B27, B28	2660
79	100	-	-	-	943368-1	Slang	Hose		2	B27E, B28E, 2X50 MM	2680
	167	-	-	-	943368-1	Slang	Hose		2	B27A, B27F, B28A, B28F 1 ST 50 MM, 1 ST 117 MM	2700 2720 2740
80	4	-	-	-	943472-1	Slangklamma	Hose clip		2	B27, B28	2760
81	1	-	-	-	245410-6	Rör	Pipe		4	B27E, B28E	2780
	1	-	-	-	269421-4	Rör	Pipe		3	B27A, B27F, B28A, B28F	2800
	290	-	-	-	943368-1	Slang	Hose		2	B27 INDONESIA, MALAYSIA	2820 2840
82	1	-	-	-	1274337-3	Slang	Hose		1	B27, B28 (1274117)	2900
83	2	-	-	-	943472-1	Slangklamma	Hose clip		2	B27, B28	2920
84	1	-	-	-		Kontrollventil	Control valve			SE SIDA 22, 8-A23	2940
85	4	-	-	-		Ventilhus	Valve housing			SE GRUPP 8	2960
86	650	-	-	-	943367-3	Gummislang	Rubber hose		2	B27A SPEC UTF	2980
87	650	-	-	-	943367-3	Gummislang	Rubber hose		2	B27A SPEC UTF	3000
88	2	-	-	-	464959-6	T-stycke	3-way hose connection		3	B27A SPEC UTF	3020
89	4	-	-	-	943471-3	Slangklamma	Hose clip		2	B27A SPEC UTF	3040
90	4	-	-	-	943472-1	Slangklamma	Hose clip		2	B27A SPEC UTF	3060
91	-	-	-	-		Mellanfläns	Intermediate flange			SE GRUPP 2A	3[illegible]
92	2	-	-	-	1255261-8	Lucka	Lid		5	ALT 1	[illegible]
	1	-	-	-	1255261-8	Lucka	Lid		5	ALT 2	3120
93	1	-	-	-	1255256-8	•Tätningslist	•Gasket		5		3140
94	2	-	-	-	1255257-6	Knapp	Button		5	ALT 1	3160
	1	-	-	-	1255257-6	Knapp	Button		5	ALT 2	3180
95	2	-	-	-	907185-3	Pinne	Pin		2	ALT 1	3200
	1	-	-	-	907185-3	Pinne	Pin		2	ALT 2	[illegible]
96	ERF	-	-	-	955138-3	Skruv	Screw		2	L=13 MM	3240
	ERF	-	-	-	955140-9	Skruv	Screw		2	L=16MM	3260
97	1	-	-	-	1257447-1	Slang	Hose		3	DIES	3280
97a	4	-	-	-	943474-7	Klamma	Hose clip		2	DIES	3300
98	1	-	-	-	1328458-3	Anslutningsrör	Connection pipe		3	DIES (1257449)	3330
99	1	-	-	-	966723-9	•Nippel	•Nipple		3	54) DIES	3335
100	1	-	-	-	1257447-1	Slang	Hose		3		3337
101	1	-	-	-	1257445-5	Slang	Hose		3	DIES	3340
102	2	-	-	-	943472-1	Klamma	Hose clip		2	DIES	3360
103	1	-	-	-	1257360-6	Slang	Hose		1	DIES	3380
104	1	-	-	-	1257041-2	Nippel	Nipple		3	DIES	3400
105	1	-	-	-	1257295-4	O-ring	O-ring		2	DIES	3420
106	1	-	-	-	955293-6	Skruv	Screw		2	DIES	3440

13. 262 CH-6449, 264 CH-83054, 265 CH-21774.
14. 262 CH 6450-, 264 CH 83055-, 265 CH 21775-.
54. 242 CH 237370-, 244 CH 939340-, 245 CH 506270-, 265 CH 34030-

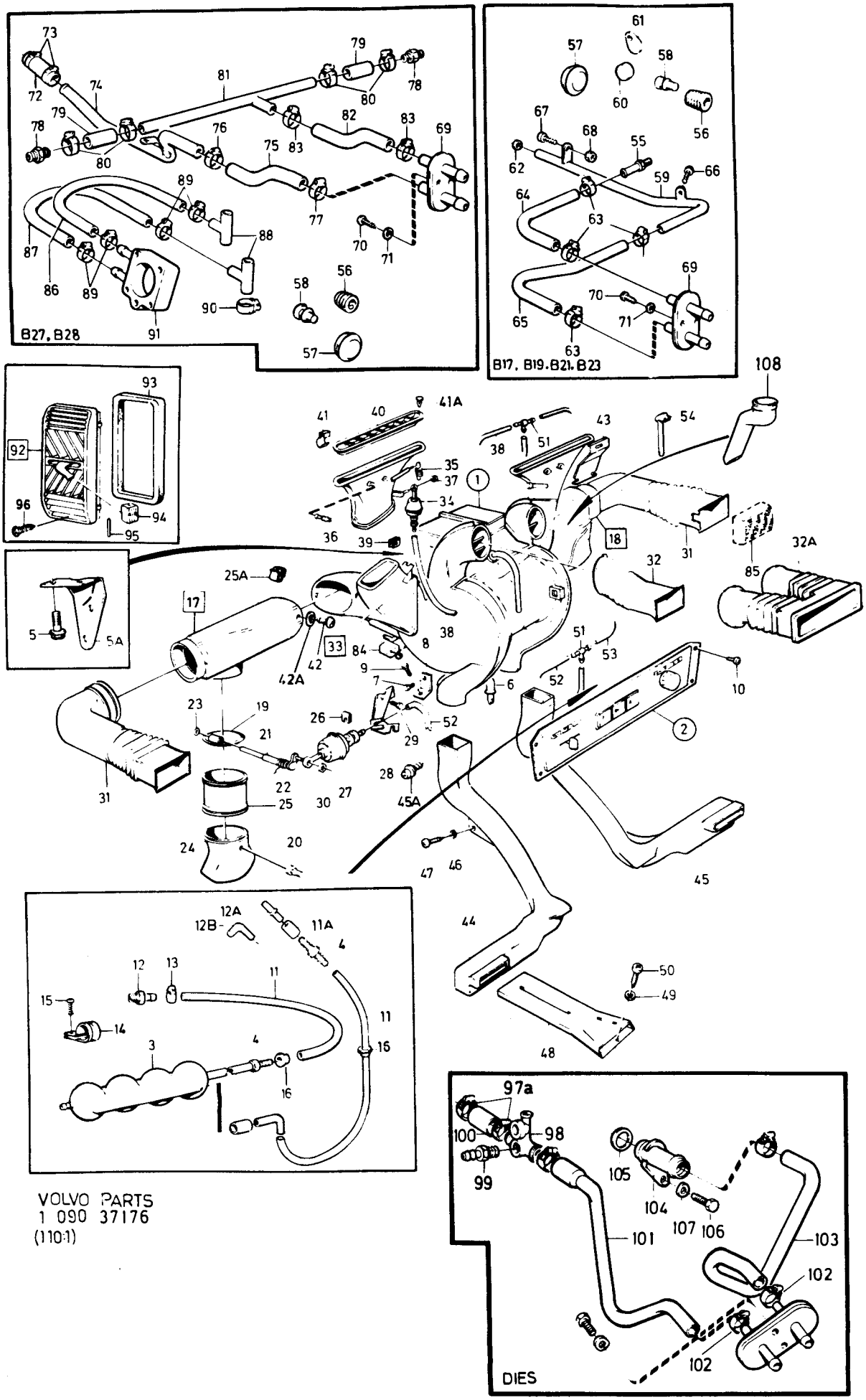

VOLVO PARTS
1 090 37176
(110:1)

Sida Page	Grupp Group	Värmeanläggning MCOMBU	Heater unit, MCOMBU	Illustration 37176 1984-12	0100
18	9				

Pos. Fig.	Antal/Quantity				Artikel nr Part No	Benämning	Description	Sats Kit	B P S R	Anmärkning Notes	
107	1	-	-	-	941907-8	Fjädrande bricka	Resilient washer		2	DIES	3460
108	1	-	-	-	1244339-6	Munstycke	Nozzle		2	33)	3480

33. För bilar försedda med portföljfack som tillbehör. For cars equiped with a document compartment (accessorie). Pour les vehicules équipés d'une case porte document en accessoire. Fü Wagen, die Aktentaschenfach als Zubehör ausgestattet sind. Para vehiculos provistos con compartimiento para documentos como accesorio. Per automobili provviste di vano portacartella come accessorio

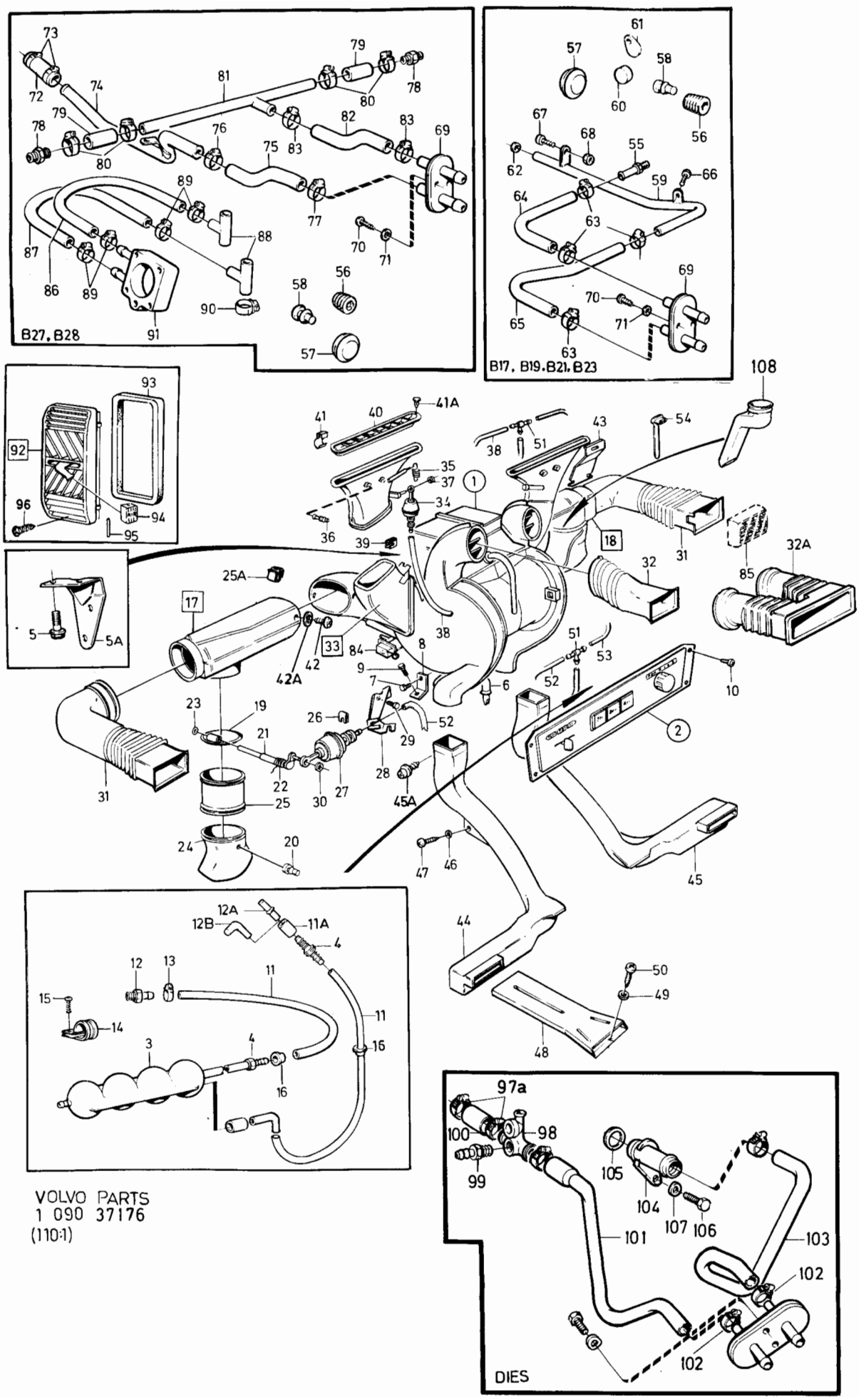

VOLVO PARTS
1 090 37176
(110:1)

Sida Page	Grupp Group	Värmeelement UCOMBU	Heater, UCOMBU	Illustration 37177 1984-12	0150
20	9				

	Pos. Fig.	Antal/Quantity				Artikel nr Part No	Benämning	Description	Sats Kit	B P S R	Anmärkning Notes	
	1	1	-	-	-	1215516-4	Värmeelement	Heater		6		0020
	2	1	-	-	-	1129007-9	·Kåpa, kmpl.	·Casing, cpl.		5		0040
	3	4	-	-	-	684807-1	·Clips	·Clip		3		0060
	4	1	-	-	-		·Fläkt	·Fan		8		0080
	5	1	-	-	-	1211081-3	··Motor	··Motor		8	ELEKTROLUX	0100
	6	1				1234885-0	elborstesats	carbon brush kit		2		0120
	7	1	-	-	-		···Fläkthjul	···Fan wheel		8		0140
	8	1	-	-	-	950010-9	··Skruv	··Screw		2		0145
x	9	1	-	-	-	1259325-7	··Motor	··Motor		3	BOSCH	0160
											ERS AV 1211081-3	0165
	10	1	-	-	-	685277-6	··Ledskena	··Flap		5		[illegible]
	10a	3	-	-	-	680331-6	··Kudde	··Pad		4		0180
	11	7	-	-	-	1215113-0	·Packning	·Packing		4		0220
	12	1	-	-	-	1234222-6	·Spjäll, golv	·Shutter, floor		4		0240
	13	1	-	-	-	1234223-4	·Spjäll, friskluft	·Shutter, air		4		0260
	14	1	-	-	-	1234224-2	·Spjäll, defroster	·Shutter, defroster		4		0280
	15	3	-	-	-	191694-9	·Spärrbricka	·Catch washer		2		[illegible]
	16	1	-	-	-	1211303-1	·Värmeväxlare	·Heat exchanger		4		0320
	17	1	-	-	-	685359-2	·Packning	·Gasket		3		0340
	18	2	-	-	-	1214721-1	·Tätningsring	·Seal ring		2		0360
	19	19	-	-	-	948218-3	·Clips	·Clip		3		0380
	20	1	-	-	-	1211490-6	·Luftfördelare, V	·Air distributor, L		5		0400
	21	1	-	-	-	1211491-4	·Luftfördelare, H	·Air distributor, R		5		0420
x	22	1	-	-	-	1348251-8	·Kontrollventil	·Control valve		2	(1323302)	0440
	23	1	-	-	-	1214059-6	·Klammer	·Clamp		3	TID UTF	0460
	24	1	-	-	-	1214060-4	·Skruv	·Screw		2	TID UTF	0480
	25	3	-	-	-	1214023-2	·Kapillärhållare	·Capillary holder		3	TID UTF	0500
	26	1	-	-	-	1214756-7	·Slang	·Hose		3		0520
	27	1	-	-	-	1214755-9	·Slang	·Hose		3		0540
	28	1	-	-	-	1214757-5	·Slang	·Hose		3		0560
	29	1	-	-	-	1234909-8	·Genomföring	·Gromet		3		0580
	30	1	-	-	-	461405-3	·Mellanlägg	·Spacer		3		0600
	31	6	-	-	-	943472-1	·Slangklammer	·Hose clip		2		0620
	32	1	-	-	-	1214754-2	·Konsol, V	·Bracket, L		5		0640
	33	1	-	-	-	685366-7	·Konsol, H	·Bracket, R		5		0660
	34	2	-	-	-	955141-7	·Skruv	·Screw		2		0680
	35	2	-	-	-	955140-9	·Skruv	·Screw		2		0700
	36	2	-	-	-	955127-6	·Skruv	·Screw		2		[illegible]
	37	2	-	-	-	192557-7	·Fjädermutter	·Spring nut		2		0740
	38	1	-	-	-	942888-9	·Plattstift	·Flat pin		2		0760
	39	1	-	-	-	955947-7	·Låsbricka	·Lock washer		2		0780
	40	1	-	-	-	1234348-9	·Värmereglage	·Heater control		5		0800
							Det se sida 26, 8-B03	Comps page 26, 8-B03				0820
	41	2	-	-	-	955138-3	·Skruv	·Screw		2		0[illegible]
	42	1	-	-	-	1214037-2	·Klamma, V	·Clamp, L		3		0860
	43	1	-	-	-	1215377-1	·Klamma, H	·Clamp, R		3		0880
	44	1	-	-	-	684340-3	·Packning	·Gasket				0900
	45	3	-	-	-	1211599-4	·Clips	·Clip		2	SEN UTF	0920

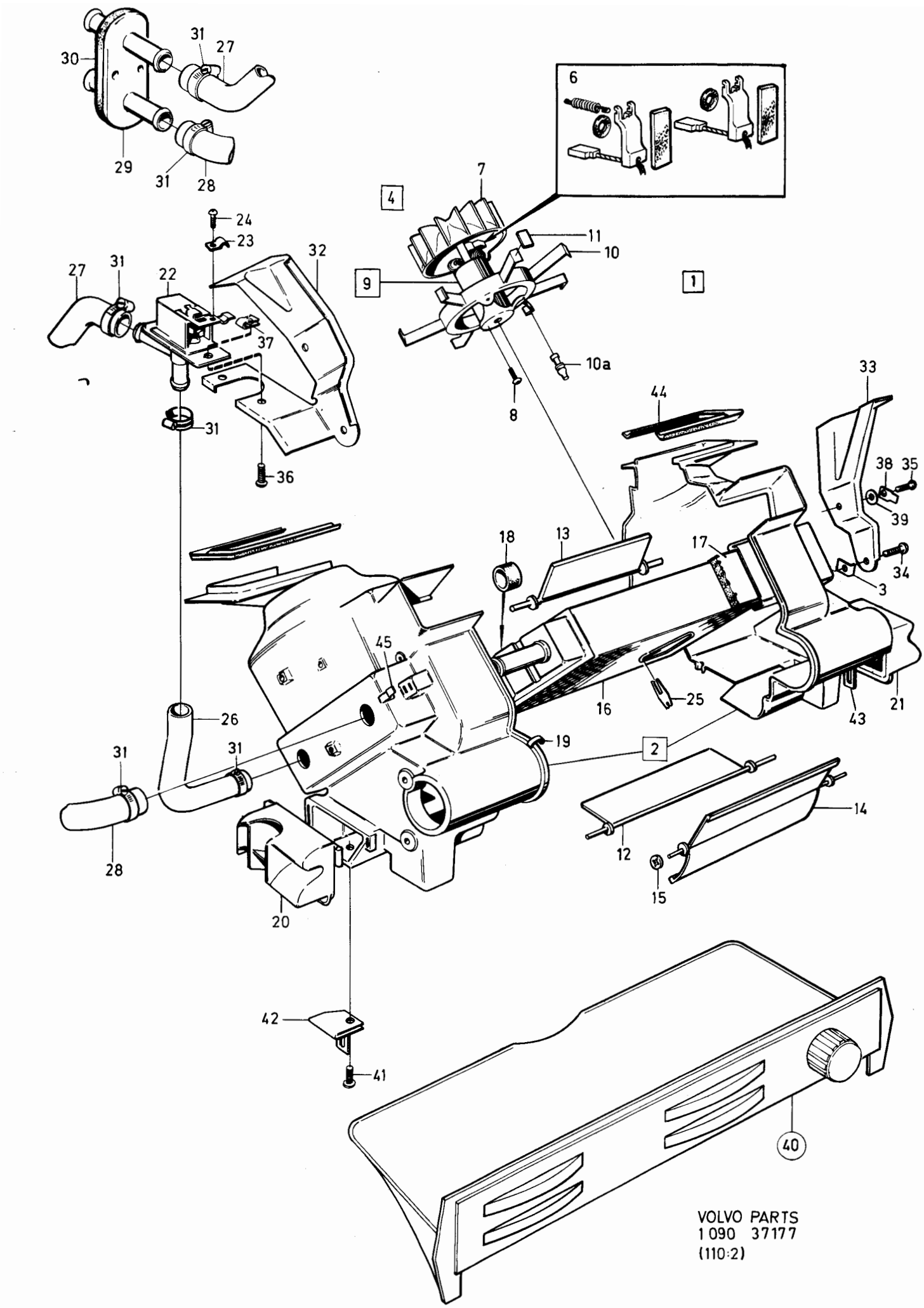

VOLVO PARTS
1 090 37177
(110:2)

Sida Page	Grupp Group	Värmeelement MCOMBU	Heater MCOMBU	Illustration 31956 1984-12
22	9			

Pos. Fig.	Antal/Quantity 1258 427		1307 380	1324 085	Artikel nr Part No	Benämning	Description	Sats Kit	B P S R	Anmärkning Notes	
1	1	-	-	-	1258427-2	Värmeelement	Heater		6	19)	0020
	-	1	-	-		Värmeelement	Heater		8	MALAYSIA, INDONESIA	0040
										THAILAND	0060
	-	-	1	-	1307380-4	Värmeelement	Heater		8	41) ERS AV 1324085-8	0080
	-	-	-	1	1324085-8	Värmeelement	Heater		6	42)	0090
2	1	1	1	1		.Värmereglage	.Heater control		8		0100
	-	-	-	-		..Det se sida 28, 8-B05	..Comps page 28, 8-B05				0120
3	1	1	-	-	1215419-1	.Kåpa, V	.Casing, L		8	ERS AV 1129156-4	0180
	1	1	1	-	1129156-4	.Kåpsats, V och H	.Casing kit, L and R		5		0200
4	1	1	-	-	1215420-9	.Kåpa, H	.Casing, R		8	ERS AV 1129156-4	0220
5	1	1	-	-	1129157-2	.Fläktkåpa, V	.Fan casing, L		5	(1215431)	[illegible]
	-	-	1	-	1129157-2	.Fläktkåpa, V	.Fan casing, L		5		0280
6	1	1	1	-	1129158-0	.Fläktkåpa, H	.Fan casing, R		5	(1215432)	0320
7	1	1	1	1	1215465-4	.Vacuumbälg	.Vacuum bellows		2		0340
8	2	2	2	2	1215498-5	.Tryckfjäder	.Thrust spring		4		0360
9	2	2	2	2	1215425-8	.Länk	.Link		3		0380
9a	-	-	1	1	1323708-6	.Fjäder	.Spring		3		[illegible]
10	1	1	1	1	1215429-0	.Lucka	.Lid		5		0400
11	2	2	2	2	1215466-2	.Vacuumbälg	.Vacuum bellows		2		0420
12	2	2	2	2	1215438-1	.Clips	.Clip		3		0440
13	1	-	1	1	1348252-6	.Kontrollventil	.Control valve		2	(1215136)	0460
14	1	-	1	1	1214059-6	..Klamma	..Clamp		3		0480
15	1	-	1	1	1214060-4	..Skruv	..Screw		2		0500
16	1	-	1	1	684970-7	..Bussning	..Bushing		3		0520
17	1	1	1	1	1214970-4	.Konsol	.Bracket		5		0540
18	2	2	2	2	955126-8	.Skruv	.Screw		2		0560
19	1	1	1	1	1235069-0	.Reglagewire	.Control wire		3		0580
20	1	1	1	1	1211599-4	.Clips	.Clip		2		0600
21	1	1	1	1	685275-0	.Konsol, V	.Bracket, L		5		0620
22	1	1	1	1	685276-8	.Konsol, H	.Bracket, R		5		0640
23	4	4	4	4	955141-7	.Skruv	.Screw		2		0660
24	13	13	-	-	684807-1	.Clips	.Clip		3		0680
	-	-	13	13	1308066-8	.Clips	.Clip		3		0700
25	4	4	4	4	1215679-0	.Clips	.Clip		3		0720
26	5	-	5	2	1215677-4	.Packning	.Gasket		3		0740
27	2	-	2	2	1215677-4	.Packning	.Gasket		3	(1215678)	0760
28	1	-	1	1	1215673-3	.Värmeväxlare	.Heater exchanger		4		0780
29	1	-	1	1	1234229-1	..Rör	..Tube		5		[illegible]
30	1	-	1	1	1215675-8	..Rör	..Tube		5		0820
31	4	4	4	4	955137-5	.Skruv	.Screw		2		0840
32	1	1	1	1	1258376-1	.Konsol	.Bracket		5		0860
33	ERF	ERF	-	-	1272328-4	.Slang	.Hose		2	21)	0880
33a	1	-	1	1	1215591-7	.Anslutningsdon	.Joint		5	22)	0885
33b	1	-	1	1	1234517-9	.Anslutningsrör	.Pipe elbow		5	22)	[illegible]
34	1	1	1	1	684347-8	.Vacuumtank	.Vacuum tank		5	EXCL THAILAND	[illegible]
35	1	1	1	-	1228272-9	.Backventil	.Check valve		3	TID UTF	0920
										SEN UTF	0940
										SE SIDA 12, 8-A13	0960
36	1	1	1	1	1215591-7	.Anslutningsdon	.Joint		5		0980
37	ERF	ERF	ERF	ERF	954312-5	.Rörkrök	.Pipe		2		1000
38	1	1	1	1	1214462-2	.Fjäder	.Spring		3		1020
39	2	2	2	2	191695-6	.Spärrbricka	.Lock washer		2		1040
40	1	-	-	-	684333-8	.Motor	.Motor		8	ERS AV 273928-2	1060
41	1	1	-	-	1234816-5	..Elborstesats	..Carbon brush kit		2		1080
42	1	1	-	-	941269-3	..Bussning	..Bushing		2	(941265)	1100

19. 242 CH-189179, 244 CH-592109, 245 CH-317939, 262 CH- 8374, 264 CH-107609, 265 CH-28319.
21. 242 CH-183901, 244 CH-566895, 245 CH-306028, 262 CH- 8154, 264 CH-100639.
22. 242 CH 183902-, 244 CH 566896-, 245 CH 306029-, 262 CH 8153-, 264 CH 100640-.
41. 242 CH 189180-223939, 244 CH 592110-812609, 245 CH 371940-434459, 262 CH 8375-, 264 CH 107610-131509 265 CH 28320-33009.
42. 242 CH 223940-, 244 CH 812610-, 245 CH 434460-, 264 CH 131510-, 265 CH 33010-.

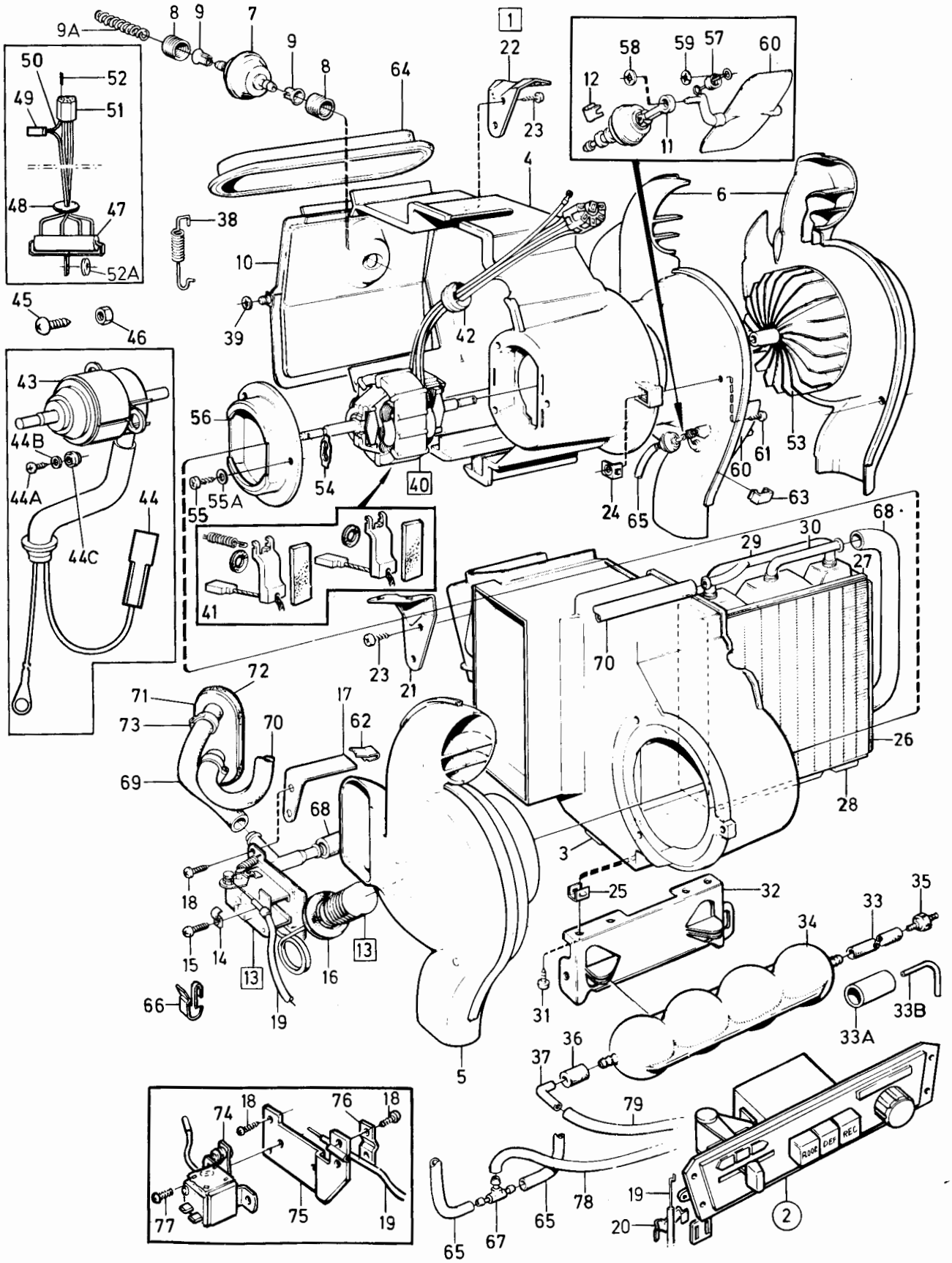
9A
8
9
7
9
8
64
1
22
23
58
59
57
60
12
11
50
52
49
51
48
47
52A
4
6
38
10
39
42
45
46
43
44B
44A
44
44C
56
55A
54
40
55
41
24
65
60
61
53
63
68
30
29
27
70
23
21
72
71
73
70
17
62
69
68
26
28
3
18
15
14
13
16
13
66
19
25
32
35
33
34
31
33B
33A
36
37
5
79
74
18
76
18
77
75
19
78
65
67
65
19
20
2
VOLVO PARTS
1 090 31956
110.2

Sida Page	Grupp Group	Värmeelement MCOMBU	Heater MCOMBU	Illustration 31956 1984-12	0200
24	9				

Pos. Fig.	Antal/Quantity 1258 427		1307 380	1324 085	Artikel nr Part No	Benämning	Description	Sats Kit	B P S R	Anmärkning Notes	
43	-	-	1	1	1307845-6	•Motor	•Motor	S	3		1120
44	-	-	1	1	958207-3	••Isolatorer	••Insulator		2		1140
44a	3	-	-	-	955145-8	•Skruv	•Screw	S	2		1145
44b	3	-	-	-	192404-2	•Bricka	•Washer	S	2		1150
44c	3	-	-	-	1307391-1	•Distansbricka	•Distance washer	S	3		1155
45	-	-	14	14	955138-3	•Skruv	•Screw		2		1160
46	-	-	1	1	945626-0	•Mutter	•Nut		2		1180
47	-	-	1	-	1307846-4	•Motstånd	•Resistor	S	3		1200
	-	-	-	1	1323933-0	•Motstånd	•Resistor		3		1210
48	-	-	1	1	941269-3	••Bussning	••Bushing		2		1220
49	-	-	1	1	958208-1	••Isolator	••Insulator		2		[illegible]
50	-	-	50MM	50MM	954445-3	••Ledning	••Cable		2		1260
51	-	-	1	1	1307600-5	••Isolator	••Insulator		3		1280
52	-	-	1	1	949489-9	••Ledningssko	••Cable terminal		1		1300
52a	-	-	-	1	1323385-3	••Bricka	••Washer		3		1310
53	1	1	1	1	686541-4	•Fläkthjul, R	•Fan wheel, L		3		1320
	1	1	1	1	686542-2	•Fläkthjul, H	•Fan wheel, R		8		[illegible]
54	2	2	2	2	686540-6	•Klammer	•Clamp		3		[illegible]
55	3	3	3	3	955134-2	•Skruv	•Screw		2		1380
55a	-	-	3	2	1323385-3	•Bricka	•Washer		3		1400
56	1	1	1	-	684024-3	•Lock	•Cover		5		1420
57	2	2	-	-	684342-9	•Returfjäder	•Return spring		3	TID UTF	1440
	2	2	2	2	1308027-0	•Returfjäder	•Return spring		3	SEN UTF	1460
58	2	2	2	2	191695-6	•Spärrbricka	•Lock washer		2		1480
59	2	2	-	-	943407-7	•Spärrbricka	•Lock washer		2	TID UTF	1500
	2	2	2	2	191695-6	•Spärrbricka	•Lock washer		2	SEN UTF	1520
60	2	2	2	2	684232-2	•Spjäll	•Shutter		4		1540
61	6	6	-	-	955142-5	•Skruv	•Screw		2		1560
62	1	1	1	1	1211602-6	•Clips	•Clip		3		1580
63	28	28	28	28	948218-3	•Clips	•Clip		3		1600
64	1	1	1	1	1308295-3	•Packning	•Gasket		3	(1214495)	1620
65	ERF	ERF	ERF	-	943999-3	•Slang	•Hose		2		1640
66	1	1	1	1	192248-3	•Klammer	•Clamp		2		1660
67	1	1	1	1	687342-6	•T-rör	•T-piping		3		1680
68	700	-	700	-	943368-1	•Slang	•Hose		2		1700
69	1	-	1	1	1215682-4	•Slang	•Hose		3		1720
70	565	-	565	-	943368-1	•Slang	•Hose		2		1740
71	1	-	1	1	1234909-8	•Genomföring	•Gromet		3		[illegible]
72	1	-	1	1	461405-3	•Mellanlägg	•Spacer		3		[illegible]
73	6	-	6	6	943472-1	•Slangklammer	•Hose clamp		2		1800
74	-	1	-	-	1235198-7	•Termostat	•Thermostat		3		1820
75	-	1	-	-	1235196-1	•Konsol	•Bracket		5		1840
76	-	1	-	-	1235197-9	•Klammer	•Clamp		3		1860
77	-	2	-	-	950009-1	•Skruv	•Screw		2		[illegible]
78	1	1	1	-		Slang	Slang			SE SIDA 28, 8-B05	[illegible]
79	1	1	1	-		Slang	Slang			SE SIDA 28, 8-B05	1920
	1	-	-	-	273928-2	Sats för byte av motor för värmeelement	Kit for replacement of heater motor		2		1940 1950
	-	-	-	-							1970

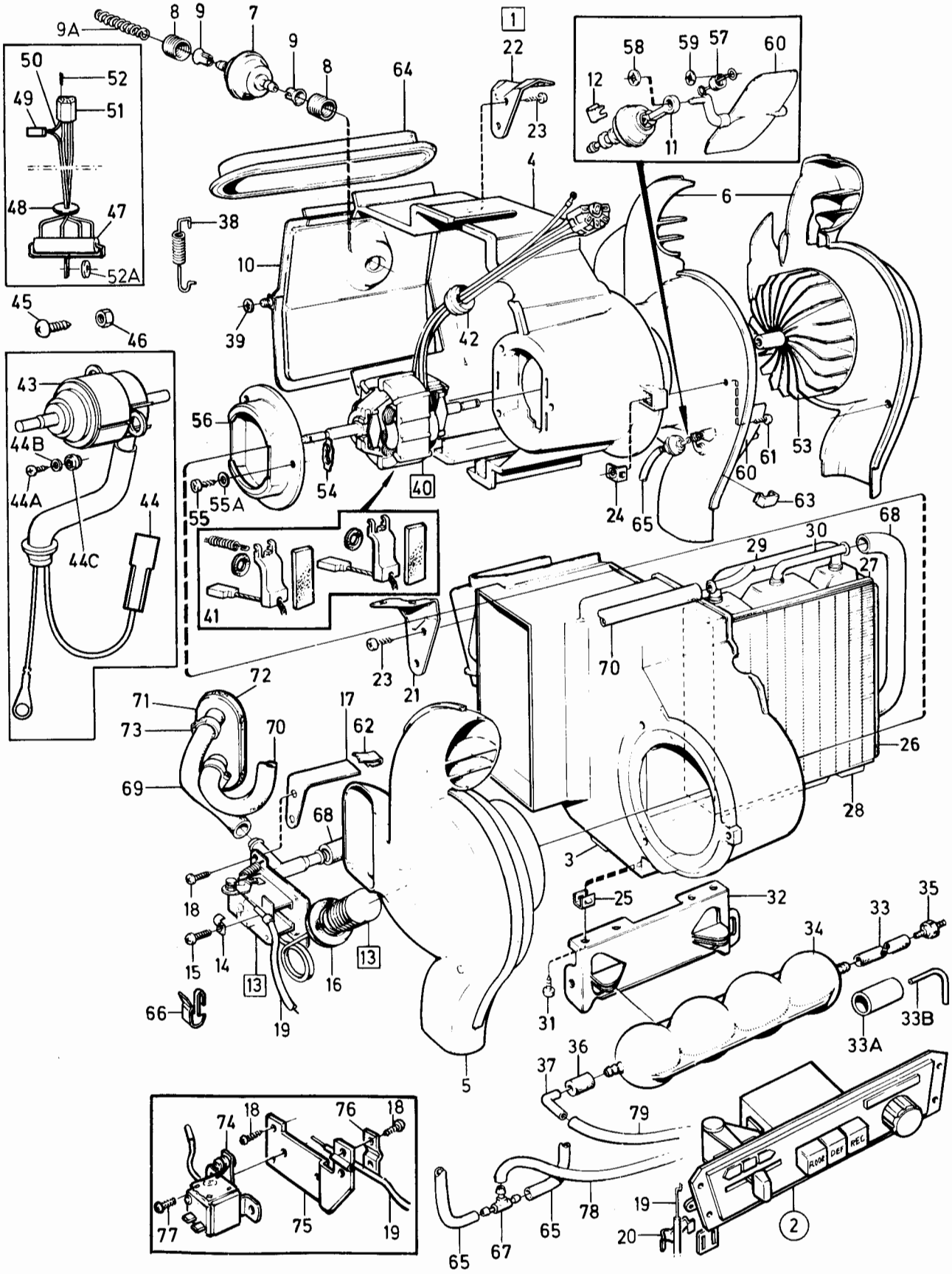
9A
8
9
7
9
8
64
1
22
23
58
59
57
60
12
11
4
6
50
52
49
51
48
47
52A
38
10
39
42
45
46
43
44B
44A
44C
44
56
55
55A
54
40
41
24
65
60
61
53
63
68
30
29
27
70
23
21
72
71
73
70
17
62
69
68
26
28
3
18
15
14
13
16
13
66
19
25
32
33
35
34
31
33B
33A
36
37
5
79
18
76
18
74
77
75
19
65
67
65
78
19
20
2
VOLVO PARTS
1 090 31956
110.2

Sida Page	Grupp Group	Värmereglage UCOMBU	Heater control UCOMBU	Illustration 23510 1984-12	0250
26	9				

Pos. Fig.	Antal/Quantity				Artikel nr Part No	Benämning	Description	Sats Kit	B P S R	Anmärkning Notes	
1	1	-	-	-	1234348-9	Värmereglage kmpl	Heater control cpl.		5		0020
2	1	-	-	-		•Reglagepanel	•Control panel		8		0040
3	1	-	-	-	1211659-6	•Ratt " TEMP"	•Knob " TEMP"		3		0060
4	1	-	-	-	1211660-4	•Ratt " AIRMIX"	•Knob " AIRMIX"		3		0080
5	1	-	-	-	1211661-2	•Ratt " DEF"	•Knob " DEF"		3		0100
6	1	-	-	-	1211662-0	•Ratt " FLOOR"	•Knob " FLOOR"		3		0120
7	4	-	-	-	1211311-4	•Knapp	•Button		3	EXCL FRANCE	0140
8	ERF	-	-	-	88783-6	•Spiral	•Sheath		2		0160
9	ERF	-	-	-	1566540-9	•Tråd	•Cable		3	(55192)	0180
10	3	-	-	-	1215989-3	•Vev	•Crank		4		[illegible]
11	3	-	-	-	1211290-0	•Trådhållare	•Cable end retainer		3		[illegible]
12	4	-	-	-	1211599-4	•Clips	•Clip		2		0240
13	1	-	-	-	1307856-3	•Ljusledare	•Light ramp		4	(1212533)	0260
14	1	-	-	-	1307855-5	•Ljusledare	•Light ramp		4	(1212534)	0280
15	1	-	-	-	1210190-3	•Omkopplare, fläkt	•Switch, fan		2		0300
16	1	-	-	-	940109-2	•Låsbricka	•Lock washer		2		0320
17	1	-	-	-	1212859-1	•Mutter	•Nut		2		[illegible]
18	1	-	-	-	1259480-0	•Knopp	•Button		3	(1215134)	0360
19	4	-	-	-	944602-2	•Låsbricka	•Lock washer		2		0380
20	2	-	-	-	676522-6	•Fjäderbricka	•Spring washer		2		0400
21	2	-	-	-	943407-7	•Låsbricka	•Lock washer		2		0420
											0440

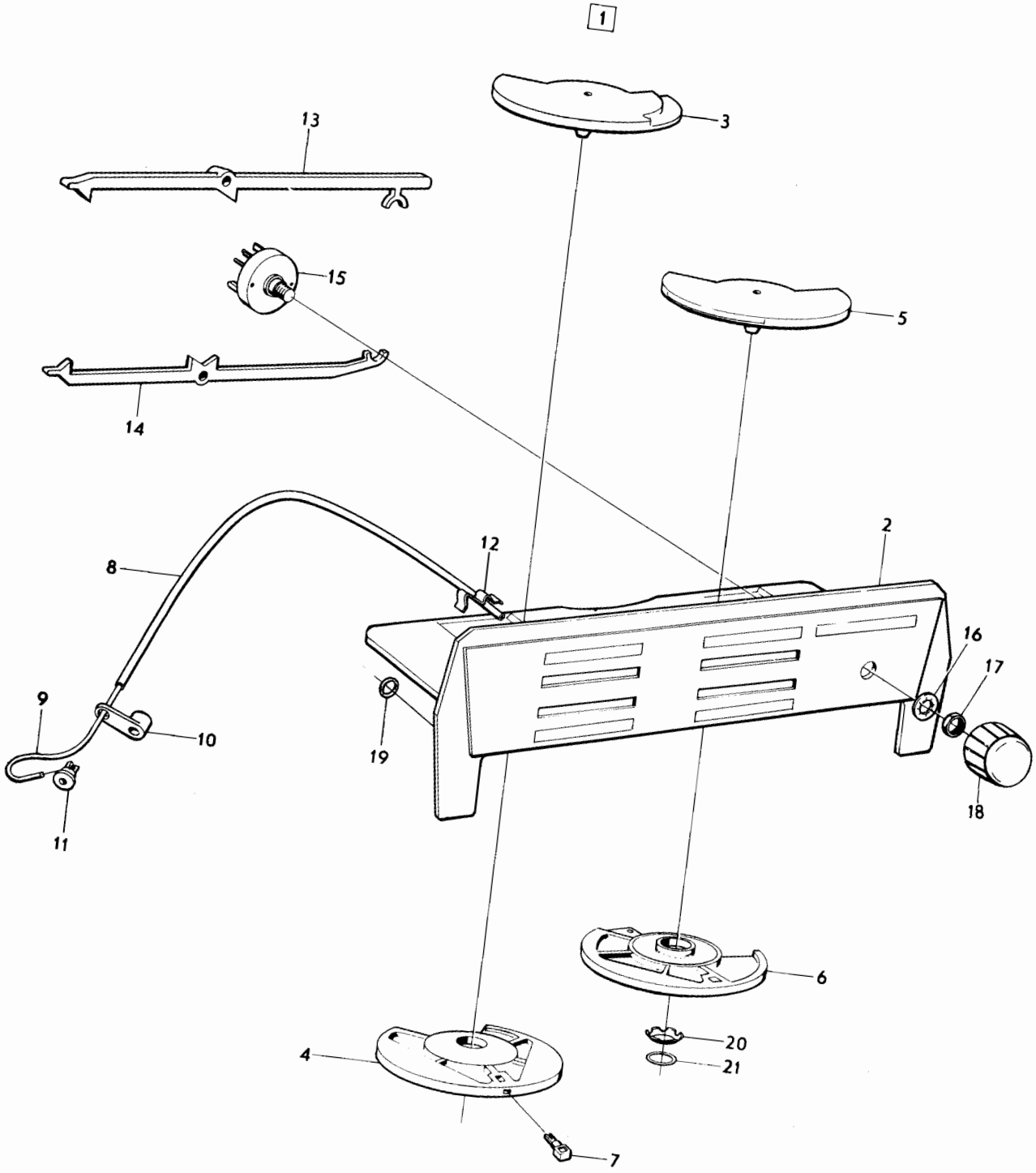

VOLVO PARTS
1 090 23510
(110:3)

Sida Page	Grupp Group	Värmereglage MCOMBU	Heater control MCOMBU	Illustration 34184 1984-12	0300
28	9				

Pos. Fig.	Antal/Quantity 1234 758	1307 633	1323 932		Artikel nr Part No	Benämning	Description	Sats Kit	B P S R	Anmärkning Notes	
1	1	-	-	-	1234758-9	Värmereglage kmpl	Heater control cpl		8	19)	0020
	-	1	-	-	1307633-6	Värmereglage kmpl	Heater control cpl		8	41)	0040
	-	-	1	-	1323932-2	Värmereglage kmpl	Heater control cpl		8	42)	0050
2	1	-	-	-	1234605-2	•Konsol	•Bracket		5		0060
	-	1	1	-	1307865-4	•Konsol	•Bracket		5		0080
3	1	-	-	-	685397-2	•Manöverpanel	•Panel		4	EXCL FRANCE	0100
	-	1	1	-	1307794-6	•Manöverpanel	•Panel		4	EXCL FRANCE	0120
										ERS AV 1ST 1347690-8	0125
3a	-	-	1	-	1347690-8	•Manöverpanel	•Panel		4	FRANCE	0130
4	2	2	-	-	948218-3	•Hållare	•Clip		3		0140
5	1	-	-	-	686969-7	•Omkopplare	•Switch		2		[illegible]
	-	1	-	-	1259912-2	•Omkopplare	•Switch		3		[illegible]
5a	-	-	1	-	1323849-8	•Omkopplare	•Switch		3		0190
6	1	-	-	-	1234761-3	•Ljusledare	•Light ramp		4	EXCL FRANCE	0200
6a	-	1	1	-	1347691-6	•Ljusledare	•Light ramp		4	FRANCE	0220
7	1	-	-	-	1259480-0	•Knopp	•Button		3	(1215134)	0240
	-	1	1	-	1259480-0	•Knopp	•Button		3		[illegible]
8	1	1	1	-	1212859-1	•Mutter	•Nut		2		[illegible]
9	1	1	1	-	940109-2	•Låsbricka	•Lock washer		2		0300
10	ERF	ERF	ERF	-	943999-3	•Slang	•Hose		2		0320
11	3	3	3	-	1210204-2	•T-rör	•T-piping		3		0340
12	3	3	3	-	1211596-0	•Nippel	•Nipple		3		0360
13	1	1	1	-	1215164-3	•Plugg	•Plug		3		0380
14	1	1	-	-	192339-0	•Clips	•Clip		2		0400
15	4	4	4	-	941387-3	•Fjädermutter	•Spring nut		2		0420
16	2	2	2	-	956060-8	•Skruv	•Screw		2		0440
17	1	1	1	-	1234765-4	•Knopp	•Button		3		0460
18	1	1	1	-	1234606-0	•Reglage kmpl	•Control cpl		5		0480

19. 242 CH-189179, 244 CH-592109, 245 CH-317939, 262 CH- 8374, 264 CH-107609, 265 CH-28319.
41. 242 CH 189180-223939, 244 CH 592110-812609, 245 CH 371940-434459, 262 CH 8375-, 264 CH 107610-131509 265 CH 28320-33009.
42. 242 CH 223940-, 244 CH 812610-, 245 CH 434460-, 264 CH 131510-, 265 CH 33010-.

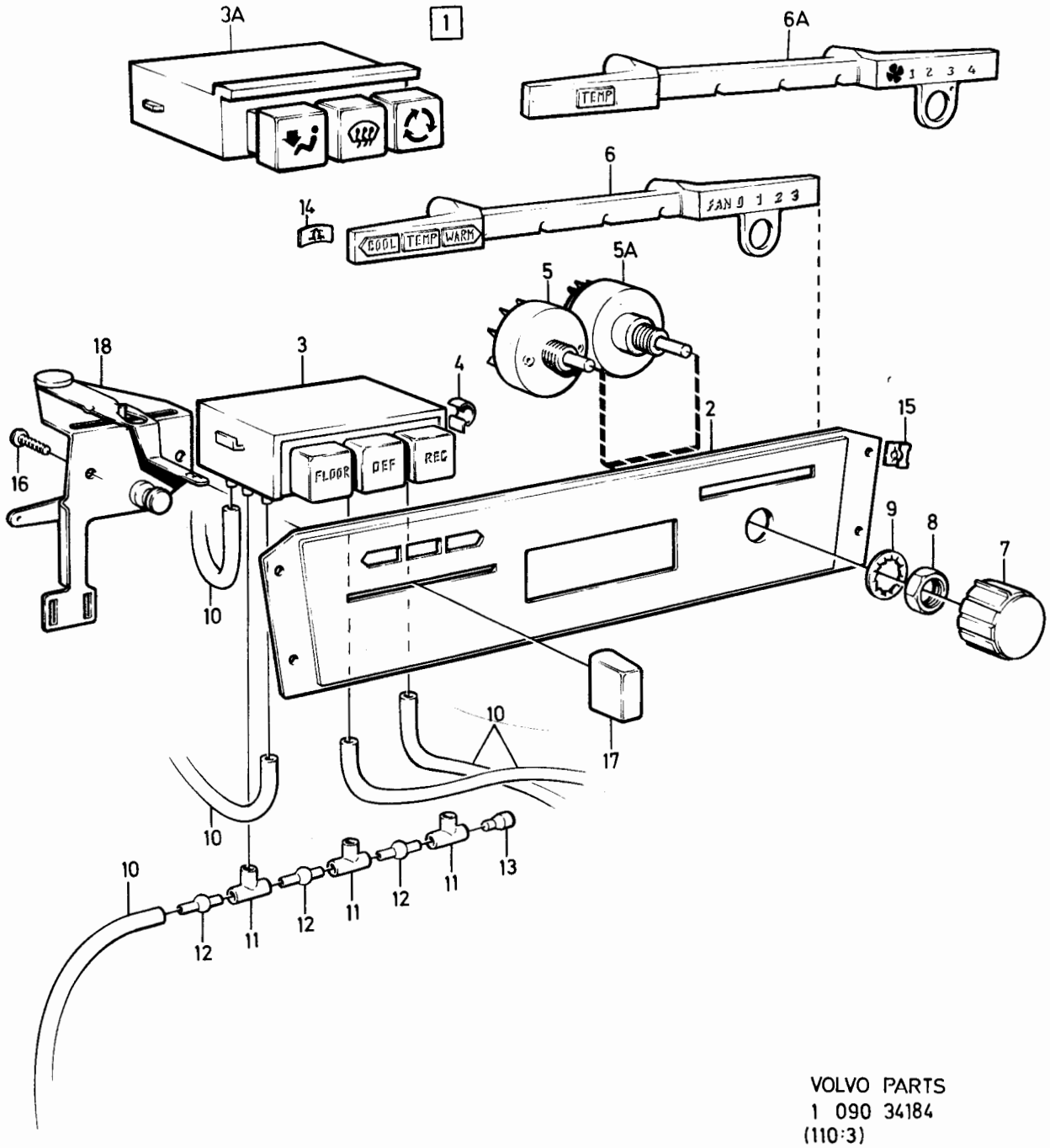

VOLVO PARTS
1 090 34184
(110:3)

Sida Page	Grupp Group	Luftkonditionering B17, B19, B21, B23	Air conditioning, B17, B19, B21, B23	Illustration 34185 1984-12	0350
30	9				

Pos. Fig.	Antal/Quantity				Artikel nr Part No	Benämning	Description	Sats Kit	B P S R	Anmärkning Notes	
1	1	-	-	-	1129013-7	Luftkonditionerings-sats	Air conditioning kit		8	17) VST	0020
										ERS AV 1129063-2	0040
	1	-	-	-	1129063-2	Luftkonditionerings-sats	Air conditioning kit		8	10, 19) HST	0060
										ERS AV 1 ST 1129161-4,	0080
										1 ST 1129166-3.	0090
	1	-	-	-	1129162-2	Luftkonditionerings-sats	Air conditioning kit		4	20) VST EXCL USA, CAN.	0100
											0120
	-	1	-	-	1129014-5	Luftkonditionerings-sats	Air conditioning kit		8	17) HST	0140
										ERS AV 1129064-0	0160
	-	1	-	-	1129064-0	Luftkonditionerings-sats	Air conditioning kit		8	10, 19) HST	0180
	-	1	-	-	1129163-0	Luftkonditionerings-sats	Air conditioning kit		4	20) HST EXCL USA, CAN	0220
										ERS AV 1ST 1333923-9	0240
x	-	1	-	-	1333923-9	Luftkonditionerings	Air conditioning		4		0250
	-	-	-	-		Sats	Kit				0255
	-	-	1	-	1129161-4	Luftkonditionerings-sats	Air conditioning kit		8	44) USA, CAN	0260
	-	-	1	-	1188564-7	Luftkonditionerings-sats	Air conditioning kit		4	40) USA, CAN	[illegible]
											0295
	-	-	-	1		Kompletteringssats	Supplementary kit			VST MS	0300
										SE SIDA 36, 8-B13	0320
	-	-	-	1		Kompletteringssats	Supplementary kit			HST MS	0340
										SE SIDA 36, 8-B13	0360
	-	-	-	1		Kompletteringssats	Supplementary kit			US	0380
										SE SIDA 36, 8-B13	0400
2	1	1	1	-	1214851-6	.Evaporator	.Evaporator		5		0420
3	1	1	1	-	1215736-8	.Packning	.Gasket		5		0440
4	1	1	1	-		.Lock kmpl	.Cover cpl.		8		0460
	1	1	1	-	1234810-8	..Lock	..Cover		5		0465
	410	410	410	-	591235-7	..Tape	..Tape		6		0470
5	3	3	3	-	1211604-2	.Clips	.Clip		3		0480
6	1	1	-	-	1575612-5	.Termostat	.Thermostat		3	ALT 1	0500
6a	1	1	-	-	684565-5	.Klamma	.Clamp		8	ALT 1	0520
6b	1	1	-	-	1214057-0	.Mutter	.Nut		2	ALT 1	0540
6c	1	1	-	-	120164-9	.Fjädrande bricka	.Resilient washer		2	ALT 1	0560
7	1	1	1	-	1323460-4	.Termostat	.Thermostat		2	ALT 2 (1259617)	0580
7a	1	1	1	-	1258212-8	.Hus	.Housing		5	ALT 2	0600
7b	1	1	1	-	1258213-6	.Bricka	.Washer		5	ALT 2	[illegible]
7c	1	1	1	-	1258211-0	.Mutter	.Nut		2	ALT 2	[illegible]
7d	1	1	-	-	956956-7	.Skarvhylsa	.Bult connector		2	ALT 2	0660
7e	2	2	-	-	943472-1	.Slangklamma	.Hose clamp		2	ALT 2	0680
8	1	1	1	-	1258214-4	.Knopp	.Knob		3		0700
9	1	1	1	-	1258659-0	.Expansionsventil	.Expansion valve		5	(1215023)	0720
10	1	1	1	-	1215026-4	.O-ring	.O-ring		5		0740
11	1	1	1	-	1215025-6	.O-ring	.O-ring		5		[illegible]
12	1	1	1	-	1215028-0	.O-ring	.O-ring		5		0780
13	1	1	1	-	1215024-9	.O-ring	.O-ring		5		0800
14	1	1	1	-	684281-9	.Klamma	.Clamp		5		0820
15	2600	2600	2600	-	591235-7	.Tape	.Tape		6		0840
16	320	320	320	-	1277210-9	.Tape	.Tape		2	(591275)	0860
17	1	1	1	-	1308944-6	.Packning	.Gasket		5		0880
18	1	1	-	-	1235692-9	.Kondensor	.Condensor		5	17) USA/CAN	0900

10. 242 CH 165570-, 244 CH 482505-, 245 CH 264755-,264 CH 8305 5-, 265 CH 21775-.
17. 242 CH-165569, 244 CH-482504, 245-264754.
19. 242 CH-189179, 244 CH-592109, 245 CH-317939, 262 CH- 8374, 264 CH-107609, 265 CH-28319.
20. 242 CH 189180-, 244 CH 592110-, 245 CH 317940-, 262 CH 8375-, 264 CH 107610-, 265 CH 28320-.
40. 242 CH 206791-, 244 CH 686100-, 245 CH 368310-, 264 CH 125110-, 265 CH 30680-.
44. 242 CH 189180-206790, 244 CH 592110-686099, 245 CH 317940-368309, 262 CH 8375-, 264 CH 107610-125110, 265 CH 28320-30679.

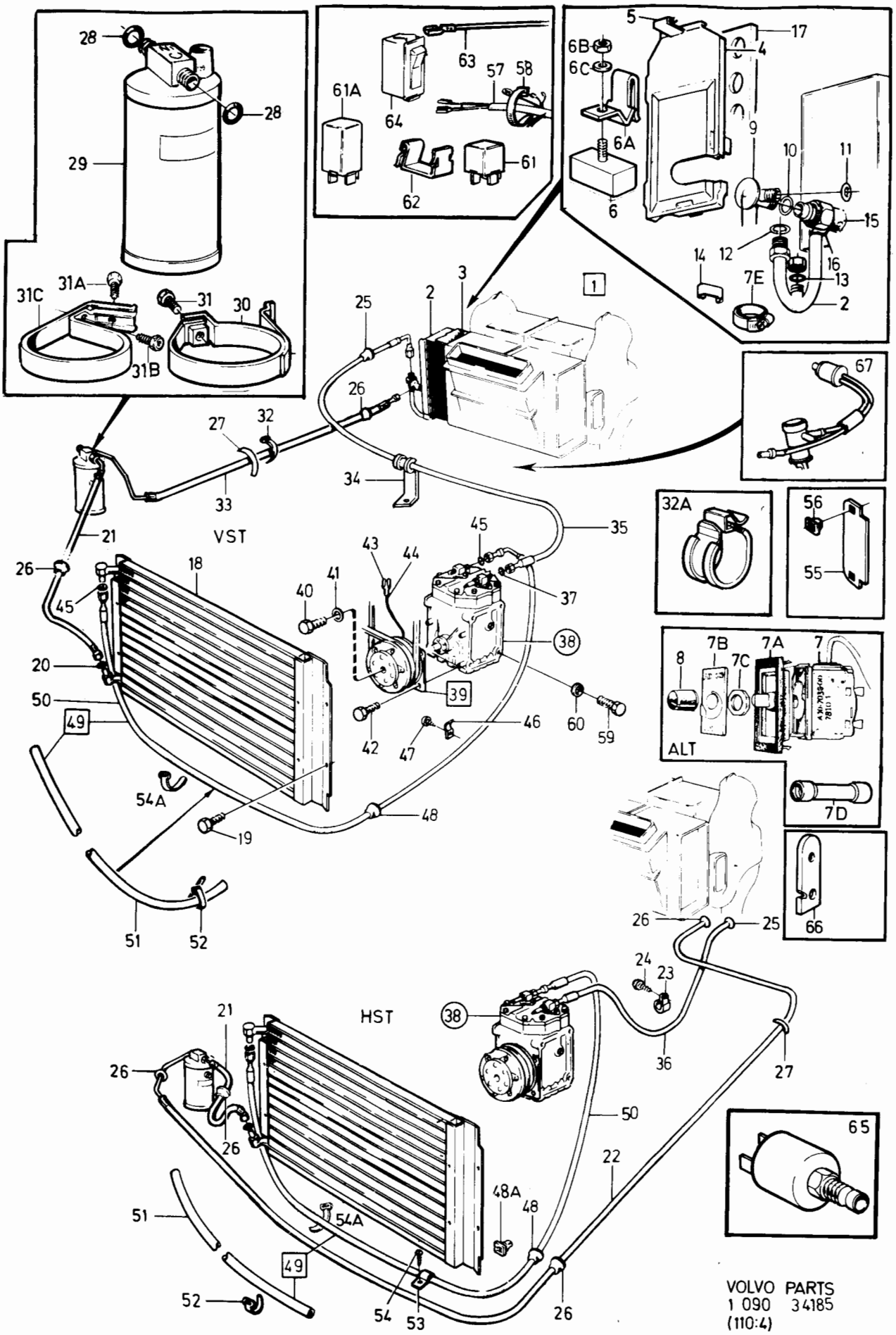

VOLVO PARTS
1 090 34185
(110:4)

Sida Page	Grupp Group	Luftkonditionering B17, B19, B21, B23	Air conditioning, B17, B19, B21, B23	Illustration 34185 1984-12	0350
32	9				

Pos. Fig.	Antal/Quantity				Artikel nr Part No	Benämning	Description	Sats Kit	B P S R	Anmärkning Notes	
	1	1	-	-	1258350-6	.Kondensor	.Condensor		5	16,19) USA	0920
										ERS AV 1235692-9	0930
	1	1	-	-	1259556-7	.Kondensor	.Condensor		5	20)EXCL USA/CAN	0940
	-	-	1	-	1258350-6	.Kondensor	.Condensor		5	USA ERS AV 1235692-9	0960
19	4	4	-	-	965395-7	.Skruv	.Screw		2	19)	0980
	4	4	-	-	965394-0	.Skruv	.Screw		2	20)	1000
	-	-	4	-	965395-7	.Skruv	.Screw		2		1020
20	1	1	1	-	1215025-6	.O-ring	.O-ring		5		1040
21	1	1	-	-	1235125-0	.Slang	.Hose		5	19)	1060
	1	1	1	-	1307914-0	.Slang	.Hose		5	20)	1080
22	-	1	-	-	1235127-6	.Slang kmpl.	.Hose cpl.		5	19)	[illegible]
	-	1	-	-	1307802-7	.Slang kmpl.	.Hose cpl.		5	20)	[illegible]
23	-	1	-	-	952636-9	.Klamma	.Clamp		2	EXCL TURBO	1140
	-	1	-	-	952637-7	.Klamma	.Clamp		2	TURBO	1150
24	-	1	-	-	190666-8	.Skruv	.Screw		2	L 13	1160
25	1	1	1	-	1215268-2	.Gummibussning	.Rubber bushing		5		1180
26	2	4	1	-	686355-9	.Gummibussning	.Rubber bushing		5		[illegible]
27	95MM	95MM	95MM	-	679754-2	.Kantlist	.Moulding		2		[illegible]
28	2	2	2	-	1215025-6	.O-ring	.O-ring		5		1240
29	1	1	1	-	1215020-7	.Torkare	.Reciever-drier		5	EXCL USA, CAN	1260
	-	1	-	-	1308722-6	.Torkare	.Reciever-drier		5	20) HST EXCL USA, CAN	1265
	1	1	1	-	1308722-6	.Torkare	.Reciever-drier		5	USA, CAN	1270
30	1	1	-	-	1235239-9	.Konsol kmpl.	.Bracket cpl.		5	19)	1280
	-	-	1	-	1235239-9	.Konsol kmpl.	.Bracket cpl.		5		1300
31	1	1	-	-	945414-1	.Skruv	.Screw		2	19)	1320
	-	-	1	-	945414-1	.Skruv	.Screw		2		1340
31a	1	1	-	-	946485-0	.Skruv	.Screw		2	20) L 16	1360
31b	1	1	-	-	960862-1	.Skruv	.Screw		2	20) L 9,5	1380
31c	1	1	-	-	1259841-3	.Konsol	.Bracket		5	20)	1400
32	1	-	1	-	948211-8	.Bandklamma	.Clamp		2		1420
32a	1	1	1	-	1323670-8	.Hållare	.Retainer		5	TURBO	1430
33	1	-	-	-	1235126-8	.Slang	.Hose		5	19)	1440
	1	-	-	-	1307801-9	.Slang	.Hose		5	20)	1460
	-	-	1	-	1235126-8	.Slang	.Hose		5		1480
34	1	-	1	-	1234694-6	.Klamma	.Clamp		5		1500
35	1	-	1	-	1234689-6	.Slang	.Hose		5		1520
36	-	1	-	-	1235009-6	.Slang	.Hose		5		1540
37	1	1	1	-	1215027-2	.O-ring	.O-ring		5		[illegible]
38	1	1	1	-	1235124-3	.Kompressor	.Compressor		8	ERS AV 1ST 1324131-0	[illegible]
	1	1	1		1324131-0	kompressor	compressor		5		1610
	-	-	-	-		..Det se sida 62, 8-C15	..Comps page 62, 8-C15				1615
39	1	1	1	-	1259281-2	.Koppling	.Clutch		5		1620
40	1	1	1	-	944023-1	..Skruv	..Screw		8		1640
41	1	1	1	-	191169-2	..Bricka	..Washer		2		1660
42	4	4	4	-	943159-4	..Skruv	..Screw		2		[illegible]
43	1	1	1	-	949201-8	..Ledningssko	..Cable terminal		1	(958216)	1700
44	1	1	1	-	958208-1	..Hylsisolator	..Sleeve insulator		2		1720
45	2	2	2	-	1215026-4	.O-ring	.O-ring		5		1740
46	1	1	1	-	952633-6	.Klamma	.Clamp		2		1760
47	1	1	1	-	958236-2	.Skruv	.Screw		2	EXCL TURBO	1780
	1	1	1	-	955138-3	.Skruv	.Screw		2	TURBO	1790
48	1	1	1	-	686356-7	.Gummibussning	.Rubber bushing		5		1800
48a	-	4	-	-	1307803-5	.Plastmutter	.Plastic nut		5	20)	1820
49	1	1	1	-	1234875-1	.Slang kmpl.	.Hose cpl		5	ERS AV 1234874-4	1840
50	1	1	1	-	1234874-4	.Slang kmpl.	.Hose cpl		5		1860
51	1600	1600	1600	-	948248-0	..Skyddsslang	..Hose		2		1880
52	1	1	1	-	944484-5	..Bandklamma	..Clamp		3		1900
53	-	1	-	-	952633-6	.Klamma	.Clamp		2		1920

16. 262 CH 6450-.
19. 242 CH-189179, 244 CH-592109, 245 CH-317939, 262 CH- 8374, 264 CH-107609, 265 CH-28319.
20. 242 CH 189180-, 244 CH 592110-, 245 CH 317940-, 262 CH 8375-, 264 CH 107610-, 265 CH 28320-.

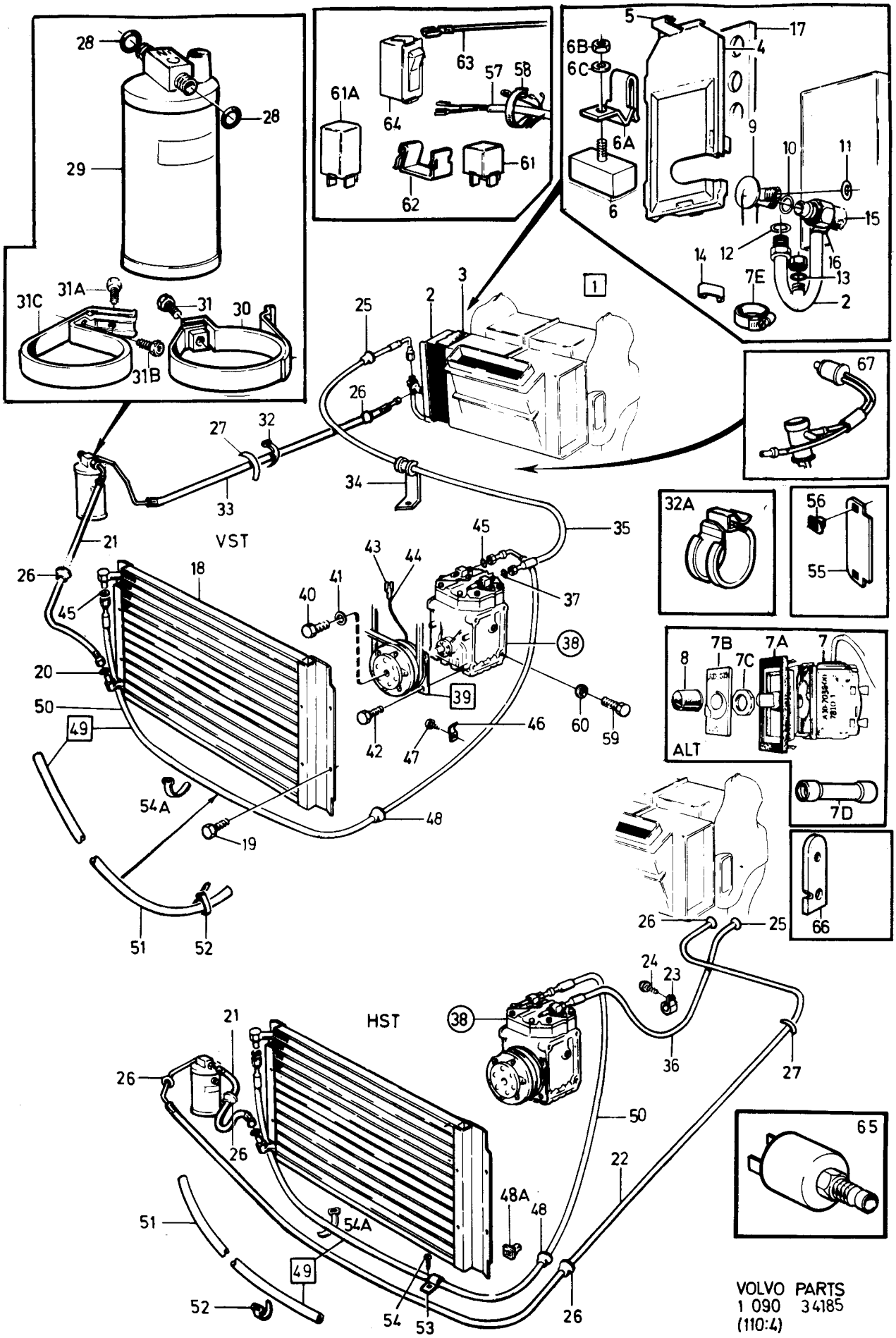

VOLVO PARTS
1 090 34185
(110:4)

Pos. Fig.	Antal/Quantity				Artikel nr Part No	Benämning	Description	Sats Kit	BPSR	Anmärkning Notes	
54	-	1	-	-	958236-2	•Skruv	•Screw		2		1940
54a	2	2	2	-	1246094-5	•Bandklamma	•Strip clamp		2		1960
55	1	1	-	-	1234217-6	•Täckplatta	•Cover plate		2		1980
56	2	2	-	-	1264991-9	•Mutter	•Nut		3		2000
57	1	1	-	-	1258351-4	•Ledningsmatta	•Cable harness		8	ALT 1	2020
										ERS AV 1258930-5	2030
	1	1	-	-	1258930-5	•Ledningsmatta för 1258636	•Cable harness for 1258636		5	(1258351)	2040 2060
	1	1	1	-	1307881-1	•Ledningsmatta	•Cable harness		5	20)	2080
58	2	2	1	-	948211-8	•Bandklamma	•Clamp		2		2100
59	1	1	1	-	940133-2	•Skruv, jordkabel-motor	•Screw, earth cable-engine		2		[illegible]
60	1	1	1	-	942336-9	•Fjädrande bricka, jordkabel-motor	•Resilient washer, earth cable-engine		2		2160 2180
61	1	1	-	-	1324492-6	•Relä	•Relay		2	(1214764) ALT 1	2200
61a	1	1	-	-	1258636-8	•Styrenhet	•Steering unit		5	19) ALT 2	2220
	1	1	1	-	1307064-4	•Styrenhet	•Steering unit		5	20) ALT 2	[illegible]
62	1	1	1	-	1212957-3	•Clips	•Clip		2		[illegible]
63	1	1	-	-	1212727-0	•Ledning, jord-strömställare	•Cable, earth-switch		5		2280 2300
64	1	1	-	-	1235092-2	•Strömställare	•Switch		2		2320
65	-	1	-	-	1266026-2	•Magnetventil	•Magnet valve		2	THAILAND	2340
66	1	1	1	-		•Konsol	•Bracket		8		2341
67	ERF	ERF	ERF	-		•AC -kompensering,	•AC -compensation,			SE SIDA 72, 8-D01	2360
	-	-	-	-		B17A, B19A, B21A	B17A, B19A, B21A				2380
	ERF	ERF	ERF	-		•AC -kompensering,	•AC -compensation,			SE SIDA 74, 8-D03	2400
	-	-	-	-		B19E, B21E, F, B23E	B19E, B21E, F, B23E				2420

19. 242 CH-189179, 244 CH-592109, 245 CH-317939, 262 CH- 8374, 264 CH-107609, 265 CH-28319.
20. 242 CH 189180-, 244 CH 592110-, 245 CH 317940-, 262 CH 8375-, 264 CH 107610-, 265 CH 28320-.

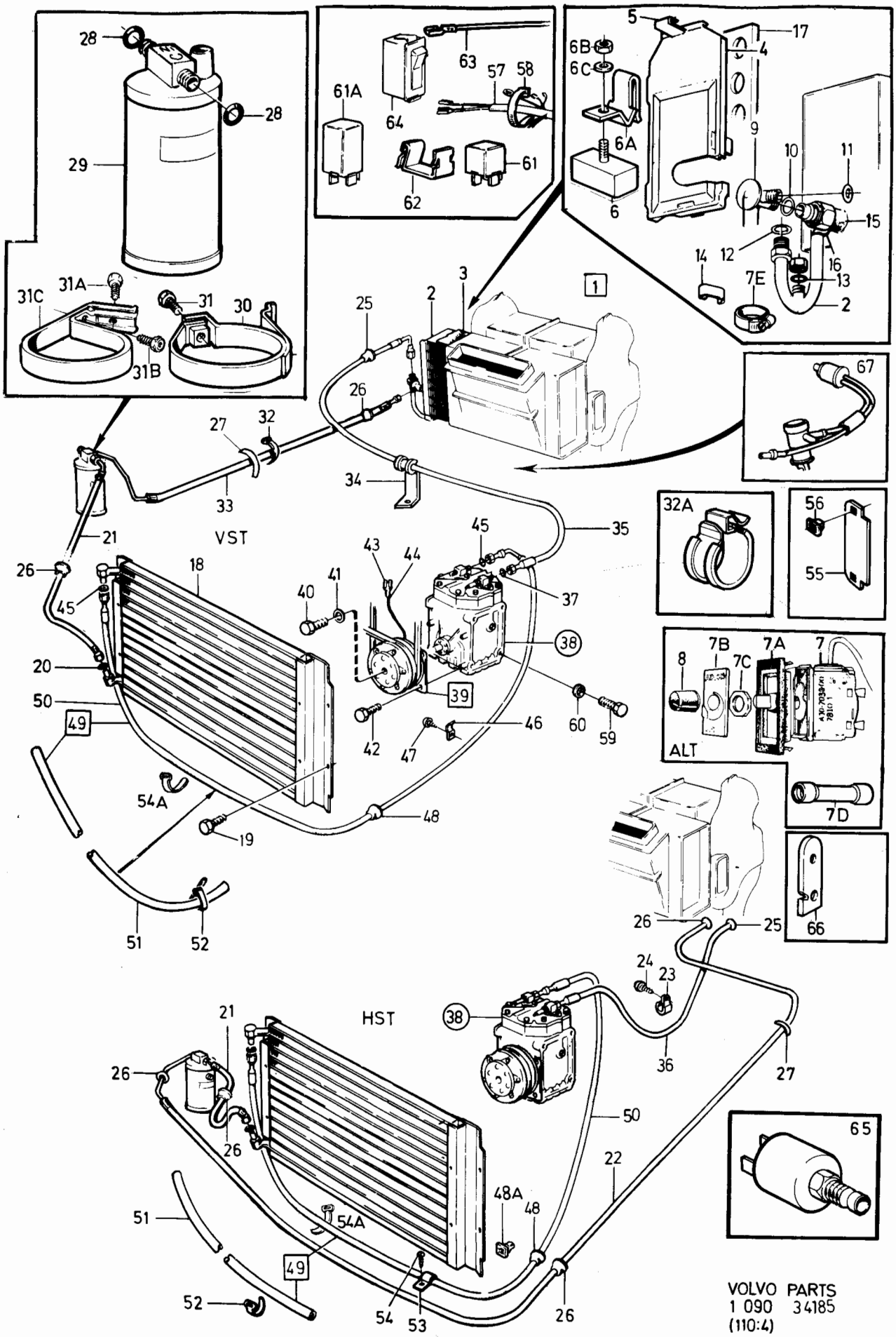

VOLVO PARTS
1 090 34185
(110:4)

Sida Page	Grupp Group	Kompletteringssatser	Supplementary kits,	Illustration	0400
		B17, B19, B21, B23	B17, B19, B21, B23	31957	
36	9	Luftkonditionering	Air conditioning	1984-12	

	Pos. Fig.	Antal/Quantity VST	HST			Artikel nr Part No	Benämning	Description	Sats Kit	B P S R	Anmärkning Notes	
		1	-	-	-	1129100-2	Kompletteringssats	Supplementary kit		6	45) VST MS	0020
		1	-	-	-	1188569-6	Kompletteringssats	Supplementary kit		8	40) VST M5	0030
											ERS AV 1129100-2	0035
		-	1	-	-	1129101-0	Kompletteringssats	Supplementary kit		6	45) HST MS	0040
		-	1	-	-	1188570-4	Kompletteringssats	Supplementarykit		8	40) HST MS	0050
											ERS AV 1129101-0	0055
	1	1	1	-	-	1219971-7	•Fästarm, främre	•Anchorage arm, front		5		0060
	2	1	1	-	-	1219972-5	•Fästarm, bakre	•Anchorage arm, rear		5		0080
	3	2	2	-	-	1219974-1	•Spännarm	•Tensioner arm		5		0100
	4	2	2	-	-	1219950-1	•Distanshylsa	•Spacer sleeve		5		0120
	5	2	2	-	-	955308-2	•Skruv	•Screw		2		[illegible]
	6	2	2	-	-	955297-7	•Skruv	•Screw		2		0160
	7	2	2	-	-	960141-0	•Bricka	•Washer		2		0180
	8	2	2	-	-	955782-8	•Mutter	•Nut		2		0200
	9	2	2	-	-	944429-0	•Skruv	•Screw		2	17) UNC 3/8"X25	0220
		2	2	-	-	946329-0	•Skruv	•Screw		2	18) M10X25	0240
	10	2	2	-	-	945768-0	•Skruv	•Screw		2	17) UNC 3/8"X38	[illegible]
		2	2	-	-	946752-3	•Skruv	•Screw		2	18) M10X35	[illegible]
x	11	1	1	-	-	967114-0	•Kilrem	•Drive belt		1	(958493) EXCL B21 FT	0300
							ac kompressor-servo	ac compressor-servo				0305
x		1	1	-	-	967113-2	•Kilrem	•Drive belt		1	B21 FT	0310
		-	-	-	-		Ac kompressor-servo	Ac compressor-servo				0315
	12	1	1	-	-	1219109-4	•Konsol	•Bracket		5	TID UTF	0320
		1	1	-	-	1326617-6	•Konsol	•Bracket		5	SEN UTF	0330
	12a	4	4	-	-	463909-2	••Gummibussning	••Rubber bushing		5	SEN UTF	0335
	13	1	1	-	-	944209-6	•Skruv	•Screw		2		0340
	14	1	-	-	-	1229257-9	•Tryckslang	•High pressure hose		3	INJE	0360
		1	-	-	-	1229345-2	•Tryckslang	•High pressure hose		3	CARB	0380
		-	1	-	-	1329797-3	•Tryckslang	•High pressure hose		3	(1229259)	0400
	15	480	-	-	-	1228399-0	•Returslang	•Return hose		2		0420
		-	900	-	-	1228399-0	•Returslang	•Return hose		2		0440
	16	2	2	-	-	924081-3	•Pinnskruv	•Stud		2		0460
	17	4	4	-	-	955783-6	•Mutter	•Nut		2		0480
	18	2	2	-	-	924086-2	•Skruv	•Screw		2	M10X62	0500
	19	1	1	-	-	953263-1	•Pinnskruv	•Stud		2		0540
	20	2	2	-	-	953267-2	•Pinnskruv	•Stud		2		0560
	21	3	3	-	-	955827-1	•Mutter	•Nut		2		0580
	22	1	1	-	-	1219247-2	•Fästplatta	•Attaching plate		5		[illegible]
	23	1	1	-	-	955534-3	•Skruv	•Screw		2		[illegible]
	24	2	2	-	-	1235366-0	•Skarvstycke	•Connection		5		0640
	25	2	2	-	-	1211945-9	•Tätningsbricka	•Seal washer		3		0660
	26	1	1	-	-	967103-3	•Kilrem	•Drive belt		1	(958487)	0680
							ac kompressor-vevaxel	ac compressor-chrankshaft			L= 925 MM	0685
												[illegible]
		1	1	-	-	967133-0	•Kilrem	•Drive belt		1	(958504)	[illegible]
							ac kompressor-vevaxel-servo	ac compressor-chrankshaft-servo			L=1350MM	0695
												0697
	27	1	1	-	-	1215139-5	•Klamma	•Clamp		8		0700
	28	1	1	-	-	944209-6	•Skruv	•Screw		2		0720
	29	1	1	-	-	1219091-4	•Remskiva, inre	•Pulley, inner		5	TID UTF	0740
	30	1	1	-	-	1219092-2	•Remskiva, yttre	•Pulley, outer		5	TID UTF	0760
	30a	1	1	-	-	1336647-1	•Remskiva	•Pulley		3	SEN UTF	0770
	31	6	6	-	-	1219093-0	•Bricka	•Washer		5		0780
	32	4	4	-	-	947542-7	•Skruv	•Screw		2		0800
	33	2	2	-	-	924052-4	•Pinnskruv	•Stud		2		0820
	34	2	2	-	-	945407-5	•Mutter	•Nut		2		0840

17. 242 CH-165569, 244 CH-482504, 245-264754.
18. 242 CH 165570-, 244 CH 482505-, 245 CH 264755-, 262 CH 645 0-, 264 CH 83055-, 265 CH 21775-.
40. 242 CH 206791-, 244 CH 686100-, 245 CH 368310-, 264 CH 125110-, 265 CH 30680-.
45. 242 CH 165570-206790, 244 CH 482505-686099, 245 CH 264755-368309, 262 CH 6450-, 264 CH 83055-125109, 265 CH 21775-30679.

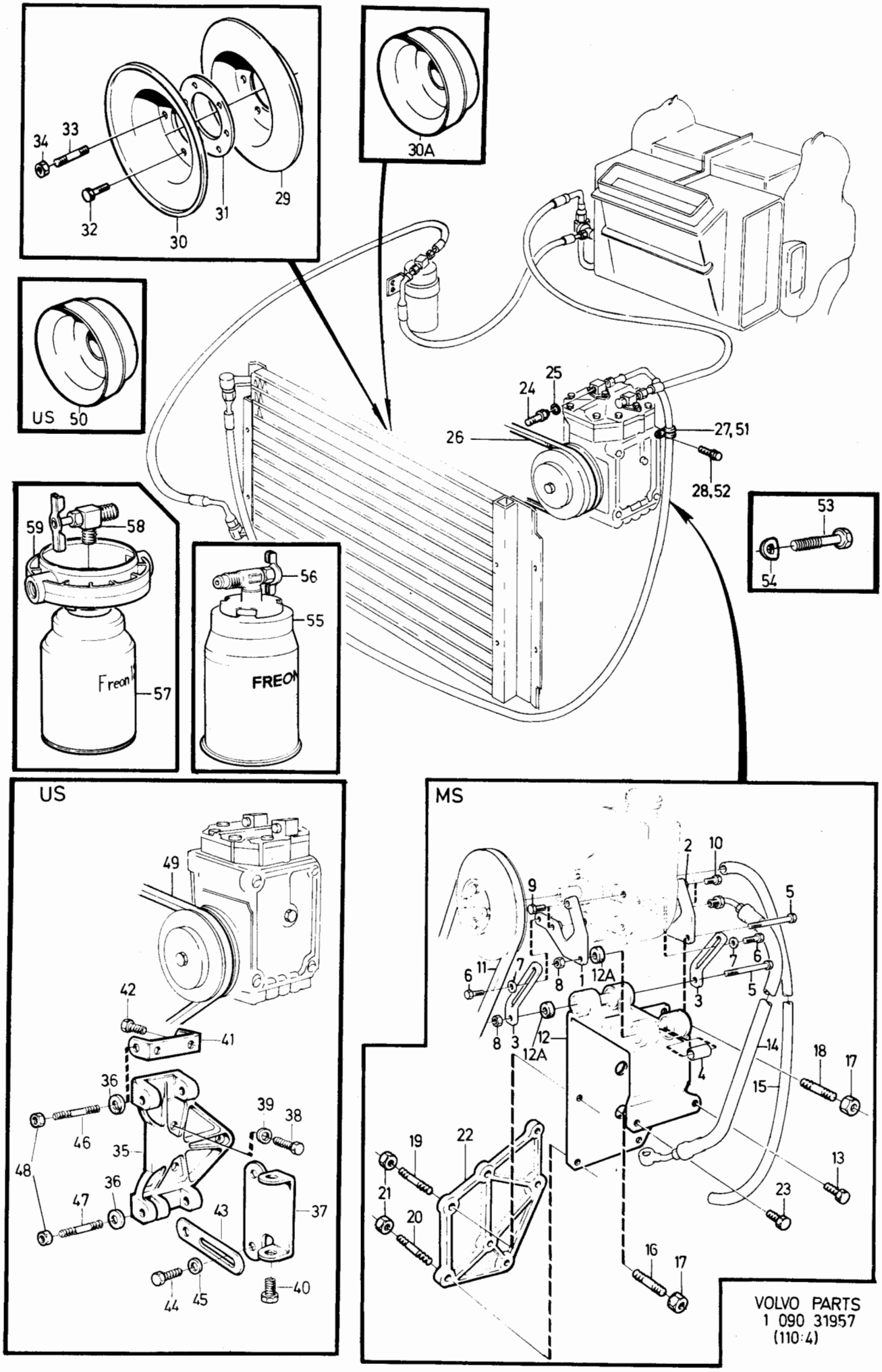
34
33
32
30
31
29
30A
US 50
24
25
26
27,51
28,52
53
54
59
58
57
56
55
FREON
US
49
42
41
36
46
48
47
36
35
39
38
37
43
44
45
40
MS
2
10
9
5
11
7
6
8
1
12A
3
12
12A
14
18
17
15
4
19
22
21
20
13
23
16
17
VOLVO PARTS
1 090 31957
(110:4)

Sida Page	Grupp Group	Kompletteringssatser B17, B19, B21, B23	Supplementary kits, B17, B19, B21, B23	Illustration 31957	0400
38	9	Luftkonditionering	Air conditioning	1984-12	

Pos. Fig.	Antal/Quantity VST	HST			Artikel nr Part No	Benämning	Description	Sats Kit	B P S R	Anmärkning Notes	
	-	-	-	-							0860
	-	-	-	-							0880
	-	-	-	-							0900
	1	1	-	-	1129017-8	Kompletteringssats	Supplementary kit		6	US	0920
35	1	1	-	-	1266926-3	·Konsol, kmpl	·Bracket, cpl.		5		0940
36	5	5	-	-	463909-2	··Gummibussning	··Rubber bushing		5		0960
37	1	1	-	-	1266928-9	·Konsol, undre	·Bracket, lower		5		0980
38	3	3	-	-	955137-5	·Skruv	·Screw		2	L=25 MM	1000
39	3	3	-	-	941908-6	·Fjädrande bricka	·Resilient washer		2		1020
40	2	2	-	-	955535-0	·Skruv	·Screw		2	L=32 MM	1040
41	1	1	-	-	1266930-5	·Konsol, övre	·Bracket, upper		5		[illegible]
42	2	2	-	-	955534-3	·Skruv	·Screw		2	L=19 MM	1080
43	2	2	-	-	1219966-7	·Spännarm	·Tensioner arm		5		1100
44	2	2	-	-	955295-1	·Skruv	·Screw		2	L=20 MM	1120
45	2	2	-	-	960141-0	·Bricka	·Washer		2		1140
46	3	3	-	-	955299-3	·Skruv	·Screw		2	L=45 MM	1160
47	1	1	-	-	955304-1	·Skruv	·Screw		2	L=70 MM	[illegible]
48	4	4	-	-	955782-8	·Mutter	·Nut		2		1200
49	1	1	-	-	967107-4	·Kilrem	·Drive belt		1	(958489) L= 975 MM	1220
						ac kompressor-	ac compressor-				1230
						vevaxel	chrankshaft				1235
50	1	1	-	-	1336647-1	·Remskiva	·Pulley		3		1240
51	1	1	-	-	1215139-5	·Klamma	·Clamp		8		1260
52	1	1	-	-	944209-6	·Skruv	·Screw		2		1280
53	1	1	-	-	940148-0	·Skruv, jord-motor	·Screw, earth-engine		2		1300
54	1	1	-	-	941908-6	·Fjädrande bricka	·Resilient washer,		2		1320
						jord-motor	earth-engine				1340
											1360
											1380
											1400
55	1	1	-	-	1161225-6	Kylmedium	Cooling agent		6	(1207356)	1420
										ERS AV 1161225-6	1430
56	1	1	-	-	1159799-4	Påfyllningsnippel	Filling nipple		6	(1207357)	1440
57	1	1			1161225-6	kylmedium	cooling agent		6	0,425 KG	1460
58	1	1	-	-	1159799-4	Påfyllningsnippel	Filling nipple		6		1480
59	1	1	-	-	1159798-6	Ring	Ring		6		1500

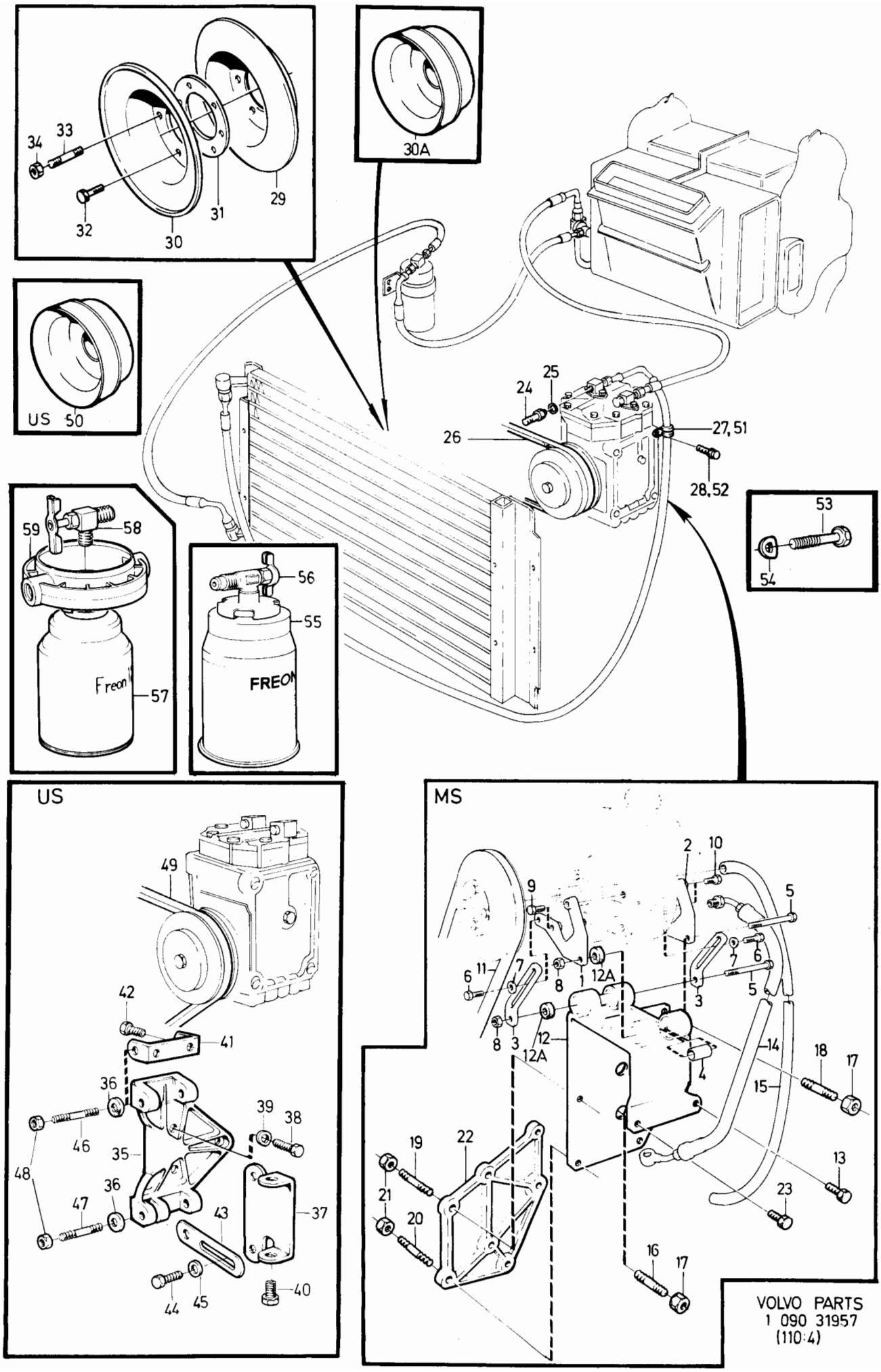

VOLVO PARTS
1 090 31957
(110:4)

Sida Page	Grupp Group	Luftkonditionering, D24	Air conditioning, D24	Illustration 29118 1984-12	0430
40	9				

Pos. Fig.	Antal/Quantity				Artikel nr Part No	Benämning	Description	Sats Kit	B P S R	Anmärkning Notes	
1	1	-	-	-	1129097-0	Luftkonditionerings-sats	Air conditioning kit		8	19) VST	0020 0040
	-	1	-	-	1188568-8	Luftkonditionerings-sats	Air conditioning kit		4	20) EXCL USA, CAN (1129165)	0060 0080
	-	-	1	-	1129164-8	Luftkonditionerings-sats	Air conditidning kit		8	44) USA, CAN ERS AV 1188567-0	0100 0120
	-	-	1	-	1188567-0	Luftkonditionerings-sats	Air conditionering kit		4	40) USA, CAN	0130 0135
	1	1	1	-		Kompletteringssats	Supplementary kit			SE SIDA 44, 8-B21	0140
2	1	1	1	-	1214851-6	·Evaporator	·Evaporator		5		0160
3	1	1	1	-	1215736-8	·Packning	·Gasket		5		[illegible]
4	1	1	1	-		·Lock kmpl	·Cover cpl		8		0200
	1	1	1	-	1234810-8	··Lock	··Cover		5		0205
	410	410	410	-	591235-7	··Tape	··Tape		6		0210
5	3	3	3	-	1211604-2	·Clips	·Clip		3		0220
6	1	1	1	-	1323460-4	·Termostat	·Thermostat		2	(1259617)	0240
7	1	1	1	-	1258212-8	·Hus	·Housing		5		[illegible]
8	1	1	1	-	1258211-0	·Mutter	·Nut		2		[illegible]
9	1	1	1	-	1258214-4	·Knopp	·Knob		3		0300
10	1	1	1	-	1258213-6	·Bricka	·Washer		5		0320
11	1	-	-	-	956956-7	·Skarvhylsa	·Bult connector		2		0340
12	1	1	1	-	1258659-0	·Expansionsventil	·Expansion valve		5		0360
13	1	1	1	-	684281-9	·Klammer	·Clamp		5		0380
14	1	1	1	-	1215024-9	·O-ring	·O-ring		5		0400
15	1	1	1	-	1215028-0	·O-ring	·O-ring		5		0420
16	1	1	1	-	1215025-6	·O-ring	·O-ring		5		0440
17	1	1	1	-	1215026-4	·O-ring	·O-ring		5		0460
18	2	-	-	-	943472-1	·Klamma	·Clamp		2		0480
19	2600	2600	2600	-	591235-7	·Tape	·Tape		6		0500
20	320	320	320	-	1277210-9	·Tape	·Tape		2	(591275)	0520
21	1	1	1	-	1308944-6	·Packning	·Gasket		5		0540
22	1	-	1	-	1258350-6	·Kondensor	·Condensor		5	USA ERS AV 1235692-9	0560
	1	-	1	-	1235692-9	·Kondensor	·Condensor		5	USA/CAN	0570
	-	1	-	-	1259556-7	·Kondensor	·Condensor		5	EXCL USA/CAN	0580
23	4	-	4	-	965395-7	·Skruv	·Screw		2		0600
	-	4	-	-	965394-0	·Skruv	·Screw		2		0620
23a	-	1	-	-	1307803-5	·Plastmutter	·Plastic nut		5		0630
24	1	1	1	-	1215025-6	·O-ring	·O-ring		5		[illegible]
25	1	-	-	-	1235125-0	·Slang	·Hose		5		[illegible]
	-	1	1	-	1307914-0	·Slang	·Hose		5		0680
26	1	1	-	-	1215020-7	·Torkare	·Reciever-drier		5		0700
	-	-	1	-	1308722-6	·Torkare	·Reciever-trier		5		0710
27	2	2	2	-	1215025-6	·O-ring	·O-ring		5		0720
28	1	-	1	-	1235239-9	·Konsol	·Bracket		5		0740
28a	-	1	-	-	1259841-3	·Konsol	·Bracket		5		[illegible]
28b	-	1	-	-	190666-8	·Skruv	·Screw		2		0780
28c	-	1	-	-	960862-1	·Skruv	·Screw		2		0800
29	1	-	1	-	945414-1	·Skruv	·Screw		2		0820
30	1	-	1	-	1235126-8	·Slang	·Hose		5		0840
	-	1	-	-	1307801-9	·Slang	·Hose		5		0860
31	95MM	95MM	95MM	-	679754-2	·Kantlist	·Edge moulding		2		0880
31a	-	95MM	-	-	679754-2	·Kantlist	·Edge moulding		2		0900
32	1	1	1	-	948211-8	·Bandklammer	·Strip clamp		2		0920
33	1	1	1	-	686355-9	·Gummibussning	·Rubber bushing		5		0940
34	1	1	1	-	1259609-4	·Slang	·Hose		5		0960
35	1	1	1	-	1259610-2	·Klamma	·Clamp		5		0980

19. 242 CH-189179, 244 CH-592109, 245 CH-317939, 262 CH- 8374, 264 CH-107609, 265 CH-28319.
20. 242 CH 189180-, 244 CH 592110-, 245 CH 317940-, 262 CH 8375-, 264 CH 107610-, 265 CH 28320-.
40. 242 CH 206791-, 244 CH 686100-, 245 CH 368310-, 264 CH 125110-, 265 CH 30680-.
44. 242 CH 189180-206790, 244 CH 592110-686099, 245 CH 317940-368309, 262 CH 8375-, 264 CH 107610-125110, 265 CH 28320-30679.

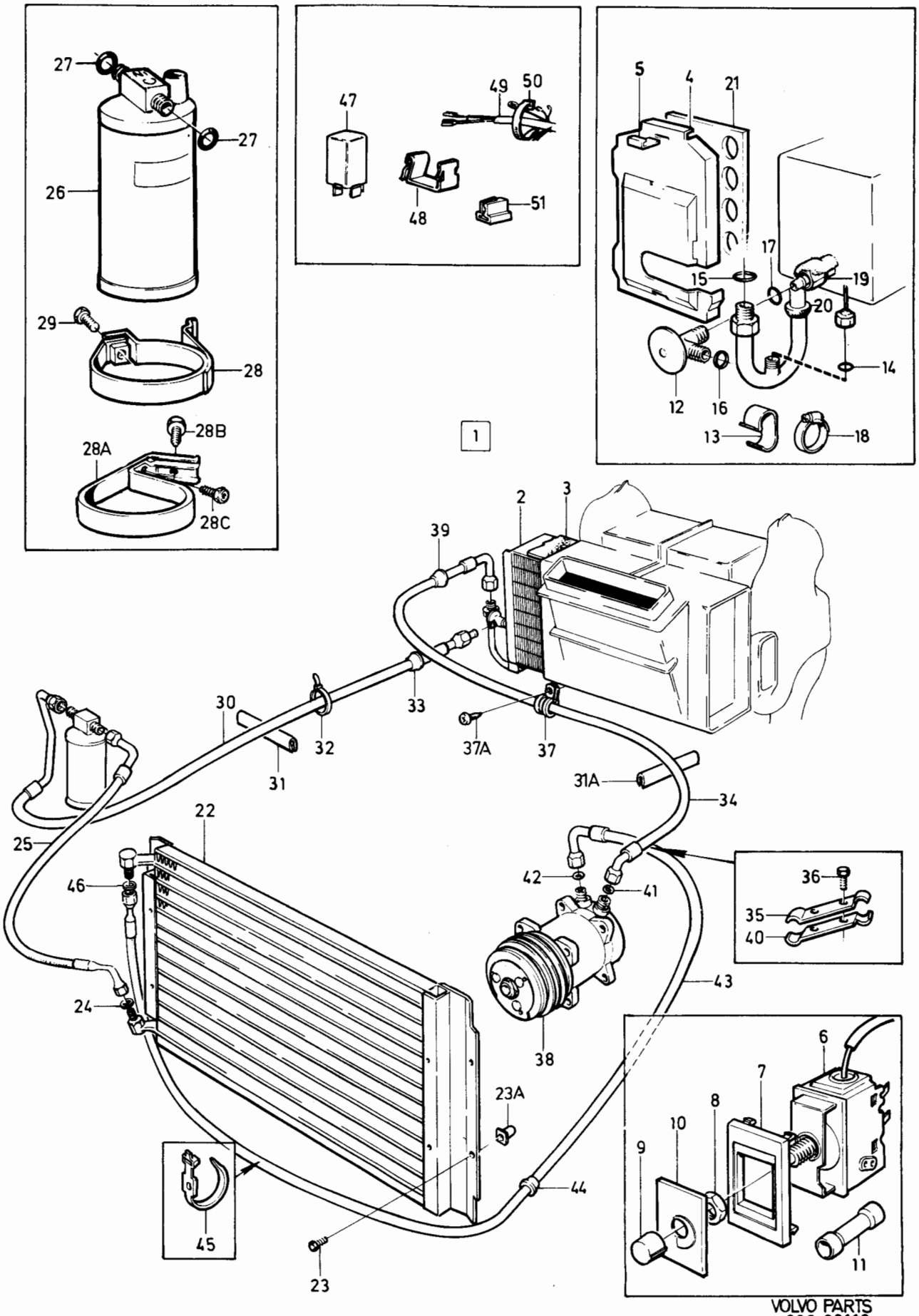

VOLVO PARTS
1 090 29118
(110:4)

Sida Page	Grupp Group	Luftkonditionering, D24	Air conditioning, D24	Illustration 29118 1984-12	0430
42	9				

Pos. Fig.	Antal/Quantity				Artikel nr Part No	Benämning	Description	Sats Kit	B P S R	Anmärkning Notes	
36	2	2	2	-	955244-9	•Skruv	•Screw		2		1000
37	1	1	1	-	952642-7	•Klamma	•Clamp		2		1020
37a	-	1	1	-	958236-2	•Skruv	•Screw		2		1040
38	1	1	1	-	1259607-8	•Kompressor	•Compressor		8	MARKED SD 508	1060
										ERS AV 1ST 1259340-6	1065
	-	-	-	-		••Det se sida 68, 8-C21	••Comps page 68, 8-C21				1070
	1	1	1	-	1259340-6	•Kompressor	•Compressor		5	MARKED SD 510	1075
	-	-	-	-		••Det se sida 70, 8-C23	••Comps page 70, 8-C23				1077
39	1	1	1	-	1215268-2	•Gummibussning	•Rubber bushing		5		1080
40	1	1	1	-	1259798-5	•Klamma	•Clamp		5		1100
41	1	1	1	-	1215027-2	•O-ring	•O-ring		5		1
42	1	1	1	-	1215026-4	•O-ring	•O-ring		5		1140
43	1	1	1	-	1259608-6	•Slang	•Hose		5		1160
44	1	1	1	-	686356-7	•Gummibussning	•Rubber bushing		5		1180
45	2	2	2	-	1246094-5	•Bandklamma	•Strip clamp		2		1200
46	1	1	1	-	1215026-4	•O-ring	•O-ring		5		1220
47	1	-	-	-	1258636-8	•Styrenhet	•Steering unit		5		1
	-	1	1	-	1307064-4	•Styrenhet	•Steering unit		5		1260
48	1	1	1	-	1212957-3	•Clips	•Clip		2		1280
49	1	-	-	-	1259611-0	•Ledningsmatta	•Cable harness		5		1300
	-	1	1	-	1307883-7	•Ledningsmatta	•Cable harness		5		1320
50	2	2	2	-	948211-8	•Bandklammer	•Strip clamp		2		1340
51	-	1	1	-	964167-1	•Hylsisolator	•Housing		5		1360

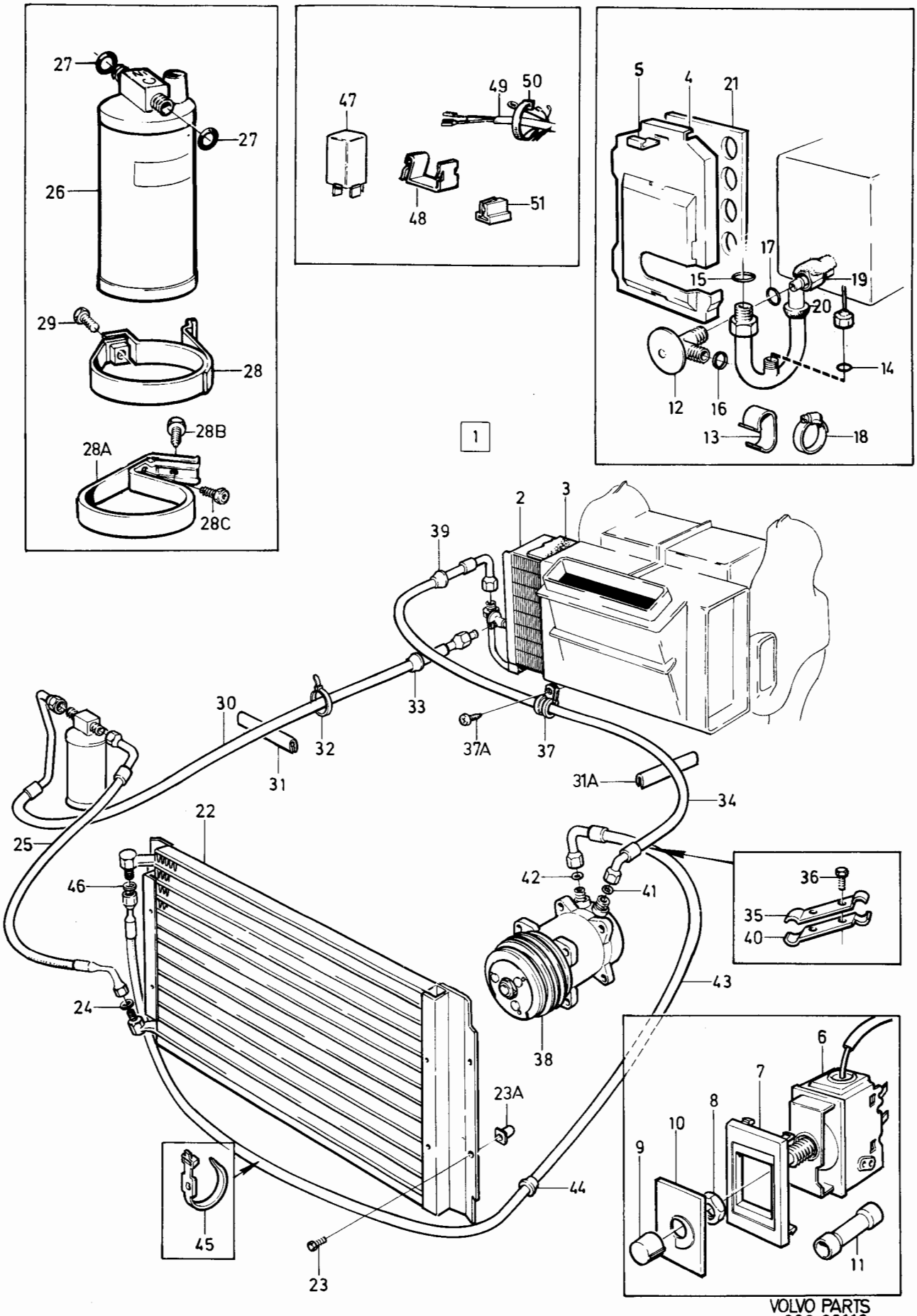

VOLVO PARTS
1 090 29118
(110:4)

Sida Page	Grupp Group	Kompleteringssatser	Supplementary kits,	Illustration	0440
44	9	D24	D24	26554 1984-12	

Pos. Fig.	Antal/Quantity				Artikel nr Part No	Benämning	Description	Sats Kit	B P S R	Anmärkning Notes	
1	1	-	-	-	1129098-8	Kompletteringssats	Supplementary kit		6	VST	0020
2	1	-	-	-	1257464-6	.Konsol kmpl.	.Bracket cpl.		5		0040
3	5	-	-	-	463909-2	..Gummibussning	..Rubber bushing		5		0060
4	2	-	-	-	946472-8	.Skruv	.Screw		2	M10X30	0080
5	1	-	-	-	965185-2	.Skruv	.Screw		2	M10X40	0100
6	2	-	-	-	1257671-6	.Fästarm, nedre	.Attaching arm, lower		5		0120
7	2	-	-	-	955299-3	.Skruv	.Screw		2		0140
8	1	-	-	-	948880-0	.Bricka	.Washer		2		0160
9	2	-	-	-	955782-8	.Mutter	.Nut		2		0180
10	8	-	-	-	946671-5	.Skruv	.Screw		2		0200
11	2	-	-	-	1257466-1	.Spännarm	.Tension arm		5		[illegible]
12	1	-	-	-	955299-3	.Skruv	.Screw		2	M8X45	[illegible]
13	1	-	-	-	955304-1	.Skruv	.Screw		2	M8X70	0260
14	2	-	-	-	955782-8	.Mutter	.Nut		2		0280
15	1	-	-	-	1257669-0	.Fästarm, främre	.Attaching arm, front		5		0300
16	1	-	-	-	1257673-2	.Fästarm, bakre	.Attaching arm, rear		5		0320
17	1	-	-	-	1219967-5	..Distansring	..Spacer ring		8		[illegible]
18	1	-	-	-	946671-5	.Skruv	.Screw		2	M8X30	[illegible]
19	1	-	-	-	948438-7	.Skruv	.Screw		2	M8X20	0380
20	2	-	-	-	955782-8	.Mutter	.Nut		2		0400
21	1	-	-	-	967102-5	.Kilrem	.Drive belt		1	(960459) L= 913 MM	0420
											0440
22	-	-	-	-		Fläktsats	Fan kit			EUROPA/EUROPE	0460
	-	-	-	-						SE GRUPP 2B	0480
											0500

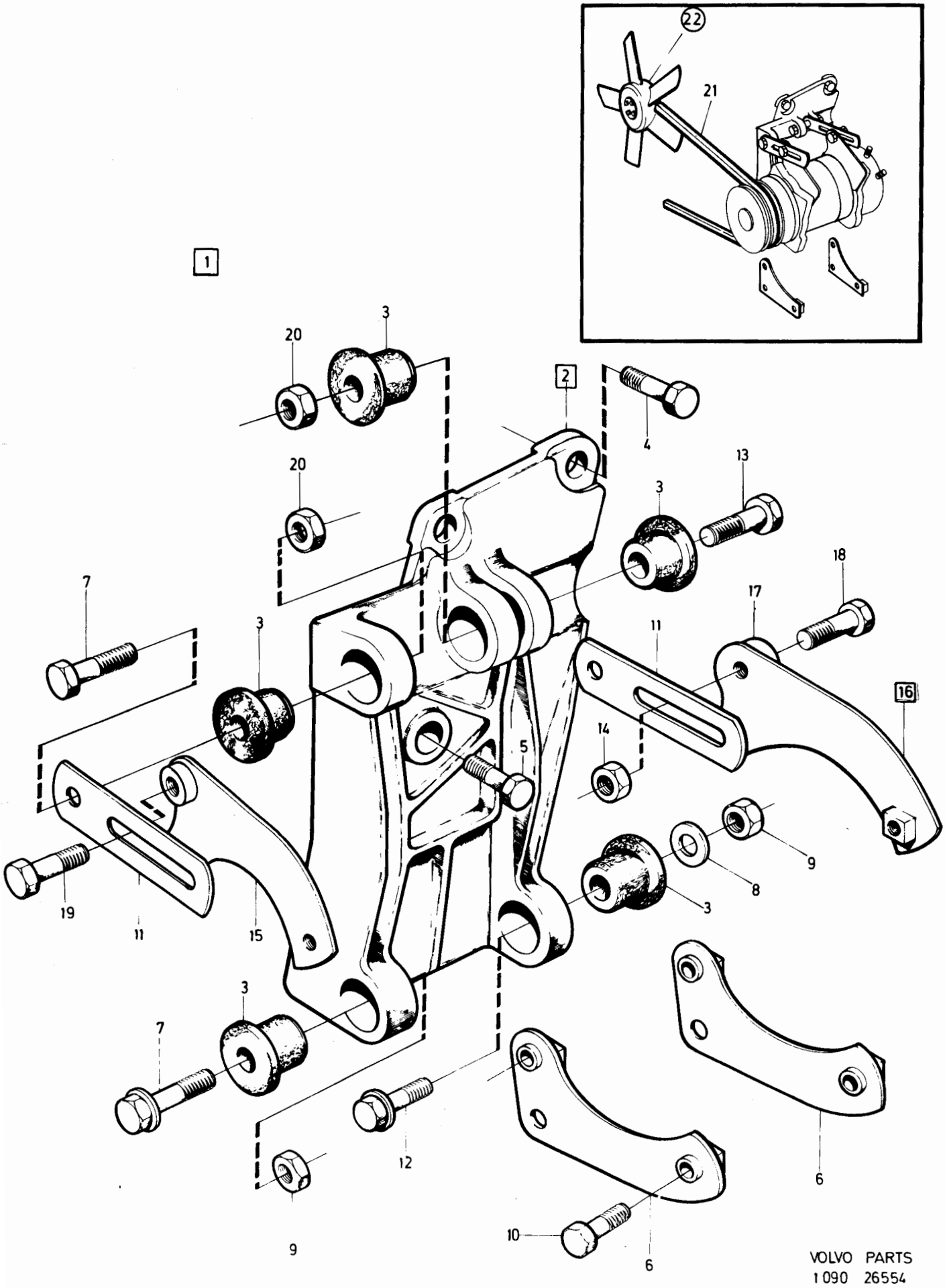

VOLVO PARTS
1 090 26554

Sida Page	Grupp Group	Luftkonditionering B27, B28 EXCL Australia, Malaysia, Indonesien, Thailand.	Air conditioning B27, B28 EXCL Australia Malaysia, Indonesia, Thailand.	Illustration 29119 1984-12	0450
46	9				

Pos. Fig.	Antal/Quantity VST	HST	ERF		Artikel nr Part No	Benämning	Description	Sats Kit	BPSR	Anmärkning Notes	
1	1	-	-	-	1129015-2	Luftkonditionerings-sats	Air conditioning kit		8	13) ERS AV 283160-0, SE SIDA 56, 8-C09	0020 0040
	-	1	-	-	1129016-0	Luftkonditionerings-sats	Air conditioning kit		8	13) ERS AV 283161-8, SE SIDA 56, 8-C09	0060 0080
	1	-	-	-	1129065-7	Luftkonditionerings-sats	Air conditioning kit		8		0100 0120
	1	-	-	-	1188241-2	Luftkonditionerings-sats	Air conditioning kit		8	20)	0140 0160
	-	1	-	-		Luftkonditionerings-sats	Air conditioning kit		8	18)	0180 0200
	-	-	1	-		Kompletteringssatser	Supplementary kits			SE SIDA 60, 8-C13	[illegible]
2	1	1	-	-	1214851-6	.Evaporator	.Evaporator		5		[illegible]
3	1	1	-	-	1215736-8	.Packning	.Gasket		5		0260
4	1	1	-	-		.Lock kmpl.	.Cover cpl.		8		0280
	1	1	-	-	1234810-8	..Lock	..Cover		5		0285
	410	410	-	-	591235-7	..Tape	..Tape		6		0290
5	3	3	-	-	1211604-2	.Clips	.Clip		3		[illegible]
6	1	1	-	-	1215026-4	.O-ring	.O-ring		5		[illegible]
7	1	1	-	-	1258659-0	.Expansionsventil	.Expansion valve		5	(1215023)	0340
8	1	1	-	-	1215025-6	.O-ring	.O-ring		5		0360
9	1	1	-	-	1215028-0	.O-ring	.O-ring		5		0380
10	1	1	-	-	1215024-9	.O-ring	.O-ring		5		0400
11	1	1	-	-	684281-9	.Klammer	.Clamp		5		0420
12	2600	2600	-	-	591235-7	.Tape	.Tape		6		0440
13	ERF	ERF	-	-	1277210-9	.Tape	.Tape		2	(591275)	0460
14	1	1	-	-	1308944-6	.Packning	.Gasket		5		0480
15	1	1	-	-	1575612-5	.Termostat	.Thermostat		3	ALT 1	0500
15a	1	1	-	-	684565-5	.Klamma	.Clamp		8	ALT 1	0520
15b	1	1	-	-	1214057-0	.Mutter	.Nut		2	ALT 1	0540
15c	1	1	-	-	120164-9	.Fjädrande bricka	.Resilient washer		2	ALT 1	0560
16	1	1	-	-	1323460-4	.Termostat	.Thermostat		2	ALT 2 (1259617)	0580
16a	1	1	-	-	1258212-8	.Hus	.Housing		5	ALT 2	0600
16b	1	1	-	-	1258213-6	.Bricka	.Washer		5	ALT 2	0620
16c	1	1	-	-	1258211-0	.Mutter	.Nut		2	ALT 2	0640
16d	1	1	-	-	956956-7	.Skarvhylsa	.Bult connector		2	ALT 2	0660
16e	2	2	-	-	943472-1	.Slangklamma	.Hose clamp		2	ALT 2	0680
17	1	1	-	-	1258214-4	.Knopp	.Knob		3	ALT 2	0700
18	1	1	-	-	1215268-2	.Bussning	.Bushing		5		[illegible]
19	1	-	-	-	1235210-0	.Slang	.Hose		5		[illegible]
	1	-	-	-	1215458-9	..Ventil	..Valve		5		0760
	1	-	-	-	1215459-7	..Hatt	..Seal cap		5		0780
20	1	1	-	-	1215020-7	.Torkare	.Reciever-drier		5		0800
21	1	1	-	-	1235239-9	.Konsol kmpl.	.Bracket cpl		5	19)	0820
21a	1	-	-	-	1259841-3	.Konsol kmpl	.Bracket cpl.		5	20)	0840
22	1	1	-	-	945414-1	.Skruv	.Screw		2		[illegible]
22a	1	-	-	-	190666-8	.Skruv	.Screw		2		0880
22b	1	-	-	-	960862-1	.Skruv	.Screw		2		0900
23	2	2	-	-	1215025-6	.O-ring	.O-ring		5		0920
24	1	-	-	-	1235126-8	.Slang	.Hose		5	19)	0940
	1	-	-	-	1307801-9	.Slang	.Hose		5	20)	0960
25	1	2	-	-	686355-9	.Bussning	.Bushing		5	13)	0980
	-	3	-	-	686355-9	.Bussning	.Bushing		5	18)	1000
26	-	1	-	-	1235207-6	.Slang	.Hose		5		1020
27	1	1	-	-	1215028-0	.O-ring	.O-ring		5		1040
28	1	1	-	-	1235125-0	.Slang	.Hose		5	19)	1060
	1	-	-	-	1307914-0	.Slang	.Hose		5	20)	1080
29	-	1	-	-	1235127-6	.Slang kmpl.	.Hose cpl.		5		1100

13. 262 CH-6449, 264 CH-83054, 265 CH-21774.
18. 242 CH 165570-, 244 CH 482505-, 245 CH 264755-, 262 CH 645 0-, 264 CH 83055-, 265 CH 21775-.
19. 242 CH-189179, 244 CH-592109, 245 CH-317939, 262 CH- 8374, 264 CH-107609, 265 CH-28319.
20. 242 CH 189180-, 244 CH 592110-, 245 CH 317940-, 262 CH 8375-, 264 CH 107610-, 265 CH 28320-.

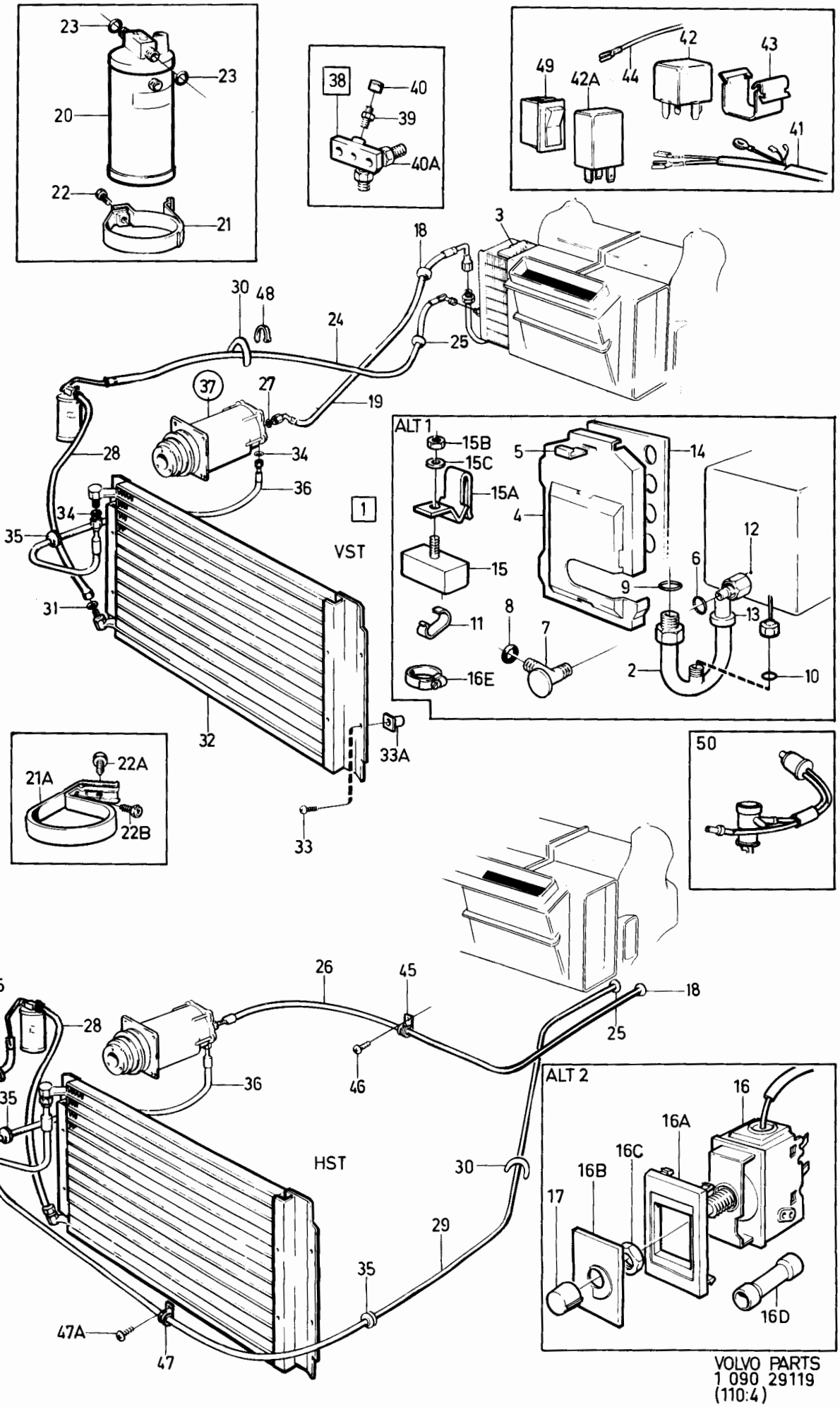

VOLVO PARTS
1 090 29119
(110:4)

Sida Page	Grupp Group	Luftkonditionering B27, B28 EXCL Australia, Malaysia, Indonesien, Thailand.	Air conditioning B27, B28 EXCL Australia Malaysia, Indonesia, Thailand.	Illustration 29119 1984-12
48	9			0450

Pos. Fig.	Antal/Quantity VST	HST	ERF		Artikel nr Part No	Benämning	Description	Sats Kit	B P S R	Anmärkning Notes	
30	95MM	95MM	-	-	679754-2	.Kantlist	.Moulding		2		1120
31	1	1	-	-	1215025-6	.O-ring	.O-ring		5		1140
32	1	1	-	-	1235692-9	.Kondensor	.Condensor		5	13) USA/CAN	1160
	1	1	-	-	1258350-6	.Kondensor	.Condensor		5	31) USA	1180
	-	-	-	-						ERS AV 1235692-9	1190
	1	1	-	-	1259556-7	.Kondensor	.Condensor		5	20)EXCL USA/CAN	1200
33	4	4	-	-	965395-7	.Skruv	.Screw		2	19)	1220
	4	-	-	-	965394-0	.Skruv	.Screw		2	20)	1240
33a	4	-	-	-	1307803-5	.Plastmutter	.Plastic nut		5	20)	1260
34	2	2	-	-	1215026-4	.O-ring	.O-ring		5		1280
35	1	2	-	-	686356-7	.Bussning	.Bushing		5		
36	1	1	-	-	1215005-8	.Slang	.Hose		5		1320
37	1	1	-	-	1235412-2	.Kompressor med koppling	.Compressor with connection		8	13)	1340
										ERS AV 1277225-7,	1360
										1 ST 1277224-0,	1380
										1 ST 1207400-1,	1400
										1 ST 1207405-0,	
										1 ST 1277239-8,	1440
										1 ST 1207406-8.	1460
	-	-	-	-		..Det se sida 64, 8-C17	..Comps page 64, 8-C17				1480
	1	1	-	-	1259724-1	.Kompressor med koppling	.Compressor with connection		8	18)	1500
										ERS AV 1 ST 1277225-7,	1520
										1 ST 1277224-0,	1540
										1 ST 1207400-1,	1560
										1 ST 1207405-0,	1580
										1 ST 1277239-8,	1600
										1 ST 1207406-8.	1620
	-	-	-	-		..Det se sida 64, 8-C17	..Comps page 64, 8-C17				1640
38	1	1	-	-	1215457-1	.Anslutning kmpl	.Connection cpl		8	13)	1660
39	1	1	-	-	1215458-9	..Ventil	..Valve		5		1680
40	1	1	-	-	1215459-7	..Hatt	..Seal cap		5		1700
40a	1	1	-	-	1259846-2	..Anslutning	..Connection		5	18)	1720
41	1	1	-	-	1258931-3	.Kabelmatta, för 1258636	.Cable harness, for 1258636		5	(1258352)	1780
											1800
	1	-	-	-	1307881-1	.Kabelmatta, för 1307064	.Cable harness, for 1307064		5	20) ALT 2	1820
											1840
	1	-	-	-	1307882-9	.Kabelmatta, kompressor	.Cable harness, compressor		5	20) ALT 2	1860
42	1	1	-	-	1324492-6	.Relä	.Relay		2	ALT 1 (1214764)	1900
42a	1	1	-	-	1258636-8	.Styrenhet	.Steering unit		5	19) ALT 2	1920
	1	1	-	-	1307064-4	.Styrenhet	.Steering unit		5	20) ALT 2	1940
43	1	1	-	-	1212957-3	.Clips	.Clip		2		1960
44	1	1	-	-	1212727-0	.Ledning, jord-strömställare	.Cable, earth-switch		5		1980
45	-	1	-	-	1234907-2	.Klamma	.Clamp		8		2020
46	-	1	-	-	955139-1	.Skruv	.Screw		2		2040
47	-	2	-	-	1246094-5	.Bandklamma	.Strip clamp		2		2060
47a	-	-	-	-	958236-2	.Skruv	.Screw		2		2080
48	1	-	-	-	948211-8	.Bandklamma	.Strip clamp		2		2100
49	1	1	-	-	1235092-2	.Strömställare	.Switch		2		2120
50	ERF	ERF	-	-		.AC- kompensering, B27A, B28A	.AC- compensation, B27A, B28A			SE SIDA 76, 8-D05	2140
											2160
	ERF	ERF	-	-		.AC- kompensering, B27E	.AC- compensation, B27E			SE SIDA 78, 8-D07	2180
											2200

13. 262 CH-6449, 264 CH-83054, 265 CH-21774.
18. 242 CH 165570-, 244 CH 482505-, 245 CH 264755-, 262 CH 645 0-, 264 CH 83055-, 265 CH 21775-.
19. 242 CH-189179, 244 CH-592109, 245 CH-317939, 262 CH- 8374, 264 CH-107609, 265 CH-28319.
20. 242 CH 189180-, 244 CH 592110-, 245 CH 317940-, 262 CH 8375-, 264 CH 107610-, 265 CH 28320-.
31. 242 CH 165570-189179, 244 CH 482505-592109, 245 CH 264755-317939, 262 CH 6450-8374, 264 CH 83055-107609, 265 CH 21775-28319.

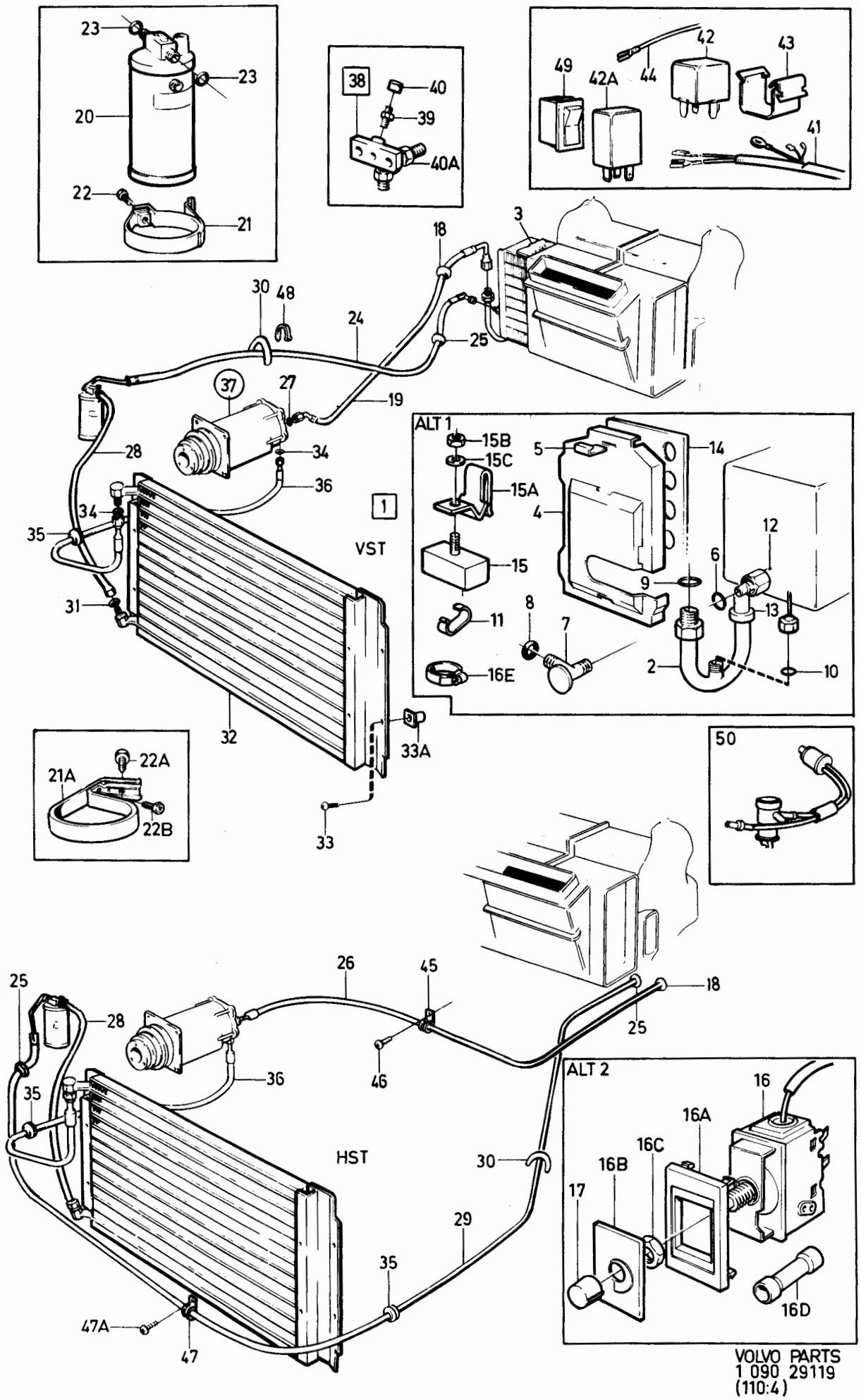

VOLVO PARTS
1 090 29119
(110:4)

Sida Page	Grupp Group	Luftkonditionering B27, B28 EXCL Australia, Malaysia, Indonesien, Thailand.	Air conditioning B27, B28 EXCL Australia Malaysia, Indonesia, Thailand.	Illustration 29119 1984-12	0450
50	9				

Pos. Fig.	Antal/Quantity VST	HST	ERF		Artikel nr Part No	Benämning	Description	Sats Kit	B P S R	Anmärkning Notes	
	ERF	ERF	-	-		•AC- kompensering, ... B27F, B28F	•AC-COMPENSATION, ... B27F, B28F			SE SIDA 80, 8-D09	2220 2240

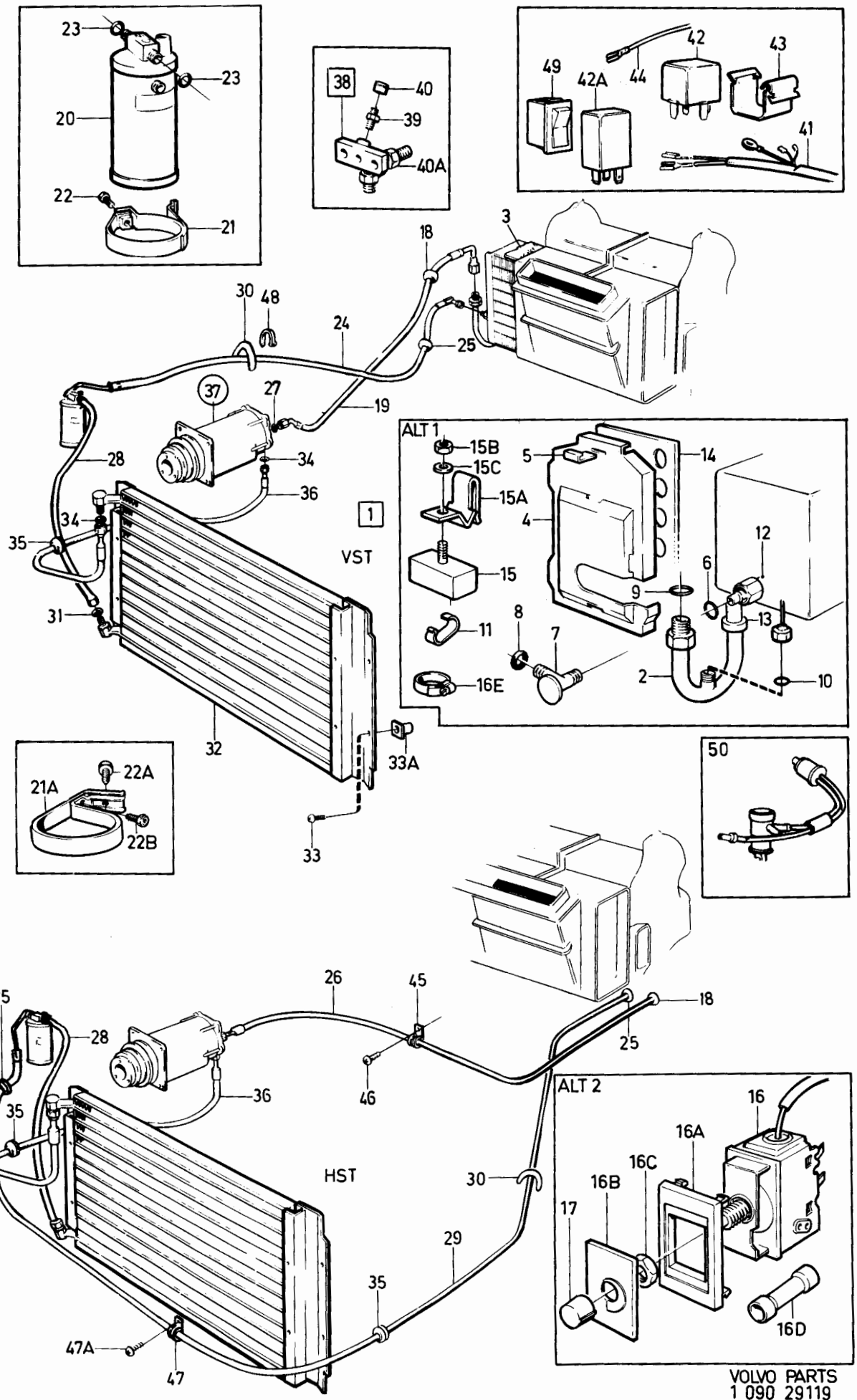

VOLVO PARTS
1 090 29119
(110:4)

Sida Page	Grupp Group	Luftkonditionering B27, B28 Australien, Malaysia, Indonesien, Thailand	Air conditioning B27, B28 Australia, Malaysia, Indonesia, Thailand	Illustration 25477 1983-11	0500
52	9				

Pos. Fig.	Antal/Quantity				Artikel nr Part No	Benämning	Description	Sats Kit	B P S R	Anmärkning Notes	
1	1	-	-	-		Luftkonditionering	Air conditioning				0020
	ERF	-	-	-		.Kompletteringssatser	.Supplementary kit			SE SIDA 60, 8-C13	0040
2	1	-	-	-	1214851-6	.Evaporator	.Evaporator		5		0060
3	1	-	-	-	1215736-8	.Packning	.Gasket		5	EXCL MALAYSIA	0080
	2	-	-	-	1215736-8	.Packning	.Gasket		5	MALAYSIA	0100
4	1	-	-	-	1234810-8	.Lock	.Cover		5		0120
5	3	-	-	-	1211604-2	.Clips	.Clip		3		0140
6	1	-	-	-	1215026-4	.O-ring	.O-ring		5		0160
7	1	-	-	-	1258659-0	.Expansionsventil	.Expansion valve		5	(1215023)	0180
8	1	-	-	-	1215025-6	.O-ring	.O-ring		5		0200
9	1	-	-	-	1215028-0	.O-ring	.O-ring		5		0
10	1	-	-	-	1215024-9	.O-ring	.O-ring		5		0240
11	1	-	-	-	684281-9	.Klammer	.Clamp		5		0260
12	2900	-	-	-	591235-7	.Tape	.Tape		6		0280
13	1	-	-	-	591265-4	.Tätningsmedel	.Sealing agent		5	200 GRAM	0300
14	1	-	-	-	1575612-5	.Termostat	.Thermostat		3	AUSTRALIA ALT 1	0320
14a	1	-	-	-	684565-5	.Klamma	.Clamp		8	AUSTRALIA ALT 1	0
14b	1	-	-	-	1214057-0	.Mutter	.Nut		2	AUSTRALIA ALT 1	0360
14c	1	-	-	-	120164-9	.Fjädrande bricka	.Resilient washer		2	AUSTRALIA ALT 1	0380
15	1	-	-	-	1323460-4	.Termostat	.Thermostat		2	(1259617)	0400
										AUSTRALIA ALT 2	0420
15a	1	-	-	-	1258212-8	.Hus	.Housing		5	AUSTRALIA ALT 2	0440
15b	1	-	-	-	1258213-6	.Bricka	.Washer		5	AUSTRALIA ALT 2	0460
15c	1	-	-	-	1258211-0	.Mutter	.Nut		2	AUSTRALIA ALT 2	0480
15d	1	-	-	-	956956-7	.Skarvhylsa	.Bult connector		2	AUSTRALIA ALT 2	0500
16	1	-	-	-	1258214-4	.Knopp	.Knob		3	AUSTRALIA ALT 2	0520
17	1	-	-	-	1215268-2	.Bussning	.Bushing		5		0540
18	1	-	-	-	1215114-8	.Konsol	.Bracket		5		0560
19	3	-	-	-	190666-8	.Skruv	.Screw		2		0580
20	1	-	-	-	945414-1	.Skruv	.Screw		2		0600
21	1	-	-	-	1215020-7	.Torkare	.Reciever-drier		5		0620
22	1	-	-	-	1215021-5	.Klamma	.Clamp		5		0640
23	1	-	-	-	1215008-2	.Slang	.Hose		5		0660
24	1	-	-	-	1234873-6	.Slang kmpl.	.Hose cpl.		5		0680
25	1950	-	-	-	948248-0	..Skyddsslang	..Hose		2		0700
26	1	-	-	-	948211-8	..Bandklamma	..Clamp		2		0720
27	1	-	-	-	1266026-2	.Magnetventil	.Magnet valve		2	THAILAND	0740
28	2	-	-	-	1215025-6	.O-ring	.O-ring		5		[illegible]
29	1	-	-	-	1235207-6	.Slang	.Hose		5		0780
30	1	-	-	-	686355-9	.Bussning	.Bushing		5		0800
31	1	-	-	-	1215028-0	.O-ring	.O-ring		5		0820
32	95MM	-	-	-	679754-2	.Kantlist	.Moulding		2		0840
33	1	-	-	-	1215025-6	.O-ring	.O-ring		5		0860
34	1	-	-	-	1235692-9	.Kondensor	.Condensor		5		[illegible]
35	4	-	-	-	965395-7	.Skruv	.Screw		2		0900
36	2	-	-	-	1215026-4	.O-ring	.O-ring		5		0920
37	2	-	-	-	686356-7	.Bussning	.Bushing		5		0940
38	1	-	-	-	1215005-8	.Slang	.Connection cpl		5	13)	0960
39	1	-	-	-	1235412-2	.Kompressor med koppling	.Compressor with connection		8	13)	0980
										ERS AV 1277225-7,	1000
										1 ST 1277224-0,	1020
										1 ST 1207400-1,	1040
										1 ST 1207405-0,	1060
										1 ST 1277239-8,	1080
										1 ST 1207406-8.	1100
	-	-	-	-		..Det se sida 64, 8-C17	..Comps page 64, 8-C17				1120

13. 262 CH-6449, 264 CH-83054, 265 CH-21774.

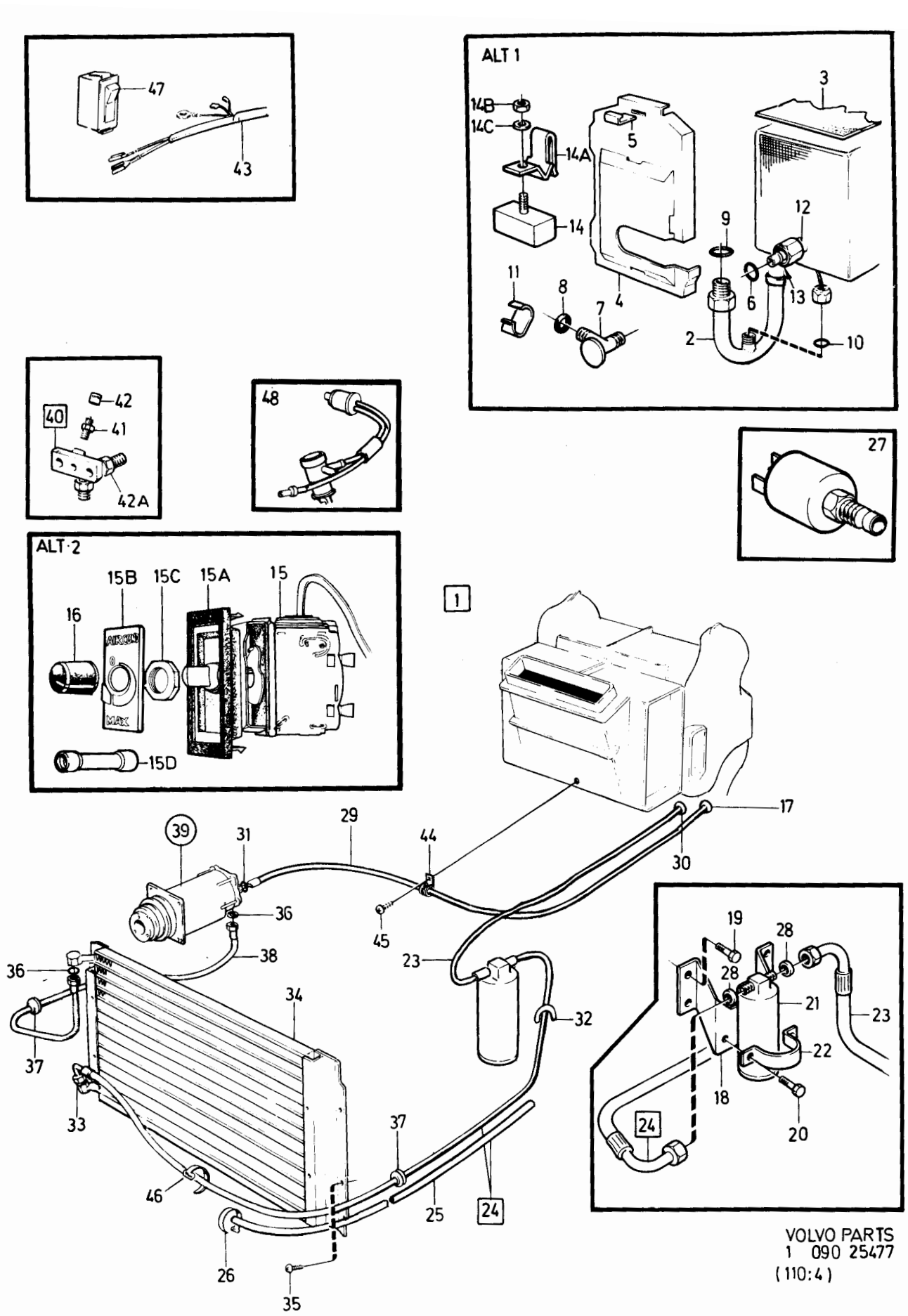
ALT 1
ALT·2
AIRCOL
MAX
VOLVO PARTS
1 090 25477
(110:4)

Sida Page	Grupp Group	Luftkonditionering B27, B28 Australien, Malaysia, Indonesien, Thailand	Air conditioning B27, B28 Australia, Malaysia, Indonesia, Thailand	Illustration 25477 1984-12	0500
54	9				

Pos. Fig.	Antal/Quantity				Artikel nr Part No	Benämning	Description	Sats Kit	B P S R	Anmärkning Notes	
	1	-	-	-	1259724-1	.Kompressor med koppling	.Compressor with connection		8	14) ERS AV 1277225-7, 1 ST 1277224-0, 1 ST 1207400-1, 1 ST 1207405-0, 1 ST 1277239-8, 1 ST 1207406-8.	1140 1160 1180 1200 1220 1240 1260
	-	-	-	-		..Det se sida 64, 8-C17	..Comps page 64, 8-C17				1280
40	1	-	-	-	1215457-1	.Anslutning kmpl	.Connection cpl		8	13)	1300
41	1	-	-	-	1215458-9	..Ventil	..Valve		5		1340
42	1	-	-	-	1215459-7	..Hatt	..Seal cap		5		
42a	1	-	-	-	1259846-2	..Anslutning	..Connection		5	14)	1380
43	1	-	-	-	1235026-0	.Kabelmatta, kompressor	.Cable harnes, compressor		5		1400 1420
44	1	-	-	-	1234907-2	.Klamma	.Clamp		8		1440
45	1	-	-	-	955139-1	.Skruv	.Screw		2		1460
46	1	-	-	-	1246094-5	.Bandklamma	.Strip clamp		2		
47	1	-	-	-	1235092-2	.Strömställare	.Switch		2		1500
48	ERF	-	-	-		.AC-KOMPENSERING, B27A, B28A	.AC- COMPENSATION B27A, B28A			SE SIDA 76, 8-D05	1520 1540
	ERF	-	-	-		.AC-KOMPENSERING, B27E	.AC-COMPENSATION, B27E			SE SIDA 78, 8-D07	1560 1580
	ERF	-	-	-		.AC-KOMPENSERING, B27F, B28F	.AC-COMPENSATION, B27F, B28F			SE SIDA 80, 8-D09	1600 1620
	-	-	-	-							1640

13. 262 CH-6449, 264 CH-83054, 265 CH-21774.
14. 262 CH 6450-, 264 CH 83055-, 265 CH 21775-.

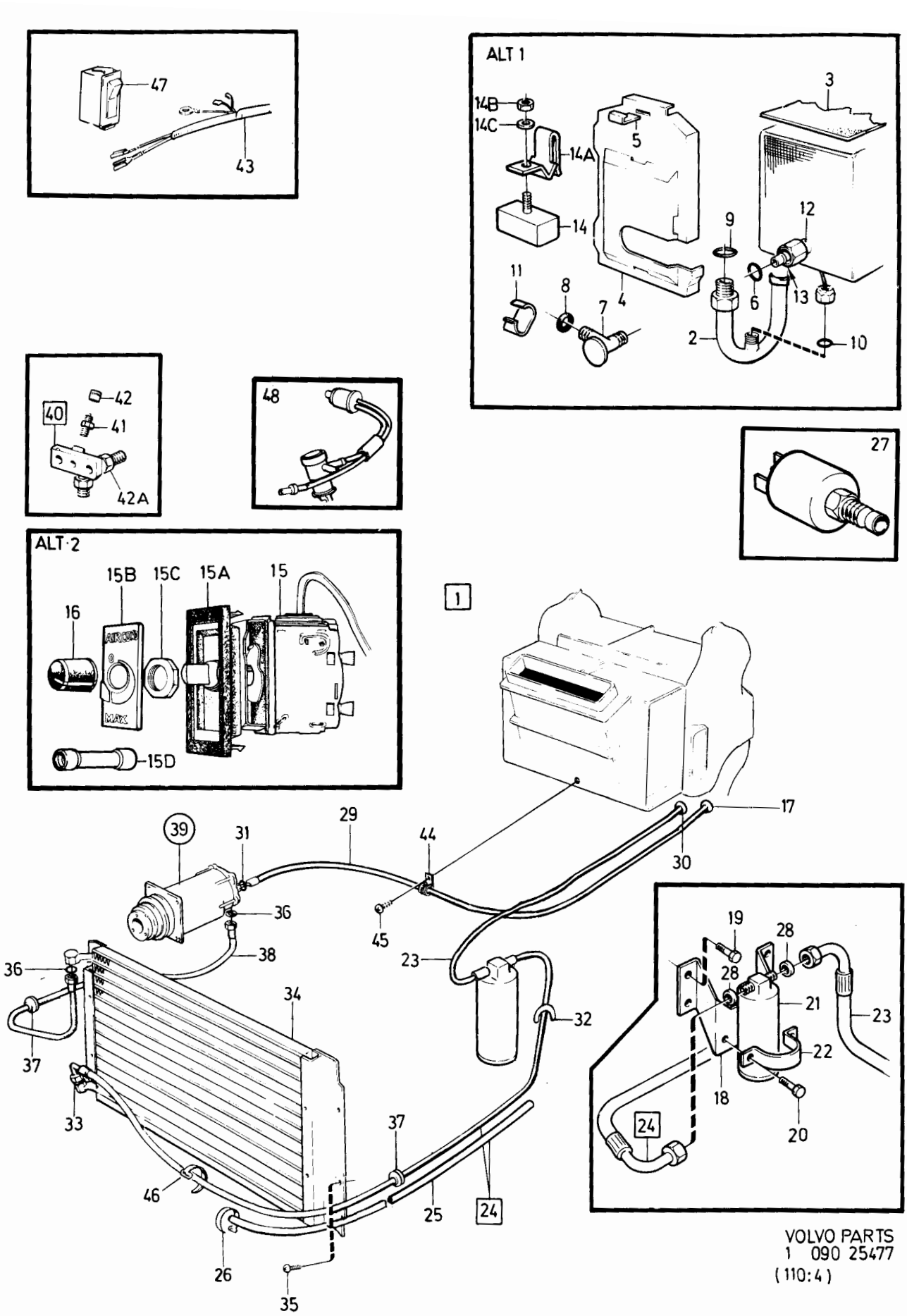

VOLVO PARTS
1 090 25477
(110:4)

Sida Page	Grupp Group	Luftkonditionering B27, 13) ACC	Air conditioning B27, 13) ACC	Illustration 21547 1983-11	0520
56	9				

Pos. Fig.	Antal/Quantity 283 160	283 161	ERF		Artikel nr Part No	Benämning	Description	Sats Kit	B P S R	Anmärkning Notes	
1	1	-	-	-	283160-0	Luftkonditioneringssats	Air conditioning kit		8	VST	0020
	-	1	-	-	283161-8	Luftkonditioneringssats	Air conditioning kit		8	HST	0040
	-	-	1	-		Kompletteringssatser	Supplementary kit			SE SIDA 60, 8-C13	0060
2	1	1	-	-	1214851-6	.Evaporator	.Evaporator		5		0080
3	1	1	-	-	1215736-8	.Packning	.Gasket		5		0100
4	1	1	-	-	1234810-8	.Lock	.Cover		5		0120
5	3	3	-	-	1211604-2	.Clips	.Clip		3		0140
6	1	1	-	-	1215026-4	.O-ring	.O-ring		5		0160
7	1	1	-	-	1215028-0	.O-ring	.O-ring		5		0180
8	1	1	-	-	1215024-9	.O-ring	.O-ring		5		0200
9	1	1	-	-	1234087-3	.Överfallsmutter	.Cap nut		5		[illegible]
10	1	1	-	-	1234086-5	.Propp	.Plug		5		0240
11	2900	2900	-	-	591235-7	.Tape	.Tape		6		0260
12	ERF	ERF	-	-	1277210-9	.Tape	.Tape		2	(591275)	0280
13	1	1	-	-	591265-4	.Tätningsmedel	.Sealing agent		5	200 GRAM	0300
14	1	1	-	-	1215683-2	.Termostat	.Thermostat		5		0320
15	1	1	-	-	684565-5	.Klamma	.Clamp		8		[illegible]
16	1	1	-	-	120164-9	.Fjäderbricka	.Spring washer		2		0360
17	1	1	-	-	1214057-0	.Mutter	.Nut		2		0380
18	1	1	-	-	1215268-2	.Bussning	.Bushing		5		0400
19	1	-	-	-	1215001-7	.Slang	.Hose		5		0420
20	-	1	-	-	1234530-2	.Slang	.Hose		5		0440
21	2	2	-	-	1215028-0	.O-ring	.O-ring		5		0460
22	1	1	-	-	1234812-4	.Reglerventil	.Control valve		5		0480
	1	1	-	-	273641-1	..Packningssats för expansionsventil	..Gasket kit for expansions valve		5		0500 0520
	1	1	-	-	273388-9	..Packningssats ventil insugningsreglering	..Gasket kit for valve suction throttling		5		0540 0560
	1	1	-	-	273389-7	..O-ringssats, inre- och yttre anslutningar	..O-ring kit, int. and text. connections		5		0580 0600
	1	1	-	-	273390-5	..Torkarsats	..Desiccant, drier-kit		5		0620
	1	1	-	-	273391-3	..Sats för inspektionsglas	..Glass, sight-kit		5		0640 0660
23	1	1	-	-	1215016-5	.Klamma	.Clamp		3		0680
24	1	1	-	-	1215114-8	.Konsol	.Bracket		5		0700
25	3	3	-	-	190666-8	.Skruv	.Screw		2		0720
26	1	1	-	-	945414-1	.Skruv	.Screw		2		0740
27	1	1	-	-	1215024-9	.O-ring	.O-ring		5		[illegible]
28	1	1	-	-	1234086-5	.Propp	.Plug		5		0780
29	1	1	-	-	1234088-1	.Nippel	.Nipple		5		0800
30	1	1	-	-	1215025-6	.O-ring	.O-ring		5		0820
31	1	1	-	-	1215026-4	.O-ring	.O-ring		5		0840
32	1	-	-	-	1215002-5	.Slang	.Hose		5		0860
33	-	1	-	-	1234355-4	.Slang	.Hose		5		[illegible]
34	2	1	-	-	686355-9	.Bussning	.Bushing		5		[illegible]
35	1	-	-	-	1234701-9	.Slang	.Hose		5		0920
36	-	1	-	-	1234366-1	.Slang	.Hose		8		0940
37	1	1	-	-	1215028-0	.O-ring	.O-ring		5		0960
38	1	-	-	-	1215004-1	.Slang	.Hose		8		0980
39	-	1	-	-	1234872-8	.Slang kmpl.	.Hose cpl.		5		1000
40	-	1	-	-	1234872-8	..Slang	..Hose		5	(1215290)	1020
41	-	1900	-	-	948248-0	..Skyddsslang	..Hose		2		1040
42	-	1	-	-	948211-8	..Bandklammer	..Clamp		2		1060
43	95MM	95MM	-	-	679754-2	.Kantlist	.Moulding		2		1080
44	1	1	-	-	1215025-6	.O-ring	.O-ring		5		1100
45	1	1	-	-	1235692-9	.Kondensor	.Condenser		5	(1214086)	1120
46	4	4	-	-	965395-7	.Skruv	.Screw		2		1140
47	2	2	-	-	1215026-4	.O-ring	.O-ring		5		1160
48	1	2	-	-	686356-7	.Bussning	.Bushing		5		1180
49	1	1	-	-	1215005-8	.Slang	.Hose		5		1200

13. 262 CH-6449, 264 CH-83054, 265 CH-21774.

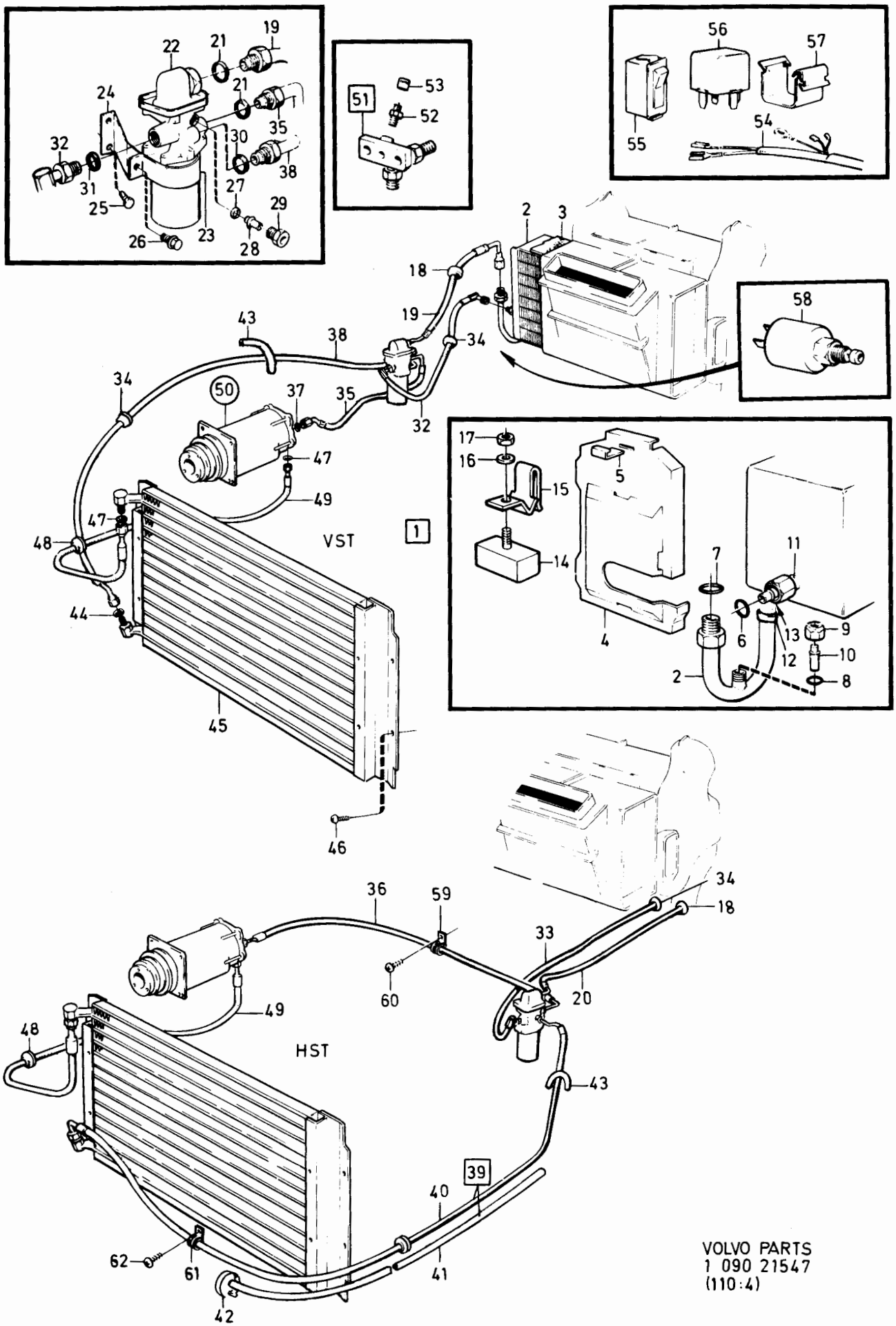

VOLVO PARTS
1 090 21547
(110:4)

Sida Page	Grupp Group	Luftkonditionering B27, 13)	Air conditioning B27, 13)	Illustration	0520
58	9	ACC	ACC	21547 1984-12	

Pos. Fig.	Antal/Quantity 283 160	283 161	ERF		Artikel nr Part No	Benämning	Description	Sats Kit	B P S R	Anmärkning Notes	
50	1	1	-	-	1214079-4	•Kompressor med koppling	•Compressor with connection		8	ERS AV 1 ST 1277225-7,	1220
										1 ST 1277224-0,	1221
										1 ST 1207400-1,	1222
										1 ST 1207405-0,	1223
										1 ST 1277239-8,	1224
										1 ST 1207406-8,	1225
										1 ST 958506-8	1240
	1	1	-	-	1235215-9	•Kompressor med koppling	•Compressor with connection		8	ERS AV 1 ST 1277225-7,	1245
										1 ST 1277224-0,	1250
										1 ST 1207400-1,	1[illegible]
										1 ST 1207405-0,	1[illegible]
										1 ST 1277239-8,	1253
										1 ST 1207406-8,	1254
										1 ST 958506-8	1255
	-	-	-	-		••Det se sida 64, 8-C17	••Comps page 64, 8-C17				1260
51	1	1	-	-	1215457-1	•Anslutning	•Connection		8		1[illegible]
52	1	1	-	-	1215458-9	••Ventil	••Valve		5		1[illegible]
53	1	1	-	-	1215459-7	••Hatt	••Seal cap		5		1320
54	1	1	-	-	1235026-0	•Kabelmatta, kompressor	•Cable harness, compressor		5		1380 1400
55	1	1	-	-	1235092-2	•Strömställare	•Switch		2		1420
56	1	1	-	-	1324492-6	•Relä	•Relay		2	(1214764)	1440
57	1	1	-	-	1212957-3	•Clips	•Clip		2		1460
58	1	1	-	-	1266026-2	•Magnetventil	•Magnet valve		2		1480
59	-	1	-	-	1234907-2	•Klamma	•Clamp		8		1500
60	-	1	-	-	955139-1	•Skruv	•Screw		2		1520
61	-	1	-	-	952633-6	•Klamma	•Clamp		2		1540
62	-	1	-	-	958236-2	•Skruv	•Screw		2		1560
	1	1	-	-	949234-9	•Kilrem	•Drive belt		2	L 1350	1580 1600

13. 262 CH-6449, 264 CH-83054, 265 CH-21774.

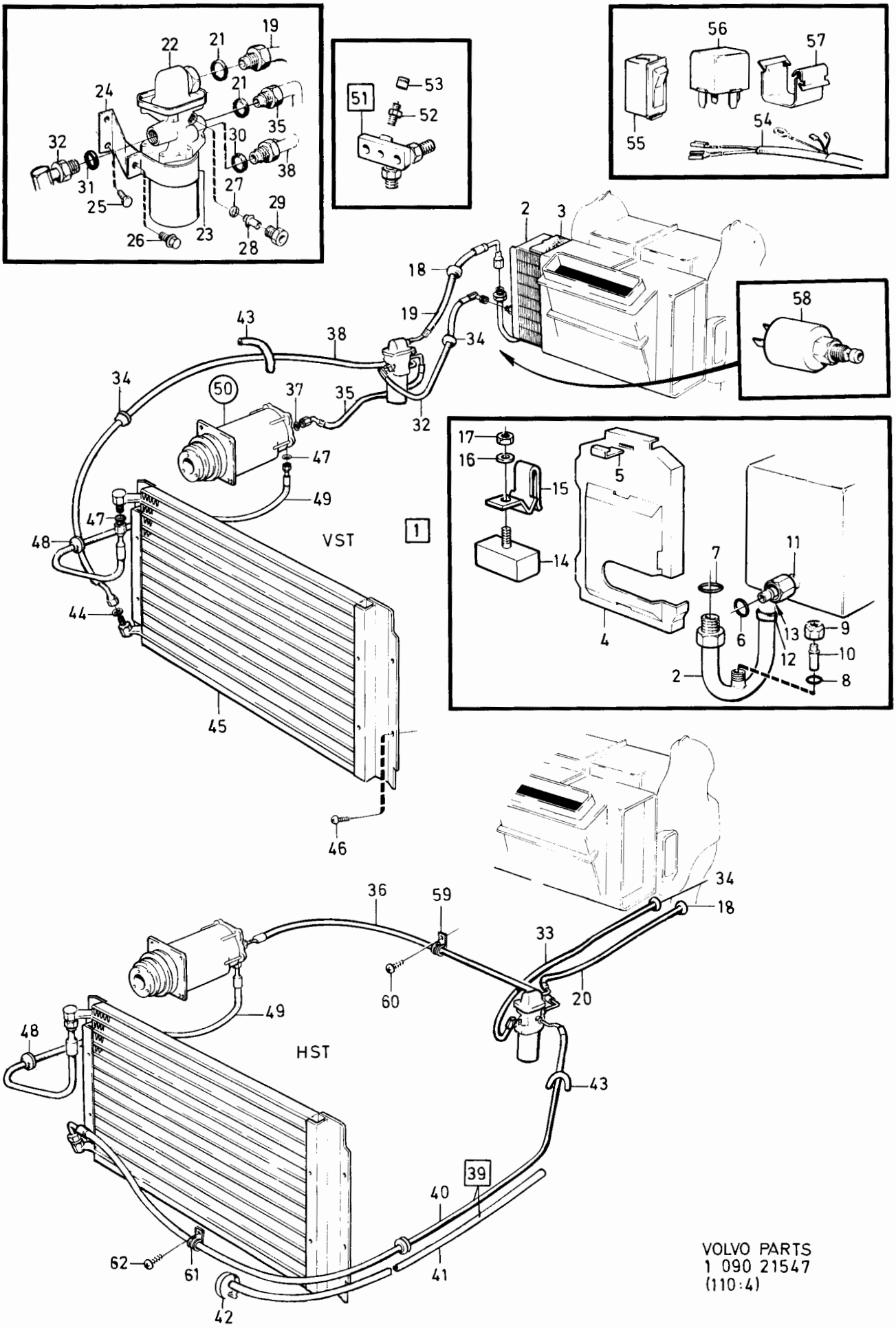

VOLVO PARTS
1 090 21547
(110:4)

Sida Page	Grupp Group	Kompletteringssatser B27, B28	Supplementary kits B27, B28	Illustration	
		Luftkonditionering	Air conditioning	37178	
60	9			1984-12	

Pos. Fig.	Antal/Quantity				Artikel nr Part No	Benämning	Description	Sats Kit	B P S R	Anmärkning Notes	
1	1	-	-	-	1129002-0	Kompletteringssats	Supplementary kit		8	13) ERS AV SATS/KIT	0020
										283163-4, 1ST 958506-8	0040
	1	-	-	-	1129102-8	Kompletteringssats	Supplementary kit		8	18)	0060
2	1	-	-	-	464273-2	•Konsol, bakre	•Bracket, rear		5		0080
3	4	-	-	-	464612-1	•Distansbricka	•Washer		5		0100
4	1	-	-	-	464073-6	•Fästplåt, bakre	•Attaching plate, rear		5		0120
5	1	-	-	-	464070-2	•Fästplåt, främre	•Attaching plate front		5		0140
6	1	-	-	-	464272-4	•Konsol, främre	•Bracket, front		5		0160
7	4	-	-	-	955319-9	•Skruv	•Screw		2	L 35	0180
8	4	-	-	-	960148-5	•Bricka	•Washer		2		0200
9	8	-	-	-	946671-5	•Skruv	•Screw		2	L 30	[illegible]
10	3	-	-	-	955654-9	•Skruv	•Screw		2	13) UNF 5/16"X13	0240
	3	-	-	-	940199-3	•Skruv	•Screw		2	18) M8X12	0260
11	3	-	-	-	940114-2	•Skruv	•Screw		2	13) UNC 3/8"X22	0280
	3	-	-	-	955317-3	•Skruv	•Screw		2	18) M10X25	0300
12	2	-	-	-	955783-6	•Mutter	•Nut		2		0320
13	1	-	-	-	464318-5	•Hållare	•Holder		5		[illegible]
14	1	-	-	-	955653-1	•Skruv	•Screw		2	13) UNF 5/16"X9,5	[illegible]
	1	-	-	-	940199-3	•Skruv	•Screw		2	18) M8X12	0380
15	1	-	-	-	967137-1	•Kilrem	•Drive belt		1	(958506)	0400
										L=1400,HC50X1400	0405
	-	-	-	-							0420
	-	-	-	-							0440
	-	-	-	-							0460
16	1	-	-	-		Kompletteringssats	Supplementary kit			B27A, B28A	0480
17	1	-	-	-	246148-1	•Ventilkåpa, H	•Valve cover, R		4		0500
18	1	-	-	-	1269810-6	•Packning, H	•Gasket, R		1	(1269440)	0520
19	4	-	-	-	946480-1	•Skruv	•Screw		2	M7 X 25	0540
	6	-	-	-	947422-2	•Skruv	•Screw		2	M7 X 50	0560
20	10	-	-	-	946599-8	•Fjädrande bricka	•Resilient washer		2		0580
21	1	-	-	-	464946-3	•Slirfläkt	•Friction fan		2		0600
											0620
											0640
											0660
x 22	1	-	-	-	1161253-8	Kylmedium	Cooling agent		6	0,425KG (1161225)	0720
23	1	-	-	-	1159799-4	Påfyllningsnippel	Filling nipple		6	(1207357)	0740
24	1	-	-	-	1159798-6	Ring	Ring		8		0760

13. 262 CH-6449, 264 CH-83054, 265 CH-21774.
18. 242 CH 165570-, 244 CH 482505-, 245 CH 264755-, 262 CH 645 0-, 264 CH 83055-, 265 CH 21775-.

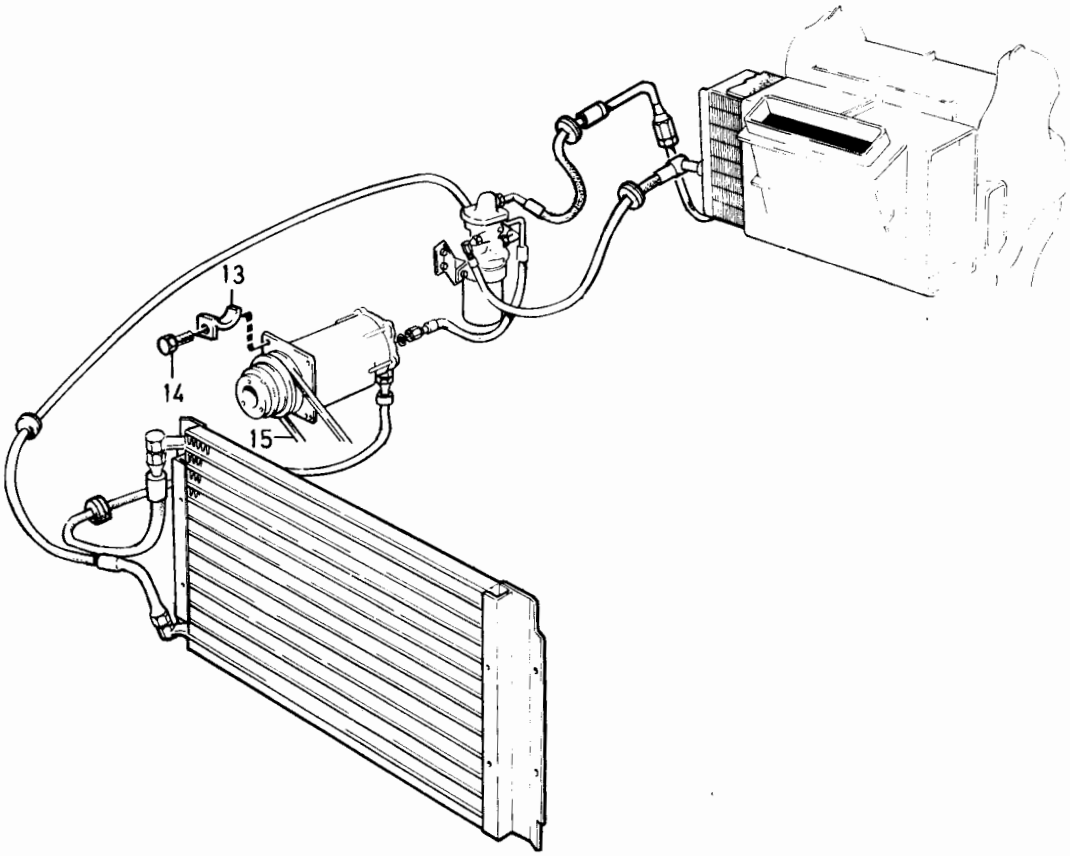

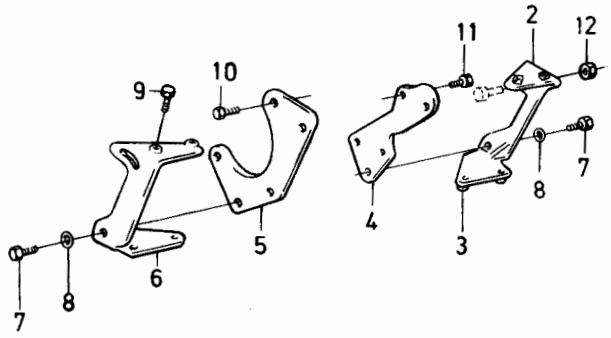

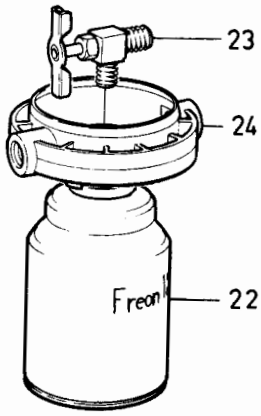

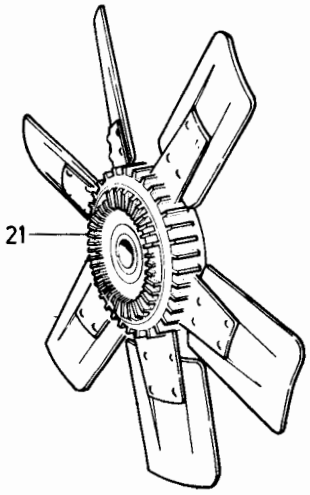

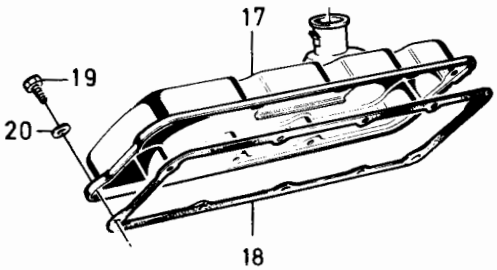

VOLVO PARTS
1 090 37178
(110:4)

Sida Page	Grupp Group	Kompressor 1235124, 1324131	Compressor 1235124, 1324131	Illustration 12989 1984-12	0580
62	9				

Pos. Fig.	Antal/Quantity 1235 124	1324 131			Artikel nr Part No	Benämning	Description	Sats Kit	B P S R	Anmärkning Notes	
1	1	-	-	-	1235124-3	Kompressor	Compressor		8	ERS AV 1324131-0	0020
	-	1	-	-	1324131-0	Kompressor	Compressor		5		0030
2	1	-	-	-		·Vevhus	·Crankcase		8		0040
3	1	-	-	-	1207318-5	·Kullager, främre	·Ball bearing, front		8		0060
4	1	-	-	-	688708-7	·Kullager, bakre	·Ball bearing, rear		8		0080
5	1	-	-	-		·Lagerhus	·Rear bearing housing		8	(688709)	0100
6	1	-	-	-	1307532-0	·Vevaxel	·Crank shaft		8		0120
7	1	-	-	-	688711-1	·Kil	·Key		5		0140
8	2	-	-	-	1307533-8	·Kolv med vevstake	·Piston with connection rod		8		0160 0180
9	1	-	-	-	1207321-9	·Lock med tätning	·Seal assy		5		[illegible]
10	1	-	-	-	688714-5	··Packning	··Quard ring		5		0220
11	6	-	-	-		·Skruv	·Screw		8		0240
12	2	-	-	-		·Propp	·Oil fill plug		8	(688716)	0260
13	2	-	-	-	688717-8	·O-ring	·O-ring	S	8		0280
14	1	-	-	-	688718-6	·Ventilplatta	·Valve plate assy		5		0300
	-	1	-	-	1347008-3	·Ventilplatta	·Valve plate assy		3		[illegible]
15	1	-	-	-	688719-4	··Packning	··Gasket	S	5		[illegible]
	-	1	-	-		··Packning	··Gasket		8		0330
16	1	-	-	-	688720-2	··Packning	··Gasket	S	5		0340
	-	1	-	-		··Packning	··Gasket		8		0350
17	2	-	-	-	688721-0	·Styrpinne	·Dowel pin		8		0360
18	1	-	-	-	688722-8	·Lock, undre	·Base plate		5		0380
19	1	-	-	-	688723-6	·Packning	·Gasket	S	8		0400
20	14	-	-	-	688715-2	·Skruv	·Screw		8		0420
21	1	-	-	-	688724-4	·Cylinderlock	·Cylinder head assy		5		0440
	1	-	-	-	688719-4	··Packning	··Gasket	S	5	SE POS 15	0460
	1	-	-	-	688720-2	··Packning	··Gasket	S	5	SE POS 16	0480
22	8	-	-	-	688725-1	·Skruv	·Screw		5		0500
23	1	-	-	-	1215013-2	·Ventil, kmpl	·Valve, cpl		5		0520
24	1	-	-	-	1215014-0	·Ventil, kmpl	·Valve, cpl		5		0540
25	1	-	-	-	1215458-9	··Ventil	··Valve		5		0560
26	1	-	-	-	1215459-7	··Hatt	··Seal cap		5		0580
27	4	-	-	-	688726-9	·Skruv	·Screw		5		0600
28	-	-	-	-		·Packning	·Gasket	S			0620
29	-	-	-	-		·O-ring	·O-ring	S			0640
	1	-	-	-	273229-5	Packningssats	Gasket kit		5		0660

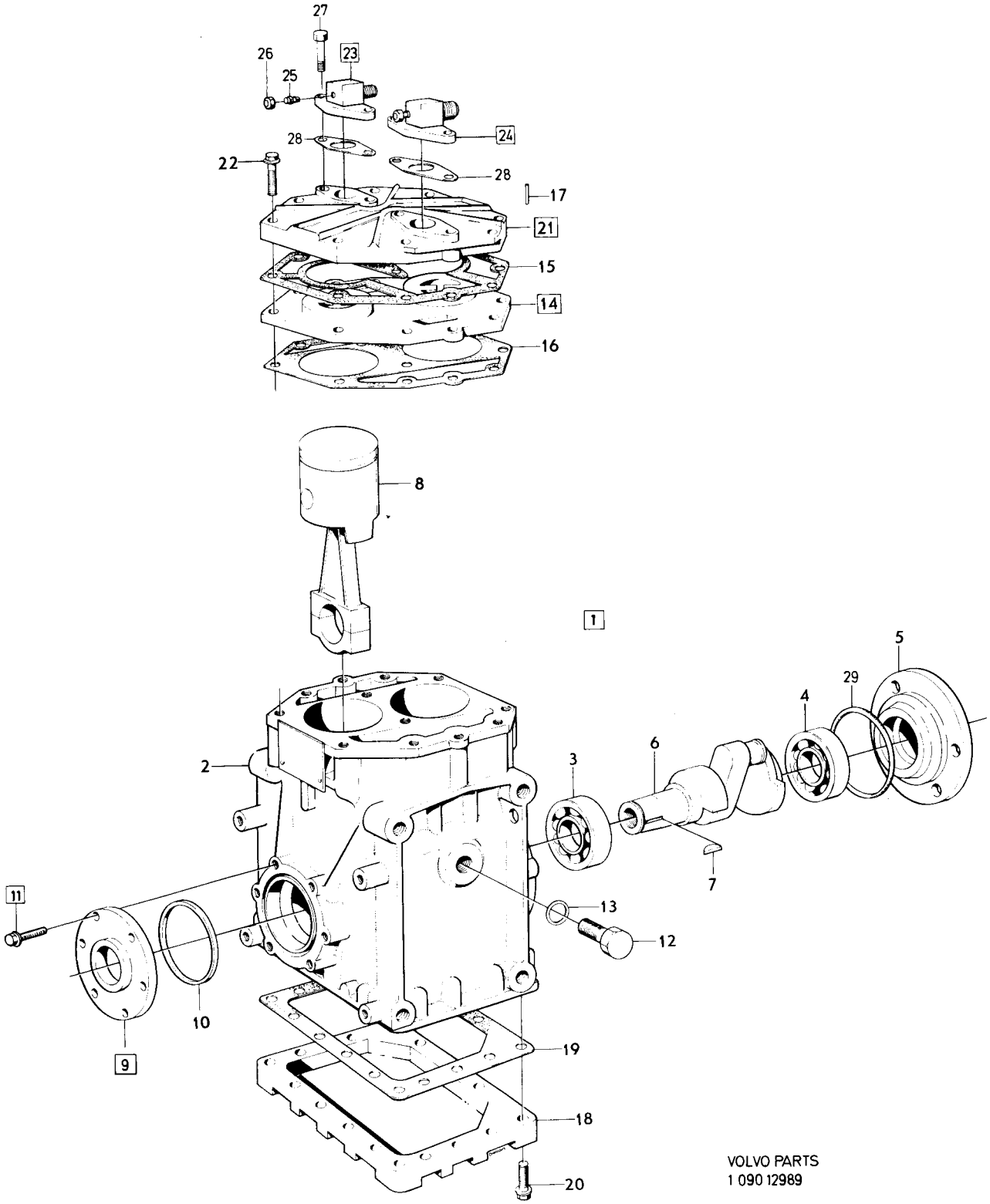

VOLVO PARTS
1 090 12989

Sida Page	Grupp Group	Kompressor B28	Compressor B28	Illustration 37179 1984-12	0600
64	9				

Pos. Fig.	Antal/Quantity				Artikel nr Part No	Benämning	Description	Sats Kit	B P S R	Anmärkning Notes	
1	1	-	-	-	1235412-2	Kompressor med koppling	Compressor with connection		8	13) ERS AV 1 ST 1277225-7, 1 ST 1277224-0, 1 ST 1207400-1, 1 ST 1207405-0, 1 ST 1277239-8, 1 ST 1207406-8.	0020 0040 0041 0042 0043 0044 0045
	1	-	-	-	1259724-1	Kompressor med koppling	Compressor with connection		8	14) ERS AV 1 ST 1277225-7, 1 ST 1277224-0, 1 ST 1207400-1, 1 ST 1207405-0, 1 ST 1277239-8, 1 ST 1207406-8.	0060 0080 0081 0083 0084 0085
	1	-	-	-	1235215-9	Kompressor med koppling	Compressor with connection		8	ACC ERS AV 1 ST 1277225-7, 1 ST 1277224-0, 1 ST 1207400-1, 1 ST 1207405-0, 1 ST 1277239-8, 1 ST 1207406-8, 1 ST 958506-8	0100 0101 0103 0104 0105 0106 0107
x	1	-	-	-	1277225-7	.Kompressor	.Compressor		5		0140
2	1	-	-	-	1207387-0	..Cylinder med axel	..Cylinder with shaft		8		0160
3	1	-	-	-	1207388-8	..Styrpinne	..Pin		8		0180
4	2	-	-	-	1207389-6	..Platta	..Plate		8		0200
5	1	-	-	-	1207390-4	..Platta	..Plate		8		0220
6	1	-	-	-	1207391-2	..Platta	..Plate		8		0240
7	1	-	-	-	1207392-0	..Lock, främre	..Cover, front		8		0260
8	1	-	-	-	1207393-8	..Lock, bakre	..Cover, rear		8	13) 1235215, 1235412	0280
	1	-	-	-	1307618-7	..Lock, bakre	..Cover, rear		8	14) 1259724	0300
9	1	-	-	-	1207394-6	..Hus	..Housing		8	13) 1235215, 1235412	0320
	1	-	-	-	1307617-9	..Hus	..Housing		8	14) 1259724	0340
10	1	-	-	-	1207408-4	...Propp	...Drain plug		8		0360
11	1	-	-	-	1207409-2	...Packning	...Gasket		8		0380
12	1	-	-	-	1207395-3	..Rör	..Tube		8		0400
13	1	-	-	-	1207396-1	..Filter	..Filter		8		0420
14	1	-	-	-	1207397-9	..Pumphjul,	..Pump gear,		8		[illegible]
15						inre och yttre	inner and outer				0460
15	1	-	-	-	1207398-7	.Ventil	.Valve		8		0480
16	1	-	-	-	1207399-5	..O-ring	..O-ring		8		0500
17	1	-	-	-	1207400-1	.Spole	.Coil and housing		5		0520
18	1	-	-	-	1207401-9	.Låsring	.Circlip		5		0540
19	1	-	-	-	1277224-0	.Remskiva, kmpl	.Pulley, cpl		5	D6" 1235412, 1259724	[illegible]
	1	-	-	-	1235211-8	.Remskiva, kmpl	.Pulley, cpl		5	D5" 1235215	[illegible]
20	1	-	-	-	1207403-5	..Kullager	..Ball bearing		5		0600
21	1	-	-	-		..Låsring	..Circlip				0620
22	1	-	-	-	1207404-3	.Låsring	.Lock ring		5		0640
23	1	-	-	-	1207405-0	.Drivfläns	.Clutch drive assy		5		0660
24	1	-	-	-	1207406-8	.Kil	.Key		5		0680
25	1	-	-	-	1207407-6	.Distansring	.Spacer ring		5		0700
	1	-	-	-	273369-9	Tätningssats för axel	Seal shaft kit		5		0720
26	1	-	-	-		.O-ring	.O-ring	S			0740
27	1	-	-	-		.Låsring	.Lock ring	S			0760
28	1	-	-	-		.Hållare	.Retainer	S			0780
29	1	-	-	-		.Tätning	.Seal	S			0800
	1	-	-	-	273370-7	Låsringssats	Ring retainer kit		5		0820
30	1	-	-	-		.Låsring	.Lock ring	S			0840
32	1	-	-	-		.Låsring	.Lock ring	S			0860

13. 262 CH-6449, 264 CH-83054, 265 CH-21774.
14. 262 CH 6450-, 264 CH 83055-, 265 CH 21775-.

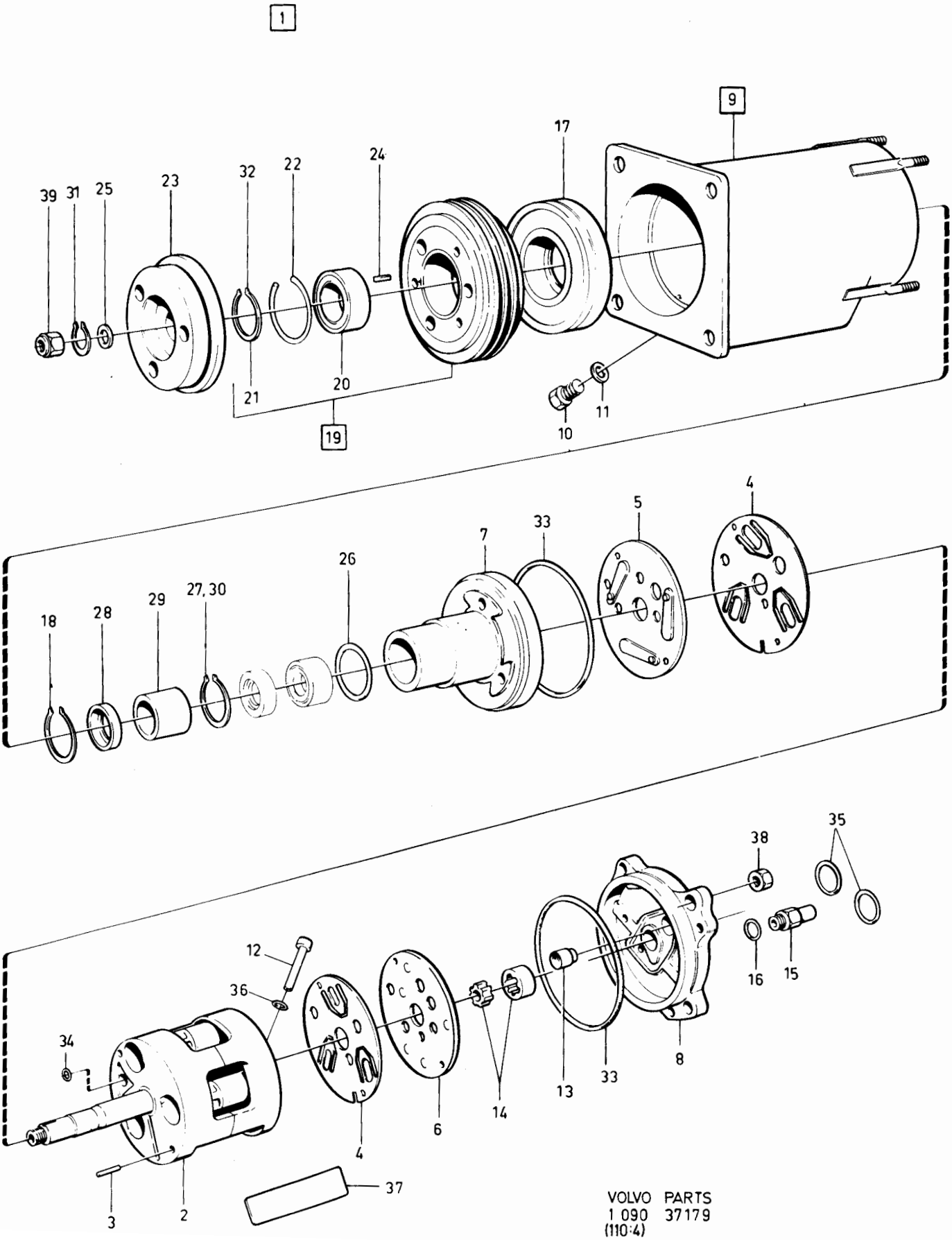

VOLVO PARTS
1 090 37179
(110:4)

Sida Page	Grupp Group	Kompressor	Compressor	Illustration	0600
66	9	B28	B28	37179 1984-12	

Pos. Fig.	Antal/Quantity				Artikel nr Part No	Benämning	Description	Sats Kit	B P S R	Anmärkning Notes	
32	1	-	-	-		•Låsring	•Lock ring	S			0880
	1	-	-	-	273371-5	Packningssats	Gasket kit		5		0900
33	2	-	-	-		•O-ring	•O-ring	S			0920
34	2	-	-	-		•O-ring	•O-ring	S			0940
35	2	-	-	-		•O-ring	•O-ring	S			0960
36	1	-	-	-		•O-ring	•O-ring	S			0980
37	1	-	-	-		•Lock	•Cover	S			1000
	1	-	-	-	273372-3	Muttersats	Nut, shell and shaft kit		5		1020 1040
38	4	-	-	-		•Mutter	•Nut	S			1060
39	1	-	-	-		•Mutter	•Nut	S			[illegible]

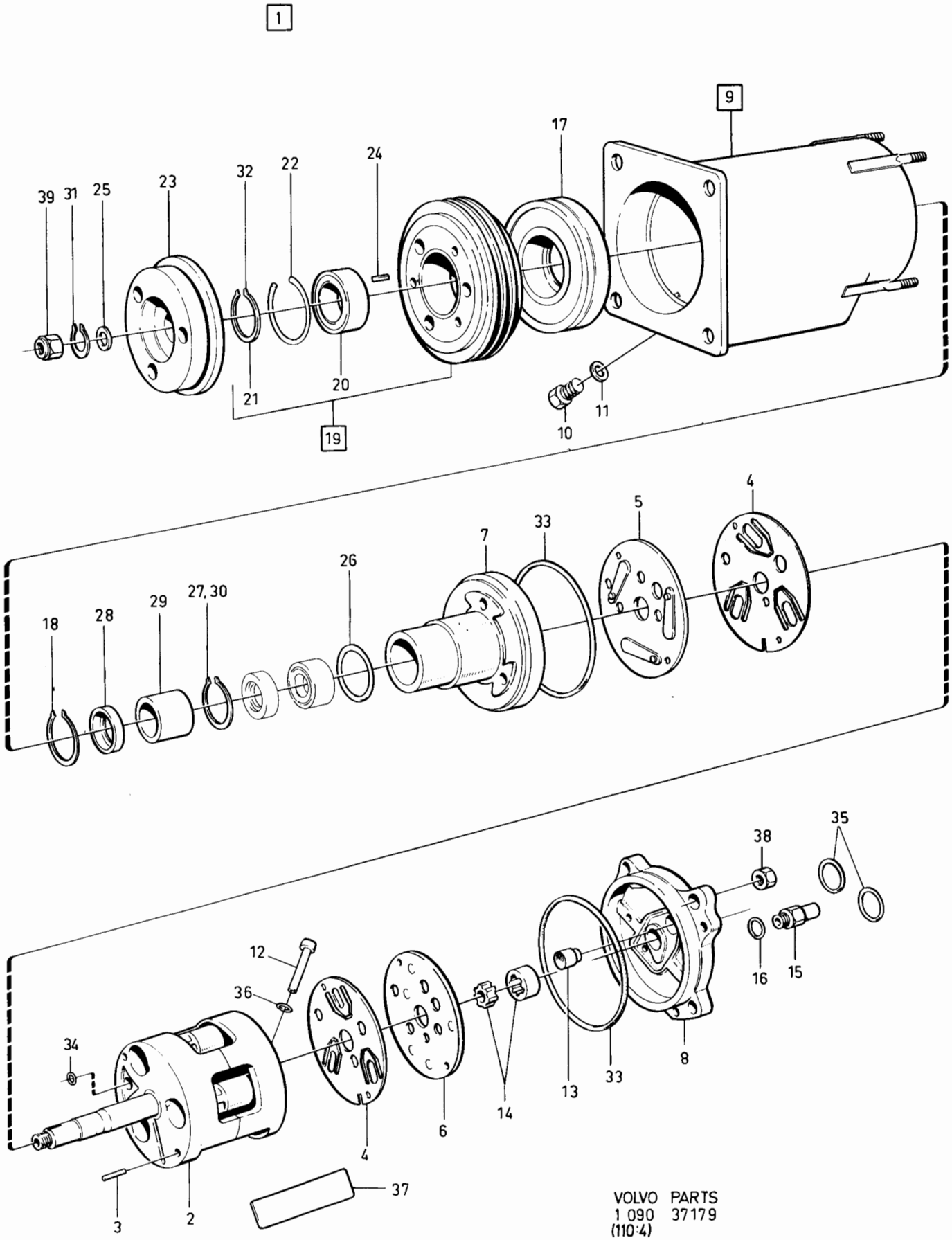

VOLVO PARTS
1 090 37179
(110:4)

Sida Page	Grupp Group	Kompressor med koppling	Compressor with clutch	Illustration	0610
68	9	1259607	1259607	32802 1984-12	

Pos. Fig.	Antal/Quantity				Artikel nr Part No	Benämning	Description	Sats Kit	BPSR	Anmärkning Notes	
1	1	-	-	-	1259607-8	Kompressor med koppling	Compressor with clutch		5		0020 0040
2	1	-	-	-		•Kompressor	•Compressor		8		0060
3	1	-	-	-		•Cylinderpackning	•Cylinder gasket	S			0080
4	1	-	-	-		•Ventilplatta	•Valve plate	S			0100
5	1	-	-	-		•Topplockspackning	•Head gasket	S			0120
6	1	-	-	-	1308133-6	•Topplock	•Cylinder head		5		0140
7	5	-	-	-	1596036-2	•Skruv	•Screw		8		0160
8	2	-	-	-	1188760-1	•Anslutning	•Connection		8	(1308131)	0180
8a	2	-	-	-	1188761-9	•Skyddshuva	•Protection		8		0190
9	1	-	-	-	1308132-8	•Oljeplugg	•Oil filler plug		8		[illegible]
10	2	-	-	-	1596026-3	•O-ring	•O-ring		4		0220
11	1	-	-	-		•Klamma	•Clamp	S			0240
12	1	-	-	-		•Skruv	•Screw	S			0260
13	1	-	-	-		•Remskiva kmpl med lager	•Belt pulley cpl. with bearing	S			0280 0300
14	1	-	-	-	1695483-6	••Lager	••Bearing		8		[illegible]
15	1	-	-	-		•Kopplingsskiva	•Clutch plate	S			0340
16	1	-	-	-	1308124-5	•Magnetspole	•Field coil		8		0360
17	1	-	-	-	1695479-4	•Kil	•Shaft key	S	8		0380
18	1	-	-	-	1695472-9	•Tätning	•Sealing	S	4		0400
19	1	-	-	-	1596031-3	•Låsring	•Snap ring		8		0420
20	1	-	-	-	1596032-1	•Låsring	•Snap ring		8		0440
21	1	-	-	-	1596033-9	•Skruv	•Screw		8		0460
22	1	-	-	-	1596029-7	•Mutter	•Nut		8		0480
	1	-	-	-	1695481-0	Reparationssats, remskiva	Repair kit belt pulley		8		0500 0520
	1	-	-	-	273847-4	Reparationssats, smådelssats	Repair kit, accessories kit		8		0540 0560
	1	-	-	-	1695474-5	Reparationssats, ventilplatta med packningar	Repair kit, valve plate with gaskets		4		0580 0600 0620 0640
	-	-	-	-							

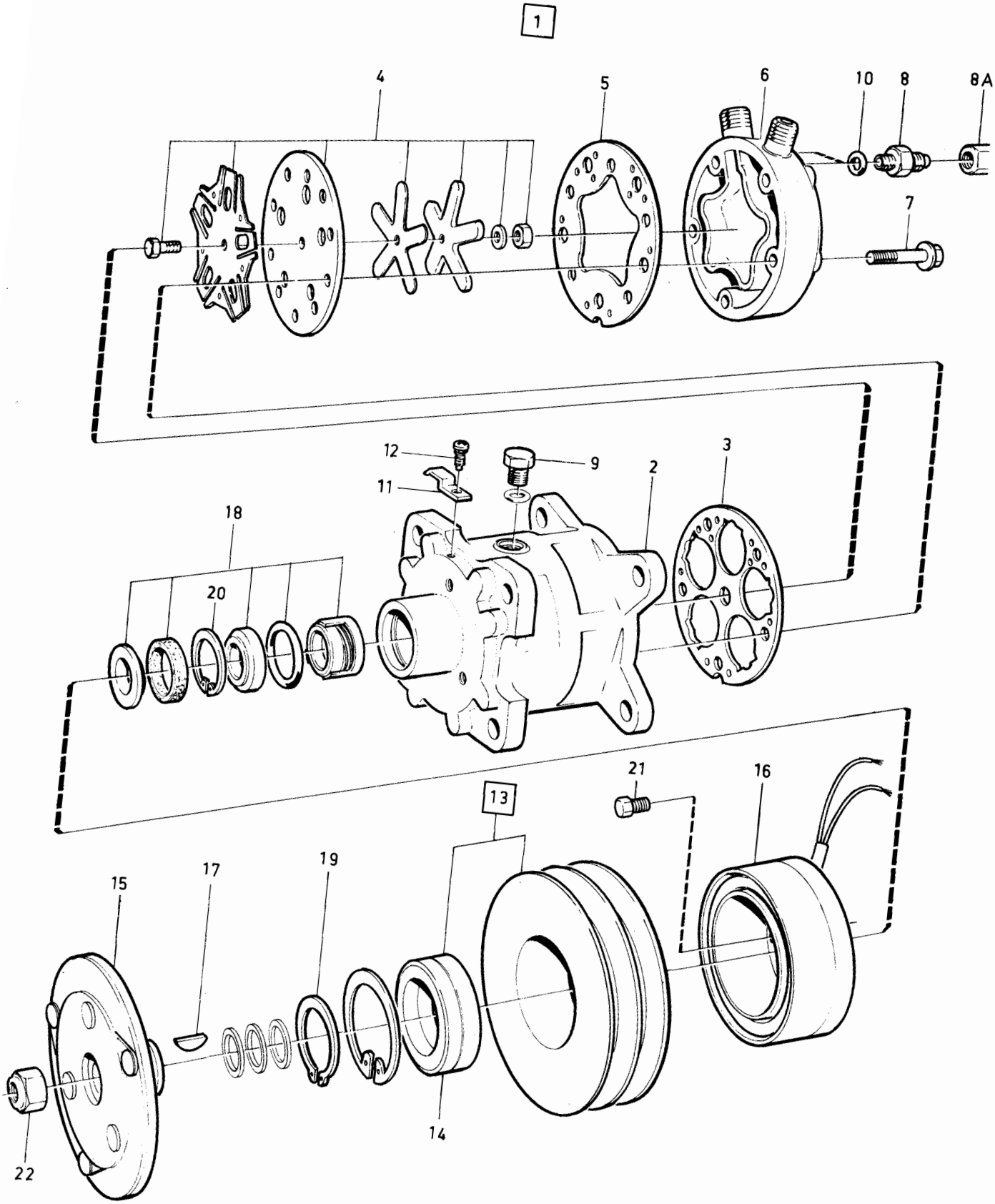

VOLVO PARTS
1 090 32802
(110:4)

Sida Page	Grupp Group	Kompressor med koppling	Compressor with clutch	Illustration	
70	9	1259340	1259340	30195 1984-12	0620

Pos. Fig.	Antal/Quantity				Artikel nr Part No	Benämning	Description	Sats Kit	B P S R	Anmärkning Notes	
1	1	-	-	-	1259340-6	Kompressor med koppling	Compressor with clutch		5		0020 0040
2	1	-	-	-		•Kompressor	•Compressor		8		0060
3	1	-	-	-		•Cylinderpackning	•Cylinder gasket	S			0080
4	1	-	-	-		•Ventilplatta	•Valve plate	S			0100
5	1	-	-	-	1188759-3	•Topplock	•Cylinder head		5		0120
6	1	-	-	-		••Topplockspackning	••Head gasket	S			0140
7	5	-	-	-	1596036-2	•Skruv	•Screw		8		0160
8	2	-	-	-	1188760-1	•Anslutning	•Connection		8		0180
8a	2	-	-	-	1188761-9	•Skyddshuva	•Protection		8		0190
9	1	-	-	-	1308132-8	•Oljeplugg	•Oil filler plug		8		0
10	3	-	-	-	1596026-3	•O-ring	•O-ring		4		0220
11	1	-	-	-		•Klamma	•Clamp	S			0240
12	1	-	-	-		•Skruv	•Screw	S			0260
13	1	-	-	-		•Remskiva kmpl med lager	•Belt pulley cpl with bearing	S			0280 0300
14	1	-	-	-	1188763-5	••Lager	••Bearing	S	8		0
15	1	-	-	-	1188765-0	•Kopplingsskiva	•Clutch plate	S	8		0340
16	1	-	-	-	1188764-3	•Magnetspole	•Field coil		8		0360
17	1	-	-	-	1695479-4	•Kil	•Shaft key	S	8		0380
17a	3	-	-	-		•Distansbricka	•Shim	S			0390
18	1	-	-	-	1695472-9	•Tätning	•Sealing		4		0400
19	1	-	-	-		•Låsring	•Snap ring	S			0420
19a	1	-	-	-		•Låsring	•Snap ring	S			0430
20	1	-	-	-	1596032-1	•Låsring	•Snap ring	S	8		0440
21	1	-	-	-		•Låsring	•Snap ring	S			0460
22	1	-	-	-		•Mutter	•Nut	S			0480
	1	-	-	-	1695481-0	Reparationssats, remskiva	Repair kit, belt pulley		8		0500 0520
	1	-	-	-	1695474-5	Reparationssats, ventilplatta med packningar	Repair kit, valve plate with gaskets		4		0540 0560 0580
	1	-	-	-	1188762-7	Reparationssats, smådelssats	Repair kit, accessories kit		8		0600 0620
	1	-	-	-	1695473-7	Packningssats	Gasket kit		3		0640 0660

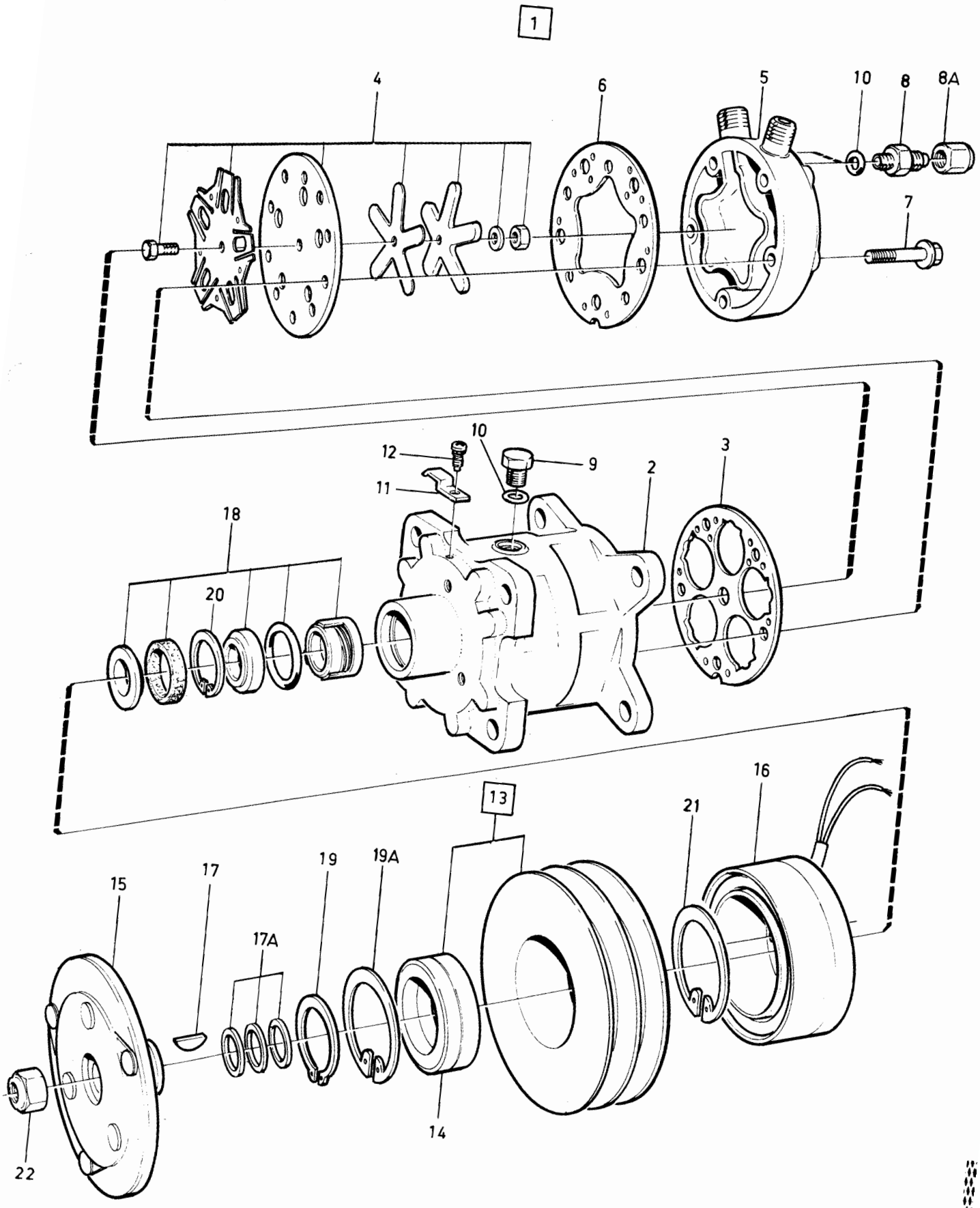

VOLVO PARTS
1 090 30195
(110:4)

Sida Page	Grupp Group	AC- kompensering	AC-COMPENSATION,	Illustration	0650
72	9	B17A, B19A, B21A, B23A	B17A, B19A, B21A, B23A	34900 1984-12	

Pos. Fig.	Antal/Quantity				Artikel nr Part No	Benämning	Description	Sats Kit	B P S R	Anmärkning Notes	
1	1	-	-	-	1276471-8	Magnetventil	Magnet valve		3	CH- 937691	0020
1a	1	-	-	-	1306712-9	Magnetventil	Magnet valve		8	B19A SINGAPORE	0030
										SEN UTF (1306712)	0035
										ERS AV 1332347-2	0036
1b	1	-	-	-	1332347-2	Magnetventil	Magnet valve		2	CH 937692-	0037
1c	1	-	-	-	1332348-0	Skyddskåpa	Protective casing		3	CH 937692-	0038
2	1	-	-	-	955137-5	Skruv	Screw		2		0040
3	1	-	-	-	1276212-6	Nippel	Nipple		5		0060
4	1	-	-	-	1276472-6	Backventil	Check valve		5		0080
5	1	-	-	-	1266008-0	Skarvnippel	Nipple		2		0100
6	50MM	-	-	-	1276577-2	Slang	Hose		2		[illegible]
7	50MM	-	-	-	1276577-2	Slang	Hose		2		0140
8	ERF	-	-	-	192055-2	Slang	Hose		2	ALT	0160
9	1	-	-	-	949024-4	T-nippel	T-nipple		2	ALT	0180
10	1	-	-	-	1332270-6	Vakuumventil	Vacuum valve		2	(1306391)	0200
11	1	-	-	-	1276248-0	Nippel	Nipple		5	19)	0220
	1	-	-	-	1306810-1	Nippel	Nipple		5	20)	[illegible]
12	200	-	-	-	944075-1	Slang	Hose		2		[illegible]
13	370	-	-	-	192055-2	Slang	Hose		2		0260
14	250	-	-	-	192055-2	Slang	Hose		2		0280
15	190	-	-	-	941106-7	Slang	Hose		2	ALT	0300
16	130	-	-	-	941106-7	Slang	Hose		2	ALT	0320
17	1	-	-	-		Nippel	Nipple			SE GRUPP 2A	0340
18	1	-	-	-	1188851-8	AC-KOMP. sats	AC-COMP. kit		4	40) B21A, SWEDEN,	0350
										CAN, AUSTRALIA	0355
19	1	-	-	-	1306712-9	Magnetventil	Magnet valve		8	ERS AV 1332347-2	0360
19a	1	-	-	-	1332347-2	Magnetventil	Magnet valve		2		0370
20	1	-	-	-	955137-5	•Skruv	•Screw		2		0380
21	600	-	-	-	192055-2	•Slang	•Hose		2		0400
22	600	-	-	-	192055-2	•Slang	•Hose		2		0420
23	900	-	-	-	192055-2	•Slang	•Hose		2		0440
24	2	-	-	-	1266008-0	•Skarvnippel	•Nipple		2		0460
25	1	-	-	-	949025-1	•T-nippel	•T-nipple		2		0480
26	1	-	-	-	949025-1	•T-nippel	•T-nipple		2	AUTO	0500
27	420	-	-	-	946655-8	•Slang	•Hose		2		0520
28	1	-	-	-	1332347-2	Magnetventil	Magnet valve		2		0560
29	-	-	-	-		Slangmatta	Hose harness		8	ARABIA	0580
30	900	-	-	-	192055-2	•Slang	•Hose		2		[illegible]
31	600	-	-	-	192055-2	•Slang	•Hose		2		[illegible]
32	1	-	-	-	949025-1	•T-nippel	•T-nipple		2		0640
33	420	-	-	-	946655-8	•Slang	•Hose		2		0660

19. 242 CH-189179, 244 CH-592109, 245 CH-317939, 262 CH- 8374, 264 CH-107609, 265 CH-28319.
20. 242 CH 189180-, 244 CH 592110-, 245 CH 317940-, 262 CH 8375-, 264 CH 107610-, 265 CH 28320-.
40. 242 CH 206791-, 244 CH 686100-, 245 CH 368310-, 264 CH 125110-, 265 CH 30680-.

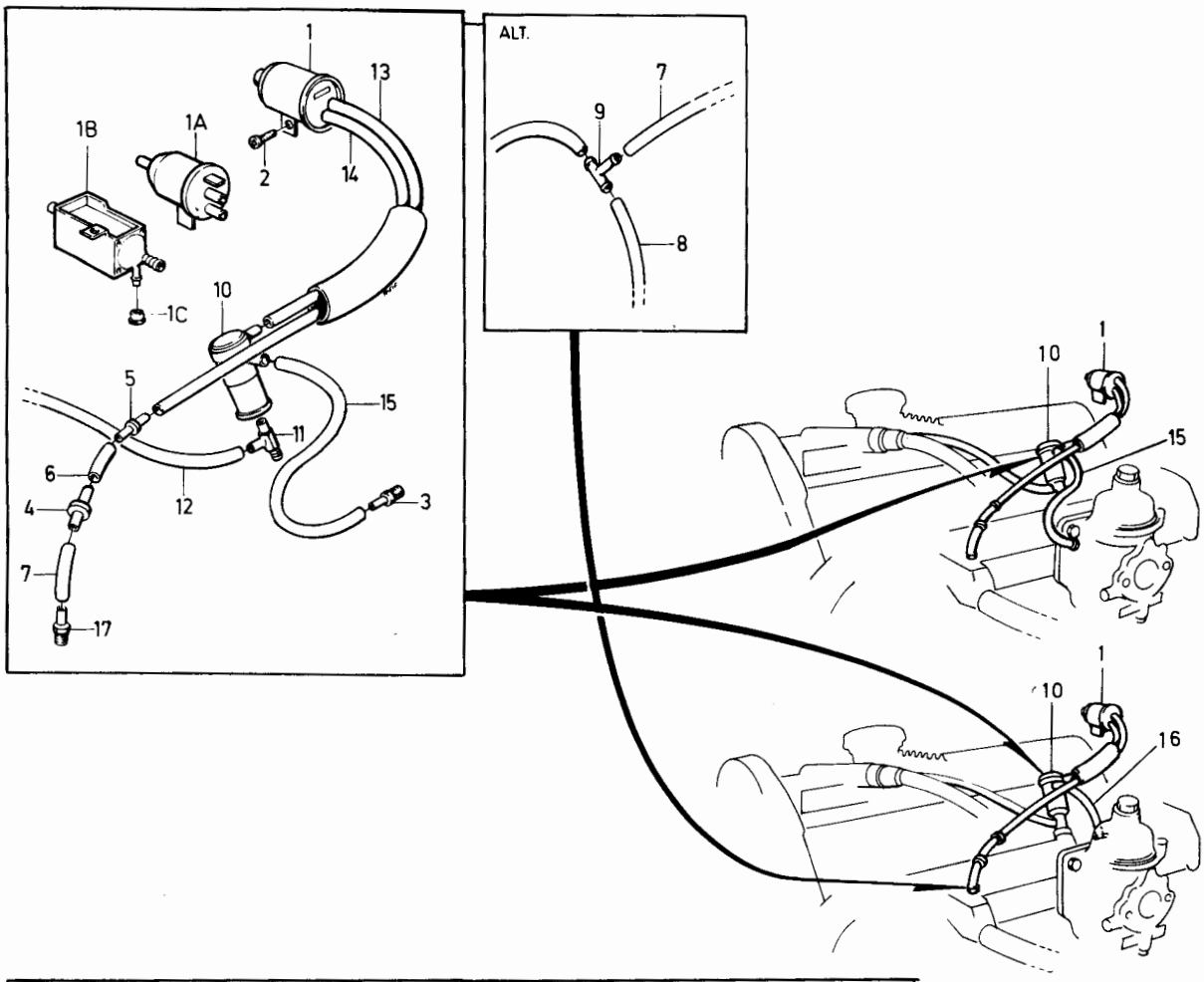

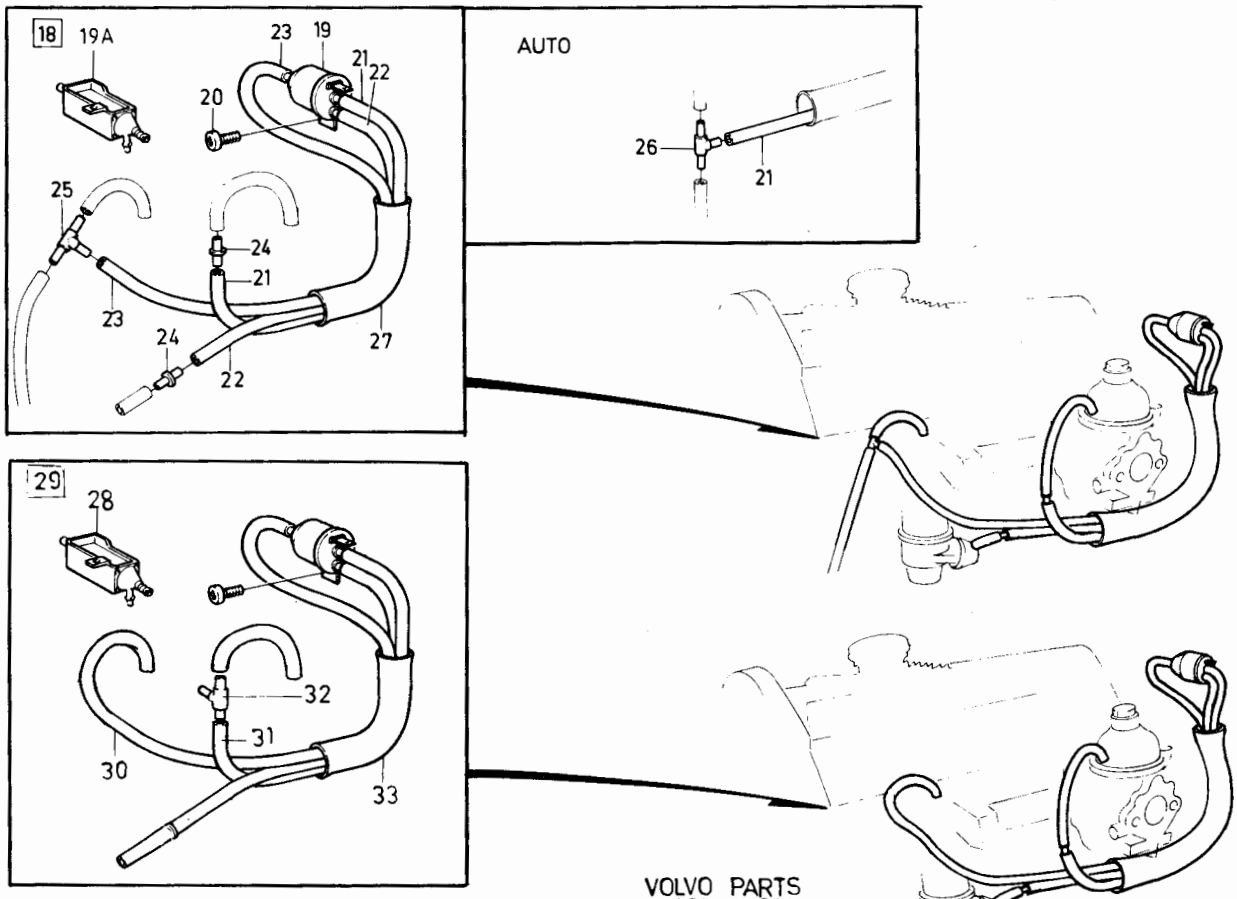

VOLVO PARTS
1 090 34900
(110:4)

Sida Page	Grupp Group	AC- kompensering	AC- compensation	Illustration	0700
74	9	B19E, B21E, B21F, B23E	B19E, B21E, B21F, B23E	34187 1984-12	

Pos. Fig.	Antal/Quantity				Artikel nr Part No	Benämning	Description	Sats Kit	B P S R	Anmärkning Notes	
	-	-	-	-		AC-KOMPENSERING	AC- COMPENSATION	S		EXCL TURBO	0020
1	1	-	-	-	1276471-8	•Magnetventil	•Magnet valve		3	CH- 937691	0040
1a	-	-	-	-	1332347-2	•Magnetventil	•Magnet valve		2	CH 937692-	0050
1b	-	-	-	-	1332348-0	•Skyddskåpa	•Protective casing		3	CH 937692-	0055
2	1	-	-	-	955138-3	•Skruv	•Screw		2		0060
3	1	-	-	-	1332270-6	•Vakuumventil	•Vacuum valve		2	(1306391)	0080
4	1	-	-	-	1276212-6	•Nippel	•Nipple		5		0100
5	1	-	-	-	1276216-7	•T-rör	•T-pipe		5		0120
6	1	-	-	-		•Slang	•Hose			SE GRUPP 2C	0140
7	60MM	-	-	-	941106-7	•Slang	•Hose		2		0160
8	530	-	-	-	192055-2	•Slang	•Hose		2		[illegible]
9	530	-	-	-	192055-2	•Slang	•Hose		2		0200
10	1	-	-	-	949025-1	•T-nippel	•T-nipple		2	B21F USA, EXCL CALIF	0220
11	50MM	-	-	-	948958-4	•Slang	•Hose		2	B21F USA, EXCL CALIF	0240
12	ERF	-	-	-	948958-4	•Slang	•Hose		2	B21F USA, EXCL CALIF	0260
13	1	-	-	-	943513-2	•Nippel	•Nipple		2		0280
14	1	-	-	-	463766-6	•Packning	•Gasket		2		[illegible]
15	1	-	-	-	1276517-8	•Nippel	•Nipple		3	10)	0320
16	40MM	-	-	-	941106-7	•Slang	•Hose		2		0340
17	40MM	-	-	-	941106-7	•Slang	•Hose		2		0360
											0380
											0400
	-	-	-	-		AC-KOMPENSERING	AC- COMPENSATION	S		TURBO	0420
18	1	-	-	-	1276471-8	•Magnetventil	•Magnet valve		3		0440
19	1	-	-	-	955138-3	•Skruv	•Screw		2		0460
20	1	-	-	-	1332270-6	•Vakuumventil	•Vacuum valve		2	(1306391)	0480
21	1	-	-	-	1306787-1	•Nippel	•Nipple		5		0500
22	1	-	-	-	945651-8	•Slangklammer	•Hose clamp		2		0520
23	400	-	-	-	1306702-0	•Slang	•Hose		2		0540
24	4	-	-	-	947331-5	•Slangklammer	•Hose clamp		2		0560
25	100	-	-	-	1306702-0	•Slang	•Hose		2		0580
26	1	-	-	-	1306786-3	•Slang	•Hose		5	EXCL B19E	0600
	120	-	-	-	1306702-0	•Slang	•Hose		2	B19E	0610
27	1	-	-	-	949025-1	•T-nippel	•T-nipple		2		0620
28	2	-	-	-	946709-3	•Slangklammer	•Hose clamp		2		0640
29	1	-	-	-	682101-1	•Klammer	•Clamp		3		0650
30	1	-	-	-	948211-8	•Bandklammer	•Strip clamp		2		0655
											[illegible]
											0680
	-	-	-	-		AC-KOMPENSERINGS-	AC-COMPENSATION				0700
	-	-	-	-		SATSER	KITS				0720
	1	-	-	-	1129166-3	AC-KOMP. sats	AC-COMP. kit		4	EXCL USA, CAN	0740
	1	-	-	-	1129166-3	AC-KOMP.SATS	AC-COMP. kit		4	USA, CAN (1188272)	0760

10. 242 CH 165570-, 244 CH 482505-, 245 CH 264755-,264 CH 8305 5-, 265 CH 21775-.

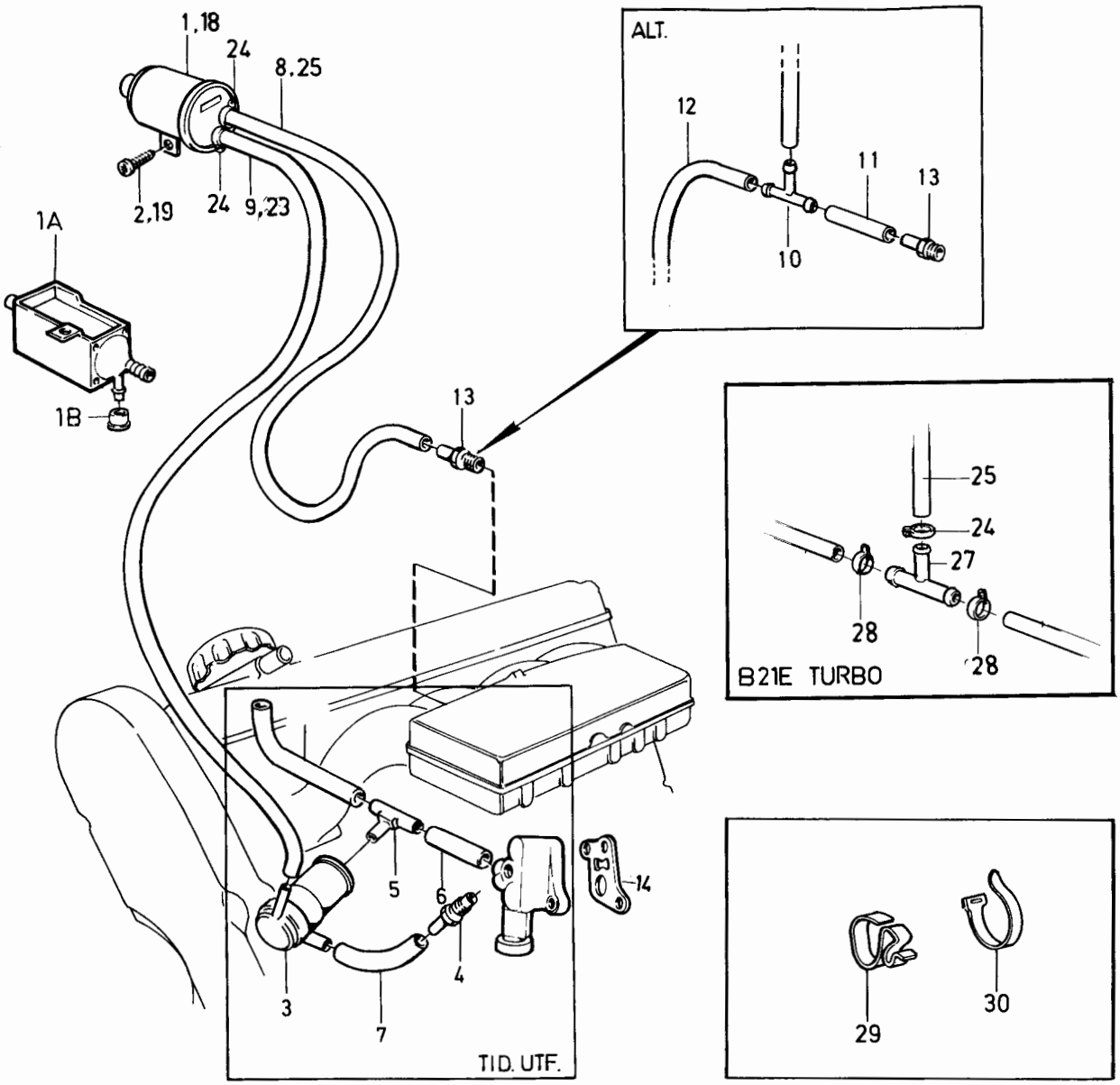

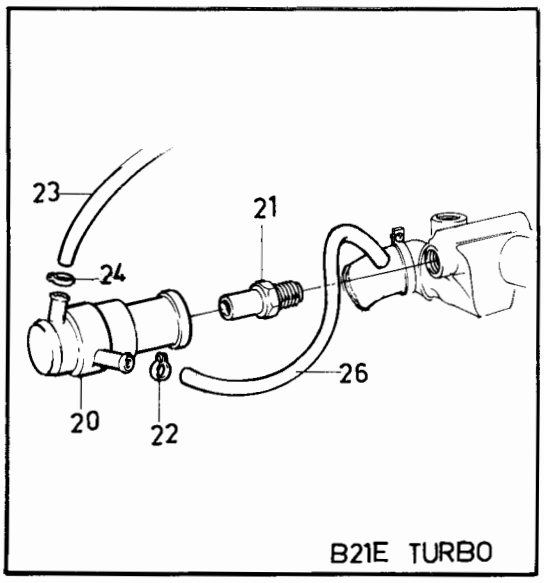

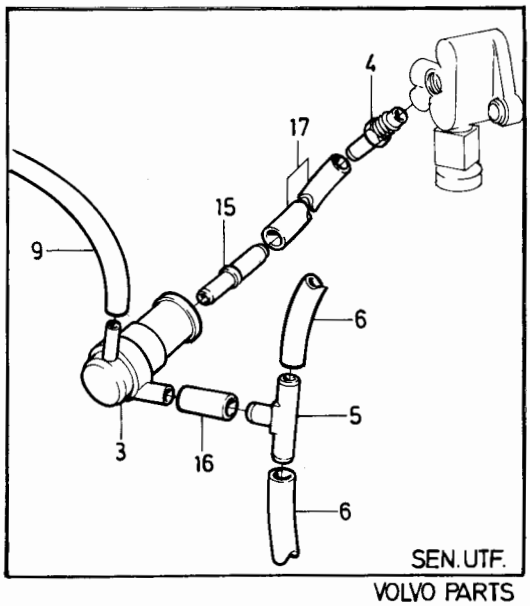

VOLVO PARTS
1 090 34187
(110 : 4)

Sida Page	Grupp Group	AC- kompensering B27A, B28A	AC- compensation, B27A, B28A	Illustration 34188 1984-12	0750
76	9				

Pos. Fig.	Antal/Quantity				Artikel nr Part No	Benämning	Description	Sats Kit	B P S R	Anmärkning Notes	
1	1	-	-	-	1276471-8	Magnetventil	Magnet valve		3	CH- 937691	0020
1a	1	-	-	-	1332347-2	Magnetventil	Magnet valve		2	CH 937692-	0030
1b	1	-	-	-	1332348-0	Skyddskåpa	Protective casing		3	CH 937692-	0035
2	1	-	-	-	955137-5	Skruv	Screw		2		0040
3	1	-	-	-	1276212-6	Nippel	Nipple		5		0060
4	1	-	-	-	1276472-6	Backventil	Check valve		5		0080
5	1	-	-	-	1266008-0	Skarvnippel	Nipple		2		0100
6	50MM	-	-	-	1276577-2	Slang	Hose		2		0120
7	50MM	-	-	-	1276577-2	Slang	Hose		2		0140
8	1	-	-	-	1332270-6	Vakuumventil	Vacuum valve		2	(1306391)	0160
9	720	-	-	-	192055-2	Slang	Hose		2		[illegible]
10	190	-	-	-	941106-7	Slang	Hose		2		0200
11	1	-	-	-	1274159-1	Nippel	Nipple		5	(1274086)	0220
12	370	-	-	-	192055-2	Slang	Hose		2		0240
13	1	-	-	-	1274178-1	Nippel	Nipple		5	(1274085)	0260

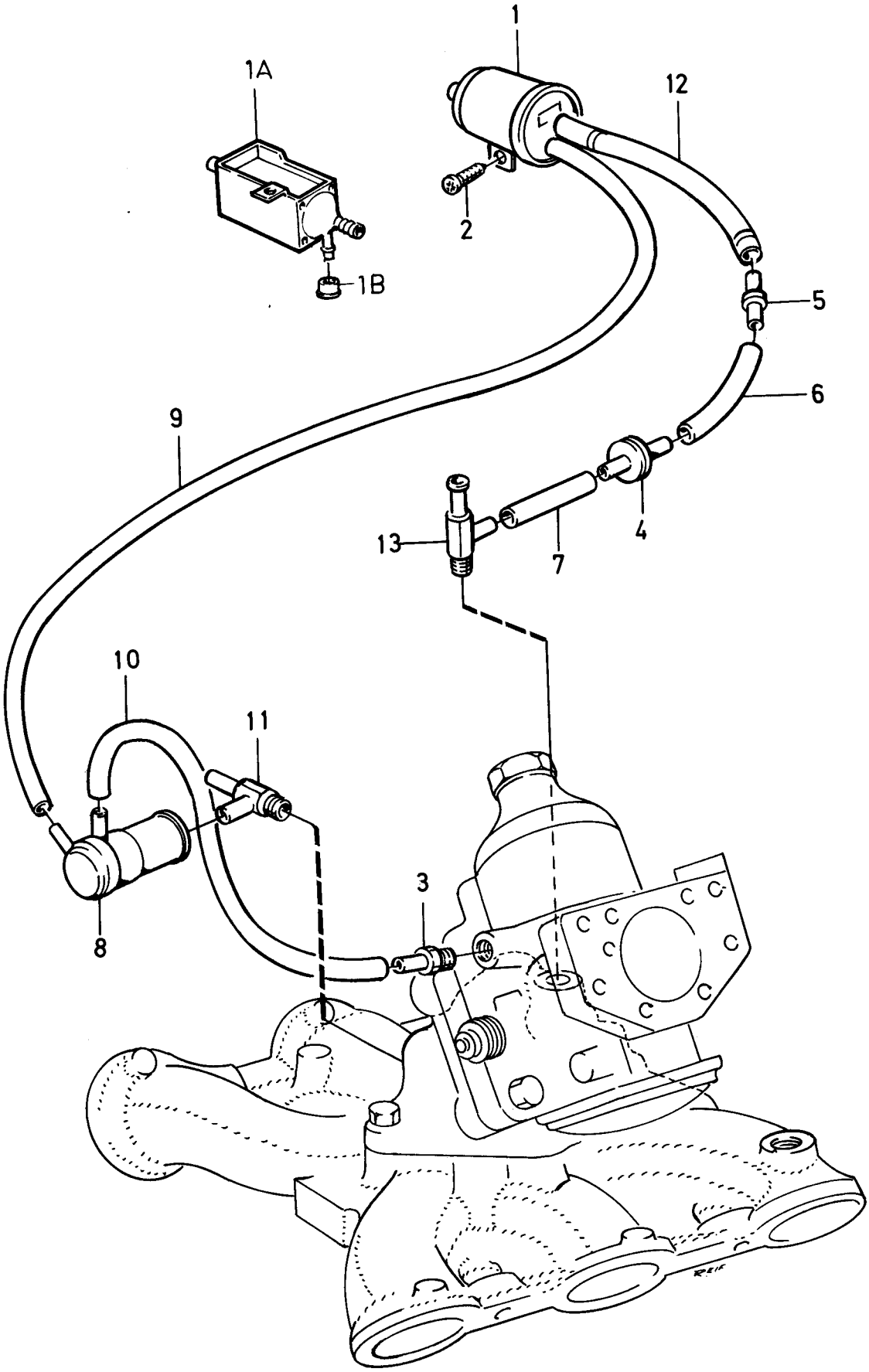

VOLVO PARTS
1 090 34188
(110:4)

Sida Page	Grupp Group	AC- kompensering B27E, B28E	AC- compensation B27E, B28E	Illustration 34189 1984-12	0800
78	9				

Pos. Fig.	Antal/Quantity				Artikel nr Part No	Benämning	Description	Sats Kit	B P S R	Anmärkning Notes	
1	1	-	-	-	1276471-8	Magnetventil	Magnet valve		3	CH- 937691	0020
1a	-	-	-	-	1332347-2	Magnetventil	Magnet valve		2	CH 937692-	0030
1b	-	-	-	-	1332348-0	Skyddskåpa	Protective casing		3	CH 937692-	0035
2	1	-	-	-	955138-3	Skruv	Screw		2		0040
3	1	-	-	-	1332270-6	Vakuumventil	Vacuum valve		2	(1306391)	0060
4	565	-	-	-	192055-2	Slang	Hose		2		0080
5	1	-	-	-	1274098-1	Nippel	Nipple		5		0100
6	1	-	-	-	946600-4	Nippel	Nipple		2		0120
7	360	-	-	-	941106-7	Slang	Hose		2		0140
8	1	-	-	-	943513-2	Nippel	Nipple		2	13) EXCL SWEDEN, AUSTRALIA.	0160
	1	-	-	-	943513-2	Nippel	Nipple		2	14)	0180
8a	1	-	-	-	947559-1	Nippel	Nipple		2	SWEDEN, AUSTRALIA	0200
8b	1	-	-	-	1306596-6	Fläns	Flange		6	SWEDEN, AUSTRALIA	0220
9	760	-	-	-	192055-2	Slang	Hose		2	13) EXCL SWEDEN, AUSTRALIA.	0240
	760	-	-	-	192055-2	Slang	Hose		2	14)	0260
10	1	-	-	-	949025-1	T-nippel	T-nipple		2	13) SWEDEN, AUSTRALIA	0300
11	ERF	-	-	-	948958-4	Slang	Hose		2	13) SWEDEN, AUSTRALIA	0320
12	120	-	-	-	948958-4	Slang	Hose		2	13) SWEDEN, AUSTRALIA	0340
13	400	-	-	-	192055-2	Slang	Hose		2	13) SWEDEN, AUSTRALIA	0360
14	1	-	-	-	1274084-1	Nippel	Nipple		5	EXCL AUSTRALIA	0380
15	1	-	-	-	1274083-3	Nippel	Nipple		5	AUSTRALIA	0400

13. 262 CH-6449, 264 CH-83054, 265 CH-21774.
14. 262 CH 6450-, 264 CH 83055-, 265 CH 21775-.

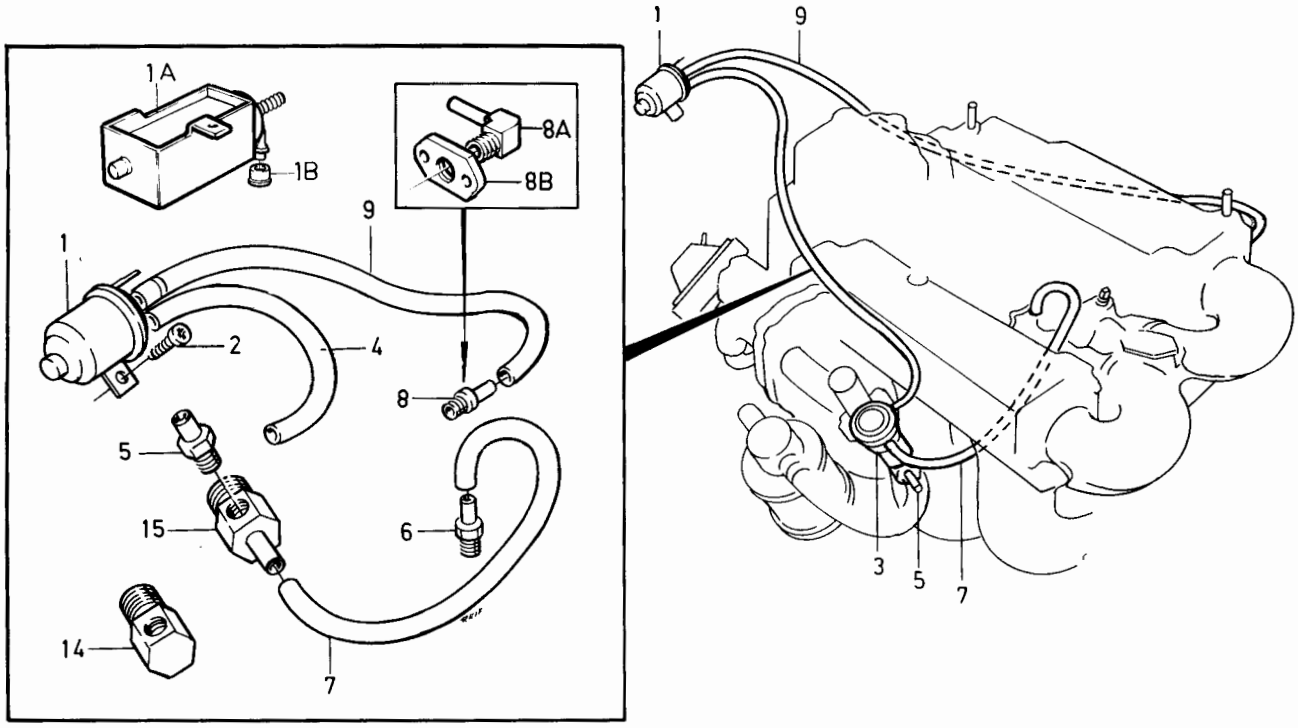

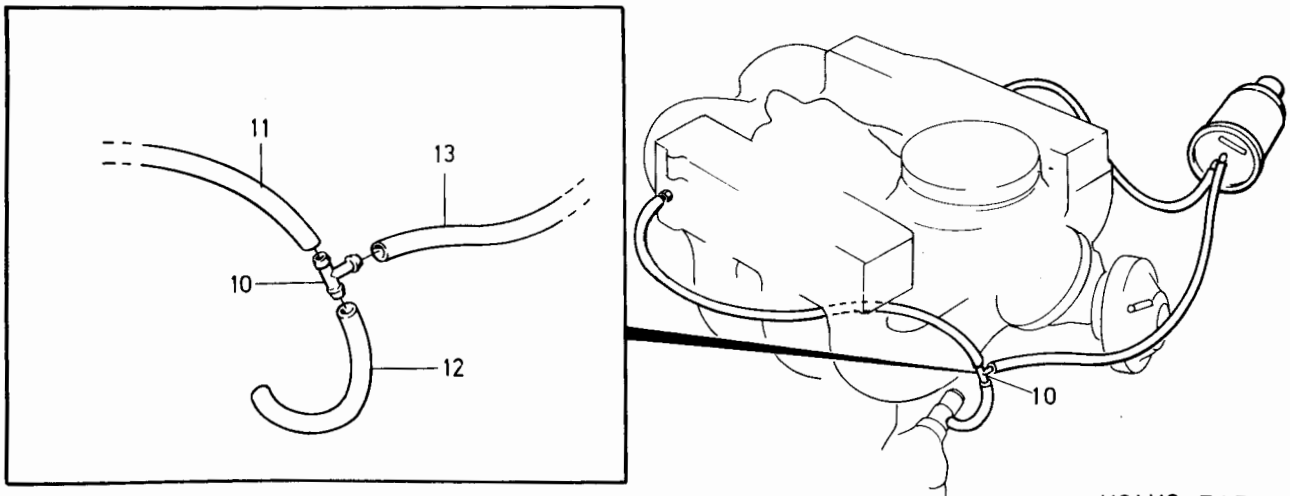

VOLVO PARTS
1 090 34189
(110:4)

Sida Page	Grupp Group	AC- kompensering B27F, B28F	AC- compensation, B27F, B28F	Illustration 25519 1984-12	0825
80	9				

Pos. Fig.	Antal/Quantity				Artikel nr Part No	Benämning	Description	Sats Kit	B P S R	Anmärkning Notes	
1	1	-	-	-	1276471-8	Magnetventil	Magnet valve		3		0020
2	1	-	-	-	955137-5	Skruv	Screw		2		0040
3	340	-	-	-	192055-2	Slang	Hose		2	13)	0060
4	2	-	-	-	1266008-0	Skarvnippel	Nipple		2	13)	0080
5	100	-	-	-	948958-4	Slang	Hose		2	13)	0100
6	250	-	-	-	192055-2	Slang	Hose		2	13)	0120
7	1	-	-	-		Slang	Hose			SE GRUPP 2C	0140
8	1	-	-	-	1332270-6	Vakuumventil	Vacuum valve		2	14) (1306391)	0160
9	565	-	-	-	192055-2	Slang	Hose		2	14)	0180
10	1	-	-	-	1274098-1	Nippel	Nipple		5	14)	0200
11	1	-	-	-	949025-1	T-nippel	T-nipple		2	14)	[illegible]
12	370	-	-	-	192055-2	Slang	Hose		2	14)	[illegible]
13	1	-	-	-	1274083-3	Nippel	Nipple		5	14)	0260
14	1	-	-	-	946600-4	Nippel	Nipple		2	14) CALIFORNIA	0280
15	730	-	-	-	941106-7	Slang	Hose		2	14) CALIFORNIA	0300
16	1	-	-	-	946600-4	Nippel	Nipple		2	14) EXCL CALIFORNIA	0320
17	360	-	-	-	941106-7	Slang	Hose		2	14) EXCL CALIFORNIA	[illegible]

13. 262 CH-6449, 264 CH-83054, 265 CH-21774.
14. 262 CH 6450-, 264 CH 83055-, 265 CH 21775-.

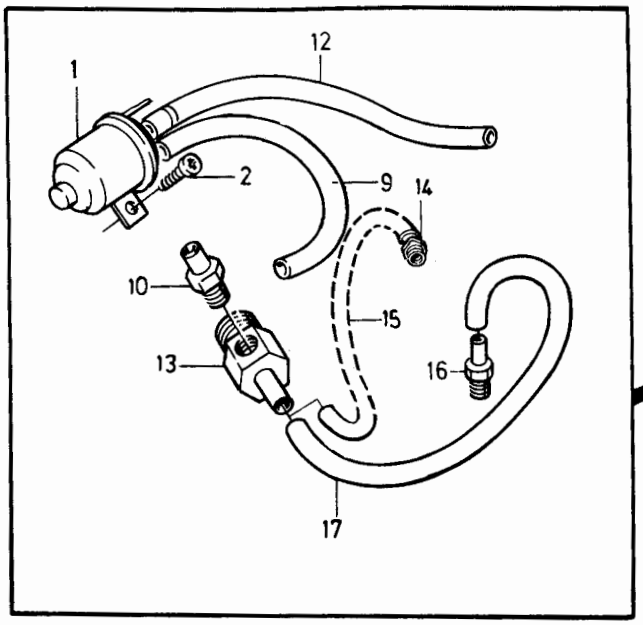

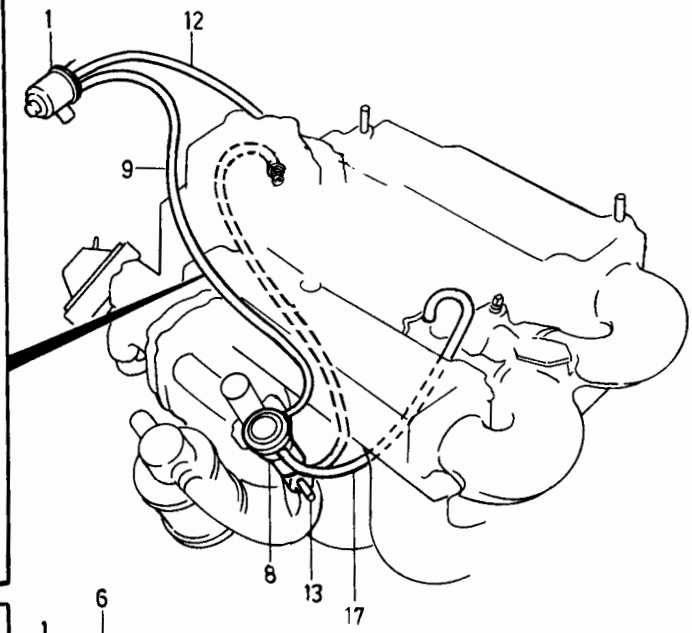

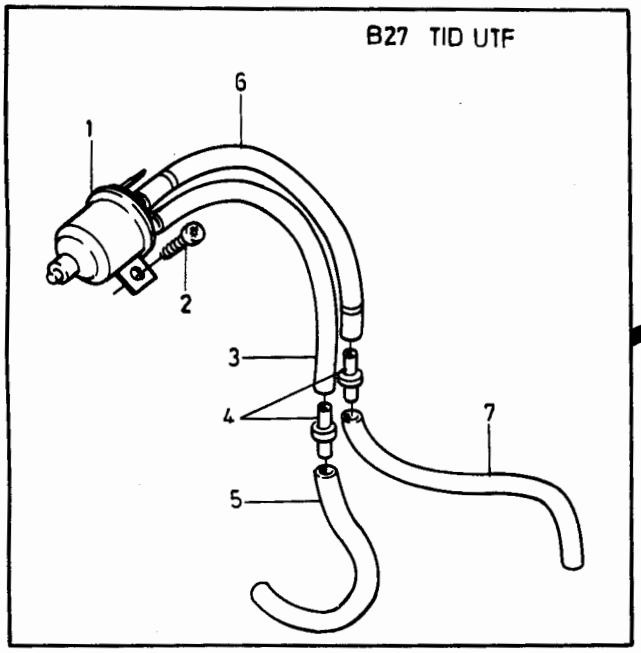

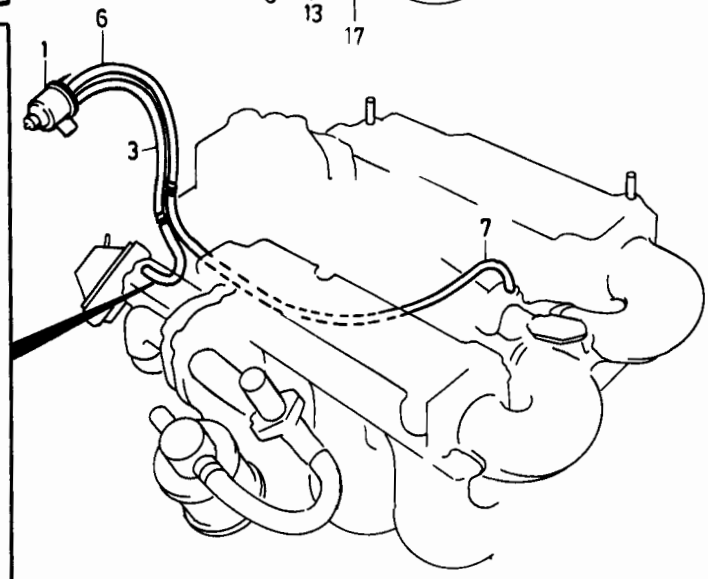

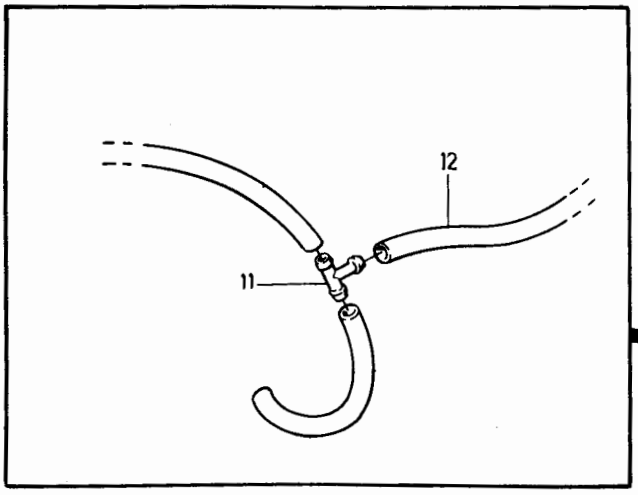

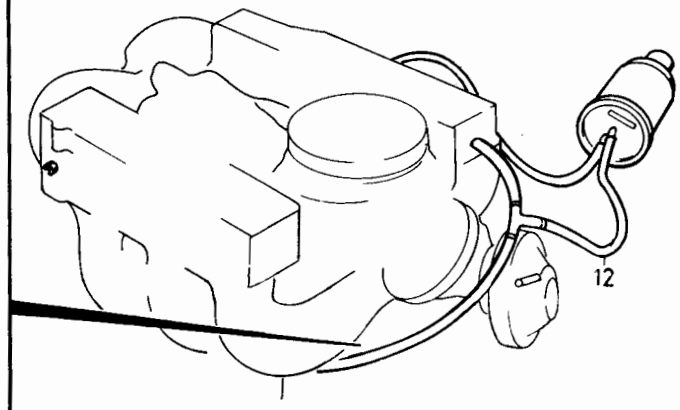

VOLVO PARTS
1 090 25519
(110:4)

Sida / Page: 82 | Grupp / Group: 9 | Luftutsläpp | Air outlet | Illustration 12991 1984-12 | 0850

Pos. Fig.	Antal/Quantity 242 262	244 264	245 265		Artikel nr Part No	Benämning	Description	Sats Kit	B P S R	Anmärkning Notes	
1	1	1	-	-	1214180-0	Backventil, kmpl.	Check valve, cpl		5		0020
2	2	2	-	-		•Backventil	•Check valve		8		0040
3	1	1	-	-		•Hållare	•Retainer		8		0060
4	2	2	-	-	955138-3	Skruv	Screw		2		0080
5	600	600	-	-	943519-9	Slang	Hose		2	MTL 2X300	0100
	1200	1200	-	-	943519-9	Slang	Hose		2	UTL 2X600	0120
6	2	2	-	-	951790-5	Slangklammer	Hose clip		5		0140
7	1	1	-	-	686450-8	Stänkskydd	Splash plate		8		0160
8	3	3	-	-	960138-6	Bricka	Washer		2		0180
9	3	3	-	-	955138-3	Skruv	Screw		2		0200
10	-	-	1	-	683933-6	Luftutsläpp	Air outlet		5		[illegible]
11	-	-	1	-	684644-8	•Packning	•Gasket		3		[illegible]
12	-	-	5	-	965168-8	Skruv	Screw		2		0260
13	-	-	1	-	684552-3	Galler	Grille		4		0280
14	-	-	1	-	686103-3	Galler, svart	Grille, black		4		0300
	-	-	1	-	1246112-5	Galler, blå	Grille, blue		4		0320
	-	-	1	-	1246111-7	Galler, beige	Grille, beige		4		0340
	-	-	1	-	1246110-9	Galler, grå	Grille, grey		4		[illegible]
	-	-	1	-	1246109-1	Galler, brun	Grille, brown		4		0380
15	-	-	2	-	92397-9	Spärrbricka	Catch washer		2		0400
											0420

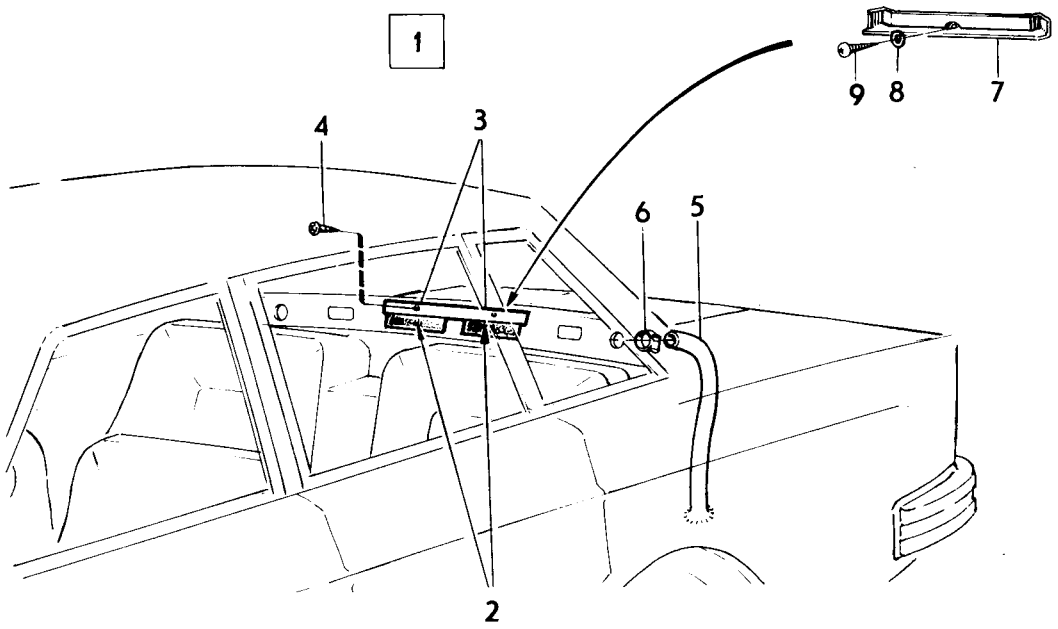

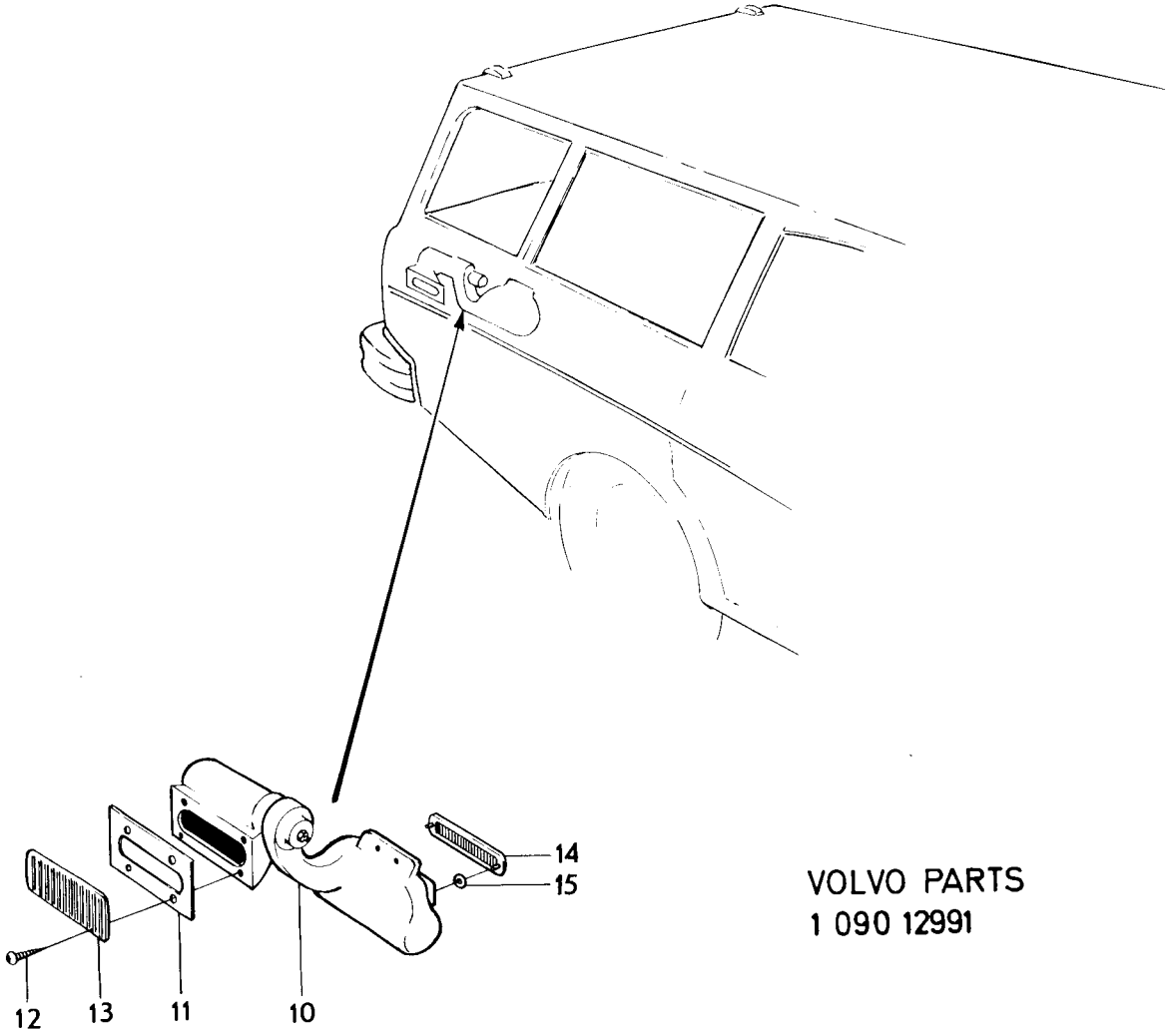

VOLVO PARTS
1 090 12991

Sida Page	Grupp Group	Parkeringsvärmare med monteringsdetaljer	Parking heater with installation components	Illustration	0900
84	9	07-B (VOLVO 300)	07-B (VOLVO 300)	28485 1984-12	

	Pos. Fig.	Antal/Quantity B17 - B23	B27 B28			Artikel nr Part No	Benämning	Description	Sats Kit	B P S R	Anmärkning Notes	
	1	1	-	-	-	3712150-6	Parkeringsvärmarsats	Parking heater kit		2	B17, B19, B21, B23	0020
										8	ERS AV 3712970-7	0040
x		1	-	-	-	3712970-7	Parkeringsvärmarsats	Parking heater kit		2	B17, B19, B21, B23	0050
		-	1	-	-	3716415-9	Parkeringsvärmaresats	Parking heater kit		8	19) B27, B28	0060
											ERS AV 3712155-5	0070
		-	1	-	-	3712155-5	Parkeringsvärmarsats	Parking heater kit		2	20) B27, B28	0080
	2	1	1	-	-		.Parkeringsvärmare	.Parking heater			SE SIDA 88, 8-D17	0100
	3	1	1	-	-	3716113-0	.Fläkt	.Fan		3		0120
	4	1	1	-	-	3716419-1	..Anslutning	..Connection		3		0140
	5	6	6	-	-	955119-3	..Skruv	..Screw		2		0160
	6	1	1	-	-	3716321-9	..Fläns	..Flange		3		[illegible]
	7	1	1	-	-	943480-4	..Slangklammer	..Hose clamp		2		0200
	8	3	3	-	-	946544-4	.Flänsskruv	.Flange screw		2		0220
	9	-	1	-	-	3716372-2	.Ring	.Ring		3		0240
	10	-	220	-	-	943527-2	.Slang	.Hose		2		0260
	11	1	2	-	-	943480-4	.Slangklammer	.Hose clamp		2		0280
	12	1	1	-	-	1215315-1	.Bussning	.Bushing		5		[illegible]
	13	1	1	-	-	1234891-8	.Shuntventil	.Shunt valve		4		0320
	14	400	400	-	-	943527-2	.Luftslang	.Air hose		2		0340
	15	50MM	50MM	-	-	943527-2	.Luftslang	.Air hose		2		0360
	16	190	320	-	-	943527-2	.Luftslang	.Air hose		2		0380
	17	1	1	-	-	3716152-8	.Bussning	.Bushing		3		0400
	18	1	1	-	-	943480-4	.Slangklammer	.Hose clamp		2		0420
	19	1	1	-	-	3711287-7	.Tätningsring	.Seal ring		2		0440
	20	1	1	-	-	3711596-1	.Munstycke	.Air jet		3	(3716153)	0460
	21	1	1	-	-	3716388-8	.Fäste	.Anchorage		3		0480
	22	1	-	-	-	3716182-5	.Värmeväxlare	.Heat exchanger		3	(3716138)	0500
		-	1	-	-	3716987-7	.Värmeväxlare	.Heat exchanger		3	(3716374)	0520
x	23	1	-	-	-	3716138-7	..Rör	..Pipe		3	(3716139)	0540
		-	1	-	-	3716987-7	..Rör	..Pipe		3		0560
x		-	1	-	-	3716138-7	...Rör	...Pipe		3	(3716139)	0580
	24	1	1	-	-	907881-7	..Saxpinne	..Split pin		2		0600
	25	1	1	-	-	190666-8	..Skruv	..Screw		2		0620
	26	1	-	-	-	3716158-5	.Hållare	.Retainer		3		0640
	27	1	-	-	-	943479-6	.Slangklammer	.Hose clamp		2		0660
	28	1	-	-	-	190364-0	.Skruv	.Screw		2		0680
	29	-	3	-	-	190364-0	.Skruv	.Screw		2		0700
	30	-	3	-	-	955948-5	.Låsbricka	.Lock washer		2		[illegible]
	31	290	290	-	-	943368-1	.Slang	.Hose		2		0740
	32	2	2	-	-	943472-1	.Slangklammer	.Hose clamp		2		0760
	33	1	-	-	-	961656-6	.Nippel	.Nipple		2		0780
	34	-	1	-	-	3716407-6	.Backventil	.Check valve		3		0800
	35	-	2	-	-	943472-1	.Slangklammer	.Hose clamp		2		0820
	36	448	448	-	-	943368-1	.Slang	.Hose		2		[illegible]
	37	2	2	-	-	943472-1	.Slangklammer	.Hose clamp		2		[illegible]
	38	1	-	-	-	3716301-1	.Nippel	.Nipple		3		0880
	39	-	1	-	-	3716396-1	.T-rör	.T-nipple		3		0900
	40	-	2	-	-	943472-1	.Slangklammer	.Hose clamp		2		0920
	41	1	1	-	-	952633-6	.Klammer	.Clamp		2		0940
	42	1	1	-	-	955140-9	.Skruv	.Screw		2		0960
	43	1	-	-	-	3716304-5	.Skärmplåt	.Shield		3	(3716305)	0980
	44	1	-	-	-	955247-2	.Skruv	.Screw		2		1000
	45	1	-	-	-	3716356-5	.Rör	.Pipe		4		1020
		-	1	-	-	3716379-7	.Rör	.Pipe		6		1040
	46	2	2	-	-	192203-8	.Klammer	.Clamp		1		1060
	47	2	2	-	-	955302-5	.Skruv	.Screw		2		1080
	48	2	2	-	-	955894-1	.Bricka	.Washer		2		1100
	49	2	2	-	-	945408-3	.Flänsmutter	.Flange nut		2		1120

19. 242 CH-189179, 244 CH-592109, 245 CH-317939, 262 CH- 8374, 264 CH-107609, 265 CH-28319.
20. 242 CH 189180-, 244 CH 592110-, 245 CH 317940-, 262 CH 8375-, 264 CH 107610-, 265 CH 28320-.

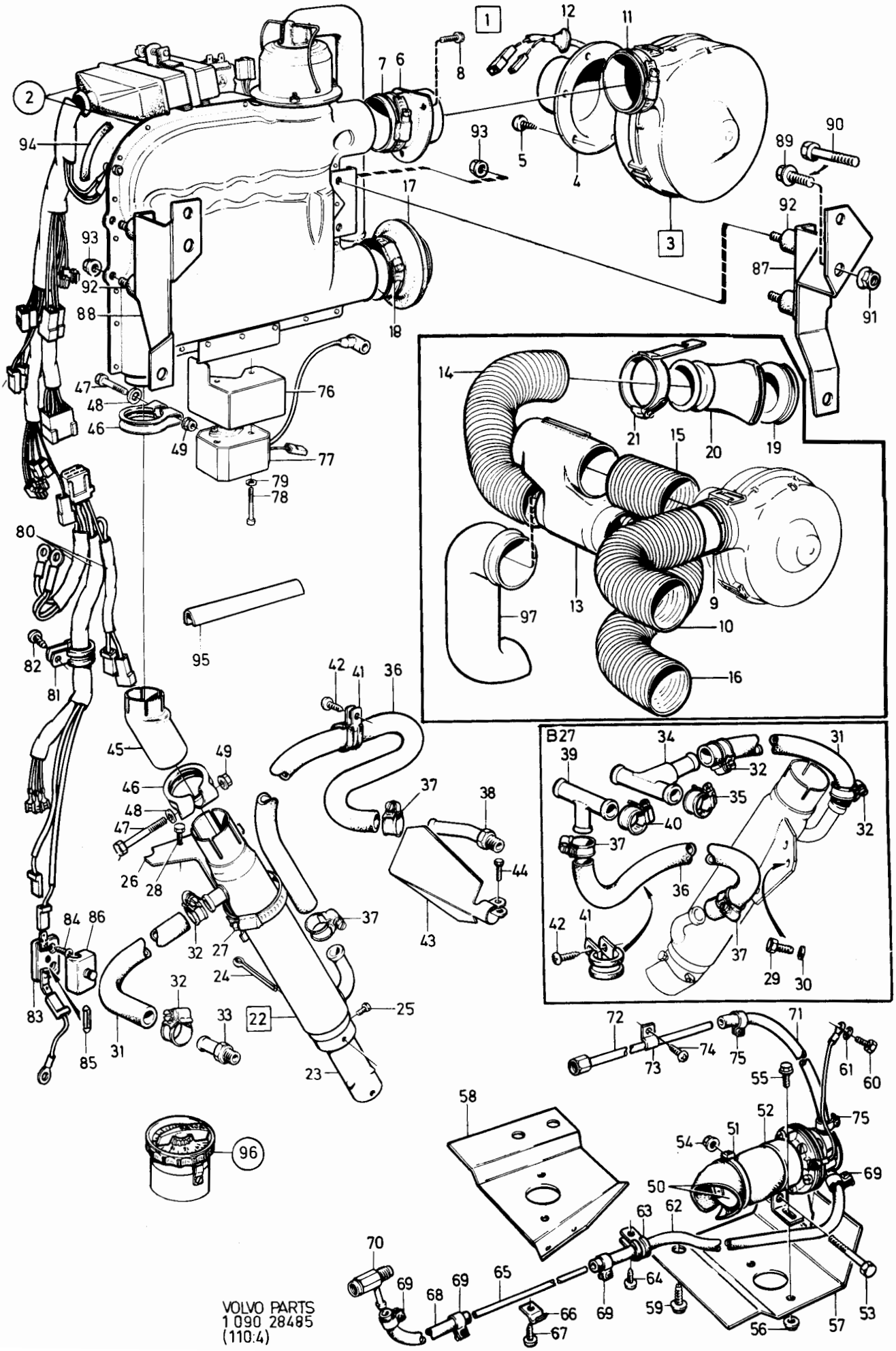

VOLVO PARTS
1 090 28485
(110:4)

Sida Page	Grupp Group	Parkeringsvärmare med monteringsdetaljer	Parking heater with installation components	Illustration 28485	0900
86	9	07-B (VOLVO 300)	07-B (VOLVO 300)	1984-12	

Pos. Fig.	Antal/Quantity B17 - B23	B27 B28			Artikel nr Part No	Benämning	Description	Sats Kit	BPSR	Anmärkning Notes	
50	1	1	-	-	3716369-8	•Bränslepump	•Fuel pump		8	ERS AV 1 ST 3712753-7,	1140
										1 ST 3711965-8,	1145
										1 ST 3711427-9	1146
51	1	1	-	-	948211-8	••Klammer	••Clamp		2		1160
52	1	1	-	-	3716172-6	•Klammer	•Clamp		3		1180
53	1	1	-	-	955277-9	•Skruv	•Screw		2		1200
54	1	1	-	-	945407-5	•Flänsmutter	•Flange nut		2		1220
55	2	2	-	-	945358-0	•Flänsskruv	•Flange screw		2		1240
56	2	2	-	-	945407-5	•Flänsmutter	•Flange nut		2		1260
57	1	-	-	-	3716975-2	•Konsol	•Bracket		6		[illegible]
58	-	1	-	-	3716974-5	•Konsol	•Bracket		5		[illegible]
59	1	2	-	-	946790-3	•Flänsskruv	•Flange screw		2		1320
60	1	2	-	-	190364-0	•Skruv	•Screw		2		1340
61	1	2	-	-	955948-5	•Låsbricka	•Lock washer		2		1360
62	270	325	-	-	1266870-3	•Bränsleslang	•Fuel hose		2	(419797)	1380
63	2	1	-	-	952627-8	•Klammer	•Clamp		2		1400
64	2	1	-	-	955140-9	•Skruv	•Screw		2		[illegible]
65	2150	-	-	-	954314-1	•Bränslerör	•Fuel pipe		2		1440
	-	1	-	-	3716454-8	•Bränslerör	•Fuel pipe		3		1460
66	5	5	-	-	951188-2	•Klammer	•Clamp		2		1480
67	5	5	-	-	955140-9	•Skruv	•Screw		2		1500
68	130	130	-	-	1266870-3	•Bränsleslang	•Fuel hose		2	(419797)	1520
69	4	4	-	-	945650-0	•Slangklammer	•Hose clamp		2		1540
70	1	1	-	-	3716451-4	•Nippel	•Nipple		3		1560
71	175	175	-	-	1266870-3	•Bränsleslang	•Fuel hose		2	(419797)	1580
72	1	-	-	-	3716701-2	•Bränslerör	•Fuel pipe		4		1600
	-	1	-	-	3716699-8	•Bränslerör	•Fuel pipe		4		1620
73	4	4	-	-	951187-4	•Klammer	•Clamp		2		1640
74	4	4	-	-	955140-9	•Skruv	•Skruv		2		1660
75	2	2	-	-	945650-0	•Slangklammer	•Hose clamp		2		1680
76	1	-	-	-	3716179-1	•Skärmplåt	•Shield		3		1700
77	1	1	-	-	3716084-3	•Tändspole	•Ignition coil		2		1720
78	2	2	-	-	959195-9	•Skruv	•Screw		8		1740
79	2	2	-	-	955946-9	•Låsbricka	•Lock washer		2		1760
80	1	1	-	-	3711716-5	•Ledningsmatta	•Cable harness		3	(3716359)	1800
81	2	2	-	-	952624-5	•Klammer	•Clamp		2		1820
82	2	2	-	-	955140-9	•Skruv	•Screw		2		[illegible]
83	1	1	-	-	941111-7	•Säkringsdosa	•Fusebox		4		[illegible]
84	2	2	-	-	955129-2	•Skruv	•Screw		2		1880
85	1	1	-	-	942785-7	•Säkring	•Fuse		1		1900
86	1	1	-	-	941112-5	•Lock	•Cover		3		1920
87	-	1	-	-	3716393-8	•Konsol	•Bracket		5		1940
88	-	1	-	-	3716386-2	•Konsol	•Bracket		5		1960
89	-	ERF	-	-	946173-2	•Flänsskruv	•Flange screw		2	ALT 1	[illegible]
90	-	ERF	-	-	190364-0	•Skruv	•Screw		2	ALT 2	2000
91	-	ERF	-	-	945408-3	•Flänsmutter	•Flange nut		2		2020
92	-	4	-	-	3716143-7	•Dämpare	•Damper		3		2040
93	-	8	-	-	945407-5	•Flänsmutter	•Flange nut		2		2060
94	40MM	-	-	-	679754-2	•Kantskyddslist	•Moulding		2		2080
95	190	-	-	-	679754-2	•Kantskyddslist	•Moulding		2	2X95 MM	2100
	-	95	-	-	679754-2	•Kantskyddslist	•Moulding		2		2120
96	-	1	-	-		•Tidur	•Timer			SATS/KIT 3716415-9	2140
										SE SIDA 118, 8-E23	2160
	1	1	-	-		Tidur	Timer			SE SIDA 118, 8-E23	2180
97	1	1	-	-	1244590-4	Luftmunstycke	Air outlet		2	33)	2200
	1	1	-	-	3716767-3	Klamma	Clamp		3	33)	2220
	1	1	-	-	955130-0	Skruv	Screw		2	33)	2240

33. För bilar försedda med portföljfack som tillbehör. For cars equiped with a document compartment (accessorie). Pour les vehicules équipés d'une case porte document en accessoire. Fü Wagen, die Aktentaschenfach als Zubehör ausgestattet sind. Para vehiculos provistos con compartimiento para documentos como accesorio. Per automobili provviste di vano portacartella come accessorio

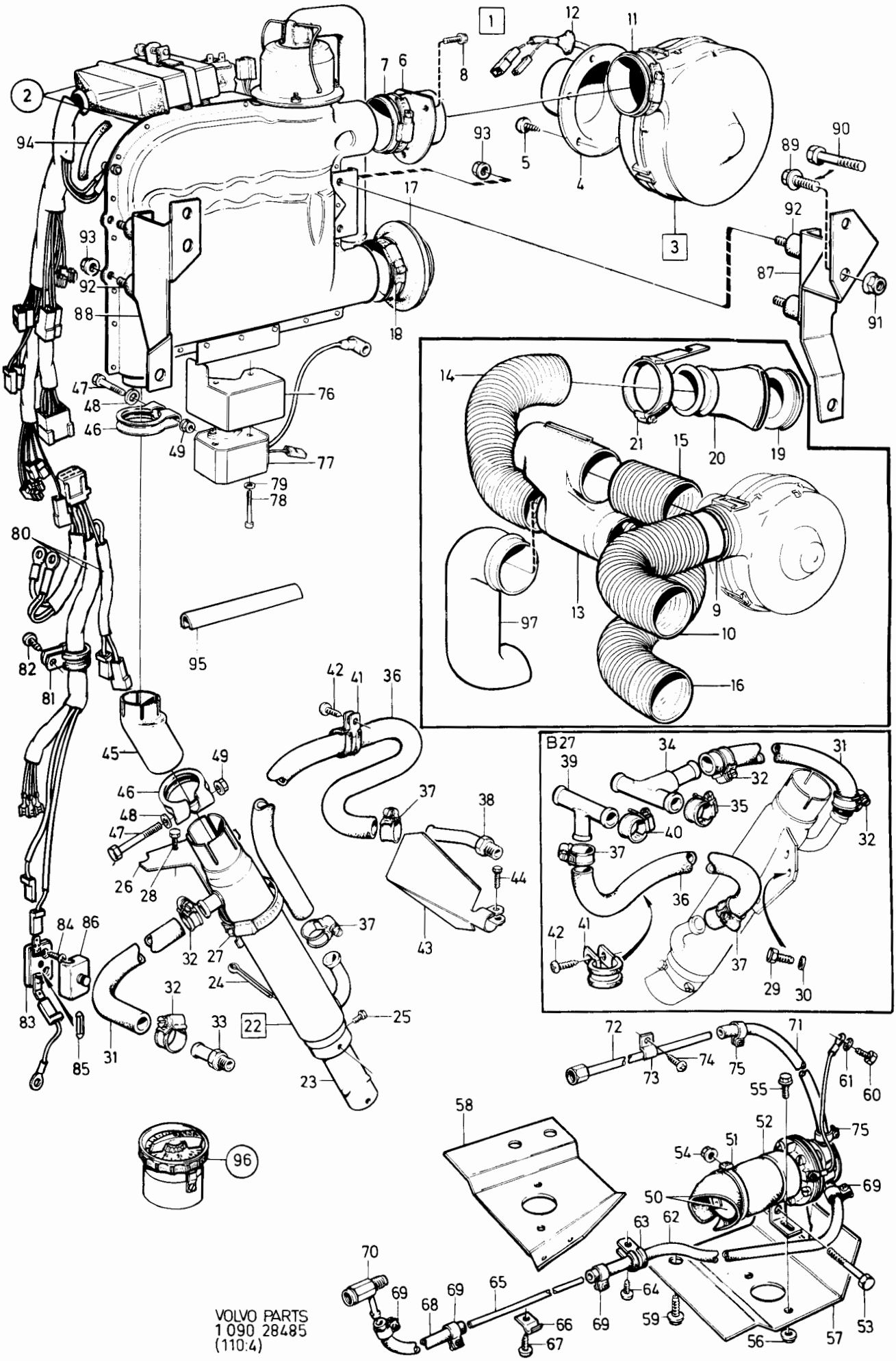

VOLVO PARTS
1 090 28485
(110:4)

Sida Page	Grupp Group	Parkeringsvärmare	Parking heater	Illustration	0950
		07-B (VOLVO 300)	07-B (VOLVO 300)	28366	
88	9			1984-12	

Pos. Fig.	Antal/Quantity				Artikel nr Part No	Benämning	Description	Sats Kit	B P S R	Anmärkning Notes	
1	1	-	-	-		Parkeringsvärmare	Parking heater		8		0020
2	1	-	-	-	3712636-4	·Värmeväxlare	·Heat exchange		6	(3716308)	0040
3	1	-	-	-	3716845-7	··Bussning	··Bushing		5		0060
4	1	-	-	-	118403-5	··Bussning	··Bushing		3		0080
5	1	-	-	-	118404-3	··Bussning	··Bushing		3		0100
6	1	-	-	-	3712581-2	··Bussning	··Bushing		3	(118405)	0120
7	1	-	-	-	3716101-5	·Fläktinlopp	·Air intake		3		0140
8	1	-	-	-	3716314-4	·Bygel	·Brace		2		0160
9	1	-	-	-	3712997-0	·Oring	·Seal ring		3		0180
10	1	-	-	-	3716317-7	·Brännarenhet	·Burner		5		0200
11	1	-	-	-	3716117-1	··Fläktmotor	··Fan motor		3	ERS AV 3712801	[illegible]
12	1	-	-	-	3716116-3	··Fläkt	··Fan		3		0240
13	1	-	-	-	948030-2	··Mutter	··Nut		2		0260
14	1	-	-	-	3716340-9	··Distanshylsa	··Distance sleeve		3		0280
15	1	-	-	-	3716109-8	··Hylsa	··Sleeve		3		0300
16	1	-	-	-	3716332-6	··Bränslerör	··Fuel pipe		4		0320
17	1	-	-	-	3716108-0	··Kanna	··Piston		3		[illegible]
18	3	-	-	-	956163-0	··Skruv	··Screw		2		[illegible]
19	1	-	-	-	3716335-9	··Bränslespridare	··Atomizer		4		0380
20	1	-	-	-	3716336-7	··Ytterkopp	··Piston		6		0400
21	1	-	-	-	3716532-1	··Hylsa	··Sleeve		3		0420
22	1	-	-	-	947765-4	··Hattmutter	··Cap nut		2		0440
23	1	-	-	-	3716107-2	··Ytterkanna	··Piston		3		0460
24	3	-	-	-	956059-0	··Skruv	··Screw		2		0480
25	1	-	-	-	3716316-9	··Fläktkåpa	··Fan casing		5		0500
26	3	-	-	-	955137-5	··Skruv	··Screw		2		0520
27	1	-	-	-	956061-6	·Skruv	·Screw		2		0540
27a	1	-	-	-	955945-1	·Låsbricka	·Lock washer		2		0560
28	1	-	-	-	3716840-8	·Bränsleventil,kmpl	·Fuel valve, cpl		8	ERS AV 1 ST 3716841-6, 1 ST 3716337-5, 1 ST 955945-1, 1 ST 959175-1	0580 0585 0590 0595
x	1	-	-	-	3713608-2	··Bränsleventil	··Fuel valve		3	(3716841)	0596
29	1	-	-	-	3716337-5	··Låsplåt	··Lock plate		3		0600
30	1	-	-	-	955945-1	··Låsbricka	··Lock washer		2		0620
31	1	-	-	-	959175-1	··Skruv	··Screw		2		0640
32	1	-	-	-	955985-7	·O-ring	·O-ring		2		0660
33	1	-	-	-	3716852-3	·Nippel	·Nipple		3		[illegible]
34	1	-	-	-	955983-2	·O-ring	·O-ring		2		[illegible]
35	1	-	-	-	955982-4	·O-ring	·O-ring		2		0720
36	1	-	-	-	3711371-9	·Mellankonsol	·Bracket		5	B27, B28	0740
37	1	-	-	-	3716535-4	·Låsplåt	·Lock plate		3	B27, B28	0760
37a	1	-	-	-	956059-0	·Skruv	·Screw		2	B27, B28	0780
38	1	-	-	-	3716535-4	·Låsplåt	·Lock plate		3		[illegible]
39	1	-	-	-	956059-0	·Skruv	·Screw		2		[illegible]
40	1	-	-	-	3711689-4	·Styrenhet	·Control unit		3	(3716536)	0840
41	1	-	-	-	3716085-0	·Glödtändstift	·Spark plug		2		0860
42	1	-	-	-	3716957-0	·Flamvakt, kmpl.	·Flame guard, cpl.		4		0880
42a	50MM	-	-	-	954432-1	··El-ledning	··Cable		6		0900
42b	1	-	-	-	964166-3	··Stiftisolator	··Sleeve insulator		2		0920
43	1	-	-	-	3716087-6	·Drifttermostat	·Thermostat		2		0940
44	1	-	-	-	3711662-1	·Motståndskablage	·Resistance cable		3	ACC	0960
45	1	-	-	-	3712733-9	·Överhettnings-termostat	·Thermostat		3	(3716325)	0980 1000
46	1	-	-	-	3716696-4	·Ledningsmatta, kmpl	·Cable harness cpl.		5		1020
47	1	-	-	-	3716697-2	··Ledningsmatta	··Cable harness		2	ERS AV 3716696-4	1040
48	1	-	-	-	3716097-5	··Manschett	··Insulator sleeve		4		1060

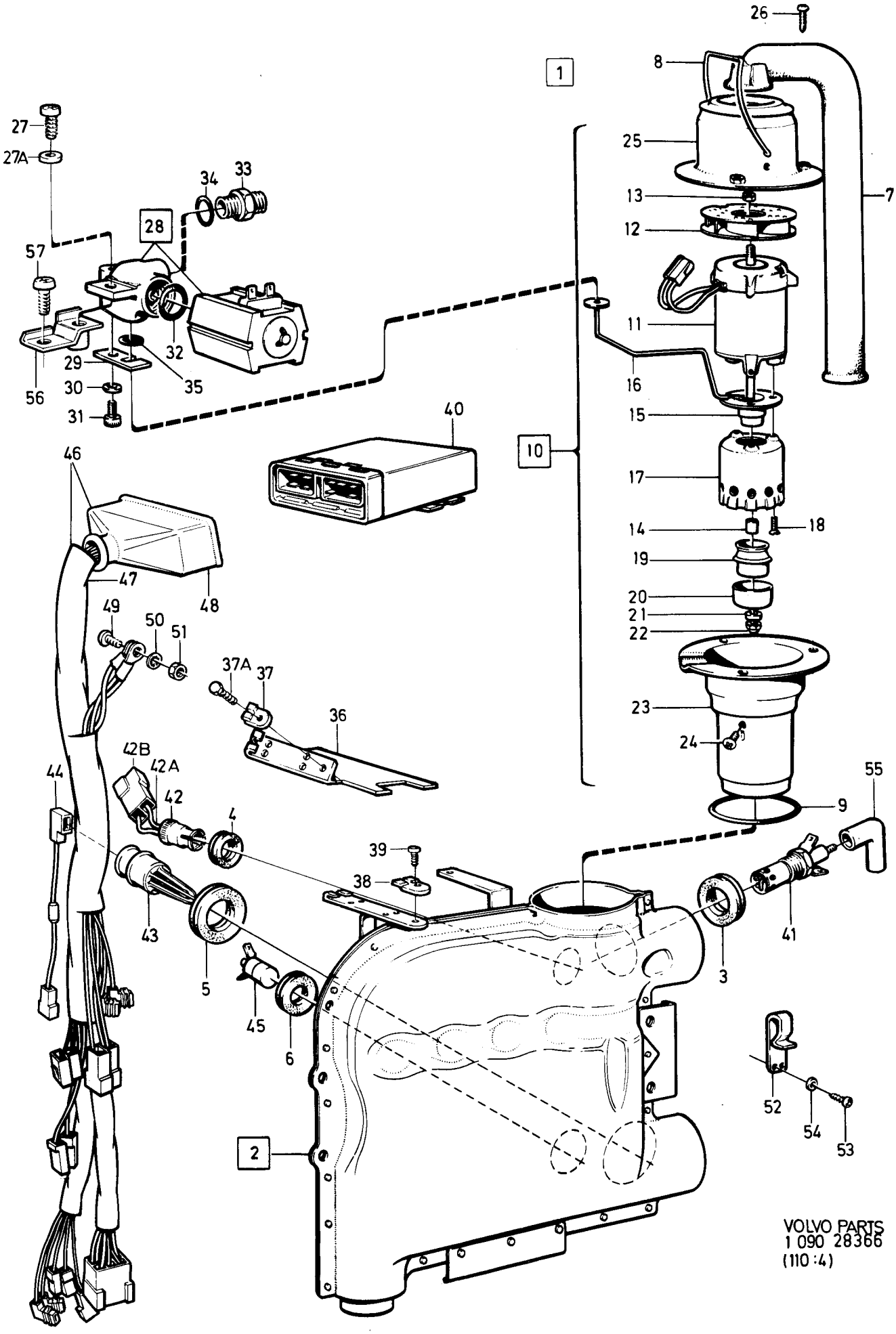

VOLVO PARTS
1 090 28366
(110:4)

Sida Page	Grupp Group	Parkeringsvärmare	Parking heater	Illustration	0950
90	9	07-B (VOLVO 300)	07-B (VOLVO 300)	28366 1984-12	

Pos. Fig.	Antal/Quantity				Artikel nr Part No	Benämning	Description	Sats Kit	B P S R	Anmärkning Notes	
49	1	-	-	-	956092-1	•Skruv	•Screw		2		1080
50	1	-	-	-	955948-5	•Låsbricka	•Lock washer		2		1100
51	1	-	-	-	955781-0	•Mutter	•Nut		2		1120
52	1	-	-	-	3716851-5	•Klamma	•Clip		3		1140
53	2	-	-	-	955127-6	•Skruv	•Screw		2		1160
54	2	-	-	-	955945-1	•Låsbricka	•Lock washer		2		1180
55	1	-	-	-	3716893-7	•Tändstiftshatt	•Cap		4		1200
	1	-	-	-	3716831-7	•Skyddshatt	•Protection cap		3	B27, B28	1220
56	1	-	-	-	3711942-7	Konsol	Bracket		5	B28 SEN UTF.	1240
57	1	-	-	-	956061-6	Skruv	Screw		2	B28 SEN UTF.	[illegible]

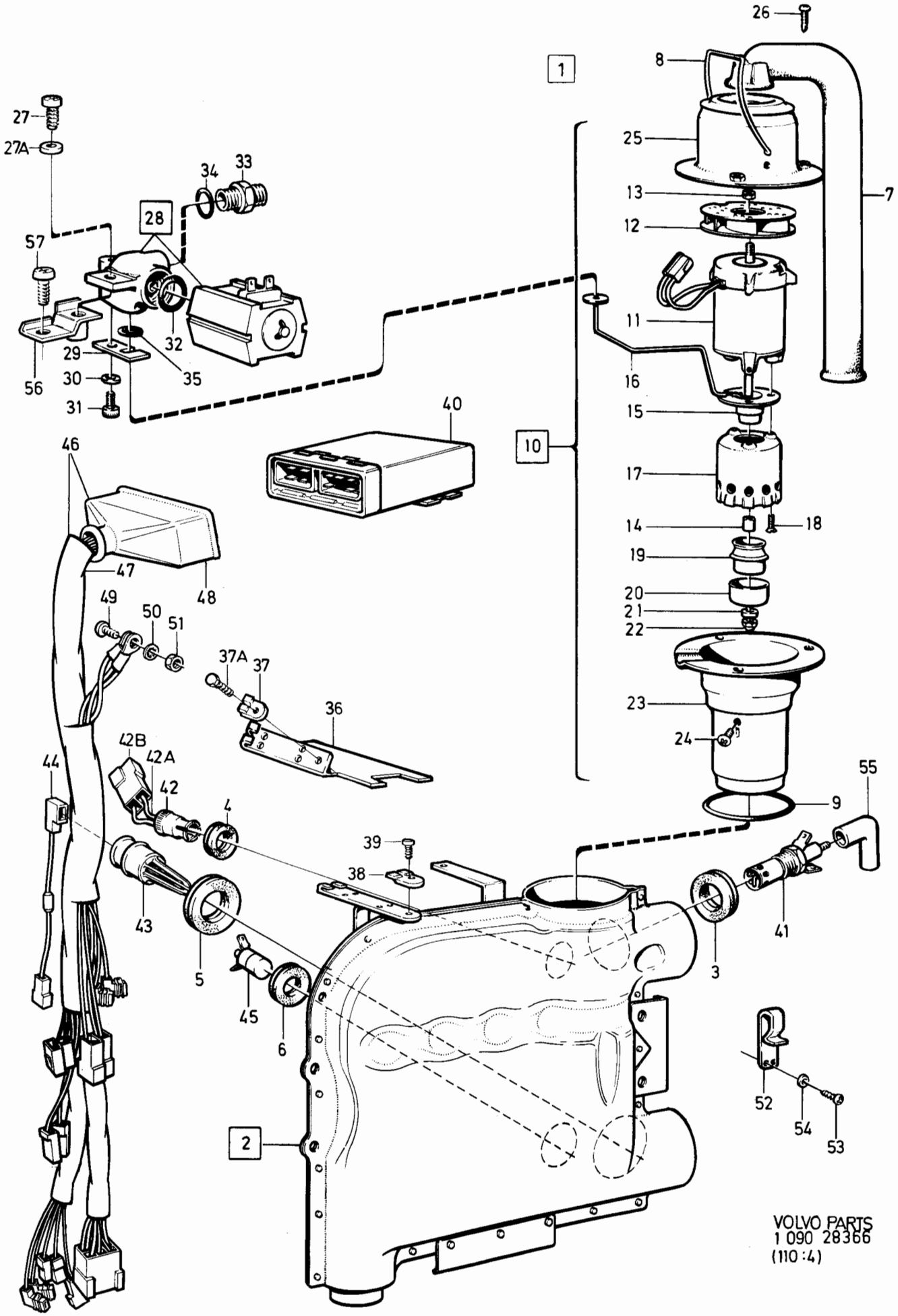

VOLVO PARTS
1 090 28366
(110:4)

Sida Page	Grupp Group	Parkeringsvärmare 01 B 01 D	Parking heater 01 B, 01 D	Illustration	0960
		sammanställning	assembly	28497	
92	9	installationssats	installation kit	1984-12	

Pos. Fig.	Antal/Quantity 01-B	01-D			Artikel nr Part No	Benämning	Description	Sats Kit	B P S R	Anmärkning Notes	
1	1	-	-	-	3711760-3	Luftvärmardel	Air heater section		8	ACC ERS AV 3712525-9	0020
	1	-	-	-	3712525-9	Luftvärmardel	Air heater section		2	46) ACC	0030
	-	1	-	-	3711175-4	Luftvärmardel	Air heater section		8	ACC	0040
	-	-	-	-		•Det se sida 96, 8-E01	•Comps page 96, 8-E01				0060
2	-	1	-	-	3711535-9	Vattenvärmardel	Water heat exchanger		8	ACC	0080
	-	-	-	-		•Det se sida 102, 8-E07	•Comps page 102, 8-E07				0100
	1	-	-	-	3712110-0	Installationssats	Installation kit		8	ACC ERS AV 3712530-9	0120
	1	-	-	-	3712530-9	Installationssats	Installation kit		2	47) ACC	0130
	-	1	-	-	3711180-4	Installationssats	Installation kit		8	ACC	0140
3	-	-	-	-		•Eldetaljer	•Electrical parts			SE SIDA 100, 8-E05	0160
4	-	-	-	-		•Tidur	•Timer			34)	[illegible]
										SE SIDA 118, 8-E23	[illegible]
5	1	1	-	-	3711202-6	•Konsol	•Bracket		8		0220
6	1	1	-	-	943483-8	•Klammer	•Clamp		2		0240
7	75MM	95MM	-	-	679754-2	•Kantskyddslist	•Edge moulding		2		0260
8	1	1	-	-	3711322-2	•Fäste	•Attachment		3		0280
9	2	2	-	-	192203-8	•Klammer	•Clamp		1		[illegible]
10	2	2	-	-	955302-5	•Skruv	•Screw		2		[illegible]
11	2	2	-	-	955894-1	•Bricka	•Washer		2		0340
12	2	2	-	-	945408-3	•Mutter	•Nut		2		0360
13	190	-	-	-	3711006-1	•Avgasslang	•Exhaust hose		3		0380
	-	500	-	-	3711006-1	•Avgasslang	•Exhaust hose		3	(3716675)	0400
14	1	-	-	-	3711763-7	•Avgasrör	•Exhaust pipe		5		0420
14a	-	1	-	-	3711525-0	•Avgasrör	•Exhaust pipe		5		0440
15	4	-	-	-	955138-3	•Skruv	•Screw		2		0460
	-	2	-	-	190666-8	•Skruv	•Screw		2	(118410)	0480
16	2	2	-	-	3716152-8	•Gummibussning	•Rubber hose		3		0500
17	600	-	-	-	943527-2	•Luftslang	•Air hose		2		0520
	-	580	-	-	943527-2	•Luftslang	•Air hose		2		0540
18	830	-	-	-	943527-2	•Luftslang	•Air hose		2		0560
	-	810	-	-	943527-2	•Luftslang	•Air hose		2		0580
19	1	1	-	-	1234891-8	•Shuntventil	•Shunt valve		4		0600
20	400	400	-	-	943527-2	•Luftslang	•Air hose		2		0620
21	1	1	-	-	3716388-8	•Fäste	•Attachment		3		0640
22	1	1	-	-	3711596-1	•Luftmunstycke	•Air jet		3	(3716153)	0660
23	1	1	-	-	3711287-7	•Tätningsring	•Sealing ring		2		0680
24	2	1	-	-	3716767-3	•Klammer	•Clamp		3		0700
25	2	1	-	-	955127-6	•Skruv	•Screw		2		[illegible]
	-	-	-	-		•Bränslepump, med monteringsdetaljer	•Fuel pump, with installation components			TID UTF PIERBURG	0760 0780
26	-	1	-	-	3711194-5	••Bränslepump	••Fuel pump		8	ERS AV 3712753-7	0800

34. Tidur ingår endast i installationssatsen 3711180-4. Till övriga finns separata tidurssatser. The timer is only included in installation kit 3711180-4. For the other versions there are separate timer kits. La minuterie fait seulement partie de jeu d'installation 3711180-4. Pour tous les autres il existe un jeu de minuterie séparé. Eine Zeituhr ist nur in der Einbausätze 3711180-4 enthalten, für die übringen sind getrennte Zeituhrsätze vorhanden. Sólo se incluye reloj en los juegos de instalación 3711180-4. Para los demás juegos hay relojes separados. Il temporizzatore fa parte solo nelle installazioni 3711180-4. Per le altre ci sono corredi per il temporizzatore.

46. Luftvärmardel 3712525-9 måste monteras tillsammans med monteringssats 3712530-9. The air heating section 3712525-9 must be fitted together with installation kit 3712530-9. La piece du réchauffeur dáir 3712525-9 doit tre montée ensamble avec le jeux de montage 3712530-9. Der Lufterhitzer 3712525-9 muss zusammen mit dem Montagesatz 3712530-9 eingebaut werden. La SECC1N de calentamiento del aire 3712525-9 debe montarse junto con la juego de montaje 3712530-9. La parte riscaldatore aria 3712525-9 deve essere montata insieme con il corredo di montaggio 3712530-9.

47. Monteringssats 3712530-9 måste monteras tillsammans med luftvärmardel 3712525-9. The installation kit 3712530-9 must be fitted together with air heating section 3712525-9. Le jeu de montage 3712530-9 doit tre monteé ensamble avec la P1E du réchauffeur dáir 3712525-9. Der Montagesatz 3712530-9 muss zusammen mit dem Lufterhitzer 3712525-9 eingebaut werden. La juego de montaje 3712530-9 debe montarse junto con la seccin de calentamiento del aire 3712525-9. Il corredo di montaggio 3712530-9 deve essere montato insieme con la parte riscaldatore aria 3712525-9.

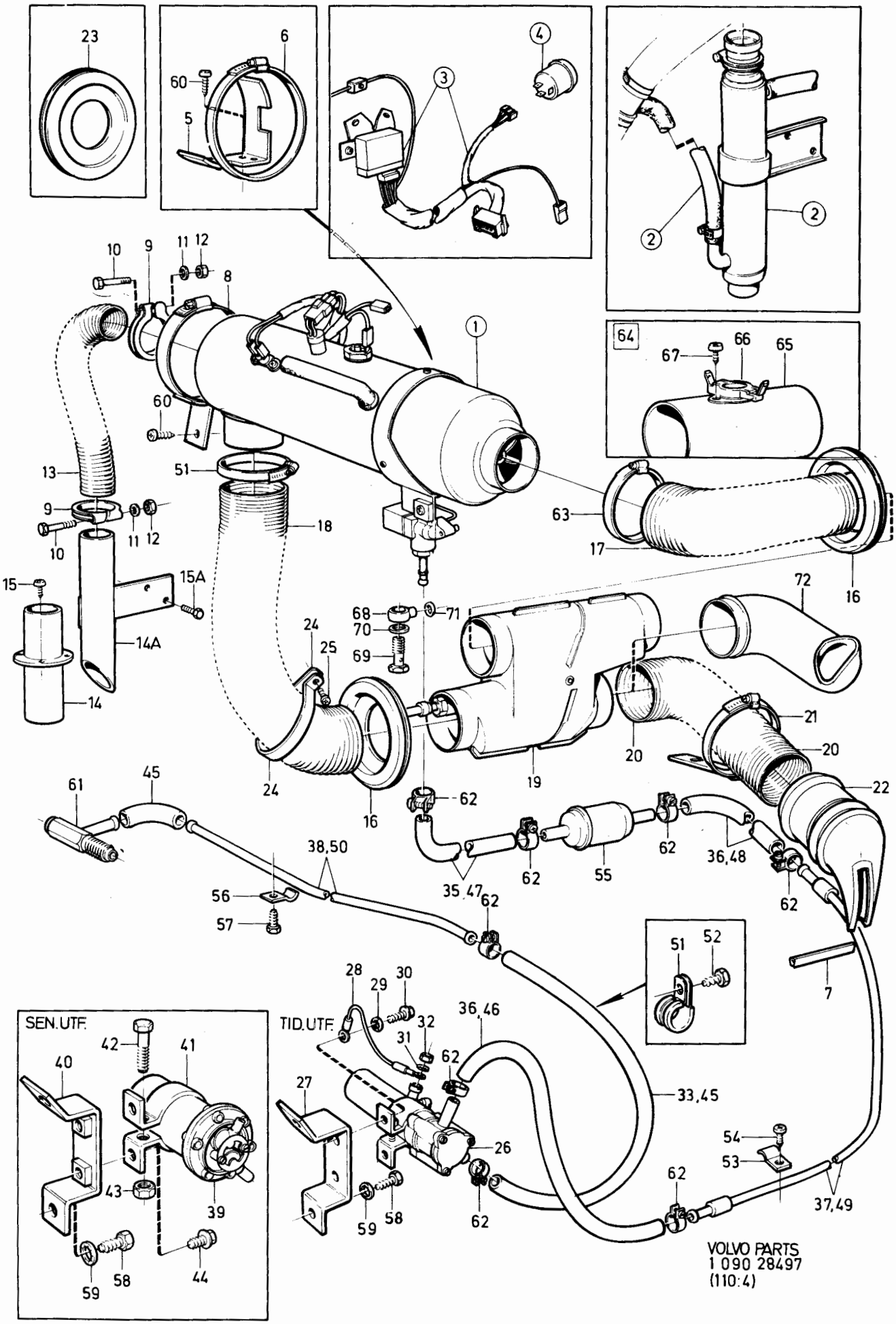
23
6
60
5
4
3
2
2
10
9
11 12
8
1
64
67
66
65
60
13
51
9
11 12
10
18
63
17
16
15
15A
14A
14
72
68
71
70
69
24
25
24
16
19
20
21
20
22
61
45
62
38,50
56
57
62
35,47
62
55
62
36,48
62
51
52
7
28
29
30
TID.UTF.
32
31
36,46
62
27
33,45
26
54
53
62
37,49
59
58
62
SEN.UTF.
42
41
40
43
39
59
58
44
VOLVO PARTS
1 090 28497
(110:4)

Sida Page	Grupp Group	Parkeringsvärmare 01 B 01 D	Parking heater 01 B, 01 D	Illustration	0960
		sammanställning	assembly	28497	
94	9	installationssats	installation kit	1984-12	

Pos. Fig.	Antal/Quantity 01-B	01-D			Artikel nr Part No	Benämning	Description	Sats Kit	B P S R	Anmärkning Notes	
27	-	1	-	-	3711963-3	..Konsol	..Bracket		5	(3711192)	0820
28	-	1	-	-	3711195-2	..Ledning	..Cable		3		0840
29	-	1	-	-	955948-5	..Låsbricka	..Lock washer		2		0860
30	-	2	-	-	945358-0	..Flänsskruv	..Flange bolt		2		0880
31	-	1	-	-	955946-9	..Låsbricka	..Lock washer		2		0900
32	-	1	-	-	955780-2	..Mutter	..Nut		2		0920
33	-	280	-	-	1266500-6	..Bränsleslang	..Fuel hose		2		0940
34	-	280	-	-	1266500-6	..Bränsleslang	..Fuel hose		2		0960
35	-	280	-	-	1266500-6	..Bränsleslang	..Fuel hose		2		0980
36	-	280	-	-	1266500-6	..Bränsleslang	..Fuel hose		2		1000
37	-	1	-	-	3711730-6	..Bränsleledning	..Fuel pipe		8	(3711196)	[illegible]
38	-	ERF	-	-	954305-9	..Bränsleledning	..Fuel pipe		8		[illegible]
											1060
	-	-	-	-		.Bränslepump, med monteringsdetaljer	.Fuel pump, with installation components			SEN UTF SU	1080 1100 1120
39	1	-	-	-	3711423-8	..Bränslepump	..Fuel pump		8	ERS AV 1 ST 3712753-7, 1 ST 3711965-8, 1 ST 3711427-9	[illegible] 1146
	-	1	-	-	3712753-7	..Bränslepump	..Bränslepump		3	(3711709)	1160
40	1	1	-	-	3711963-3	..Konsol	..Bracket		5	(3711192)	1180
41	1	1	-	-	3716172-6	..Konsol	..Bracket		3		1200
42	1	1	-	-	955277-9	..Skruv	..Screw		2		1220
43	1	1	-	-	945407-5	..Mutter	..Nut		2		1240
44	2	2	-	-	945358-0	..Skruv	..Screw		2		1260
45	280	ERF	-	-	1266870-3	..Bränsleslang	..Fuel hose		2		1280
46	280	ERF	-	-	1266870-3	..Bränsleslang	..Fuel hose		2		1300
47	100	ERF	-	-	1266870-3	..Bränsleslang	..Fuel hose		2		1320
48	200	ERF	-	-	1266870-3	..Bränsleslang	..Fuel hose		2		1340
49	1	1	-	-	3711730-6	..Bränsleledning	..Fuel pipe		3		1360
50	-	1	-	-	3711737-1	..Bränsleledning	..Fuel pipe		3	TID UTF L=2150	1380
	1	1	-	-	3712151-4	..Bränsleledning	..Fuel pipe		3	SEN UTF L=2350	1400
51	-	2	-	-	952628-6	.Klammer	.Clamp		2	TID UTF. DI=14,3 MM.	1420
	2	2	-	-	952627-8	.Klammer	.Clamp		2	SEN UTF. DI=12,7 MM.	1440
52	2	2	-	-	190364-0	.Skruv	.Screw		2		1460
53	5	5	-	-	951187-4	.Klammer	.Clamp		2		1480
54	5	5	-	-	955140-9	.Skruv	.Screw		2		1500
55	1	1	-	-	1576741-1	.Filter	.Filter		1	(3711334)	[illegible]
56	5	5	-	-	951188-2	.Klammer	.Clamp		2		[illegible]
57	5	5	-	-	955140-9	.Skruv	.Screw		2		1560
58	2	2	-	-	190364-0	.Skruv	.Screw		2		1580
59	2	2	-	-	955948-5	.Låsbricka	.Lock washer		2		1600
60	3	3	-	-	190364-0	.Skruv	.Screw		2		1620
61	1	1	-	-	3716451-4	.Nippel	.Nipple		3	(3711343)	1640
62	-	8	-	-	945652-6	.Slangklammer	.Hose clip		2	TID UTF. DI=14 MM.	
	8	8	-	-	945650-0	.Slangklammer	.Hose clip		2	SEN UTF. DI=12 MM.	[illegible]
63	1	2	-	-	943480-4	.Slangklammer	.Hose clip		2		1700
64	-	1	-	-	3711584-7	Temperaturreglersats	Temperature control kit		3		1720 1740
65	-	1	-	-	3711567-2	.Skarvstycke	.Connector		3		1760
66	-	1	-	-	3711568-0	.Termostat	.Thermostat		3		1780
67	-	2	-	-	955119-3	.Skruv	.Screw		2		1800
68	1	-	-	-	3711581-3	.Banjonippel	.Banjo nipple		3		1820
69	1	-	-	-	3711582-1	.Hålskruv	.Banjo bolt		3		1840
70	1	-	-	-	947083-2	.Packning	.Packing		2		1860
71	1	-	-	-	955983-2	.O-ring	.O-ring		2		1880
72	1	1	-	-	1244590-4	Luftmunstycke	Air jet		2	33)	1900

33. För bilar försedda med portföljfack som tillbehör. For cars equiped with a document compartment (accessorie). Pour les vehicules équipés d'une case porte document en accessoire. Fü Wagen, die Aktentaschenfach als Zubehör ausgestattet sind. Para vehiculos provistos con compartimiento para documentos como accesorio. Per automobili provviste di vano portacartella come accessorio

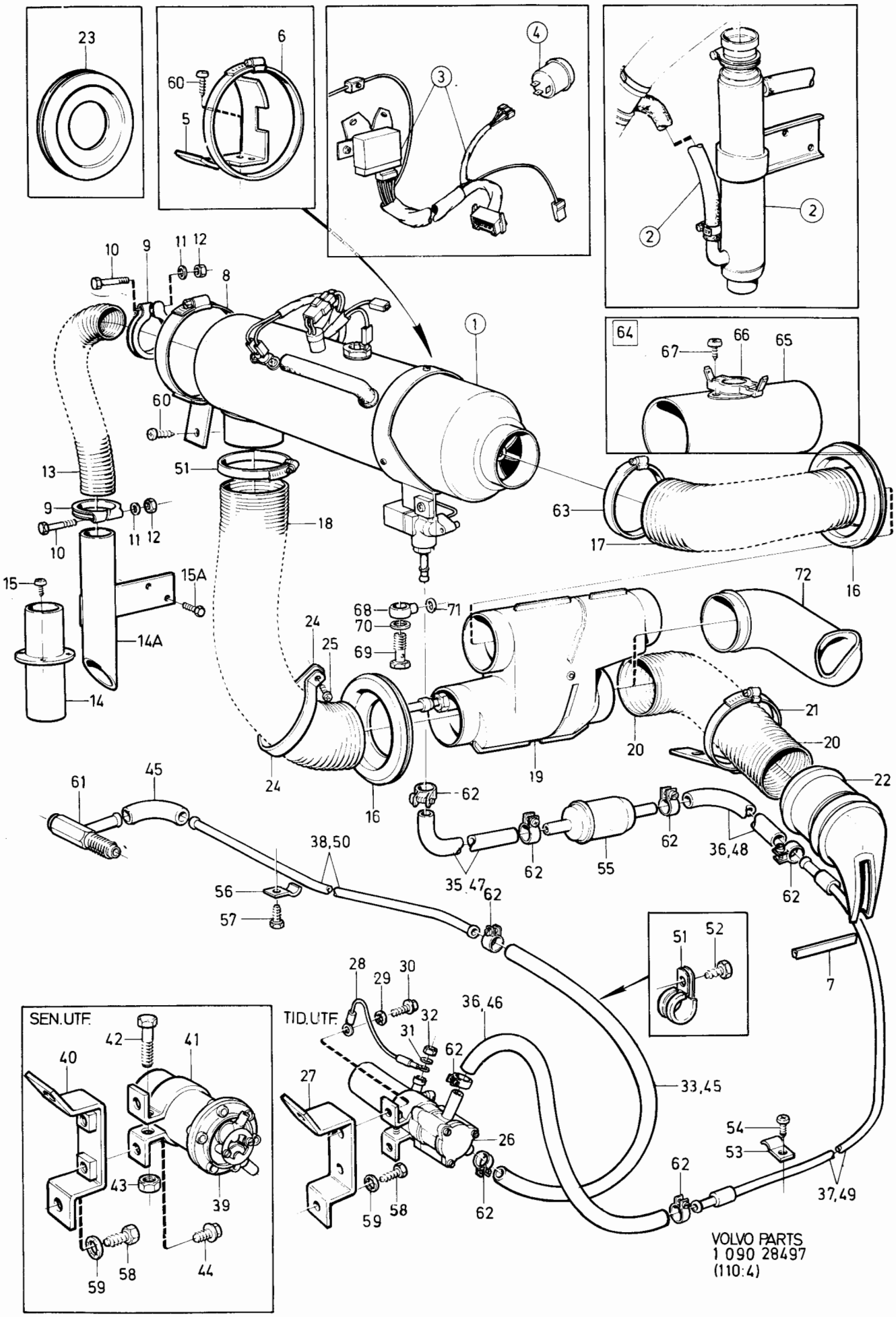
23
6
60
5
4
3
2
2
10
9
11
12
8
1
64
67
66
65
60
13
51
9
11
12
10
18
63
17
16
15
15A
14A
14
68
71
70
69
24
25
72
21
20
20
22
19
24
16
61
45
62
38,50
62
55
62
36,48
62
35,47
62
56
57
51
52
7
28
29
30
36,46
SEN.UTF.
TID.UTF.
32
31
62
42
41
40
27
33,45
26
54
53
62
43
39
37,49
59
58
62
59
58
44
VOLVO PARTS
1 090 28497
(110:4)

Sida / Page: 96 | Grupp / Group: 9

Parkeringsvärmare 01 B, 01 D
. Luftvärmardel

Parking heater 01 B, 01 D
. Air heater section

Illustration 30039 1984-12 | 0970

Pos. Fig.	Antal/Quantity 01-B	01-D			Artikel nr Part No	Benämning	Description	Sats Kit	BPSR	Anmärkning Notes	
1	1	-	-	-	3711760-3	Luftvärmardel	Air heater section		8	ERS AV 3712525-9	0020
	1	-	-	-	3712525-9	Luftvärmardel	Air heater section		2		0030
	-	1	-	-	3711175-4	Luftvärmardel	Air heater section		8		0040
2	1	1	-	-		.Brännarenhet	.Burner		8	TID UTF	0060
	-	1	-	-		.Brännarenhet	.Burner		8	SEN UTF	0070
3	1	1	-	-	3711036-8	..Fläktmotor	..Fan motor		3	TID UTF	0080
3a	-	1	-	-	3712106-8	..Fläktmotor	..Fan motor		3	SEN UTF	0090
3b	1	1	-	-	3711679-5	..Fläkthjul	..Fan		3		0100
4	1	1	-	-	3711035-0	..Motorfäste	..Motor anchorage		3		0120
5	1	-	-	-	3711038-4	..Fläkthjul	..Fan		3		0130
6	6	6	-	-	956061-6	..Skruv	..Screw		2		[illegible]
7	6	6	-	-	955945-1	..Låsbricka	..Lock washer		2		0160
8	1	1	-	-	3711407-1	..Fläkthus	..Fan housing		5		0200
9	3	3	-	-	955126-8	..Skruv	..Screw		2		0220
10	3	3	-	-	955945-1	..Låsbricka	..Lock washer		2		0240
11	1	1	-	-	3712544-0	..Bränslerör	..Fuel pipe		3	(3711043)	0260
12	1	1	-	-	955982-4	...O-ring	...O-ring		2		[illegible]
13	1	1	-	-	3711579-7	..Distanshylsa	..Spacer		3		[illegible]
14	1	-	-	-	3711409-7	..Bränslespridare	..Atomizer		4		0320
	-	1	-	-	3716780-6	..Bränslespridare	..Atomizer		4	TID UTF	0340
14a	-	1	-	-	3712146-4	..Bränslespridare	..Atomizer		4	SEN UTF	0350
14b	1	-	-	-	3711048-3	..Ytterkropp	..Cup, exterior		3		0360
14c	1	-	-	-	3711405-5	..Flamhållare, kmpl	..Flame holder, cpl		3		0380
15	1	1	-	-	3716781-4	...Distanshylsa	...Spacer		3	TID UTF	0400
16	1	-	-	-	3711580-5	..Bricka	..Washer		3		0420
	-	1	-	-	3711845-2	..Medbringare	..Companion flange		3	TID UTF (3711573)	0460
17	1	1	-	-	955780-2	..Mutter	..Nut		2	(3711408)	0480
17a	-	1	-	-	3712147-2	..Skruv	..Screw		3	SEN UTF	0490
18	1	-	-	-	3711049-1	..Kanna	..Can		3		0500
	-	1	-	-	3711031-9	..Kanna	..Can		3		0520
19	1	1	-	-	118788-9	..O-ring	..O-ring		3		0540
20	1	1	-	-	3711358-6	..Stödring	..Support ring		3		0560
21	3	3	-	-	955126-8	..Skruv	..Screw		2		0580
22	3	3	-	-	955945-1	..Låsbricka	..Lock washer		2		0600
23	1	1	-	-	3711690-2	.Luftvärmeväxlare	.Air heat exchanger		5		0620
24	1	1	-	-	3716742-6	.Fläktkåpa	.Fan shroud		5		0640
25	1	1	-	-	3716982-8	.Fäste	.Anchorage		3		0660
26	3	3	-	-	955126-8	.Skruv	.Screw		2		[illegible]
27	2	2	-	-	3716746-7	.Luftintag	.Air inlet		2		[illegible]
x 28	1	1	-	-	3713512-6	.Glödstift	.Glow element		2		0720
29	1	1	-	-	3716957-0	.Flamvakt	.Flame guard		4		0740
30	1	1	-	-	3712729-7	.Överhettnings-	.Overheating		3	(3711595)	0760
	-	-	-	-		Termostat	Thermostat				0780
31	1	1	-	-	3716595-8	.Hållare	.Retainer		3		[illegible]
32	2	2	-	-	955124-3	.Skruv	.Screw		2		[illegible]
33	2	2	-	-	955945-1	.Låsbricka	.Lock washer		2		0840
34	1	1	-	-	3716840-8	.Bränsleventil, kmpl	.Fuel valve, cpl		8	ERS AV 1 ST 3716841-6,	0860
										1 ST 3716337-5,	0861
										1 ST 959175-1,	0865
										1 ST 955945-1	0870
x	1	1	-	-	3713608-2	..Bränsleventil	..Fuel valve		3	(3716841)	0875
35	1	1	-	-	3716337-5	..Låsplåt	..Lock plate		3		0880
36	1	1	-	-	959175-1	..Skruv	..Screw		2		0900
37	1	1	-	-	955945-1	..Låsbricka	..Lock washer		2		0920
38	1	-	-	-	3716983-6	.Bränslenippel	.Fuel nipple		3		0940
38a	-	1	-	-	3711707-4	.Förvärmare	.Preheater		5	(3711449)	0960
39	1	1	-	-	955983-2	.O-ring	.O-ring		2		0980

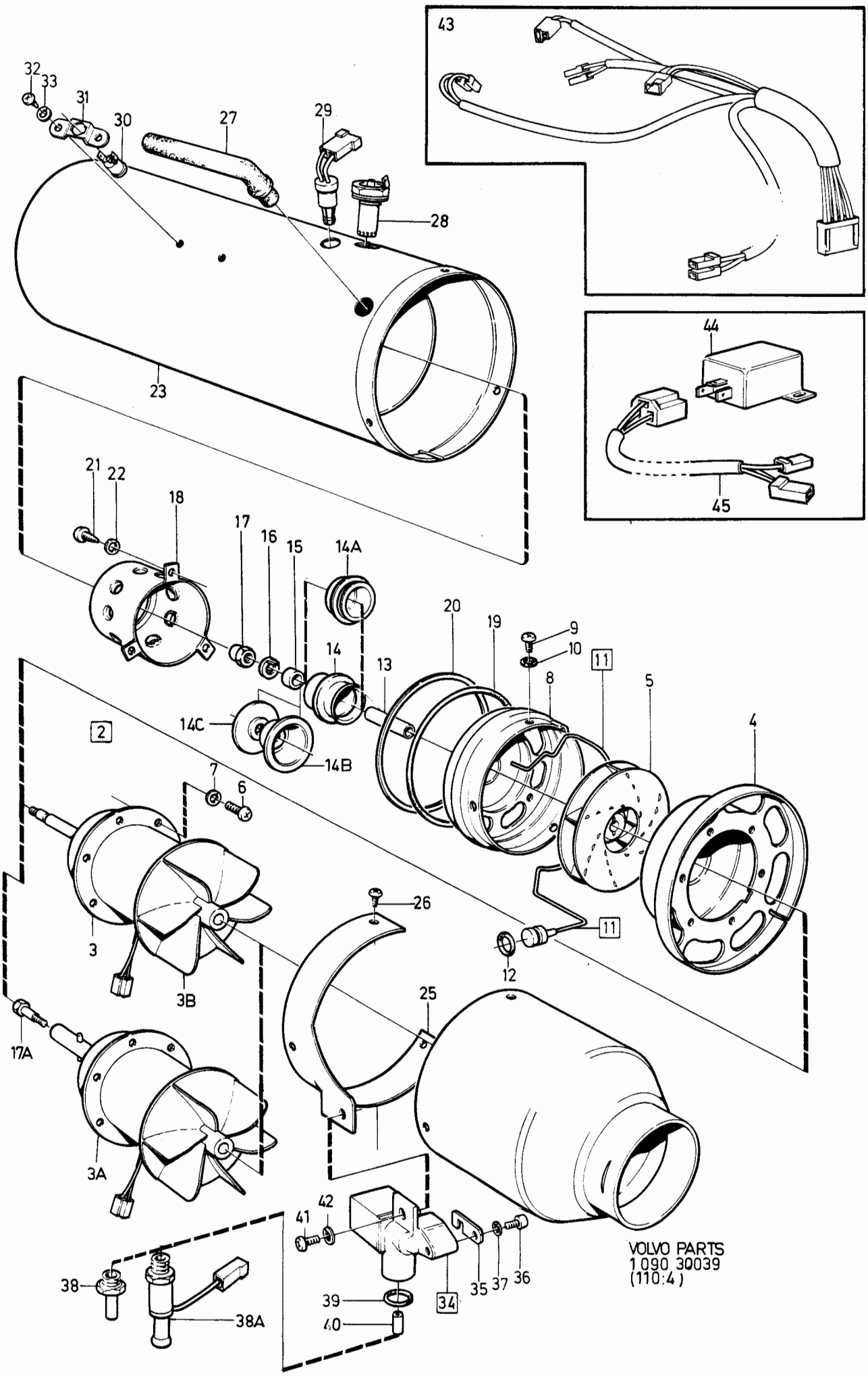
43
32
33
31
30
27
29
28
23
44
45
21
22
18
17
16
15
14A
20
19
9
10
11
14
13
8
5
4
14C
2
14B
7
6
26
3
3B
11
12
25
17A
3A
42
41
38
39
40
34
35
37
36
38A
VOLVO PARTS
1 090 30039
(110:4)

Sida Page	Grupp Group	Parkeringsvärmare 01 B, 01 D	Parking heater 01 B, 01 D	Illustration	0970
		. Luftvärmardel	. Air heater section	30039	
98	9			1984-12	

Pos. Fig.	Antal/Quantity 01-B	01-D			Artikel nr Part No	Benämning	Description	Sats Kit	B P S R	Anmärkning Notes	
40	1	-	-	-	3711411-3	•Strypmunstycke	•Chech valve		3	STD. DI = 0,26 MM	1000
	1				3711424-6	strypmunstycke	check valve		3	ALT. DI = 0,20 MM	1020
	1	-	-	-	3711425-3	•Strypmunstycke	•Check valve		3	ALT. DI = 0,23 MM	1040
	-	1	-	-	3712364-3	•Strypmunstycke	•Check valve		3	ALT. DI 0,15 MM	1045
	-	1	-	-	3712033-4	•Strypmunstycke	•Check valve		3	ALT. DI 0,17 MM	1050
	-	1	-	-	3711701-7	•Strypmunstycke	•Check valve		8	STD. DI 0,18 MM	1060
										ERS AV 3711174-7	1070
	-	1	-	-	3711174-7	•Strypmunstycke	•Check valve		3	ALT. DI 0,19 MM	1080
	1	1	-	-	3711426-1	•Strypmunstycke	•Check valve		3	ALT. DI = 0,21 MM.	1100
	-	1	-	-	3711427-9	•Strypmunstycke	•Check valve		3	ALT. DI = 0,23 MM.	1120
	-	1	-	-	3711428-7	•Strypmunstycke	•Check valve		3	ALT. DI 0,25 MM	[illegible]
	-	1	-	-	3716989-3	•Strypmunstycke	•Check valve		3	ALT. DI 0,27 MM	1122
	-	1	-	-	3712046-6	•Strypmunstycke	•Check valve		3	ALT. DI 0,29 MM	1123
	-	1	-	-	3712047-4	•Strypmunstycke	•Check valve		3	ALT. DI 0,31 MM	1124
	-	1	-	-	3712692-7	•Strypmunstycke	•Check valve		3	ALT. DI 0,33 MM	1125
	-	1	-	-	3712711-5	•Strypmunstycke	•Check valve		3	ALT. DI 0,35 MM	1126
41	1	1	-	-	956061-6	•Skruv	•Screw		2		[illegible]
42	1	1	-	-	955945-1	•Låsbricka	•Lock washer		2		[illegible]
43	1	1	-	-	3711452-7	•Ledningsmatta	•Cable harness		3		1180
44	-	1	-	-	3716788-9	•Fördröjningsrelä	•Delay relay		3		1200
45	-	1	-	-	3711587-0	•Ledningsmatta	•Cable harness		3		1220
x	1	-	-	-	3712870-9	Servicesats, brännarenhet	Service kit, burner		2		1240
											1260

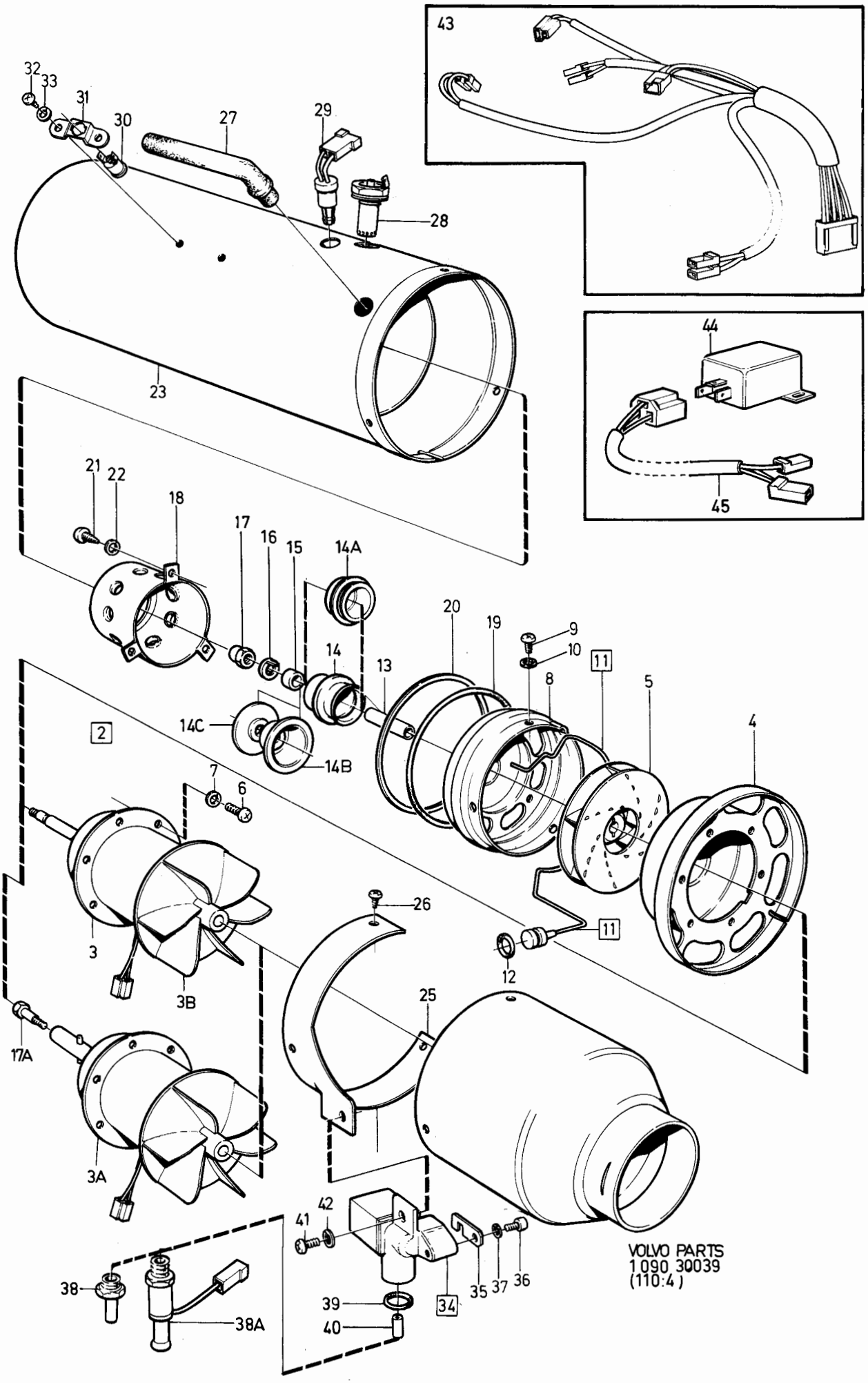
43
32
33
31
30
27
29
28
23
44
45
21
22
18
17
16
15
14A
20
19
9
10
11
8
5
4
14
13
14C
14B
2
7
6
3
3B
26
11
12
25
17A
3A
42
41
38
38A
39
40
34
35
37
36
VOLVO PARTS
1 090 30039
(110:4)

Sida / Page: 100 | Grupp / Group: 9

Parkeringsvärmare 01 B, 01 D — Parking heater 01 B, 01 D
. Installationssats — . Installation kit
.. Eldetaljer — .. Electrical parts

Illustration 29573 1984-12 | 0980

Pos. Fig.	Antal/Quantity 01-B	01-D			Artikel nr Part No	Benämning	Description	Sats Kit	BPSR	Anmärkning Notes	
1	-	1	-	-		Elektronikenhet, med separat fördröjningsrelä	Electronic unit, with separate delay relay		8	TID UTF	0020 0040 0060
2	-	1	-	-	3711689-4	•Styrenhet	•Trigger unit		3	(3716536)	0080
3	-	1	-	-	3716788-9	•Fördröjningsrelä	•Delay relay		3		0100
4	-	1	-	-	3711182-0	•Konsol	•Bracket		5		0120
5	-	1	-	-	3716535-4	•Låsplåt	•Lock plate		3		0140
6	-	1	-	-	956059-0	•Skruv	•Screw		2		0160
7	-	1	-	-	955945-1	•Låsbricka	•Lock washer		2		0180
8	-	1	-	-	956090-5	•Skruv	•Screw		2		0200
9	-	1	-	-	955948-5	•Låsbricka	•Lock washer		2		[illegible]
10	-	1	-	-	3711761-1	•Kabelmatta	•Cable harness		3	(3711710)	0240
11	1	1	-	-		Elektronikenhet med integrerat fördröjningsrelä	Electronic unit, with integrated delay relay		8	SEN UTF	0260 0280 0300
12	1	1	-	-	3711054-1	•Styrenhet	•Trigger unit		3		0320
13	1	1	-	-	3711182-0	•Konsol	•Bracket		5	(3711186)	[illegible]
14	1	1	-	-	3716535-4	•Låsplåt	•Lock plate		3		[illegible]
15	1	1	-	-	956059-0	•Skruv	•Screw		2		0380
16	1	1	-	-	955945-1	•Låsbricka	•Lock washer		2		0400
17	1	-	-	-	3711761-1	•Kabelmatta	•Cable harness		3	(3711189)	0420
	-	1	-	-	3711761-1	•Kabelmatta	•Cable harness		3	(3711711)	0430
18	-	-	-	-		Ledningsmatta	Cable harness			SE SIDA 96, 8-E01	0440
19	2	2	-	-	948702-6	Bandklamma	Strip clamp		6		0520
20	1	1	-	-	118400-1	Säkringsdosa	Fuse box		3		0540
21	2	2	-	-	955129-2	Skruv	Screw		2		0560
22	1	1	-	-	942785-7	Säkring	Fuse		1	16A	0580
23	-	-	-	-		Tidur	Timer			SE SIDA 118, 8-E23	0600
24	1	1	-	-		Ledning	Cable		8		0620
25	1	1	-	-	954453-7	•Ledning	•Cable		2		0640
26	1	1	-	-	964196-0	•Isolator	•Housing		2		0660
27	1	1	-	-	949201-8	•Ledningssko	•Cable terminal		1		0680
28	1	1	-	-	949211-7	•Ledningssko	•Cable terminal		1		0700
											0720

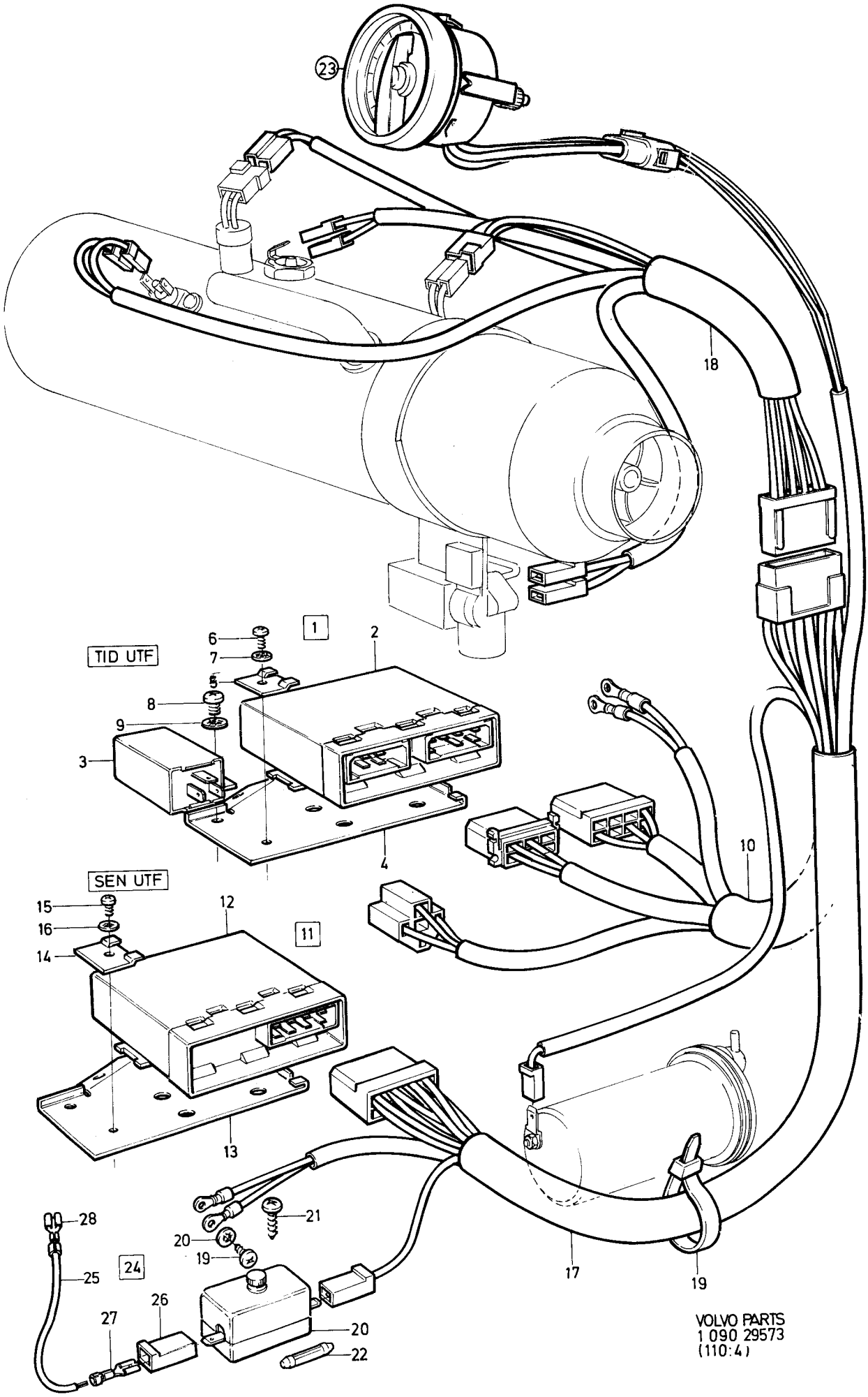

VOLVO PARTS
1 090 29573
(110:4)

Sida / Page: 102 — Grupp / Group: 9

Parkeringsvärmare 01-D
. Vattenvärmartillsats 3711535

Parking heater 01-D
. Water heat exchanger 3711535

Illustration 28360 1984-12 — 0990

Pos. Fig.	Antal/Quantity				Artikel nr Part No	Benämning	Description	Sats Kit	BPSR	Anmärkning Notes	
1	1	-	-	-	3711535-9	Vattenvärmartillsats	Water heat exchanger		8		0020
	-	-	-	-			Kit				0040
2	1	-	-	-	3716182-5	•Värmeväxlare, vatten	•Water heat exchanger		3		0060
3	1	-	-	-	3711532-6	•Konsol	•Bracket		8		0120
4	1	-	-	-	955948-5	•Låsbricka	•Lock washer		2		0140
5	1	-	-	-	940101-9	•Skruv	•Screw		2		0160
6	2	-	-	-	190666-8	•Skruv	•Screw		2		0170
7	1	-	-	-	3711087-1	•Skarvhylsa	•Jointing sleeve		3		0180
8	1	-	-	-	192203-8	•Klammer	•Clamp		1		0200
9	1	-	-	-	955302-5	•Skruv	•Screw		2		0220
10	1	-	-	-	955894-1	•Bricka	•Washer		2		[illegible]
11	1	-	-	-	955408-0	•Mutter	•Nut				0260
12	100	-	-	-	3711006-1	•Avgasslang	•Exhaust hose		3		0280
13	1	-	-	-	3712629-9	•Krök	•Elbow		4	(3711081)	0300
14	1	-	-	-	955138-3	•Skruv	•Screw		2		0320
15	2000	-	-	-	943368-1	•Vattenslang	•Water hose		2		0340
16	450	-	-	-	943368-1	•Vattenslang	•Water hose		2		[illegible]
17	1	-	-	-	3711536-7	•Backventil	•Check valve		8		[illegible]
18	1	-	-	-	3711752-0	•T-stycke	•T-pipe		3	(3711435)	0400
19	2	-	-	-	943476-2	•Slangklammer	•Hose clip		2		0420
20	4	-	-	-	943472-1	•Slangklammer	•Hose clip		2		0440
21	3	-	-	-	952633-6	•Klammer	•Clamp		2		0480
22	3	-	-	-	190666-8	•Skruv	•Screw		2		0500
											0520

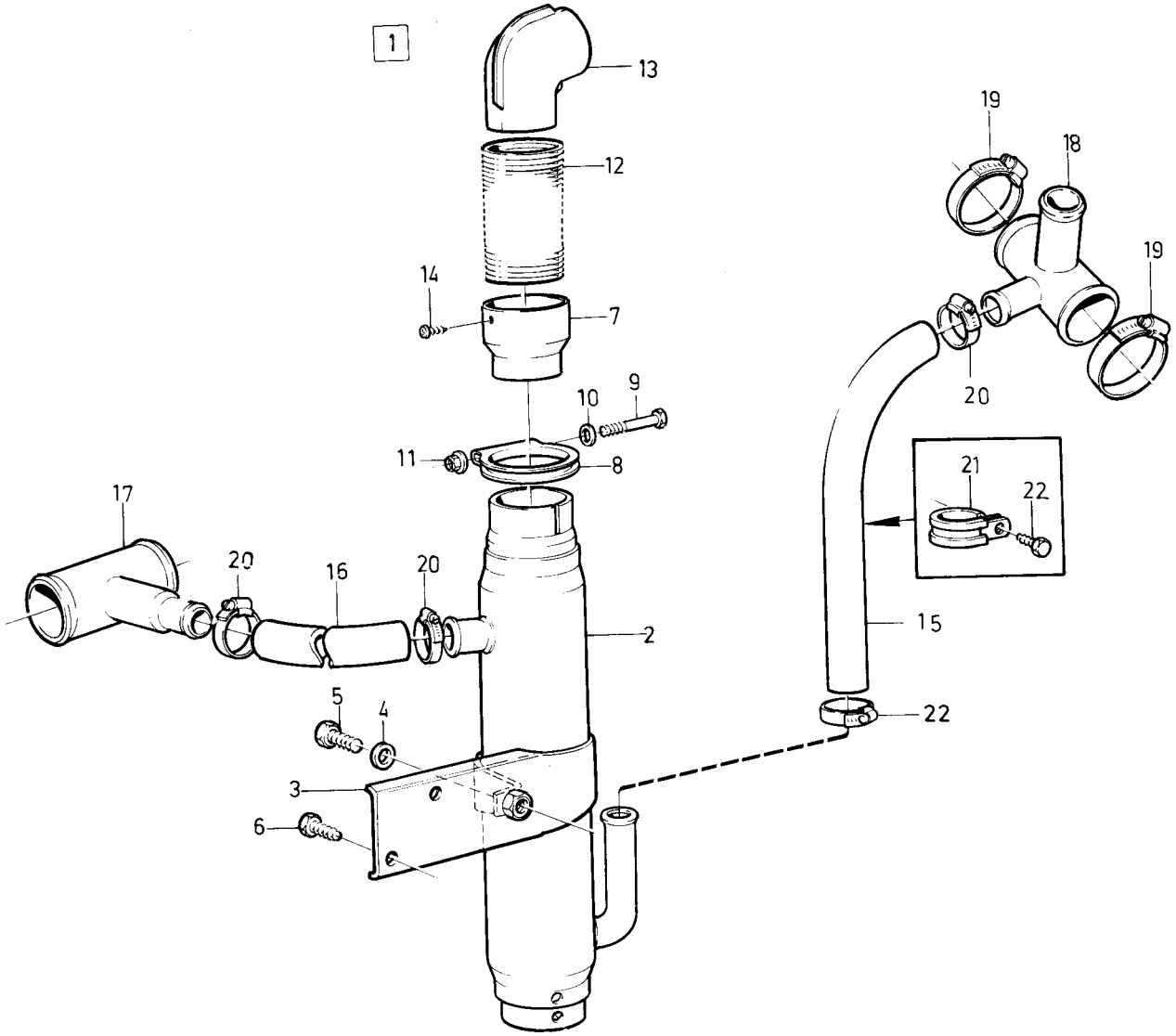
1
13
12
14
7
10
9
11
8
17
20
16
20
2
5
4
3
6
19
18
19
20
21
22
15
22

Sida Page	Grupp Group	Parkeringsvärmare 03-B, 03-D	Parking heater 03-B, 03-D	Illustration	0992
		. Sammanställning	. Assembly	26312	
104	9	. Installationssatser	. Installation kits	1984-12	

Pos. Fig.	Antal/Quantity TYPE 03-B	TYPE 03-D			Artikel nr Part No	Benämning	Description	Sats Kit	B P S R	Anmärkning Notes	
1	1	-	-	-	3711210-9	Värmarenhet,	Heater unit		8	19) BENSIN/GASOLIN	0020
						typ 03-B	type 03-B			ERS AV 3711960-9	0040
	1	-	-	-	3711960-9	Värmarenhet,	Heater unit,		2	20) BENSIN/GASOLINE	0060
						typ 03-B	type 03-B				0080
	-	1	-	-	3711235-6	Värmarenhet	Heater unit,		6	DIESEL	0100
						typ 03-D	type 03-D				0120
	-	-	-	-		•Det se sida 108, 8-E13	•Comps page 108, 8-E13				0140
	1	-	-	-	3711245-5	Installationssats	Installation kit		8	28) B17, B19, B21, B23	0160
	1	-	-	-	3712090-4	Installationssats	Installation kit		2	B17, B19, B21, B23	0180
										EXCL TURBO	0200
	1	-	-	-	3711935-1	Installationssats	Installation kit		2	TURBO	[illegible]
	-	1	-	-	3711740-5	Installationssats	Installation kit		8	19) B27, B28	[illegible]
										ERS AV 3712100-1	0250
	1	-	-	-	3712100-1	Installationssats	Installation kit		2	20) B28	0260
	-	1	-	-	3711255-4	Installationssats	Installation kit		8	19) D20, D24	0280
										ERS AV 3712145-6	0290
	-	1	-	-	3712145-6	Installationssats	Installation kit		2	20) D20, D24	[illegible]
2	-	-	-	-		•Eldetaljer	•Electrical parts			SE SIDA 112, 8-E17	[illegible]
3	-	-	-	-		•Tidur	•Timer			29)	0340
										SE SIDA 118, 8-E23	0360
4	-	-	-	-		•Bränslesystem	•Fuel system			SE SIDA 114, 8-E19	0380
	1	-	-	-		•Konsol	•Bracket		8		0400
5	1	-	-	-	3711441-0	••Konsol	••Bracket		6		0420
6	1	-	-	-	3711298-4	••Konsol	••Bracket		4		0440
7	2	-	-	-	190666-8	••Skruv	••Screw		2		0460
8	1	-	-	-	190666-8	•Skruv	•Screw		2		0480
9	2	-	-	-	955297-7	•Skruv	•Screw		2		0500
10	2	-	-	-	955782-8	•Mutter	•Nut		2		0520
11	2	-	-	-	955949-3	•Låsbricka	•Lock washer		2		0540
12	2	-	-	-	943483-8	•Klammer	•Clamp		2		0560
13	-	1	-	-	3711202-6	•Konsol	•Bracket		8		0580
14	-	2	-	-	190364-0	•Skruv	•Screw		2		0600
15	-	1	-	-	943483-8	•Klammer	•Clamp		2		0620
16	-	1	-	-	3711322-2	•Konsol	•Bracket		3		0640
17	-	1	-	-	190364-0	•Skruv	•Screw		2		0660
18	500	-	-	-	3711006-1	•Avgasslang	•Exhaust hose		3		0680
	-	500	-	-	3711006-1	•Avgasslang	•Exhaust hose		3	(3716675)	0700
19	1	1	-	-	192203-8	•Klammer	•Clamp		1		[illegible]
20	1	1	-	-	955302-5	•Skruv	•Screw		2		[illegible]
21	1	1	-	-	955894-1	•Bricka	•Washer		2		0760
22	1	1	-	-	945408-3	•Mutter	•Nut		2		0780
23	1	-	-	-	3711723-1	•Konsol	•Bracket		5		0800
24	2	-	-	-	190666-8	•Skruv	•Screw		2		0820
25	2	-	-	-	955948-5	•Låsbricka	•Lock washer		2		[illegible]
26	1	-	-	-	943477-0	•Slangklammer	•Hose clip		2		[illegible]
27	-	1	-	-	3711525-0	•Avgasrör	•Exhaust pipe		5		0880
28	-	2	-	-	190666-8	•Skruv	•Screw		2		0900
29	-	1	-	-	192203-8	•Klammer	•Clamp		1		0920
30	-	1	-	-	955302-5	•Skruv	•Screw		2		0940
31	-	1	-	-	955894-1	•Bricka	•Washer		2		0960

19. 242 CH-189179, 244 CH-592109, 245 CH-317939, 262 CH- 8374, 264 CH-107609, 265 CH-28319.
20. 242 CH 189180-, 244 CH 592110-, 245 CH 317940-, 262 CH 8375-, 264 CH 107610-, 265 CH 28320-.
28. MCOMBU 242 CH-189179, 244 CH-592109, 245 CH-317139, 262 CH-8374, 264 CH-107609, 265 CH-28319.
29. Tidur ingår endast i installationssatserna 3711245-5, 3711740-5, 3711255-4. till övriga finns separata tidurssatser. The timer is only included in installation kits 3711245-5 , 3711740-5 and 3711255-4. for the other versions there are separate timer kits. La minuterie fait seulement partie des jeux d'installation 3711245-5, 3711740-5, 3711255-4. Pour tous les autres il existe un jeu de minuterie séparé. Eine Zeituhr ist nur in der Einbausätzen 3711245-5, 3711740-5, 3711255-4 enthalten, für die übrigen sind getrennte Zeituhrsätze vorhanden. Sólo se incluye reloj en los juegos de instalación 3711245-5, 3711740-5, 3711255-4. Para los demás juegos hay relojes separados. Il temporizzatore fa parte solo nelle installazioni 3711245-5, 3711740-5, 3711255-4. Per le altre ci sono i corredi separati per il temporizzatore.

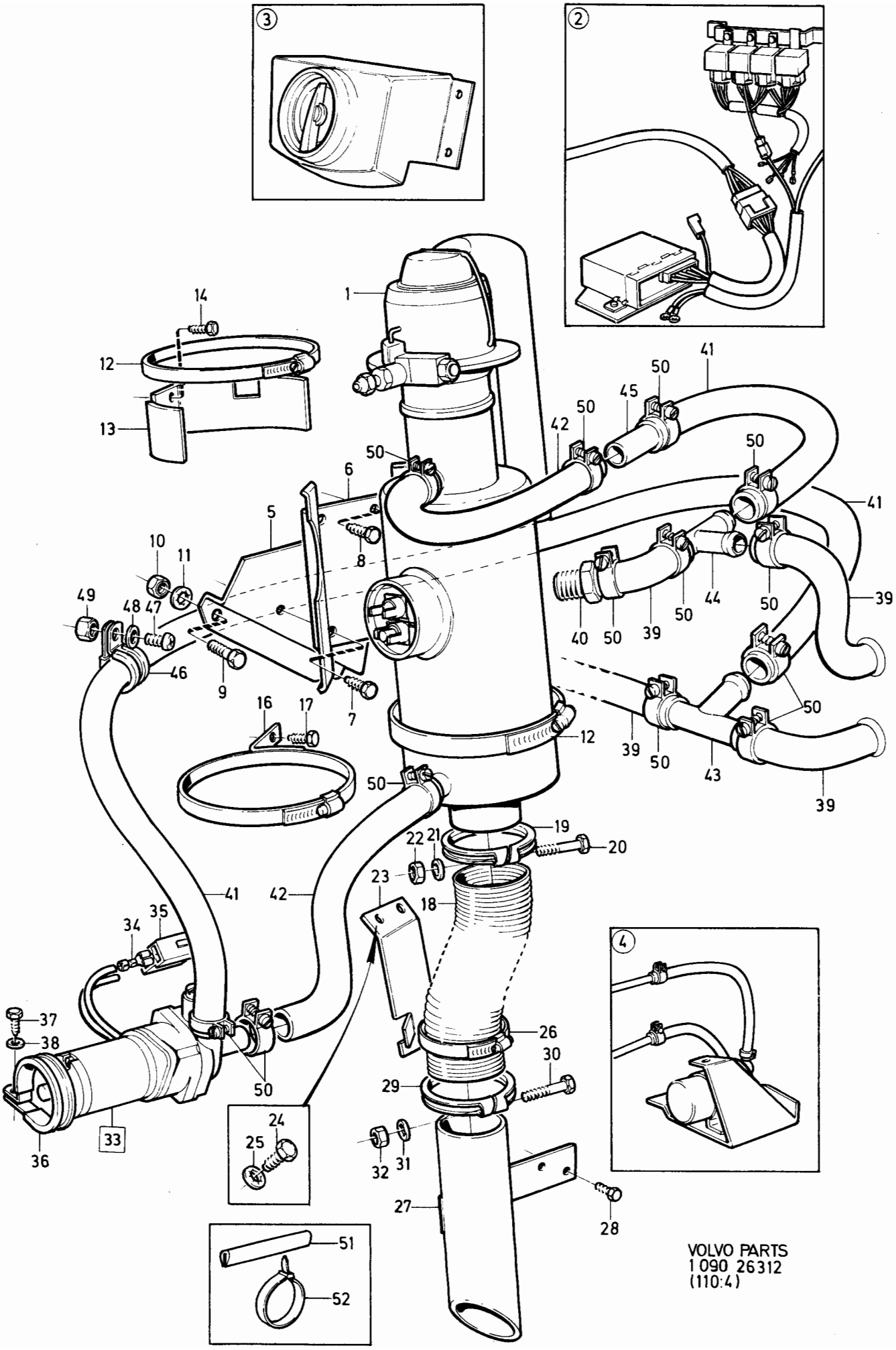

VOLVO PARTS
1 090 26312
(110:4)

Sida Page	Grupp Group	Parkeringsvärmare 03-B, 03-D	Parking heater 03-B, 03-D	Illustration	0992
106	9	. Sammanställning	. Assembly	26312	
		. Installationssatser	. Installation kits	1983-04	

Pos. Fig.	Antal/Quantity TYPE 03-B	TYPE 03-D			Artikel nr Part No	Benämning	Description	Sats Kit	B P S R	Anmärkning Notes	
32	-	1	-	-	945408-3	.Mutter	.Nut		2		0980
33	1	1	-	-	3711434-5	.Vattenpump	.Water pump		4		1000
34	2	2	-	-	949201-8	..Ledningssko	..Cable terminal		1		1020
35	1	1	-	-	964167-1	..Hylsisolator	..Sleeve insulator		5		1040
36	1	1	-	-	952643-5	.Klammer	.Clamp		2		1060
37	1	1	-	-	960872-0	.Skruv	.Screw		2	HB 14X25	1080
38	1	1	-	-	955948-5	.Låsbricka	.Lock washer		2		1100
39	-	-	-	-		.Gummislang				SE VÄRMEANLÄGGNING	1120
										SEE HEATER UNIT	1140
40	-	-	-	-		.Nippel	.Nipple			SE VÄRMEANLÄGGNING	1160
										SEE HEATER UNIT	[illegible]
41	ERF	ERF	-	-	943368-1	.Gummislang	.Rubber hose		2		1200
42	2	-	-	-	1214756-7	.Gummislang	.Rubber hose		3	B17, B19, B21, B23	1220
	1	-	-	-	1214756-7	.Gummislang	.Rubber hose		3	B27, B28	1240
	-	1	-	-	1214756-7	.Gummislang	.Rubber hose		3	D20, D24	1260
43	1	1	-	-	3711435-2	.T-stycke	.T-piece		3		1280
44	1	-	-	-	3711725-6	.T-stycke	.T-piece,		3	B17, B19, B21, B23	[illegible]
						med backventil	with check valve				[illegible]
	1	-	-	-	3711445-1	.T-stycke,	.T-stycke,		8	B27, B28	1340
						med backventil	with check valve			ERS AV 3711725-6	1360
	-	1	-	-	3711205-9	.T-stycke,	.T-piece,		3		1380
						med backventil	with check valve				1400
45	1	1	-	-	3711671-2	.Skarvstycke	.Junction		4		1420
46	1	2	-	-	952633-6	.Klammer	.Clamp		2		1440
	1	-	-	-	190666-8	.Skruv	.Screw		2		1460
47	-	2	-	-	956094-7	.Skruv	.Screw		2		1480
48	-	2	-	-	955892-5	.Bricka	.Washer		2		1500
49	-	2	-	-	955781-0	.Mutter	.Nut		2		1520
50	12	12	-	-	943472-1	.Slangklammer	.Hose clip		2		1540
51	ERF	ERF	-	-	679754-2	.Kantskyddslist	.Edge moulding		2		1560
	ERF	ERF	-	-	948211-8	.Bandklammer	.Cable tie		2	L=100 MM	1580
	-	-	-	-	948211-8	.Bandklammer	.Cable tie		2	L=280 MM	1600

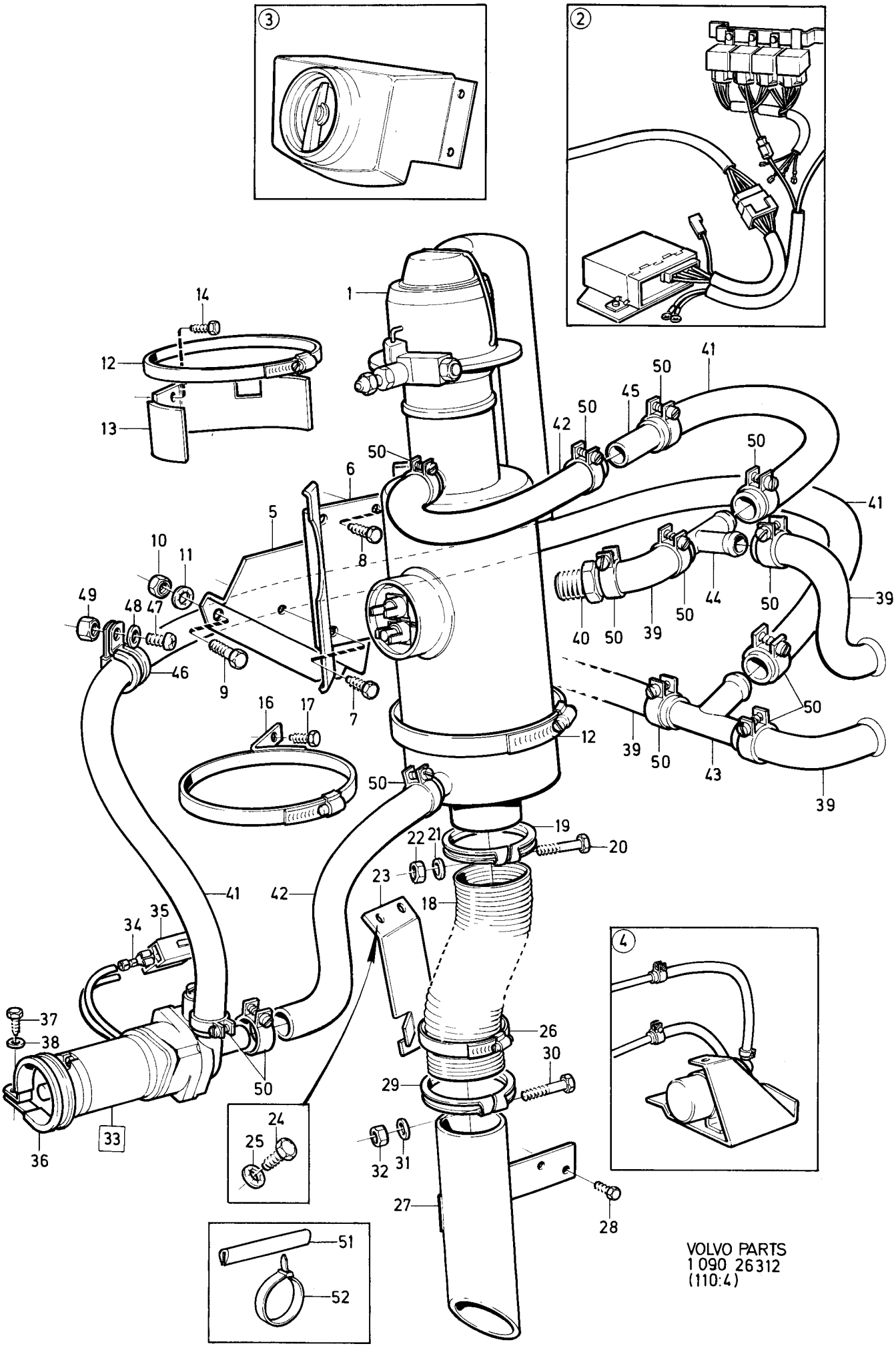

VOLVO PARTS
1 090 26312
(110:4)

Sida / Page: 108 — Grupp / Group: 9

Parkeringsvärmare 03-B, 03-D
. Värmarenhet 3711210, 3711235

Parking heater 03-B, 03-D
. Heater unit 3711210, 3711235

Illustration 28404 — 1984-12 — 0994

Pos. Fig.	Antal/Quantity TYPE 03-B	TYPE 03-D			Artikel nr Part No	Benämning	Description	Sats Kit	B P S R	Anmärkning Notes	
1	1	-	-	-	3711210-9	Värmarenhet, typ 03-B	Heater unit type 03-B		8	BENSIN/GASOLINE ERS AV 3711960-9	0020 0040
	-	1	-	-	3711235-6	Värmarenhet, typ 03-D	Heater unit, type 03-D		6	DIESEL	0060 0080
2	1	-	-	-		.Vattenvärmeväxlare	.Water heat exchanger		8		0100
	-	1	-	-		.Vattenvärmeväxlare	.Water heat exchanger		8		0120
3	1	-	-	-		.Brännarenhet	.Burner		8		0140
	-	1	-	-		.Brännarenhet	.Burner		8		0160
	1	1	-	-		..Fläktenhet	..Fan assembly		8		0180
4	1	1	-	-	3716117-1	...Fläktmotor	...Fan motor		3	ERS AV 1ST 3712801-4	0200
x	1	1	-	-	3712801-4	...Fläktmotor	...Fan motor		3		[illegible]
5	1	1	-	-	964167-1	....Hylsisolator	....Sleeve insulator		5		[illegible]
6	1	1	-	-	949489-9	....Ledningssko	....Cable terminal		1		0240
7	1	1	-	-	3716116-3	...Fläkt	...Fan		3		0260
8	1	1	-	-	3711687-8	...Mutter	...Nut		3		0280
9	1	1	-	-	3716340-9	..Distanshylsa	..Spacer sleeve		3		0300
10	1	1	-	-	3716109-8	..Hylsa	..Sleeve		3		[illegible]
11	1	-	-	-	3711228-1	..Bränsleledning	..Fuel pipe		3		[illegible]
	-	1	-	-	3711203-4	..Bränsleledning	..Fuel pipe		3		0360
12	1	1	-	-	955982-4	...O-ring	...O-ring		2		0380
13	1	1	-	-	3716108-0	..Kanna	..Can		3		0400
14	3	3	-	-	956163-0	..Skruv	..Screw		2		0420
15	1	-	-	-	3711589-6	..Bränslespridare	..Atomizer		4		0440
	-	1	-	-	3711234-9	..Bränslespridare	..Atomizer		4		0460
16	1	-	-	-	3716336-7	..Ytterkopp	..Outer can		6		0480
17	-	1	-	-	3711461-8	..Turbulator	..Turbulator		4		0500
18	1	-	-	-	3716532-1	..Hylsa	..Sleeve		3		0520
19	1	1	-	-	947765-4	..Hattmutter	..Cap nut		2		0540
20	1	1	-	-	3716107-2	..Ytterkanna	..Outer can		3		0560
21	3	3	-	-	956059-0	..Skruv	..Screw		2		0580
22	1	1	-	-		..Fläktkåpa	..Fan shroud		8		0600
23	3	3	-	-	955137-5	..Skruv	..Screw		2		0620
24	1	1	-	-	3712997-0	.Tätningsring	.Seal ring		3		0640
25	1	1	-	-	3716101-5	.Fläktinlopp	.Air intake		3		0660
26	1	1	-	-	3716314-4	.Bygel	.Brace		2		0680
27	1	1	-	-	3716840-8	.Bränsleventil	.Fuel valve		8	ERS AV 1 ST 3716841-6, 1 ST 3716337-5, 1 ST 959175-1, 1 ST 955945-1	0700 0705 [illegible] [illegible]
x	1	1	-	-	3713608-2	..Bränsleventil	..Fuel valve		3	(3716841)	0716
28	1	1	-	-	3716337-5	..Låsplåt	..Lock plate		3		0720
29	1	1	-	-	959175-1	..Skruv	..Screw		2		0740
30	1	1	-	-	955945-1	..Låsbricka	..Lock washer		2		0760
31	-	1	-	-	3711707-4	.Förvärmare	.Preheater		5		0780
32	-	1	-	-	3711427-9	.Strypmunstycke	.Check valve		3	STD. DI = 0,23 MM.	[illegible]
	-	1	-	-	3712364-3	.Strypmunstycke	.Check valve		3	ALT. DI 0,15 MM	0801
	-	1	-	-	3712033-4	.Strypmunstycke	.Check valve		3	ALT. DI 0,17 MM	0802
	-	1	-	-	3711701-7	.Strypmunstycke	.Check valve		8	ALT. DI 0,18 MM ERS AV 3711174-7	0820 0830
	-	1	-	-	3711174-7	.Strypmunstycke	.Check valve		3	ALT. DI = 0,19 MM.	0840
	-	1	-	-	3711426-1	.Strypmunstycke	.Check valve		3	ALT. DI = 0,21 MM	0860
	-	1	-	-	3711428-7	.Strypmunstycke	.Check valve		3	ALT. DI = 0,25 MM.	0880
	-	1	-	-	3716989-3	.Strypmunstycke	.Check valve		3	ALT. DI 0,27 MM	0885
	-	1	-	-	3712046-6	.Strypmunstycke	.Check valve		3	ALT. DI 0,29 MM	0890
	-	1	-	-	3712047-4	.Strypmunstycke	.Check valve		3	ALT. DI 0,31 MM	0895
	-	1	-	-	3712692-7	.Strypmunstycke	.Check valve		3	ALT. DI 0,33 MM	0896
	-	1	-	-	3712711-5	.Strypmunstycke	.Check valve		3	ALT. DI 0,35 MM	0897
33	1	-	-	-	3716852-3	.Nippel	.Nipple		3		0900
34	1	1	-	-	955983-2	.O-ring	.O-ring		2		0920
35	1	1	-	-	956061-6	.Skruv	.Screw		2		0940
36	1	1	-	-	955945-1	.Låsbricka	.Lock washer		2		0960
x 37	1	1	-	-	3713512-6	.Glödstift	.Glow element		2		0980

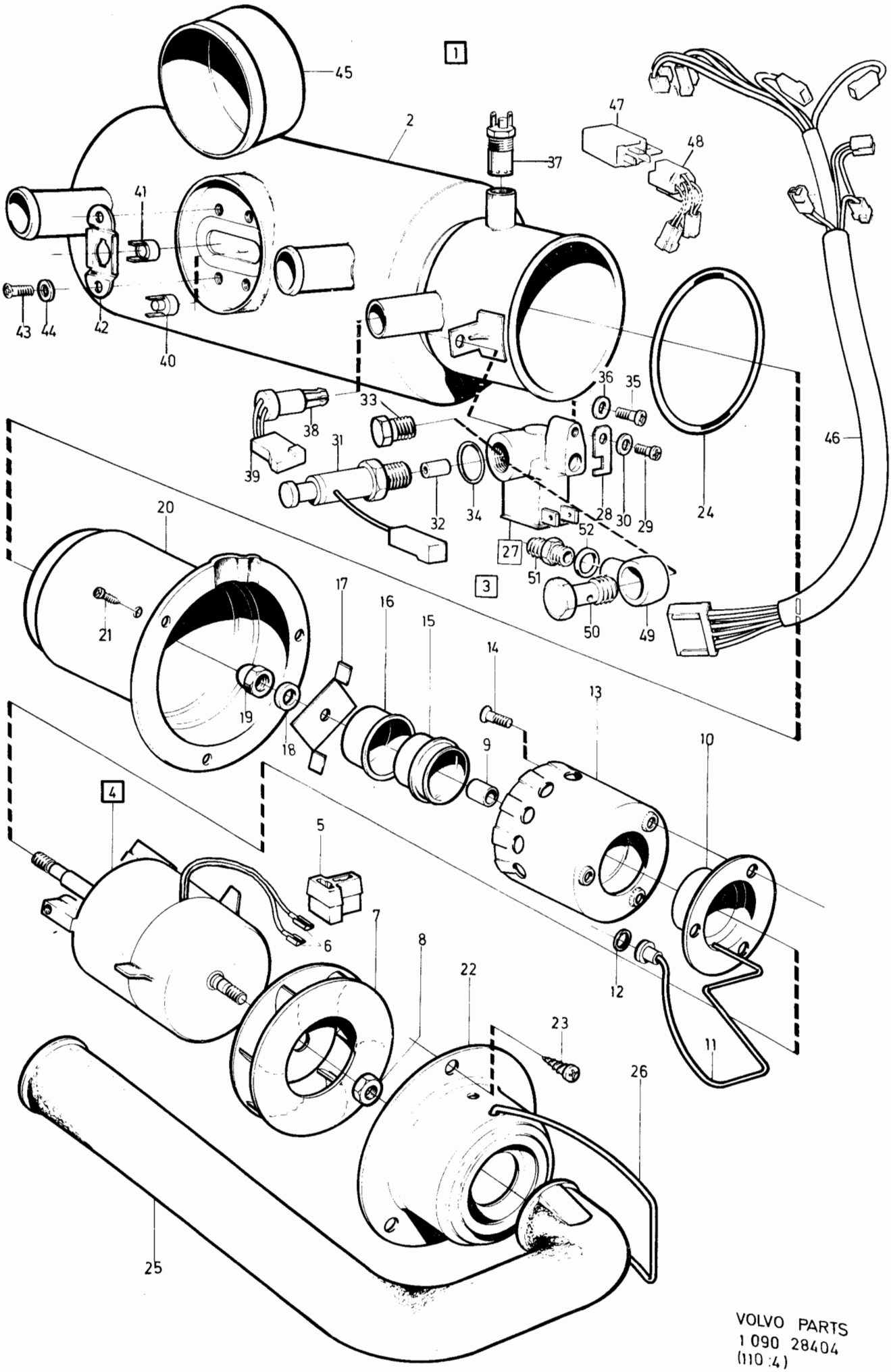

VOLVO PARTS
1 090 28404
(110:4)

Sida Page	Grupp Group	Parkeringsvärmare 03-B, 03-D	Parking heater 03-B, 03-D	Illustration	0994
		. Värmarenhet 3711210, 3711235	. Heater unit 3711210, 3711235	28404	
110	9			1984-12	

Pos. Fig.	Antal/Quantity TYPE 03-B	TYPE 03-D			Artikel nr Part No	Benämning	Description	Sats Kit	B P S R	Anmärkning Notes	
38	1	1	-	-	3716957-0	•Flamvakt	•Flame guard		4		1000
39	1	1	-	-	964166-3	••Stiftisolator	••Tab housing		2		1020
40	1	1	-	-	3712732-1	•Drifttermostat	•Control thermostat		3	(3711230)	1040
41	1	1	-	-	3712729-7	•Överhettnings-termostat	•Overheating termostat		3	(3711595)	1060 1080
42	2	2	-	-	3711014-5	•Hållare	•Retainer		4		1100
43	4	4	-	-	955125-0	•Skruv	•Screw		2		1120
44	4	4	-	-	955945-1	•Låsbricka	•Lock washer		2		1140
45	1	1	-	-	3711528-4	•Kåpa	•Cover		4		1160
46	1	-	-	-	3711232-3	•Ledningsmatta styrenhet 3711054-1	•Cable harness trigger unit 3711054-1		8	30) TID UTF ERS AV 3711876-7	1180 [illegible]
	1	-	-	-	3711876-7	•Ledningsmatta, styrenhet 3711675-3	•Cable harness, trigger unit 3711675-3		3	30) SEN UTF	[illegible] 1240
	-	1	-	-	3711453-5	•Ledningsmatta, styrenhet 3711054-1	•Cable harness, trigger unit 3711054-1		8	30) TID UTF ERS AV 3711883-3	1260 1280
	-	1	-	-	3711883-3	•Ledningsmatta, styrenhet 3711675-3	•Cable harness, trigger unit 3711675-3		3	30) SEN UTF	1300 [illegible]
47	-	1	-	-	3716788-9	•Fördröjningsrelä	•Delay relay		3	TID UTF	[illegible]
48	-	1	-	-	3711587-0	•Ledningsmatta	•Cable harness		3	TID UTF	1360
49	1	-	-	-	3711581-3	•Banjonippel	•Banjo nipple		3		1380
50	1	-	-	-	3711582-1	•Hålskruv	•Hollow screw		3		1400
51	1	-	-	-	3711965-8	•Nippel	•Nipple		3		1420
52	1	-	-	-	955983-2	•O-ring	•O-ring		2		1440

30. Styrenheterna särskiljs genom att värmare med 3711054-1 har fördröjningsrelä 3716788-9 som saknas på värmare med 3711675-3 och 3713488-9. The trigger units can be separated by the fact that heaters with 3711054-1 have a delay relay 3716788-9 that heaters with 3711675-3 and 3713488-9. Les unités de commande peuvent tre di fférenciées grce au relais de retard 3716788-9 qui équipe le réchauffeur 3711054-1 et qui existe pas pour le réchauffeur 3711675-3 ainsi 3713488-9 Die steuereinheiten können wie unterschieden werden: der heizer mit der bezeichnung 3711054-1 besitzt ein zeitrelais 3716788-9, das beim heizer 3711675-3 und 3713488-9 nicht vorhanden ist. Las unidades de mando pueden diferenciarse debido a que el calefactor con 3711054-1 tiene el relé de retraso 3716788-9 delque carece el calefactor con 3711675-3 ni 3713488-9 La unità di controllo si possono riconoscere per falto che il riscaldatore 3711054-1 ha il relè ritardatore 3716788-7,che manca sul riscaldatore 3711675-3 con 3713488-9

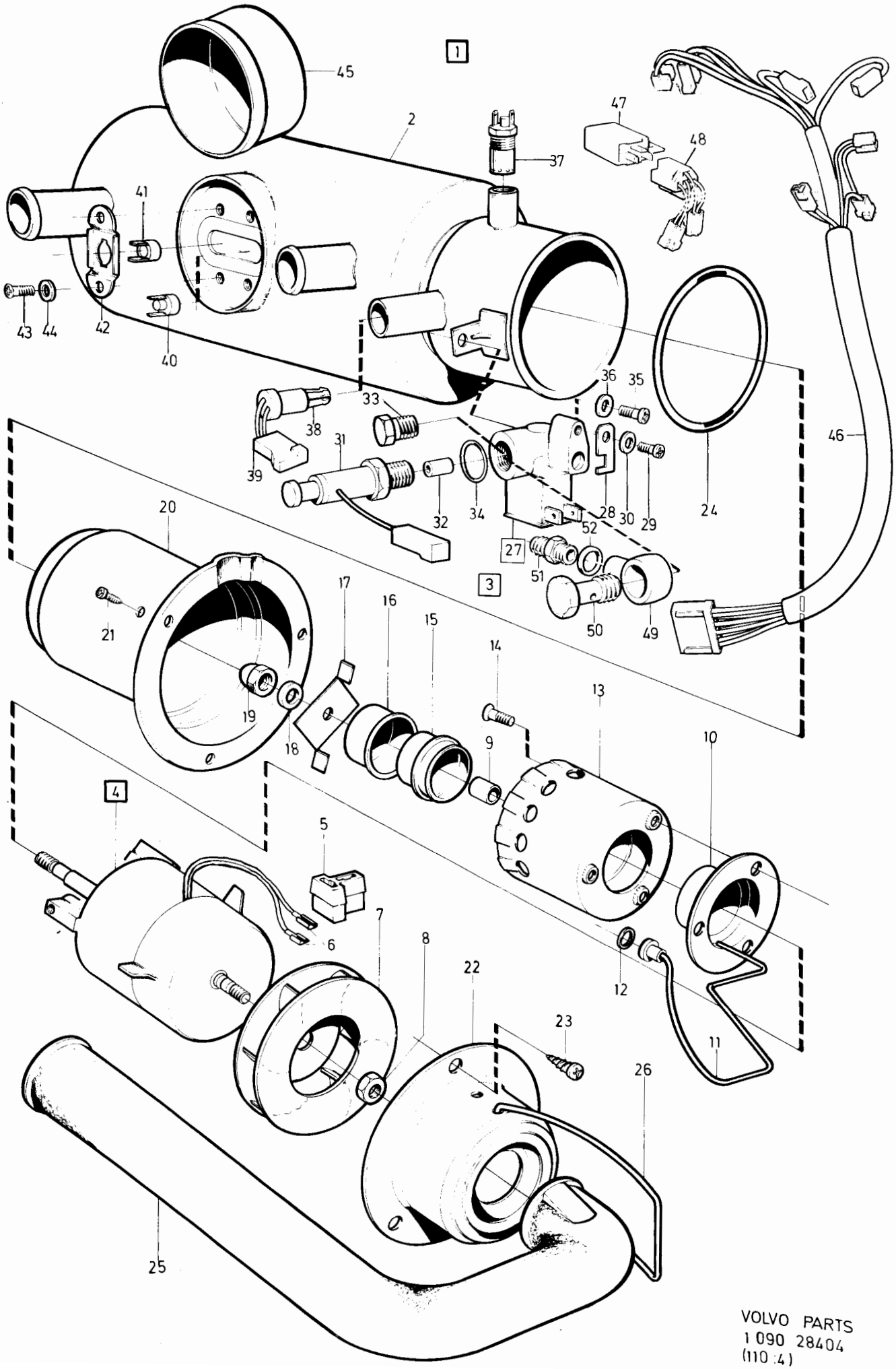

VOLVO PARTS
1 090 28404
(110 :4)

Sida Page	Grupp Group	Parkeringsvärmare 03-B, 03-D	Parking heater 03-B, 03-D	Illustration	0996
		. Installationssats	. Installation kit	28391	
112	9	.. Eldetaljer	.. Electrical parts	1984-12	

Pos. Fig.	Antal/Quantity TYPE 03B	TYPE 03D			Artikel nr Part No	Benämning	Description	Sats Kit	BPSR	Anmärkning Notes	
1	1	1	-	-	3711054-1	Styrenhet	Trigger unit		3	30) TID UTF	0020
x	1	1	-	-	3713488-9	Styrenhet	Trigger unit		4	30) (3711675)	0040
2	1	1	-	-	3711182-0	Konsol	Bracket		5	(3711186)	0060
3	1	1	-	-	3716535-4	Låsplåt	Lock plate		3		0080
4	1	1	-	-	956059-0	Skruv	Screw		2		0100
5	1	1	-	-	955945-1	Låsbricka	Lock washer		2		0120
6	2	2	-	-	190666-8	Skruv	Screw		2		0140
7	2	2	-	-	955948-5	Låsbricka	Lock washer		2		0160
8	1	-	-	-	3711713-2	Ledningsmatta,	Cable harness,		8	EXCL TURBO	0180
						styrenhet 3711054-1.	trigger unit 3711054-1			ERS AV 3711878-3	0200
	1	-	-	-	3711878-3	Ledningsmatta,	Cable harness,		3		0
						styrenhet 3711675-3	trigger unit 3711675-3				0240
	1	-	-	-	3711916-1	Ledningsmatta	Cable harness		3	TURBO	0260
	-	1	-	-	3711715-7	Ledningsmatta,	Cable harness,		3		0280
						styrenhet 3711054-1	trigger unit 3711054-1				0300
	-	1	-	-	3711884-1	Ledningsmatta,	Cable harness		3		0320
						styrenhet 3711675-3	trigger unit 3711675-3				0
9	-	-	-	-		Ledningsmatta	Cable harness			SE SIDA 108, 8-E13	0
10	-	1	-	-		Fördröjningsrelä	Delay relay			SE SIDA 108, 8-E13	0380
11	-	1	-	-		Ledningsmatta	Cable harness			SE SIDA 108, 8-E13	0400
12	-	1	-	-	958244-6	Skruv	Screw		2		0420
13	-	1	-	-	955948-5	Låsbricka	Lock washer		2		0440
14	1	1	-	-	118400-1	Säkringsdosa	Fuse box		3		0460
15	1	1	-	-	942785-7	Säkring	Fuse		1		0480
16	2	2	-	-	955129-2	Skruv	Screw		2		0500
	-	-	-	-		Ledning	Cable		8		0520
17	ERF	ERF	-	-	954453-7	•Ledning	•Cable		2		0540
18	1	1	-	-	949211-7	•Ledningssko	•Cable terminal		1		0560
19	1	1	-	-	949201-8	•Ledningssko	•Cable terminal		1		0580
20	1	1	-	-	964196-0	•Hylsisolator	•Sleeve insulator		2		0600
21	1	1	-	-		Konsol	Bracket		8		0620
22	2	2	-	-	955138-3	Skruv	Screw		2		0640
23	2	2	-	-	955946-9	Låsbricka	Lock washer		2		0660
24	3	3	-	-	1324492-6	Relä	Relay		2	(3711413)	0680
25	1	1	-	-	3711588-8	Relä	Relay		3		0700
26	3	3	-	-	955138-3	Skruv	Screw		2		0720
27	1	1	-	-	3711412-1	Ledningsmatta	Cable harness		3	19)	0740
	1	1	-	-	3711999-7	Ledningsmatta	Cable harness		3	20)	0
28	3	3	-	-	964196-0	Hylsisolator	Sleeve insulator		2		0
29	1	1	-	-	944306-0	Skarvhylsa	Jointing sleeve		2		0800
30	-	-	-	-		Tidur	Timer			SE SIDA 118, 8-E23	0820

19. 242 CH-189179, 244 CH-592109, 245 CH-317939, 262 CH- 8374, 264 CH-107609, 265 CH-28319.
20. 242 CH 189180-, 244 CH 592110-, 245 CH 317940-, 262 CH 8375-, 264 CH 107610-, 265 CH 28320-.
30. Styrenheterna särskiljs genom att värmare med 3711054-1 har fördröjningsrelä 3716788-9 som saknas på värmare med 3711675-3 och 3713488-9. The trigger units can be separated by the fact that heaters with 3711054-1 have a delay relay 3716788-9 that heaters with 3711675-3 and 3713488-9. Les unités de commande peuvent tre di fférenciées grce au relais de retard 3716788-9 qui équipe le réchauffeur 3711054-1 et qui existe pas pour le réchauffeur 3711675-3 ainsi 3713488-9 Die steuereinheiten können wie unterschieden werden: der heizer mit der bezeichnung 3711054-1 besitzt ein zeitrelais 3716788-9, das beim heizer 3711675-3 und 3713488-9 nicht vorhanden ist. Las unidades de mando pueden diferenciarse debido a que el calefactor con 3711054-1 tiene el relé de retraso 3716788-9 delque carece el calefactor con 3711675-3 ni 3713488-9 La unità di controllo si possono riconoscere per falto che il riscaldatore 3711054-1 ha il relè ritardatore 3716788-7,che manca sul riscaldatore 3711675-3 con 3713488-9

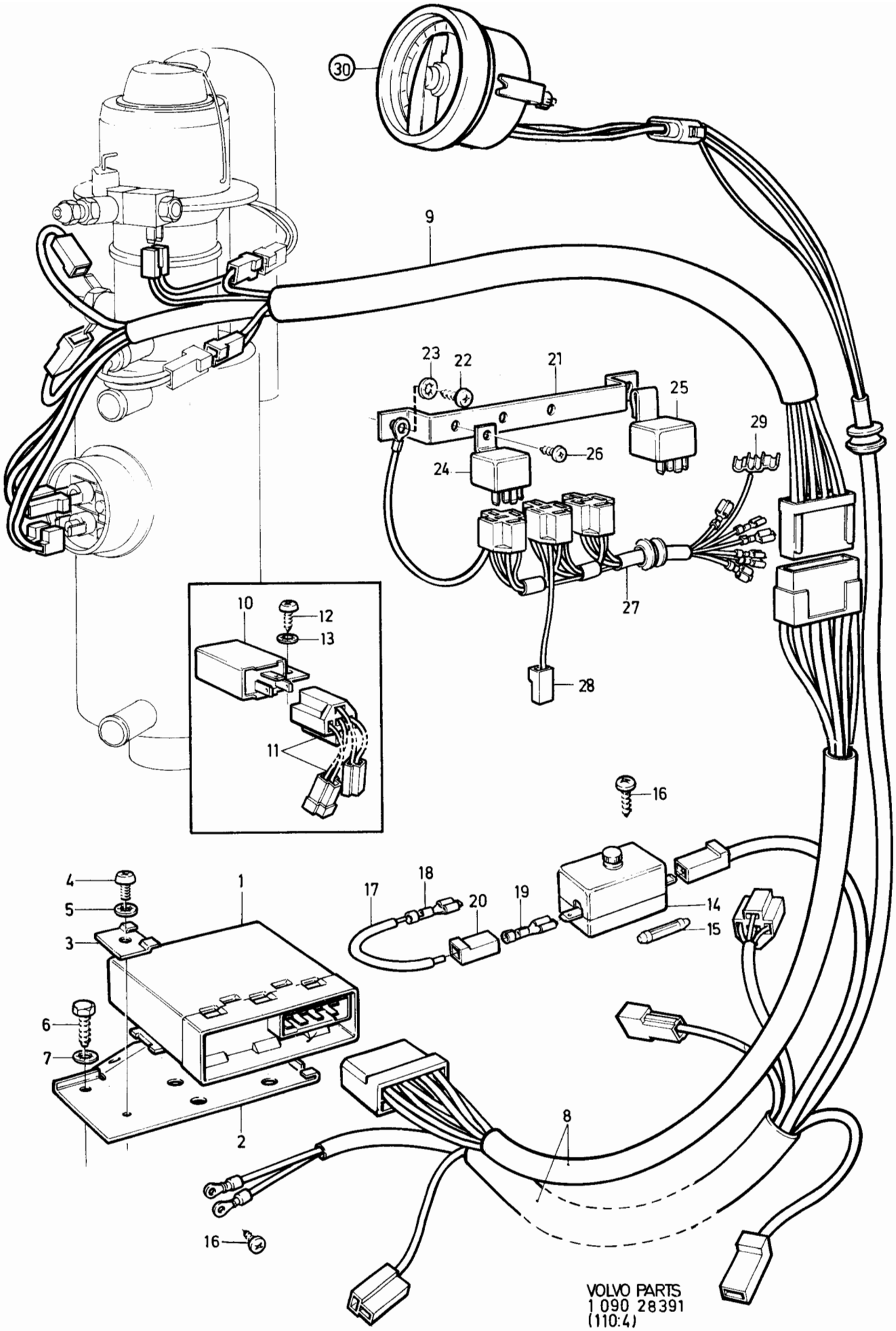

VOLVO PARTS
1 090 28391
(110:4)

Sida Page	Grupp Group	Parkeringsvärmare 03-B, 03-D	Parking heater 03-B, 03-D	Illustration	0998
		. Installationssats	. Installation kit	28392	
114	9	.. Bränslesystem	.. Fuel system	1983-11	

Pos. Fig.	Antal/Quantity TYPE 03-B 4CYL	TYPE 03-B 6CYL	TYPE 03-D DIES		Artikel nr Part No	Benämning	Description	Sats Kit	B P S R	Anmärkning Notes	
	ERF	-	-	-		Bränslesystem	Fuel system			BENSIN/GASOLINE	0020
										4-CYL. MOTOR	0040
										4-CYL. ENGINE	0060
	-	ERF	-	-		Bränslesystem	Fuel system			BENSIN/GASOLINE	0080
										6-CYL. MOTOR	0100
										6-CYL. ENGINE	0120
	-	-	ERF	-		Bränslesystem	Fuel system			DIESEL	0140
1	1	1	-	-	3711423-8	.Bränslepump	.Fuel pump		8	TID UTF	0160
										ERS AV 1 ST 3712753-7,	0170
										1 ST 3711965-8,	0175
										1 ST 3711427-9	[illegible]
2	1	1	-	-	3716172-6	.Klammer	.Clamp		3		0180
3	1	1	-	-	955277-9	.Skruv	.Screw		2		0200
4	1	1	-	-	945407-5	.Mutter	.Nut		2		0220
5	1	1	-	-	3711962-5	.Bränslepump	.Fuel pump		4	SEN UTF	0240
6	2	2	-	-		..Banjonippel	..Banjo nipple		8		0260
7	2	2	-	-		..Hålskruv	..Hollow screw		8		[illegible]
8	4	4	-	-		..Packning	..Packing		8		[illegible]
9	1	1	-	-	3712061-5	.Konsol	.Bracket		5		0320
10	2	2	-	-	945348-1	.Skruv	.Screw		2		0340
11	1	1	-	-	955948-5	.Låsbricka	.Lock washer		2		0360
12	1	-	-	-	3711963-3	.Konsol	.Bracket		5	SEN UTF	0380
13	2	-	-	-	190364-0	.Skruv	.Screw		2		0400
14	2	-	-	-	955948-5	.Låsbricka	.Lock washer		2		0420
15	1	-	-	-	3716975-2	.Konsol	.Bracket		6		0460
	-	1	-	-	3716974-5	.Konsol	.Bracket		5		0480
16	2	2	-	-	945358-0	.Skruv	.Screw		2	M6X10	0500
17	2	2	-	-	945407-5	.Mutter	.Nut		2		0520
18	1	2	-	-	946790-3	.Skruv	.Screw		2	M10X20	0540
19	1	2	-	-	190364-0	.Skruv	.Screw		2	HB14X16	0560
20	1	2	-	-	955948-5	.Låsbricka	.Lock washer		2		0580
21	325	325	-	-	1266870-3	.Bränsleslang	.Fuel hose		2		0600
22	175	175	-	-	1266870-3	.Bränsleslang	.Fuel hose		2		0620
23	130	130	-	-	1266870-3	.Bränsleslang	.Fuel hose		2		0640
24	2150	-	-	-	3716462-1	.Bränslerör	.Fuel pipe		3		0660
	-	1	-	-	3716454-8	.Bränslerör	.Fuel pipe		3		0680
25	1	-	-	-	3716701-2	.Bränslerör	.Fuel pipe		4		0700
	-	1	-	-	3716699-8	.Bränslerör	.Fuel pipe		4		[illegible]
26	1	1	-	-	3716451-4	.Nippel	.Nipple		3		[illegible]
27	6	6	-	-	945650-0	.Slangklammer	.Hose clamp		2		0760
29	2	1	-	-	952627-8	.Klammer	.Clamp		2		0780
30	2	1	-	-	955140-9	.Skruv	.Screw		2		0800
31	5	5	-	-	951188-2	.Klammer	.Clamp		2		0820
32	5	5	-	-	955140-9	.Skruv	.Screw		2		[illegible]
33	4	4	-	-	951187-4	.Klammer	.Clamp		2		[illegible]
34	4	4	-	-	955140-9	.Skruv	.Screw		2		0880
35	-	-	1	-	3712753-7	.Bränslepump	.Fuel pump		3	(3711790)	0900
36	-	-	1	-	3716172-6	.Klammer	.Clamp		3		0920
37	-	-	1	-	955277-9	.Skruv	.Screw		2		0940
38	-	-	1	-	945407-5	.Mutter	.Nut		2		0960
39	-	-	1	-	3711963-3	.Konsol	.Bracket		5	(3711192)	0980
40	-	-	2	-	945358-0	.Skruv	.Screw		2	M6X10	1000
41	-	-	2	-	955948-5	.Låsbricka	.Lock washer		2		1020
42	-	-	2	-	190364-0	.Skruv	.Screw		2	HB14X16	1040
43	-	-	2	-	955948-5	.Låsbricka	.Lock washer		2		1060
44	-	-	270	-	1266870-3	.Bränsleslang	.Fuel hose		2		1080
45	-	-	270	-	1266870-3	.Bränsleslang	.Fuel hose		2		1100
46	-	-	270	-	1266870-3	.Bränsleslang	.Fuel hose		2		1120
47	-	-	100	-	1266870-3	.Bränsleslang	.Fuel hose		2		1140
48	-	-	100	-	1266870-3	.Bränsleslang	.Fuel hose		2		1160
49	-	-	1	-	3711737-1	.Bränslerör	.Fuel pipe		3		1180
50	-	-	1	-	3711730-6	.Bränslerör	.Fuel pipe		3		1200
51	-	-	1	-	1576741-1	.Filter	.Filter		1	(3711334)	1220

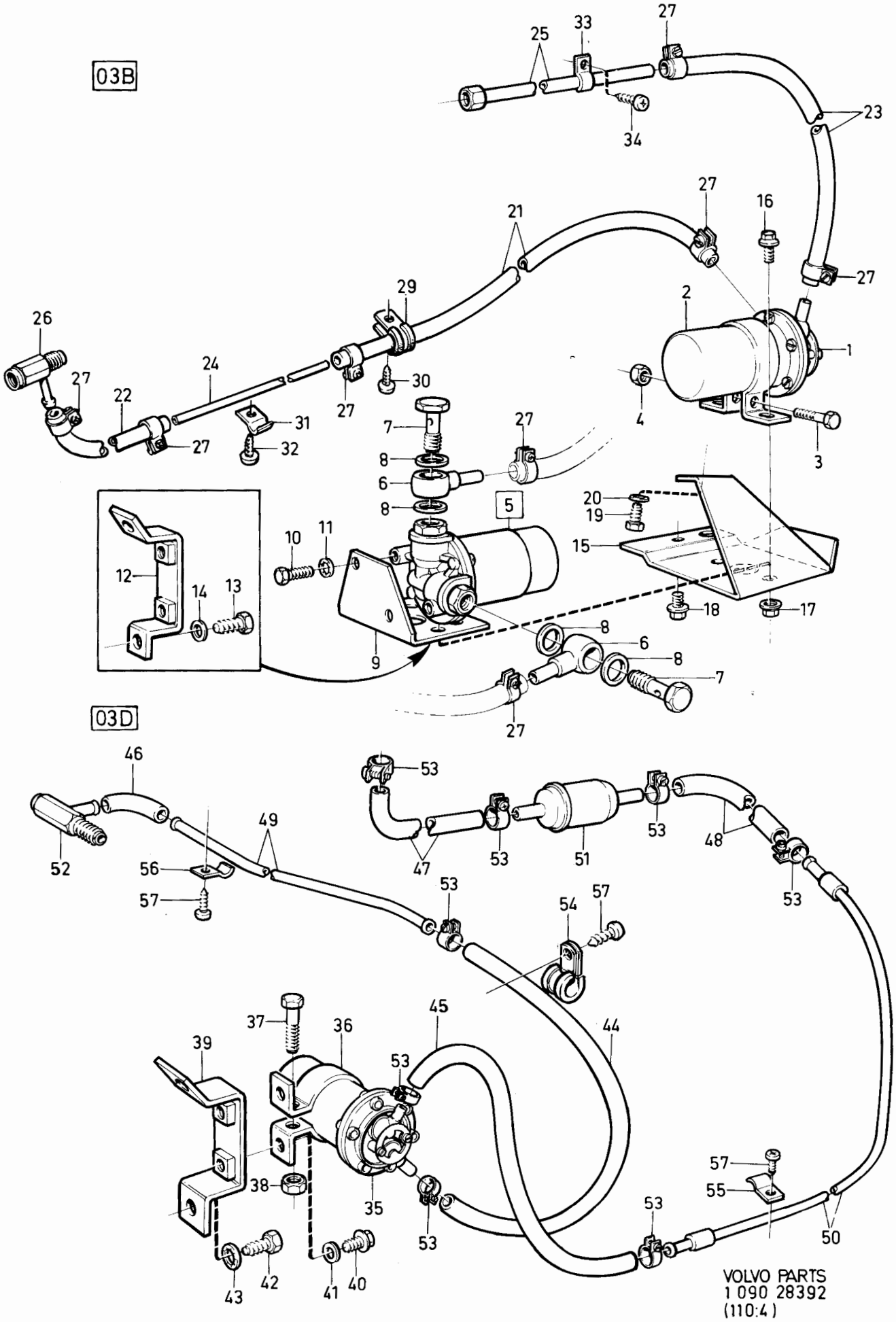

VOLVO PARTS
1 090 28392
(110:4)

Sida Page	Grupp Group	Parkeringsvärmare 03-B, 03-D	Parking heater 03-B, 03-D	Illustration	0998
		. Installationssats	. Installation kit	28392	
116	9	.. Bränslesystem	.. Fuel system	1984-12	

Pos. Fig.	Antal/Quantity TYPE 03-B 4CYL	TYPE 03-B 6CYL	TYPE 03-D DIES		Artikel nr Part No	Benämning	Description	Sats Kit	BPSR	Anmärkning Notes	
52	-	-	1	-	3716451-4	•Nippel	•Nipple		3		1240
53	-	-	10	-	945650-0	•Slangklammer	•Hose clamp		2		1260
54	-	-	2	-	952627-8	•Klammer	•Clamp		2		1280
55	-	-	5	-	951187-4	•Klammer	•Clamp		2		1300
56	-	-	5	-	951188-2	•Klammer	•Clamp		2		1320
57	-	-	12	-	955140-9	•Skruv	•Screw		2		1340
											1360

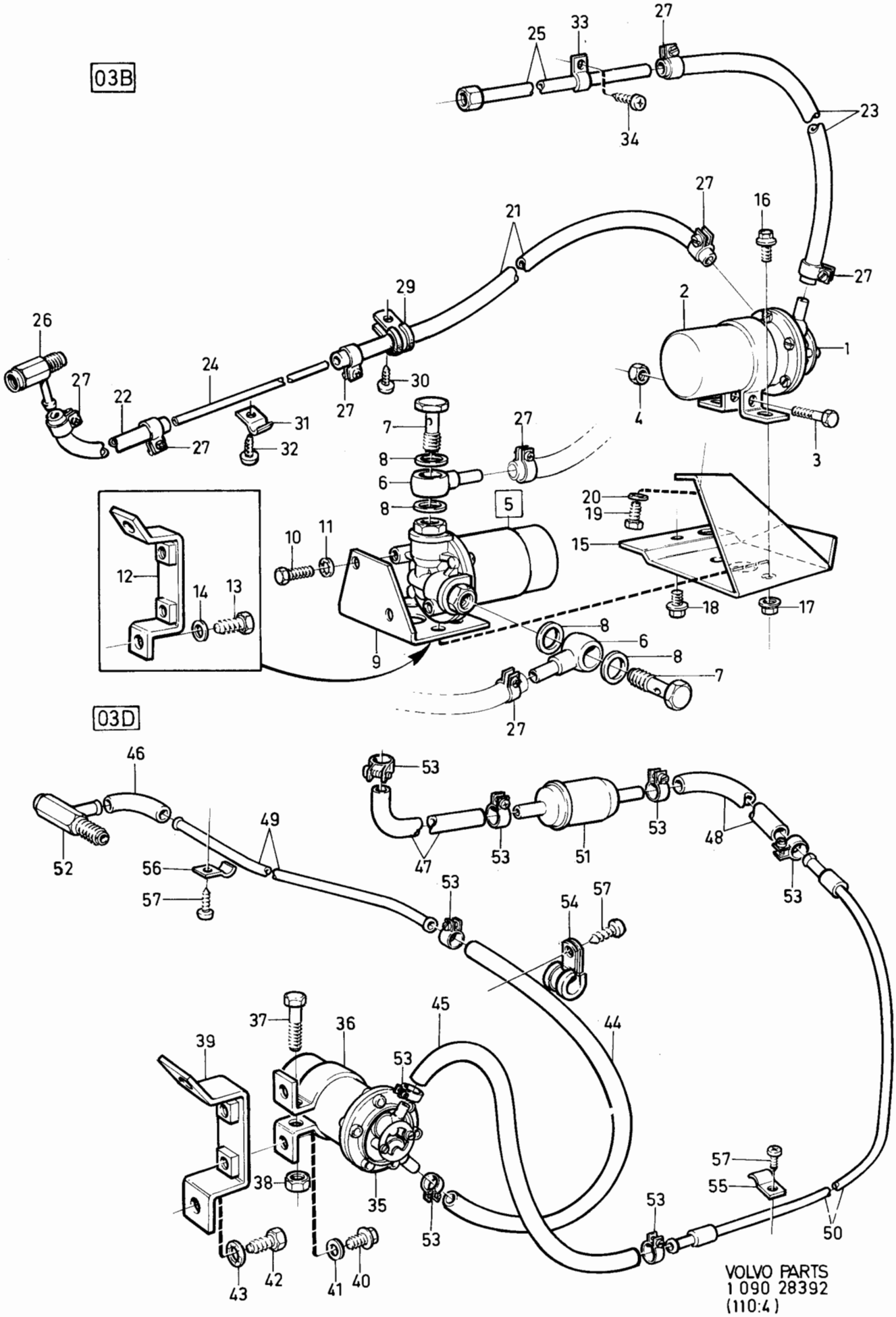
03B
03D
VOLVO PARTS
1 090 28392
(110:4)

Sida Page	Grupp Group	Parkeringsvärmare 01,03,07	Parking heater 01,03,07	Illustration	0999
118	9	Tidur	Timer	34664	
				1984-12	

Pos. Fig.	Antal/Quantity				Artikel nr Part No	Benämning	Description	Sats Kit	B P S R	Anmärkning Notes	
1	1	-	-	-	3711620-9	Tidurssats	Timer kit		8	ERS AV 1 ST 3711996-3	0020
										1 ST 3713229-7	0040
2	1	-	-	-	3711324-8	·Tidur	·Timer		8	ERS AV 1 ST 3711996-3	0060
										1 ST 3713229-7	0080
3	3	-	-	-	965822-0	·Ledningssko	·Sleeve		1		0100
4	1	-	-	-	948296-9	·Hylsisolator	·Socket housing		4		0120
5	1	-	-	-	3711621-7	·Mellanring	·Distance ring	S	3		0140
6	1	-	-	-	283831-6	Tidurshållare	Timer retainer	S	6		0160
7	4	-	-	-	944299-7	Skruv	Screw	S	2		0180
8	1	-	-	-		Kabelmatta	Cable harness	S	8		[illegible]
9	2	-	-	-	956956-7	Skarvhylsa	Butt connector	S	2		[illegible]
10	1	-	-	-	956930-2	Ledningssko	Sleeve	S	2		0240
											0260
	1	-	-	-	1333575-7	Monteringssats	Installation kit		2		0280
											0300
11	1	-	-	-	3713229-7	Tidursbytessats	Timer exchange kit		3		[illegible]
12	3	-	-	-	965822-0	·Ledningssko	·Sleeve		1		[illegible]
13	1	-	-	-	948296-9	·Hylsisolator	·Sochet housing		4		0360
14	1	-	-	-	3711621-7	·Mellanring	·Distance ring		3		0380
											0400
15	1	-	-	-	3712465-8	Tidurssats	Timer kit		2	20/ (3712165)	0420
16	1	-	-	-	3711996-3	·Tidur	·Timer		2		0440
17	1	-	-	-	3711926-0	·Tidurshållare	·Timer retainer		3		0460
18	1	-	-	-		·Bricka	·Washer				0480
19	1	-	-	-		·Distansring	·Distance ring				0500
											0520
20	1	-	-	-	3712170-4	Digitalurssats	Digitaltimer kit		8	ERS AV 1ST 1347001-8	0540
										1 ST 1308688-9	0560
										1 ST 1333619-3	0580
21	1	-	-	-	1347001-8	·Digitalur	·Digital clock		2	(1307554)	0600
22	1	-	-	-	1308688-9	·Ledningsmatta	·Cable harness		5		0620
23	1	-	-	-	3712175-3	·Ledningsmatta klocka	·Cable harness clock		3		0640
24	1	-	-	-		··Ledningsmatta	··Cable harness		8		0660
25	1	-	-	-	1214764-1	··Relä	··Relay		2	(3711413)	0680
26	1	-	-	-	1212957-3	··Clips	··Clip		2		0700
											0720
27	1	-	-	-		Kabelmatta	Cable harness	S	8	EL VÄRMARE EL HEATER	[illegible]
28	1	-	-	-	1308806-7	Relä	Relay	S	2		[illegible]
29	3	-	-	-	1259737-3	Hållare	Holder	S	4		0780
											0800
	1	-	-	-	1333619-3	Monteringssats	Installation kit		2		0820

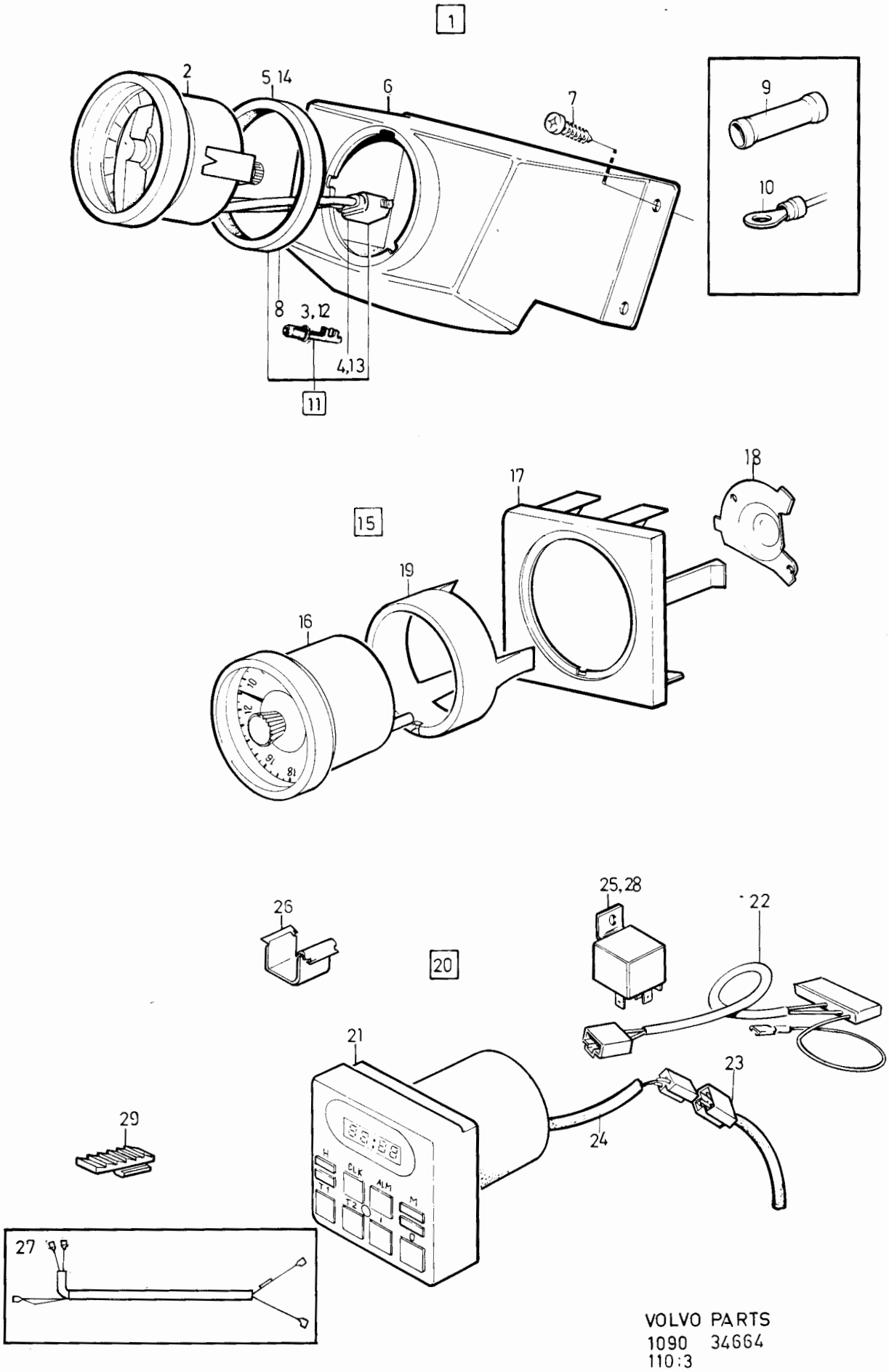

VOLVO PARTS
1090 34664
110:3

Sida Page	Grupp Group	Motorvärmare	Engine heater	Illustration	1000
		B17, B19, B21, B23, D20, D24	B17, B19, B21, B23, D20, D24	37180	
120	9	B27, B28	B27, B28	1984-12	

Pos. Fig.	Antal/Quantity 1129 291	1129 290	1129 293	1129 292	Artikel nr Part No	Benämning	Description	Sats Kit	B P S R	Anmärkning Notes	
1	1	-	-	-	1129291-9	Motorvärmare, kmpl	Engine heater cpl.		2	B17, B19, B21, B23	0020
										57) 550W	0025
										ERS AV 1343340-4	0026
x	1	-	-	-	1343340-4	Motorvärmare, kmpl	Engine heater, cpl		2	57) 500W	0027
	-	1	-	-	1129290-1	Motorvärmare, kmpl	Engine heater, cpl		2	B17, B19, B21, B23	0030
										58) 550W	0035
										ERS AV 1343339-6	0037
x	-	1	-	-	1343339-6	Motorvärmare, kmpl	Engine heater, cpl		2	58) 500W	0038
	-	-	1	-	1129293-5	Motorvärmare, kmpl	Engine heater cpl.		2	D20, D24	0040
	-	-	-	1	1129292-7	Motorvärmare,kmpl	Engine heater, cpl		2	B27, B28	0050
2	1	1	1	1	1129287-7	·Frontintag	·Front junktion lead		3		0
3	1	1	1	-	1188485-5	·Konsol	·Bracket		5	20) TID UTF SE POS 28	0080
4	4	5	4	2	956060-8	·Skruv	·Screw		2		0100
x 5	7	7	7	7	942603-2	·Låsbricka	·Lock washer		2		0120
6	4	5	4	2	963103-7	·Mutter	·Nut		2		0140
6a	-	1	-	-	1246094-5	·Bandklammer	·Cable strap		2		0150
7	1	-	1	-	940090-4	·Bricka	·Washer		2		0
8	1	-	1	-	955780-2	·Mutter	·Nut		2		0180
9	1	1	1	1	686355-9	·Bussning	·Rubber bushing		5		0200
10	4	2	3	3	952628-6	·Klammer	·Clamp	S	2		0220
11	4	2	3	3	190665-0	·Skruv	·Screw		2		0240
12	1	-	1	1	1129295-0	·Anslutningskabel	·Connection wire		2	L=2,5M	0260
13	1	-	-	-		·Motorvärmare	·Engine heater	S	8		0280
14	1	-	-	-	1266919-8	·Spännjärn	·Retainer bar	S	3		0300
15	1	-	-	-	1266936-2	·Packning	·Gasket	S	3		0320
16	1	-	-	-	1266935-4	·Tätning	·Rubber seal	S	3		0340
17	1	-	-	-	1266934-7	·Hylsa	·Sleeve	S	3		0360
18	1	-	-	-	955781-0	·Mutter	·Nut	S	2		0380
19	-	-	1	-		·Motorvärmare	·Engine heater	S	8		0400
20	-	-	1	1	925063-0	·O-ring	·O-ring	S	2		0420
21	-	-	1	-	959235-3	·Skruv	·Screw	S	2		0440
22	-	1	-	-		·Motorvärmare	·Engine heater	S	8		0450
23	-	1	-	-	1266936-2	·Packning	·Gasket	S	3		0460
24	-	1	-	-	1306797-0	·Bygel	·Brace	S	3		0480
25	-	1	-	-	1306798-8	·Bult	·Bolt	S	3		0500
26	-	1	-	-	960148-5	·Bricka	·Washer	S	2		0520
27	-	1	-	-	955783-6	·Mutter	·Nut	S	2		0540
28	-	-	-	1		·Motorvärmare	·Engine heater	S	8		[illegible]
29	-	-	-	1	1188310-5	·Konsol	·Bracket		2	20)	0542
30	-	-	-	2	955126-8	·Skruv	·Screw		2		0543
31	-	-	-	2	946516-2	·Skruv	·Screw	S	2	ALT 1, L=22MM	0544
	-	-	-	1	946514-7	·Skruv	·Screw	S	2	ALT 2, L=16MM	0545
32	-	-	-	1	11978-4	·Bricka	·Washer	S	8		0546
33	1	-	1	-	1188234-7	Konsol	Bracket		2	19)	[illegible]
34	1	1	1	-	1129296-8	Anslutningskabel	Connection wire		2	L=5M	[illegible]
35	1	-	-	-	1188708-0	Värmestrålningsskydd	Heat radiation shield		2	B21E TURBO	0720
											0740
	1	-	-	-	273971-2	Sats för byte av motorvärmare	Kit for replacement of engine heater		1		0760 0780
	-	1	-	-	273994-4	Sats för byte av motorvärmare	Kit for replacement of engine heater		1		0800 0820
	-	-	1	-	273993-6	Sats för byte av motorvärmare	Kit for replacement of engine heater		1		0860 0880
	-	-	-	1	273996-9	Sats för byte av motorvärmare	Kit for replacement of engine heater		1		0900 0920
	-	-	-	-		Tilläggssatser	Supplement kit			SE SIDA 122, 8-F03	0940

19. 242 CH-189179, 244 CH-592109, 245 CH-317939, 262 CH- 8374, 264 CH-107609, 265 CH-28319.
20. 242 CH 189180-, 244 CH 592110-, 245 CH 317940-, 262 CH 8375-, 264 CH 107610-, 265 CH 28320-.
57. Bakmonterad Rear mounted Monté à l'arrière Heckmontage Montaje posterior
58. Frammonterad Front mounted Monté à l'avant Frontmontage Montaje frontal

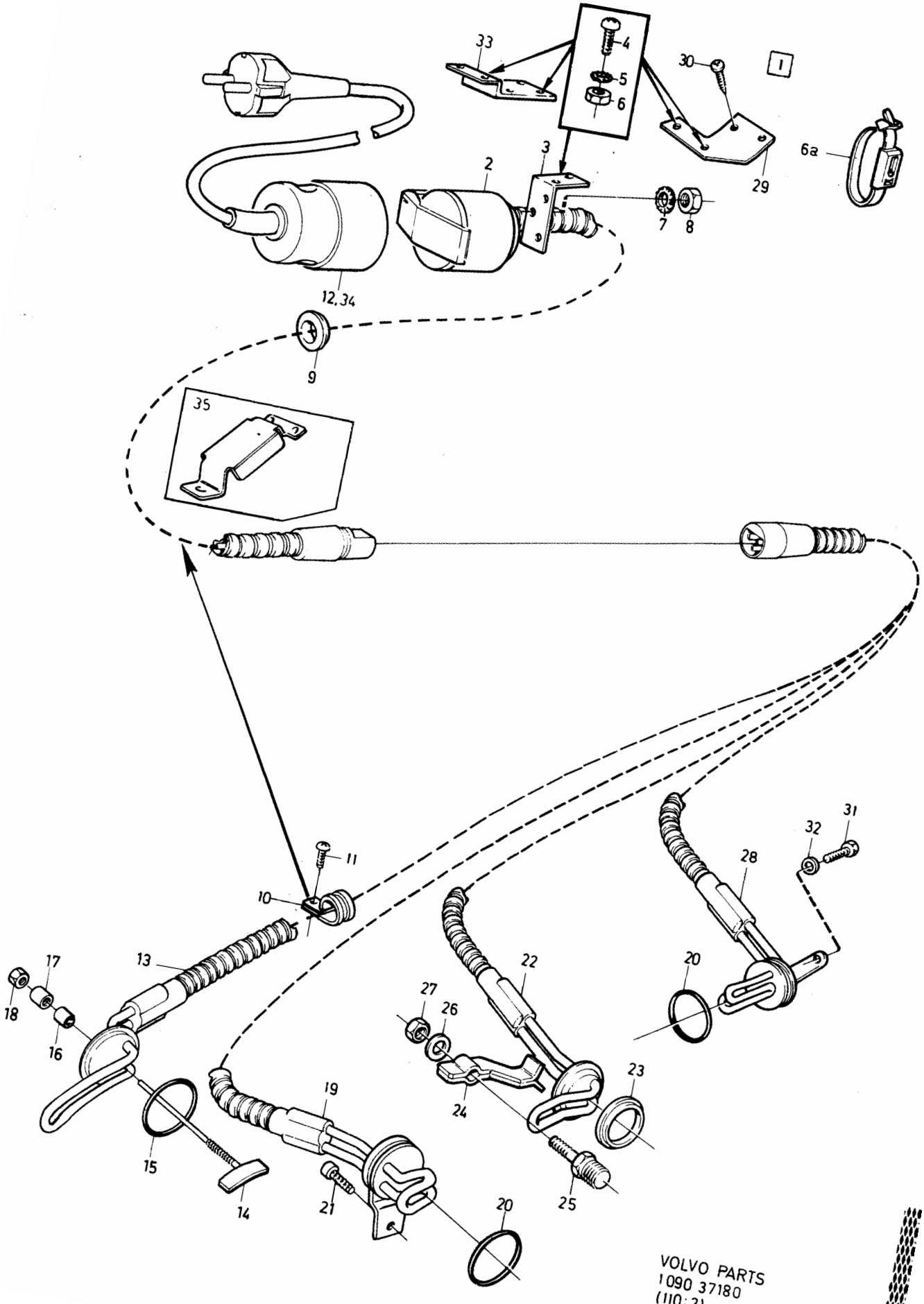

VOLVO PARTS
1090 37180
(110:2)

Sida Page	Grupp Group	Tilläggssatser motorvärmare	Supplement kit engine heater	Illustration 37181 1984-12	1020
122	9				

	Pos. Fig.	Antal/Quantity				Artikel nr Part No	Benämning	Description	Sats Kit	B P S R	Anmärkning Notes	
x	1	1	-	-	-	1333568-2	Batteriladdare	Battery charger		2		0020
x		1	-	-	-	1333695-3	Monteringssats	Installation kit		2		0040
x	2	1	-	-	-	1128734-9	•Kabel	•Cable		6		0060
	3	1	-	-	-		•Kabelmatta	•Cable harness		8		0080
	4	2	-	-	-	945407-5	•Mutter	•Nut		2	740, 760	0100
	5	2	-	-	-	960139-4	•Bricka	•Washer		2	740, 760	0120
	6	2	-	-	-	946934-7	•Skruv	•Screw		2	740, 760	0140
	6a	2	-	-	-	958236-2	•Skruv	•Screw		2	240, 260	0150
	7	3	-	-	-	948211-8	•Bandklamma			2		0160
												[illegible]
	8	1	-	-	-	1128398-3	Y-kontakt	Y-plug		6		[illegible]
	9	2	-	-	-		Skruv	Screw		8		0340
	10	2	-	-	-		Bricka	Washer		8		0360
												0380
x	11	1	-	-	-	1188705-6	Kupekontakt med	Junction lead with		2		0400
		-	-	-	-		Kabel	Cable				[illegible]
	12	2	-	-	-	944299-7	•Skruv	•Screw		2		[illegible]
	13	2	-	-	-	944216-1	•Klamma	•Clamp		3		0460
	14	-	-	-	-	941269-3	•Gummibussning	•Rubber bushing		2		0480
												0500
x		1	-	-	-	1188583-7	Reläsats 12/220v	Relay kit 12/220v		2		0520
	15	1	-	-	-		•Relä	•Relay		8		0540
	16	1	-	-	-		•Konsol	•Bracket		8		0560
x	17	6	-	-	-	956064-0	•Skruv	•Screw		2		0580
	18	6	-	-	-	963103-7	•Låsmutter	•Lock nut		2		0600
	19	1	-	-	-	190665-0	•Skruv	•Screw		2		0620
	20	1	-	-	-	960138-6	•Bricka	•Washer		2		0640
		-	-	-	-							0740
x	21	-	-	-	-	1188800-5	Tidur	Timer		2	3 TIMMAR/HOUER	0760
												0770
x	22	1	-	-	-	1188581-1	Strömbrytare el/bränsle, sats	Switch el/fuel, kit		3		0780
												0800
x	23	1	-	-	-	1188716-3	•Elkopplare	•Switch		2		0820
	24	1	-	-	-		•Kabelmatta	•Cable harness		8		0840
x	25	1	-	-	-	940340-3	•Kabelsko	•Terminal		2		0860

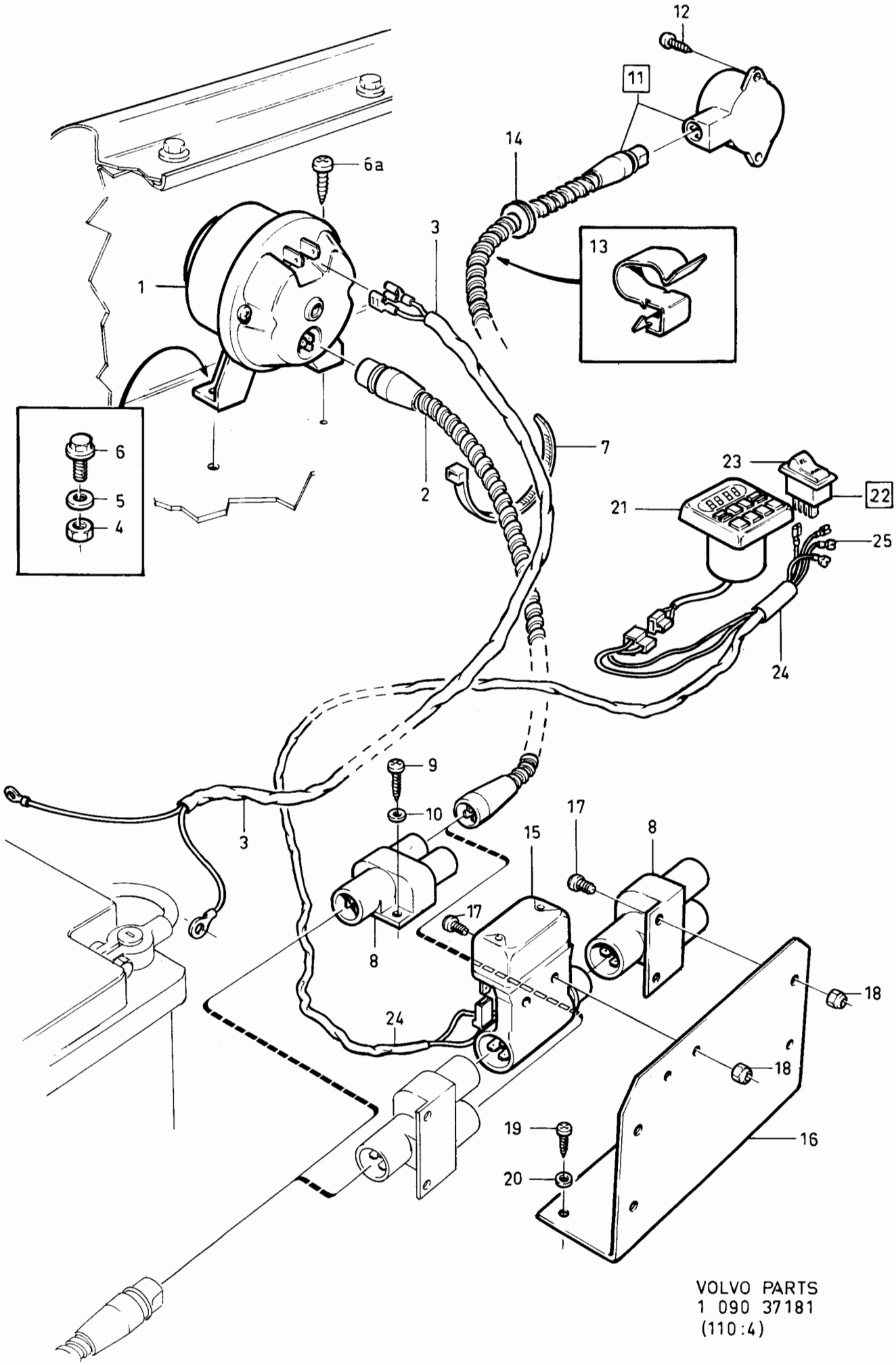

VOLVO PARTS
1 090 37181
(110:4)

Sida Page	Grupp Group	Bilbälte, framsäte	Seat belt, front seat	Illustration	1050
124	9	2) 242	2) 242	34191	
				1984-12	

Pos. Fig.	Antal/Quantity				Artikel nr Part No	Benämning	Description	Sats Kit	B P S R	Anmärkning Notes	
1	1	-	-	-	1294000-3	Bilbälte kmpl, V	Seat belt cpl, L		8	JAPAN, USA, CAN	0020
										CH -206779	0025
										ERS AV 1313425-9	0026
	1	-	-	-	1313425-9	Bilbälte kmpl, V	Seat belt cpl, L		2	JAPAN, USA, CAN	0030
										CH 206780-	0035
	1	-	-	-	1294001-1	Bilbälte kmpl, H	Seat belt cpl, R		8	JAPAN, USA, CAN	0040
										CH -206779	0045
										ERS AV 1313426-7	0046
	1	-	-	-	1313426-7	Bilbälte kmpl, H	Seat belt cpl, R		2	JAPAN, USA, CAN	0050
										CH 206780-	0055
	1	-	-	-	1294002-9	Bilbälte kmpl, V	Seat belt cpl, L		2	EXCL USA, CAN,	[illegible]
										JAPAN	0080
	1	-	-	-	1294002-9	Bilbälte kmpl, V	Seat belt cpl, L		2	SWEDEN, NORWAY	0100
										CH-181069,	0120
										181100-189179.	0140
										SEN UTF	0160
										SE SIDA 128, 8-F09	[illegible]
	1	-	-	-	1294003-7	Bilbälte kmpl, H	Seat belt cpl, R		2	EXCL USA, CAN,	[illegible]
										JAPAN	0220
	1	-	-	-	1294003-7	Bilbälte kmpl, H	Seat belt cpl, R		2	SWEDEN, NORWAY	0240
										CH-181069,	0260
										181100-189179.	0280
										SEN UTF	0300
										SE SIDA 128, 8-F09	0320
2	1	-	-	-	1210572-2	•Lock	•Cover		4		0340
3	1	-	-	-	1224704-5	•Styrplatta	•Locating plate		4	TID UTF	0360
4	1	-	-	-	1221010-0	•Bussning	•Bushing		4		0380
5	1	-	-	-	955692-9	•Skruv	•Screw		2		0400
6	1	-	-	-	950385-5	•Låsmutter	•Lock nut		2		0420
7	1	-	-	-	1264170-0	•Plasthylsa	•Plastic sleeve		4		0440
8	1	-	-	-	947093-1	•Blindnit	•Blind rivet		2		0460
9	1	-	-	-	1264167-6	•Distanshylsa	•Spacer sleeve		4		0480
10	1	-	-	-	943530-6	•Skruv	•Screw		2	TID UTF	0500
11	1	-	-	-	1264168-4	•Returfjäder, V	•Return spring, L		4		0520
	1	-	-	-	1264169-2	•Returfjäder, H	•Return spring, R		4		0540
12	1	-	-	-	1264171-8	•Styrplatta	•Locating plate		4		0560
13	1	-	-	-	945719-3	•Hållare	•Holder		2	CH OMKR-152500	0580
14	2	-	-	-	1210999-7	Kåpa	Cover		5		[illegible]
15	8	-	-	-	955294-4	Skruv	Screw		2		[illegible]
16	2	-	-	-	681533-6	Kåpa, svart	Cover, black		4		0640
	2	-	-	-	1244006-1	Kåpa, blå	Cover, blue		4		0660
	2	-	-	-	1244007-9	Kåpa, beige	Cover, beige		4		0680
	2	-	-	-	1244008-7	Kåpa, grå	Cover, grey		4		0700
	2	-	-	-	1244009-5	Kåpa, brun	Cover, brown		4		0720
17	2	-	-	-	1221304-7	Skruv	Screw		3		[illegible]
18	2	-	-	-	944633-7	Bricka	Washer		2		0760
19	1	-	-	-	1313123-0	Lås	Catch		3	ERS AV 1ST 1360367	0780
										3ST 949490 1ST 958212	0790
19a	1	-	-	-		•Elsystem	•Electrical system		8		0800
19b	1	-	-	-	1215509-9	••Belysning	••Ash-tray light		3		0820
19c	1	-	-	-	942327-8	••Lampa	••Bulb		1		0840
20	1	-	-	-	955691-1	Skruv	Screw		2		0860
21	1	-	-	-	940147-2	Låsbricka	Lock washer		2		0880

2. Excl Danmark, Finland, Australien, Frankrike, Belgien, Tyskland, Holland, Italien, Schweiz, Österike, England. excl Denmark, Finland, Australia, France, Belgium, Germany, Netherlands, Italy, Switzerland, Austria, Great britain. non compris Danemark, Finlande, Australie, France, Belgique, Allemagne, Hollande, Italie, Suisse, Autriche, Angleterre. ausschl. Dänemark, Finnland, Australien, Frankreich, Belgien, Deutschland, Holland, Italien, Schweiz, Österreich, Grossbritannien. excepto Dinamarca, Finlandia, Australia, Francia, Belgica, Alemania R F, Holanda, Italia, Suiza, Austria, Gran Bretaña. Escl. Danimarca, Finlandia, Australia, Francia, Belgio, Germania, Paesi Bassi, Italia, Svizzera, Austria, Inghilterra.

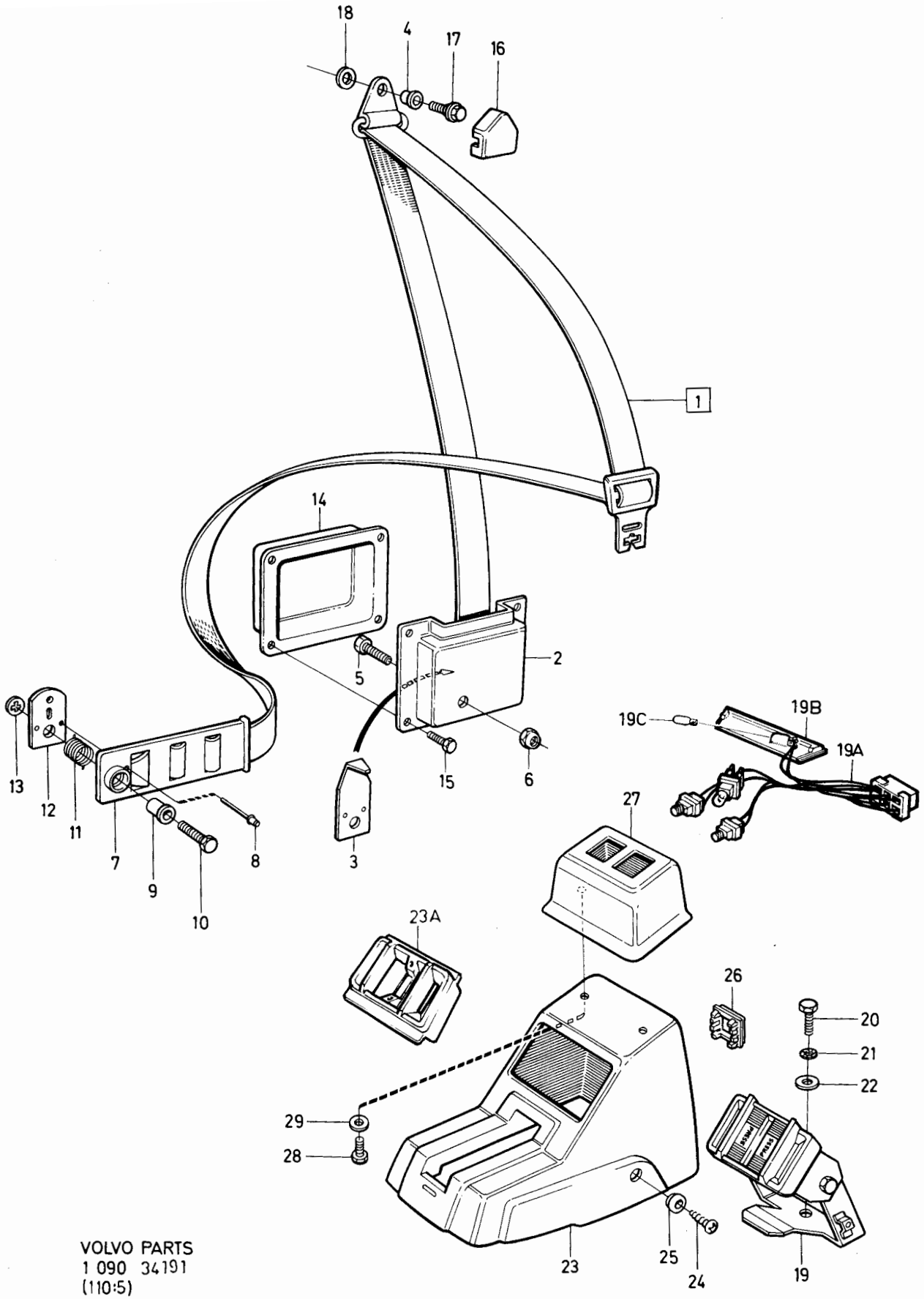

VOLVO PARTS
1 090 34191
(110:5)

Sida Page	Grupp Group	Bilbälte, framsäte	Seat belt, front seat	Illustration	1050
126	9	2) 242	2) 242	34191	
				1984-12	

Pos. Fig.	Antal/Quantity				Artikel nr Part No	Benämning	Description	Sats Kit	B P S R	Anmärkning Notes	
22	1	-	-	-	944633-7	Bricka	Washer		2		0900
23	1	-	-	-	1207923-2	Kåpa, svart	Cover, black		8	ERS AV 1 ST 1274726-9,	0925
	-	-	-	-						1 ST 1350276-0	0926
	1	-	-	-	1264726-9	Kåpa, svart	Cover, black		4		0930
	1	-	-	-	1244254-7	Kåpa, blå	Cover, blue		8	ERS AV 1ST 1244014-5,	0940
										1ST 1350276-0	0945
	1	-	-	-	1244014-5	Kåpa, blå	Cover, blue		3		0950
	1	-	-	-	1244255-4	Kåpa, beige	Cover, beige		8	ERS AV 1ST 1244015-2,	0960
										1ST 1350276-0	0965
	1	-	-	-	1244015-2	Kåpa, beige	Cover, beige		3		0970
	1	-	-	-	1244256-2	Kåpa, grå	Cover, grey		8	ERS AV 1ST 1244016-0,	[illegible]
										1ST 1350276-0	[illegible]
	1	-	-	-	1244016-0	Kåpa, grå	Cover, grey		3		0990
24	1	-	-	-	1244257-0	Kåpa, brun	Cover, brown		8	ERS AV 1ST 1244017-8,	1020
										1ST 1350276-0	1025
	1	-	-	-	1244017-8	Kåpa, brun	Cover, brown		3		1030
23a	1	-	-	-	1350276-0	Täckkåpa	Cover		4		[illegible]
24	2	-	-	-	947251-5	Skruv	Screw		2		[illegible]
25	2	-	-	-	1210473-3	Hylsa, svart	Sleeve, black		3		1040
	2	-	-	-	1244010-3	Hylsa, blå	Sleeve, blue		3		1060
	2	-	-	-	1244011-1	Hylsa, beige	Sleeve, beige		3		1080
	2	-	-	-	1244012-9	Hylsa, grå	Sleeve, grey		3		1100
	2	-	-	-	1244013-7	Hylsa, brun	Sleeve, brown		3		1120
26	1	-	-	-	1224588-2	Lock, svart	Cover, black		4		1140
	1	-	-	-	1244704-1	Lock, blå	Cover, blue		4		1160
	1	-	-	-	1244703-3	Lock, beige	Cover, beige		4		1180
	1	-	-	-	1244702-5	Lock, grå	Cover, grey		4		1200
	1	-	-	-	1244701-7	Lock, brun	Cover, brown		4		1220
27	1	-	-	-	1264381-3	Kåpa	Cover		5		1240
28	2	-	-	-	958238-8	Skruv	Screw		2		1260
29	2	-	-	-	960138-6	Bricka	Washer		2		1280

2. Excl Danmark, Finland, Australien, Frankrike, Belgien, Tyskland, Holland, Italien, Schweiz, Österike, England. excl Denmark, Finland, Australia, France, Belgium, Germany, Netherlands, Italy, Switzerland, Austria, Great britain. non compris Danemark, Finlande, Australie, France, Belgique, Allemagne, Hollande, Italie, Suisse, Autriche, Angleterre. ausschl. Dänemark, Finnland, Australien, Frankreich, Belgien, Deutschland, Holland, Italien, Schweiz, Österreich, Grossbritannien. excepto Dinamarca, Finlandia, Australia, Francia, Belgica, Alemania R F, Holanda, Italia, Suiza, Austria, Gran Bretaña. Escl. Danimarca, Finlandia, Australia, Francia, Belgio, Germania, Paesi Bassi, Italia, Svizzera, Austria, Inghilterra.

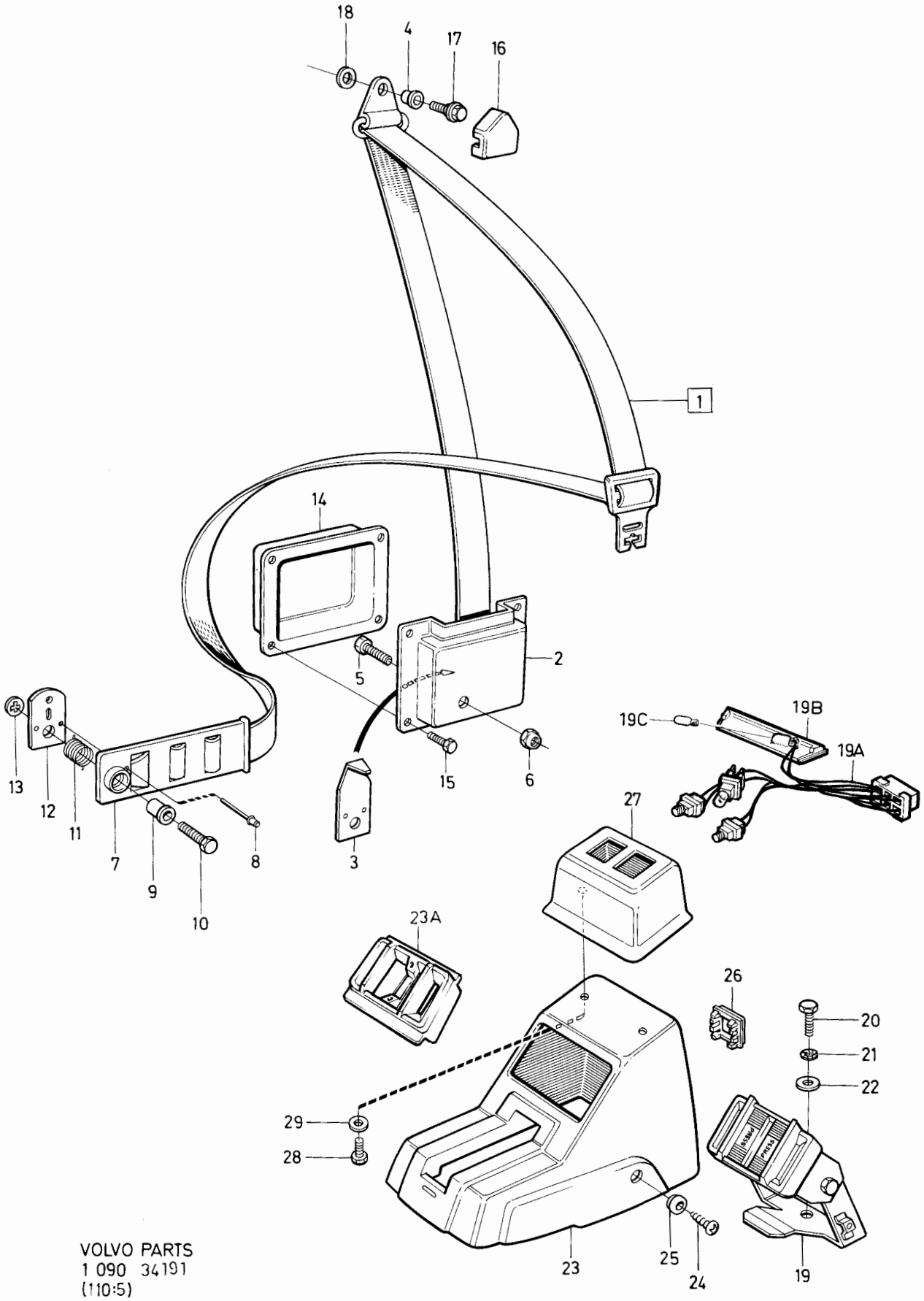

VOLVO PARTS
1 090 34191
(110:5)

Sida Page	Grupp Group	Bilbälte, framsäte	Seat belt, front seat	Illustration	1100
		6) 242.	6) 242.	31406	
128	9	27) Sverige, Norge, Danmark	27) Sweden, Norway, Denmark	1984-12	

Pos. Fig.	Antal/Quantity				Artikel nr Part No	Benämning	Description	Sats Kit	B P S R	Anmärkning Notes	
1	1	-	-	-	1244265-3	Bilbälte kmpl, V	Seat belt cpl, L		2	6) EXCL GREAT BRITAIN	0020
										CH 189180-237369	0040
	1	-	-	-	1244266-1	Bilbälte kmpl, H	Seat belt cpl, R		2	6) EXCL GREAT BRITAIN	0060
										CH 189180-237369	0080
	1	-	-	-	1244422-0	Bilbälte kmpl, V	Seat belt cpl, L		2	6) EXCL GREAT BRITAIN	0085
										CH 237370-	0086
	1	-	-	-	1244423-8	Bilbälte kmpl, H	Seat belt cpl, R		2	6) EXCL GREAT BRITAIN	0095
										CH 237370-	0096
	1	-	-	-	1244417-0	Bilbälte kmpl, V	Seat belt cpl, L		8	SWEDEN, NORWAY,	0100
										DENMARK CH-181099	0120
										ERS AV 1244422-0	0
	1	-	-	-	1244418-8	Bilbälte kmpl, H	Seat belt cpl, R		8	SWEDEN, NORWAY,	0140
										DENMARK CH-181099	0160
										ERS AV 1244423-8	0170
	1	-	-	-	1244422-0	Bilbälte kmpl, V	Seat belt cpl, L		2	SWEDEN, NORWAY,	0180
										DENMARK, GREAT BRITAIN	0200
										CH 189180-	0
	1	-	-	-	1244423-8	Bilbälte kmpl, H	Seat belt cpl, R		2	SWEDEN, NORWAY,	0240
										DENMARK, GREAT BRITAIN	0260
										CH 189180-	0280
	1	-	-	-	1244422-0	Bilbälte kmpl, V	Seat belt cpl, L		2	AUSTRIA, SWITZERLAND	0285
										242 CH 237370-	0286
	1	-	-	-	1244423-8	Bilbälte kmpl, H	Seat belt cpl, R		2	AUSTRIA, SWITZERLAND	0290
										242 CH 237370-	0291
2	1	-	-	-	1210572-2	•Lock	•Cover		4		0300
	1	-	-	-	1244771-0	•Lock för bälte	•Cover for belt		4		0320
						1244422, 1244423	1244422, 1244423				0340
3	1	-	-	-	1224704-5	•Styrplatta	•Locating plate		4		0360
4	1	-	-	-	1221010-0	•Bussning	•Bushing		4		0380
4a	1	-	-	-	681493-3	•Beslag	•Pivot fitting		5		0400
5	1	-	-	-	955692-9	•Skruv	•Screw		2		0420
	1	-	-	-	955689-5	•Skruv för bälte	•Screw for belt		2		0440
						1244422, 1244423	1244422, 1244423				0460
6	1	-	-	-	950385-5	•Låsmutter	•Lock nut		2		0480
7	1	-	-	-	1264170-0	•Plasthylsa	•Plastic sleeve		4		0500
8	1	-	-	-	947093-1	•Blindnit	•Blind rivet		2		0520
9	1	-	-	-	1264167-6	•Distanshylsa	•Spacer sleeve		4		0540
10	1	-	-	-	943530-6	•Skruv	•Screw		2		0
11	1	-	-	-	1264168-4	•Returfjäder, V	•Return spring, L		4		0580
	1	-	-	-	1264169-2	•Returfjäder, H	•Return spring, R		4		0600
12	1	-	-	-	1264171-8	•Styrplatta	•Locating plate		4		0620
13	1	-	-	-	945719-3	•Hållare	•Holder		2	CH OMKR-152500	0640
14	1	-	-	-	1244263-8	Lås	Catch		3	6) EXCL GREAT BRITAIN	0660
										CH 189180-237369	06
										(1264542)	0
15	3	-	-	-	949490-7	•Ledningssko	•Cable terminal		1	(958203)	0720
16	1	-	-	-	958212-3	•Kontaktdon	•Housing		2		0740
17	1	-	-	-	955136-7	Skruv, jordning	Screw, earth		2		0760
17a	1	-	-	-	955946-9	Låsbricka, jordning	Lock washer, earth		2		0780
18	2	-	-	-	1204775-9	Skruv	Screw		2	6)	0800
19	2	-	-	-	944633-7	Bricka	Washer		2	6)	0820
20	2	-	-	-	1254346-8	Plastbussning	Plastic bushing		3	6)	0840
21	2	-	-	-		Plastbricka	Plastic washer		8	6)	0860

6. England, Tyskland, Belgien, Holland, Frankrike, Italien. Great Britain, Germany, Belgium, Netherlands, France, Italy. Angleterre, Allemagne, Belgique, Hollande, France, Italie. Grossbritannien, Deutschland, Belgien, Holland, Frankreich, Italien. Gran Bretaña, Alemania RF, Bélgica, Holanda, Francia, Italia. Inghilterra, Germania, Belgio, Paesi Bassi, Francia, Italia.

27. 242 CH 181070-181099,189180-.

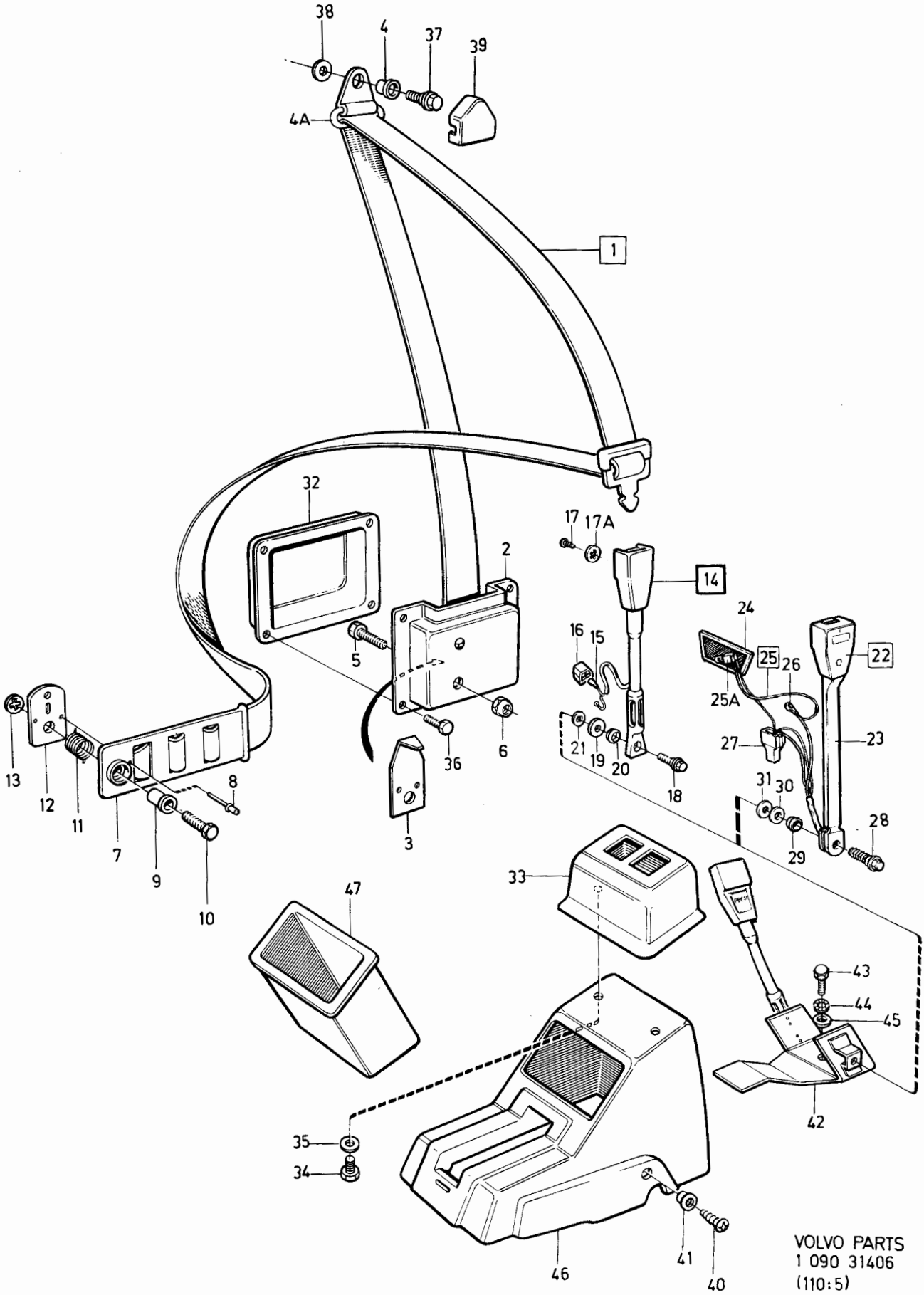

VOLVO PARTS
1 090 31406
(110:5)

Sida Page	Grupp Group	Bilbälte, framsäte	Seat belt, front seat	Illustration	1100
		6) 242.	6) 242.	31406	
130	9	27) Sverige, Norge, Danmark	27) Sweden, Norway, Denmark	1984-12	

Pos. Fig.	Antal/Quantity				Artikel nr Part No	Benämning	Description	Sats Kit	B P S R	Anmärkning Notes	
22	1	-	-	-		Lås kmpl	Catch cpl		8	SWEDEN, NORWAY, DENMARK, GREAT BRITAIN CH 189180- 6) EXCL GREAT BRITAIN CH 237370-	0880 0900 0920 0930 0935
23	1	-	-	-	1244344-6	•Låsarm, V	•Buckle arm, L		3	ERS AV 1ST 1370052-1, 3ST 949490-7, 1ST 958212-3	0940 0945 0950
	1	-	-	-	1244345-3	•Låsarm, H	•Buckle arm, R		8	ERS AV 1ST 1370053-9, 3ST 949490-7, 1ST 958212-3	0960 0965 [illegible]
24	1	-	-	-	1215509-9	•Askkoppsbelysning	•Ach-tray light		3		0980
25	1	-	-	-	1313546-2	•Ledningsmatta	•Cable harness		5		1000
25a	1	-	-	-	942327-8	••Lampa	••Bulb		1		1010
26	1	-	-	-	956946-8	••Kabelsko	••Cable terminal		1		1020
27	1	-	-	-	958212-3	•Kontaktdon	•Housing		2		1040
28	2	-	-	-	1204775-9	•Skruv	•Screw		2		[illegible]
29	2	-	-	-	1221010-0	•Bussning	•Bushing		4		[illegible]
30	2	-	-	-	944633-7	•Bricka	•Washer		2		1100
31	2	-	-	-		•Plastbricka	•Plastic washer		8		1120
32	2	-	-	-	1210999-7	Kåpa	Cover		5		1140
33	1	-	-	-	1264381-3	Kåpa	Cover		5		1160
34	2	-	-	-	958238-8	Skruv	Screw		2		1180
35	2	-	-	-	960138-6	Bricka	Washer		2		1200
36	8	-	-	-	955294-4	Skruv	Screw		2		1220
37	2	-	-	-	1221304-7	Skruv	Screw		3		1240
38	2	-	-	-	944633-7	Bricka	Washer		2		1260
39	2	-	-	-	681533-6	Kåpa	Cover		4	7)	1280
	2	-	-	-	681533-6	Kåpa, svart	Cover, black		4	8)	1300
	2	-	-	-	1244006-1	Kåpa, blå	Cover, blue		4	8)	1320
	2	-	-	-	1244007-9	Kåpa, beige	Cover, beige		4	8)	1340
	2	-	-	-	1244008-7	Kåpa, grå	Cover, grey		4	8)	1360
	2	-	-	-	1244009-5	Kåpa, brun	Cover, brown		4	8)	1380
40	2	-	-	-	947251-5	Skruv	Screw		2		1400
41	2	-	-	-	1210473-3	Hylsa	Sleeve		3	7)	1420
	2	-	-	-	1210473-3	Hylsa, svart	Sleeve, black		3	8)	1440
	2	-	-	-	1244010-3	Hylsa, blå	Sleeve, blue		3	8)	1460
	2	-	-	-	1244011-1	Hylsa, beige	Sleeve, beige		3	8)	[illegible]
	2	-	-	-	1244013-7	Hylsa, brun	Sleeve, brown		3	8)	[illegible]
42	1	-	-	-	1264747-5	Konsol, kmpl	Support, cpl		8	7) ERS AV 1244404-8	1520
	1	-	-	-	1244404-8	Konsol, kmpl	Support cpl.		4	8)	1540
43	1	-	-	-	955691-1	Skruv	Screw		2	7) L 25 MM	1560
	1	-	-	-	955689-5	Skruv	Screw		2	8) L 19 MM	1580
44	1	-	-	-	940147-2	Låsbricka	Lock washer		2		[illegible]
45	1	-	-	-	944633-7	Bricka	Washer		2	7)	[illegible]
46	1	-	-	-	1264726-9	Kåpa	Cover		4	7)	1640
	1	-	-	-	1264726-9	Kåpa, svart	Cover, black		4	8)	1660
	1	-	-	-	1244014-5	Kåpa, blå	Cover, blue		3	8)	1680
	1	-	-	-	1244015-2	Kåpa, beige	Cover, beige		3	8)	1700
	1	-	-	-	1244017-8	Kåpa, brun	Cover, brown		3	8)	1720
	1	-	-	-	1244016-0	Kåpa, grå	Cover, grey		3	8) (1244021)	1740
47	1	-	-	-	1244479-0	Fack	Box		4	7) (1264765)	1760
	1	-	-	-	1244479-0	Fack, svart	Box, black		4	8)	1780
	1	-	-	-	1244480-8	Fack, blå	Box, blue		4	8)	1800

6. England, Tyskland, Belgien, Holland, Frankrike, Italien. Great Britain, Germany, Belgium, Netherlands, France, Italy. Angleterre, Allemagne, Belgique, Hollande, France, Italie. Grossbritannien, Deutschland, Belgien, Holland, Frankreich, Italien. Gran Bretaña, Alemania RF, Bélgica, Holanda, Francia, Italia. Inghilterra, Germania, Belgio, Paesi Bassi, Francia, Italia.
7. 242 CH-165569.
8. 242 CH 165570-.
27. 242 CH 181070-181099,189180-.

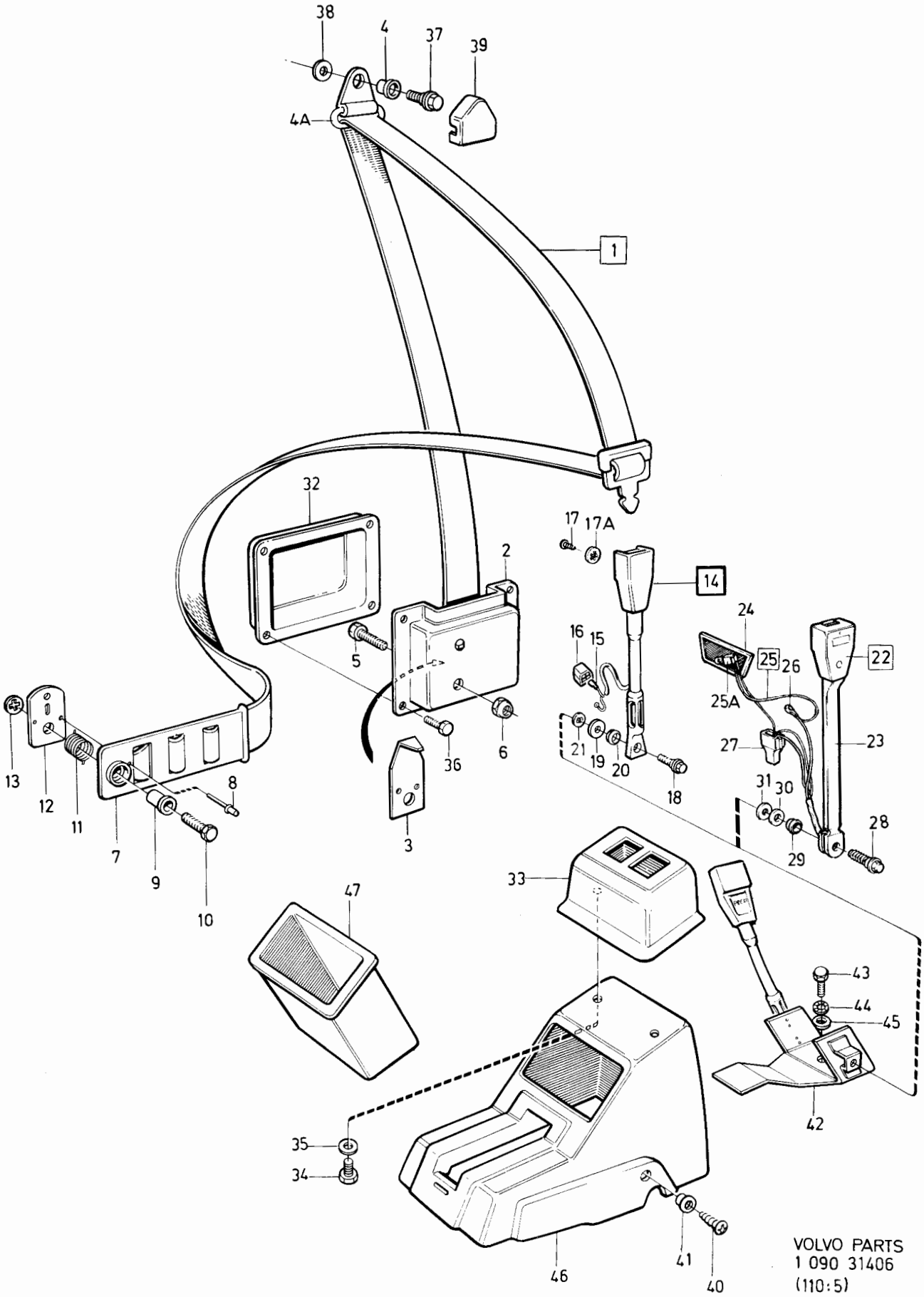

VOLVO PARTS
1 090 31406
(110:5)

Sida Page	Grupp Group	Bilbälte, framsäte	Seat belt, front seat	Illustration	1100
		6) 242.	6) 242.	31406	
132	9	27) Sverige, Norge, Danmark	27) Sweden, Norway, Denmark	1984-12	

Pos. Fig.	Antal/Quantity				Artikel nr Part No	Benämning	Description	Sats Kit	B P S R	Anmärkning Notes	
	1	-	-	-	1244481-6	Fack, beige	Box, beige		4	8)	1820
	1	-	-	-	1244483-2	Fack, brun	Box, brown		4	8)	1840
	1	-	-	-	1244482-4	Fack, grå	Box, grey		4	8)	1860

6. England, Tyskland, Belgien, Holland, Frankrike, Italien. Great Britain, Germany, Belgium, Netherlands, France, Italy. Angleterre, Allemagne, Belgique, Hollande, France, Italie. Grossbritannien, Deutschland, Belgien, Holland, Frankreich, Italien. Gran Bretaña, Alemania RF, Bélgica, Holanda, Francia, Italia. Inghilterra, Germania, Belgio, Paesi Bassi, Francia, Italia.
8. 242 CH 165570-.
27. 242 CH 181070-181099,189180-.

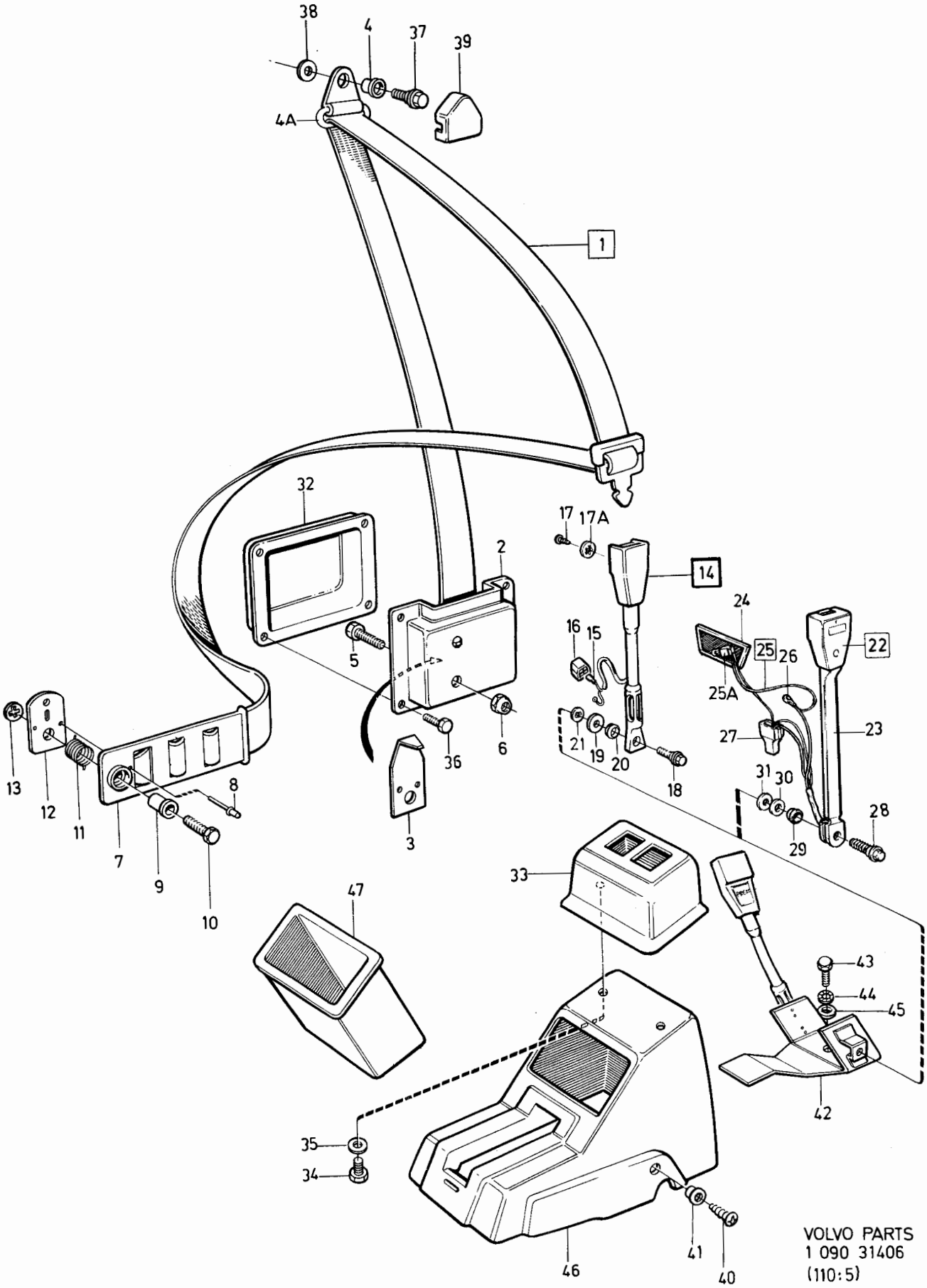

VOLVO PARTS
1 090 31406
(110:5)

Sida Page	Grupp Group	Bilbälte, framsäte	Seat belt, front seat	Illustration	1150
		4) 242	4) 242	34192	
134	9	5) 244, 245, 264, 265	5) 244, 245, 264, 265	1984-12	

Pos. Fig.	Antal/Quantity 242	244 264	245 265		Artikel nr Part No	Benämning	Description	Sats Kit	B P S R	Anmärkning Notes	
1	2	-	-	-	1225898-4	Bilbälte kmpl	Seat belt cpl		2	AUSTRIA, SWITZERLAND	0020
										CH -237369	0030
										AUSTRIA, SWITZERLAND	0035
										SEN UTF	0036
										SE SIDA 128, 8-F09	0037
	2	-	-	-	1225898-4	Bilbälte kmpl	Seat belt cpl		2	DENMARK 242 CH-181069,	0040
										181100-189179.	0060
										DENMARK SEN UTF.	0080
										SE SIDA 128, 8-F09	0100
	2	-	-	-	1294077-1	Bilbälte kmpl	Seat belt cpl		2	FINLAND	0120
	2	2	2	-	1224743-3	Bilbälte kmpl	Seat belt cpl		2	AUSTRALIA	0
	-	2	2	-	1225899-2	Bilbälte kmpl	Seat belt cpl		2	EXCL USA, CAN,	0160
										JAPAN, AUSTRALIA,	0180
										FINLAND, SWEDEN	0200
	-	2	2	-	1225899-2	Bilbälte kmpl	Seat belt cpl		2	AUSTRIA, SWITZERLAND	0205
										244 CH -939339	0206
										245 CH -506269	0[illegible]
										AUSTRIA, SWITZERLAND	0[illegible]
										SEN UTF	0215
										SE SIDA 138, 8-F19	0216
	-	2	2	-	1225899-2	Bilbälte kmpl	Seat belt cpl		2	23) DENMARK, NORWAY.	0220
	-	2	2	-	1225899-2	Bilbälte kmpl	Seat belt cpl		2	24) DENMARK, NORWAY	0240
										SE SIDA 138, 8-F19	0260
	-	2	2	-	1294078-9	Bilbälte kmpl	Seat belt cpl		2	FINLAND	0280
	-	2	2	-	1225851-3	Bilbälte kmpl	Seat belt cpl		8	35) USA, CAN, JAPAN	0300
										ERS AV 1313427-5	0305
	-	2	2	-	1313084-4	Bilbälte kmpl	Seat belt cpl		8	37) USA, CAN, JAPAN	0310
										ERS AV 1313427-5	0311
	-	1	1	-	1313427-5	Bilbälte, kmpl, V	Seat belt, cpl, L		2	38) USA, CAN, JAPAN	0312
	-	-	1	1	1313428-3	Bilbälte, kmpl, H	Seat belt, cpl, R		2	38) USA, CAN, JAPAN	0314
	-	2	2	-	1225854-7	Bilbälte kmpl	Seat belt cpl		2	23) SWEDEN.	0320
	-	2	2	-	1225854-7	Bilbälte kmpl	Seat belt cpl		2	24) SWEDEN	0340
										SE SIDA 138, 8-F19	0360
2	2	2	2	-	1221010-0	·Bussning	·Bushing		4		0380
2a	-	1	1	-		·Beslag	·Pivot fitting		8	SEAT BELT 1313084	0390
3	1	1	1	-	1224704-5	·Styrplatta	·Locating plate		4	TID UTF	0400
4	1	1	1	-	1210572-2	·Lock	·Cover		4		0420
5	1	-	-	-	955692-9	·Skruv	·Screw		2	L 32	0
	-	1	1	-	955694-5	·Skruv	·Screw		2	L 45	0[illegible]
6	1	-	-	-	950385-5	·Låsmutter	·Lock nut		2		0480
	-	1	1	-	940153-0	·Mutter	·Nut		2		0500
7	-	1	1	-	940147-2	·Låsbricka	·Lock washer		2	TID UTF	0520
8	2	2	2	-	1210999-7	Kåpa	Cover		5		0540
9	8	8	8	-	955294-4	Skruv	Screw		2		0[illegible]
10	2	-	-	-	1204775-9	Skruv	Screw		2	L 32	0[illegible]
11	2	-	-	-	944633-7	Bricka	Washer		2		0600
12	-	2	2	-	672818-2	Distansrör	Spacer tube		4		0620

4. Danmark, Finland, Australien, Schweiz, Österrike. Denmark, Finland, Australia, Switzerland, Austria. Danemark, Finlande, Australie, Suisse, Autriche. Dänemark, Finnland, Australien, Schweiz, Österreich. Dinamarca, Finlandia, Australia, Suiza, Austria. Danimarca, Finlandia, Australia, Svizzera, Austria.
5. Excl England, Tyskland, Belgien, Holland, Frankrike, italien. Excluding Great Britain, Germany, Belgium, Netherlands, France, Italy. Non compris Angleterre, Allemagne, Belgique, Hollande, France, Italie. Ausschl. Grossbritannien, Deutschland, Belgien, Holland, Frankreich, Italien. Excepto Gran Bretaña, Alemania RF, Bélgica, Holanda, Francia, Italia. Escl. Inghilterra, Germania, Belgio, Paesi Bassi, Francia, Italia.
23. 244 CH-550287, 555226-592109. 245 CH-296142, 299177- 317939. 264 CH-96063, 97492-107609. 265 CH-24852, 25190- 28319.
24. 244 CH 550288-555225, 592110-. 245 CH 296143-299176, 317940-. 264 CH 96064-97491, 107610-. 265 CH 24853- 25189, 28320-.
35. 244 CH-639348, 245 CH-343148, 264 CH-115271, 265 CH- 29616.
37. 244 CH 639349-686099, 245 CH 343149-368309, 264 CH 115272-125109, 265 CH 29617-30679.
38. 244 CH 686100-, 245 CH 368310-, 264 CH 125110-, 265 CH 30680-.

Sida Page	Grupp Group	Bilbälte, framsäte	Seat belt, front seat	Illustration	1150
		4) 242	4) 242	34192	
136	9	5) 244, 245, 264, 265	5) 244, 245, 264, 265	1984-12	

Pos. Fig.	Antal/Quantity 242	244 264	245 265		Artikel nr Part No	Benämning	Description	Sats Kit	B P S R	Anmärkning Notes	
13	-	2	2	-	950385-5	Låsmutter	Lock nut		2		0640
14	2	2	2	-	681533-6	Kåpa, svart	Cover, black		4		0660
	2	2	2	-	1244006-1	Kåpa, blå	Cover, blue		4		0680
	2	2	2	-	1244007-9	Kåpa, beige	Cover, beige		4		0700
	2	2	2	-	1244008-7	Kåpa, grå	Cover, grey		4		0720
	2	2	2	-	1244009-5	Kåpa, brun	Cover, brown		4		0740
15	2	-	-	-	1221304-7	Skruv	Screw		3	L 26,5	0760
	-	2	2	-	1204775-9	Skruv	Screw		2	L 32	0780
16	2	2	2	-	944633-7	Bricka	Washer		2		0800
17	1	1	1	-	1313123-0	Lås	Catch		3	(1264543)	0820
17a	1	1	1	-		•Ledningsmatta	•Cable harness		8		0
17b	1	1	1	-	1215509-9	••Belysning	••Ash-tray light		3		0860
17c	1	1	1	-	942327-8	••Lampa	••Bulb		1		0880
18	1	1	1	-	955691-1	Skruv	Screw		2		0900
19	1	1	1	-	940147-2	Låsbricka	Lock washer		2		0920
20	1	1	1	-	944633-7	Bricka	Washer		2		0940
21	1	1	1	-	1207923-2	Kåpa, svart	Cover, black		8	ERS AV 1ST 1264726-9,	[illegible]0
										1ST 1350276-0	[illegible]5
	1	1	1	-	1264726-9	Kåpa, svart	Cover, black		4		0970
	1	1	1	-	1244254-7	Kåpa, blå	Cover, blue		8	ERS AV 1ST 1244014-5,	0980
										1ST 1350276-0	0985
	1	1	1	-	1244014-5	Kåpa, blå	Cover, blue		3		0990
	1	1	1	-	1244255-4	Kåpa, beige	Cover, beige		8	ERS AV 1ST 1244015-2,	1000
										1ST 1350276-0	1005
	1	1	1	-	1244015-2	Kåpa, beige	Cover, beige		3		1010
	1	1	1	-	1244256-2	Kåpa, grå	Cover, grey		8	ERS AV 1ST 1244016-0,	1020
										1ST 3550276-0	1025
	1	1	1	-	1244016-0	Kåpa, grey	Cover, grey		3		1030
	1	1	1	-	1244257-0	Kåpa, brun	Cover, brown		8	ERS AV 1ST 1244017-8,	1040
										1ST 1350276-0	1045
	1	1	1	-	1244017-8	Kåpa, brun	Cover, brown		3		1050
21a	1	1	1	-	1350276-0	Täckkåpa	Cover		4		1055
22	2	2	2	-	947251-5	Skruv	Screw		2		1060
23	2	2	2	-	1210473-3	Hylsa, svart	Sleeve, black		3		1080
	2	2	2	-	1244010-3	Hylsa, blå	Sleeve, blue		3		1100
	2	2	2	-	1244011-1	Hylsa, beige	Sleeve, beige		3		1120
	2	2	2	-	1244012-9	Hylsa, grå	Sleeve, grey		3		1140
	2	2	2	-	1244013-7	Hylsa, brun	Sleeve, brown		3		[illegible]
24	1	1	1	-	1224588-2	Lock, svart	Cover, black		4		[illegible]
	1	1	1	-	1244704-1	Lock, blå	Cover, blue		4		1200
	1	1	1	-	1244703-3	Lock, beige	Cover, beige		4		1220
	1	1	1	-	1244702-5	Lock, grå	Cover, grey		4		1240
	1	1	1	-	1244701-7	Lock, brun	Cover, brown		4		1260
25	1	1	1	-	1264381-3	Kåpa	Cover		5	9)	[illegible]
26	2	2	2	-	958238-8	Skruv	Screw		2	9)	[illegible]
27	2	2	2	-	960138-6	Bricka	Washer		2	9)	1320

4. Danmark, Finland, Australien, Schweiz, Österrike. Denmark, Finland, Australia, Switzerland, Austria. Danemark, Finlande, Australie, Suisse, Autriche. Dänemark, Finnland, Australien, Schweiz, Österreich. Dinamarca, Finlandia, Australia, Suiza, Austria. Danimarca, Finlandia, Australia, Svizzera, Austria.
5. Excl England, Tyskland, Belgien, Holland, Frankrike, italien. Excluding Great Britain, Germany, Belgium, Netherlands, France, Italy. Non compris Angleterre, Allemagne, Belgique, Hollande, France, Italie. Ausschl. Grossbritannien, Deutschland, Belgien, Holland, Frankreich, Italien. Excepto Gran Bretaña, Alemania RF, Bélgica, Holanda, Francia, Italia. Escl. Inghilterra, Germania, Belgio, Paesi Bassi, Francia, Italia.
9. 242 CH-165569, 244 CH-482504, 245 CH-264754, 264 CH-83054, 265 CH-21774.

Sida Page	Grupp Group	Bilbälte, framsäte	Seat belt, front seat	Illustration	1200
		6) 244, 245, 264, 265.	6) 244, 245, 264, 265.	31408	
138	9	24) Sverige, Norge, Danmark	24) Sweden, Norway, Denmark	1984-12	

Pos. Fig.	Antal/Quantity 244 264	245 265			Artikel nr Part No	Benämning	Description	Sats Kit	B P S R	Anmärkning Notes	
1	2	2	-	-	1244267-9	Bilbälte kmpl	Seat belt cpl		2	6, 35) EXCL GREAT BRIT	0020
	2	2	-	-	1313085-1	Bilbälte kmpl	Seat belt cpl		2	6, 51) EXCL GREAT BRIT	0040
	2	2	-	-	1313110-7	Bilbälte kmpl	Seat belt cpl		2	6, 52) EXCL GREAT BRIT	0050
										ERS AV 1ST 1244424-6	0055
	2	2	-	-	1244267-9	Bilbälte kmpl	Seat belt cpl		2	12, 19) GREAT BRITAIN	0060
	2	2	-	-	1225848-9	Bilbälte kmpl	Seat belt cpl		8	11) GREAT BRITAIN	0080
										ERS AV 1244267-9	0100
	2	2	-	-	1244419-6	Bilbälte kmpl	Seat belt cpl		8	25) SWEDEN, NORWAY,	0120
										DENMARK.	0140
										ERS AV 1313110-7	0160
	2	2	-	-	1244424-6	Bilbälte kmpl	Seat belt cpl		2	26, 35) SWEDEN,NORWAY,	(
										DENMARK	0200
	2	2	-	-	1244424-6	Bilbälte kmpl	Seat belt cpl		2	26) GREAT BRITAIN	0240
	2	2	-	-	1244424-6	Bilbälte kmpl	Seat belt cpl		2	AUSTRIA, SWITZERLAND	0270
										244 CH 939340-	0275
										245 CH 506270-	0276
										265 CH 34030-	[illegible]
	2	2	-	-	1313110-7	Bilbälte kmpl	Seat belt cpl		8	36) SWEDEN, NORWAY,	[illegible]
										DENMARK	0300
	-	-	-	-						ERS AV 1244424-6	0310
2	2	2	-	-	1221010-0	•Bussning	•Bushing		4		0320
2a	1	1	-	-	681493-3	•Beslag	•Pivot fitting		5		0340
3	1	1	-	-	1224704-5	•Styrplatta	•Locating plate		4	SEAT BELT 1244267	0360
4	1	1	-	-	1210572-2	•Lock	•Cover		4		0380
	1	1	-	-	1244774-4	•Lock	•Cover			SEAT BELT 1244424	0400
	1	1	-	-	1244771-0	•Lock	•Cover		4	SEAT BELT 1313110	0420
5	1	1	-	-	955694-5	•Skruv	•Screw		2	L 45	0440
	1	1	-	-	955693-7	•Skruv	•Screw		2	L 38	0460
6	1	1	-	-	940153-0	•Mutter	•Nut		2		0480
7	1	1	-	-	940147-2	•Låsbricka	•Lock washer		2		0500
8	2	2	-	-	1210999-7	Kåpa	Cover		5		0520
9	8	8	-	-	955294-4	Skruv	Screw		2		0540
10	2	2	-	-	672818-2	Distansrör	Spacer tube		4		0560
11	2	2	-	-	950385-5	Låsmutter	Lock nut		2		0580
12	2	2	-	-	681533-6	Kåpa, svart	Cover, black		4		0600
	2	2	-	-	1244006-1	Kåpa, blå	Cover, blue		4		0620
	2	2	-	-	1244007-9	Kåpa, beige	Cover, beige		4		0640
	2	2	-	-	1244008-7	Kåpa, grå	Cover, grey		4		[illegible]
	2	2	-	-	1244009-5	Kåpa, brun	Cover, brown		4		0660
13	2	2	-	-	1204775-9	Skruv	Screw		2		0700
14	2	2	-	-	944633-7	Bricka	Washer		2		0720
15	1	1	-	-	1244263-8	Lås	Catch		3	(1264542) ALT 1	0740
16	3	3	-	-	949490-7	•Ledningssko	•Cable terminal		1	(958203)	0760
17	1	1	-	-	958212-3	•Kontaktdon	•Housing		2		[illegible]
18	1	1	-	-	955136-7	Skruv, jordning	Screw, earth		2		[illegible]
18a	1	1	-	-	955946-9	Låsbricka,jordning	Lock washer, earth		2		0820

6. England, Tyskland, Belgien, Holland, Frankrike, Italien. Great Britain, Germany, Belgium, Netherlands, France, Italy. Angleterre, Allemagne, Belgique, Hollande, France, Italie. Grossbritannien, Deutschland, Belgien, Holland, Frankreich, Italien. Gran Bretaña, Alemania RF, Bélgica, Holanda, Francia, Italia. Inghilterra, Germania, Belgio, Paesi Bassi, Francia, Italia.
11. 244 CH-482504, 245 CH-264754, 264 CH-83054, 265 CH-21774.
12. 244 CH 482505-, 245 CH 264755-, 264 CH 83055-, 265 CH 2177 4-.
19. 242 CH-189179, 244 CH-592109, 245 CH-317939, 262 CH- 8374, 264 CH-107609, 265 CH-28319.
24. 244 CH 550288-555225, 592110-. 245 CH 296143-299176, 317940-. 264 CH 96064-97491, 107610-. 265 CH 24853- 25189, 28320-.
25. 244 CH 550288-555225, 245 CH 296143-299176, 264 CH 96064-97491, 265 CH 24853-25189.
26. 244 CH 592110-, 245 CH 317940-, 264 CH 107610-, 265 CH 28320-.
35. 244 CH-639348, 245 CH-343148, 264 CH-115271, 265 CH- 29616.
36. 244 CH 639349-, 245 CH 343149-, 264 CH 115272-, 265 CH 29617-.
51. 244 CH 639349-925499. 245 CH 343149-498199.
52. 244 CH 925500-. 245 CH 498200-.

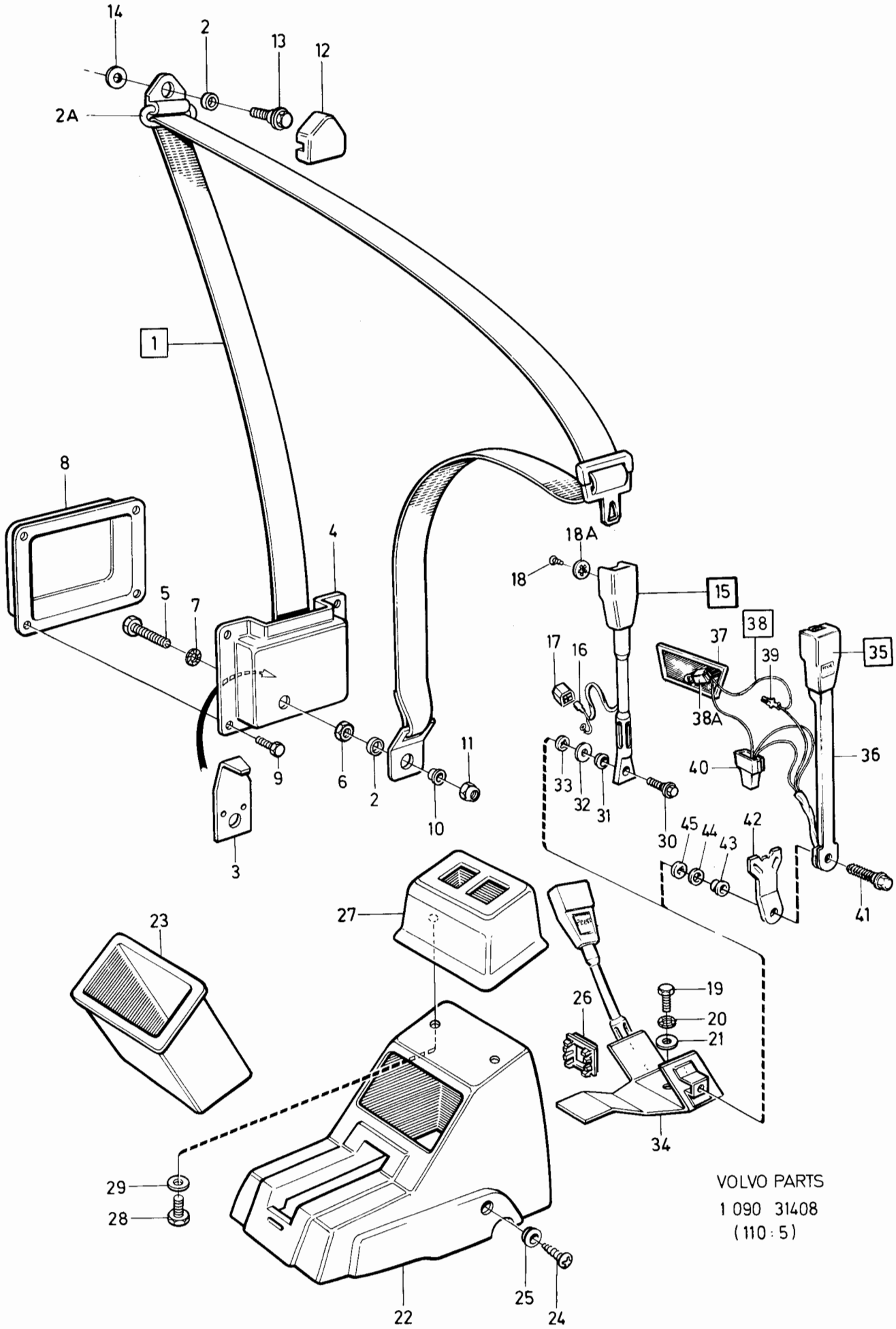

VOLVO PARTS
1 090 31408
(110:5)

Sida Page	Grupp Group	Bilbälte, framsäte	Seat belt, front seat	Illustration	1200
		6) 244, 245, 264, 265.	6) 244, 245, 264, 265.	31408	
140	9	24) Sverige, Norge, Danmark	24) Sweden, Norway, Denmark	1984-12	

Pos. Fig.	Antal/Quantity 244 264	245 265			Artikel nr Part No	Benämning	Description	Sats Kit	B P S R	Anmärkning Notes	
19	1	1	-	-	955691-1	Skruv	Screw		2	11) L25MM	0840
	1	1	-	-	955689-5	Skruv	Screw		2	12) L19MM	0860
20	1	1	-	-	940147-2	Låsbricka	Lock washer		2		0880
21	1	1	-	-	944633-7	Bricka	Washer		2	11)	0900
22	1	1	-	-	1264726-9	Kåpa, svart	Cover, black		4		0920
	1	1	-	-	1244014-5	Kåpa, blå	Cover, blue		3		0940
	1	1	-	-	1244015-2	Kåpa, beige	Cover, beige		3		0960
	1	1	-	-	1244017-8	Kåpa, brun	Cover, brown		3		0980
	1	1	-	-	1244016-0	Kåpa, grå	Cover, grey		3	(1244021)	1000
23	1	1	-	-	1244479-0	Fack	Box		4	11) (1264745)	1020
	1	1	-	-	1244479-0	Fack, svart	Box, black		4	12)	[illegible]
	1	1	-	-	1244480-8	Fack, blå	Box, blue		4	12)	1060
	1	1	-	-	1244481-6	Fack, beige	Box, beige		4	12)	1080
	1	1	-	-	1244483-2	Fack, brun	Box, brown		4	12)	1100
	1	1	-	-	1244482-4	Fack, grå	Box, grey		4	12)	1120
24	2	2	-	-	947251-5	Skruv	Screw		2		1140
25	2	2	-	-	1210473-3	Hylsa, svart	Sleeve, black		3		[illegible]
	2	2	-	-	1244010-3	Hylsa, blå	Sleeve, blue		3		[illegible]
	2	2	-	-	1244011-1	Hylsa, beige	Sleeve, beige		3		1200
	2	2	-	-	1244013-7	Hylsa, brun	Sleeve, brown		3		1220
26	1	1	-	-	1224588-2	Lock, svart	Cover, black		4		1240
	1	1	-	-	1244704-1	Lock, blå	Cover, blue		4		1260
	1	1	-	-	1244703-3	Lock, beige	Cover, beige		4		1280
	1	1	-	-	1244702-5	Lock, grå	Cover, grey		4		1300
	1	1	-	-	1244701-7	Lock, brun	Cover, brown		4		1320
27	1	1	-	-	1264381-3	Kåpa	Cover		5	11)	1340
28	2	2	-	-	958238-8	Skruv	Screw		2	11)	1360
29	2	2	-	-	960138-6	Bricka	Washer		2	11)	1380
30	2	2	-	-	1204775-9	Skruv	Screw		2		1400
31	2	2	-	-	1254346-8	Plastgenomföring	Plastic gromet		3		1420
32	2	2	-	-	944633-7	Bricka	Washer		2		1440
33	2	2	-	-		Plastbricka	Plastic washer		8		1460
34	1	1	-	-	1264747-5	Konsol	Bracket		8	11) ERS AV 1244404-8	1480
	1	1	-	-	1244404-8	Konsol	Bracket		4	12)	1500
35	1	1	-	-		Lås kmpl	Catch cpl		8	ALT 2	1520
36	1	1	-	-	1244344-6	·Låsarm, V	·Buckle arm, L		3		1540
	1	1	-	-	1244345-3	·Låsarm, H	·Buckle arm, R		8	ERS AV 1ST 1370053-9, 3ST 949490-7, 1ST 958212-3	1560 [illegible]
x	1	1	-	-	1370057-0	·Låsarm, V	·Buckle arm, L		3	GREAT BRITAIN	1573
x	1	1	-	-	1370060-4	·Låsarm, H	·Buckle arm, R		3	GREAT BRITAIN	1575
37	1	1	-	-	1215509-9	·Askkoppsbelysning	·Ash-tray light		3		1580
38	1	1	-	-	1313546-2	·Ledningsmatta	·Cable harness		5		1600
38a	1	1	-	-	942327-8	··Lampa	··Bulb		1		[illegible]
39	1	1	-	-	956946-8	··Kabelsko	··Cable terminal		1		[illegible]
40	1	1	-	-	958212-3	·Kontaktdon	·Housing		2		1660
41	2	2	-	-	1204775-9	·Skruv	·Screw		2		1680
42	2	2	-	-	1313328-5	·Bricka	·Washer		8	GREAT BRITAIN	1700
43	2	2	-	-	1221010-0	·Bussning	·Bushing		4		1720
44	2	2	-	-	944633-7	·Bricka	·Washer		2		1740
45	2	2	-	-		·Plastbricka	·Plastic washer		8		1760

6. England, Tyskland, Belgien, Holland, Frankrike, Italien. Great Britain, Germany, Belgium, Netherlands, France, Italy. Angleterre, Allemagne, Belgique, Hollande, France, Italie. Grossbritannien, Deutschland, Belgien, Holland, Frankreich, Italien. Gran Bretaña, Alemania RF, Bélgica, Holanda, Francia, Italia. Inghilterra, Germania, Belgio, Paesi Bassi, Francia, Italia.
11. 244 CH-482504, 245 CH-264754, 264 CH-83054, 265 CH-21774.
12. 244 CH 482505-, 245 CH 264755-, 264 CH 83055-, 265 CH 2177 4-.
24. 244 CH 550288-555225, 592110-. 245 CH 296143-299176, 317940-. 264 CH 96064-97491, 107610-. 265 CH 24853- 25189, 28320-.

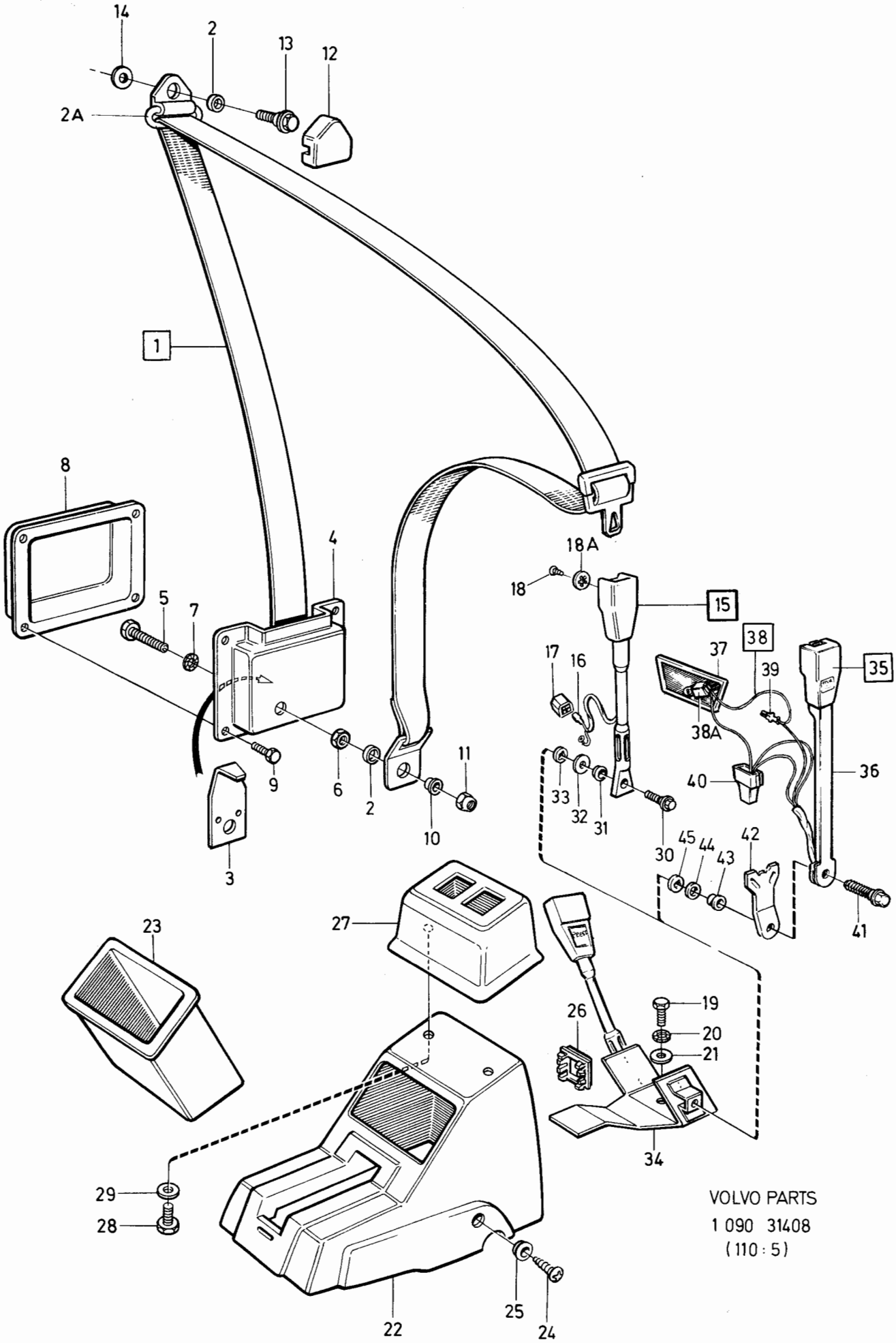

VOLVO PARTS
1 090 31408
(110 : 5)

Sida Page	Grupp Group	Bilbälte, framsäte	Seat belt, front seat	Illustration	1250
142	9	262C	262C	23526 1984-12	

Pos. Fig.	Antal/Quantity				Artikel nr Part No	Benämning	Description	Sats Kit	BPSR	Anmärkning Notes	
1	1	-	-	-	1294012-8	Bilbälte kmpl, V	Seat belt cpl, L		8	15) GREAT BRITAIN	0020
										ERS AV 1 ST 1244269-5,	0025
										1 ST 1244264-6	0030
	1	-	-	-	1294013-6	Bilbälte kmpl, H	Seat belt cpl, R		8	15) GREAT BRITAIN	0040
										ERS AV 1 ST 1244269-5,	0045
										1 ST 1244264-6	0050
	1	-	-	-	1294010-2	Bilbälte kmpl, V	Seat belt cpl, L		8	15) EXCL USA, CAN,	0060
										JAPAN, GREAT BRITIAN	0080
										ERS AV 1244268-7	0090
	1	-	-	-	1244268-7	Bilbälte kmpl, V	Seat belt cpl, L		2	16) EXCL USA, CAN,	0100
										JAPAN, AUSTRALIA	[illegible]
	1	-	-	-	1294011-0	Bilbälte kmpl, H	Seat belt cpl, R		8	15) EXCL USA, CAN,	0140
										JAPAN, GREAT BRITIAN	0160
										ERS AV 1244269-5.	0180
	1	-	-	-	1244269-5	Bilbälte kmpl, H	Seat belt cpl, R		2	16) EXCL USA, CAN,	0200
										JAPAN, AUSTRALIA	0220
	1	-	-	-	1294008-6	Bilbälte kmpl, V	Seat belt cpl, L		2	USA, CAN, JAPAN	[illegible]
	1	-	-	-	1294009-4	Bilbälte kmpl, H	Seat belt cpl, R		2	USA, CAN, JAPAN	[illegible]
	1	-	-	-	1244270-3	Bilbälte kmpl, V	Seat belt cpl, L		8	32) AUSTRALIA	0280
	1	-	-	-	1244271-1	Bilbälte kmpl, H	Seat belt cpl, R		8	32) AUSTRALIA	0320
2	1	-	-	-	1210572-2	•Lock	•Cover		4		0360
3	1	-	-	-	1224704-5	•Styrplatta	•Locating plate		4		0380
4	1	-	-	-	1221010-0	•Bussning	•Bushing		4		0400
5	1	-	-	-	955692-9	•Skruv	•Screw		2		0420
6	1	-	-	-	950385-5	•Låsmutter	•Lock nut		2		0440
7	1	-	-	-	1264170-0	•Plasthylsa	•Plastic sleeve		4		0460
8	1	-	-	-	947093-1	•Blindnit	•Blind rivet		2		0480
9	1	-	-	-	1264167-6	•Distanshylsa	•Spacer sleeve		4		0500
10	1	-	-	-	943530-6	•Skruv	•Screw		2		0520
11	1	-	-	-	1264168-4	•Returfjäder, V	•Return spring, L		4		0540
	1	-	-	-	1264169-2	•Returfjäder, H	•Return spring, R		4		0560
12	1	-	-	-	1264171-8	•Styrplatta	•Locating plate		4		0580
13	1	-	-	-	945719-3	•Hållare	•Holder		2	CH OMKR-5619	0600
14	1	-	-	-	1244264-6	Lås	Catch		3	EXCL AUSTRALIA	0620
	1	-	-	-	1244748-8	Lås	Catch		8	AUSTRALIA	0640
15	2	-	-	-	949490-7	•Ledningssko	•Cable terminal		1	USA, CAN, JAPAN	0660
										(958203)	0670
16	1	-	-	-	958212-3	•Kontaktdon	•Housing		2		[illegible]
17	2	-	-	-	1204775-9	•Skruv	•Screw		2		[illegible]
18	2	-	-	-	944633-7	•Bricka	•Washer		2		0720
19	2	-	-	-		•Plastbussning	•Plastic bushing		8		0740
20	2	-	-	-		•Plastbricka	•Plastic washer		8		0760
21	1	-	-	-	955136-7	Skruv, jordning	Screw, earth		2		0780
22	2	-	-	-	1210999-7	Kåpa	Cover		5		[illegible]
23	8	-	-	-	955294-4	Skruv	Screw		2		[illegible]
24	2	-	-	-	1204775-9	Skruv	Screw		2		0840
25	2	-	-	-	944633-7	Bricka	Washer		2		0860
26	2	-	-	-	681533-6	Kåpa	Cover		4		0880
27	2	-	-	-	947251-5	Skruv	Screw		2		0900
28	2	-	-	-	1210473-3	Hylsa	Sleeve		3		0920
29	1	-	-	-	1248622-1	Konsol, kmpl.	Bracket, cpl.		4		0940
30	2	-	-	-	191391-2	•Clips	•Clip		2		0960
31	1	-	-	-	955691-1	Skruv	Screw		2		0980
32	1	-	-	-	940147-2	Låsbricka	Lock washer		2		1000
33	1	-	-	-	944633-7	Bricka	Washer		2		1020
34	1	-	-	-	1248516-5	Kåpa, svart	Casing, black		4		1040
	1	-	-	-	1248754-2	Kåpa, beige	Casing, beige		4		1060

15. 262 CH-6449.
16. 262 CH 6450-.
32. Anskaffas lokalt. Procure locally. Est approvisionné localement. Wird örtlich beschafft. Se adquiere localmente. Da procurare in loco.

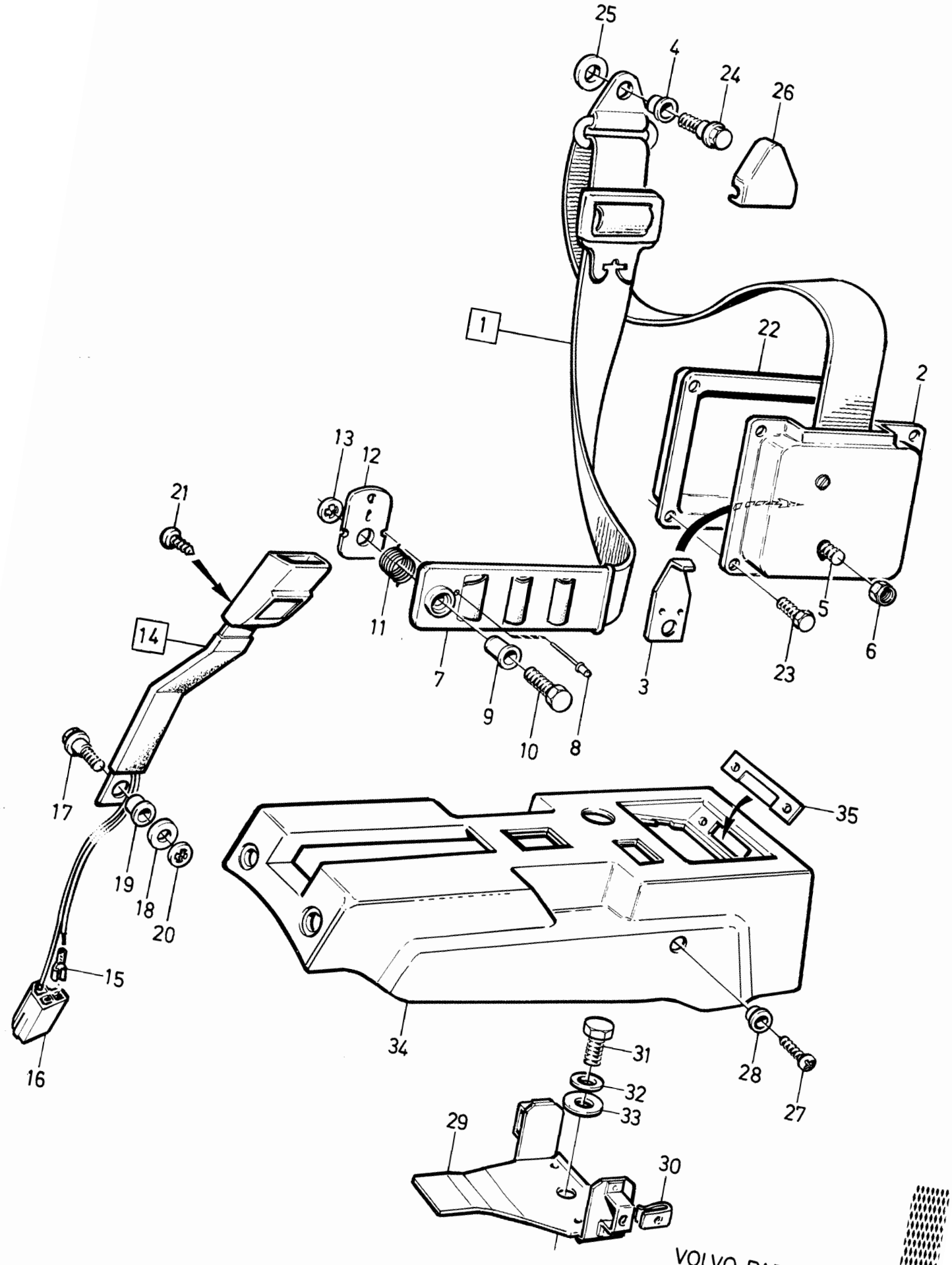
25
4
24
26
1
22
2
13
12
21
11
5
6
14
7
9
10
8
3
23
17
35
19
18
20
15
34
31
32
33
28
27
16
29
30

Sida Page	Grupp Group	Bilbälte, framsäte	Seat belt, front seat	Illustration	1250
144	9	262C	262C	23526	
				1984-12	

Pos. Fig.	Antal/Quantity				Artikel nr Part No	Benämning	Description	Sats Kit	B P S R	Anmärkning Notes	
35	1	-	-	-		Askkoppsbelysning.....	Ash-tray light			SE GRUPP 3	1080 1100

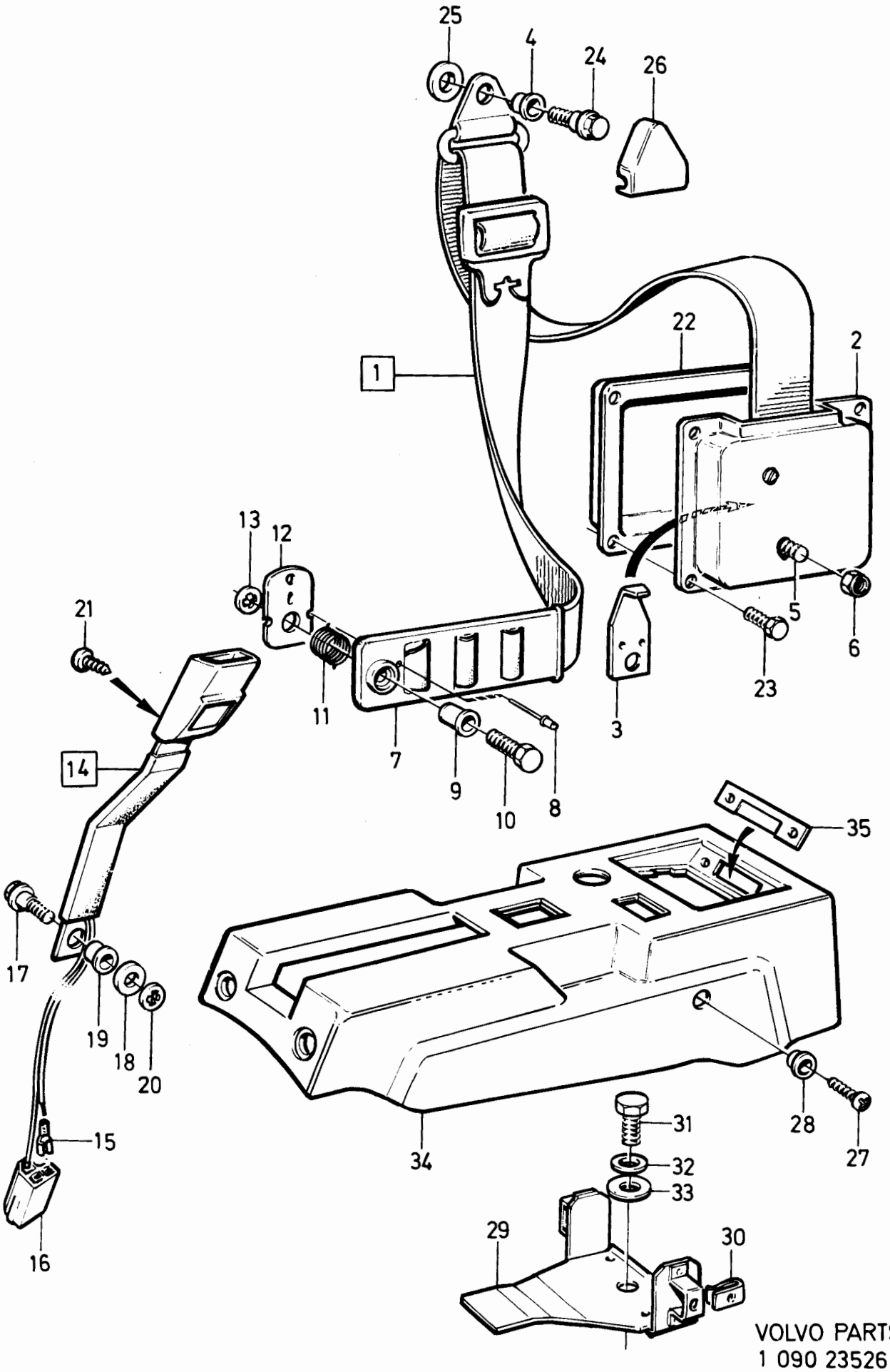

VOLVO PARTS
1 090 23526
(110:5)

Sida Page	Grupp Group	Bilbälte, baksäte	Seat belt, rear seat	Illustration	1300
		Excl USA, Kanada, Japan	Excl USA, Canada, Japan	31409	
146	9			1984-12	

Pos. Fig.	Antal/Quantity 242	244 264	245 265		Artikel nr Part No	Benämning	Description	Sats Kit	B P S R	Anmärkning Notes	
1	2	2	-	-	1225862-0	Bilbälte, sida	Seat belt, side		8	9) EXCL GREAT BRITAIN,	0020
										AUSTRALIA, FINLAND	0040
										ERS AV 1244353-7	0060
	2	2	-	-	1244353-7	Bilbälte, sida	Seat belt, side		3	10) EXCL AUSTRALIA	0080
	2	2	-	-	1225858-8	Bilbälte, sida	Seat belt, side		8	9) GREAT BRITAIN	0100
										ERS AV 1 ST 1244353-7,	0120
										1 ST 1244320-6	0140
	2	2	-	-	1264237-7	Bilbälte, sida	Seat belt, side		3	AUSTRALIA	0160
	2	2	-	-	1294079-7	Bilbälte, sida	Seat belt, side		3	FINLAND	0180
2	2	2	-	-	1221010-0	•Bussning	•Bushing		4		0200
3	2	2	-	-	1244320-6	Lås	Catch		3	EXCL AUSTRALIA	[illegible]
										(1224205)	0240
	2	2	-	-	1264332-6	Lås	Catch		3	AUSTRALIA	0260
4	-	-	2	-	1244354-5	Bilbälte, sida	Seat belt, side		3	9) EXCL GREAT BRITAIN,	0280
										AUSTRALIA, FINLAND	0300
										(1225863)	0320
	-	-	2	-	1244354-5	Bilbälte, sida	Seat belt, side		3	10) EXCL AUSTRALIA,	[illegible]
										FINLAND	0360
	-	-	2	-	1225859-6	Bilbälte, sida	Seat belt, side		8	9) GREAT BRITAIN	0380
										ERS AV 1 ST 1244354-5,	0400
										1 ST 1244321-4	0420
	-	-	2	-	1264238-5	Bilbälte, sida	Seat belt, side		3	AUSTRALIA	0440
	-	-	2	-	1294080-5	Bilbälte, sida	Seat belt, side		3	FINLAND	0460
5	-	-	2	-	1221010-0	•Bussning	•Bushing		4		0480
6	-	-	1	-	943394-7	•Skruv	•Screw		2		0500
7	-	-	1	-	940153-0	•Mutter	•Nut		2		0520
8	-	-	1	-	1224357-2	Lås, V	Lock, V		8	9) EXCL AUSTRALIA	0540
										ERS AV 1 ST 1244321-4	0560
	-	-	1	-	1224358-0	Lås, H	Lock, H		8	9) EXCL AUSTRALIA	0580
										ERS AV 1 ST 1244321-4	0600
	-	-	2	-	1244321-4	Lås	Catch		3	10) EXCL AUSTRALIA	0620
	-	-	1	-	1264333-4	Lås, V	Catch, L		3	AUSTRALIA	0640
	-	-	1	-	1264334-2	Lås, H	Catch, R		3	AUSTRALIA	0660
9	2	2	2	-	681533-6	Kåpa, svart	Cover, black		4		0680
	2	2	2	-	1244006-1	Kåpa, blå	Cover, blue		4		0700
	2	2	2	-	1244007-9	Kåpa, beige	Cover, beige		4		0720
	2	2	2	-	1244008-7	Kåpa, grå	Cover, grey		4		0740
	2	2	2	-	1244009-5	Kåpa, brun	Cover, brown		4		[illegible]
10	2	2	-	-	1204775-9	Skruv	Screw		2	L 32	0780
11	-	-	2	-	1221304-7	Skruv	Screw		3	L 25	0800
12	2	2	2	-	944633-7	Bricka	Washer		2		0820
13	2	2	2	-	1204775-9	Skruv	Screw		2		0840
14	2	2	2	-	944633-7	Bricka	Washer		2		0860
	-	-	2	-	1313105-7	Bricka, svart	Washer, black		3		[illegible]
15	-	-	2	-	1207666-7	Kåpa	Cover		5		[illegible]
16	2	2	-	-	943395-4	Skruv	Screw		2		0900
17	2	2	-	-	1224704-5	Styrplatta	Guide		4		0920
18	2	2	2	-	943395-4	Skruv	Screw		2		0940
19	2	2	2	-	955896-6	Bricka	Washer		2		0960
20	1	1	1	-	1310091-2	Bilbälte, mittre	Seat belt, centre		3	EXCL GREAT BRITAIN,	0980
										AUSTRALIA	1000
										(1244323)	1020
	1	1	1	-	1310091-2	Bilbälte, mittre	Seat belt, centre		3	19) GREAT BRITAIN	1040
										(1244323)	1060
	1	1	1	-	1224789-6	Bilbälte, mittre	Seat belt, centre		3	AUSTRALIA	1080
21	-	-	6	-	944926-5	Skruv	Screw		2		1100
22	-	-	2	-	1221165-2	Dragstång	Pull rod		2		1120
	-	-	2	-	1313102-4	Dragstång, svart	Pull rod, black		4		1130

9. 242 CH-165569, 244 CH-482504, 245 CH-264754, 264 CH-83054, 265 CH-21774.
10. 242 CH 165570-, 244 CH 482505-, 245 CH 264755-,264 CH 8305 5-, 265 CH 21775-.
19. 242 CH-189179, 244 CH-592109, 245 CH-317939, 262 CH- 8374, 264 CH-107609, 265 CH-28319.

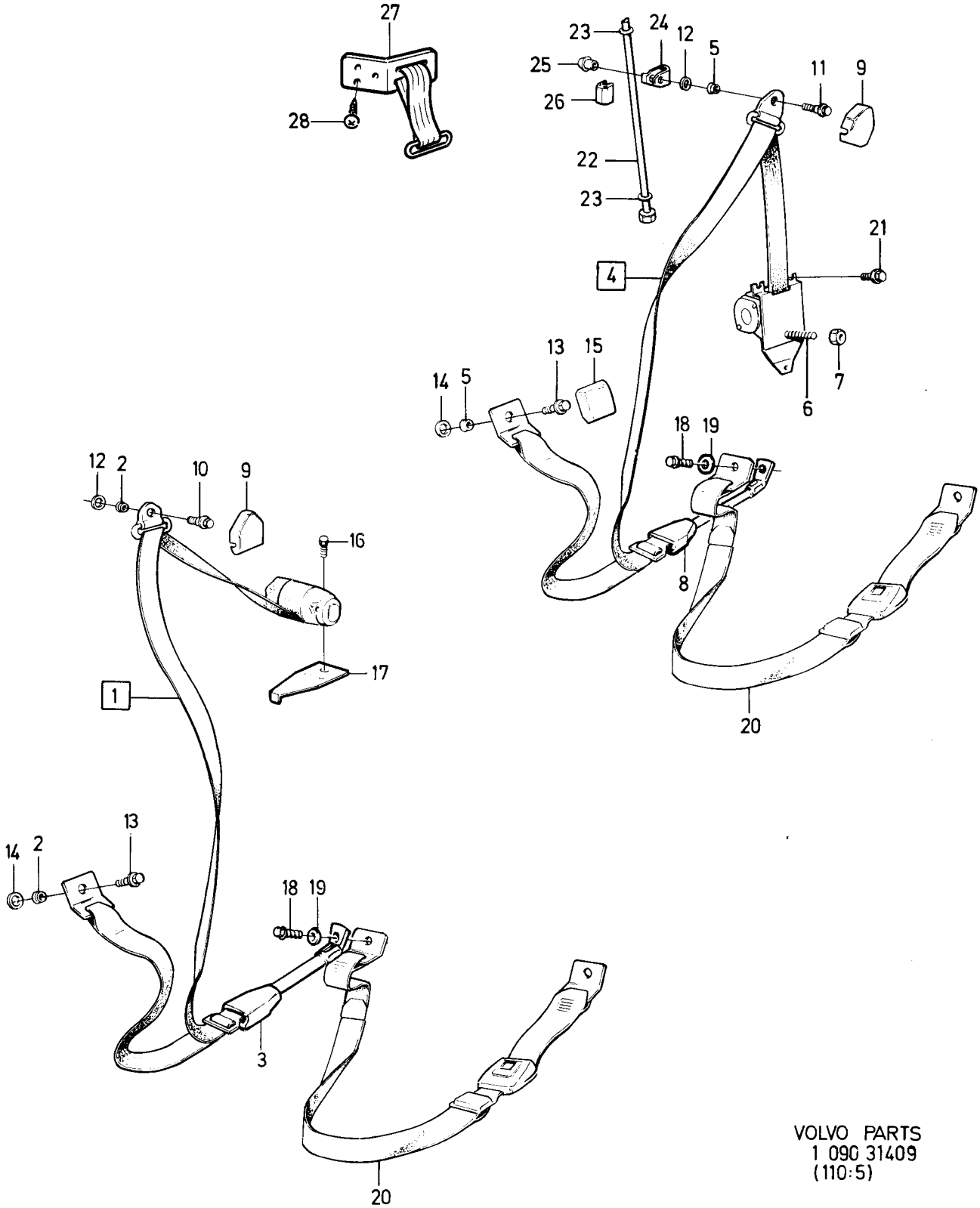

VOLVO PARTS
1 090 31409
(110:5)

Sida Page	Grupp Group	Bilbälte, baksäte	Seat belt, rear seat	Illustration
		Excl USA, Kanada, Japan	Excl USA, Canada, Japan	31409
148	9			1984-12

Pos. Fig.	Antal/Quantity 242	244 264	245 265		Artikel nr Part No	Benämning	Description	Sats Kit	B P S R	Anmärkning Notes	
23	-	-	4	-	1254346-8	Genomföring	Gromet		3		1140
24	-	-	2	-	685719-7	Öra	Lug		4		1160
	-	-	2	-	1313104-0	Öra, svart	Lug, black		4		1170
25	-	-	2	-	685720-5	Hylsa	Sleeve		4		1180
	-	-	2	-	1313103-2	Hylsa, svart	Sleeve, black		4		1190
26	-	-	2	-	685898-9	Mellanlägg	Spacer		3		1200
27	-	-	2	-		Bandledare	Sash guide		8	AUSTRALIA	1220
28	-	-	6	-	955138-3	Skruv	Screw		2	AUSTRALIA	1240
											1260

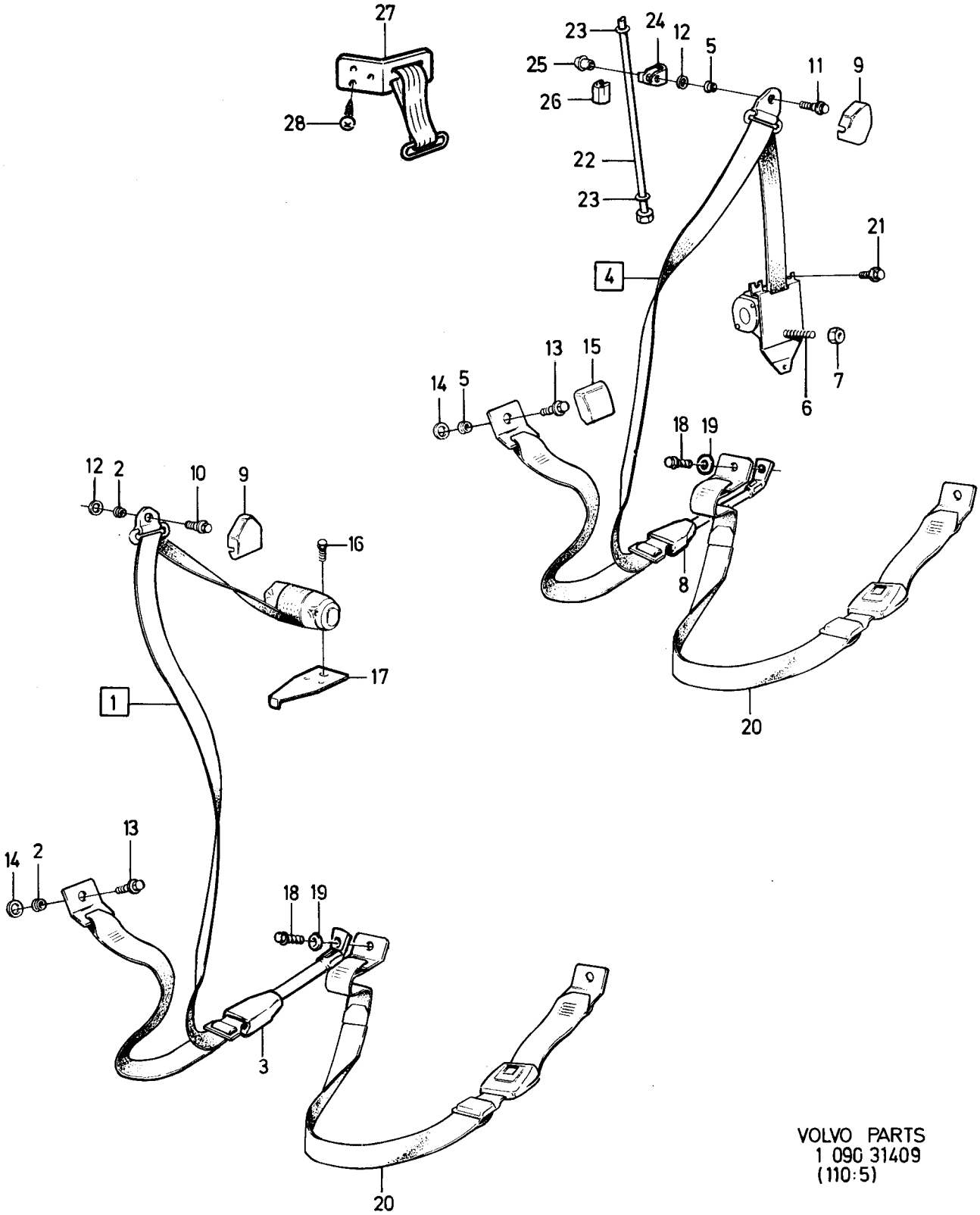

VOLVO PARTS
1 090 31409
(110:5)

Sida Page	Grupp Group	Bilbälte, baksäte	Seat belt, rear seat	Illustration	1350
		USA, Kanada, Japan	USA, Canada, Japan	23528	
150	9			1984-12	

Pos. Fig.	Antal/Quantity 242	244 264	245 265		Artikel nr Part No	Benämning	Description	Sats Kit	B P S R	Anmärkning Notes	
1	2	2	-	-	1225860-4	Bilbälte, sida	Seat belt, side		3		0020
2	2	2	-	-	1221010-0	•Bussning	•Bushing		4		0040
3	2	2	-	-	1244320-6	Lås	Catch		3	(1224205)	0060
4	-	-	2	-	1225861-2	Bilbälte, sida	Seat belt, side		3		0100
5	-	-	2	-	1221010-0	•Bussning	•Bushing		4		0120
6	-	-	1	-	943394-7	•Låsskruv	•Lock screw		2		0140
7	-	-	1	-	940153-0	•Mutter	•Nut		2		0160
8	-	-	1	-	1224357-2	Lås, V	Catch, L		8	9) ERS AV 1244321-4	0180
	-	-	1	-	1224358-0	Lås, H	Catch, R		8	9) ERS AV 1244321-4	0200
	-	-	2	-	1244321-4	Lås	Catch		3	10)	0220
9	1	1	1	-	1310091-2	Bilbälte, mittre	Seat belt, centre		3	(1244323)	0
10	2	2	2	-	1204775-9	Skruv	Screw		2		0280
11	2	2	2	-	944633-7	Bricka	Washer		2		0300
12	-	-	2	-	1207666-7	Kåpa	Cover		5		0320
13	2	2	2	-	943395-4	Skruv	Screw		2		0340
14	2	2	2	-	955896-6	Bricka	Washer		2		0360
15	2	2	2	-	681533-6	Kåpa	Cover		4	9)	0
	2	2	2	-	681533-6	Kåpa, svart	Cover, black		4	10)	0
	2	2	2	-	1244006-1	Kåpa, blå	Cover, blue		4	10)	0440
	2	2	2	-	1244007-9	Kåpa, beige	Cover, beige		4	10)	0460
	2	2	2	-	1244008-7	Kåpa, grå	Cover, grey		4	10)	0480
	2	2	2	-	1244009-5	Kåpa, brun	Cover, brown		4	10)	0500
16	2	2	-	-	1204775-9	Skruv	Screw		2	L 32	0520
	-	-	2	-	1221304-7	Skruv	Screw		3	L 25	0540
17	2	2	2	-	944633-7	Bricka	Washer		2		0560
	-	-	2	-	1313105-7	Bricka, svart	Washer, black		3		0570
18	2	2	-	-	1224704-5	Styrplatta	Guide		4		0580
19	2	2	-	-	943395-4	Skruv	Screw		2		0600
20	-	-	2	-	1221165-2	Dragstång	Pull rod		2		0620
	-	-	2	-	1313102-4	Dragstång, svart	Pull rod, black		4		0630
21	-	-	4	-	1254346-8	Genomföring	Gromet		3		0640
22	-	-	2	-	685719-7	Öra	Lug		4		0660
	-	-	2	-	1313104-0	Öra, svart	Lug, black		4		0670
23	-	-	2	-	685898-9	Mellanlägg	Spacer		3		0680
24	-	-	2	-	685720-5	Hylsa	Sleeve		4		0700
	-	-	2	-	1313103-2	Hylsa, svart	Sleeve, black		4		0710
25	-	-	6	-	944926-5	Skruv	Screw		2		0720

9. 242 CH-165569, 244 CH-482504, 245 CH-264754, 264 CH-83054, 265 CH-21774.
10. 242 CH 165570-, 244 CH 482505-, 245 CH 264755-,264 CH 8305 5-, 265 CH 21775-.

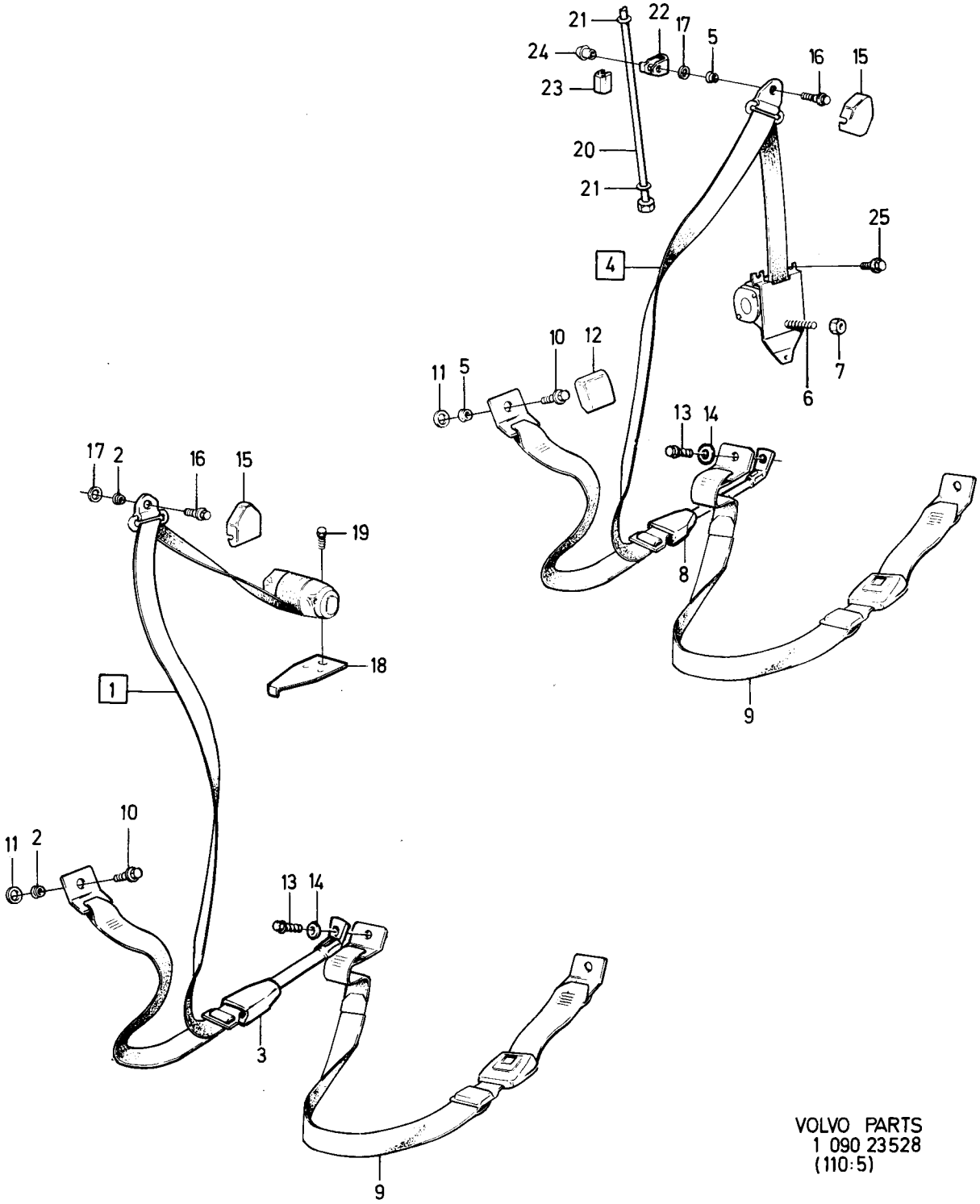

VOLVO PARTS
1 090 23528
(110:5)

Sida Page	Grupp Group	Bilbälte, baksäte	Seat belt, rear seat	Illustration	1400
152	9	262C	262C	23529 1984-12	

Pos. Fig.	Antal/Quantity				Artikel nr Part No	Benämning	Description	Sats Kit	B P S R	Anmärkning Notes	
1	2	-	-	-	1225875-2	Bilbälte, sida	Seat belt, side		8	15) EXCL USA, CAN AUSTRALIA, JAPAN, GREAT BRITAIN ERS AV 1244355-2	0020 0040 0060 0070
	2	-	-	-	1244355-2	Bilbälte, sida	Seat belt, side		3	16) EXCL USA, CAN JAPAN, AUSTRALIA	0080 0100
	2	-	-	-	1225877-8	Bilbälte, sida	Seat belt, side		3	USA, CAN, JAPAN	0120
	2	-	-	-	1225876-0	Bilbälte, sida	Seat belt, side		8	15) GREAT BRITAIN ERS AV 1 ST 1244355-2, 1 ST 1244325-5	0140 0160 0180
	2	-	-	-	1244272-9	Bilbälte, sida kmpl med lås	Seat belt, side cpl with lock		8	32) AUSTRALIA	[illegible]
2	2	-	-	-	1221010-0	•Bussning	•Bushing		4		0240
3	2	-	-	-	1264706-1	Lås	Catch		8	15) ERS AV 1244325-5	0260
	2	-	-	-	1244749-6	Lås	Catch		8	16) AUSTRALIA	0280
	2	-	-	-	1244325-5	Lås	Catch		3	16) EXCL AUSTRALIA	0300
4	2	-	-	-	681533-6	Kåpa	Cover		4		[illegible]
5	2	-	-	-	1204775-9	Skruv	Screw		2		[illegible]
6	2	-	-	-	944633-7	Bricka	Washer		2		0360
7	2	-	-	-	1204775-9	Skruv	Screw		2		0380
8	2	-	-	-	944633-7	Bricka	Washer		2		0400
9	2	-	-	-	943395-4	Skruv	Screw		2		0420
10	2	-	-	-	1224704-5	Styrplatta	Guide		4		0440
11	2	-	-	-	943395-4	Skruv	Screw		2		0460
12	2	-	-	-	955896-6	Bricka	Washer		2	CH-4587	0480
13	1	-	-	-	1310091-2	Bilbälte, mittre	Seat belt, centre		3	GREAT BRITAIN (1244323)	0500 0520
	1	-	-	-	1264746-7	Bilbälte, mittre	Seat belt, centre			15) EXCL USA, CAN, JAPAN, GREAT BRITAIN, AUSTRALIA	0540 0560 0580
	1	-	-	-	1310091-2	Bilbälte, mittre	Seat belt, centre		3	15) JAPAN (1224323)	0600
	1	-	-	-	1310091-2	Bilbälte, mittre	Seat belt, centre		3	16) (1224323)	0620 0640

15. 262 CH-6449.
16. 262 CH 6450-.
32. Anskaffas lokalt. Procure locally. Est approvisionné localement. Wird örtlich beschafft. Se adquiere localmente. Da procurare in loco.

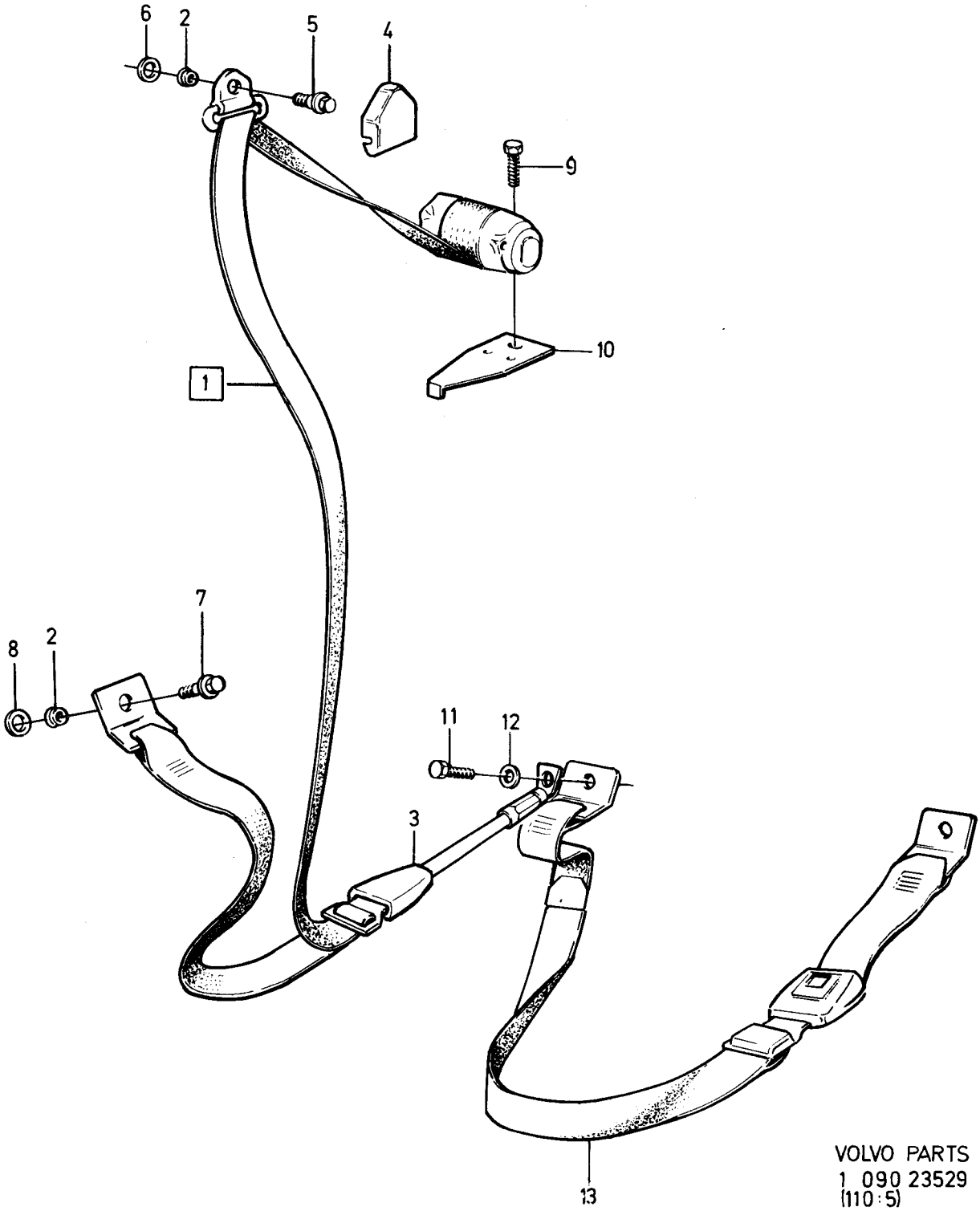

VOLVO PARTS
1 090 23529
(110:5)

Sida Page	Grupp Group	Verktyg	Tools	Illustration	1550
154	9			37182 1984-12	

Pos. Fig.	Antal/Quantity				Artikel nr Part No	Benämning	Description	Sats Kit	B P S R	Anmärkning Notes	
1	1	-	-	-	210144-2	Fast nyckel	Open and wrench		6	N=7/16-1/2 TUM	0020
	1	-	-	-	210101-2	Fast nyckel	Open and wrench		6	N=12-13 MM	0040
	1	-	-	-	962052-7	Fast nyckel	Open and wrench		6	N=10-11 MM, B27, B28	0060
2	1	-	-	-	963929-5	Kombinationsskruv-mejsel	Combination screwdriver		6		0080 0100
3	1	-	-	-	1228568-0	Hylsnyckel, hjulmutter, tändstift	Box spanner, wheel nuts, sparking plug		6		0120 0140
	1	-	-	-	1221876-4	Hylsnyckel,	Box spanner,		6	B27, B28	0160
	-	-	-	-		Tändstift	Sparking plug				0180
	1	-	-	-	1228887-4	Hylsnyckel, tändstift	Box spanner, sparking plug		6	B27F, B28F	0200 0
	1	-	-	-	210107-9	Hylsnyckel, hjulmutter, tändstift	Box spanner, wheel nuts, sparking plug		6	B21F, B21A CAN	0240 0260
4	1	-	-	-	210082-4	Hävarm	Lever		6		0280
x 5	1	-	-	-	1355190-8	Domkraft	Jack		3	(1304663)	0340
x 5a	1	-	-	-	1316900-8	Skruv	Screw		3		0360
6	1				1316478-5	vev	handle		3	(1255627)	0
x 7	1	-	-	-	925255-2	O-ring	O-ring		2	(1304963)	0
8	1	-	-	-	1228668-8	Verktygsfodral	Tools case		6		0400
9	1	-	-	-	1248515-7	Verktygsväska	Tools case		3	262C	0440
x 10	1	-	-	-	1358045-1	Varningstriangel	Warning triangle		3	MARKED EU (283343)	0460
11	1	-	-	-	282953-9	Varningstriangel	Warning triangle				0480

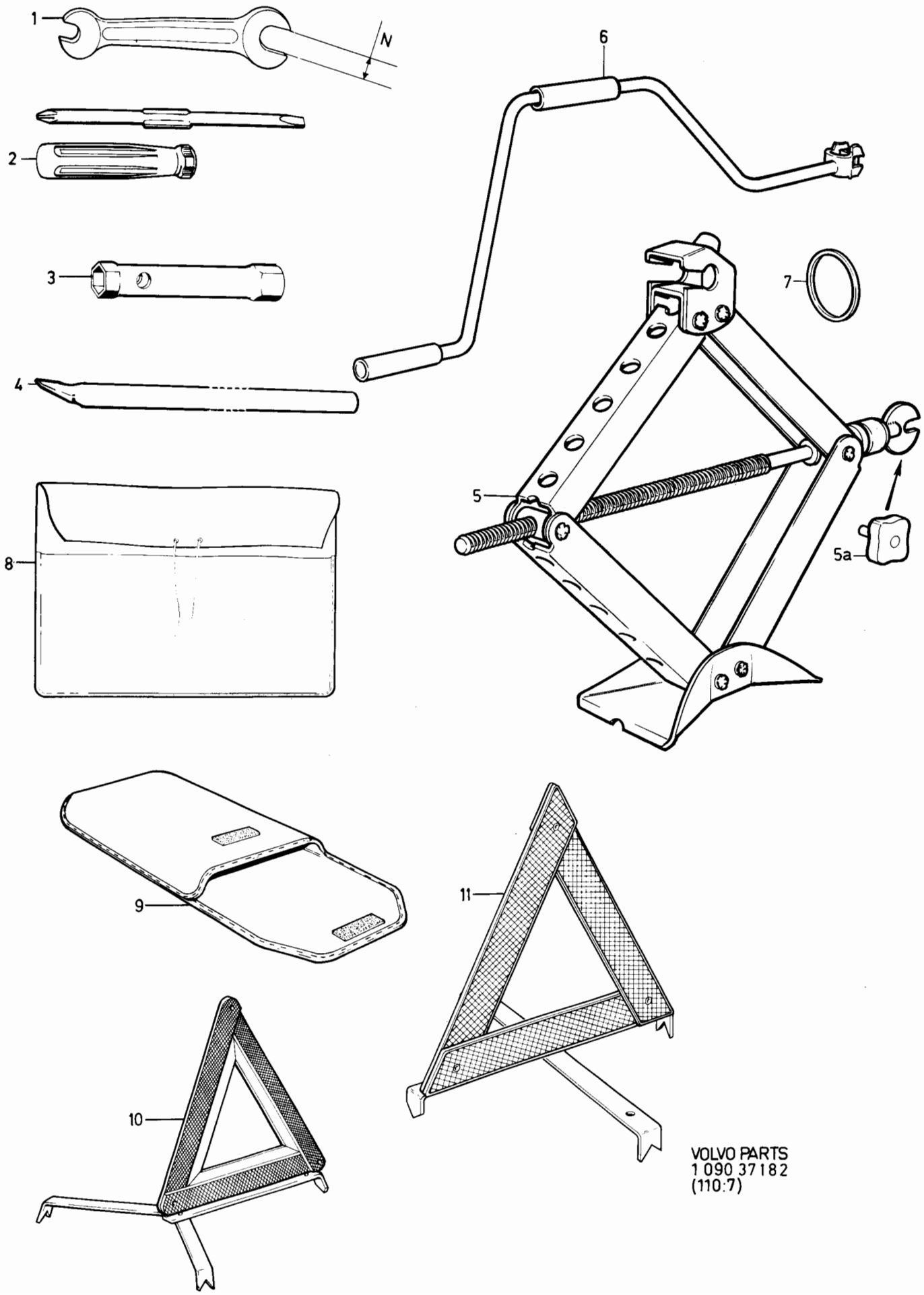

VOLVO PARTS
1 090 37182
(110:7)

Sida Page	Grupp Group	Radio	Radio	Illustration	1600
156	9			31959 1984-12	

	Pos. Fig.	Antal/Quantity				Artikel nr Part No	Benämning	Description	Sats Kit	B P S R	Anmärkning Notes	
		1	-	-	-						EUROPE	0020
		-	1	-	-						EXCL EUROPE	0040
	1	-	-	-	-		RADIO	RADIO				0060
		1	-	-	-	283749-0	.AM/FM	.AM/FM		6	MONO ERS AV 1129827-0	0080
		1	-	-	-	1128312-4	.MW/LW	.MW/LW		6	MONO ERS AV 1343096-2	0100
		1	-	-	-	283755-7	.LW/MW/FM	.LW/MW/FM		6	MONO ERS AV 1129827-0	0120
		-	1	-	-	283771-4	.AM/FM	.AM/FM		8	MONO	0140
											ERS AV 1129911-2	0145
x		1	-	-	-	1129827-0	Mv/lw/fm	Mw/lw/fm		3		0150
x		1	-	-	-	1343096-2	Mv/lw	Mv/lw		3		0152
		1	-	-	-	283752-4	.AM/FM MPX	.AM/FM MPX		6	STEREO ERS AV 1129829-	0
x		1	-	-	-	1129829-6	Mv/lw/fm, MPA	Mv/lw/fm, MPA		3		0170
		1	-	-	-	283745-8	.LW/MW/SW/FM MPX	.LW/MW/SW/FM MPX		8	STEREO	0180
		-	1	-	-	283772-2	.AM/FM MPX	.AM/FM MPX		8	STEREO	0200
	2	1	-	-	-	600665-4	..Panel	..Panel		6	FOR 283749	0220
		1	-	-	-	600571-4	..Panel	..Panel		6	FOR 1128312	0240
		1	-	-	-	600625-8	..Panel	..Panel		6	FOR 283755	0
		-	1	-	-	600815-5	..Panel	..Panel		6	FOR 283771	0280
		1	-	-	-	600738-9	..Panel	..Panel		6	FOR 283752	0300
		1	-	-	-	600813-0	..Panel	..Panel		6	FOR 283745	0320
		-	1	-	-	600575-5	..Panel	..Panel		6	FOR 283772	0340
x		1	-	-	-	1343014-5	Panelsats	Panel kit		3	FOR 1129827, 1343096	0350
x		1	-	-	-	1343015-2	Panelsats	Panel kit		3	FOR 1129829	0355
	3	2	2	-	-	600442-8	..Ytterratt	..Outer knob		6	(600441)	0360
	4	1	1	-	-	600448-5	..Innerratt, V	..Inner knob, L		6		0380
		1	1	-	-	600448-5	..Innerratt, H	..Inner knob, R		6	STEREO	0400
		1	1	-	-	600449-3	..Innerratt, H	..Inner knob, R		6	MONO	0420
	5	2	2	-	-	600901-3	..Rattaxelbricka	..Washer		6		0440
	6	2	2	-	-	600767-8	..Rattaxelmutter	..Nut		4		0460
	7	-	-	-	-		RADIO	RADIO				0461
		-	1	-	-	1129910-4	.AM/FM	.AM/FM		3	SR-2120	0462
		-	1	-	-	1129911-2	.AM/FM	.AM/FM		3	SR-2130	0463
	8	-	-	-	-		KASSETTRADIO	CASSETTE RADIO				0480
		1	-	-	-	283761-5	.AM/FM MPX	.AM/FM MPX		8	4-STEREO	0500
		-	1	-	-	283778-9	.AM/FM MPX	.AM/FM MPX		6	4-STEREO	0520
		1	-	-	-	283777-1	.LW/MW/FM MPX	.LW/MW/FM MPX		6	4-STEREO	0540
		1	-	-	-	283790-4	.LW/MW/FM MPX	.LW/MW/FM MPX		8	4-STEREO EXECUTIVE	0560
											ERS AV 1343008-7	5
		-	1	-	-	283774-8	.AM/FM MPX	.AM/FM MPX		8	8-STEREO	0580
	9	1	-	-	-	600843-7	..Panel	..Panel		8	FOR 283761	0600
		-	1	-	-	600875-9	..Panel	..Panel		6	(600871)	0620
		1	-	-	-	600796-7	..Panel	..Panel		6	FOR 283777	0640
x		1	-	-	-	601104-3	..Panel	..Panel		6	FOR 283790, 1343008	0660
		-	1	-	-	600578-9	..Panel	..Panel		6	FOR 283774	[illegible]
	10	2	2	-	-	600442-8	..Ytterratt	..Outer knob		6		[illegible]
	11	2	2	-	-	600440-2	..Innerratt	..Inner knob		6	4-STEREO	0720
		2	2	-	-	600455-0	..Innerratt	..Inner knob		6	8-STEREO	0740
	12	2	2	-	-	600901-3	..Rattaxelbricka	..Washer		6		0760
	13	2	2	-	-	600767-8	..Rattaxelmutter	..Nut		4		0780
		-	-	-	-		KASSETTRADIO	CASSETTE RADIO				0800
	14	-	1	-	-	1129913-8	.Komponentstereo, sats	.Component stereo, kit		3		0801
	15	-	1	-	-		..Radio-bandspelare	..Tuner-deck		8	TD-2110	0802
	16	-	1	-	-		..Konsol	..Bracket		8		0803
	17	-	1	-	-		..Förstärkare	..Amplifier		8	HA-2111	0804
	18	-	1	-	-	1129900-5	.AM/FM MPX	.AM/FM MPX		3	CR-2170	0820
		1	-	-	-	1129802-3	.LW/MW/FM MPX	.LW/MW/FM MPX		3	STEREO MDL	0840
		1	-	-	-	283790-4	.LW/MW/FM MPX	.LW/MW/FM MPX		8	TOP EXECUTIVE	0860
											ERS AV 1ST 1343008-7	0865
x		1	-	-	-	1343008-7	Lw/mv/fm, MPA	Lw/mv/fm, MPA		3	TOP EXECUTIVE	0870
		1	-	-	-	1129808-0	.LW/MW/FM MPX	.LW/MW/FM MPX		3	COMPONENT STEREO	0880
	19	1	1	-	-	1129456-8	..Förstärkare	..Amplifier		3	4X20W	0900
											FOR 1129808	0910
	20	1	1	-	-	1128703-4	..Förstärkare	..Amplifier		6	2X15W	0920

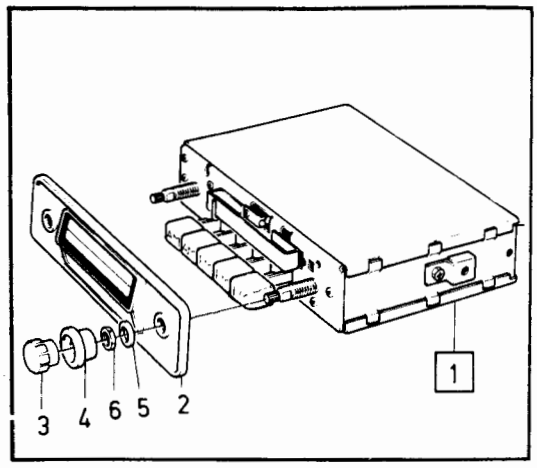

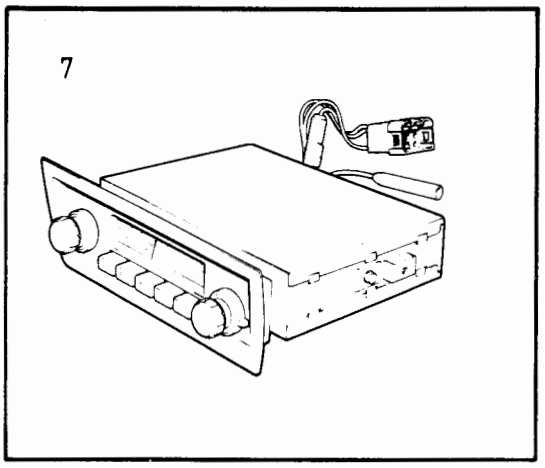

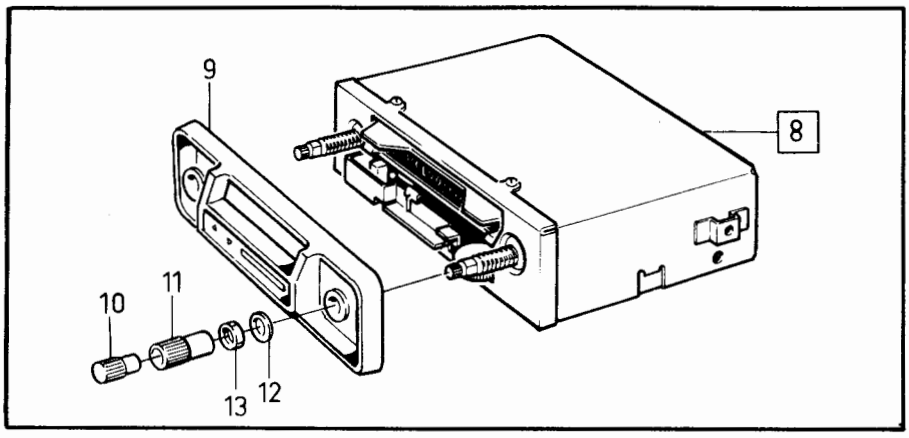

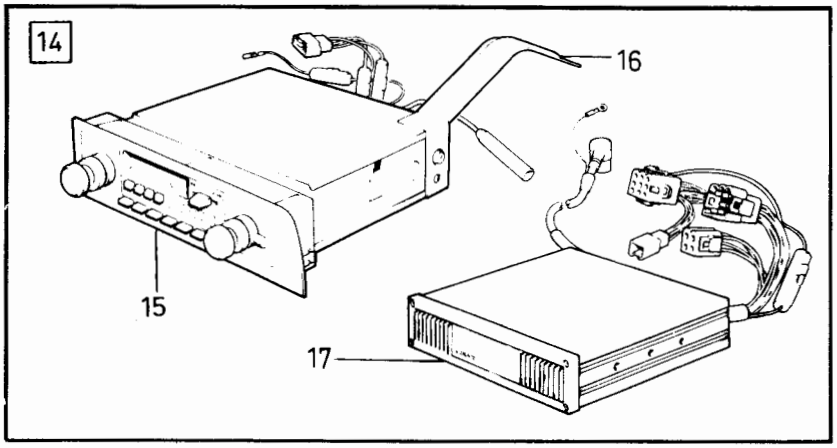

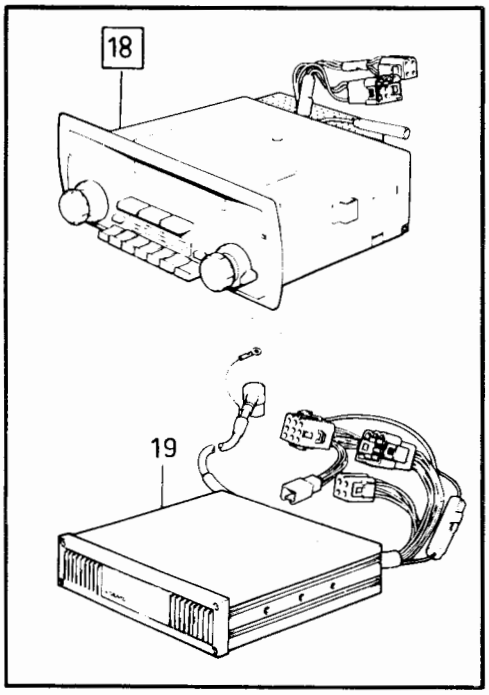

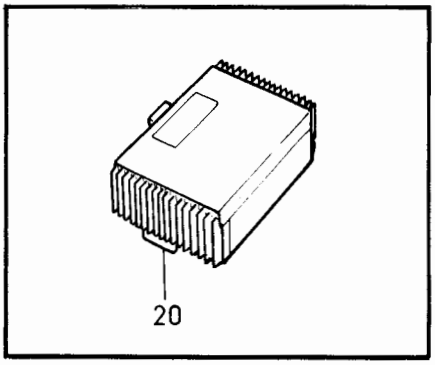

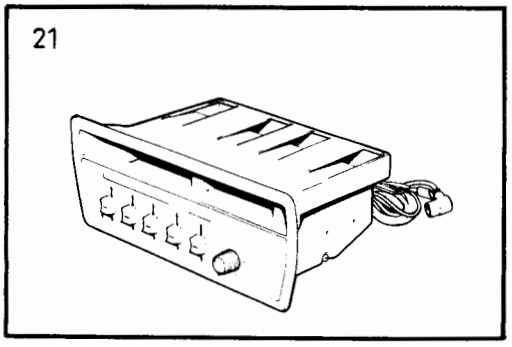

VOLVO PARTS
1 090 31959
(110:7)

Sida Page	Grupp Group	Radio	Radio	Illustration	1600
158	9			31959 1984-12	

Pos. Fig.	Antal/Quantity				Artikel nr Part No	Benämning	Description	Sats Kit	B P S R	Anmärkning Notes	
21	-	1	-	-	1129916-1	"Equalizer"	Equalizer		3	EQ-2110	0940

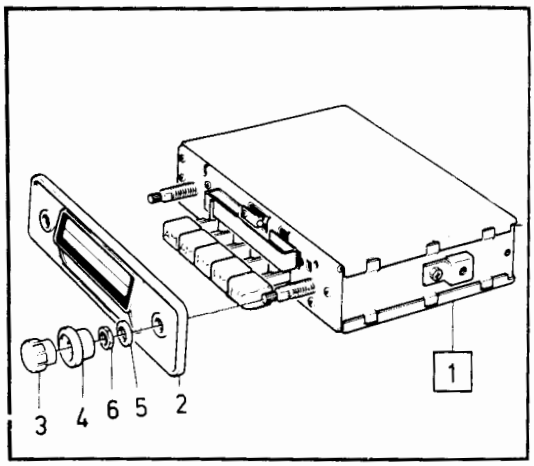
1
2
3
4
5
6

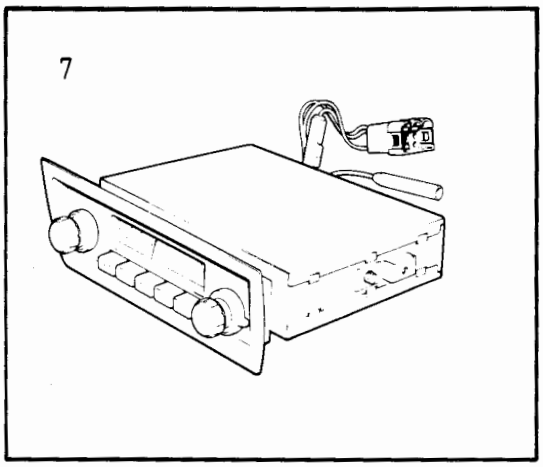
7

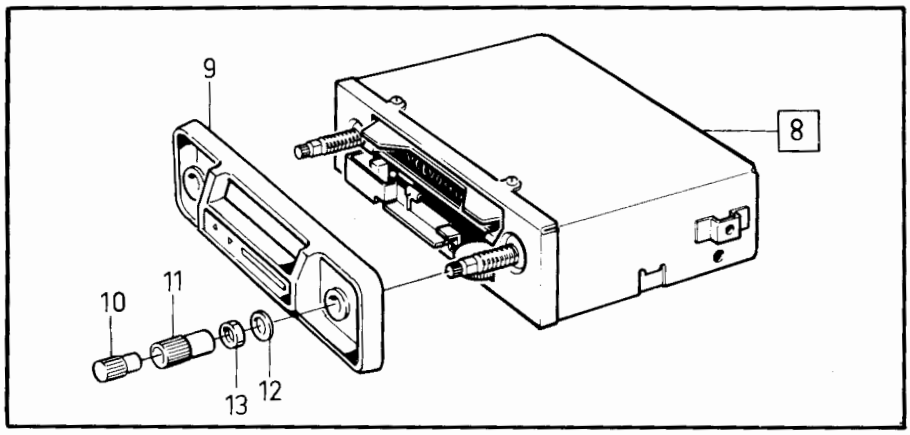
8
9
10
11
12
13

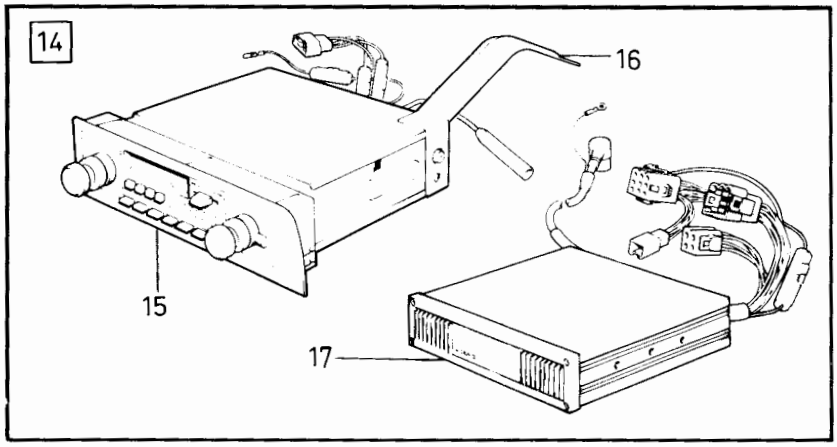
14
15
16
17

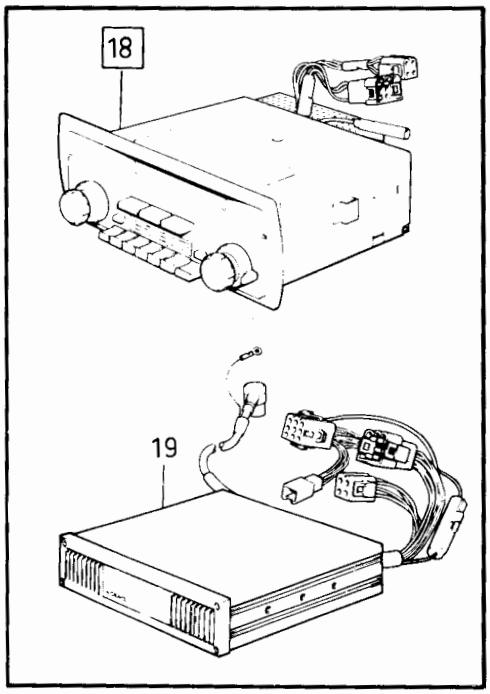
18
19

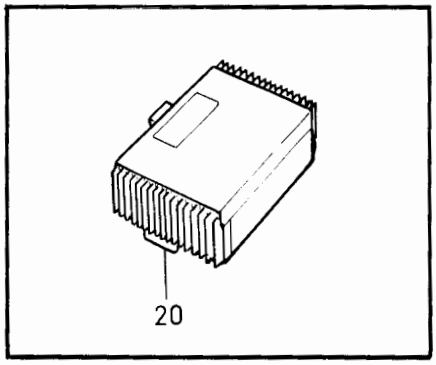
20

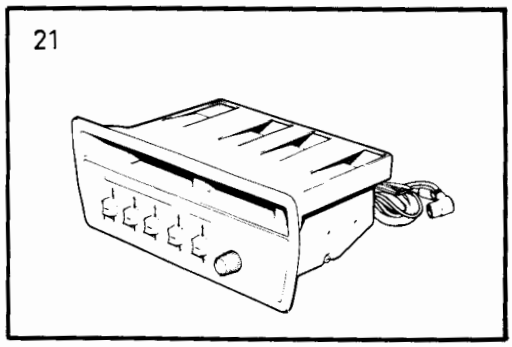
21

Sida Page	Grupp Group	Mikrofon, Högtalare / Antenn, Balanskontroll	Microphone, Loudspeaker, / Antenna, Fader control	Illustration 31960 1984-12	1625
160	9				

Pos. Fig.	Antal/Quantity				Artikel nr Part No	Benämning	Description	Sats Kit	B P S R	Anmärkning Notes	
1	1	-	-	-	1128282-9	Mikrofon	Microphone		8	4-STEREO EXECUTIVE	0020
2	1	-	-	-	600056-6	Ledning	Cable		6	4-STEREO EXECUTIVE	0040
	1	-	-	-	600609-2	Ledning	Cable		6		0060
3	1	-	-	-	600135-8	•Säkring 3 A	•Fuse 3 A		6	4-STEREO EXECUTIVE	0080
	1	-	-	-	600134-1	•Säkring 2 A	•Fuse 2 A		6		0100
4	1	-	-	-	600061-6	Jordledning	Earth cable		6		0120
5	1	-	-	-	282465-4	Högtalare, sats instrument panel	Loudspeaker, sats dash-board				0140 0160
6	4	-	-	-	946220-1	•Skruv	•Screw		2		0180
7	4	-	-	-	946214-4	•Fjädermutter	•Spring nut		2		0200
8	1	-	-	-	1307095-8	Högtalargaller	Loudspeaker grille		5	FOR 282465 (1214061)	0[illegible]
9	1	-	-	-	1128506-1	Högtalare, sats dörr	Loudspeaker, kit door		8	10W, TID UTF ERS AV 1129599-5	0[illegible] 0260
10	2	-	-	-	1234859-5	•Högtalare	•Loudspeaker		8		0280
11	2	-	-	-	1234790-2	•Högtalarkabel	•Loudspeaker cable		6		0300
12	4	-	-	-	955137-5	•Skruv	•Screw		2		0320
13	-	-	-	-		Högtalargaller	Loudspeaker grille			FOR 1128506	0[illegible]
	2	-	-	-	1264445-6	•Svart	•Black		4		0[illegible]
	2	-	-	-	1264759-0	•Beige	•Beige		4		0380
	2	-	-	-	1264760-8	•Ljusbeige	•Light beige		4		0400
14	4	-	-	-	944602-2	Clip	Clips		2		0420
15	1	-	-	-	1129599-5	Högtalare, sats dörr	Loudspeaker, kit door		3	10W, SEN UTF	0440 0460
16	2	-	-	-	1323065-1	•Högtalare	•Loudspeaker		3		0480
17	8	-	-	-	1323413-3	•Fjädermutter	•Spring nut		2		0500
18	8	-	-	-	947246-5	•Skruv	•Screw		2	(955127)	0520
19	2	-	-	-	283194-9	Högtalare	Loudspeaker		8	15W	0540
20	1	-	-	-	1235864-4	•Högtalargaller	•Loudspeaker grille		4		0560
21	4	-	-	-	955779-4	•Mutter	•Nut		2		0580
22	4	-	-	-	960137-8	•Bricka	•Washer		2		0600
23	4	-	-	-	955945-1	•Låsbricka	•Lock washer		2		0620
24	2	-	-	-	283195-6	•Högtalare	•Loudspeaker		6	20W	0640
25	1	-	-	-	1128483-3	Stolpantenn	Pillar antenn		6		0660
26	1	-	-	-	1235423-9	•Stöd, antennspröt	•Support		2	19)	0680
	1	-	-	-	1307833-2	•Stöd, antennspröt	•Support		2	20)	0700
27	1	-	-	-		•Antennkabel	•Antenna cable		8		0720
28	1	-	-	-	949480-8	•Skruv	•Screw		2	M5X10	0740
29	1	-	-	-	1128690-3	Teleskopantenn	Telescopic antenna		8	ERS AV 1 ST 1128735-6, 1 ST 1128705-9	0[illegible] 0[illegible]
30	1	-	-	-	1235834-7	•Antennkabel	•Antenna cable		6	L=4600 MM (1128705)	0800
31	1	-	-	-	1128735-6	•Teleskopantenn	•Telescopic antenna		6		0820
32	1	-	-	-	1128693-7	Toppantenn	Top antenna		6		0840
33	1	-	-	-	1258473-6	•Antenn	•Antenna				0860
34	1	-	-	-	1235834-7	•Antennkabel	•Antenna cable		6	L=4600 MM (1128705)	08[illegible]
35	1	-	-	-	1129937-7	Motordriven antenn	Motor driven antenna		3	ERS AV 1129869-2	0[illegible]
36	1	-	-	-	1259532-8	•Ledningsmatta	•Cable harness		6		0920
37	1	-	-	-	1203048-2	•Spännband	•Steel band		3		0940
38	1	-	-	-	1128866-9	•Knapp	•Switch		6	19)	0960
	1	-	-	-	1308065-0	•Knapp	•Switch		4	20)	0980
39	1	-	-	-	1129569-8	Högtalarsats, bakre, blå	Rear speaker kit, blue		8	245 (283196)	1000 1020
	1	-	-	-	1129032-7	Högtalarsats, bakre, beige	Rear speaker kit, beige		8	245DL	1040 1060
	1	-	-	-	1129570-6	Högtalarsats, bakre, beige	Rear speaker kit, beige		8	245GL (1129033)	1080 1100
	1	-	-	-	1129568-0	Högtalarsats, bakre, svart	Rear speaker kit, black		8	245 (283199)	1120 1140
40	2	-	-	-		•Panel	•Panel		8		1160
41	2	-	-	-	1258753-1	•Högtalare	•Loudspeaker		6		1200

19. 242 CH-189179, 244 CH-592109, 245 CH-317939, 262 CH- 8374, 264 CH-107609, 265 CH-28319.
20. 242 CH 189180-, 244 CH 592110-, 245 CH 317940-, 262 CH 8375-, 264 CH 107610-, 265 CH 28320-.

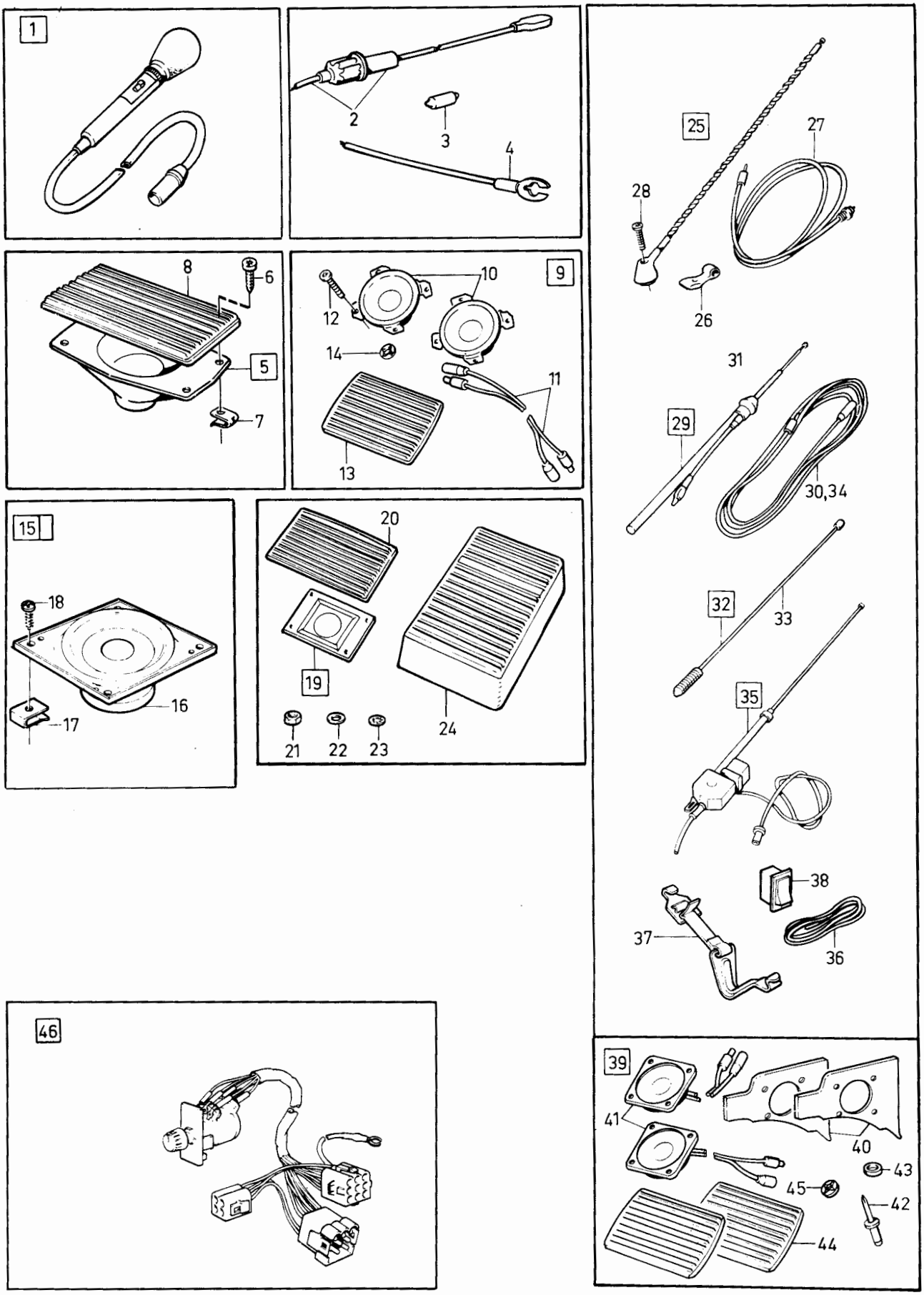

VOLVO PARTS
1 090 31960
(110:7)

Sida Page	Grupp Group	Mikrofon, Högtalare / Antenn, Balanskontroll	Microphone, Loudspeaker, / Antenna, Fader control	Illustration 31960 1984-12	1625
162	9				

Pos. Fig.	Antal/Quantity				Artikel nr Part No	Benämning	Description	Sats Kit	B P S R	Anmärkning Notes	
42	8	-	-	-		•Blindnit	•Blind rivet		8		1220
43	8	-	-	-	955891-7	•Bricka	•Washer		2		1240
44	2	-	-	-	1225678-0	•Galler, blått	•Grille, blue		4		1260
	2	-	-	-	1264445-6	•Galler, svart	•Grille, black		4		1280
	2	-	-	-	1264759-0	•Galler, beige	•Grille, beige		4	245DL	1300
	2	-	-	-	1225679-8	•Galler, beige	•Grille, beige		4	245GL	1320
45	8	-	-	-	944602-2	•Klips	•Clip		2		1340
46	1	-	-	-	1129420-4	Balanskontroll	Fader control		3	FOR BOOSTER	1360
	1	-	-	-	1129461-8	Balanskontroll	Fader control		3		1380

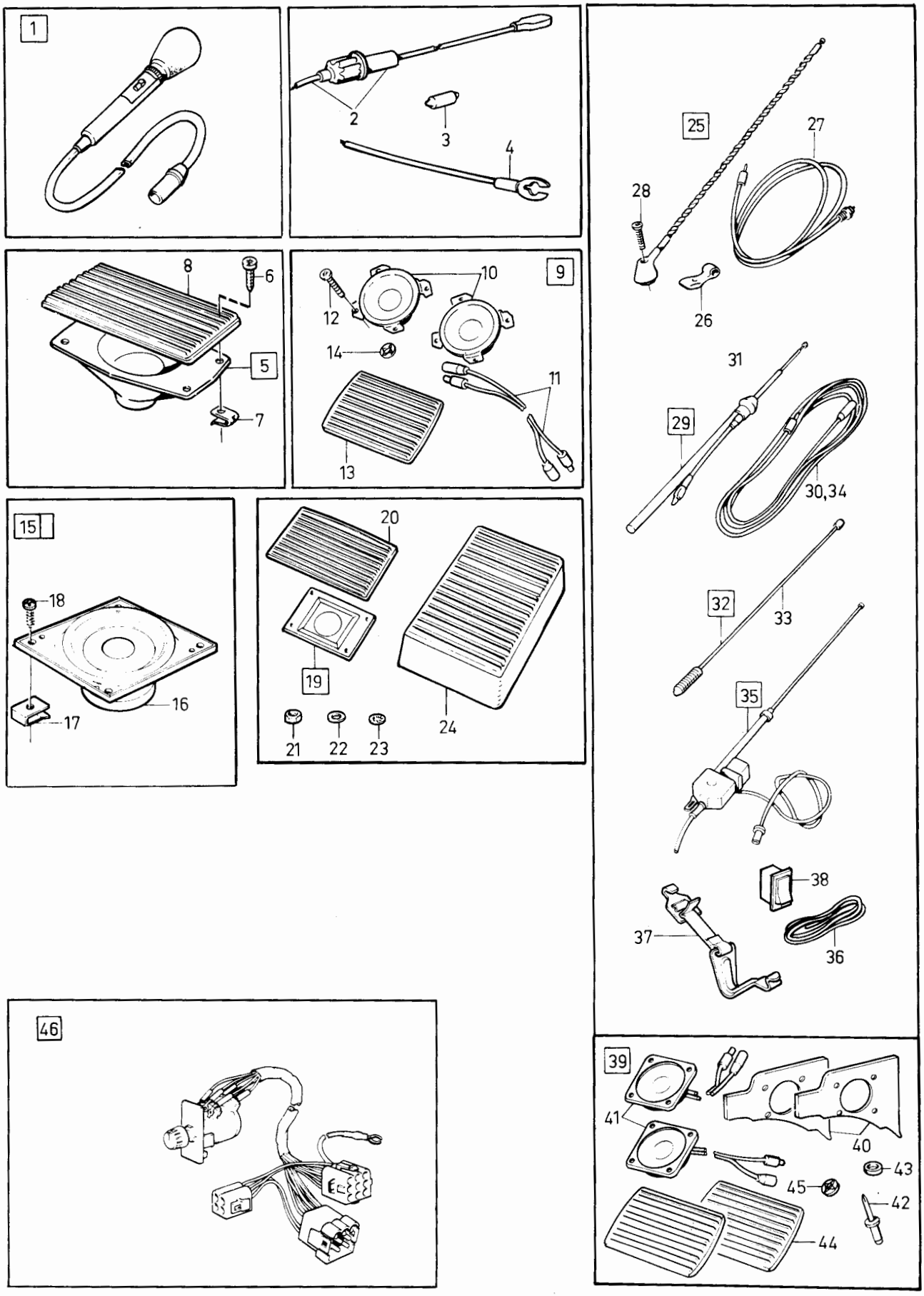

VOLVO PARTS
1 090 31960
(110:7)

Sida Page	Grupp Group	Draganordningar TID UTF	Towing hitches TID UTF	Illustration 28482 1984-12	1650
164	9				

Pos. Fig.	Antal/Quantity				Artikel nr Part No	Benämning	Description	Sats Kit	B P S R	Anmärkning Notes	
1	1	-	-	-	283166-7	Draganordning kmpl.	Towing hitch cpl.		6	SWEDEN, NORWAY, DENMARK, FINLAND	0020 0040
2	1	-	-	-	1254431-8	.Fästplåt	.Attaching plate		3		0060
3	1	-	-	-	1188742-9	.Fästsats	.Attaching kit		3	(273644)	0080
4	1	-	-	-		..Sprint	..Pin		8		0100
5	1	-	-	-		..Kätting	..Chain		8		0120
6	1	-	-	-		..S-krok	..S-hook		8		0140
7	2	-	-	-	955294-4	.Skruv	.Screw		2		0160
8	2	-	-	-	955782-8	.Mutter	.Nut		2		0180
9	2	-	-	-	1203083-9	.Hylsa	.Sleeve	S	3		[illegible]
10	2	-	-	-	946887-7	.Skruv	.Screw	S	2		[illegible]
11	2	-	-	-	955899-0	.Bricka	.Washer	S	2		0240
12	2	-	-	-	961977-6	.Mutter	.Nut	S	2		0260
13	4	-	-	-	946329-0	.Skruv	.Screw	S	2		0280
14	1	-	-	-	951739-2	.Smörjnippel	.Lubricator		2		0300
15	1	-	-	-	958229-7	.O-ring	.O-ring		8		[illegible] 0360
16	1	-	-	-	283087-5	Drag kmpl.	Towing hitch cpl.		8	ERS AV 1129034-3	0380
17	1	-	-	-	1203078-9	.Kula	.Ball		6	50 MM	0400
18	4	-	-	-	946817-4	.Skruv	.Screw		2		0420
19	2	-	-	-	1203083-9	.Hylsa	.Sleeve	S	3		0440
20	2	-	-	-	946887-7	.Skruv	.Screw	S	2		0460
21	2	-	-	-	955899-0	.Bricka	.Washer	S	2		0480
22	2	-	-	-	961977-6	.Mutter	.Nut	S	2		0500
23	4	-	-	-	946329-0	.Skruv	.Screw	S	2		0520
24	1	-	-	-	283580-9	Kula	Ball		6	60 MM ALT	0540 0560 0580
25	1	-	-	-	283094-1	Drag kmpl.	Towing hitch cpl.		8	ERS AV 1333576-5	0600
26	2	-	-	-	946887-7	.Skruv	.Screw	S	2		0620
26a	2	-	-	-	1203083-9	.Hylsa	.Sleeve	S	3		0630
27	2	-	-	-	955899-0	.Bricka	.Washer	S	2		0640
28	2	-	-	-	961977-6	.Mutter	.Nut	S	2		0660
29	4	-	-	-	946329-0	.Skruv	.Screw	S	2		0680 0700 [illegible]
30	1	-	-	-	1129034-3	Drag kmpl	Towing hitch cpl		6		[illegible]
	1	-	-	-	1129099-6	Drag kmpl	Towing hitch cpl			FRANCE	0760
31	2	-	-	-	946887-7	.Skruv	.Screw		2		0780
32	2	-	-	-	1203083-9	.Hylsa	.Sleeve	S	3		0800
33	2	-	-	-	955899-0	.Bricka	.Washer	S	2		0820
34	2	-	-	-	961977-6	.Mutter	.Nut	S	2		0840
35	4	-	-	-	955318-1	.Skruv	.Screw	S	2		[illegible]
36	4	-	-	-	960148-5	.Bricka	.Washer	S	2		0880
37	1	-	-	-	963111-0	.Mutter	.Nut		2		0900 0920
	-	-	-	-	273869-8	Monteringssats	Mounting kit		5		0940

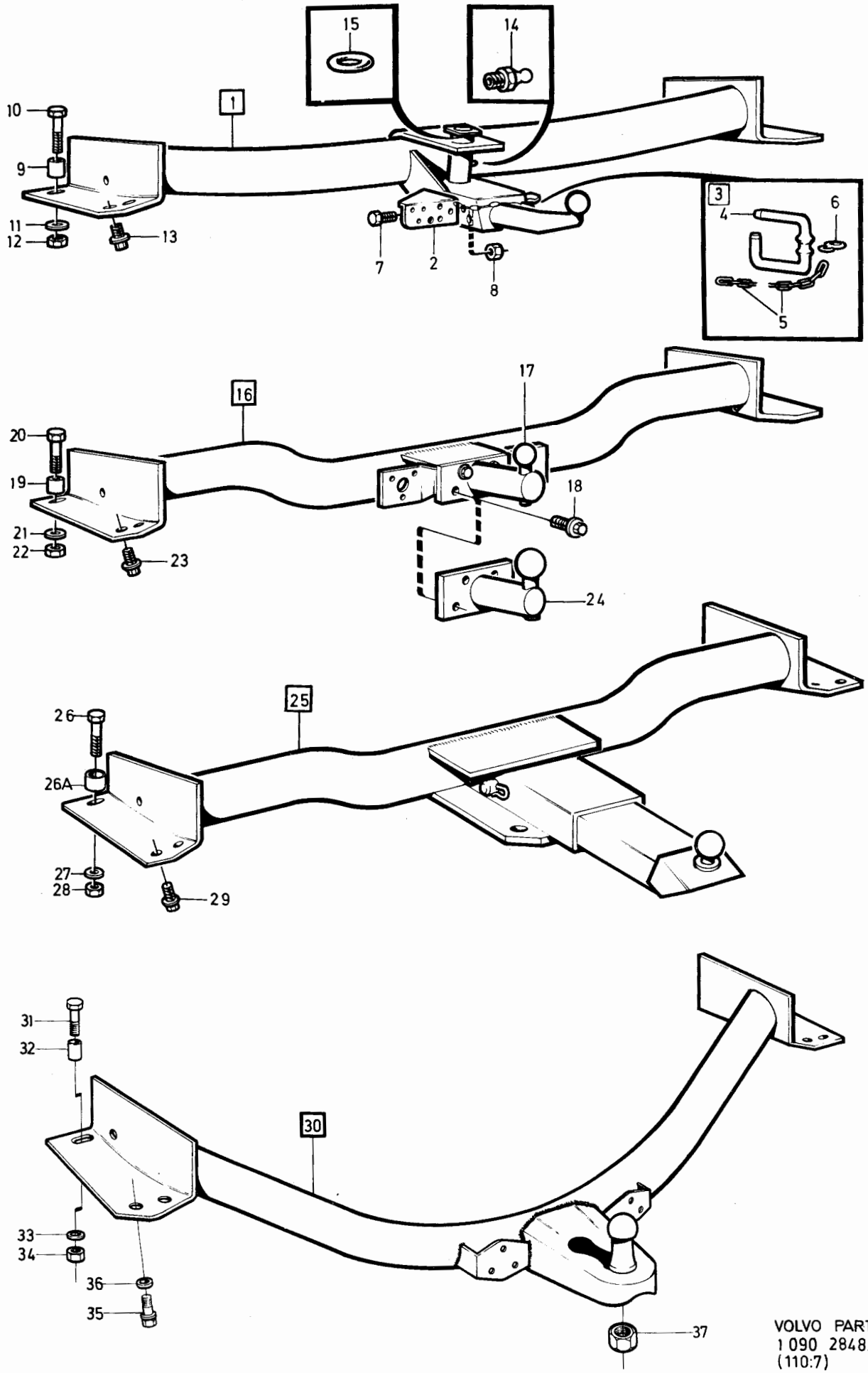

VOLVO PARTS
1 090 28482
(110:7)

Sida Page	Grupp Group	Draganordningar SEN UTF	Towing hitches SEN UTF	Illustration 34902 1984-12	1675
166	9				

Pos. Fig.	Antal/Quantity				Artikel nr Part No	Benämning	Description	Sats Kit	BPSR	Anmärkning Notes	
1	1	-	-	-	1129096-2	Draganordning kmpl	Towing hitch cpl		5		0020
2	1	-	-	-	958229-7	.O-ring	.O-ring		8		0040
3	1	-	-	-	951739-2	.Nippel	.Nipple		2		0060
4	1	-	-	-	1254437-5	.Fjäder	.Spring		3		0080
5	1	-	-	-	1254431-8	.Fästplåt	.Attaching plate		3		0100
5a	1	-	-	-	1188741-1	.Fästsats	.Attaching kit		8	ERS AV 1188742-9	0105
	1	-	-	-	1188742-9	.Fästsats	.Attaching kit		3		0107
5b	1	-	-	-		..Sprint	..Pin		8		0110
5c	1	-	-	-		..Kätting	..Chain		8		0115
5d	1	-	-	-		..S-krok	..S-hook		8		[illegible]
6	2	-	-	-	955294-4	.Skruv	.Screw		2		[illegible]
7	2	-	-	-	955782-8	.Mutter	.Nut		2		0140
8	2	-	-	-	946887-7	.Skruv	.Screw	S	2		0160
9	2	-	-	-	955899-0	.Bricka	.Washer	S	2		0180
10	2	-	-	-	961977-6	.Mutter	.Nut	S	2		0200
11	4	-	-	-	955318-1	.Skruv	.Screw		2	ALT 1	[illegible]
	4	-	-	-	947327-3	.Skruv	.Screw		2	ALT 2	[illegible]
12	4	-	-	-	960148-5	.Bricka	.Screw	S	2		0240
	4	-	-	-	11975-0	.Bricka	.Washer	S	2		0250
13	2	-	-	-	1203083-9	.Hylsa	.Sleeve	S	3		0260
											0280
											0300
14a	1	-	-	-	1129095-4	Draganordning kmpl	Towing hitch cpl		5		0320
	1	-	-	-	1333547-6	Draganordning kmpl	Towing hitch cpl		2	48)	0330
14b	1	-	-	-	1129103-6	Draganordning kmpl	Towing hitch cpl		5		0340
15	1	-	-	-	963111-0	.Mutter	.Nut		2		0360
16	2	-	-	-	1203083-9	.Rör	.Pipe	S	3		0380
17	4	-	-	-	955318-1	.Skruv	.Screw		2		0400
18	2	-	-	-	946887-7	.Skruv	.Screw	S	2		0420
19	2	-	-	-	955899-0	.Bricka	.Washer	S	2		0440
20	4	-	-	-	960148-5	.Bricka	.Washer	S	2		0460
21	2	-	-	-	961977-6	.Mutter	.Nut	S	2		0480
											0500
	1	-	-	-	273869-8	Monteringssats	Mounting kit		5		0520
	-	-	-	-							0540
	-	-	-	-							0560
22	1	-	-	-	1333523-7	Draganordning kmpl	Towing hitch cpl		3	GBR	[illegible]
23	4	-	-	-	946817-4	.Skruv	.Screw		2		[illegible]
24	2	-	-	-	946887-7	.Skruv	.Screw		2		0620
25	2	-	-	-	1203083-9	.Distansrör	.Distance pipe		3		0640
26	4	-	-	-	955318-1	.Skruv	.Screw		2		0660
27	2	-	-	-	18702-1	.Bricka	.Washer		2		0680
28	2	-	-	-	961977-6	.Mutter	.Nut		2		0700

48. Låg typ Low type Type bas Niedrige Ausführung Modelo bajo Tipo basso

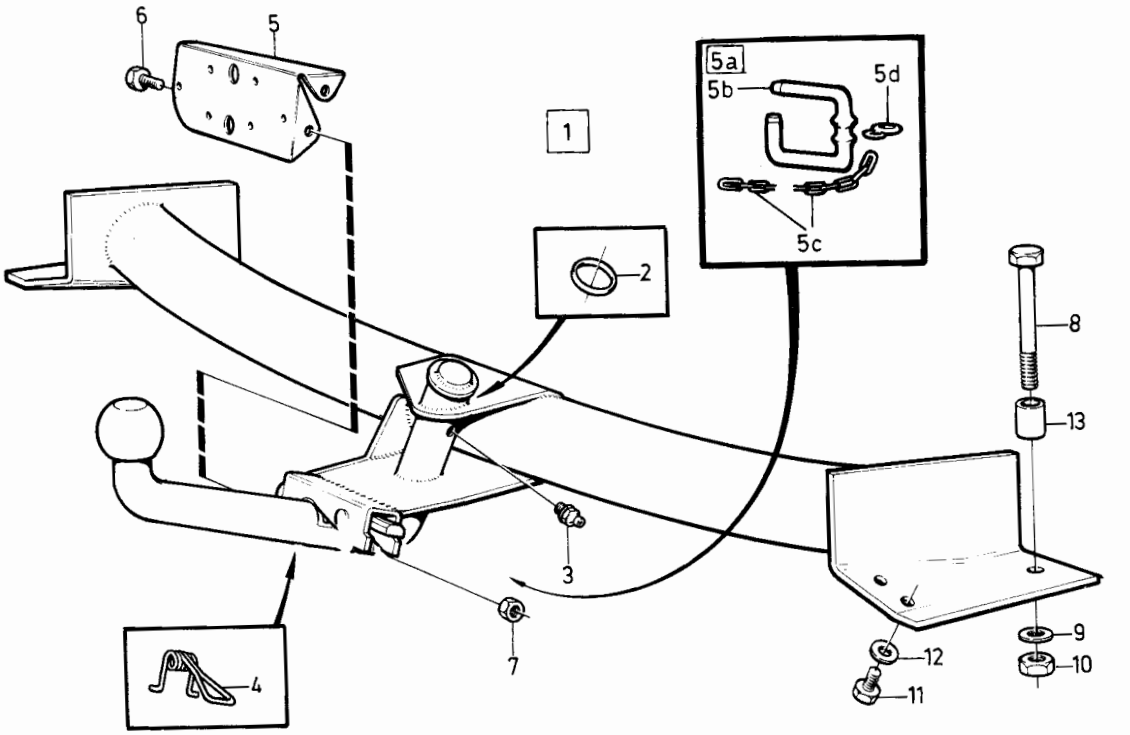

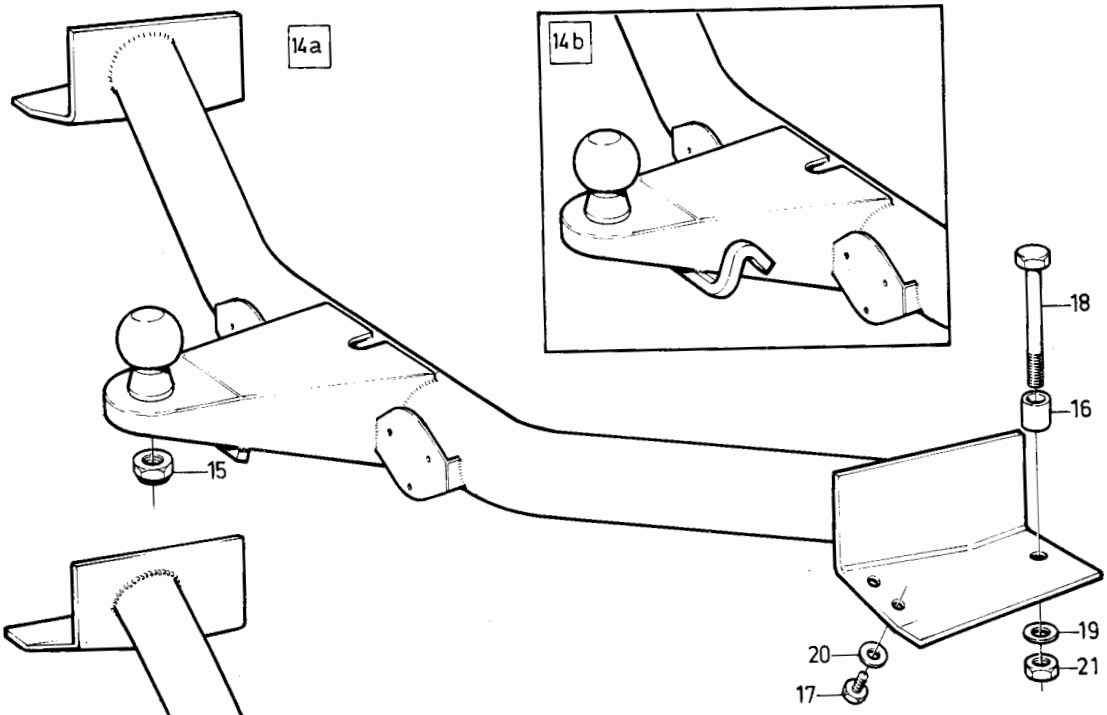

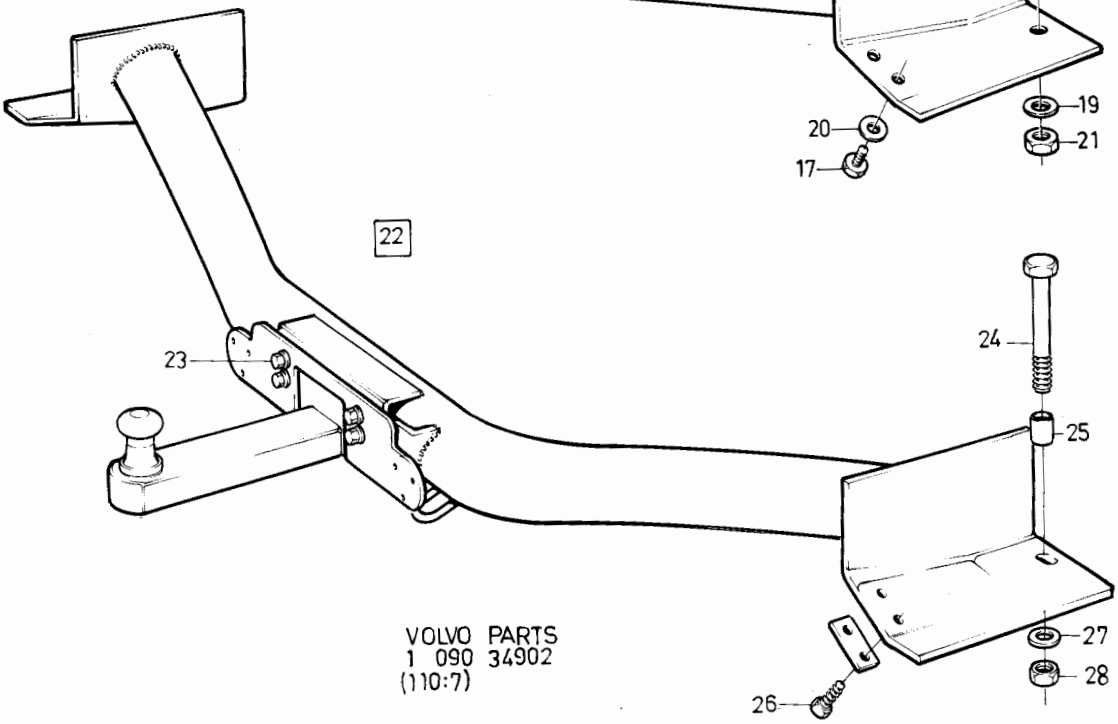

VOLVO PARTS
1 090 34902
(110:7)

Sida Page	Grupp Group	Cykelställ	Cycle stand	Illustration	1680
168	9			34901 1984-12	

Pos. Fig.	Antal/Quantity				Artikel nr Part No	Benämning	Description	Sats Kit	B P S R	Anmärkning Notes	
1	1	-	-	-	1129282-8	Cykelställ kmpl	Cycle stand cpl		8	ERS AV 1ST 1333753-0	0020
2	8	-	-	-	1304732-9	•Ratt	•Knob		5		0040
3	2	-	-	-	1304733-7	•Ratt	•Knob		5		0060
4	1	-	-	-	940199-3	•Skruv	•Screw		2		0080
5	1	-	-	-	955949-3	•Taggbricka	•Barbed washer		2		0100
6	8	-	-	-	955268-8	•Skruv	•Screw		2		0120
7	8	-	-	-	955781-0	•Mutter	•Nut		2		0140
8	2	-	-	-	955129-2	•Skruv	•Screw		2		0160
9	2	-	-	-	1304976-2	•Spännband	•Tape		5		0180
	-	-	-	-							0200
10	1	-	-	-	1333753-0	Cykelställ kmpl	Cycle stand cpl		3		0220
											0240

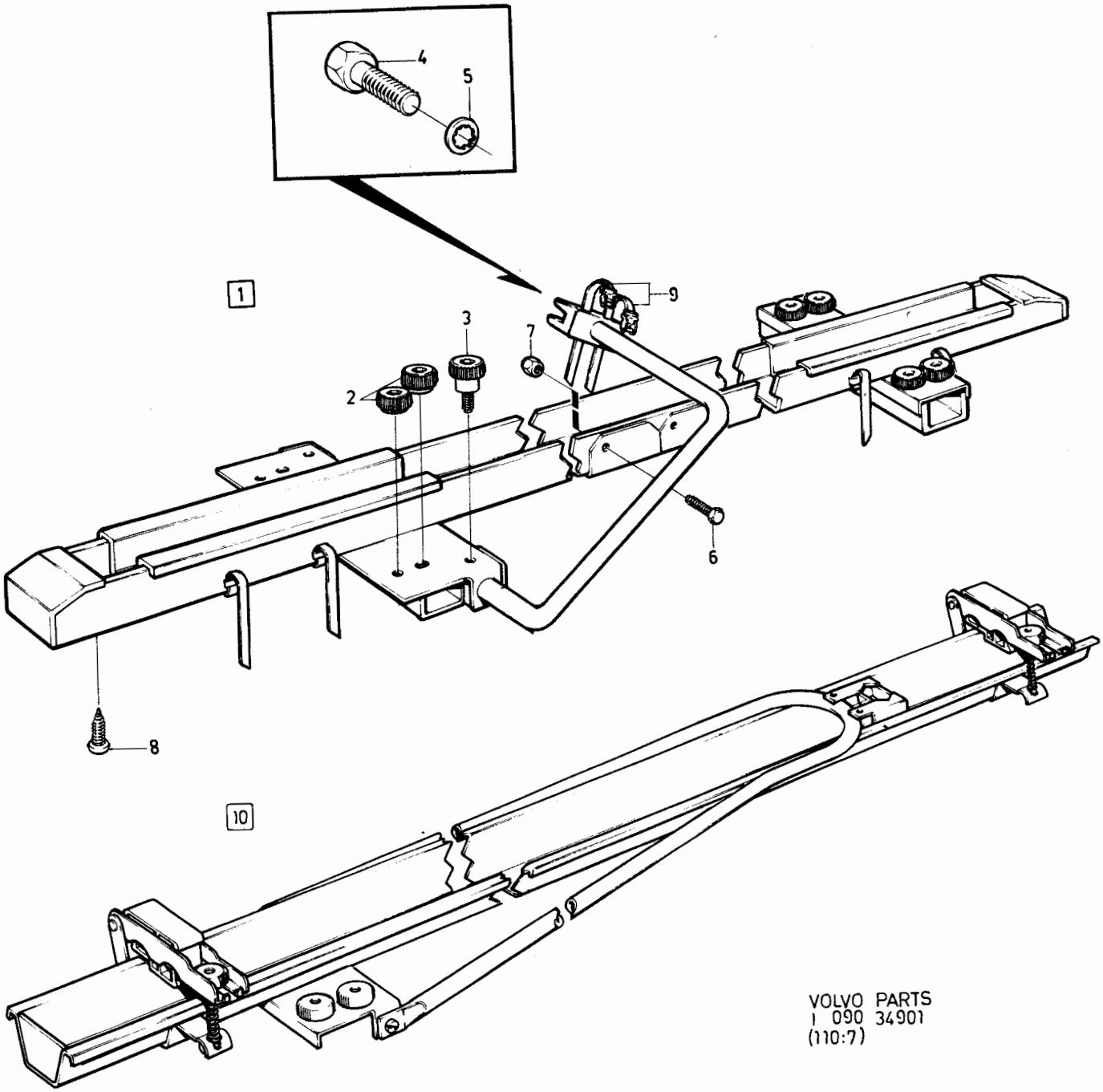

VOLVO PARTS
1 090 34901
(110:7)

Sida Page	Grupp Group	Lasthållare	Load carrier.	Illustration	1700
		Husvagnsspoiler	Caravan spoiler.	26531	
170	9			1984-12	

Pos. Fig.	Antal/Quantity				Artikel nr Part No	Benämning	Description	Sats Kit	B P S R	Anmärkning Notes	
1	1	-	-	-	283276-4	Lasthållare	Load carrier				0020
2	4	-	-	-	1207519-8	•Stödfot	•Support bracket		3		0040
3	1	-	-	-	1207520-6	••Listskydd	••Protector moulding		3		0060
4	1	-	-	-	1207522-2	••Plastratt	••Plastic knob		3		0080
5	1	-	-	-	1207521-4	••Plastratt	••Plastic knob		3		0100
6	4	-	-	-	1207523-0	•Ändstycke	•End		3		0120
											0140
											0160
	-	-	-	-		Husvagnsspoiler för lasthållare 283276-4	Caravan spoiler for load carrier 283276-4.				0180
											[illegible]
											[illegible]
7	1	-	-	-	1128898-2	Spoiler kmpl.	Spoiler cpl.		6		0260
8	1	-	-	-	1304659-4	•Fästjärn	•Attaching plate		8		0280
9	1	-	-	-	1304660-2	•Fästjärn	•Attaching plate		8		0300
10	2	-	-	-	190788-0	•Bricka	•Washer		2		0320
11	4	-	-	-	942001-9	•Skruv	•Screw		2		0340
12	6	-	-	-		•Mutter	•Nut		8		[illegible]
13	2	-	-	-	942006-8	•Skruv	•Screw		2		0380
											0400

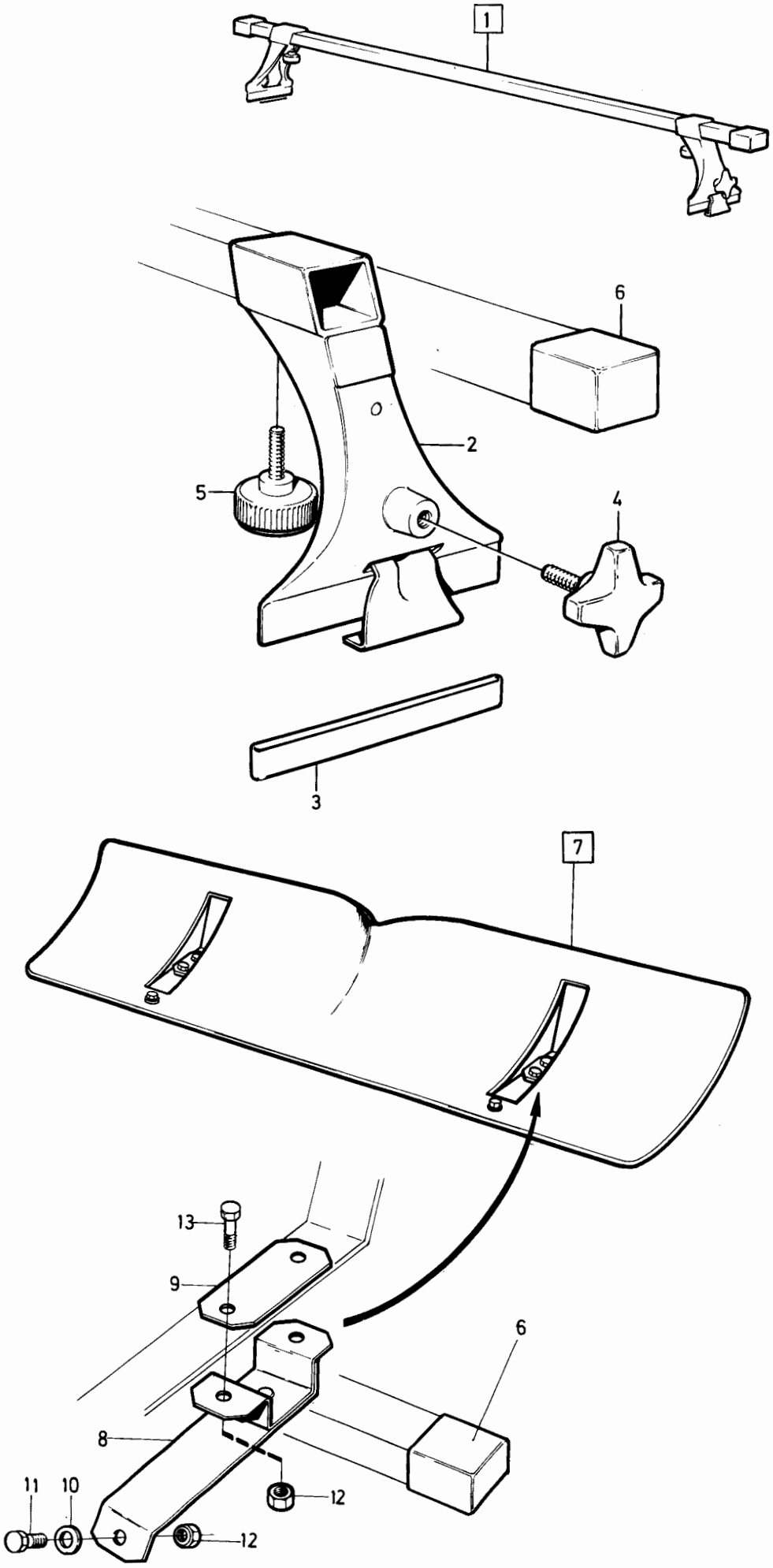

VOLVO PARTS
1090 26531

Sida Page	Grupp Group			Illustration
172	9	Takräcke 1128685 Takräckskorg 1128686	Roof rack 1128685 Roof rack 1128686	1750 23533 1984-12

	Pos. Fig.	Antal/Quantity 1128 685	1128 686			Artikel nr Part No	Benämning	Description	Sats Kit	B P S R	Anmärkning Notes	
	1	1	-	-	-	1128685-3	Takräcke	Roof rack		8	ERS AV 1188728-8	0020
x		1	-	-	-	1188728-8	Takräcke	Roof rack		2		0030
		-	1	-	-	1128686-1	Takräckskorg	Roof rack		6		0040
	2	4	4	-	-	956097-0	•Skruv	•Screw		2		0060
	3	4	4	-	-	955781-0	•Mutter	•Nut		2		0080
	4	8	-	-	-	955120-1	•Skruv	•Screw		2		0100
		-	12	-	-	955130-0	•Skruv	•Screw		2		0120
	5	8	12	-	-		•Plastbricka	•Plastic washer		8		0140
	6	4	-	-	-	955272-0	•Skruv	•Screw		2		0160
	7	4	-	-	-		•Mutter	•Nut		8		0180
	8	4	-	-	-		•U-beslag	•U-fitting		8		0
	9	4	-	-	-	956097-0	•Skruv	•Screw		2		0[illegible]
	10	4	-	-	-	955781-0	•Mutter	•Nut		2		0240
	11	4	-	-	-	955892-5	•Planbricka	•Washer		2		0260
	12	4	-	-	-	1207524-8	•Snabbfot	•Quick-action attachment		4		0280 0300
	13	4	-	-	-	1207525-5	•Listskydd	•Rubber guard		3		0[illegible]
	14	-	4	-	-		•U-beslag	•U-fitting		8		0[illegible]
	15	-	4	-	-	1277038-4	•Plastratt	•Plastic knob		3		0360

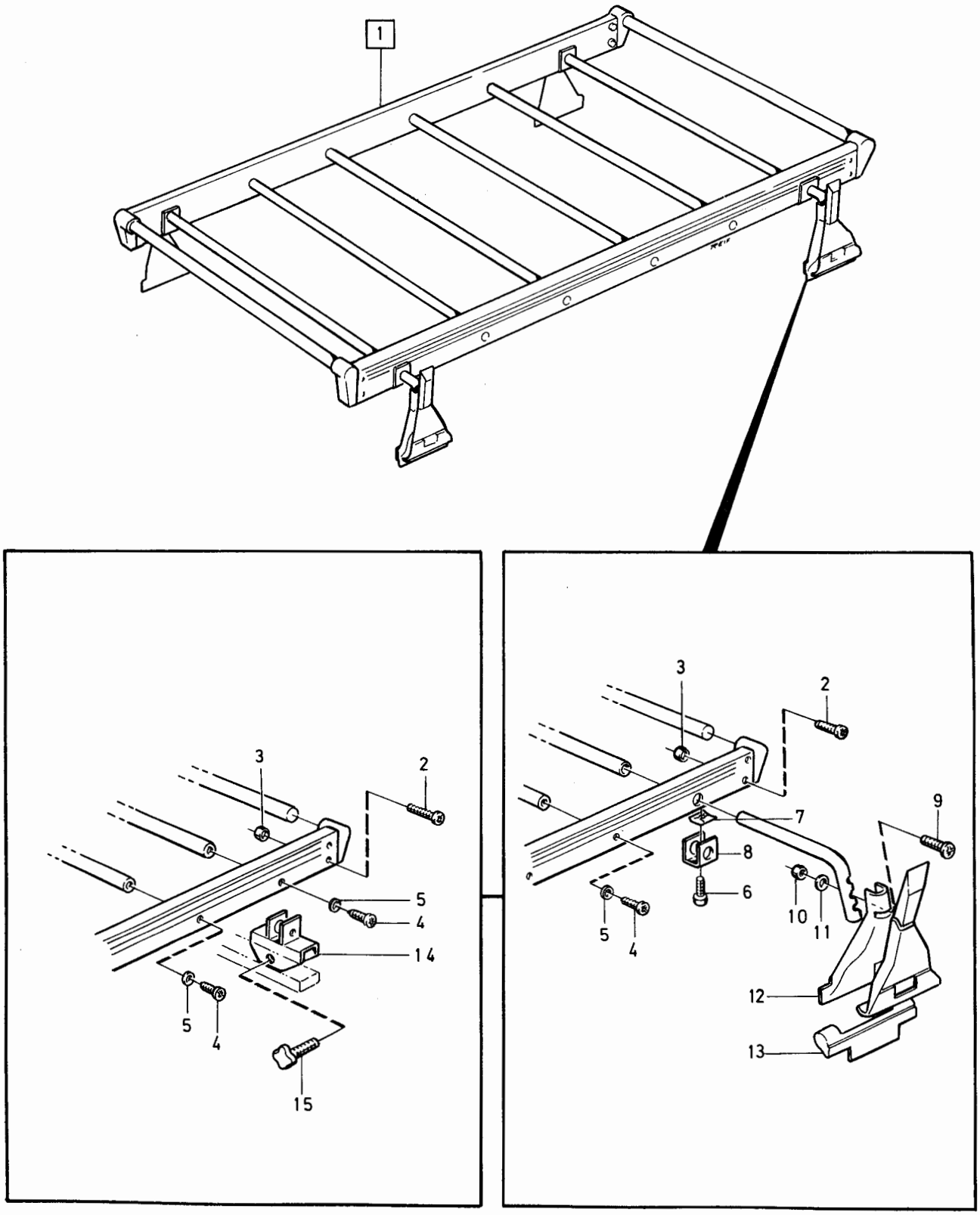

VOLVO PARTS
1 090 23533
(110:7)

Sida Page	Grupp Group	Takräcke 245, 265	Roof rack 245, 265	Illustration	1800
174	9			29984 1984-12	

Pos. Fig.	Antal/Quantity				Artikel nr Part No	Benämning	Description	Sats Kit	B P S R	Anmärkning Notes	
1	1	-	-	-	1128512-9	Takräcke	Roof rack		8	ERS AV 1129660-5	0020
x	1	-	-	-	1129660-5	Takräcke	Roof rack		2		0030
2	28	-	-	-	955781-0	·Mutter	·Nut		2		0040
3	28	-	-	-	955271-2	·Skruv	·Screw		2	L 16	0060
4	8	-	-	-	956098-8	·Skruv	·Screw		2	L 30	0080
5	8	-	-	-	955781-0	·Mutter	·Nut		2		0100
6	6	-	-	-	955300-9	·Skruv	·Screw		2	L 50	0120
7	6	-	-	-	955782-8	·Mutter	·Nut		2		0140
8	6	-	-	-	955894-1	·Bricka	·Washer		2		0160
9	6	-	-	-	1255293-1	·Stödfot	·Support bracket		3		0180
10	1	-	-	-	1255297-2	··Plastratt	··Plastic knob		3		[illegible]
11	1	-	-	-	1255295-6	·Listskydd	·Protector moulding		3		[illegible]
12	1	-	-	-	1255298-0	·Spoiler	·Spoiler		3		0240
13	28	-	-	-	1255290-7	·Ändstycke	·End		3		0260
	1	-	-	-	283829-0	Monteringssats	Mounting kit		4		0270
	-	-	-	-							0280
14	1	-	-	-	279902-1	Takräcke	Roof rack		6		0300
15	6	-	-	-	1277348-7	·Gummiunderlägg	·Rubber guard	S	3		[illegible]
	-	-	-	-	273870-6	Monteringssats	Mounting kit		5		0340

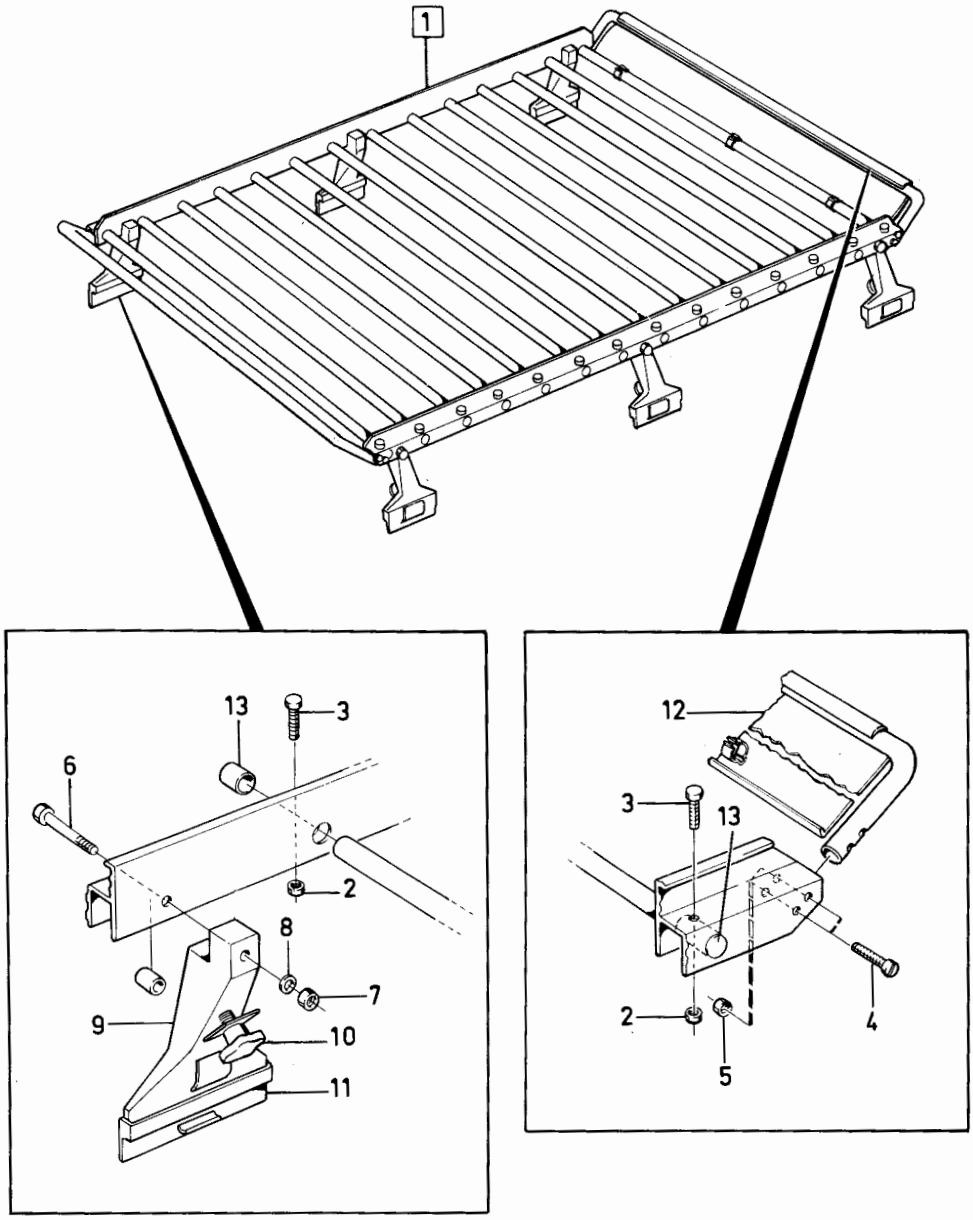
1
13
3
6
2
8
7
9
10
11
12
3
13
2
5
4

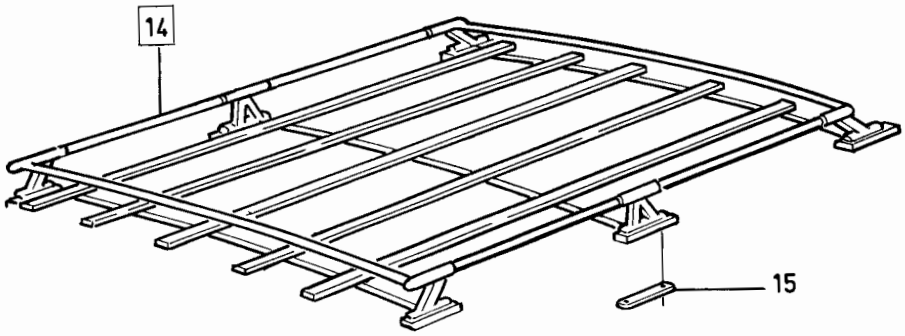
14
15

Sida Page	Grupp Group	Takräcke,	Roof rack,	Illustration	1850
176	9			28591 1984-12	

Pos. Fig.	Antal/Quantity				Artikel nr Part No	Benämning	Description	Sats Kit	B P S R	Anmärkning Notes	
1	1	-	-	-	1128320-7	Takräcke med skidhållare	Roof rack with ski holders		8	ERS AV 1128321-5	0020 0040
	1	-	-	-	1128321-5	Takräcke	Roof rack		6	ERS AV 1188728-8	0060
2	4	-	-	-	1207530-5	.Säkerhetsfot sats	.Safety attachment kit		8	ERS AV 1207533-9	0080
3	1	-	-	-		..Säkerhetsfot	..Safety attachment		8		0100
4	2	-	-	-	1207531-3	..Fotskydd	..Guard		3		0120
5	2	-	-	-	277046-9	..Vingskruv	..Thumb scren		8		0140
6	2	-	-	-		..Ytterbricka	..Outer clip		8		0160
7	1	-	-	-		..Spårskruv	..Screw		8		0180
8	1	-	-	-		..Mutter	..Nut		8		0200
9	3	-	-	-		..Planbricka	..Washer		8		[illegible]
10	4	-	-	-	1207533-9	Snabbfäste	Quick attachment		4		0240
11	4	-	-	-	1277185-3	.Fotskydd	.Guard		3		0260
12	4	-	-	-	956097-0	.Skruv	.Screw		2		0280
13	4	-	-	-	955892-5	.Bricka	.Washer		2		0300
14	4	-	-	-	955781-0	.Mutter	.Nut		2		0320
15	8	-	-	-	956092-1	.Skruv	.Screw		2		[illegible]
16	1	-	-	-	1129635-7	Takräcke, kmpl	Roof rack, cpl		2	ERS AV 1188728-8	0360
x	1	-	-	-	1188728-8	Takräcke kmpl	Roof rock cpl		2		0370
17	4	-	-	-	1188280-0	.Ytterbricka	.Outer washer		2		0380
18	4	-	-	-	1188386-5	.Skyddslist sats	.Protector moulding kit		2		0400 0420

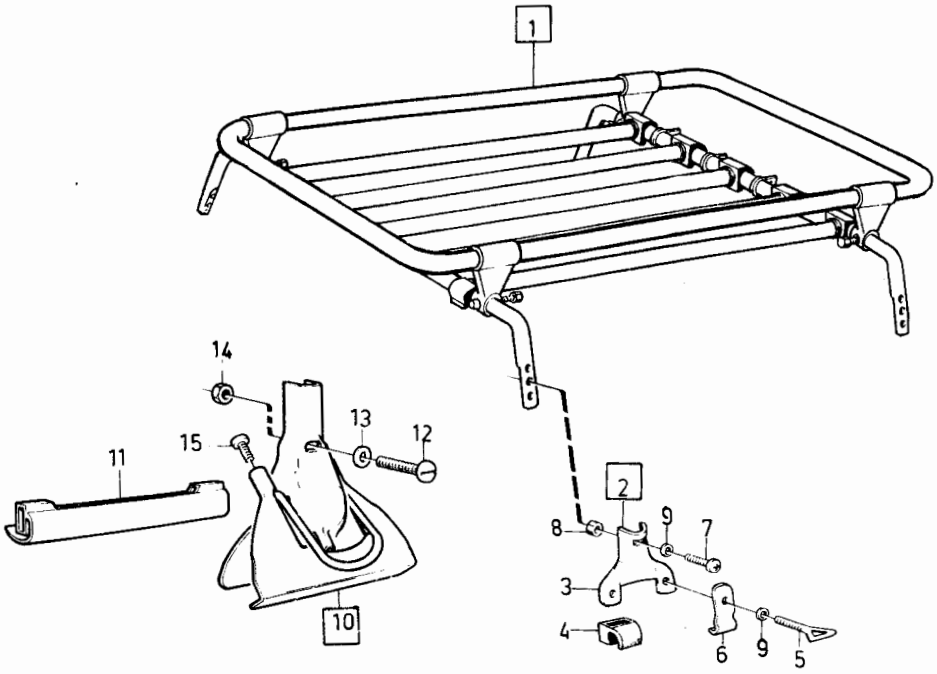
1
14
13
12
15
11
2
8
9
7
3
4
6
9
5
10

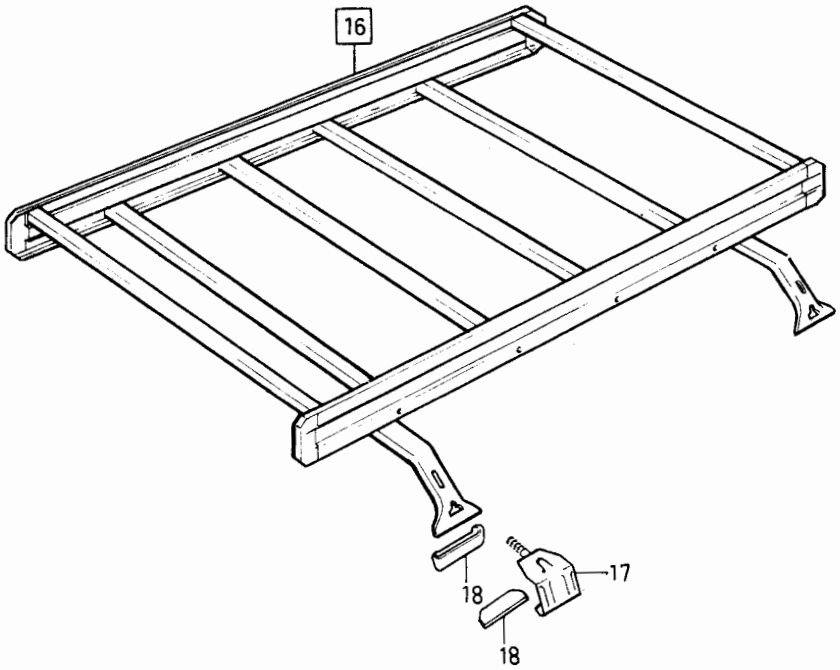
16
17
18
18

Sida Page	Grupp Group	Skidhållare, 282337, 283352	Ski rack, 282337, 283352	Illustration 27163 1984-12	1900
178	9				

Pos. Fig.	Antal/Quantity TID UTF	SEN UTF			Artikel nr Part No	Benämning	Description	Sats Kit	B P S R	Anmärkning Notes	
1	1	1	-	-	282337-5	Skidhållare	Ski rack		4		0020
2	4	-	-	-	1207533-9	·Standardfotsats	·Standard attachment kit		4	TID UTF. ERS AV SEN UTF.	0040 0060
3	1	-	-	-		··Standardfot	··Standard attachment		8		0080
4	1	-	-	-	1207534-7	··Fotskydd	··Guard		3		0100
5	1	-	-	-	277046-9	··Vingskruv	··Thumb screw		8		0120
6	1	-	-	-	277487-5	··Ytterbricka	··Outer clip		8		0140
7	2	-	-	-		··Planbricka	··Washer		8		0160
8	1	-	-	-		··Spårskruv	··Screw		8		0180
9	1	-	-	-		··Mutter	··Nut		8		0200
10	-	4	-	-	1207533-9	·Snabbfot	·Quick-action attachment		4	SEN UTF.	0 0240
11	-	4	-	-	1277185-3	··Fotskydd	··Guard		3		0260
12	-	4	-	-	956097-0	··Skruv	··Screw		2		0280
13	-	4	-	-	955892-5	··Bricka	··Washer		2		0300
14	-	4	-	-	955781-0	··Mutter	··Nut		2		0320
15	-	8	-	-	956092-1	··Skruv	··Screw		2		0
16	1	1	-	-	283352-3	Skidhållare	Ski rack				0360
17	4	4	-	-	1207526-3	·Snabbfot	·Quick-action attachment		4		0380
18	8	8	-	-	1207529-7	·Gummiprofil	·Rubber profile		3		0400
19	4	4	-	-	1207525-5	·Taklistskydd, gummi	·Rubber guard		3		0420
20	4	4	-	-	956097-0	·Skruv	·Screw		2		0440
21	4	4	-	-	955892-5	·Bricka	·Washer		2		0460
22	4	4	-	-	955781-0	·Mutter	·Nut		2		0480
23	4	4	-	-	1277261-2	·Fjäder	·Spring		3		0500 0520

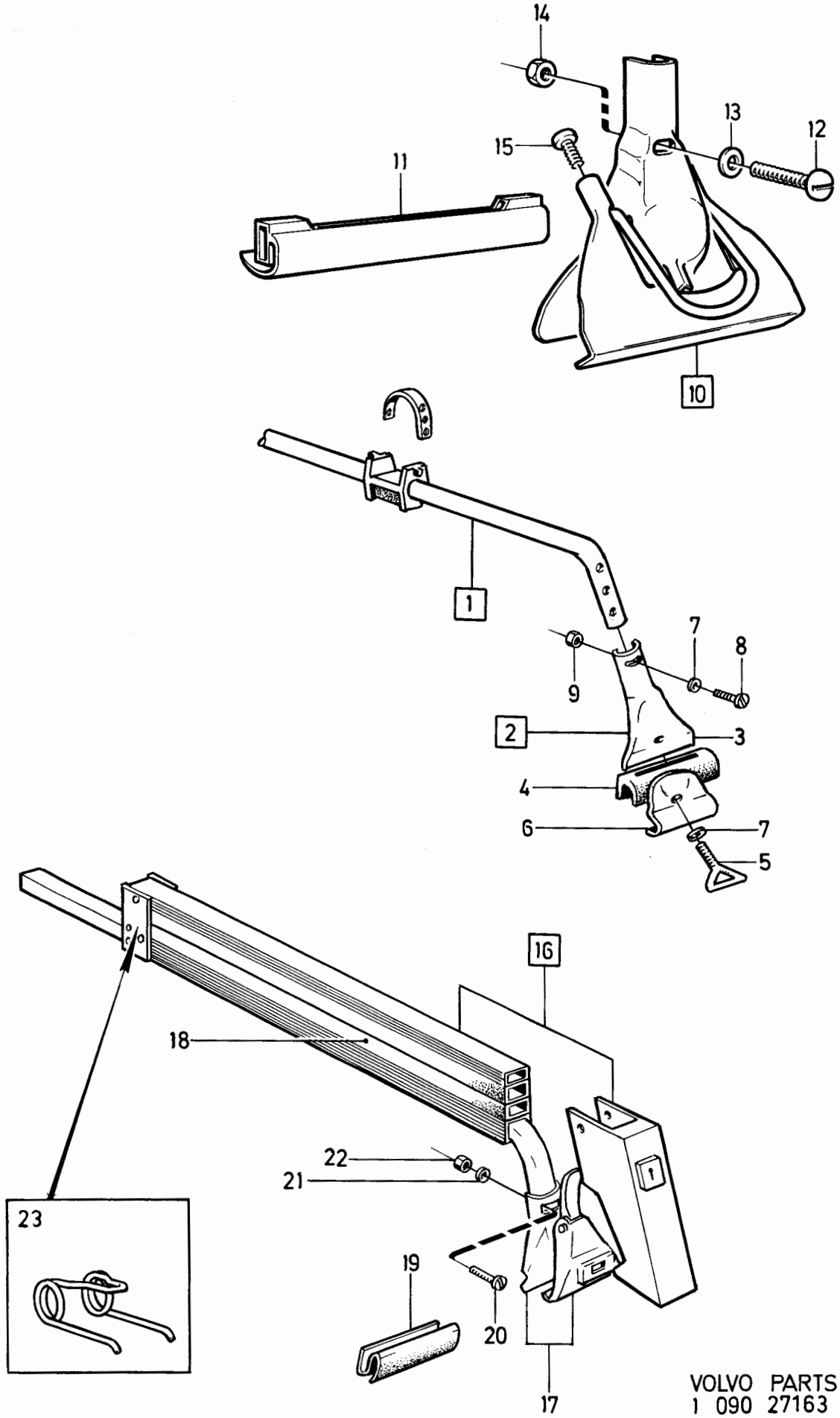

VOLVO PARTS
1 090 27163
(110:7)

VOLVO

	Innehållsförteckning / Index	Inhaltsverzeichnis / Indice	Grupp / Group	Sida / Page
1984-12	Table des matières	Indice del contenuto	10a	1

REPARATIONSSATSER — Sida — Koord.

Reparationssatser 2 8-H15

ANMÄRKNING
I orienterande syfte har på vissa detaljer inritats, som icke ingår i satsen.
Sådana detaljer är ritade med streckade eller heldragna tunna linjer.

REPAIR kits — Page — Grid

Repair kits 2 8-H15

NOTE
For the purpose of clarification certain parts,wich donot pertain to the kits concerned, have been illustrated. However, such parts have been ghosted

JEUX de reparation — Page — Grid

Juex de réparations 2 8-H15

REMARQUE
Dans le but de faciliter la recherche un détail, certaines figurer presentent des détails ne faisant pas partie de jeux. Ces détails sont tracés avec des lignes hachurées ou seulement légèrement esquissées.

REPARATURSÄTZE — Seite — Grid

Reparatursätze 2 8-H15

ANMERKUNGEN
Aus ORIENTERUNGSGRÜNDEN sind bei einigen ABBILDUNGEN Teile eingezeichnet. die nicht zum SATZ gehören. SOLCHE TEILE sind mit gestrichelten oder ganzgesogenen, dünnen LINIEN gekennzeichnet.

JUEGOS de reparaciones — Página — Grid

Juegos de reparaciones 2 8-H15

OBSERVACION
Por razones aclaratorias se han incluido en ciertas figuras piezas que forman parte del juego, estas piezas está dibujadas con lineas dunteadas o lieas delgadas trazero lieno.

CORREDI per riparazioni — Pagina — Grid

Corredi per riparazioni 2 8-H15

ANNOTAZIONI
A scopo di orientamento, in certe figure il numero di dettaglio che non fa parte del corredo è stato circoscritto. questi dettagli sono disegnati a linee interere e sottili

Sida / Page: 2 | Grupp / Group: 10a | Reparationssatser / Repair kits | Illustration 23491 1984-12 | 0025

Pos. Fig.	Antal/Quantity				Artikel nr Part No	Benämning	Description	Sats Kit	B P S R	Anmärkning Notes	
	-	-	-	-		GRUPP 2A	GROUP 2A				0020
1	-	-	-	-		Reparationssatser	Repair kits			B17, B19, B21, B23	0040
	-	-	-	-		•Packningssats hel-renovering, sotning, insugnings-och av-gasrör	•Gasket kit engine reconditioning, engine decarbonizing, manifolds			SE SIDA 6, 8-H19	0060 0080 0100 0120 0140
	-	-	-	-		•Kolvsats, kolvringssats, vevlagersats, ramlagersats	•Piston kit, piston ring kit, big end bearing kit, main bearing kit			SE SIDA 8, 8-H21	0160 0180 0200 0240
	-	-	-	-		•Servicesats,	•Service kit,			SE SIDA 14, 8-I03	0260
	-	-	-	-		•Justerbrickssats,	•Adjuster washer kit,				0280
	-	-	-	-		•Gummikuddesats	•Rubber cushion kit				0300
	-	-	-	-							0320
	-	-	-	-		Reparationssatser	Repair kits			B27, B28	[illegible]
	-	-	-	-		•Packningssats hel-renovering, sotning, insugnings-och av-gasrör	•Gasket kit engine reconditioning, engine decarbonizing, manifolds			SE SIDA 16, 8-I05	[illegible] 0380 0400 0420 0440
	-	-	-	-		•Cylinderfodersats, kolvringssats, vevlagersats, ramlagersats, tryckbrickssats	•Cylinder liner kit, piston ring kit, big end bearing kit, main bearing kit, thrust washer kit			SE SIDA 18, 8-I07	0460 0480 0500 0520 0540 0560
	-	-	-	-		Reparationssatser	Repair kits			D20, D24	0580
	-	-	-	-		•Packningssats cylinderblock, in-sugnings-och avgas-rör	•Gasket kit cylinder block, manifolds			SE SIDA 20, 8-I09	0600 0620 0640 0660 0680
	-	-	-	-		•Packningssats cylinderhuvud, ventilkåpa	•Gasket kit cylinder head, valve casing			SE SIDA 22, 8-I11	0700 0720 0740
	-	-	-	-		•Kolvsats, kolvringssats	•Piston kit, piston ring kit			SE SIDA 24, 8-I13	[illegible] 0800 0820
	-	-	-	-		•Vevstakssats, vevlagersats, ramlagersats	•Connecting rod kit, big end bearing kit, main bearing kit			SE SIDA 26, 8-I15	0840 0860 [illegible]
	-	-	-	-		GRUPP 2B	GROUP 2B				0920
	-	-	-	-		•Termostatsats	•Thermostat kit			SE SIDA 28, 8-I17	0940 0960
	-	-	-	-		GRUPP 2C	GROUP 2C				0980
	-	-	-	-		•Bensinpumpsats	•Fuel pump kit			SE SIDA 30, 8-I19	1000
	-	-	-	-		•Förgasarsats	•Carburetter kit			SE SIDA 30, 8-I19	1020
	-	-	-	-		•Avgassystem, kmpl	•Exhaust system, cpl			SE SIDA 32, 8-I21	1040
	-	-	-	-		•Avgassystem, upphängningsdetaljer	•Exhaust system, suspension component			SE SIDA 34, 8-I23	1060 1080 1100
	-	-	-	-		GRUPP 3	GROUP 3				1120
2	-	-	-	-		•Tändfördelare	•Distributor			SE SIDA 40, 8-J05	1140
	-	-	-	-		•Generator	•Alternator			SE SIDA 40, 8-J05	1160
	-	-	-	-		•Startmotor	•Starter motor			SE SIDA 40, 8-J05	1180 1200
	-	-	-	-		GRUPP 4	GROUP 4				1220
3	-	-	-	-		•Kronhjul och pinjong	•Crown wheel and pinion			SE SIDA 58, 8-J23	1240 1260

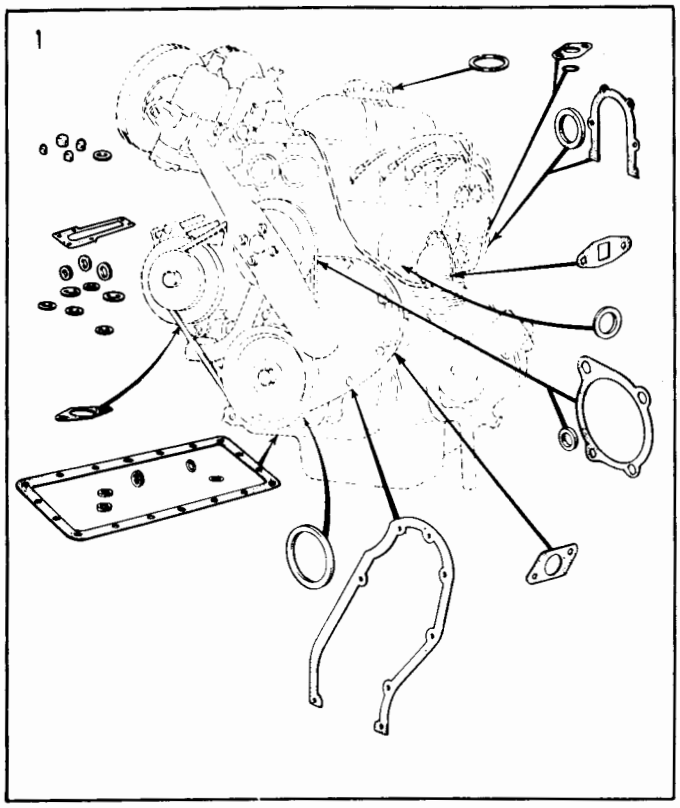

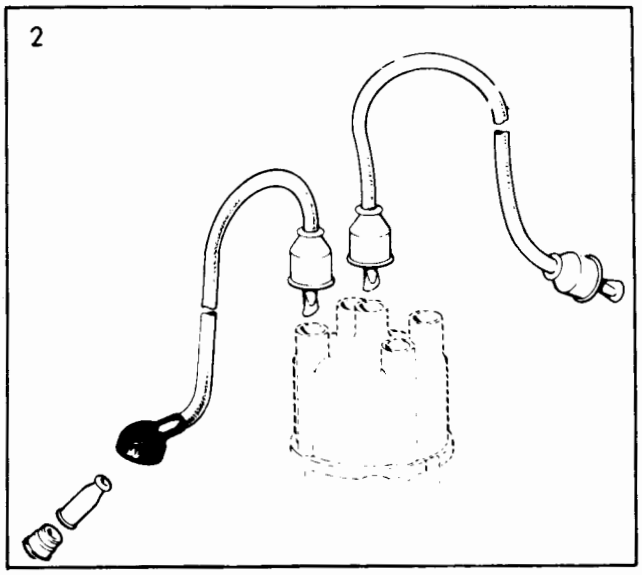

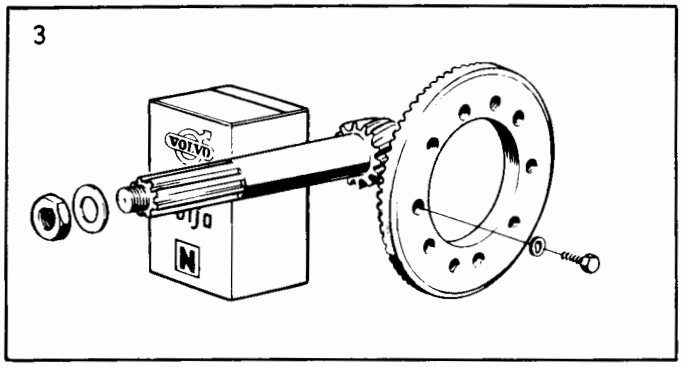

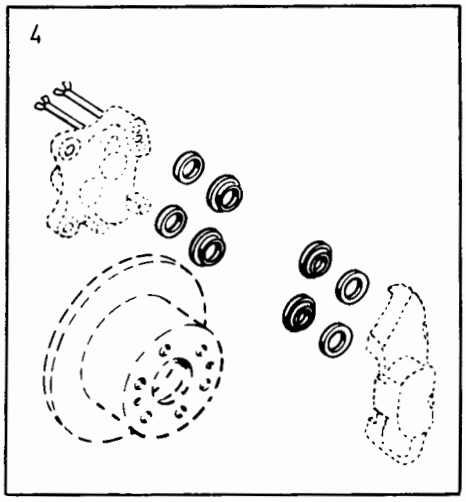

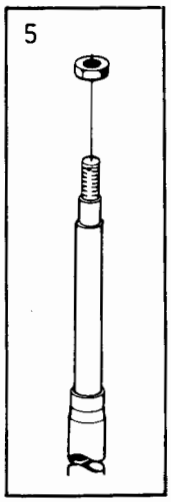

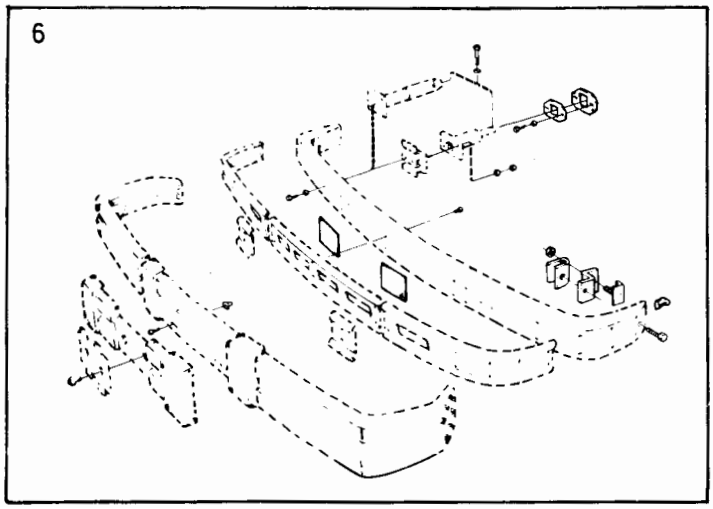

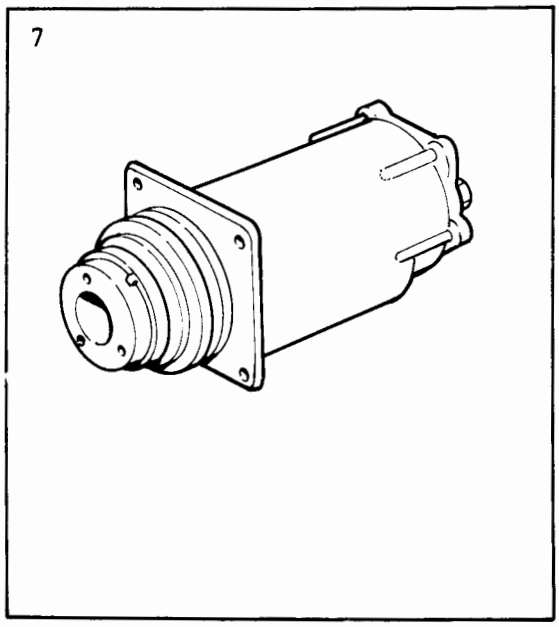

VOLVO PARTS
1 101 23491
(111:5)

Sida / Page: 4 | Grupp / Group: 10a | Reparationssatser / Repair kits | Illustration 23491 1984-12 | 0025

Pos. Fig.	Antal/Quantity				Artikel nr Part No	Benämning	Description	Sats Kit	B P S R	Anmärkning Notes	
	-	-	-	-		•Huvudcylinder	•Master cylinder			SE SIDA 48, 8-J13	1280
	-	-	-	-		•Manövercylinder	•Operating cylinder			SE SIDA 48, 8-J13	1300
	-	-	-	-		•Växellåda M45, M46	•Gearbox M45, M46			SE SIDA 48, 8-J13	1320
	-	-	-	-		•Växellåda BW55, AW55	•Gearbox BW55, AW55			SE SIDA 50, 8-J15	1340
										SE SIDA 52, 8-J17	1360
	-	-	-	-		•Växellåda AW70, AW71	•Gearbox AW70, AW71			SE SIDA 54, 8-J19	1380
										SE SIDA 56, 8-J21	1400
	-	-	-	-		•Lamellbeläggsats	•Clutch facing			SE SIDA 48, 8-J13	1420
	-	-	-	-		•Differential- drevsats	•Differential drive gear kit			SE SIDA 58, 8-J23	1440 1460
	-	-	-	-		GRUPP 5	GROUP 5				[illegible]
4	-	-	-	-		•Fram och bakhjuls- broms	•Front and rear wheel brake			SE SIDA 60, 8-K01 SE SIDA 62, 8-K03	1520 1540 1560
	-	-	-	-		GRUPP 6	GROUP 6				1580
5	-	-	-	-		•Stötdämpare	•Scock absorber			SE SIDA 68, 8-K09	1600
	-	-	-	-		•Pump servostyrning	•Pump servosteering			SE SIDA 66, 8-K07	[illegible]
	-	-	-	-		•Framhjulslager	•Front wheel bearing			SE SIDA 68, 8-K09	1640
	-	-	-	-		•Reparationssats styr- växel 1229322 1229323	•Repair kit steering box 1229322, 1229323			SE SIDA 70, 8-K11	1660 1680
	-	-	-	-		•Reparationssats styr- växel 1229394	•Repair kit steering box 1229394			SE SIDA 72, 8-K13	1700 1720
	-	-	-	-		•Reparationssats styrväxel 1272460, 1272461	•Repair kit steering box 1272460, 1272461			SE SIDA 74, 8-K15	1740 1760 1780 1800
	-	-	-	-		•Reparationssats pump servostyrning	•Repair kit pump servo steering			SE SIDA 68, 8-K09	1820 1840 1860
	-	-	-	-		GRUPP 8	GROUP 8				1880
6	-	-	-	-		•Monteringssats stötfångare	•Installation kit bumper			SE SIDA 78, 8-K19	1900 1920
	-	-	-	-		•Sats för montering av utvändig backspegel	•Kit for mounting of outside drivingmirror			SE SIDA 78, 8-K19	1940 1960
	-	-	-	-		•Låssatser	•Lock kits			SE SIDA 80, 8-K21	1980 2000
	-	-	-	-		GRUPP 9	GROUP 9				[illegible]
7	-	-	-	-		•Reparationssats kompressor	•Repair kit compressor			SE SIDA 90, 8-L07	[illegible] 2060 2080

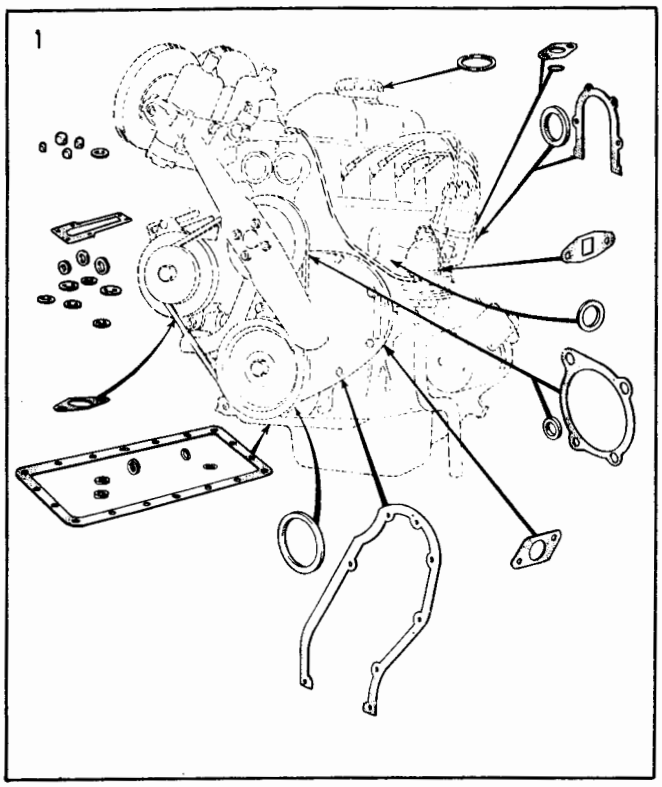

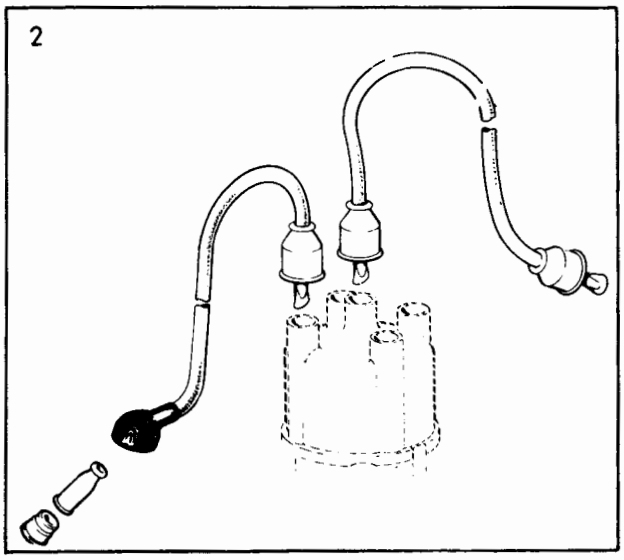

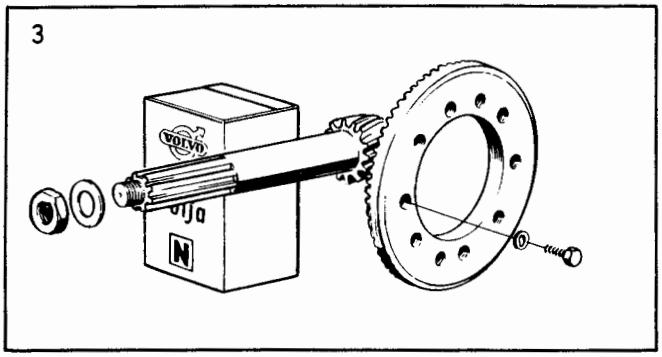

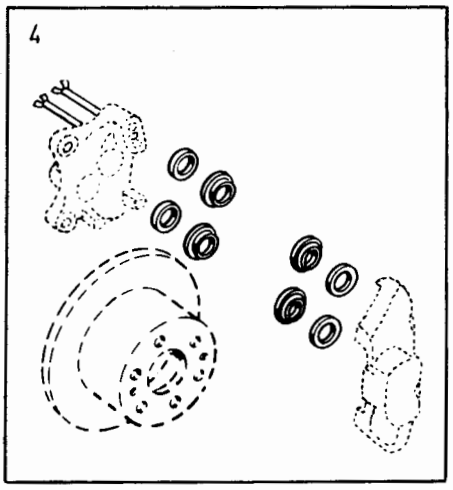

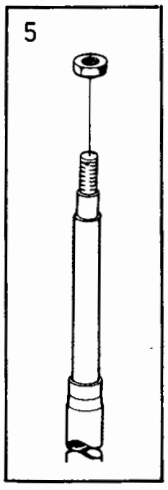

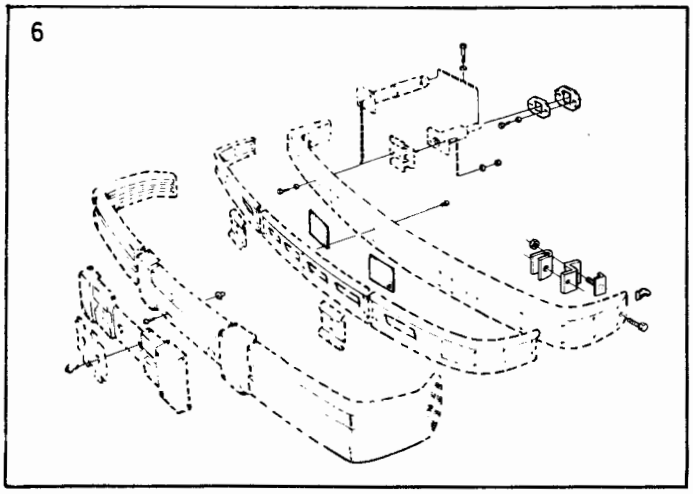

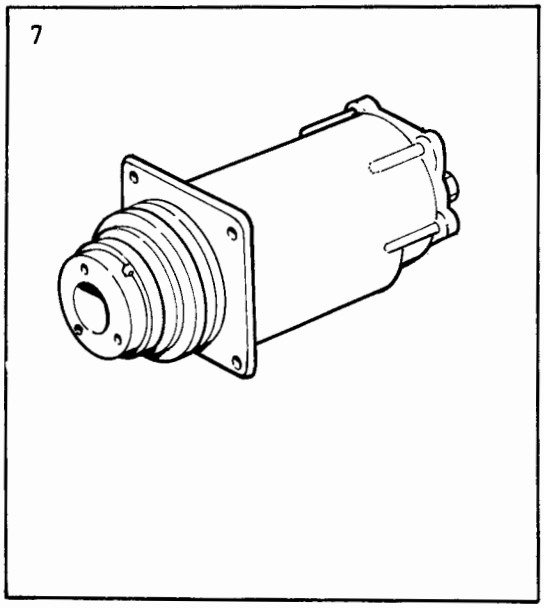

VOLVO PARTS
1 101 23491
(111:5)

Sida Page	Grupp Group	Reparationssatser grupp 2a. packningssats helrenovering, sotning, insugnings-och avgasrör	Repair kits group 2a. gasket kit engine reconditioning, engine decarbonizing, manifolds	Illustration 32661 1984-12	0050
6	10a				

Pos. Fig.	Antal/Quantity B17	B19	B21	B23	Artikel nr Part No	Benämning	Description	Sats Kit	B P S R	Anmärkning Notes	
	-	-	-	-		Packningssats, helrenovering	Gasket kit, engine reconditioning				0020 0040
1	1	1	1	1	275580-9	.Tilläggssats, helrenovering	.Complementary kit, engine reconditioning		2	CARB	0060 0080
	-	1	1	1	275581-7	.Tilläggssats, helrenovering	.Complementary kit, engine reconditioning		2	INJE	0100 0120
	-	-	-	-		.Packningssats sotning	.Gasket kit, decarbonizing				0140 0160
2	1	1	1	1	275719-3	..Packningssats insugnings-och avgasrör	..Gasket kit, manifolds		1	CARB	0180 0200
	-	1	1	1	275577-5	..Packningssats insugnings-och avgasrör	..Gasket kit, manifolds		1	INJE	0220 0240
3	1	1	1	-	275578-3	..Tilläggssats, sotning	..Complementary kit, decarbonizing		2	CARB	0260 0280
	-	-	-	1	275756-5	..Tilläggssats, sotning	..Complementary kit, decarbonizing		2	CARB	0290 0291
	-	1	1	-	275579-1	..Tilläggssats, sotning	..Complementary kit, decarbonizing		2	INJE	0300 0320
	-	-	-	1	275722-7	..Tilläggssats, sotning	..Complementary kit, decarbonizing		2	INJE	0340 0360

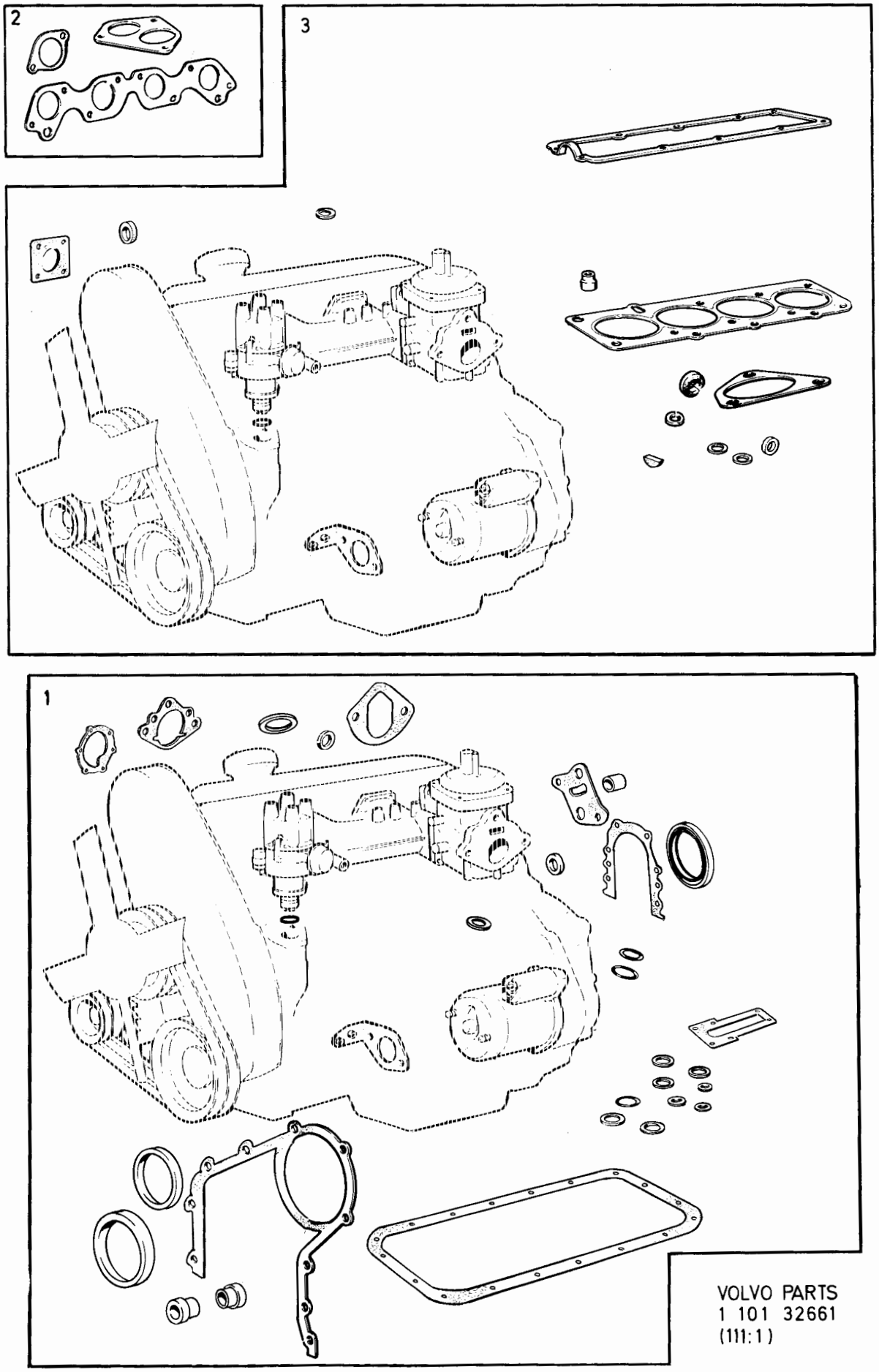

VOLVO PARTS
1 101 32661
(111:1)

Sida Page	Grupp Group	Reparationssatser grupp 2a. kolvsats, kolvringssats, vevlagersats, ramlagersats	Repair kits group 2a. piston kit, piston ring kit, big end bearing kit, main bearing kit	Illustration 31542 1984-12	0051
8	10a				

Pos. Fig.	Antal/Quantity B17	B19	B21	B23	Artikel nr Part No	Benämning	Description	Sats Kit	B P S R	Anmärkning Notes	
1	1	-	-	-		Kolvsats, kmpl	Piston kit, cpl		8	10)	0015
	4	-	-	-	272028-2	•Kolvsats	•Piston kit		2	STD MARKED D	0020
	4	-	-	-	272029-0	•Kolvsats	•Piston kit		2	STD MARKED G	0040
										OD 0,03 MM	0060
	4	-	-	-	272030-8	•Kolvsats	•Piston kit		4	OD 0,38 MM	0080
	4	-	-	-	272031-6	•Kolvsats	•Piston kit		5	OD 0,76 MM	0100
	1	-	-	-		Kolvsats, kmpl	Piston kit, cpl		8	11)	0110
	4	-	-	-	272052-2	•Kolvsats	•Piston kit		2	STD MARKED D	0120
	4	-	-	-	272053-0	•Kolvsats	•Piston kit		2	STD MARKED G	0140
										OD 0,03 MM	0160
	4	-	-	-	272054-8	•Kolvsats	•Piston kit		4	OD 0,38 MM	[illegible]
	4	-	-	-	272055-5	•Kolvsats	•Piston kit		5	OD 0,76 MM	0200
	-	1	-	-		Kolvsats, kmpl	Piston kit, cpl		8	B19A	0210
	-	4	-	-	272048-0	•Kolvsats	•Piston kit		2	STD MARKED D	0220
	-	4	-	-	272049-8	•Kolvsats	•Piston kit		2	STD MARKED G	0260
										OD 0,03 MM	0280
	-	4	-	-	272050-6	•Kolvsats	•Piston kit		4	OD 0,38 MM	[illegible]
	-	4	-	-	272051-4	•Kolvsats	•Piston kit		5	OD 0,76 MM	0360
	-	1	-	-		Kolvsats, kmpl	Piston kit, cpl		8	B19K	0390
	-	4	-	-	272081-1	•Kolvsats	•Piston kit		2	STD MARKED D	0400
	-	4	-	-	272082-9	•Kolvsats	•Piston kit		2	STD MARKED G	0440
										OD 0,03 MM	0460
	-	4	-	-	272083-7	•Kolvsats	•Piston kit		2	OD 0,38 MM	0500
	-	4	-	-	272084-5	•Kolvsats	•Piston kit		2	OD 0,76 MM	0540
	-	1	-	-		Kolvsats, kmpl	Piston kit, cpl		8	12) B19E	0570
	-	4	-	-	272056-3	•Kolvsats	•Piston kit		2	STD MARKED D	0580
	-	4	-	-	272057-1	•Kolvsats	•Piston kit		2	STD MARKED G	0620
										OD 0,03 MM	0640
	-	4	-	-	272058-9	•Kolvsats	•Piston kit		4	OD 0,38 MM	0680
	-	4	-	-	272059-7	•Kolvsats	•Piston kit		5	OD 0,76 MM	0720
	-	1	-	-		Kolvsats, kmpl	Piston kit, cpl		8	13) B19E	0750
	-	4	-	-	272060-5	•Kolvsats	•Piston kit		2	STD MARKED D	0760
	-	4	-	-	272061-3	•Kolvsats	•Piston kit		2	STD MARKED G	0800
										OD 0,03 MM	0820
	-	4	-	-	272062-1	•Kolvsats	•Piston kit		4	OD 0,38 MM	0860
	-	4	-	-	272063-9	•Kolvsats	•Piston kit		5	OD 0,76 MM	0900
	-	1	-	-		Kolvsats, kmpl	Piston kit, cpl		8	25) B19E	0930
	-	4	-	-	272081-1	•Kolvsats	•Piston kit		2	STD MARKED D	[illegible]
	-	4	-	-	272082-9	•Kolvsats	•Piston kit		2	STD MARKED G	0980
										OD 0,03 MM	1000
	-	4	-	-	272083-7	•Kolvsats	•Piston kit		2	OD 0,38 MM	1040
	-	4	-	-	272084-5	•Kolvsats	•Piston kit		2	OD 0,76 MM	1080
	-	1	-	-		Kolvsats, kmpl	Piston kit, cpl		8	B19ET	1110
	-	4	-	-	272077-9	•Kolvsats	•Piston kit		2	STD MARKED D	[illegible]
	-	4	-	-	272078-7	•Kolvsats	•Piston kit		2	STD MARKED G	[illegible]
										OD 0,03 MM	1180
	-	4	-	-	272079-5	•Kolvsats	•Piston kit		4	OD 0,38 MM	1220
	-	4	-	-	272080-3	•Kolvsats	•Piston kit		5	OD 0,76 MM	1260
	-	-	1	-		Kolvsats, kmpl	Piston kit, cpl		8	14) B21A 91/93 OCTANE	1290
	-	-	4	-	272044-9	•Kolvsats	•Piston kit		2	STD MARKED D	1300
	-	-	4	-	272045-6	•Kolvsats	•Piston kit		2	STD MARKED G	1340
										OD 0,03 MM	1360
	-	-	4	-	272046-4	•Kolvsats	•Piston kit		4	OD 0,50 MM	1400
	-	-	4	-	272047-2	•Kolvsats	•Piston kit		5	OD 1,00 MM	1440

10. B17A(498790,498791).
11. B17A(498800,498801,498850,498851,498930,498931).
12. B19E(498752,498753,498808,498809,498862,498863).
13. B19E(498938,498939).
14. B21A(498754,498755,498758,498759,498763-498767,498810, 498811,498814-498819,498874-498877,498908,498909,498914, 498915,498926,498927).
25. B19E(499836,499837).

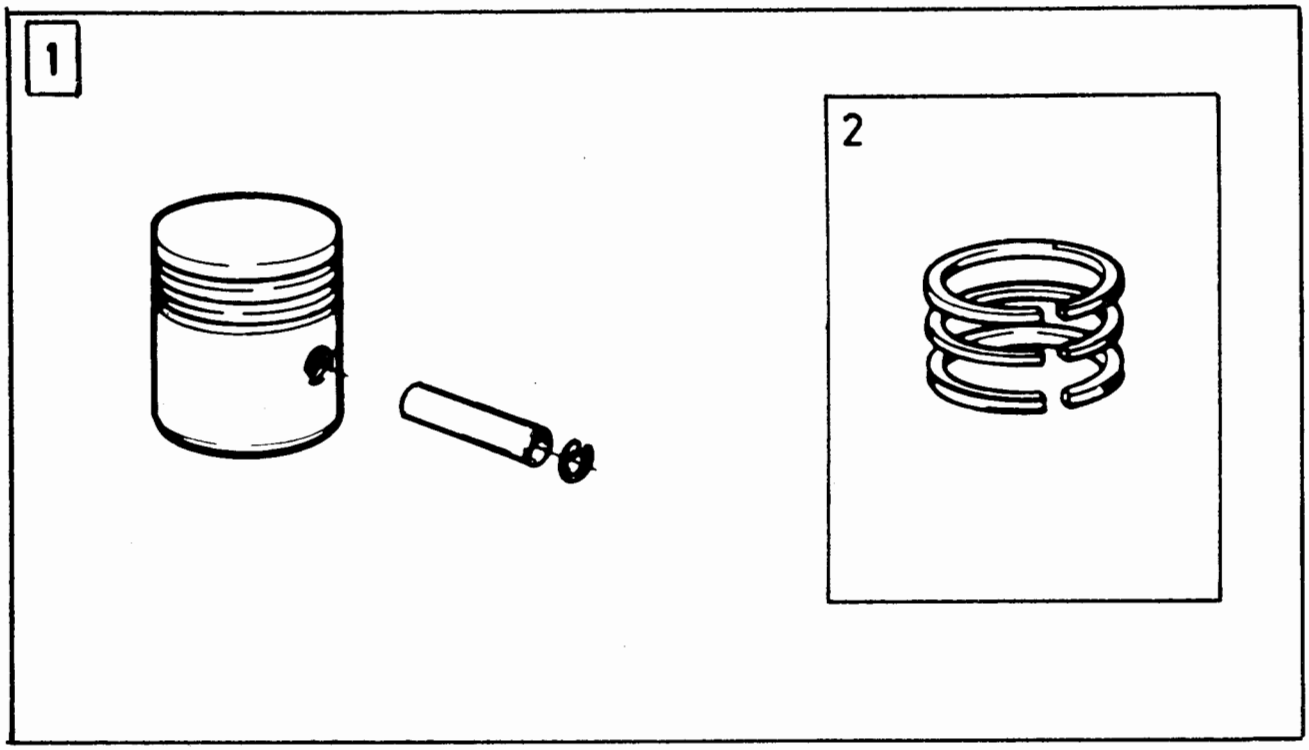

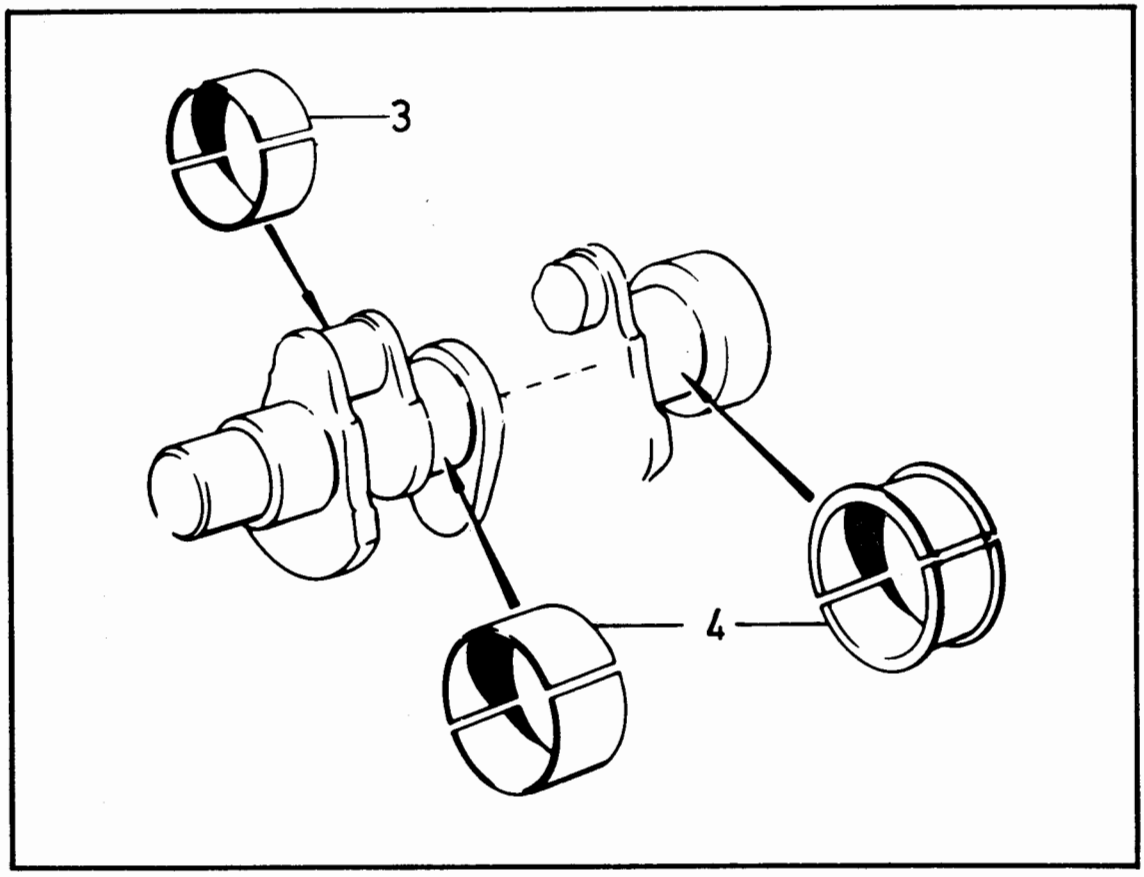

VOLVO PARTS
1 101 31542
(111:1)

Sida Page	Grupp Group	Reparationssatser grupp 2a. kolvsats, kolvringssats, vevlagersats, ramlagersats	Repair kits group 2a. piston kit, piston ring kit, big end bearing kit, main bearing kit	Illustration 31542 1984-12	0051
10	10a				

Pos. Fig.	Antal/Quantity B17	B19	B21	B23	Artikel nr Part No	Benämning	Description	Sats Kit	B P S R	Anmärkning Notes	
	-	-	1	-		Kolvsats, kmpl	Piston kit, cpl		8	15) B21A 97/98 OCTANE	1470
	-	-	4	-	272040-7	•Kolvsats	•Piston kit		2	STD MARKED D	1480
	-	-	4	-	272041-5	•Kolvsats	•Piston kit		2	STD MARKED G	1520
										OD 0,03 MM	1540
	-	-	4	-	272042-3	•Kolvsats	•Piston kit		4	OD 0,50 MM	1580
	-	-	4	-	272043-1	•Kolvsats	•Piston kit		5	OD 1,00 MM	1620
	-	-	1	-		Kolvsats, kmpl	Piston kit, cpl		8	26) B21A 97/98 OCTANE	1650
	-	-	4	-	272094-4	•Kolvsats	•Piston kit		2	STD MARKED D	1660
	-	-	4	-	272095-1	•Kolvsats	•Piston kit		2	STD MARKED G	1700
										OD 0,03 MM	1720
	-	-	4	-	272096-9	•Kolvsats	•Piston kit		4	OD 0,50 MM	[illegible]
	-	-	4	-	272097-7	•Kolvsats	•Piston kit		5	OD 1,00 MM	[illegible]
	-	-	1	-		Kolvsats, kmpl	Piston kit, cpl		8	B21E, B21F	1830
	-	-	4	-	272040-7	•Kolvsats	•Piston kit		2	STD MARKED D	1840
	-	-	4	-	272041-5	•Kolvsats	•Piston kit		2	STD MARKED G	1880
										OD 0,03 MM	1900
	-	-	4	-	272042-3	•Kolvsats	•Piston kit		4	OD 0,50 MM	[illegible]
	-	-	4	-	272043-1	•Kolvsats	•Piston kit		5	OD 1,00 MM	[illegible]
	-	-	1	-		Kolvsats, kmpl	Piston kit, cpl		8	B21ET, B21FT	2010
	-	-	4	-	272064-7	•Kolvsats	•Piston kit		2	STD MARKED D	2020
	-	-	4	-	272065-4	•Kolvsats	•Piston kit		2	STD MARKED G	2060
										OD 0,03 MM	2080
	-	-	4	-	272066-2	•Kolvsats	•Piston kit		4	OD 0,50 MM	2120
	-	-	4	-	272067-0	•Kolvsats	•Piston kit		5	OD 1,00 MM	2160
	-	-	-	1		Kolvsats, kmpl	Piston kit, cpl		8	16) B23A 91/93 OCTANE	2190
	-	-	-	4	272073-8	•Kolvsats	•Piston kit		2	STD MARKED D	2200
	-	-	-	4	272074-6	•Kolvsats	•Piston kit		2	STD MARKED G	2240
										OD 0,03 MM	2260
	-	-	-	4	272075-3	•Kolvsats	•Piston kit		4	OD 0,30 MM	2300
	-	-	-	4	272076-1	•Kolvsats	•Piston kit		5	OD 0,60 MM	2340
	-	-	-	1		Kolvsats, kmpl	Piston kit, cpl		8	17) B23A 97/98 OCTANE	2370
	-	-	-	4	272068-8	•Kolvsats	•Piston kit		2	STD MARKED D	2380
	-	-	-	4	272069-6	•Kolvsats	•Piston kit		2	STD MARKED G	2420
										OD 0,03 MM	2440
	-	-	-	4	272070-4	•Kolvsats	•Piston kit		4	OD 0,30 MM	2480
	-	-	-	4	272071-2	•Kolvsats	•Piston kit		5	OD 0,60 MM	2520
	-	-	-	1		Kolvsats, kmpl	Piston kit, cpl		8	B23E, B23F.	2550
										EXCL B23E(498786),	[illegible]
										EXCL B23F(499890,	[illegible]
										499846,499944)	2553
	-	-	-	4	272068-8	•Kolvsats	•Piston kit		2	STD MARKED D	2560
	-	-	-	4	272069-6	•Kolvsats	•Piston kit		2	STD MARKED G	2660
										OD 0,03 MM	2680
	-	-	-	4	272070-4	•Kolvsats	•Piston kit		4	OD 0,30 MM	2780
	-	-	-	4	272071-2	•Kolvsats	•Piston kit		5	OD 0,60 MM	[illegible]
	-	-	-	1		Kolvsats, kmpl	Piston kit, cpl		8	B23E(498786)	2970
	-	-	-	4	272036-5	•Kolvsats	•Piston kit		2	STD MARKED D	2980
	-	-	-	4	272037-3	•Kolvsats	•Piston kit		2	STD MARKED G	3020
										OD 0,03 MM	3040
	-	-	-	4	272038-1	•Kolvsats	•Piston kit		2	OD 0,30 MM	3080
	-	-	-	4	272039-9	•Kolvsats	•Piston kit		2	OD 0,60 MM	3120
	-	-	-	1		Kolvsats, kmpl	Piston kit, cpl		8	B23F(499890,499846,	3150
										499944)	3151
	-	-	-	4	272098-5	•Kolvsats	•Piston kit		2	STD MARKED D	3160
	-	-	-	4	272099-3	•Kolvsats	•Piston kit		2	STD MARKED G	3200
										OD 0,03 MM	3210

15. B21A(498756,498757,498760,498761,498794,498812,498813, 498838,498839,498864,498865,498868-498871,498918,498919, 498940-498947,498980,498981,499880-499883).
16. B23A(498970,498971,498988,498989,498994,498995,499702, 499703,499712,499713,499842,499843,499886,499887,499950, 499951).
17. B23A(498910,498911,498968,498969,498990,498991,499808- 499811,499830-499833,499906).
26. B21A(499840,499841,499908).

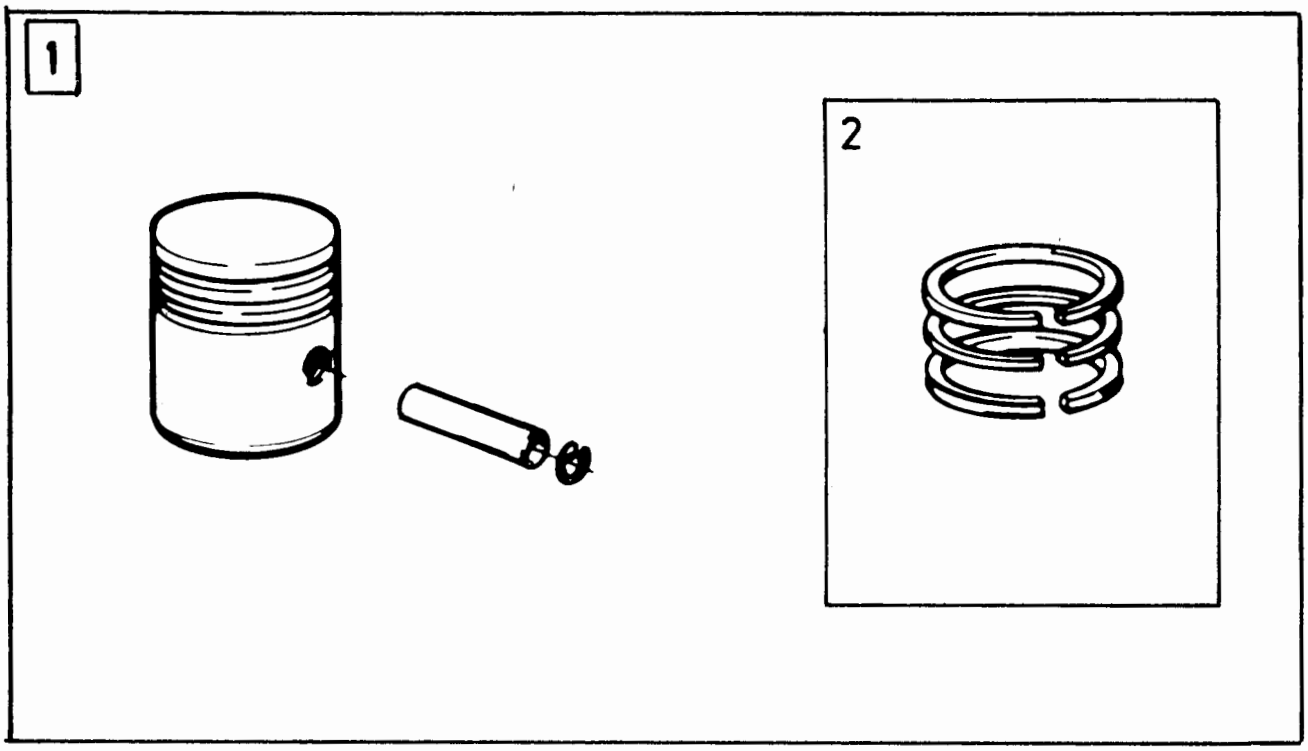

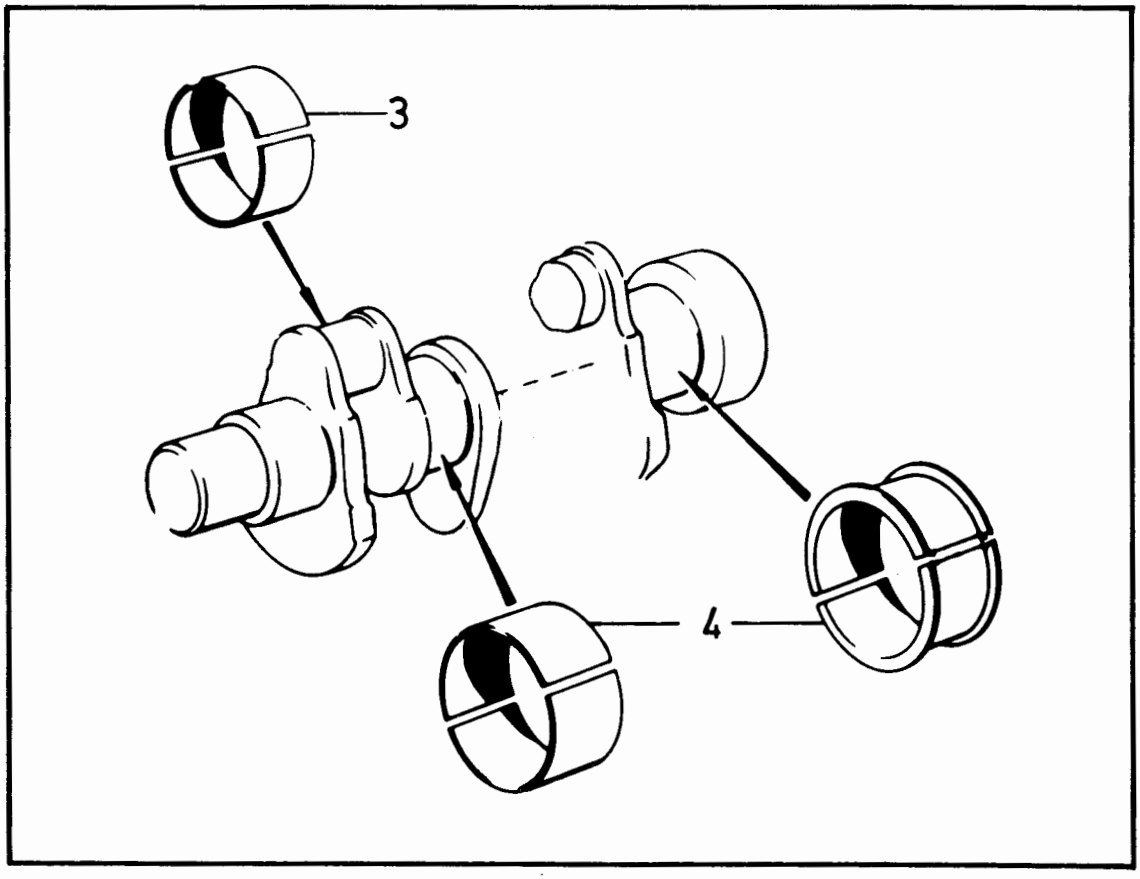

VOLVO PARTS
1 101 31542
(111:1)

Sida Page	Grupp Group	Reparationssatser grupp 2a. kolvsats, kolvringssats, vevlagersats, ramlagersats	Repair kits group 2a. piston kit, piston ring kit, big end bearing kit, main bearing kit	Illustration 31542 1984-12	0051
12	10a				

Pos. Fig.	Antal/Quantity B17	B19	B21	B23	Artikel nr Part No	Benämning	Description	Sats Kit	BPSR	Anmärkning Notes	
	-	-	-	4	272100-9	.Kolvsats	.Piston kit		4	OD 0,30 MM	3260
	-	-	-	4	272101-7	.Kolvsats	.Piston kit		5	OD 0,60 MM	3300
2	4	4	-	-	275334-1	..Kolvringssats	..Piston ring set		2	18) EXCL B19ET STD	3340 3360
	4	4	-	-	275335-8	..Kolvringssats	..Piston ring set		3	18) EXCL B19ET OD 0,38 MM	3380 3400
	4	4	-	-	275336-6	..Kolvringssats	..Piston ring set		5	18) EXCL B19ET OD 0,76 MM	3420 3440
	4	4	-	-	275344-0	..Kolvringssats	..Piston ring set	S	2	19) EXCL B19ET STD	3460 3480
	4	4	-	-	275345-7	..Kolvringssats	..Piston ring set	S	4	19) EXCL B19ET OD 0,38 MM	3[illegible] 3[illegible]
	4	4	-	-	275346-5	..Kolvringssats	..Piston ring set	S	5	19) EXCL B19ET OD 0,76 MM	3540 3560
	-	4	-	-	275351-5	..Kolvringssats	..Piston ring set	S	2	B19ET STD	3580 3600
	-	4	-	-	275352-3	..Kolvringssats	..Piston ring set	S	4	B19ET OD 0,38 MM	3[illegible] 3[illegible]
	-	4	-	-	275353-1	..Kolvringssats	..Piston ring set	S	5	B19ET OD 0,76 MM	3660 3680
	-	-	4	-	275337-4	..Kolvringssats	..Piston ring set		2	20) EXCL B21ET,B21FT STD	3700 3720
	-	-	4	-	275338-2	..Kolvringssats	..Piston ring set		5	20) EXCL B21ET,B21FT OD 0,50 MM	3740 3760
	-	-	4	-	275339-0	..Kolvringssats	..Piston ring set		5	20) EXCL B21ET,B21FT OD 1,00 MM	3780 3800
	-	-	4	-	275340-8	..Kolvringssats	..Piston ring set	S	2	21) EXCL B21ET,B21FT STD	3820 3840
	-	-	4	-	275341-6	..Kolvringssats	..Piston ring set	S	4	21) EXCL B21ET,B21FT OD 0,50 MM	3860 3880
	-	-	4	-	275342-4	..Kolvringssats	..Piston ring set	S	5	21) EXCL B21ET,B21FT OD 1,00 MM	3900 3920
	-	-	4	-	275347-3	..Kolvringssats	..Piston ring set	S	2	B21ET, B21FT STD	3940 3960
	-	-	4	-	275348-1	..Kolvringssats	..Piston ring set	S	4	B21ET, B21FT OD 0,50 MM	3980 4000
	-	-	4	-	275349-9	..Kolvringssats	..Piston ring set	S	5	B21ET, B21FT OD 1,00 MM	4020 4[illegible]
	-	-	-	4	275331-7	..Kolvringssats	..Piston ring set	S	2	STD	4[illegible]
	-	-	-	4	275332-5	..Kolvringssats	..Piston ring set	S	5	OD 0,30 MM	4080
	-	-	-	4	275333-3	..Kolvringssats	..Piston ring set	S	5	OD 0,60 MM	4100
3	1	1	1	1	271063-0	Vevlagersats	Big end bearing kit		2	STD	4120
	1	1	1	1	271064-8	Vevlagersats	Big end bearing kit		5	UD 0,25 MM	4140
	1	1	1	1	271065-5	Vevlagersats	Big end bearing kit		5	UD 0,50 MM	41[illegible]
4	1	1	1	1	271214-9	Ramlagersats	Main bearing kit		2	STD	4[illegible]
	1	1	1	1	271215-6	Ramlagersats	Main bearing kit		5	UD 0,25 MM	4200
	1	1	1	1	271216-4	Ramlagersats	Main bearing kit		5	UD 0,50 MM	4220

18. B17A(498790,498791), B19A(498750,498751,498792, 498796- 498799), B19E(498752,498753).
19. B17A(498800,498801,498850,498851,498930,498931), B19A(498802,498803,498842,498845,498856-498861,498932-498937,498992,498996,498997,499710,499874-499877,499848, 499849), B19K, B19E(498808,498809,498862,498863,498938, 498939,499836,499837).
20. B21A(498754-498767,498794), B21E(498772) MO -2991, B21E(498773) MO -4662, B21E(498774) MO -5426, B21E(498775) MO -2892, B21F(498778-498783,498788,498789).
21. B21A(498810-498819,498838,498839,498864-498927,498940- 498947,498980,498981,499840,499841,499880-499883,499908), B21E(498772) MO 2992-, B21E(498773) MO 4663-, B21E(498774) MO 5427-, B21E(498775) MO 2893-, B21E(498776,498824-498828,498916,498917,498924,498925,498954,498955), B21F(498830-498833,498848,498849,498892-498897,498920, 498921,498960-498965,499905).

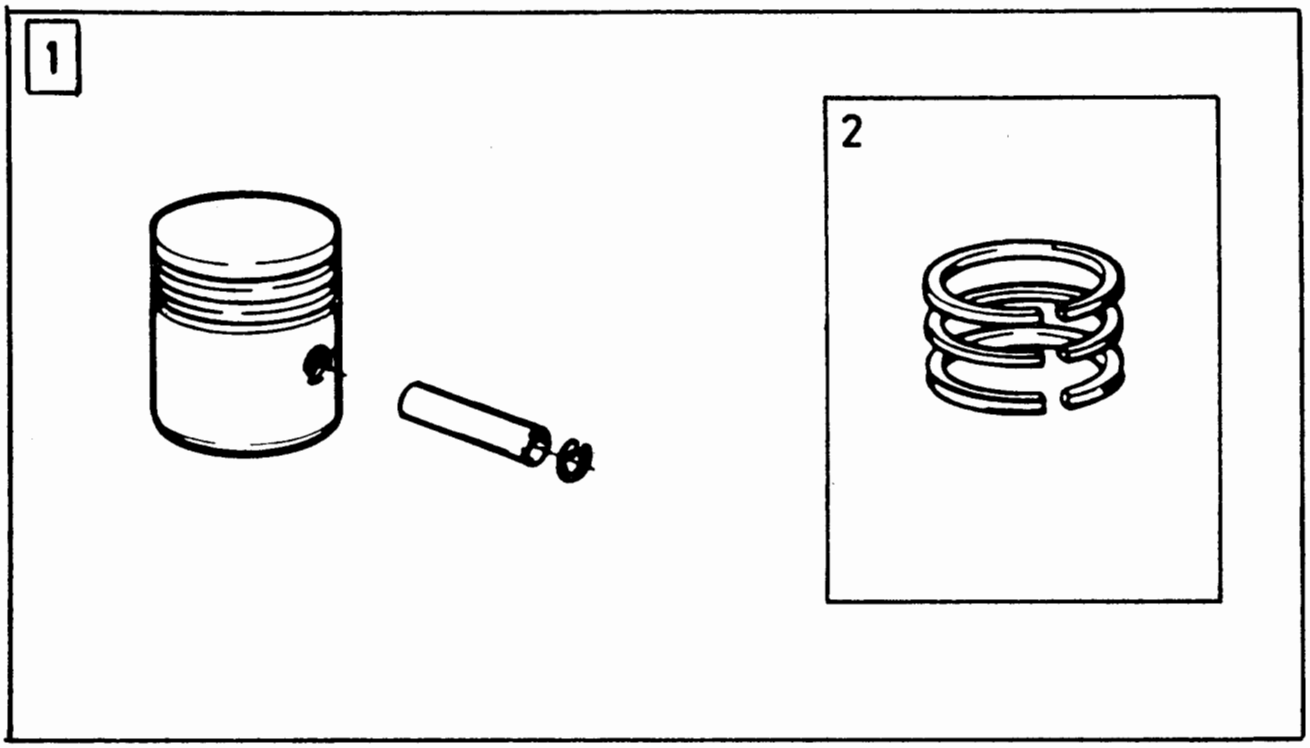

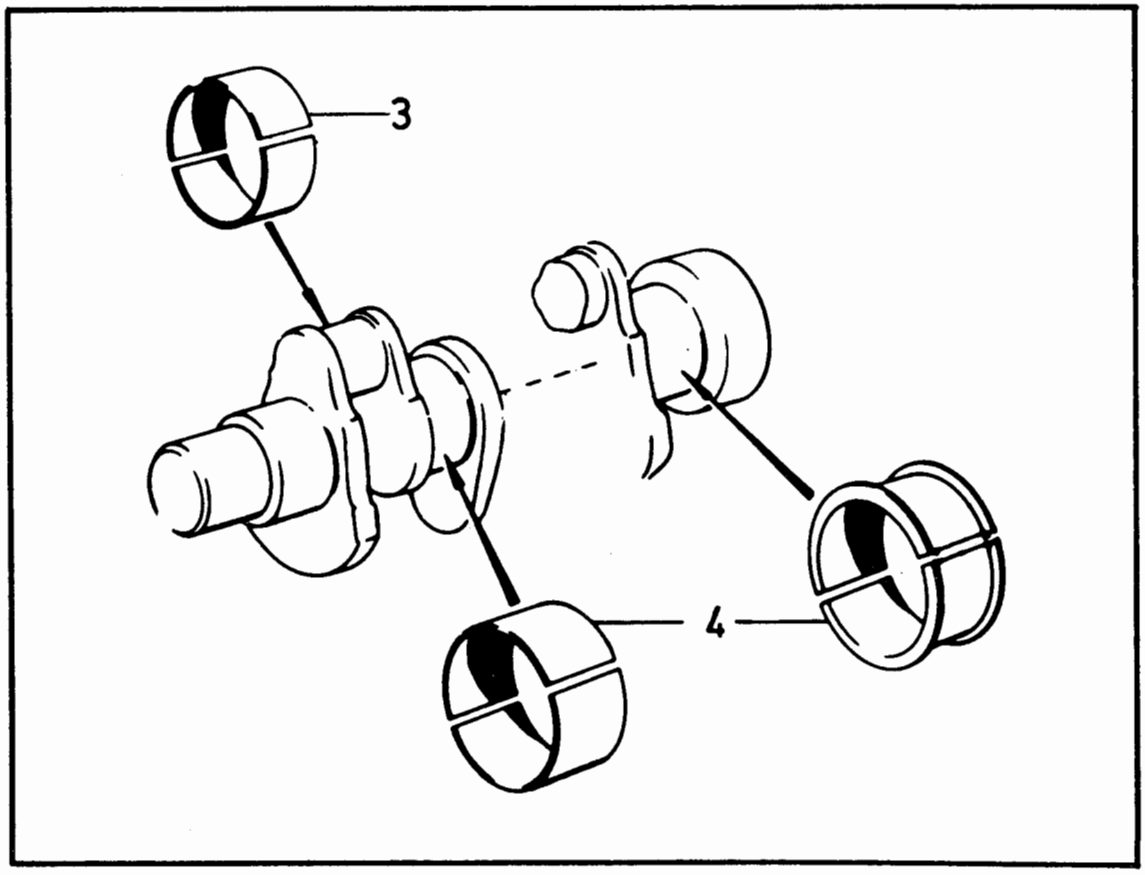

VOLVO PARTS
1 101 31542
(111:1)

Sida Page	Grupp Group	Reparationssatser grupp 2a. servicesats, justerbrickssats, gummikuddesats	Repair kits group 2a. service kit, adjuster washer kit, rubber cushion kit	Illustration 37131 1984-12	0052
14	10a				

	Pos. Fig.	Antal/Quantity B17	B19	B21	B23	Artikel nr Part No	Benämning	Description	Sats Kit	B P S R	Anmärkning Notes	
	1	-	1	1	1	273832-6	Servicesats	Service kit		2	B19A, B21A, B23A	0020
		-	1	1	1	273845-8	Servicesats	Service kit		1	B19E, B19ET, B21E, B21ET, B23E	0040 0041
x		-	-	1	1	274062-9	Servicesats	Service kit		1	B21F, B21FT, B23F	0050
x	1a	1	1	1	1	274035-5	Servicesats	Service kit		1	EXCL TURBO	0055
	2	1	1	1	1	273699-9	Justerbrickssats, ventiler	Adjuster washer kit, valves		2		0060 0080
	3	1	1	1	1	1332645-9	Monteringshylsa för ventiltätning	Mounting cap for valve seal		2		0100 0120
	4	1	1	1	1	273911-8	Gummikuddesats, motorupphängning, V	Rubber cushion kit, engine mounting, L		2		0140
		1	1	1	1	273912-6	Gummikuddesats, motorupphängning, H	Rubber cushion kit, engine mounting, R		2	EXCL TURBO	0160 0200

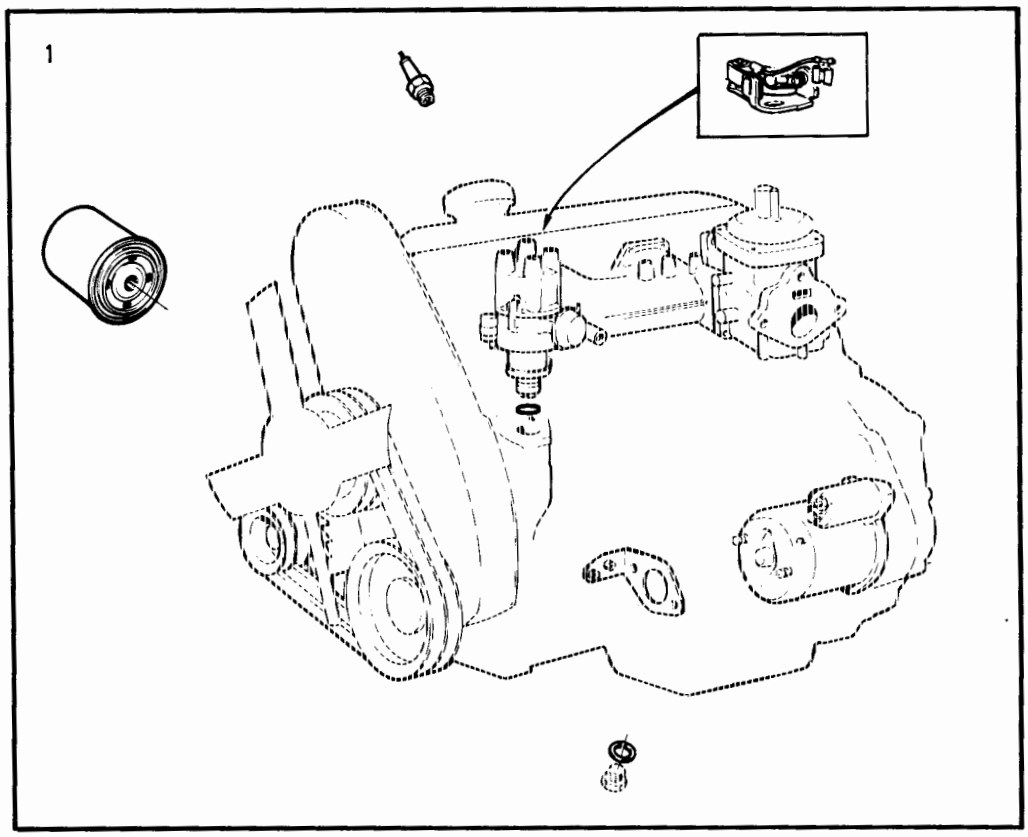

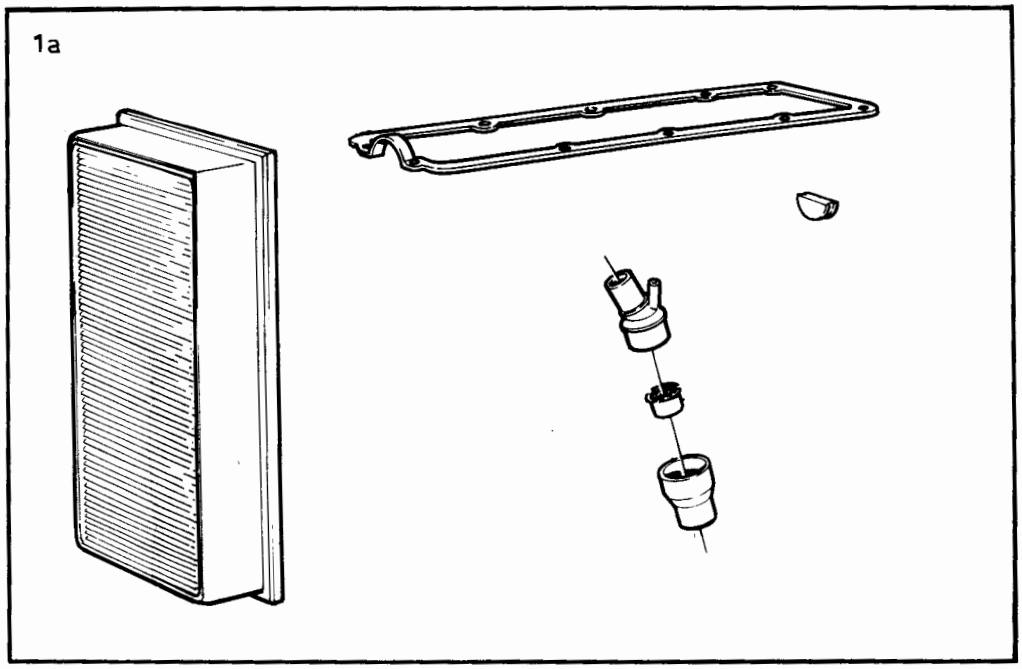

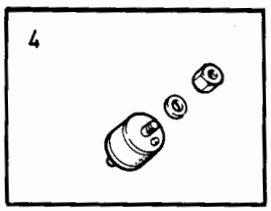

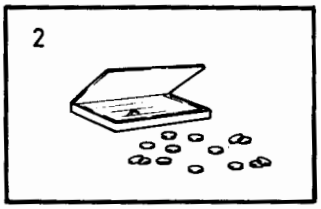

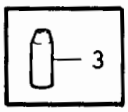

VOLVO PARTS
1 101 37131
(111:1)

Sida Page	Grupp Group	Reparationssatser grupp 2a. packningssats helrenovering, sotning, insugnings-och avgasrör	Repair kits group 2a. gasket kit engine reconditioning, engine decarbonizing, manifolds	Illustration 32663 1984-12	0060
16	10a				

Pos. Fig.	Antal/Quantity B27	B28			Artikel nr Part No	Benämning	Description	Sats Kit	B P S R	Anmärkning Notes	
	-	-	-	-		Packningssats, helrenovering	Gasket kit, engine reconditioning		8		0020 0040
1	1	1	-	-	275584-1	.Tilläggssats, helrenovering	.Complementary kit, engine reconditioning		2		0060 0080
	-	-	-	-		.Packningssats, sotning	.Gasket kit, decarbonizing		8		0100 0120
2	1	1	-	-	275599-9	..Packningssats insug-nings-och avgasrör	..Gasket kit, manifolds		1		0140 0160
3	1	-	-	-	275588-2	..Tilläggssats, sotning	..Complementary kit, decarbonizing		2	B27A	0180 [illegible]
	1	-	-	-	275583-3	..Tilläggssats, sotning	..Complementary kit, decarbonizing		2	B27E, B27F	[illegible] 0240
	-	1	-	-	275733-4	..Tilläggssats, sotning	..Complementary kit, decarbonizing		2	B28A	0260 0280
	-	1	-	-	275732-6	..Tilläggssats, sotning	..Complementary kit, decarbonizing		2	B28E, B28F	0300 0320
4	1	1	-	-	275585-8	Oljepumpsats	Oil pump kit		2		[illegible]
x 5	1	1	-	-	274063-7	Servicesats	Service kit		1		0360

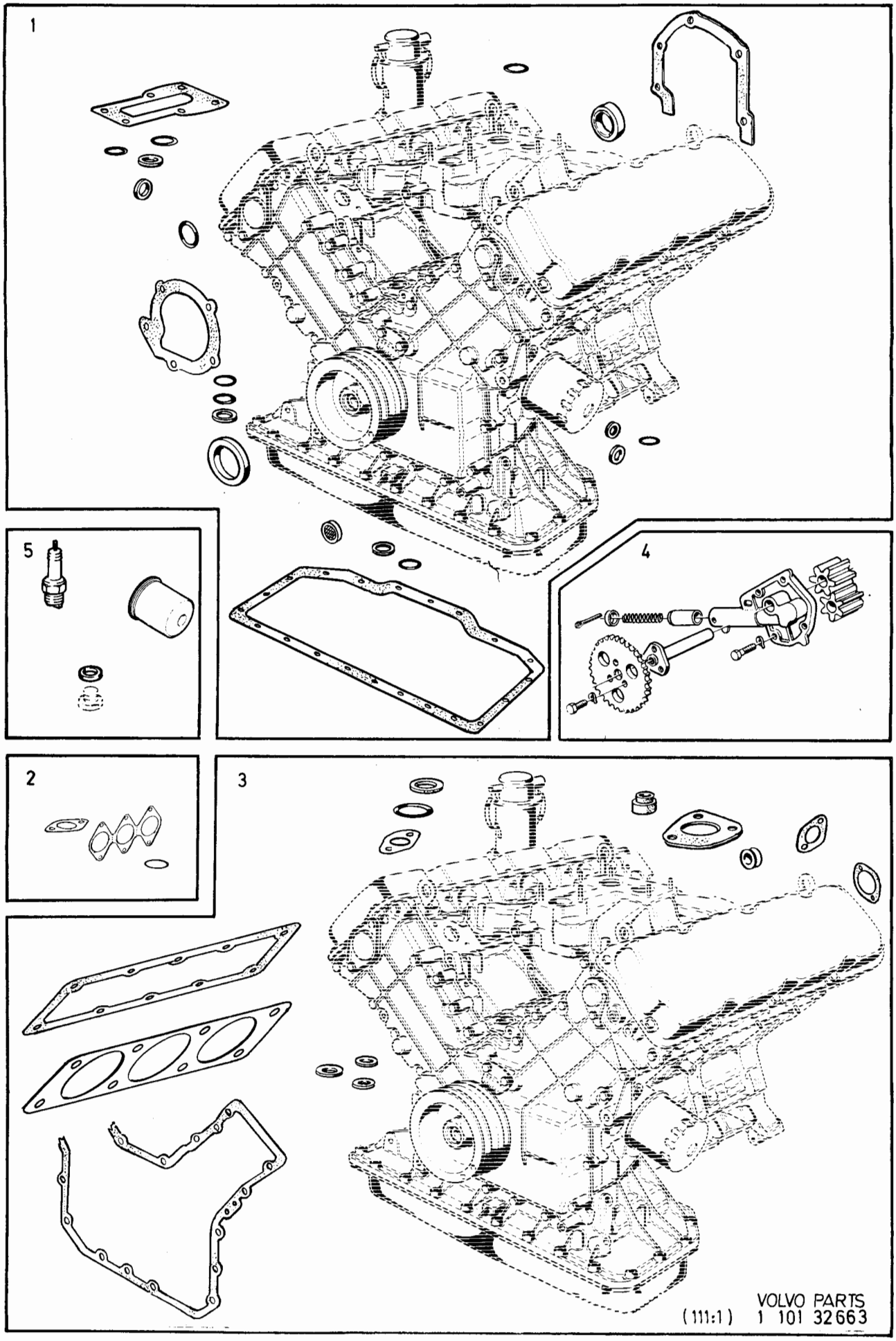
1
5
4
2
3
(111:1)
VOLVO PARTS
1 101 32663

Sida Page	Grupp Group	Reparationssatser grupp 2a. cyl.fodersats, kolvringssats, ram- och vevlagersats, tryckbrickssats	Repair kits group 2a. cyl.liner-and piston ring kit, main and big end bearing kit, washer kit	Illustration 31544 1984-12	0100
18	10a				

Pos. Fig.	Antal/Quantity B27	B28			Artikel nr Part No	Benämning	Description	Sats Kit	B P S R	Anmärkning Notes	
1	6	-	-	-	275050-3	Cylinderfodersats	Cylinder liner kit		3	B27A,B27F	0020
	6	-	-	-	275058-6	Cylinderfodersats	Cylinder liner kit		3	B27E	0040
	-	6	-	-	275064-4	Cylinderfodersats	Cylinder liner kit		3	B28A,B28F	0060
	-	6	-	-	275067-7	Cylinderfodersats	Cylinder liner kit		3	B28E	0080
2	6	-	-	-	275319-2	•Kolvringssats	•Piston ring kit	S	2		0100
	-	6	-	-	275343-2	•Kolvringssats	•Piston ring kit	S	2		0120
3	1	1	-	-	271069-7	Vevlagersats	Big end bearing kit		2	STD	0140
	1	1	-	-	271070-5	Vevlagersats	Big end bearing kit		5	UD 0,3 MM	0160
4	1	1	-	-	271220-6	Ramlagersats	Main bearing kit		2	STD	0180
	1	1	-	-	271221-4	Ramlagersats	Main bearing kit		5	UD 0,3 MM	0200
5	2	2	-	-	270455-9	Tryckbrickssats	Thrust washer kit		2	STD. TJ 2,3-2,35 MM	[illegible]
	2	2	-	-	270456-7	Tryckbrickssats	Thrust washer kit		2	OD 0,10 MM	0240
	2	2	-	-	270457-5	Tryckbrickssats	Thrust washer kit		2	OD 0,15 MM	0260
	2	2	-	-	270458-3	Tryckbrickssats	Thrust washer kit		2	OD 0,20 MM	0280
6	12	12	-	-	273321-0	Vipparmssats	Rocher arm kit		4		0290

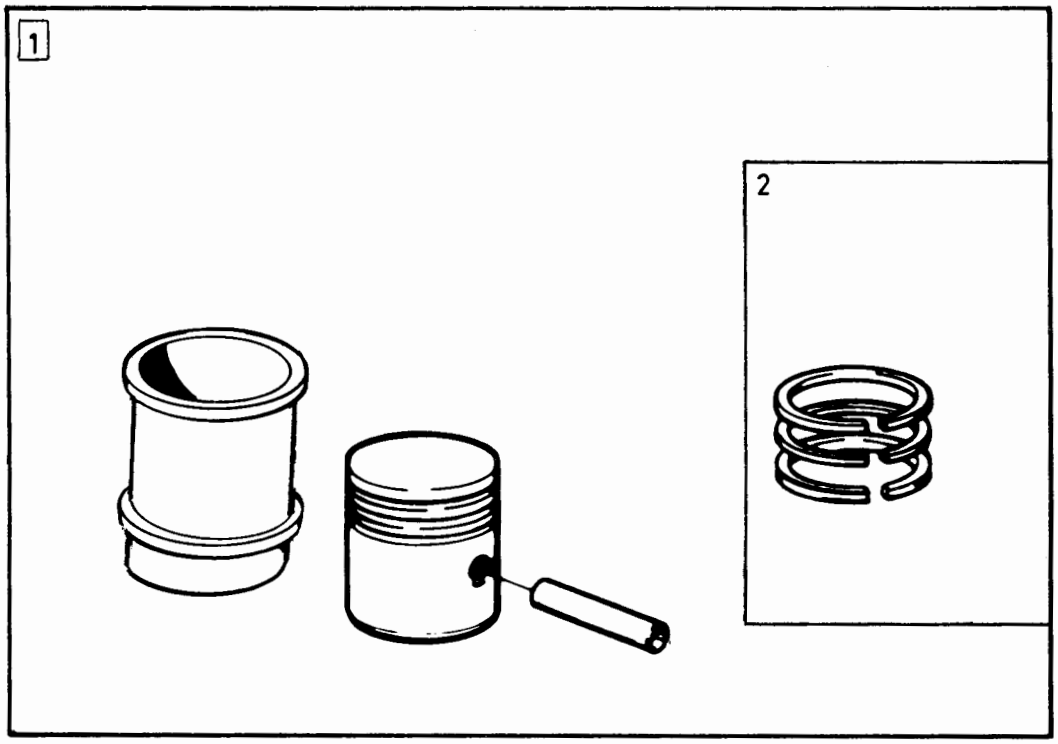

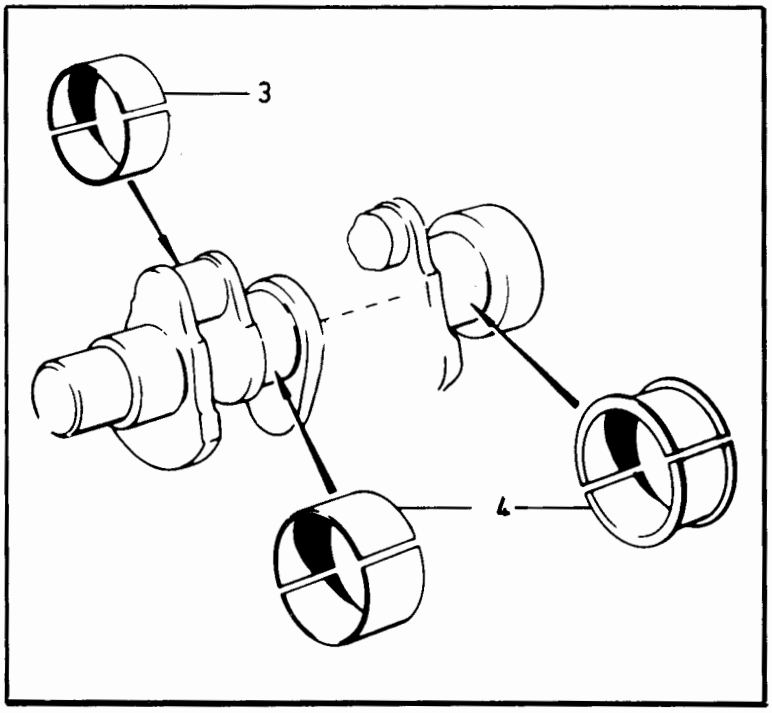

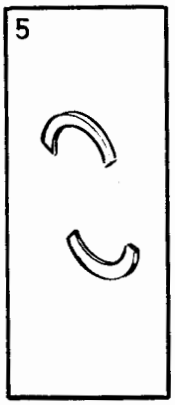

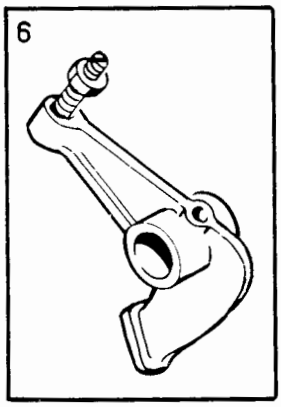

VOLVO PARTS
1 101 31544
(111:1)

Sida Page	Grupp Group	Reparationssatser grupp 2a packningssats cylinderblock, insugnings-och avgasrör	Repair kits group 2a gasket kit cylinder block, manifolds	Illustration 31545 1984-12	0150
20	10a				

Pos. Fig.	Antal/Quantity D20	D24			Artikel nr Part No	Benämning	Description	Sats Kit	B P S R	Anmärkning Notes	
1	1	-	-	-	275724-3	Packningssats, cylinderblock	Gasket kit, cylinder block		2		0020 0040
	-	1	-	-	275727-6	Packningssats, cylinderblock	Gasket kit, cylinder block		2		0060 0080
2	1	-	-	-	275723-5	Packningssats insugnings-och avgasrör	Gasket kit, manifolds		1		0100 0120
	-	1	-	-	275726-8	Packningssats insugnings-och avgasrör	Gasket kit, manifolds		1		0140 0150

2

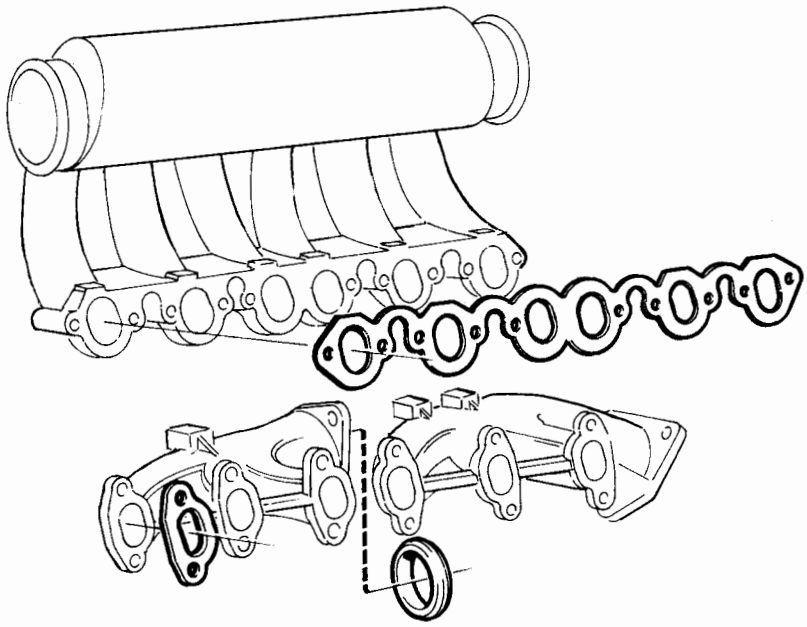

1

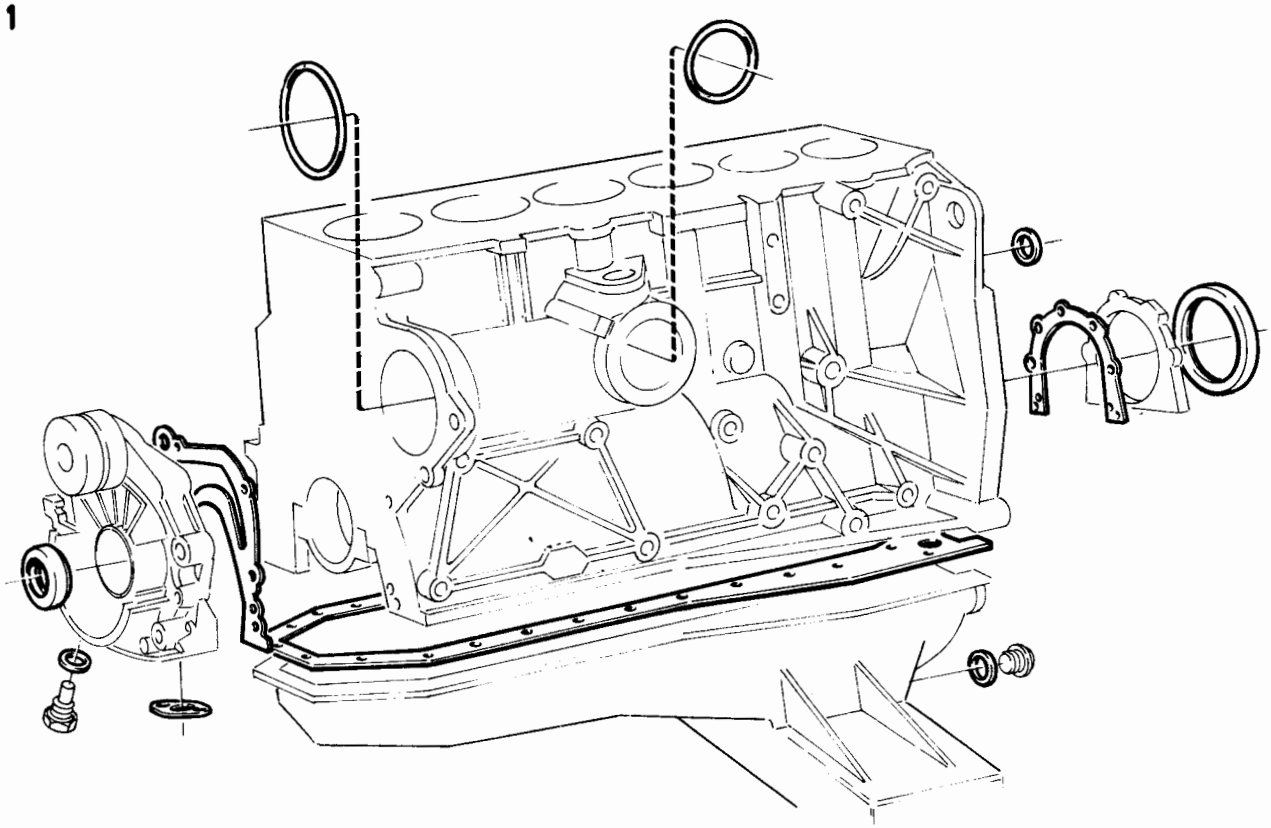

Sida Page	Grupp Group	Reparationssatser grupp 2a	Repair kits group 2a	Illustration	0151
22	10a	packningssats cylinderhuvud, ventilkåpa	gasket kit cylinder head, valve casing	34930 1984-12	

Pos. Fig.	Antal/Quantity D20	D24			Artikel nr Part No	Benämning	Description	Sats Kit	B P S R	Anmärkning Notes	
1	1	-	-	-	275725-0	Packningssats, cylinderhuvud	Gasket kit, cylinder head		2	TID UTF. SE POS 4	0020 0030
x	1	-	-	-	275745-8	Packningssats, cylinderhuvud	Gasket kit, cylinder head		2	SEN UTF. SE POS 5	0040 0050
	-	1	-	-	275728-4	Packningssats, cylinderhuvud	Gasket kit, cylinder head		2	6) D24(498700,498701) MO -41875	0060 0080
	-	1	-	-	275746-6	Packningssats, cylinderhuvud	Gasket kit, cylinder head		2	7) D24(498700,498701) MO 41876-, D24(498704,498705)	0100 0120 0140
2	1	-	-	-	275720-1	Packningssats, ventilkåpa	Gasket kit, valve casing		1	TID UTF. SE POS 4	[illegible]
	1	-	-	-	275743-3	Packningssats, ventilkåpa	Gasket kit, valve casing		1	SEN UTF. SE POS 5	0200 0220
	-	1	-	-	275721-9	Packningssats, ventilkåpa	Gasket kit, valve casing		1	D24(498700,498701) MO OMKR -41875. SE POS 4	0240 0260 0270
	-	1	-	-	275744-1	Packningssats, ventilkåpa	Gasket kit, valve casing		1	D24(498700,498701) MO OMKR 41876-, D24(498704,498705). SE POS 5	0300 0305 0310
3	-	1	-	-	273838-3	Servicesats	Service kit		2	D24(498700,498701) MO OMKR -41875. SE POS 4	0320 0321 0322
	-	1	-	-	274021-5	Servicesats	Service kit		1	D24(498700,498701) MO OMKR 41876-, D24(498704,498705). SE POS 5	0340 0341 0342 0343
4	12	14	-	-		Pinnskruv	Stud			TID UTF. SE GRUPP 2A	0360
5	12	14	-	-		Pinnskruv	Stud			SEN UTF. SE GRUPP 2A	0380
6	1	1	-	-	273871-4	Justerbrickssats, ventiler	Adjuster washer kit, valves		2		0400 0420
7	1	-	-	-	273911-8	Gummikuddesats, motorupphängning, V	Rubber cushion kit, engine mounting, L		2		0440 0460
	1	-	-	-	273912-6	Gummikuddesats, motorupphängning, H	Rubber cushion kit, engine mounting, R		2		0480 0500

6. Motorer med skruvdimension M11 på skruvar för montering cylinderhuvud på cylinderblock. Engines with M11 bolts holding cylinder head to block. Moteurs avec vis de dimension M11 pour le montage des culasses de cylindre sur bloc-cylindres. Motoren mit M11- Zylinderkopfschrauben. Motores con tornillos de dimensin M11 para el montaje de la culata en el bloque. Motori con viti misura M11 per montaggio testate cilindri sul blocco cilindri.
7. Motorer med skruvdimension M12 på skruvar för montering cylinderhuvud på cylinderblock. Engines with M12 bolts holding cylinder head to block. Moteurs avec vis de dimension M12 pour le montage des culasses de cylindre sur bloc-cylindres. Motoren mit M12- Zylinderkopfschrauben. Motores con tornillos de dimensin M12 para el montaje de la culata en el bloque. Motori con viti misura M12 per montaggio testate cilindri sul blocco cilindri.

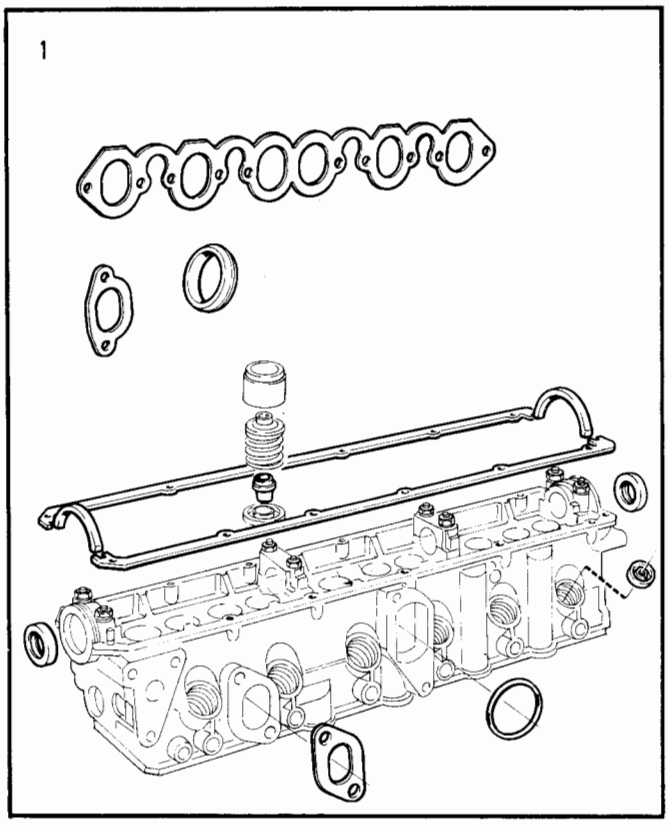

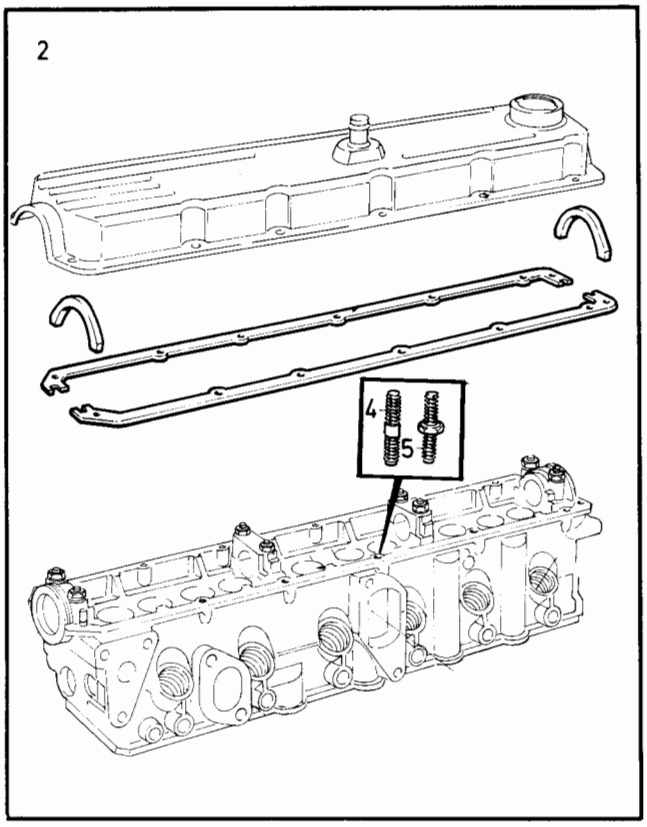

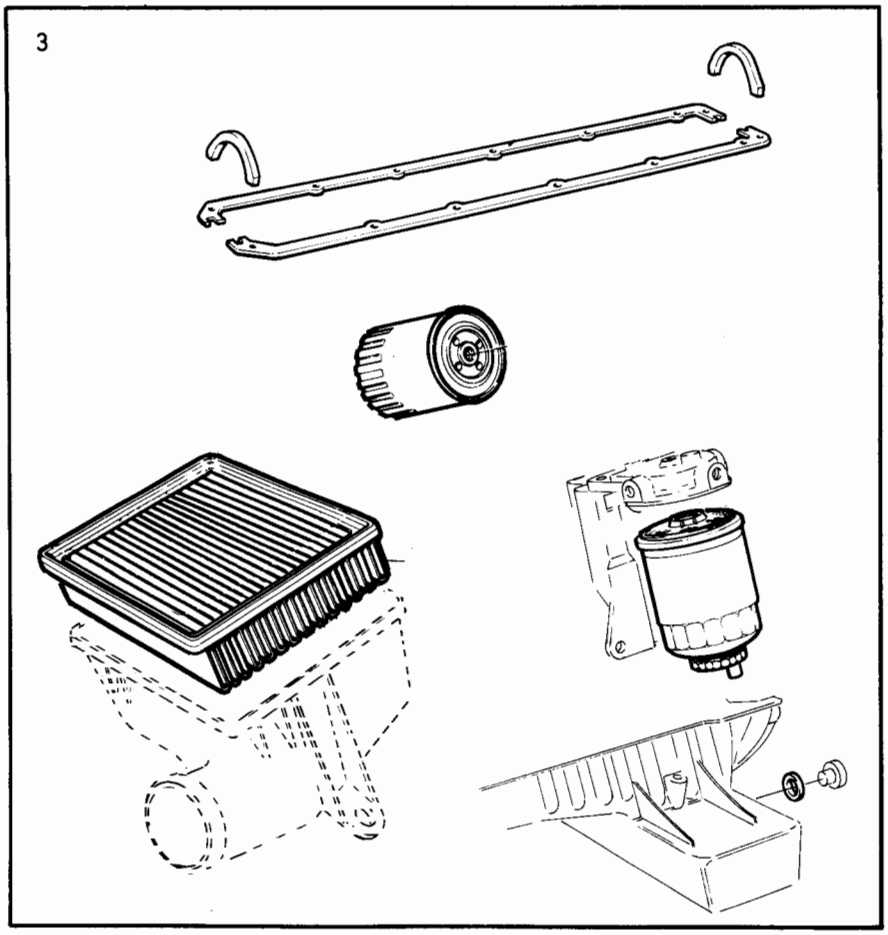

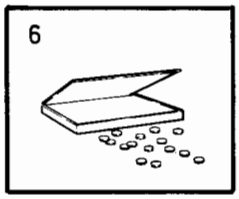

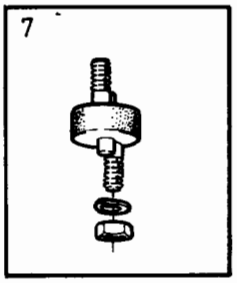

VOLVO PARTS
1 101 34930
(111:1)

Sida Page	Grupp Group	Reparationssatser grupp 2a	Repair kits group 2a	Illustration	0152
		kolvsats, kolvringssats	piston kit, piston ring kit	23795	
24	10a			1984-12	

Pos. Fig.	Antal/Quantity D20	D24			Artikel nr Part No	Benämning	Description	Sats Kit	B P S R	Anmärkning Notes	
1	1	1	-	-		Kolvsats, kmpl	Piston kit, cpl		8		0015
	5	6	-	-	272072-0	•Kolvsats	•Piston kit		2	STD. D 76,48 MM	0020
	5	6	-	-	272032-4	•Kolvsats	•Piston kit		2	STD. D 76,50 MM	0040
	5	6	-	-	272033-2	•Kolvsats	•Piston kit		3	OD 0,25 MM	0060
	5	6	-	-	272034-0	•Kolvsats	•Piston kit		4	OD 0,50 MM	0080
	5	6	-	-	272035-7	•Kolvsats	•Piston kit		5	OD 1,00 MM	0100
2	5	6	-	-	275327-5	••Kolvringssats	••Piston ring kit	S	2	STD	0120
	5	6	-	-	275328-3	••Kolvringssats	••Piston ring kit	S	3	OD 0,25 MM	0140
	5	6	-	-	275329-1	••Kolvringssats	••Piston ring kit	S	4	OD 0,50 MM	0160
	5	6	-	-	275330-9	••Kolvringssats	••Piston ring kit	S	5	OD 1,00 MM	0180

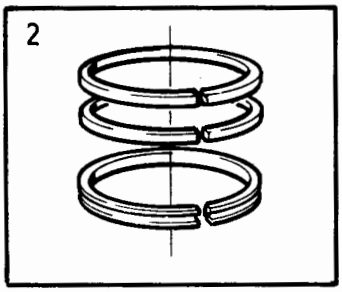

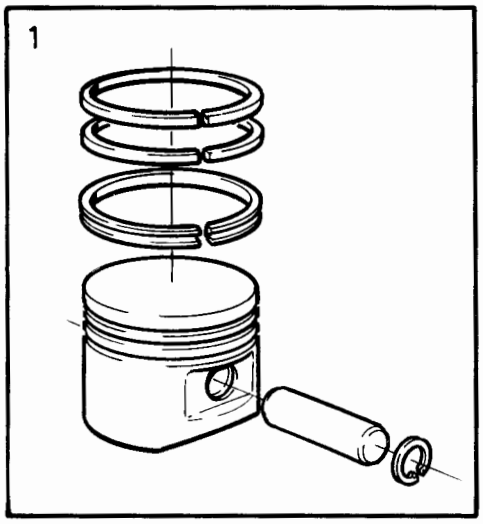

VOLVO PARTS
1 101 23795
(111:1)

Sida Page	Grupp Group	Reparationssatser grupp 2a	Repair kits group 2a	Illustration	0200
26	10a	vevstakssats, vevlagersats, ramlagersats	connecting rod kit, big end bearing kit, main bearing kit	31547 1984-12	

Pos. Fig.	Antal/Quantity D20	D24			Artikel nr Part No	Benämning	Description	Sats Kit	BPSR	Anmärkning Notes	
1	1	-	-	-	271078-8	Sats för byte av vevstakar	Kit for replacement connecting rods		3		0020 0040
	-	1	-	-	271077-0	Sats för byte av vevstakar	Kit for replacement connecting rods		3		0060 0080 0100
	-	-	-	-		VEVLAGERSATS FÖR EN LAGERTAPP	BIG END BEARING KIT FOR ONE BEARING JOURNAL				0120 0140 0160
2	5	6	-	-	270121-7	Vevlagersats	Big end bearing kit		2	STD	0180
	5	6	-	-	270122-5	Vevlagersats	Big end bearing kit		5	UD 0,25 MM	0200
	5	6	-	-	270123-3	Vevlagersats	Big end bearing kit		5	UD 0,50 MM	[illegible]
	-	-	-	-		RAMLAGERSATS FÖR EN LAGERTAPP	MAIN BEARING KIT FOR ONE BEARING JOURNAL				0260 0280 0300
3	5	6	-	-	271222-2	Ramlagersats	Main bearing kit		2	STD	0320
	5	6	-	-	271223-0	Ramlagersats	Main bearing kit		5	UD 0,25 MM	0340
	5	6	-	-	271224-8	Ramlagersats	Main bearing kit		5	UD 0,50 MM	[illegible]
	5	6	-	-	271225-5	Ramlagersats	Main bearing kit		5	UD 0,75 MM	0380 0400
4	1	1	-	-	271226-3	Ramlagersats, flänslagerskål	Main bearing kit, flange bearing shell		2	STD	0420 0440
	1	1	-	-	271227-1	Ramlagersats, flänslagerskål	Main bearing kit, flange bearing shell		5	UD 0,25 MM	0460 0480
	1	1	-	-	271228-9	Ramlagersats, flänslagerskål	Main bearing kit, flange bearing shell		5	UD 0,50 MM	0500 0520
	1	1	-	-	271229-7	Ramlagersats, flänslagerskål	Main bearing kit, flange bearing shell		5	UD 0,75 MM	0540 0550

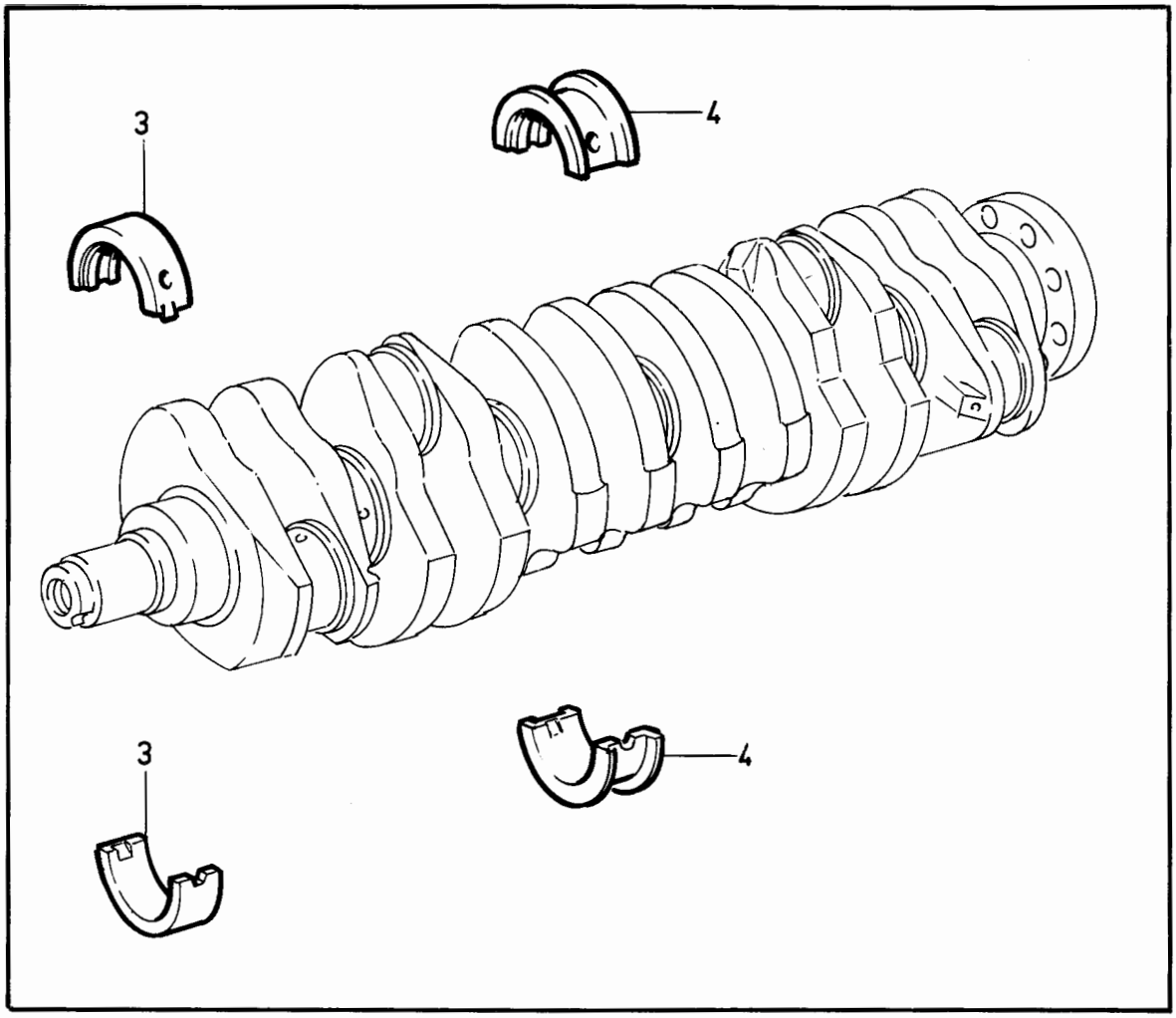

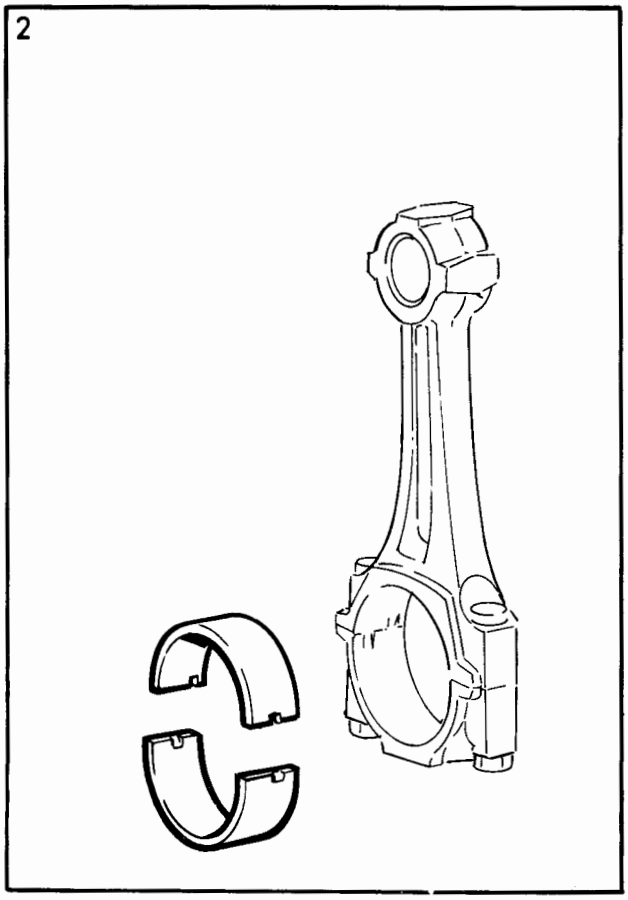

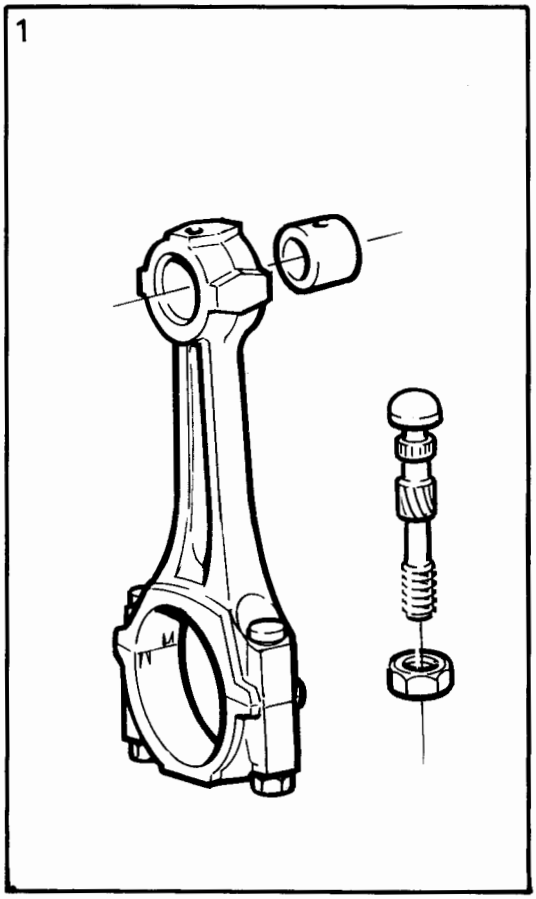

VOLVO PARTS
1 101 31547
(111:1)

Sida Page	Grupp Group	Reparationssatser grupp 2b	Repair kit group 2b	Illustration	0250
		termostatsats	thermostat kit	27180	
28	10a			1984-12	

Pos. Fig.	Antal/Quantity B17 B19	B21 B23	B27 B28	D20 D24	Artikel nr Part No	Benämning	Description	Sats Kit	B P S R	Anmärkning Notes	
1	1	1	-	-	275619-5	Sats för byte av vattenpump	Water pump replacement kit		2		0010 0011
2	1	1	-	-	273459-8	Termostatsats	Thermostat kit		1	87C, 189F	0020 0040
	1	1	-	-	273307-9	Termostatsats	Thermostat kit		1	92C, 197F	0060 0080
	-	-	1	-	273320-2	Termostatsats	Thermostat kit		1	82C, 180F	0100 0101
	-	-	1	-	273480-4	Termostatsats	Thermostat kit		1	87C, 189F	0120 0130
	-	-	1	-	273364-0	Termostatsats	Thermostat kit		1	92C, 197F	0150
	-	-	-	1	273728-6	Termostatsats	Thermostat kit		1	87C, 189F	0160

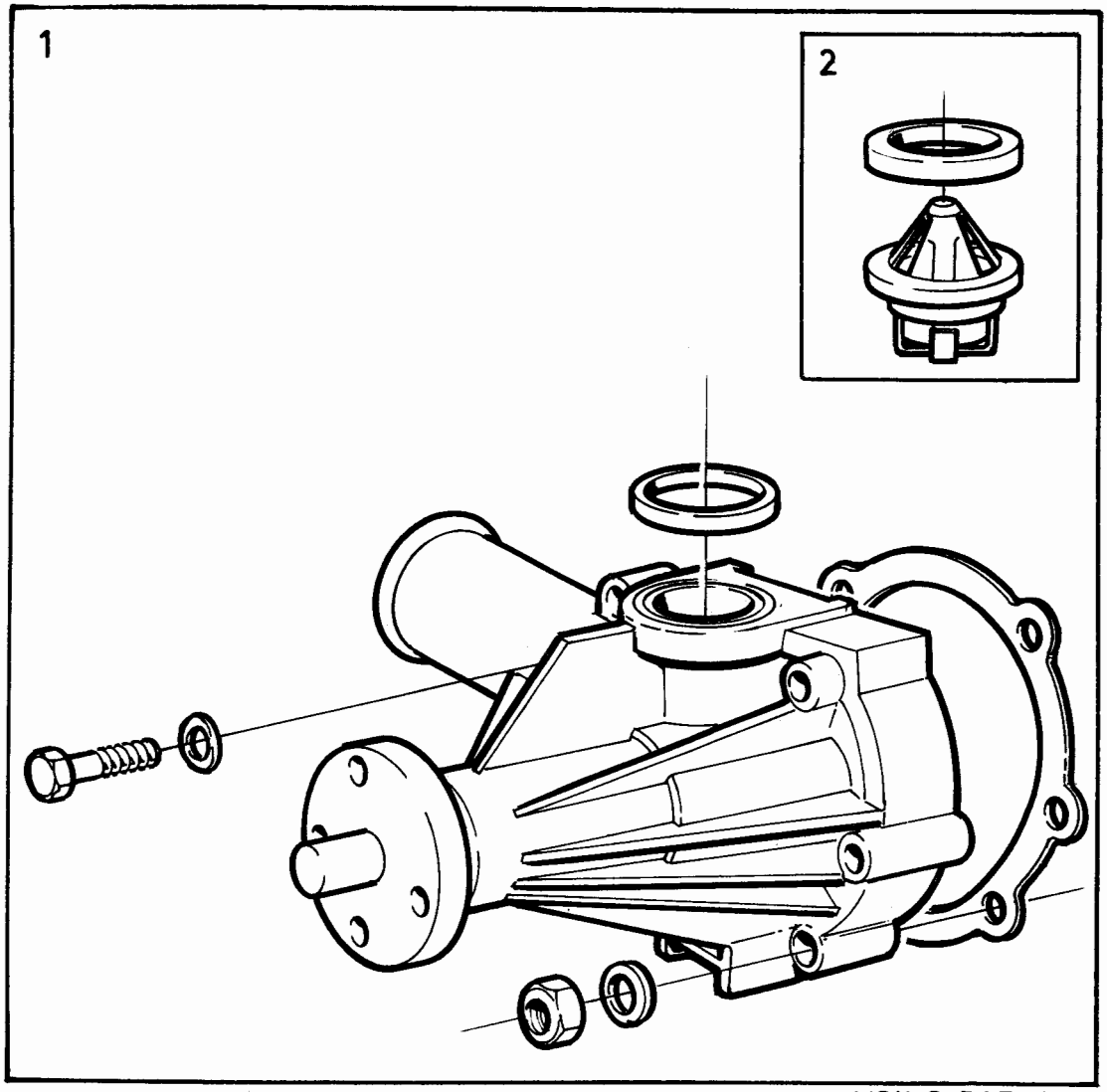

VOLVO PARTS
1 101 27180
(111:1)

Sida Page	Grupp Group	Reparationssatser grupp 2c bensinpump, förgasare, mängdmätare	Repair kits group 2c fuel pump, carburetter, air fuel control unit	Illustration 31321 1984-12	0300
30	10a				

Pos. Fig.	Antal/Quantity				Artikel nr Part No	Benämning	Description	Sats Kit	B P S R	Anmärkning Notes	
1	1	-	-	-	276308-4	Reparationssats bensinpump	Repair kit fuel pump		1	(276305) ALT 1. MARKED SEV	0020 0040
2	1	-	-	-	276303-5	Reparationssats bensinpump	Repair kit fuel pump		1	ALT 2.MARKED APG	0060 0080 0100
3	1	-	-	-	276307-6	Reparationssats, förgasare 237696, 237697, 269764	Repair kit carburetter 237696, 237697, 269764		1		0120 0140 0160
4	1	-	-	-	276306-8	Reparationssats, förgasare 237698, 237728	Repair kit carburetter 237698, 237728		1		0180 0200 0240
5	1	-	-	-	1266549-3	Bygelsats mängdmätare 463935, 1266347, 1266792, 1266793	Brace kit air fuel control unit 463935, 1266347, 1266792, 1266793		4	(462804)	0260 0280 0300 0320
6	1	-	-	-	462803-8	Lagersats	Bearing kit		3		[illegible]
7	1	-	-	-	244239-0	Anslagssats, mängdmätare 1269010, 1269194	Stop kit air fuel control unit 1269010, 1269194		3		[illegible] 0440 0460
8	1	-	-	-	276309-2	Membransats, moduleringsventil 237826	Diaphragm kit. modulation valve 237826		1		0480 0500 0520

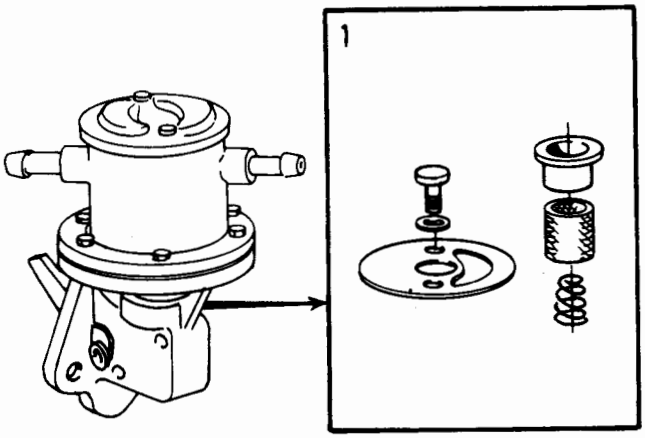

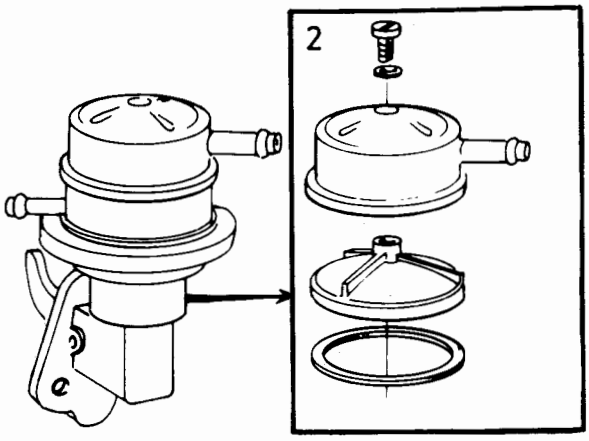

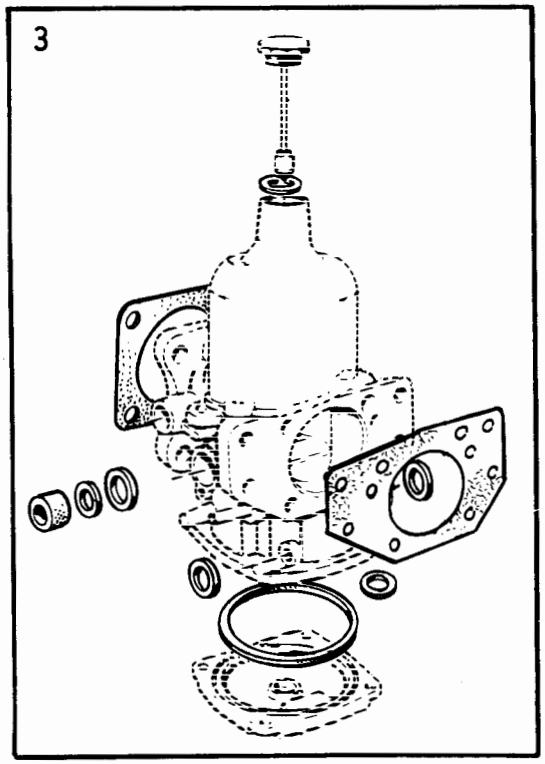

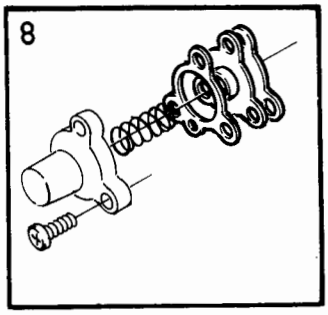

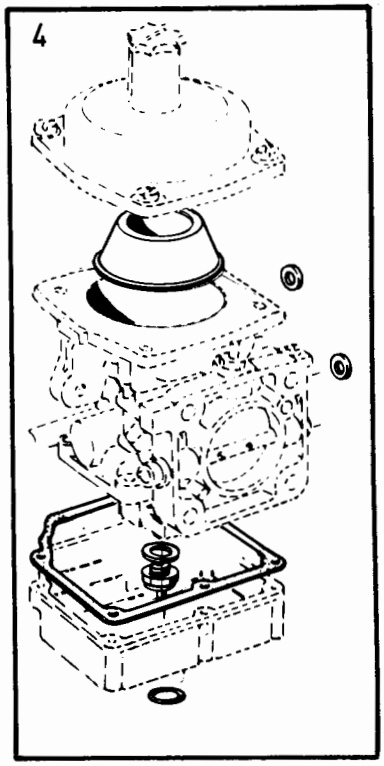

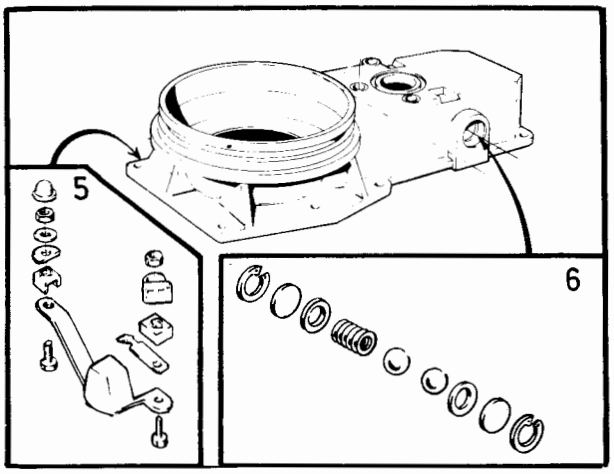

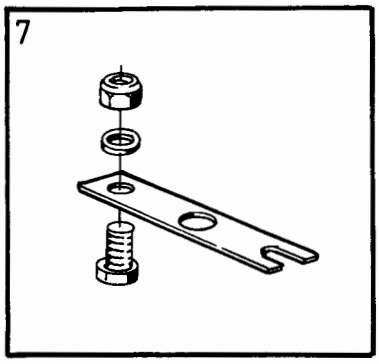

VOLVO PARTS
1 101 31321
(111:1)

Sida Page	Grupp Group	Reparationssatser grupp 2c avgassystem	Repair kit group 2c exhaust system	Illustration	0350
32	10a	27)	27)	37306 1984-12	

Pos. Fig.	Antal/Quantity				Artikel nr Part No	Benämning	Description	Sats Kit	B P S R	Anmärkning Notes	
1	1	-	-	-	273646-0	Sats för byte av avgassystem kmpl med monteringsdetaljer, utan främre rör	Exhaust system replacement kit cpl with installation components, without front exhaust pipe		1	B19A 90HKR/HP	0020 0040 0060 0080 0100
	1	-	-	-	273647-8	Sats för byte av avgassystem kmpl med monteringsdetaljer, utan främre rör	Exhaust system replacement kit cpl with installation components, without front exhaust pipe		1	30) B17A, B19A 97 HKR/HP, B19E, B21A, B21E, B23A, B23E EXCL B21A/B23A CANADA	0120 0140 0160 0180 0200
x	1	-	-	-	274034-8	Sats för byte av avgassystem kmpl med monteringsdetaljer, utan främre rör	Exhaust system replacement kit cpl with installation components, without front exhaust pipe		1	31) B17A, B19A 97 HKR/HP, B19E, B21A, B21E, B23A, B23E EXCL B21A/B23A CANADA	0240 0260 0280 0300
	1	-	-	-	273989-4	Sats för byte av avgassystem kmpl med monteringsdetaljer, utan främre rör	Exhaust system replacement kit cpl with installation components, without front exhaust pipe		1	32) B17A, B19A 97 HKR/HP, B19E, B21A, B21E, B23A, B23E EXCL B21A/B23A CANADA	0320 0340 0360 0380 0400
x 2	1	-	-	-	274018-1	Adaptersats	Adapter kit		1	32) B17A, B19A 97 HKR/HP, B19E, B21A, B21E, B23A, B23E EXCL B21A/B23A CANADA	0420 0440 0460 0480

27. 242 CH-237369,244 CH-939339,245 CH-506269,265 CH-34029.
30. ALT 1. ERS AV 1 ST 274034-8. ALT 2. ERS AV 1 ST 273989-4, 1 ST 274018-1. ALT 3. ERS AV 1 ST 273989-4, 1 ST 1328427-8.
31. Reservdelsutförande. Replacement unit. Version pièce dètachèe. Ersatzteilausführung. Versión de repuesto. Esecuzione pezzi di ricambio.
32. Ej standardutrustning, service alternativ. Not standard equipment, service alternative. Pas en équipement standard, service au choix. Nicht serienmässig, Ausführung für Kundendienst- Werkstätten. No equipo standard, opción deservicio. Attrezzatura non di serie, alternativa di assistenza.

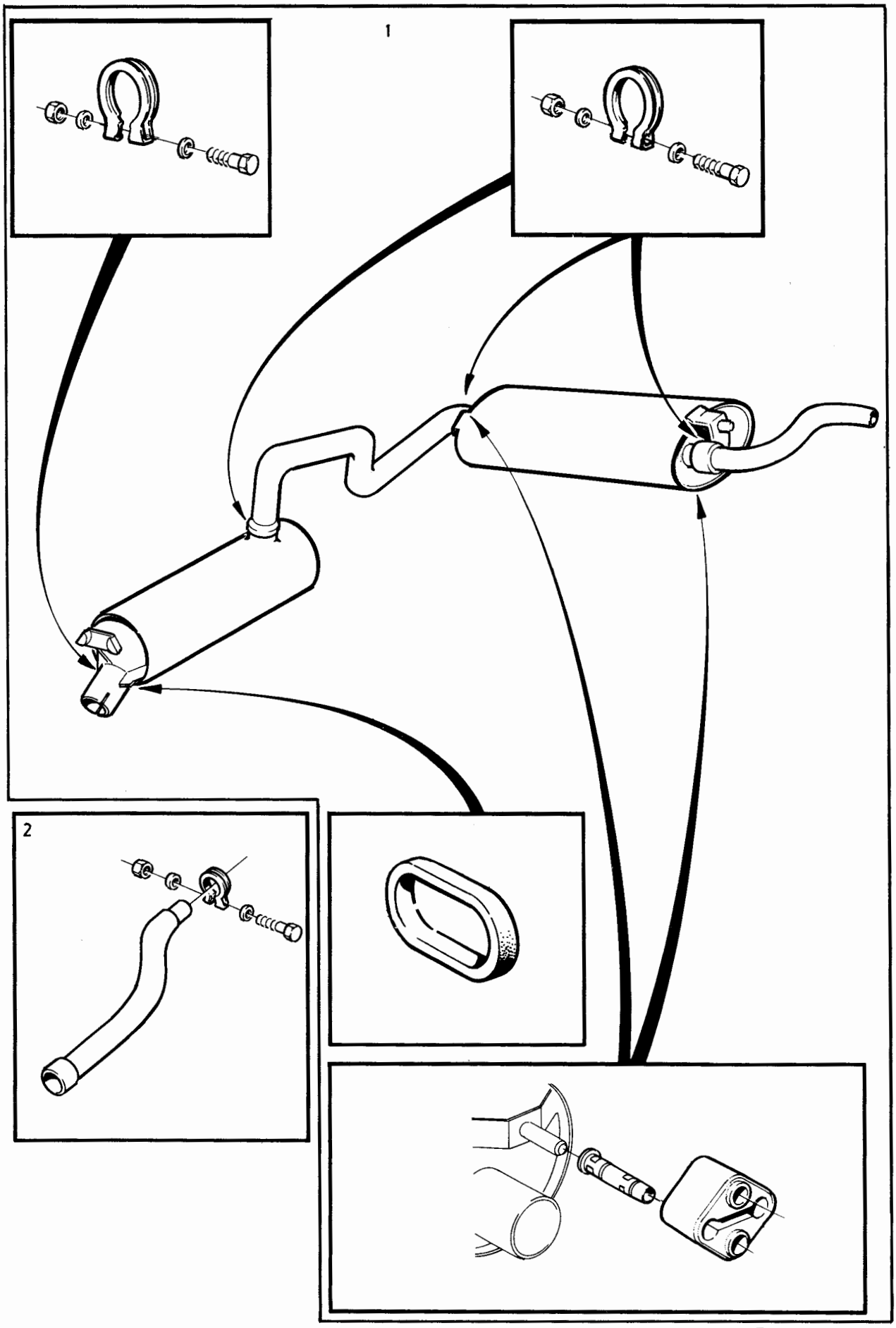

VOLVO PARTS
1 101 37306
(111:1)

Sida Page	Grupp Group	Reparationssatser grupp 2c avgassystem	Repair kits group 2c exhaust system	Illustration	0400
34	10a			37307 1984-12	

Pos. Fig.	Antal/Quantity				Artikel nr Part No	Benämning	Description	Sats Kit	B P S R	Anmärkning Notes	
	-	-	-	-		Sats för byte av avgassystem	Exhaust system replacement kit				0020 0040
1	1	-	-	-	273617-1	•Upphängningsdetaljer	•Suspension component		1	B21A CANADA. B21F,B23F	0060 0061
	-	-	-	-		Sats för byte av avgassystem	Exhaust system replacement kit				0080 0100
2	1	-	-	-	273618-9	•Upphängningsdetaljer	•Suspension component		1	B27A, B27E, B28A, B28E	0120 0130
	-	-	-	-		Sats för byte av avgassystem	Exhaust system replacement kit				0140 0160
x 3	1	-	-	-	274051-2	•Monteringssats, ej ledat främre utblåsningsrör	•Installation kit, not articulated front exhaust pipe		1	SWITZERLAND -1980 SWEDEN,AUSTRALIA, SWITZERLAND 1981-1983. B23A 1982-1983, EXCL B23A THAILAND.	0200 0220 0240 0260

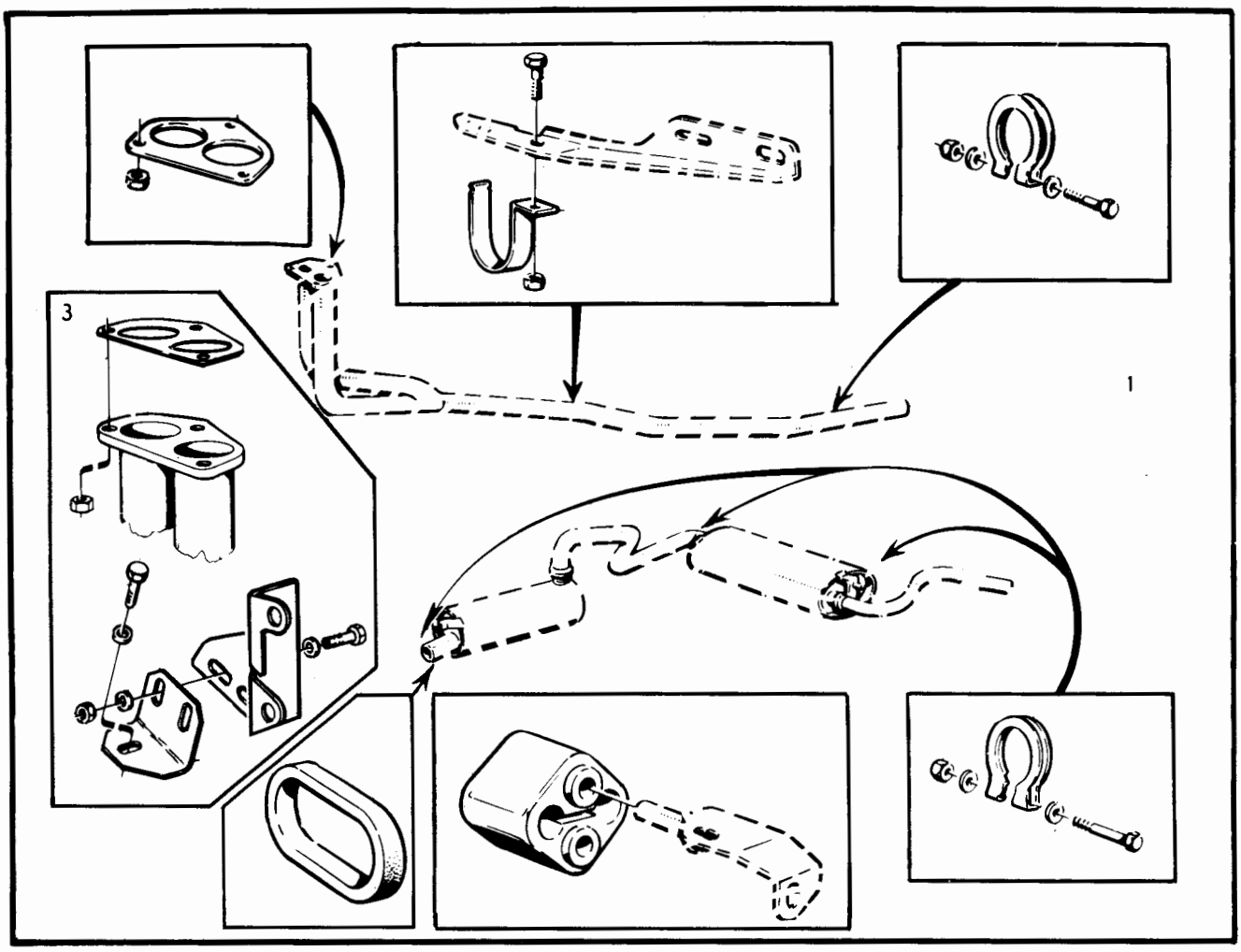

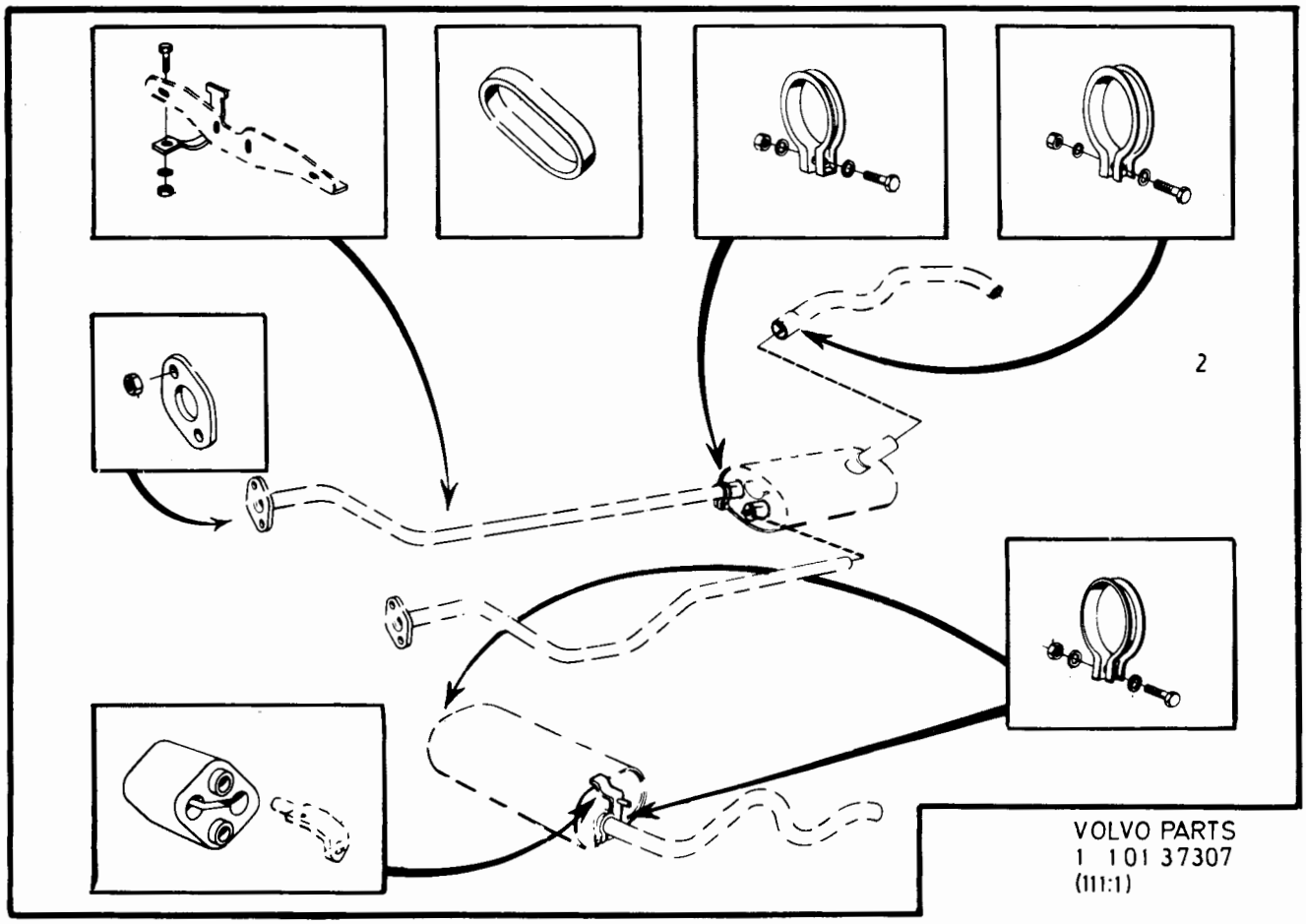

VOLVO PARTS
1 101 37307
(111:1)

Sida Page	Grupp Group	Reparationssatser grupp 2c avgassystem (rostfritt)	Repair kits group 2c exhaust system (stainless)	Illustration	0401
36	10a			24609 1984-12	

Pos. Fig.	Antal/Quantity				Artikel nr Part No	Benämning	Description	Sats Kit	B P S R	Anmärkning Notes	
1	-	-	-	-	273746-8	Sats för byte av avgassystem kmpl	Exhaust system replacement kit cpl		1	B19A, B19E, B21A, B21E	0020 0030

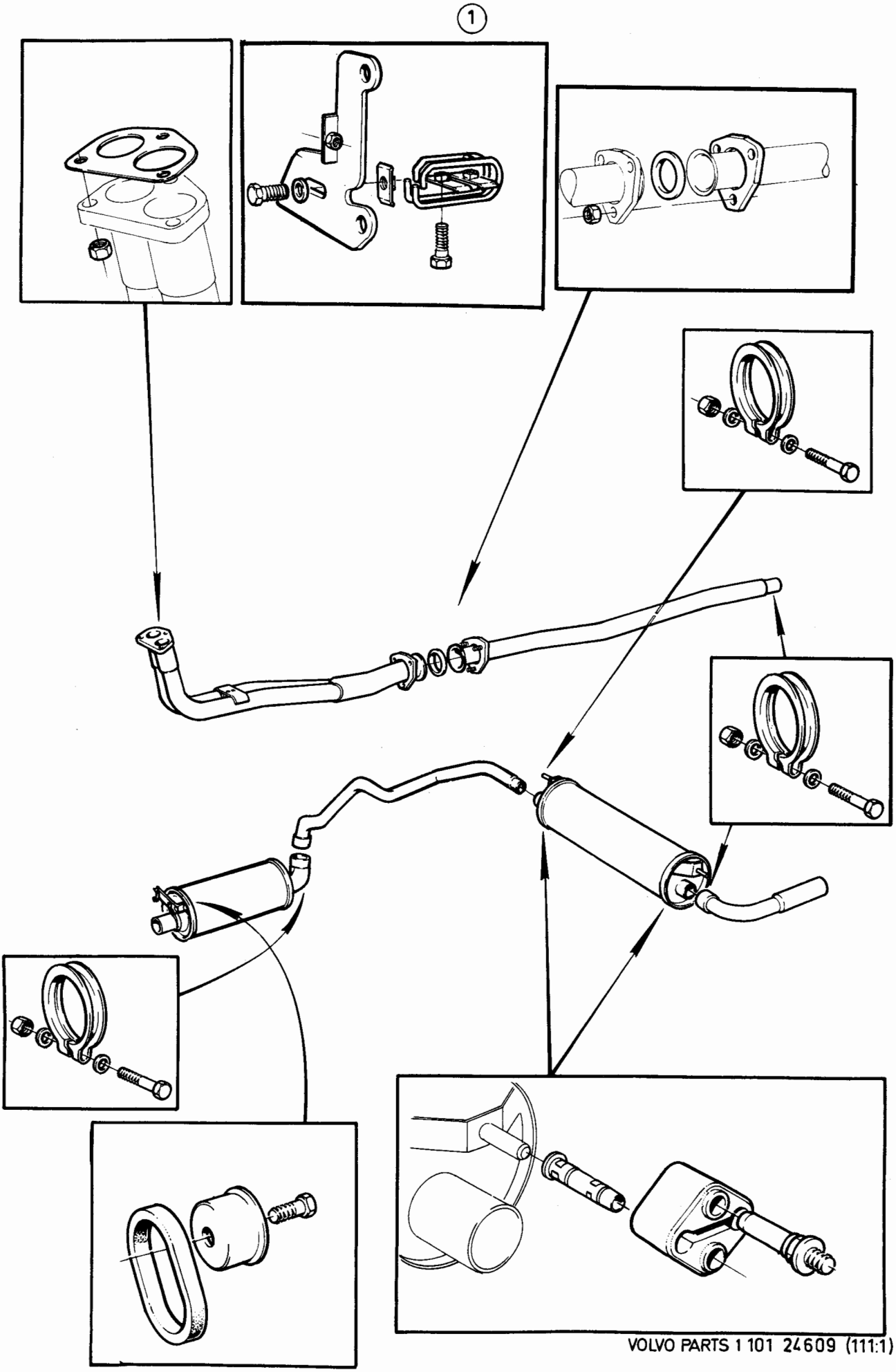
1

Sida / Page: 38 | Grupp / Group: 10a

Reparationssatser grupp 2c avgassystem

Repair kits group 2c exhaust system

Illustration 27186 1984-12 0402

	Pos. Fig.	Antal/Quantity				Artikel nr Part No	Benämning	Description	Sats Kit	BPSR	Anmärkning Notes	
x	1	-	-	-	-	274061-1	Sats för byte av avgassystem kmpl med monteringsdetaljer,utan främre rör	Exhaust system replacement kit cpl with installation components, without front exhaust pipe		1	242,244,262,264 B21A,B23E CANADA -1983 242,244,262,264,B21F, B23F.EXCL B21F JAPAN.242,244,262,264, B21F JAPAN 1980-.	0020 0040 0060 0080 0100 0120
x		-	-	-	-	274061-1	Sats för byte av Avgassystem kmpl Med monteringsdetaljer,utan främre rör	Exhaust system Replacement kit cpl With installation Components,without Front exhaust pipe		1	B21A CANADA 1983- 242,244,D24 USA/CANADA 1983-	0140 0160 0180 0200
x		-	-	-	-	274061-1	Sats för byte av avgassystem kmpl med monteringsdetaljer, utan främre rör	Exhaust system replacement kit cpl with installation components, without front exhaust pipe		1	245, 265 B21A CANADA -1980 245, 265 B21F -1980, EXCL B21F JAPAN. 245 B21F JAPAN 1980.	0240 0260 0280 0300 0320
		-	-	-	-	273989-4	Sats för byte av avgassystem kmpl med monteringsdetaljer, utan främre rör	Exhaust system replacement cpl with installation components, without front exhaust pipe		1	242,244,245 1984- EXCL B21A CANADA EXCL B21F,B23F EXCL TURBO EXCL DIESEL	0360 0380 0400 0420 0440
		-	-	-	-	274061-1	Sats för byte av avgassystem kmpl med monteringsdetaljer, utan främre rör	Exhaust system replacement cpl with installation components, without front exhaust pipe		1	B27F 1979, EXCL B27F JAPAN. B28F 1980. 242,244,262,264 B28F 1981-1983.	0460 0480 0500 0520 0540
		-	-	-	-		Sats för byte av avgassystem kmpl med monteringsdetaljer,utan främre rör	Exhaust system replacemnt kit cpl with installation components,without front exhaust pipe		8	B27F JAPAN. 265 B28A,B28E,B28F 1981-.	0560 0580 0600 0620 0640
		-	-	-	-	273989-4	Sats för byte av avgassystem kmpl med monteringsdetaljer, utan främre rör	Exhaust system replacement kit cpl with installation components, without front exhaust pipe		1	B27A,B27E 1979. B28A,B27E 1980. 242,244,262,264 B28A,B28E 1981-1983	0660 0680 0700 0720 0740

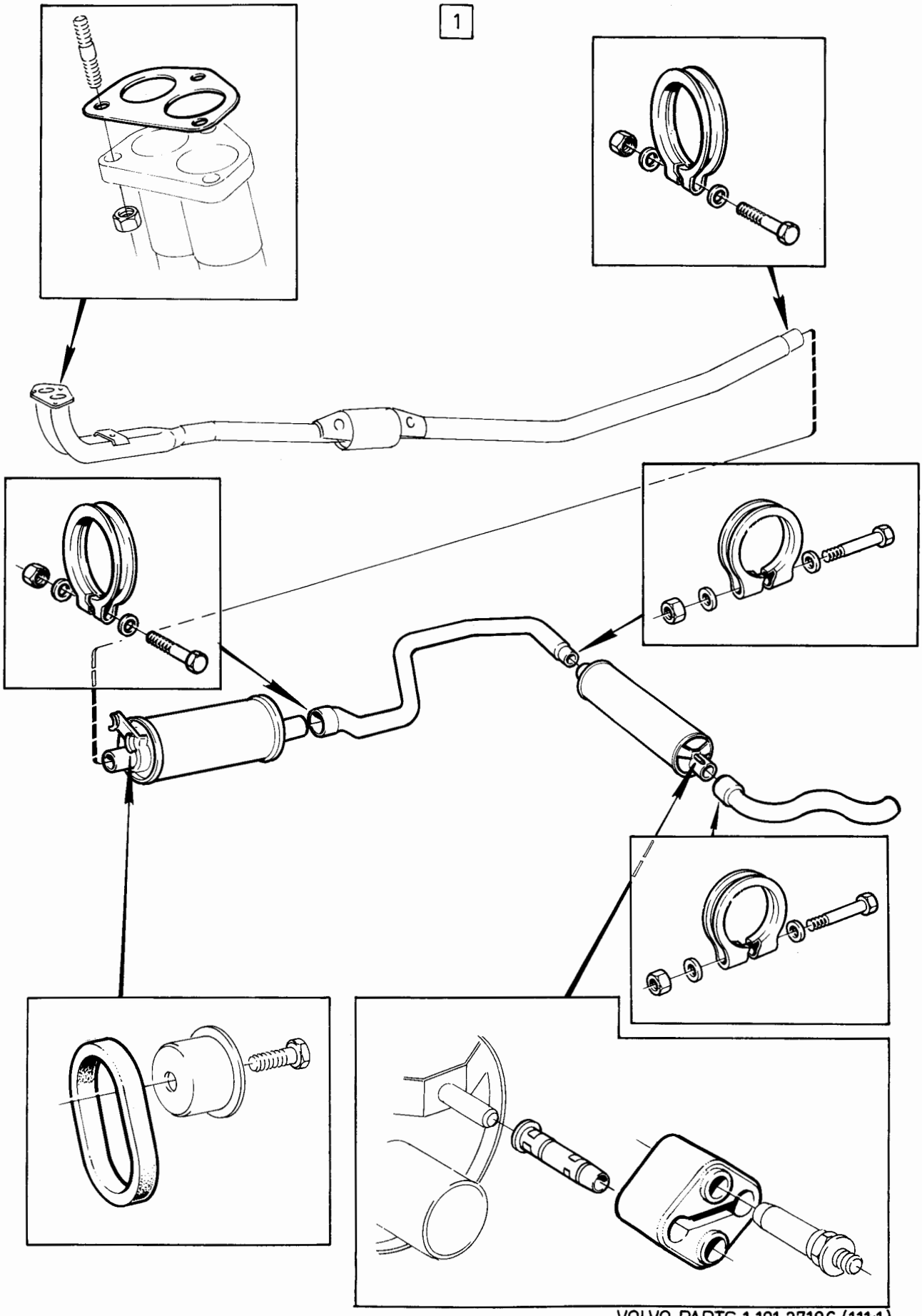
1

Sida Page	Grupp Group	Reparationssatser grupp 3	Repair kits group 3	Illustration	0450
40	10a	startmotor, strålkastarhus, tjuvlarm	starter motor, headlamp housing, burglar alarm	26400 1984-12	

Pos. Fig.	Antal/Quantity				Artikel nr Part No	Benämning	Description	Sats Kit	BPSR	Anmärkning Notes	
1	1	-	-	-	273521-5	Reparationssats, för tändfördelare 1219661, 1266478, 1306792, 1306872, 1332410	Repair kit for distributor 1219661, 1266478, 1306792, 1306872, 1332410		3		0020 0040 0060 0065 0066
2	1	-	-	-	1306169-2	Kontaktsats, för tändfördelare 1219661, 1266478, 1306792, 1306872, 1332410	Breaker point kit for distributor 1219661, 1266478, 1306792, 1306872, 1332410		1	(241664)	0080 0100 0120 0125 0126
3	1	-	-	-	275684-9	Tändledningssats	Ignition cable kit		1	B17, B19, B21, B23 242 CH-189179 244 CH-592109 245 CH-317939 262 CH-8374 264 CH-107609 265 CH-28319	[illegible] 0141 0142 0143 0144 0145 [illegible]
	1	-	-	-	275685-6	Tändledningssats	Ignition cable kit		1	B17, B19, B21A, B21E, B21F EXCL TURBO BOSCH IGNITION, B23 242 CH 189180-, 244 CH 592110-,245 CH 317940- 262 CH 8375-, 264 CH 107610-, 265 CH 28320-	[illegible] 0151 0152 0153 0154 0155 0156
	1	-	-	-	275692-2	Tändledningssats	Ignition cable kit		1	B21F EXCL TURBO CHRYSLER IGNITION	0160 0161
	1	-	-	-	275686-4	Tändledningssats	Ignition cable kit		1	B21E TURBO B21F TURBO	0162 0163
	1	-	-	-	275682-3	Tändledningssats	Ignition cable kit		1	B27A, B28A	0180
	1	-	-	-	275683-1	Tändledningssats	Ignition cable kit		1	B27E, B27F, B28F	0181 0200 0220
4	1	-	-	-	273540-5	Reparationssats för generator 1235908, 1257294, 1258894, 1308766, 1323230, 1323487, 1323488	Repair kit for alternator 1235908 1257294, 1258894, 1308766, 1323230 1323487, 1323488		2		0240 0260 0280 0281 0282
	1	-	-	-	1259571-6	Reparationssats för generator 1258367, 1258995, 1323351, 1323490	Repair kit for alternator 1258367, 1258995, 1323351, 1323490		2		[illegible] 0287 0288
5	1	-	-	-	273503-3	Reparationssats för generator 1235908, 1257294, 1258994, 1308766, 1323230, 1323487, 1323488	Repair kit for alternator 1235908 1257294, 1258994, 1308766, 1323230, 1323487, 1323488		2		0300 0320 0340 [illegible] 0346
6	1	-	-	-	243947-9	Elborstsats för generator 1235908, 1257294, 1258367, 1258994, 1258995 1308766, 1323230	Carbon brush kit for alternator 1235908 1257294, 1258367, 1258994, 1258995, 1308766, 1323230		2		0360 0380 0400 0401 0402
	1	-	-	-	244427-1	Elborstsats för generator 1323351, 1323487, 1323488, 1323490	Carbon brush kit for alternator 1323351, 1323487, 1323488, 1323490		2		0410 0411 0412 0413
7	1	-	-	-	1235936-0	Reparationssats främre gavel för generator 1235292	Repair kit forward end for alternator 1235292		2		0420 0440 0460 0480
8	1	-	-	-	1235932-9	Reparationssats bakre gavel för generator 1235292	Repair kit rear end for alternator 1235292		2		0500 0520 0540 0560

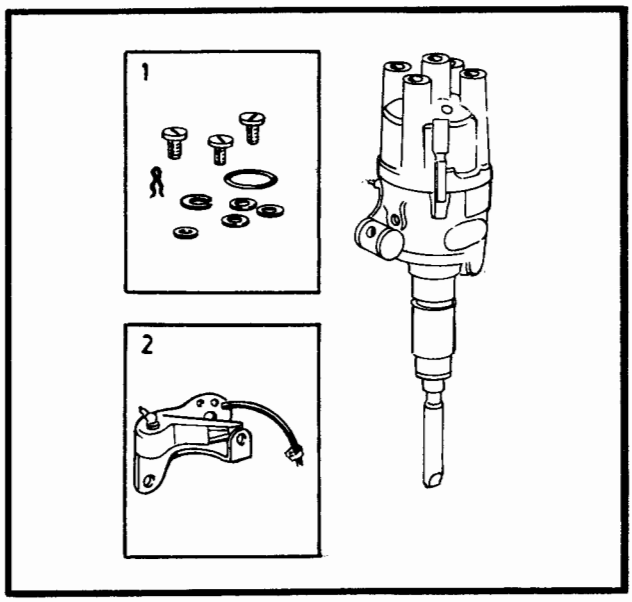
1
2

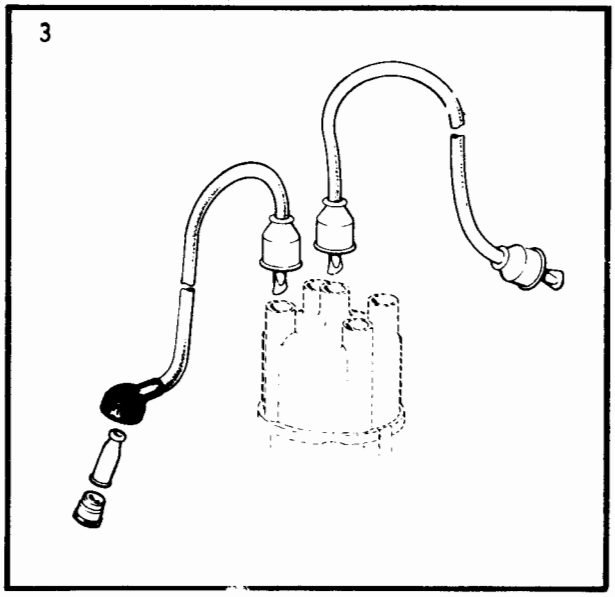
3

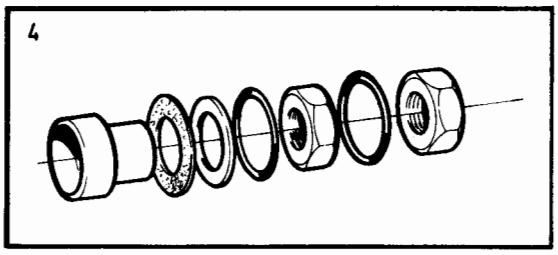
4

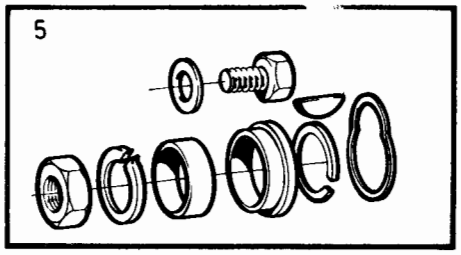
5

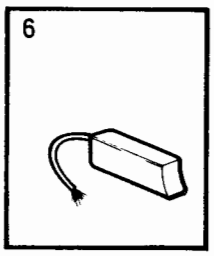
6

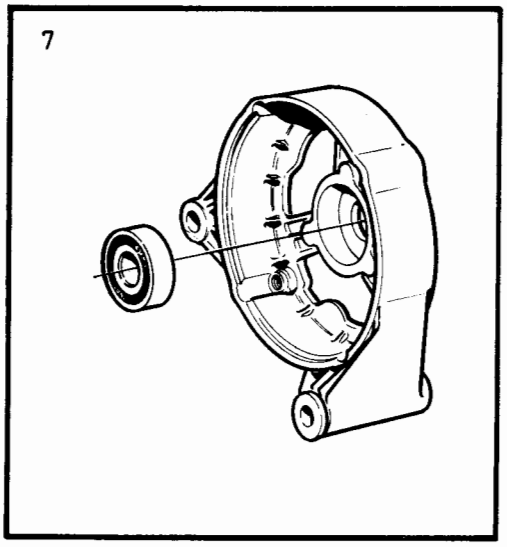
7

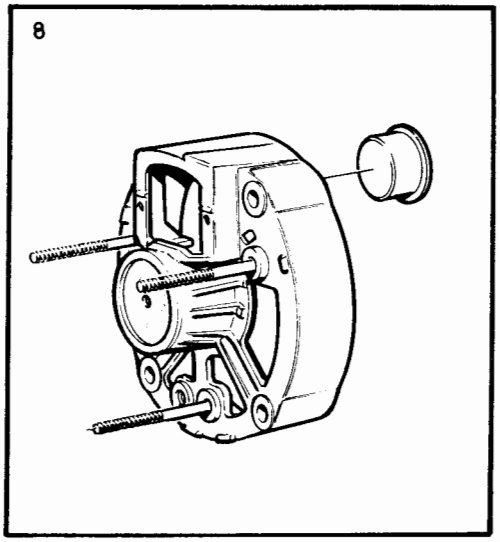
8

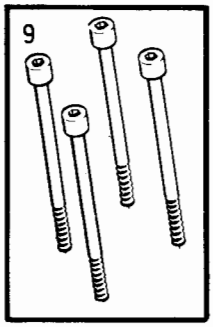
9

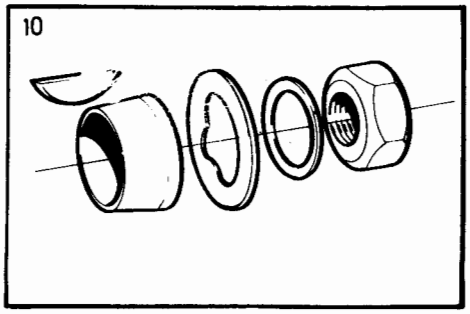
10

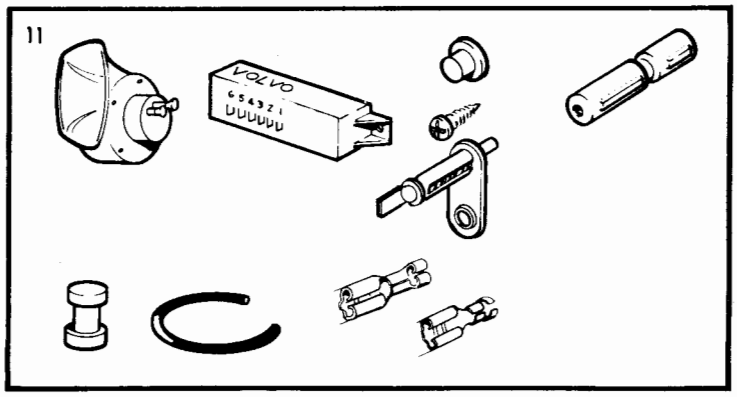
11
VOLVO

Sida Page	Grupp Group	Reparationssatser grupp 3 startmotor, strålkastarhus, tjuvlarm	Repair kits group 3 starter motor, headlamp housing, burglar alarm	Illustration 26400 1984-12	0450
42	10a				

Pos. Fig.	Antal/Quantity				Artikel nr Part No	Benämning	Description	Sats Kit	B P S R	Anmärkning Notes	
9	1	-	-	-	1235930-3	Reparationssats för generator 1235292	Repair kit for alternator 1235292		2		0580 0600 0620
	1	-	-	-	1259542-7	Reparationssats för generator 1269163	Repair kit for alternator 1269163		2		0640 0660 0680
10	1	-	-	-	1235939-4	Monteringssats remskiva för generator 1235292, 1269163	Mounting kit pulley for alternator 1235292, 1269163		2		0700 0720 0740
	1	-	-	-	1259570-8	Monteringssats remskiva för generator 1258367, 1258995	Mounting kit pulley for alternator 1258367, 1258995		2		0760 0780 0800
11	1	-	-	-	1128746-3	Sats för montering av tjuvlarm	Kit for mounting of burglar alarm		6		0820 0840

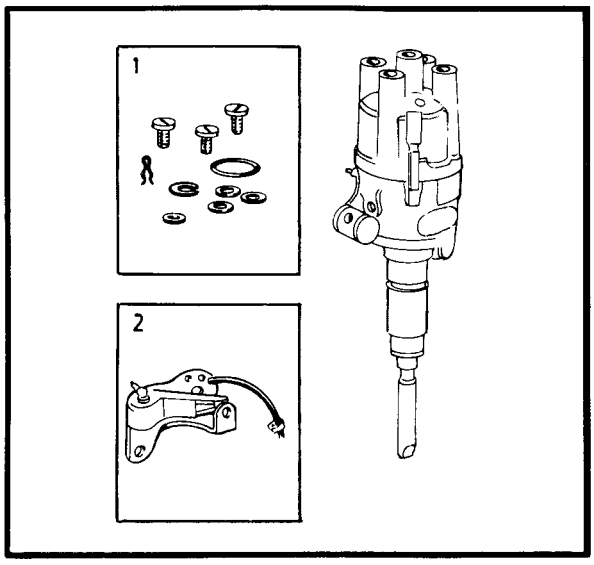
1
2

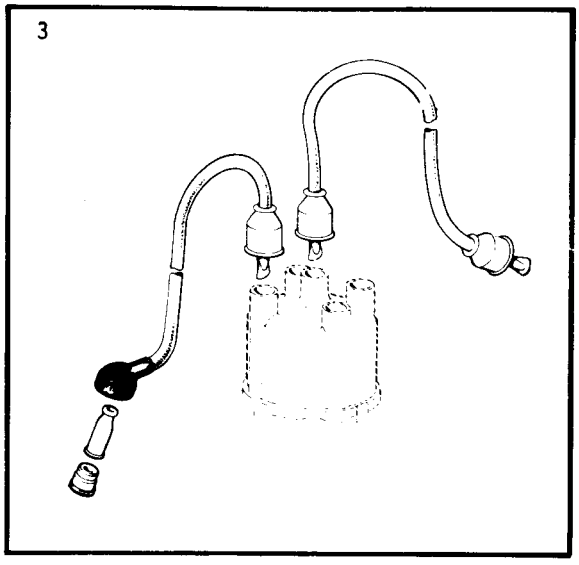
3

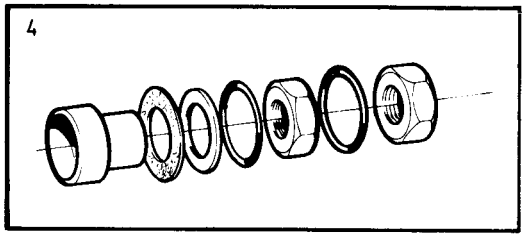
4

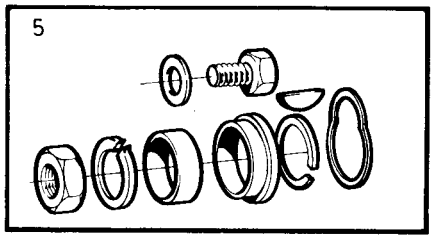
5

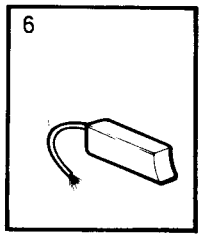
6

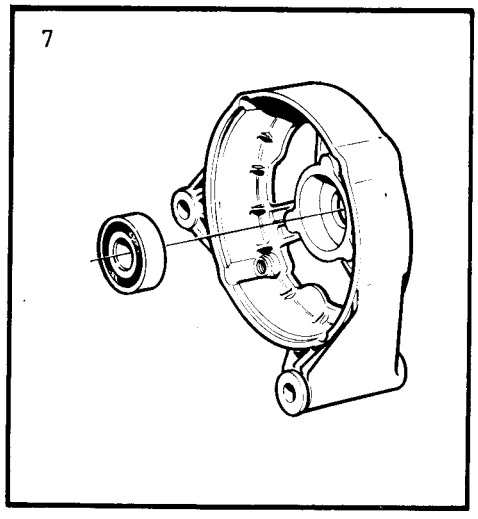
7

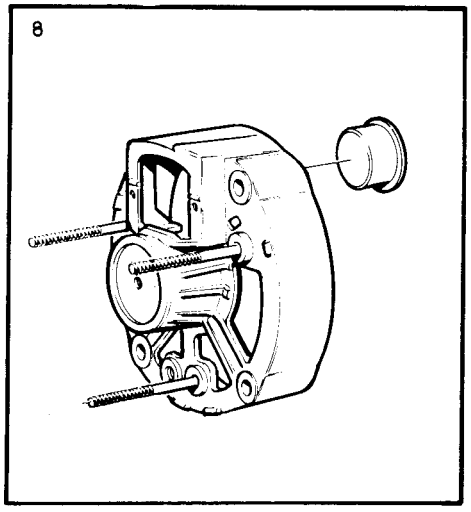
8

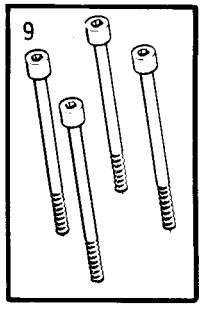
9

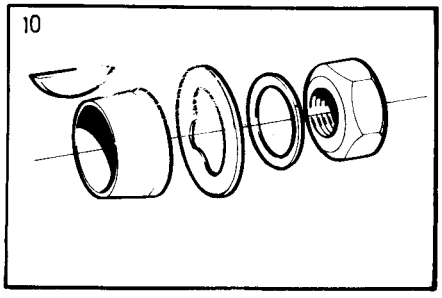
10

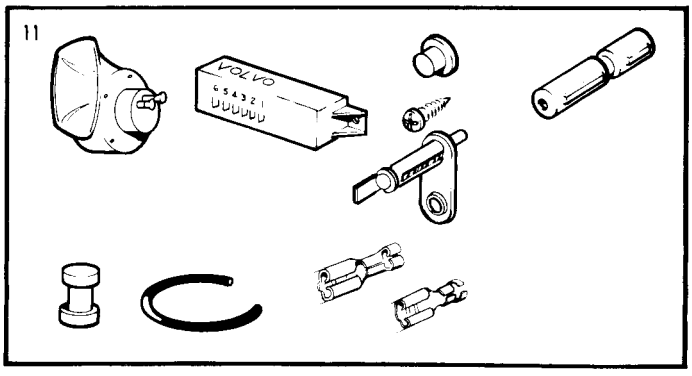
11
VOLVO

Sida Page	Grupp Group	Reparationssatser grupp 3 startmotor, strålkastarhus	Repair kits group 3 starter motor, headlamp housing	Illustration 37353 1984-12	0451
44	10a				

Pos. Fig.	Antal/Quantity				Artikel nr Part No	Benämning	Description	Sats Kit	BPSR	Anmärkning Notes	
1	1	-	-	-	241300-3	Reparationssats för startmotor 463856, 464316, 464317	Repair kit for starter motor 463856, 464316, 464317		3		0020 0040 0060
	1	-	-	-	1257691-4	Reparationssats för startmotor 1257325, 1257938, 1257939	Repair kit for starter motor 1257325, 1257938, 1257939		3		0080 0100 0120 0121
2	1	-	-	-	243910-7	Elborstsats för startmotor 463856, 464316, 464317	Carbon brush kit for starter motor 463856, 464316, 464317		1	(834518)	0140 0160 0180
	1	-	-	-	1257686-4	Elborstsats för startmotor 1257325, 1257938	Carbon brush kit for starter motor 1257325, 1257938		1		0200 0220 0240
	1	-	-	-	1328136-5	Elborstsats för startmotor 1257939	Carbon brush kit for starter motor 1257939		1		0250 0251 0252
3	1	-	-	-	1276450-2	Justerbrickssats för startmotor 1276194	Thrust washer kit for starter motor 1276194		3	B21 JAPAN	0280 0300
4	1	-	-	-	1276451-0	Drevstoppsats för startmotor 1276194	Pinion stopper kit for starter motor 1276194		3	B21 JAPAN	0320 0340 0360
5	1	-	-	-	1276468-4	Skruvsats för startmotor 1276194	Screw kit for starter motor 1276194		3	B21 JAPAN	0380 0400 0420
6	1	-	-	-	1276463-5	Packningssats för startmotor 1276194	Dust cover kit for starter motor 1276194		3	B21 JAPAN	0440 0460 0480
7	1	-	-	-	1276464-3	Kopplingsarmssats för startmotor 1276194	Shift lever kit for starter motor 1276194		3	B21 JAPAN	0500 0520 0540
8	1	-	-	-	273576-9	Sats för byte av strålkastarhus	Kit for replacement headlamp housing		2	EXCL USA, CAN	0560 0580
9	1	-	-	-	273577-7	Torkarbladssats strålkastare	Wiper blade kit headlamp		1	H4	0600 0620
	1	-	-	-	273578-5	Torkarbladssats strålkastare	Wiper blade kit headlamp		1	NORMALLJUS NORMAL LIGHT	0640 0660
10	1	-	-	-	1235684-6	Justeringssats strålkastare kvadratiska	Adjuster kit headlamp square-shaped		2		0700 0720
11	1	-	-	-	271404-6	Glödlampssats	Bulb kit		1		0740

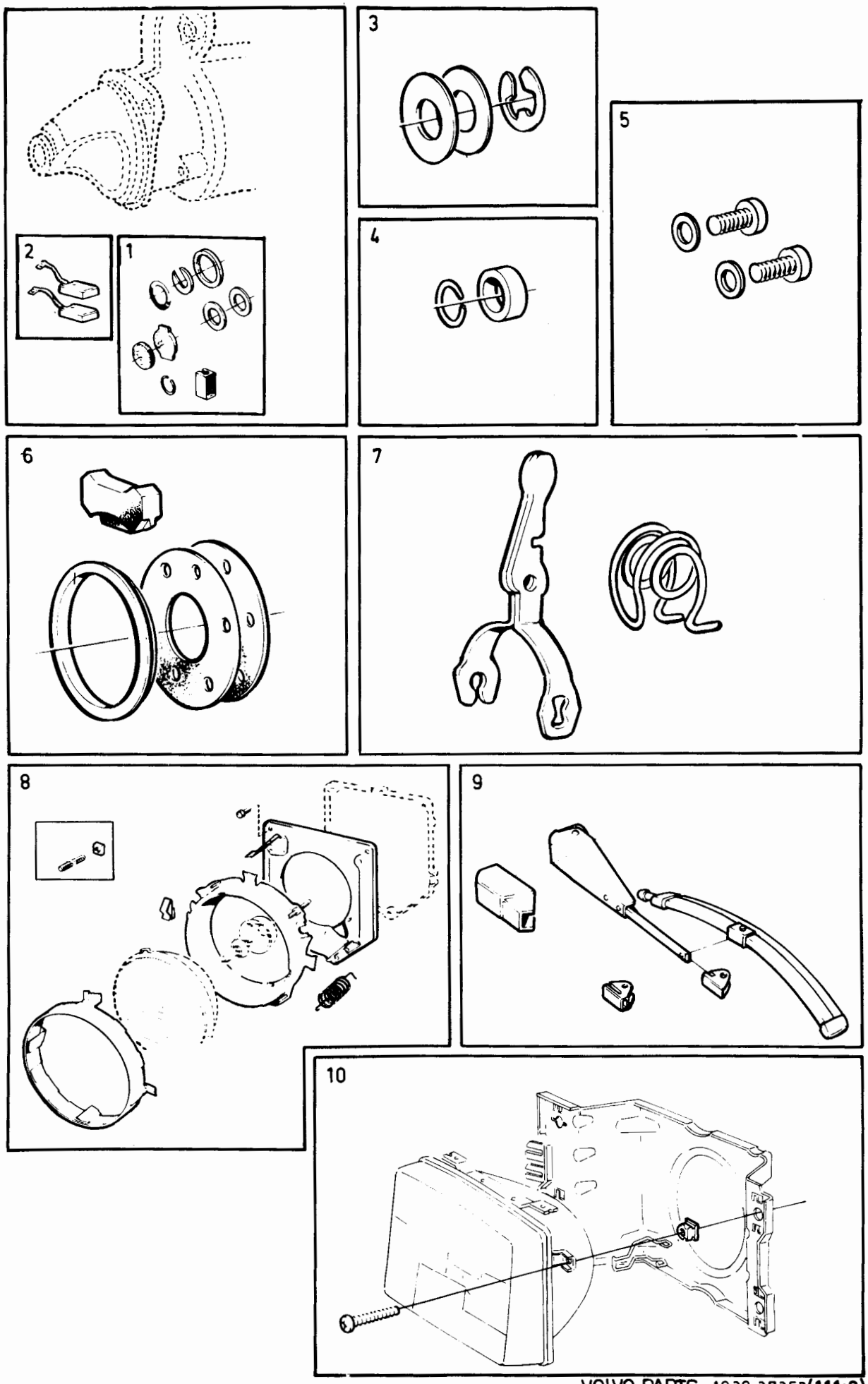
1
2
3
4
5
6
7
8
9
10

Sida / Page: 46
Grupp / Group: 10a

Reparationssatser grupp 3 — Repair kits group 3
glödlampsatser — bulb kits

Illustration 37354 1984-12 0452

	Pos. Fig.	Antal/Quantity				Artikel nr Part No	Benämning	Description	Sats Kit	B P S R	Anmärkning Notes	
	1	ERF	-	-	-	271404-6	Glödlamps och säkringssats	Bulb and fuse kit		1		0020 0040
		1	-	-	-	963187-0	•Glödlampa	•Bulb		1	12V 60/55W P4T38	0060
		1	-	-	-	964212-5	•Glödlampa	•Bulb		1	12V 32/3CP BAY15D	0080
		1	-	-	-	965826-1	•Glödlampa	•Bulb		1	12V 21W BA15S	0100
		1	-	-	-	965828-7	•Glödlampa	•Bulb		1	12V 5W BA15S	0120
		1	-	-	-	965831-1	•Glödlampa	•Bulb		1	12V 5W SV8,5	0140
		1	-	-	-	11433-0	•Säkring	•Fuse		1	8 A	0160
		1	-	-	-	942545-5	•Säkring	•Fuse		1	5 A	0180
		-	-	-	-							0200
x	2	ERF	-	-	-	271406-1	Glödlampsats	Bulb kit		1		0
		2	-	-	-	182039-8	•Glödlampa	•Bulb		1	12V 10W SV8,5	0240
		-	-	-	-							0260
x	3	ERF	-	-	-	271407-9	Glödlampsats	Bulb kit		1		0280
		2	-	-	-	192451-3	•Glödlampa	•Bulb		1	12V 4W BA9S	0300

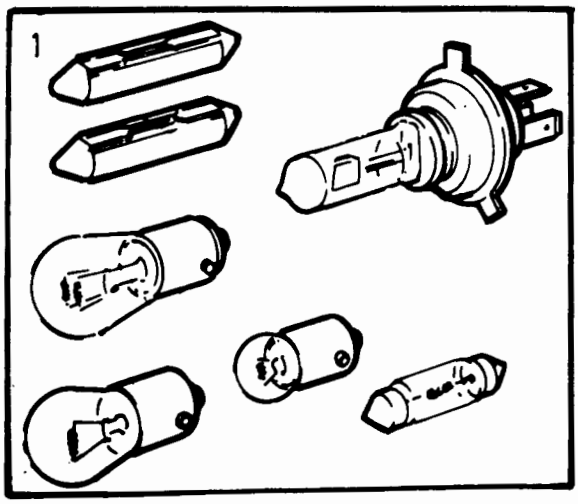
1

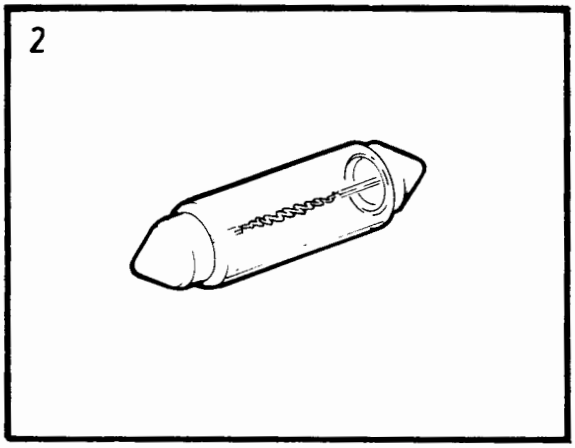
2

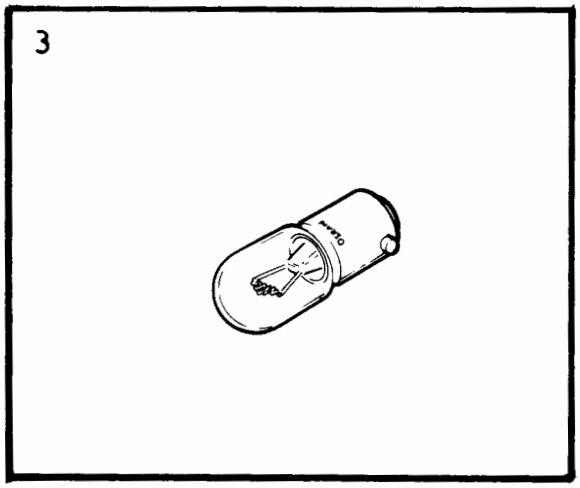
3

Sida Page	Grupp Group	Reparationssatser grupp 4	Repair kits group 4	Illustration	0500
48	10a	huvudcylinder, manövercylinder, koppling	master cylinder, operating cylinder clutch	33488 1984-12	

Pos. Fig.	Antal/Quantity				Artikel nr Part No	Benämning	Description	Sats Kit	B P S R	Anmärkning Notes	
1	1	-	-	-	275933-0	Lamellbeläggssats	Clutch facing kit		2	B17, B19, B21, B23, D20, D24	0020 0030
	1	-	-	-	275930-6	Lamellbeläggsats	Clutch facing kit		2	B27, B28	0040 0060
2	1	-	-	-	273696-5	Reparationssats, huvudcylinder	Repair kit master cylinder		2	HST. B17,B19,B21,B23, D20, D24	0080 0100
3	1	-	-	-	273345-9	Reparationssats, huvudcylinder	Repair kit master cylinder		2	B27, B28	0120 0140 0160
4	1	-	-	-	273357-4	Reparationssats, manövercylinder	Repair kit operating cylinder		2	HST. B17,B19,B21,B23, D20, D24	0180 [illegible]
5	1	-	-	-	273733-6	Reparationssats manövercylinder	Repair kit operating cylinder		2	B27, B28	[illegible] 0240 0260
6	1	-	-	-	273659-3	Fjädersats (koppling) överväxel	Spring kit (clutch) overdrive		4	VXL M46	0280 0300
7	1	-	-	-	1209726-7	Stålrullesats(frihjul) Överväxel	Steel roller kit (freewheel) overdrive		8	VXL M46 (273152) ERS AV 274043-9	[illegible]
x 8	1	-	-	-	274043-9	Frihjulssats	Freewheel kit		3	VXL M46 (273969)	0350 0355
9	1	-	-	-	273768-2	Sats för byte av koppling	Replacement kit for clutch		2	240. B17, B19, B21	0360 0380

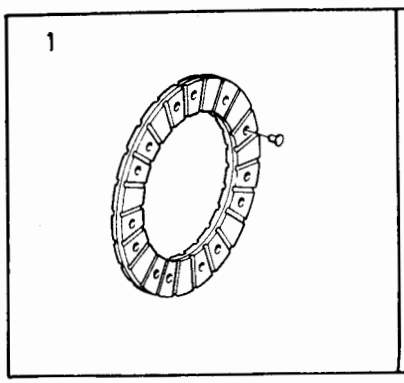

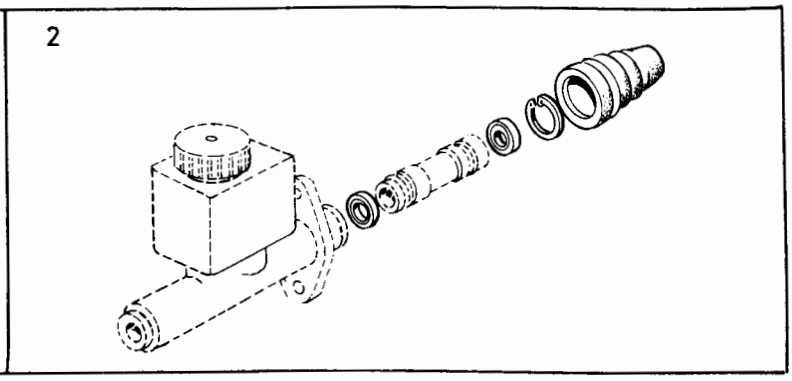

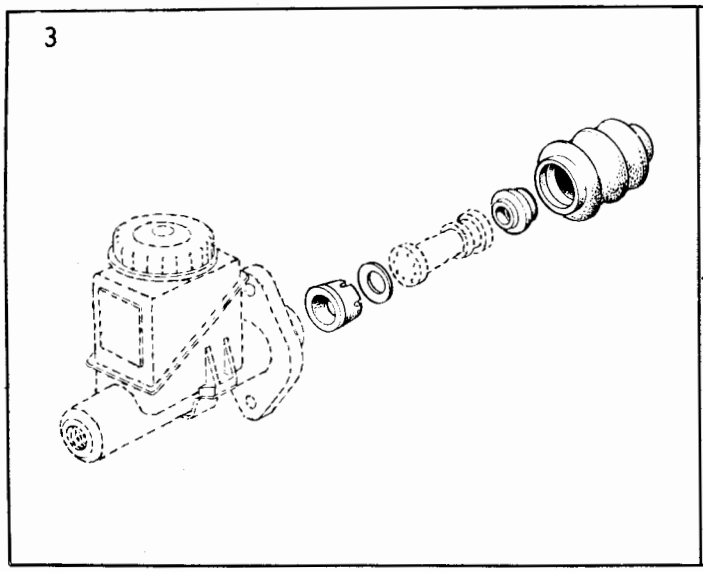

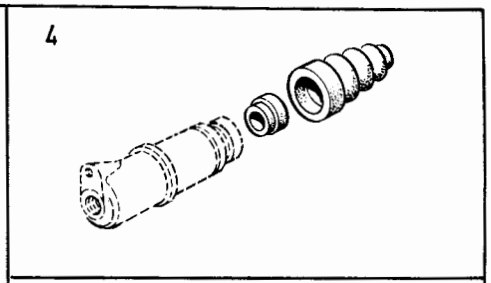

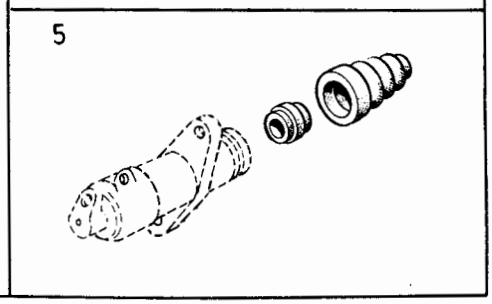

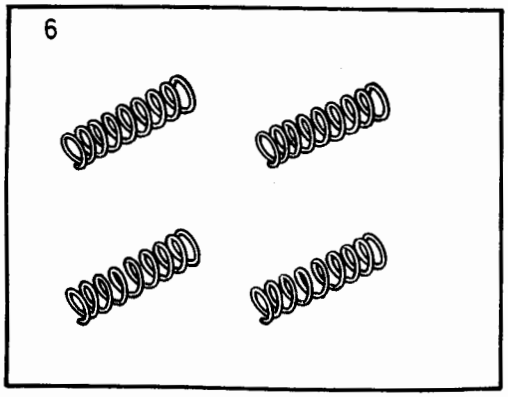

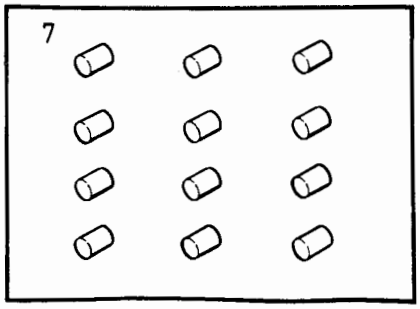

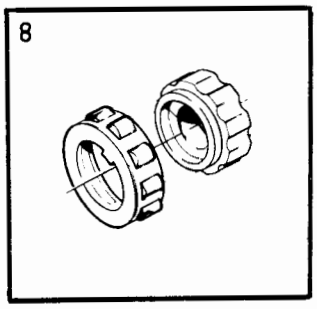

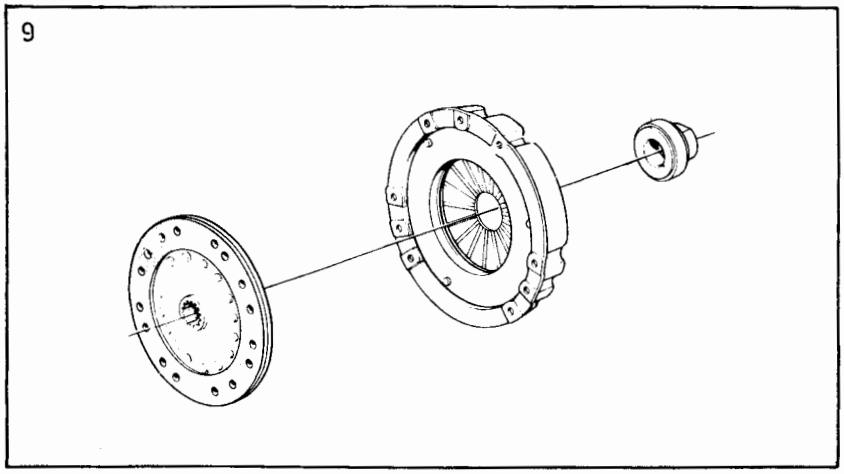

VOLVO PARTS
1 101 33488
(111 : 3)

Sida / Page: 50

Grupp / Group: 10a

Reparationssatser grupp 4
växellåda BW55, AW55

Repair kits group 4
gearbox BW55, AW55

Illustration 29941
1984-12

Pos. Fig.	Antal/Quantity BW55	AW55			Artikel nr Part No	Benämning	Description	Sats Kit	B P S R	Anmärkning Notes	
											0550
1	1	-	-	-	273806-0	Lamellsats, B3	Disc kit, B3		3	(273418) B23, B27, B28	0020
	1	-	-	-	273602-3	Lamellsats, B3	Disc kit, B3		8	B17, B19, B21, D20,D24	0040
										EXCL B21F VXL MARKED	0041
										027 GRÖN/GREEN.	0042
										ERS AV 273807-8	0043
	1	-	-	-	273807-8	Lamellsats, B3	Disc kit		3	B21F VXL MARKED 027	0045
	-	1	-	-	273485-3	Lamellsats B3	Disc kit B3		3		0060
											0080
2	1	-	-	-	273701-3	Lamellsats B2	Disc kit B2		3	EXCL B21F	0100
	1	-	-	-	273702-1	Lamellsats B2	Disc kit B2		3	B21F	0120
	-	1	-	-	273484-6	Lamellsats B2	Disc kit B2		3		0
	-	-	-	-							0160
3	1	-	-	-	273700-5	Lamellsats B1	Disc kit B1		3		0180
	-	1	-	-	273483-8	Lamellsats B1	Disc kit B1		3		0200
4	-	3	-	-	273489-5	Fjädersats, B1, B2, B3	Spring kit B1 B2 B3		4		0220
											0240
5	1	-	-	-	273498-6	Frihjulssats	Freewheel kit		4	(273424)	[illegible]
	-	1	-	-	273491-1	Frihjulssats	Freewheel kit		3		[illegible]
											0300
6	1	-	-	-	273414-3	Lamellsats C1	Disc kit, C1		3	B23, B27, B28	0320
	1	-	-	-	273649-4	Lamellsats C1	Disc kit C1		3	B17,B19,B21,D20,D24	0340
	-	1	-	-	273481-2	Lamellsats C1	Disc kit C1		3		0360
											0380
7	1	-	-	-	273415-0	Lamellsats C2	Disc kit C2		3		0400
	-	1	-	-	273482-0	Lamellsats C2	Disc kit C2		3		0420
8	-	1	-	-	273488-7	Fjädersats	Spring kit		4		0440
											0460

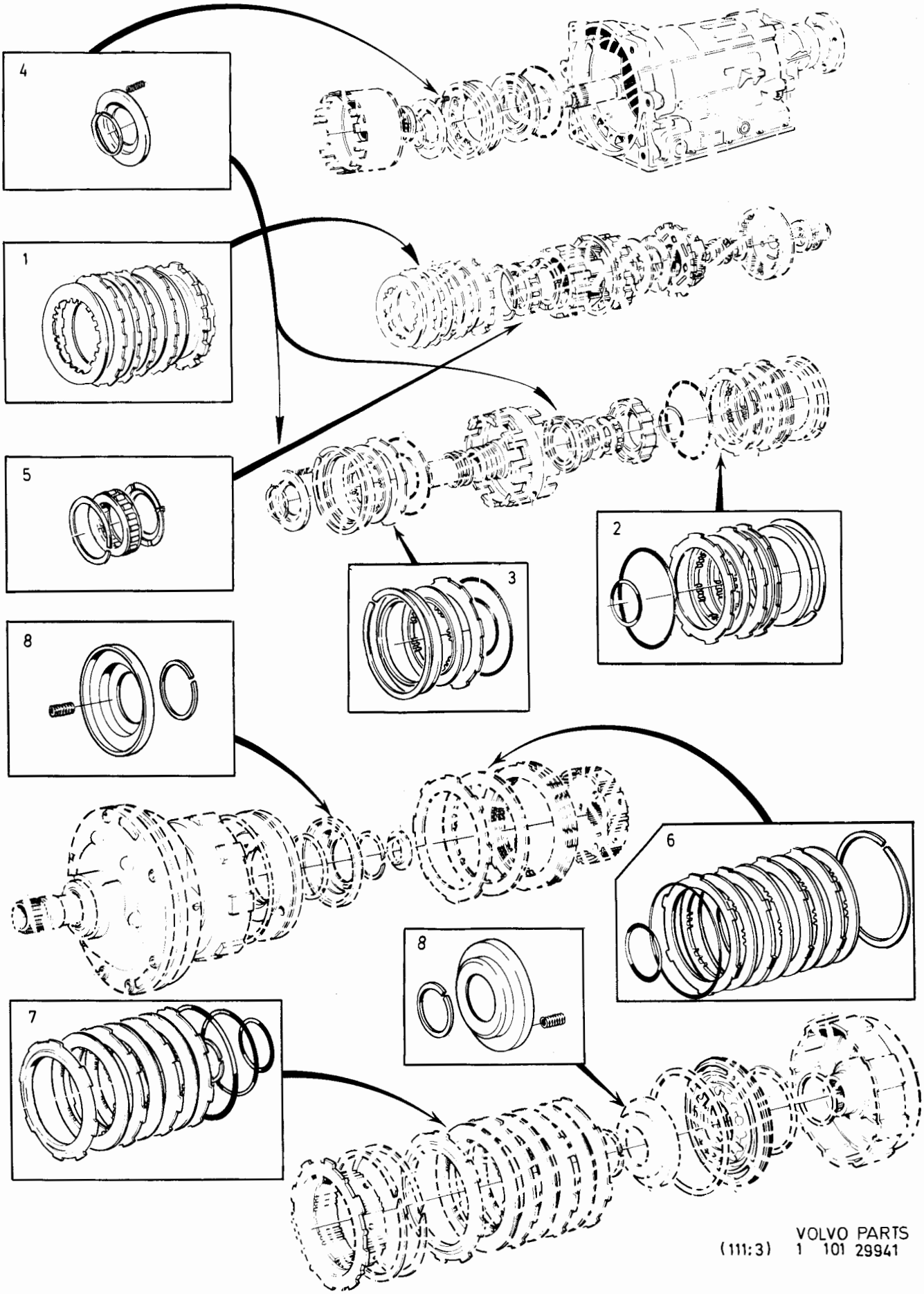
4
1
5
3
2
8
6
8
7

Sida Page	Grupp Group	Reparationssatser grupp 4	Repair kits group 4	Illustration	0600
		växellåda BW55, AW55	gearbox BW55, AW55	20948	
52	10a			1984-12	

Pos. Fig.	Antal/Quantity BW55	AW55			Artikel nr Part No	Benämning	Description	Sats Kit	B P S R	Anmärkning Notes	
1	1	-	-	-	273875-5	Packningssats,	Gasket kit,		3	(273685)	0020
						växellåda	gearbox				0040
	-	1	-	-	273809-4	Packningssats	Gasket kit,		3	(273652)	0060
						växellåda	gearbox				0080
2	1	-	-	-	273808-6	Tätnings och o-rings-	Rubber ring and oil		3	(273743)	0100
						sats	seal kit				0120
	-	1	-	-	273486-1	Tätnings och o-rings	Rubber ring and oil		3		0140
						sats	seal kit				0160
3	1	-	-	-	273420-0	Tätningsringssats	Seal-piston ring kit		3		0180
	-	1	-	-	273487-9	Tätningsringssats	Seal-piston ring kit		3		0200
4	1	-	-	-	273423-4	Nållager och tryck-	Needle bearing and		3		[illegible]
						bricksats	thrust washer kit				0240
	-	1	-	-	273490-3	Nållager och tryck-	Needle bearing kit		3		0260
						bricksats	thrust washer kit				0280
5	1	-	-	-	273426-7	Fjädersats för	Spring kit for valve		3		0300
						kontrollsystem	bodies assembly				0320
	-	1	-	-	273732-8	Fjädersats för	Spring kit for valve		4		[illegible]
						kontrollsystem	bodies assembly				[illegible]
6	1	-	-	-	273730-2	Kolvringssats	Piston ring kit		3		0380
	-	1	-	-	273494-5	Kolvringssats	Piston ring kit		3		0400
7	1	-	-	-	273611-4	Fjädersats,	Spring kit		3	B27, B28	0420
						ackumulatorkolv	accumulator piston			B21F	0440
	1	-	-	-	273689-0	Fjädersats,	Spring kit,		4	B19A, B21A, B23A	0480
						ackumulatorkolv	accumulator piston				0500
	1	-	-	-	273690-8	Fjädersats,	Spring kit,		4	B17A, B19E, B21E, B23E	0520
						ackumulatorkolv	accumulator piston			D20,D24	0540
	-	1	-	-	273495-2	Fjädersats,	Spring kit		4	B21F	0560
						ackumulatorkolv	accumulator piston				0580

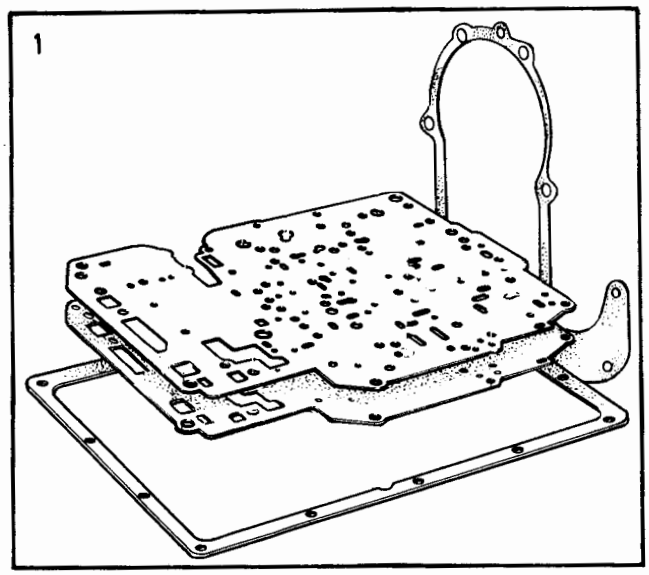
1

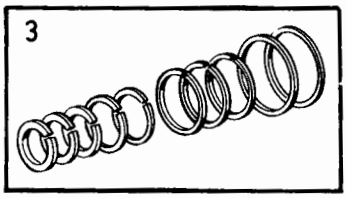
3

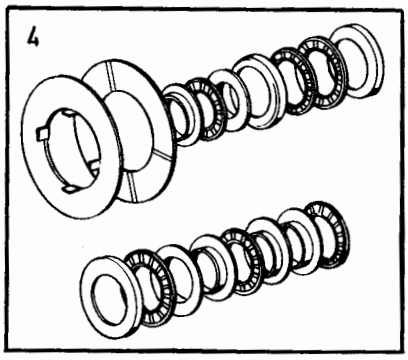
4

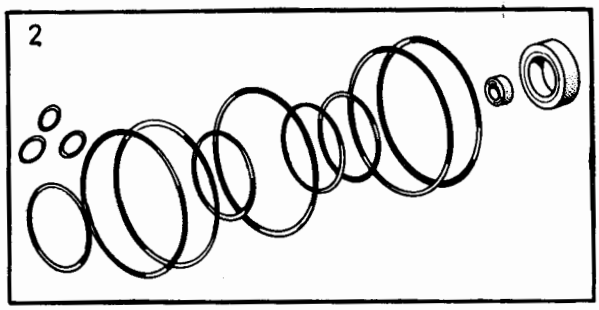
2

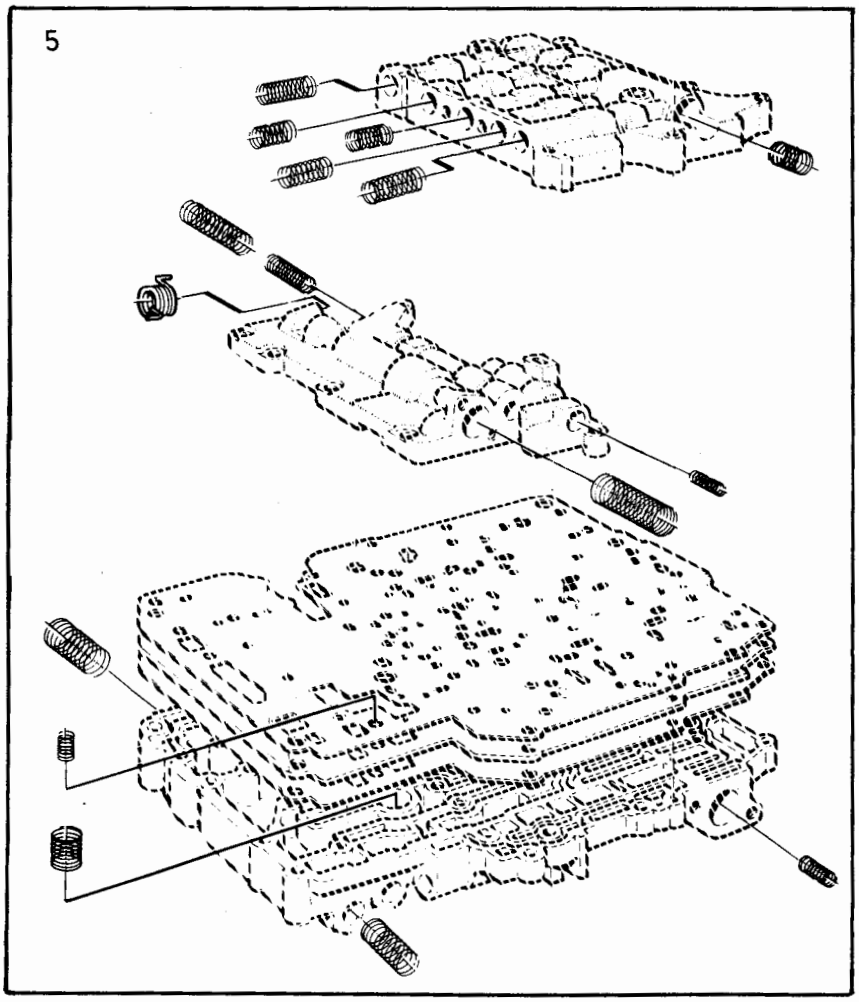
5

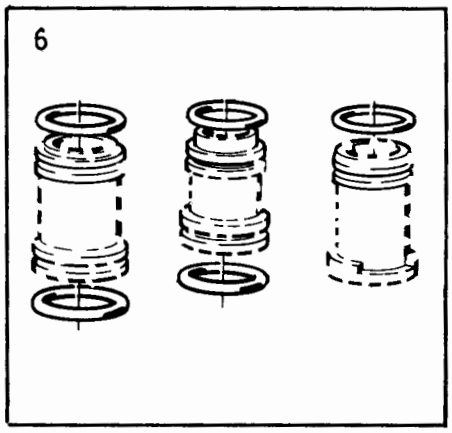
6

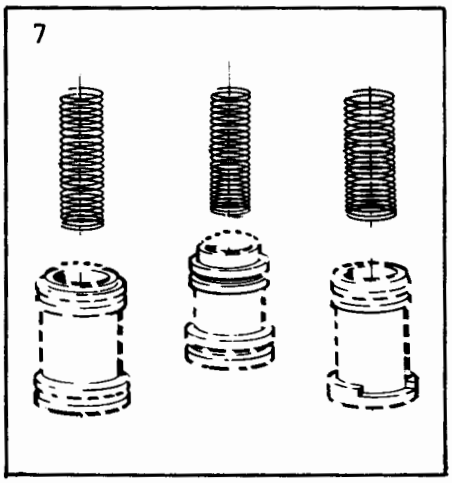
7

Sida Page	Grupp Group	Reparationssatser, Grupp 4	Repair kits, Group 4	Illustration	0625
		Växellåda AW70, AW71	Gearbox AW70, AW71	34965	
54	10a			1984-12	

Pos. Fig.	Antal/Quantity AW 70	AW 71			Artikel nr Part No	Benämning	Description	Sats Kit	BPSR	Anmärkning Notes	
1	1	-	-	-	273883-9	Renoveringssats, för byte av broms- och kopplings-lameller B0, B1, B2, B3, C0, C1,	Overhaul kit, for replacement of disc,clutch and facing assembly B0, B1, B2, B3, C0, C1,		3	AW70	0020 0040 0060 0080 0100 0120
	-	1	-	-	273886-2	Renoveringssats, för byte av broms- och kopplings-lameller B0, B1, B2, B3, C0, C1,	Overhaul kit, for replacement of disc,clutch and facing assembly B0, B1, B2, B3, C0, C1,		3	AW71	0140 0160 0180 0200 0240
2	1	-	-	-		•Packnings- tryck- bricks- och tätningsringssats	•Gasket, thrust washer and seal ring kit	S		SE SIDA 56, 8-J21	0260 0280 0300 0320
	-	1	-	-		•Packnings- tryck- Bricks- och Tätningsringssats	•Gasket, thrust Washer and Seal ring kit	S		SE SIDA 56, 8-J21	0360 0380 0400

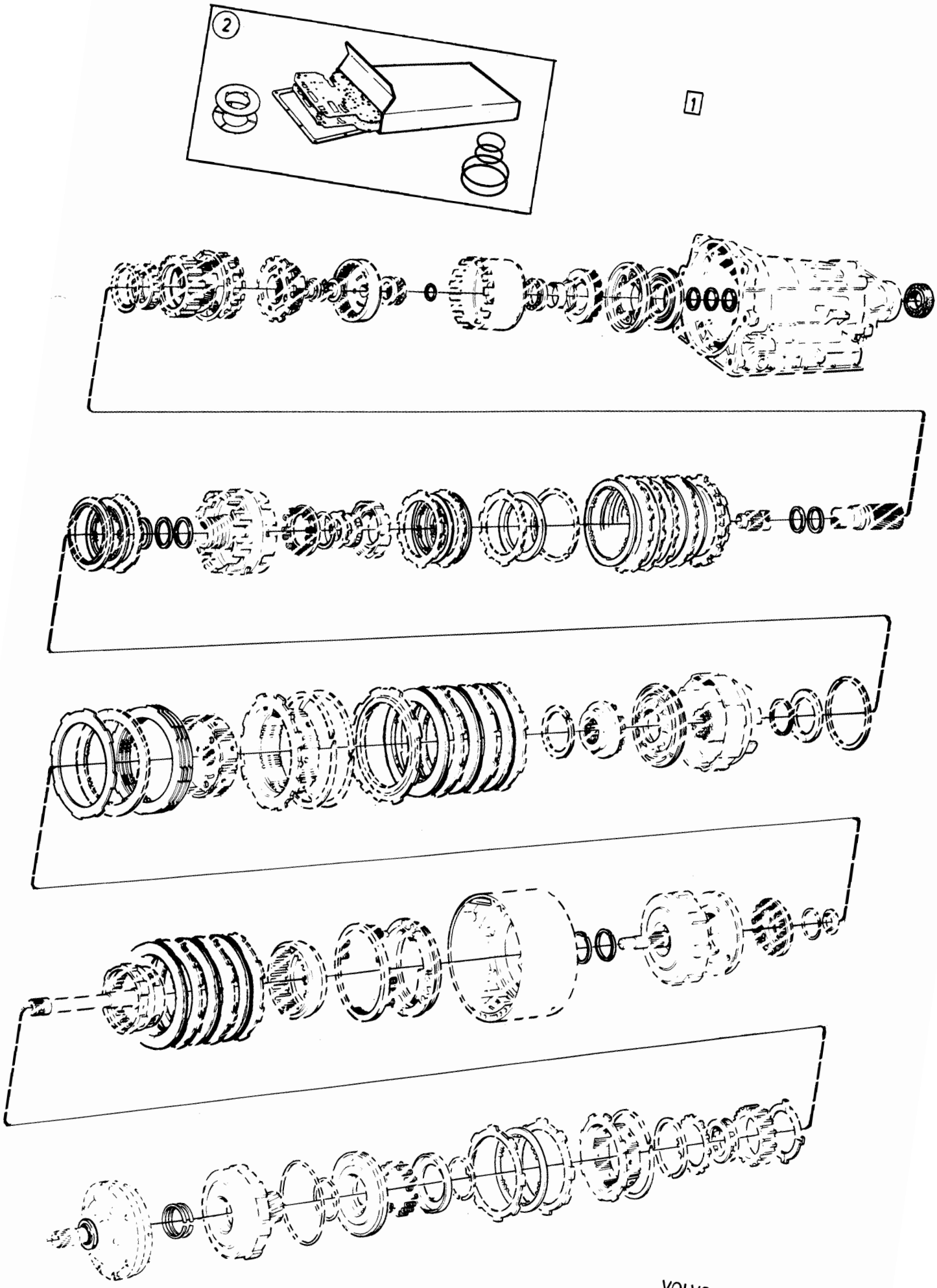
2
1

Sida Page	Grupp Group	Reparationssatser, Grupp 4	Repair kits, Group 4	Illustration	0630
56	10a	Växellåda AW70, AW71	Gearbox AW70, AW71	37422 1984-12	

	Pos. Fig.	Antal/Quantity AW 70	AW 71			Artikel nr Part No	Benämning	Description	Sats Kit	B P S R	Anmärkning Notes	
	1	1	-	-	-	273882-1	Packnings- tryck- bricks- och tätningsringssats	Gasket, thrust washer and seal ring kit	S	3	AW70	0020 0040 0060 0080
		-	1	-	-	273885-4	Packnings- tryck- bricks- och tätningsringssats	Gasket, thrust washer and seal ring kit	S	3	AW71	0100 0120 0140 0160
	2	1	-	-	-	273884-7	Fjädersats, kontrollsystem	Spring kit, valve bodies		4		0180 0200 0
		-	1	-	-	273887-0	Fjädersats, kontrollsystem	Spring kit, valve bodies		4		0240 0260
x	3	1	1	-	-	274029-8	Packningssats, växellåda	Gasket, gearbox		3		0280 0290
		1	1	-	-		Renoveringssats	Overhaulkit			SE SIDA 54, 8-J19	0300

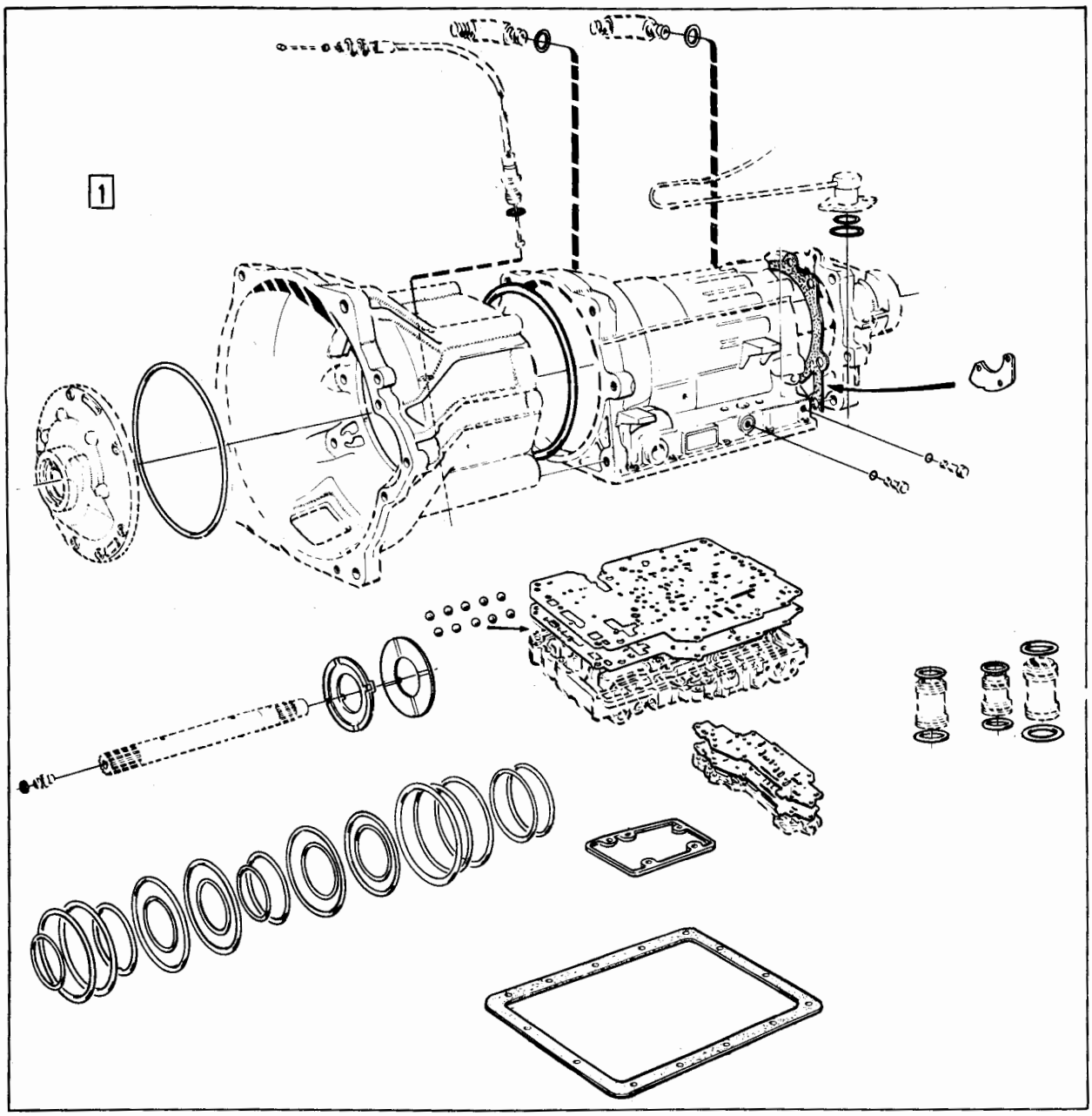

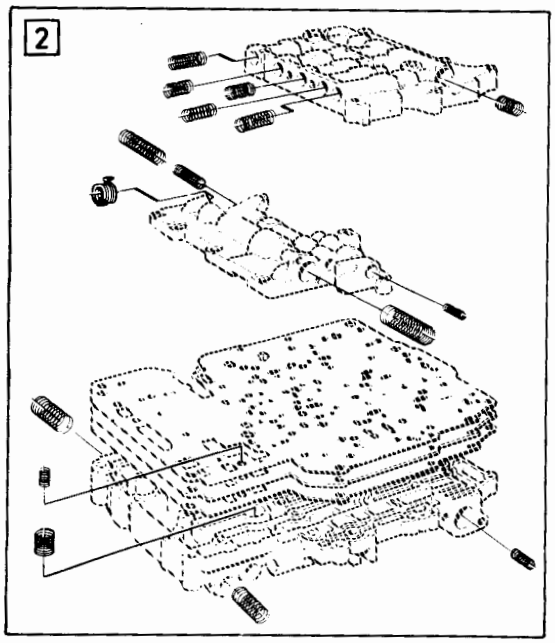

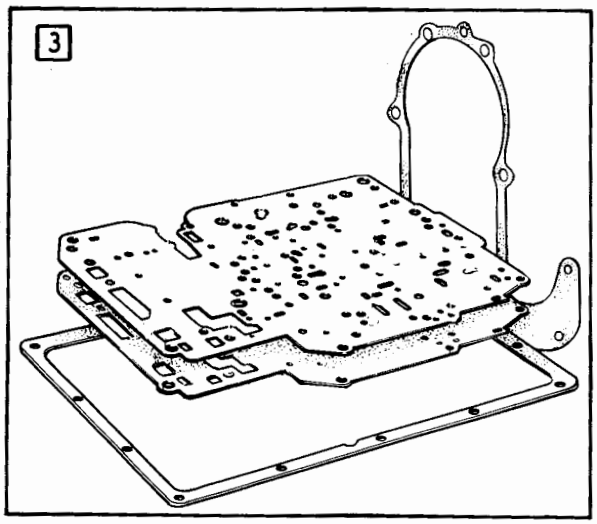

VOLVO PARTS
1 101 37422
(11F:3)

Sida Page	Grupp Group	Reparationssatser grupp 4 differentialdrev, kronhjul och pinjong	Repair kits group 4 differential gear, crown wheel and pinion	Illustration 34949 1984-12	0650
58	10a				

Pos. Fig.	Antal/Quantity				Artikel nr Part No	Benämning	Description	Sats Kit	B P S R	Anmärkning Notes	
1	1	-	-	-	273224-6	Differentialdrevsats	Differential drive gear kit		3		0020 0040
2	1	-	-	-	273924-1	Kronhjul och pinjongsats	Final drive crown wheel/pinion		3	BXL UTV 3.15/1 BXL MARKED 1216159	0060 0061
	1	-	-	-	273139-6	Kronhjul och pinjongsats	Final drive crown wheel/pinion		3	BXL UTV 3.31/1 BXL MARKED 1216129, 1216130.	0080 0100 0120
	1	-	-	-	273410-1	Kronhjul och pinjongsats	Final drive crown wheel/pinion		3	BXL UTV 3.54/1 BXL MARKED 1216098, 1216102, 1216111, 1216112.	0140 0160 0180 0200
	1	-	-	-	273800-3	Kronhjul och pinjongsats	Final drive crown wheel/pinion		3	BXL UTV 3.54/1 BXL MARKED 1216119, 1216127, 1216128, 1216136, 1216137	0220 0240 0260 0280
	1	-	-	-	273409-3	Kronhjul och pinjongsats	Final drive crown wheel/pinion		3	BXL UTV 3.73/1 BXL MARKED 1216097, 1216101, 1216120, 1216123.	0300 0320 0340 0360
	1	-	-	-	273472-1	Kronhjul och pinjongsats	Final drive crown wheel/pinion		3	BXL UTV 3.73/1 BXL MARKED 1216096, 1216100, 1216106, 1216105, 1216108, 1216118.	0380 0400 0420 0440 0460
	1	-	-	-	273408-5	Kronhjul och pinjongsats	Final drive crown wheel/pinion		3	BXL UTV 3.91/1 BXL MARKED 1216094, 1216095, 1216099, 1216104, 1216117, 1216131.	0480 0500 0520 0540 0560
	1	-	-	-	273980-3	Kronhjul och pinjongsats	Final drive crown wheel/pinion		3	BXL UTV 3.91/1 BXL MARKED 1216162	0570 0571
	1	-	-	-	273798-9	Kronhjul och pinjongsats	Final drive crown wheel/pinion		3	BXL UTV 4.56/1 BXL MARKED 1216103	0580 0600
3	1	-	-	-	273872-2	Bakhjulslagersats	Rear wheel bearing kit		1		0620 0640

1

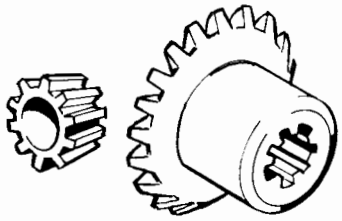

2

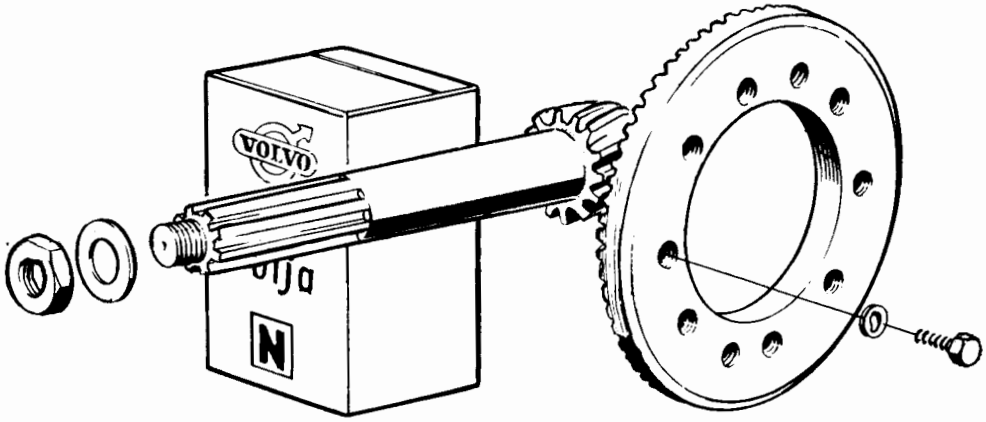

3

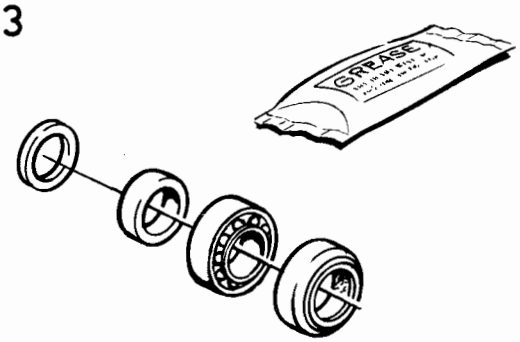

VOLVO PARTS
1 101 34949
(111:3)

Sida Page	Grupp Group	Reparationssatser, Grupp 5	Repair kits, Group 5	Illustration	0700
		framhjulsbroms, bakhjulsbroms	front wheel brake, rear wheel brake	24903	
60	10a			1984-12	

Pos. Fig.	Antal/Quantity				Artikel nr Part No	Benämning	Description	Sats Kit	B P S R	Anmärkning Notes	
1	1	-	-	-	272779-0	Bromsklotssats, framhjul	Brake pad kit, front wheel		1	GIRLING (272673)	0020 0040
	1	-	-	-	272814-5	Bromsklotssats, framhjul, med asbestfria belägg	Brake pad kit, front wheel, whith non asbestos brake pad		8	GIRLING	0060 0080 0100 0120 0140
	1	-	-	-	272780-8	Bromsklotssats, bakhjul	Brake pad kit, rear wheel		1	GIRLING (272674)	0160 0180
	1	-	-	-	272815-2	Bromsklotssats, bakhjul, med asbestfria belägg	Brake pad kit, rear wheel, with non asbestos brake pad		8	GIRLING	0200 [illegible]
	1	-	-	-	272782-4	Bromsklotssats, bakhjul	Brake pad kit, rear wheel		1	ATE (272675)	0260 0280
	1	-	-	-	272817-8	Bromsklotssats, bakhjul, med asbestfria belägg	Brake pad kit, rear wheel, with non asbestos brake pad		8	ATE	0300 0320 [illegible] 0380
2	1	-	-	-	272648-7	Reparationsats, framhjulsbroms	Repair kit, front wheel brakes		1	GIRLING	0400 0420
3	1	-	-	-	272691-7	Reparationssats framhjulsbroms monterinsdetaljer	Repair kit, front wheel brakes mounting parts		1	GIRLING VENTILERAD VENTILATED	0440 0460 0480
	1	-	-	-	272637-0	Reparationssats framhjulsbroms monteringsdetaljer	Repair kit, front wheel brakes mounting parts		1	GIRLING EJ VENTILERAD NOT VENTLATED	0500 0520 0540 0560 0580
4	1	-	-	-	273114-9	Reparationssats, bakhjulsbroms	Repair kit rear wheel brakes		1	GIRLING	0600 0620
5	1	-	-	-	272604-0	Reparationssats, bakhjulsbroms	Repair kit rear wheel brakes		1	ATE	0640 0660
6	1	-	-	-	272641-2	Reparationssats bakhjulsbroms monteringsdetaljer	Repair kit rear wheel brakes mounting parts		1	GIRLING.	0680 0700 0720
7	1	-	-	-	272643-8	Reparationssats bakhjulsbroms monteringsdetaljer	Repair kit rear wheel brakes mounting parts		1	ATE.	0740 [illegible]

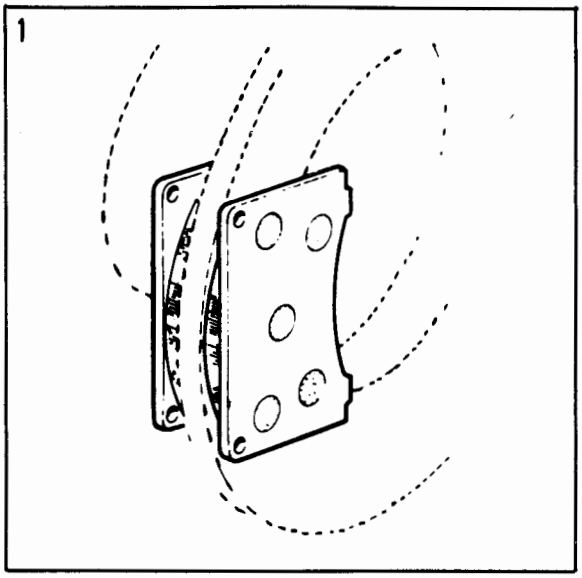

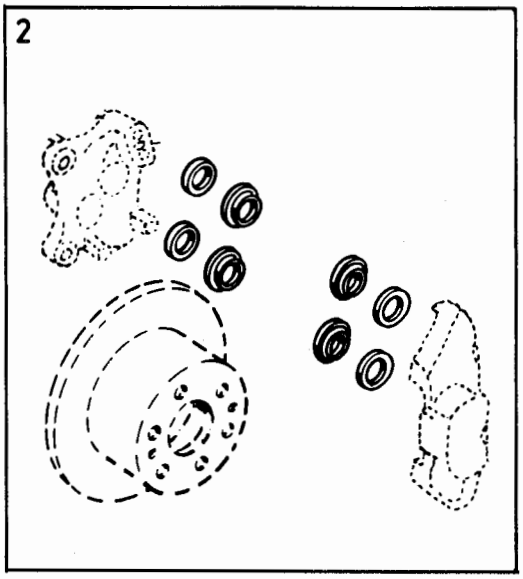

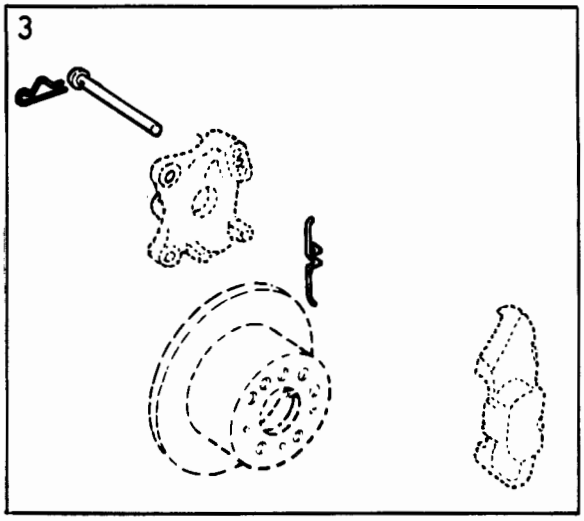

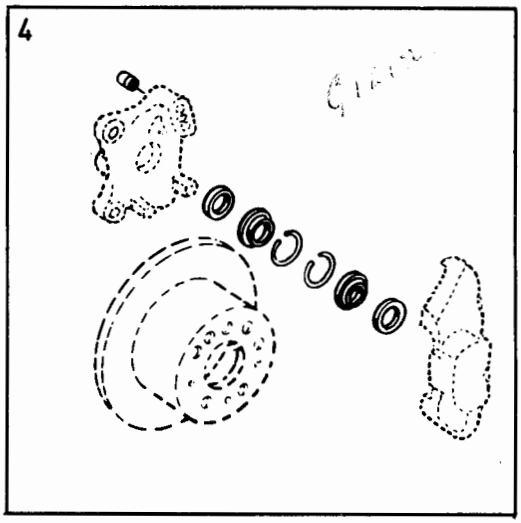

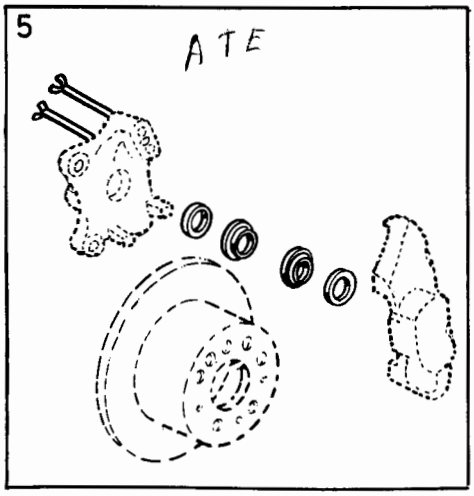

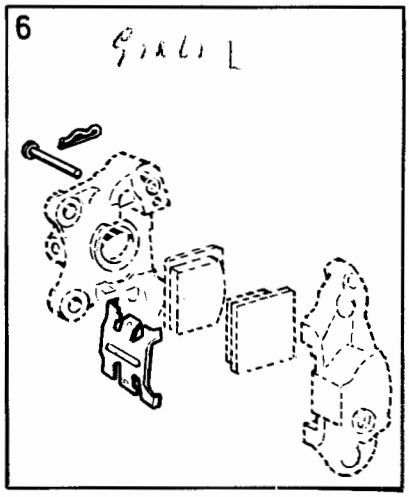

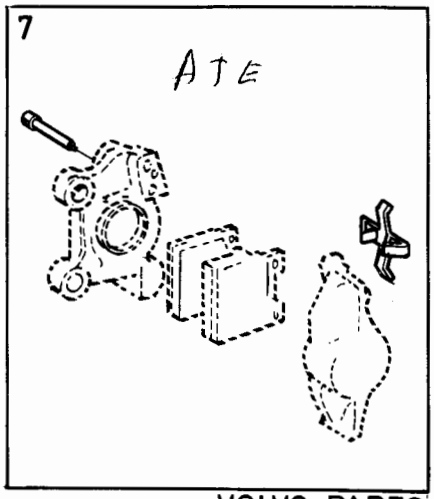

VOLVO PARTS
1 101 24903
111.4

Sida Page	Grupp Group	Reparationssatser, Grupp 5 tandemhuvudcylinder, bromscylinder,vakuumpump	Repair kits, Group 5 tandem master cylinder, brake cylinder, vacuum pump	Illustration 27182 1984-12	0750
62	10a				

Pos. Fig.	Antal/Quantity				Artikel nr Part No	Benämning	Description	Sats Kit	B P S R	Anmärkning Notes	
1	1	-	-	-	272602-4	Reparationssats, tandemhuvudcylinder	Repair kit, tandem master cylinder		1		0020 0040
2	1	-	-	-	272595-0	Reparationssats för bromscylinder 1229576	Repair kit for brake cylinder 1229576		1		0060 0080
	1	-	-	-	272596-8	Reparationssats för bromscylinder 1229493	Repair kit for brake cylinder 1229493		1		0100 0120
3	1	-	-	-	272586-9	Reparationssats vakuumpump	Repair kit vacuumpump		3	B27, B28F	0140 0160
4	1	-	-	-	272587-7	Membransats vakuumpump	Diaphragm kit vacuumpump		3	B27, B28F	0180 0200
5	1	-	-	-	272647-9	Hävarmssats vakuumpump	Lever kit vacuumpump		3	B27, B28F	[illegible]
6	1	-	-	-	272702-2	Kontaktsats varningsventil	Contact kit warning valve		1		0260 0280
7	-	-	-	-	273786-4	Sats for montering av skyddsplåt över bromsskiva	Kit for mounting of protective plate over brake disc		2		0300 0320 [illegible]

1

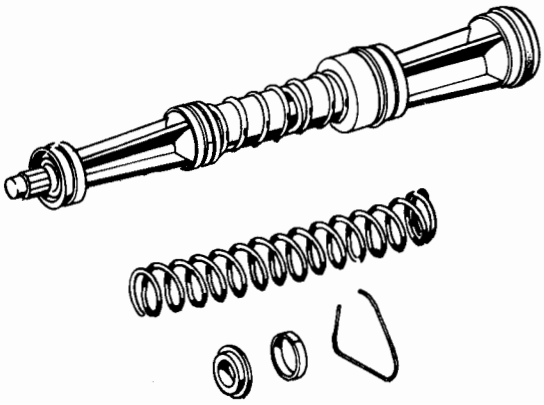

2

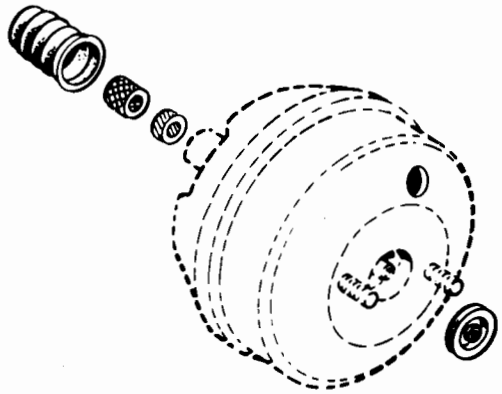

3

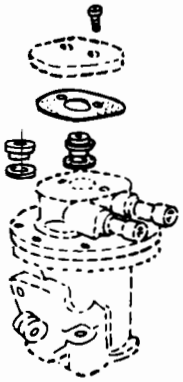

4

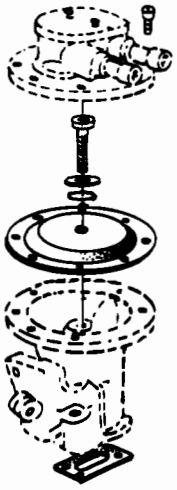

5

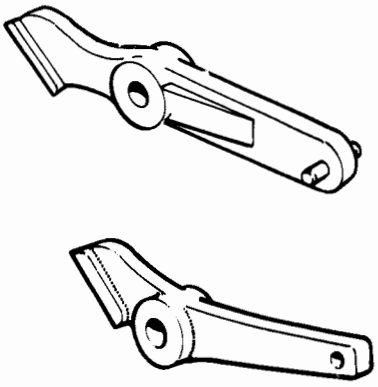

6

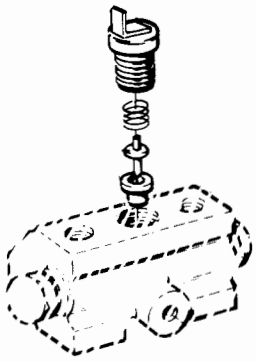

7

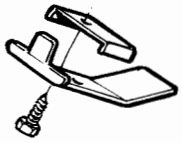

VOLVO PARTS
1 101 27182
(111:4)

Sida Page	Grupp Group	Reparationssatser, Grupp 5 vakuumpump	Repair kits, Group 5 vacuum pump	Illustration 24124 1984-12	0751
64	10a				

Pos. Fig.	Antal/Quantity D20 D24				Artikel nr Part No	Benämning	Description	Sats Kit	B P S R	Anmärkning Notes	
1	1	-	-	-	272722-0	Sats för byte av tätningselement	Kit for exchanging of gasket		3		0020 0040
2	1	-	-	-	272723-8	Sats för byte av ventiler	Kit for exchanging of valve		3		0060 0080

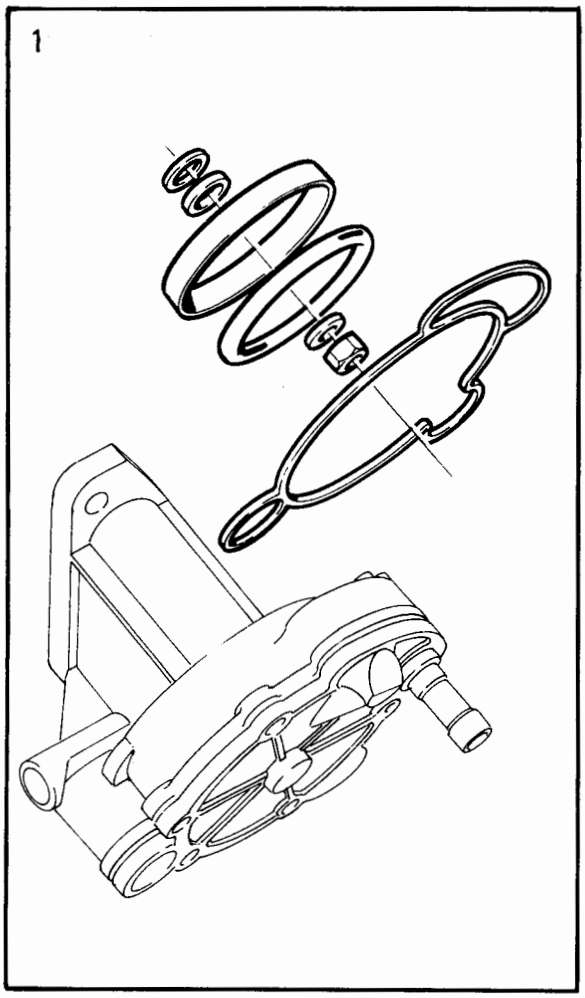

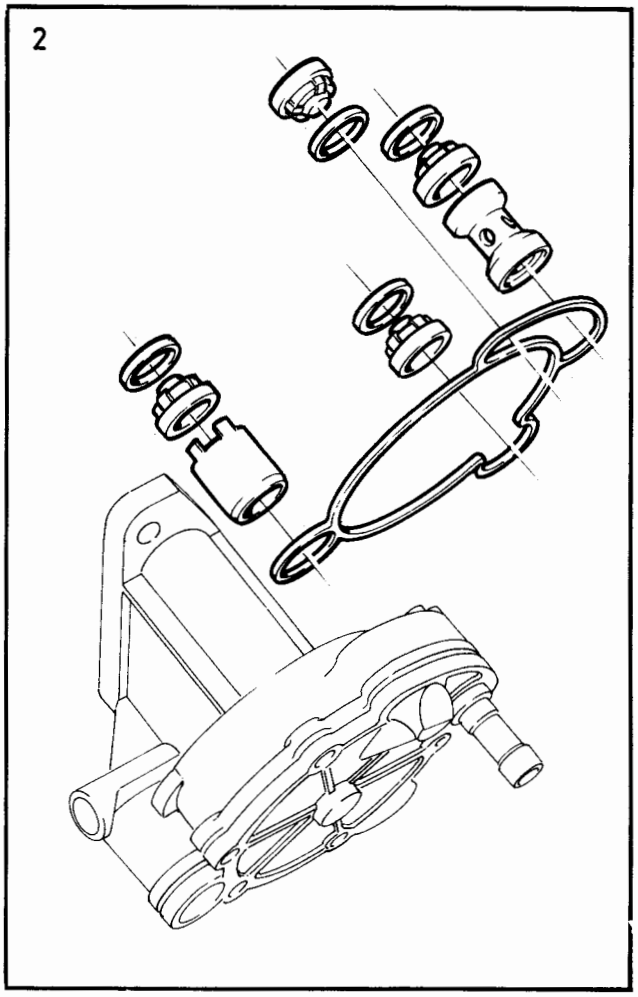

VOLVO PARTS
1 101 24124
(111:5)

Sida Page	Grupp Group	Reparationssatser, Grupp 6 servopump	Repair kits, Group 6 servo pump	Illustration 29863 1984-12	0795
66	10a				

Pos. Fig.	Antal/Quantity 4CYL DIES	4CYL DIES	6CYL	6CYL	Artikel nr Part No	Benämning	Description	Sats Kit	BPSR	Anmärkning Notes	
	1	-	-	-	1276495-7	Servopump	Servo pump		8	ERS AV 1 ST 1273595-7,	0020
										1 ST 1272424-1,	0040
										1 ST 1272426-6.	0060
	1	-	-	-	1273595-7	Servopump	Servo pump		8	ERS AV 1 ST 1273972-8.	0080
	-	1	-	-	1273972-8	Servopump	Servo pump		8	ERS AV 1 ST 1359116-9	0100
	-	-	1	-	1274123-7	Servopump	Servo pump		8	ERS AV 1 ST 1273973-6,	0120
										1 ST 464538-8,	0140
										1 ST 1229492-2.	0160
	-	-	-	1	1273973-6	Servopump	Servo pump		5		0180
1	1	-	-	-	1272417-5	Drivaxelsats	Drive shaft kit		4		0200
2	1	-	-	-	1272415-9	Rotorsats	Rotor kit		4		[illegible]
3	1	-	-	-	1272419-1	Ventilsats	Valve kit		4		0240
	-	-	1	-	1272418-3	Ventilsats	Valve kit		4		0260
	-	1	-	1	273905-0	Ventilsats	Valve kit		2		0280
4	1	1	1	1	1272411-8	Tätningssats	Sealing kit		2		0300
5	1	-	-	-	1272421-7	Oljebehållarsats	Reservior kit		4		0320
	-	1	1	-	1272422-5	Oljebehållarsats	Reservior kit		3		[illegible]
	-	-	-	1	273906-8	Oljebehållarsats	Reservior kit		2		0360
	1	1	1	1	273881-3	Låsringsats	Locking ring kit		2		0380

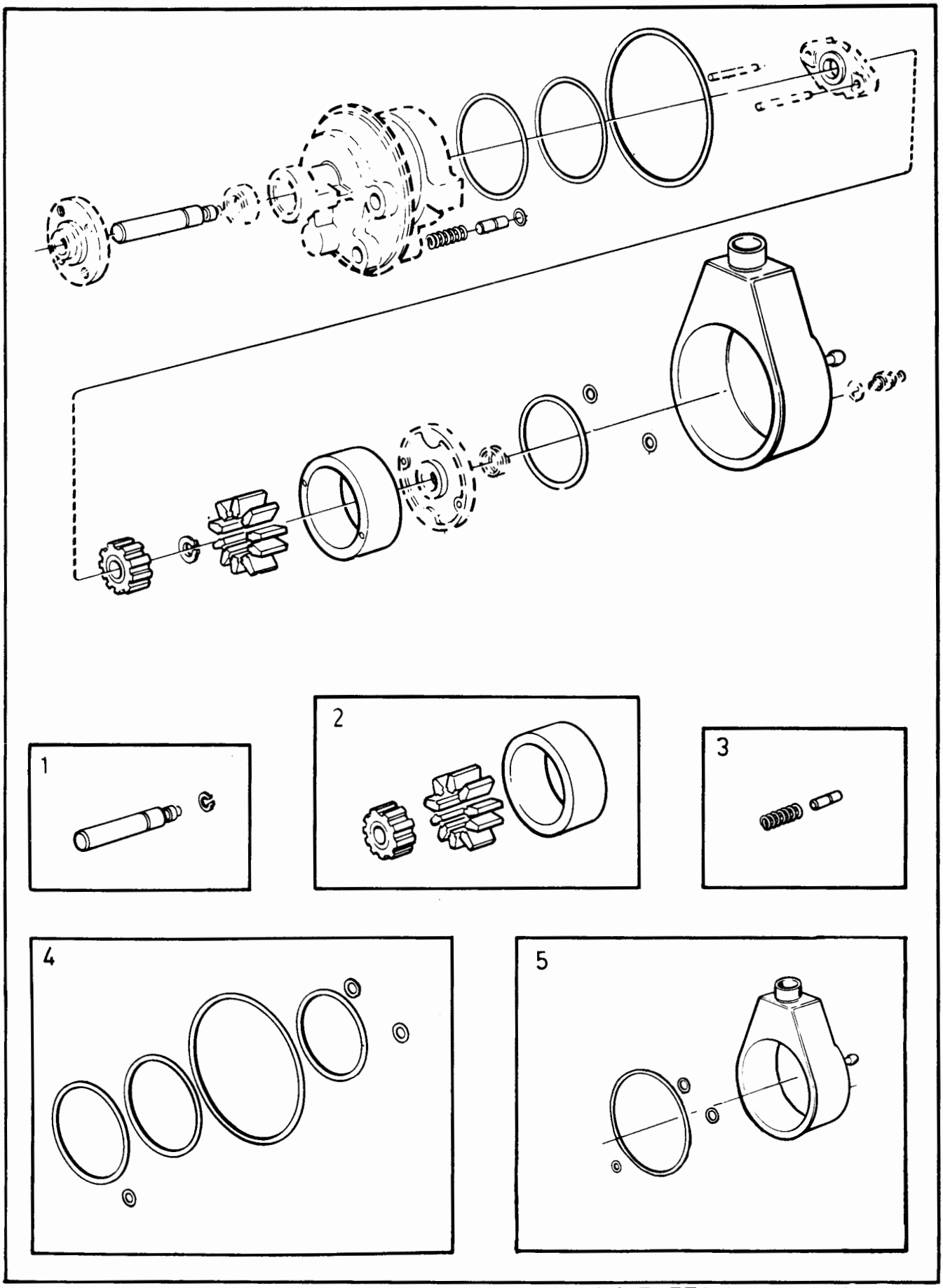
1
2
3
4
5

Sida Page	Grupp Group	Reparationssatser, Grupp 6	Repair kits, Group 6	Illustration	080(
68	10a	stötdämparsats,	shock absorber kit,	31174	
		framhjulslagersats	front wheel bearing kit	1984-12	

Pos. Fig.	Antal/Quantity				Artikel nr Part No	Benämning	Description	Sats Kit	B P S R	Anmärkning Notes	
1	2	-	-	-	273704-7	Stötdämparsats stötdämpare märkt 1272125	Shock absorber kit shock absorber marked 1272125		1	(273346)	0020 0040 0060
	2	-	-	-	273662-7	Stötdämparsats stötdämpare märkt 1229575	Shock absorber kit shock absorber marked 1229575		1		0080 0100 0120
	2	-	-	-	273393-9	Stötdämparssats stötdämpare märkt 1221442 (förstärkt)	Shock absorber kit shock absorber marked 1221442 (reineforced)		1		0140 0160 0180
2	2	-	-	-	1128793-5	Stötdämparssats gasstötdämpare	Shock absorber kit gas shock absorber		6		0200
3	2	-	-	-	273161-0	Framhjulslagersats	Front wheel bearing kit		3	242 CH OMKR-191000 244 CH OMKR-595000 245 CH OMKR-320000 262 CH OMKR-8400 264 CH OMKR-110000 265 CH OMKR-29000	0240 0260 0280 0300 0320
	2	-	-	-	273824-3	Framhjulslagersats	Front wheel bearing kit		3	242 CH OMKR 191001- 244 CH OMKR 595001- 245 CH OMKR 320001- 262 CH OMKR 8401- 264 CH OMKR 110001- 265 CH OMKR 29001-	0360 0380 0400 0420 0440 0460
4	2	-	-	-	1129273-7	Hjulmuttersats	Wheel nut kit		2		0480

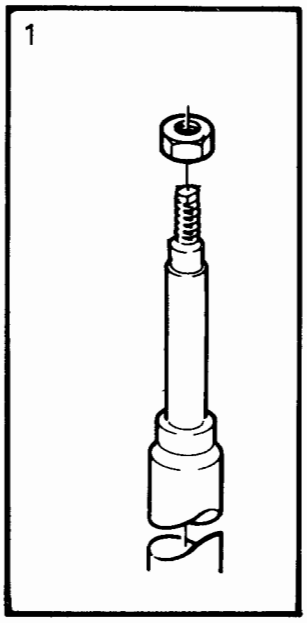
1

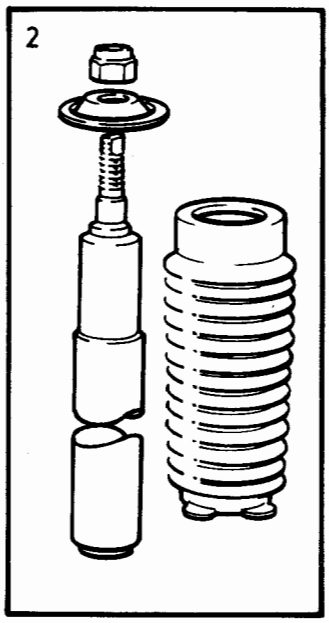
2

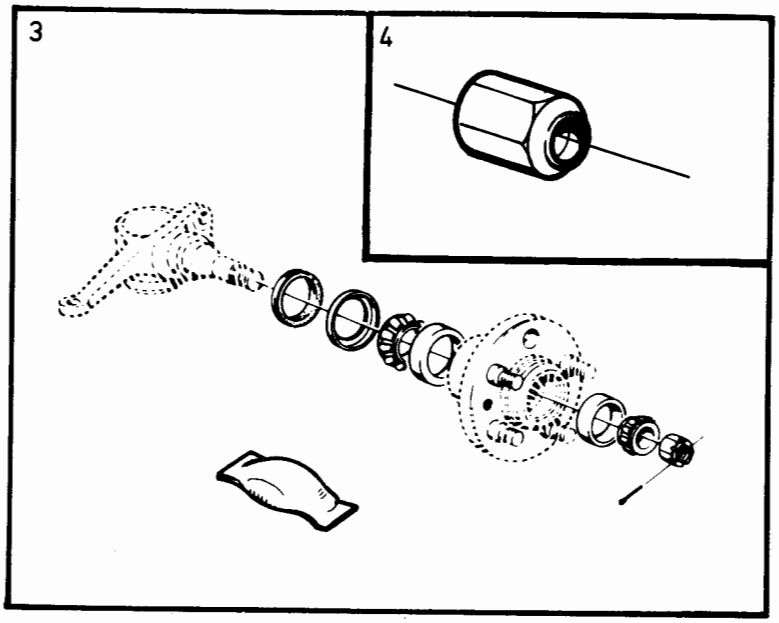
3
4

Sida Page	Grupp Group	Reparationssatser, Grupp 6	Repair kits, Group 6	Illustration	0801
70	10a	styrväxel 1229322, 1229323	steering geer 1229322, 1229323	24050 1984-12	

Pos. Fig.	Antal/Quantity				Artikel nr Part No	Benämning	Description	Sats Kit	B P S R	Anmärkning Notes	
1	1	-	-	-	271535-7	Packningssats, styrväxel	Gasket kit steering geer		2		0020 0040
2	1	-	-	-	271534-0	Packningssats, styrväxel	Gasket kit steering geer		2		0060 0080

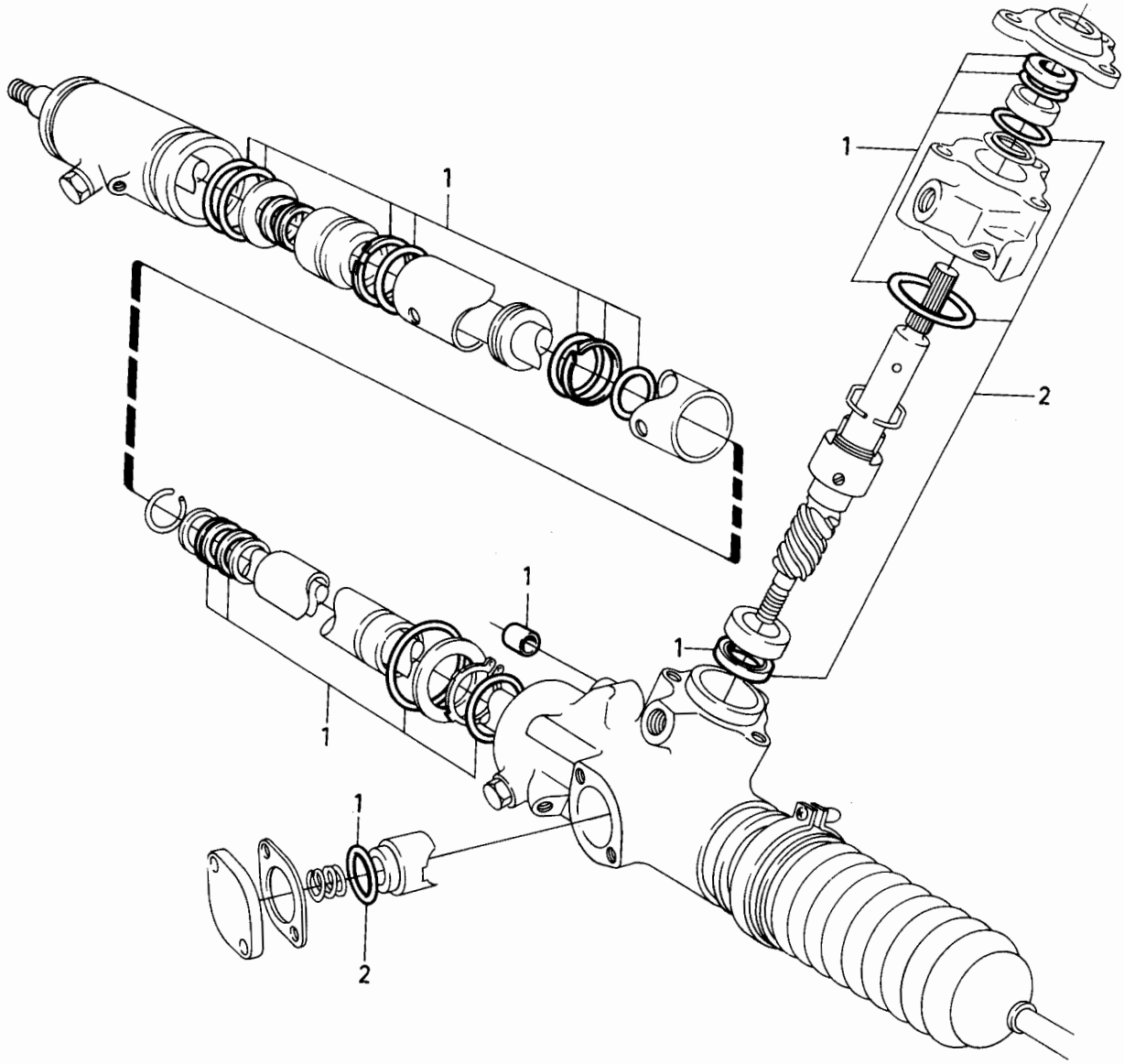

VOLVO PARTS
1 101 24050
(111:5)

Sida Page	Grupp Group	Reparationssatser, Grupp 6	Repair kits, Group 6	Illustration	0802
72	10a	styrväxel 1229394, 1272984, 1329694	steering geer 1229394, 1272984 1329694	24612 1984-12	

Pos. Fig.	Antal/Quantity 1229 394	1272 984	1329 694		Artikel nr Part No	Benämning	Description	Sats Kit	B P S R	Anmärkning Notes	
	1	-	-	-	1272537-0	Tätningssats, styrväxel	Sealing kit steering geer		2		0020 0040
	-	1	-	-	1273576-7	Tätningssats, styrväxel	Sealing kit steering geer		2		0060 0080
	-	-	1	-	271562-1	Tätningssats, styrväxel	Sealing kit steering geer		2		0100 0120

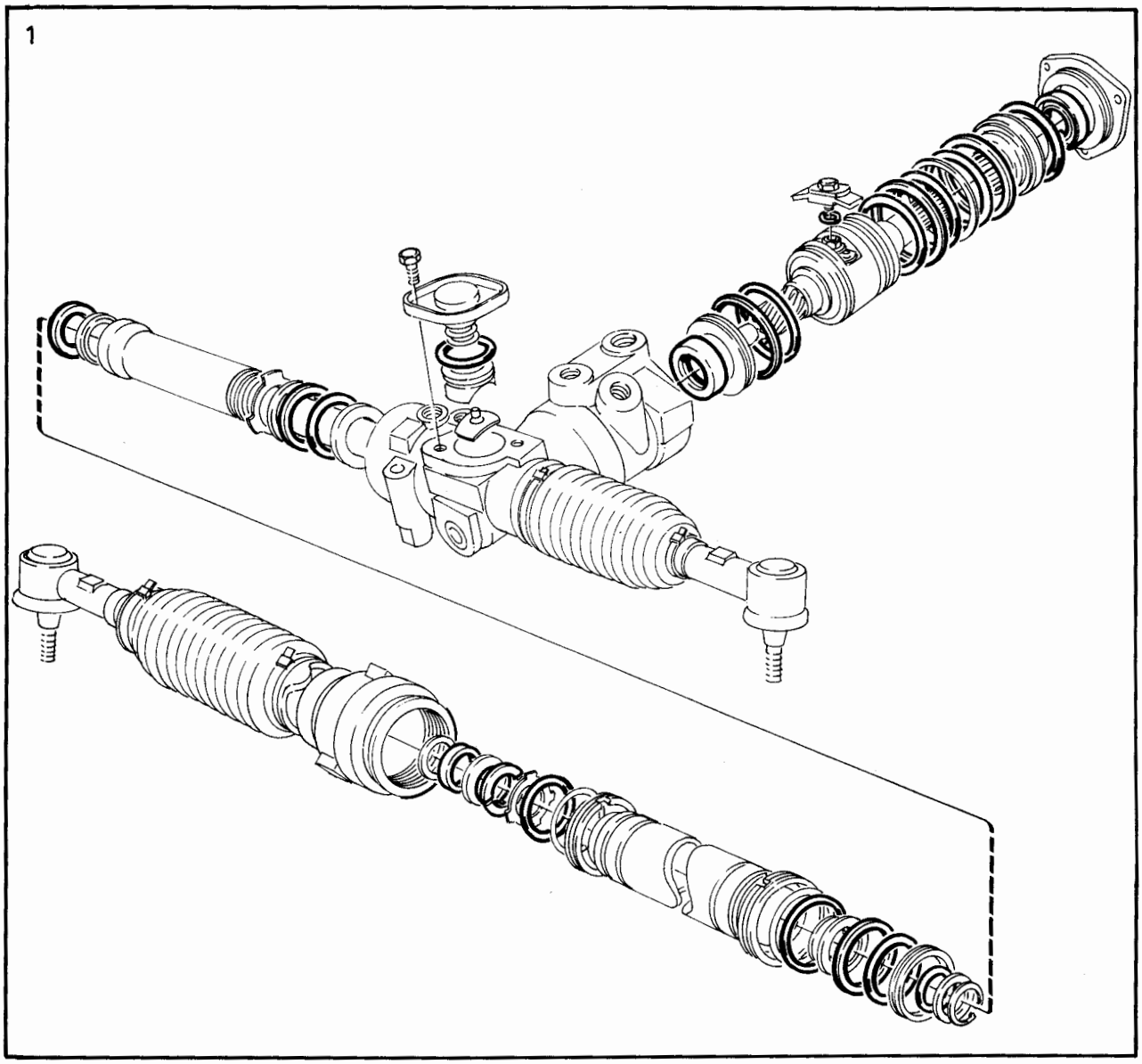

VOLVO PARTS
1 101 24612
(111:5)

Sida Page	Grupp Group	Reparationssatser, Grupp 6 styrväxel 1272460, 1272461	Repair kits, Group 6 steering geer 1272460, 1272461	Illustration 27195 1984-12	0805
74	10a				

Pos. Fig.	Antal/Quantity				Artikel nr Part No	Benämning	Description	Sats Kit	B P S R	Anmärkning Notes	
1	1	-	-	-	271547-2	Reparationssats styrväxel	Repair kit steering geer		2	MS.	0020 0040

1

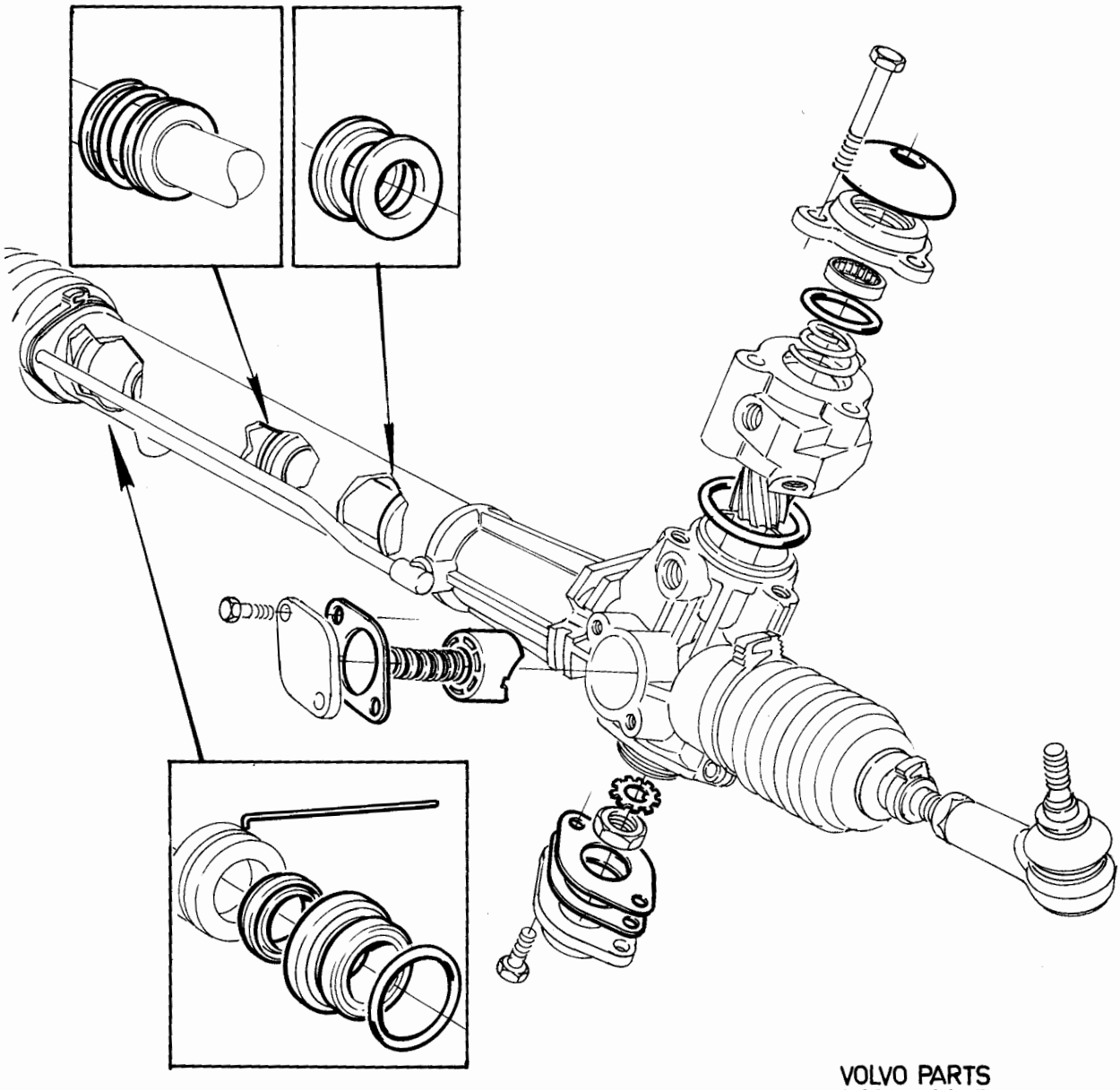

VOLVO PARTS
1 101 27195
(111:5)

Sida Page	Grupp Group	Reparationssatser, Grupp 6	Repair kits, Group 6	Illustration	0825
		styrväxel 1329998, 1329999	steering geer 1329998, 1329999	34890	
76	10a			1984-12	

	Pos. Fig.	Antal/Quantity				Artikel nr Part No	Benämning	Description	Sats Kit	B P S R	Anmärkning Notes	
x	1	1	1	-	-	271568-8	Reparationssats	Repair kit		2		0020
	2	1	1	-	-	271542-3	Sats för byte av skyddsbälg	Kit for replacement of bellows		2		0040 0060
		1	1	-	-	271544-9	Sats för byte av skyddsbälg	Kit for replacement of bellows		2		0080 0100
	3	1	1	-	-	271558-9	Sats för byte av dammskydd och tätning	Kit for replacement of dust cover and seal		2		0120 0140

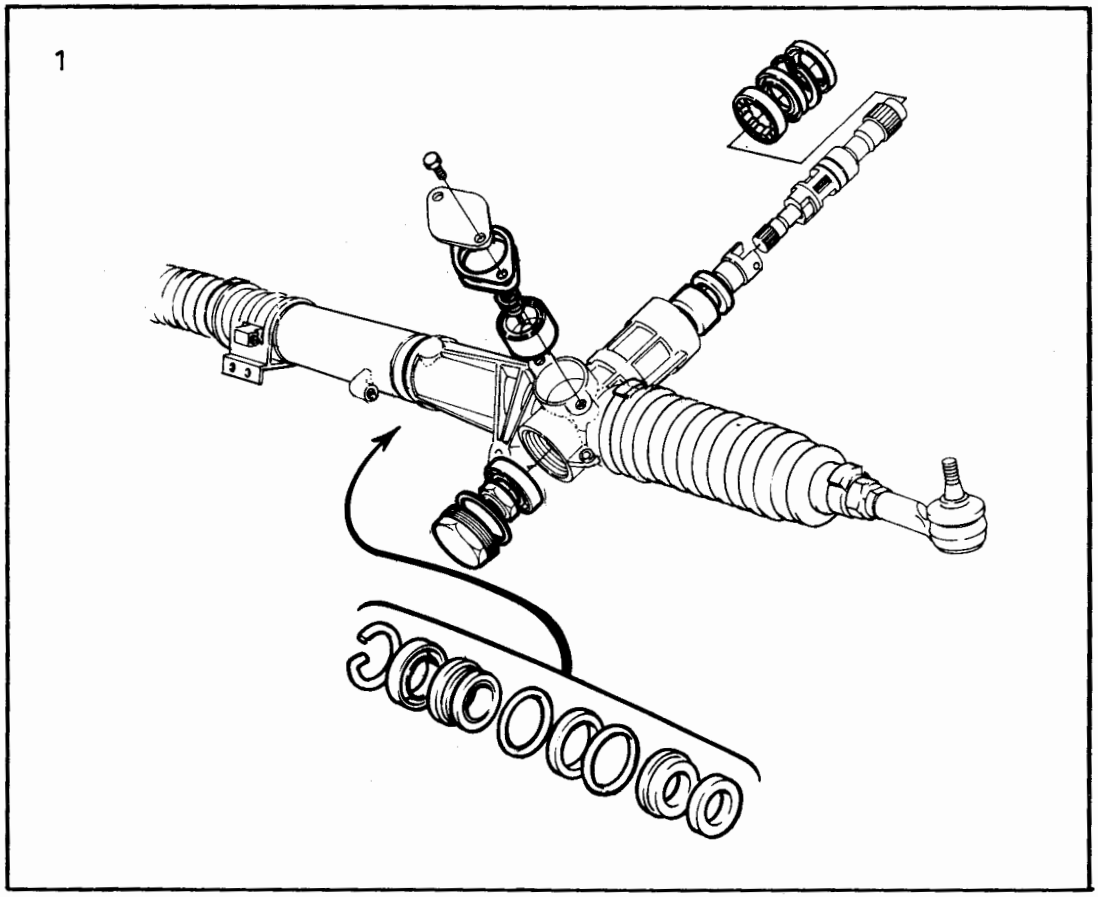

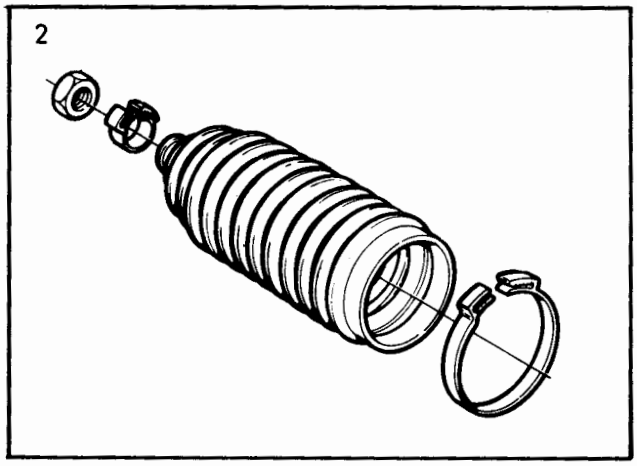

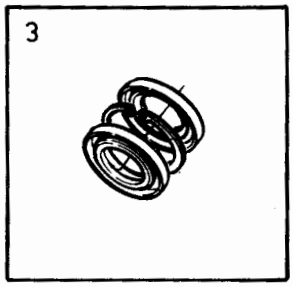

VOLVO PARTS
1 101 34890
(111:5)

Sida Page	Grupp Group	Reparationssatser grupp 8	Repair kits group 8	Illustration	0850
		stötfångare, spoiler,	bumper, spoiler,	26403	
78	10a	taklucka, backspegel	sliding roof, rear view mirror	1984-12	

Pos. Fig.	Antal/Quantity				Artikel nr Part No	Benämning	Description	Sats Kit	B P S R	Anmärkning Notes	
1	1	-	-	-	273671-8	Monteringssats.....	Installation kit.....		2	9)	0020
						stötfångare, främre	bumper, front				0040
	1	-	-	-	273915-9	Monteringssats.....	Installation kit.....		2	8)	0050
						stötfångare, främre	bumper, front				0055
2	1	-	-	-	273671-8	Monteringssats.....	Installation kit.....		2	9)	0060
						stötfångare, bakre	bumper rear				0080
	1	-	-	-	273916-7	Monteringssats.....	Installation kit.....		2		0090
						stötfångare, bakre	bumper, rear			8)	0095
3	1	-	-	-	273716-1	Sats för montering	Kit for mounting of.....		2		0120
						utvändig backspegel	outside driving mirror				0140
						svart, blåtonat	black, blue-tinted				)
						plant glas	flat glass				0180
	1	-	-	-	273717-9	Sats för montering av.....	Kit for mounting of.....		2		0200
						utvändig backspegel	outside driving mirror				0220
						blankförkromad, blå-	bright chrome plated,				0240
						tonat plant glas	blue-tinted flat glass				0260
	1	-	-	-	273718-7	Sats för montering av.....	Kit for mounting of.....		2	EXCL JAPAN	)
						utvändig backspegel	outside driving mirror				0300
						svart, blåtonat	black, blue-tinted				0320
						konvext glas	convex glass				0340
	1	-	-	-	273719-5	Sats för montering av.....	Kit for mounting of.....		2	JAPAN	0360
						utvändig backspegel	outside driving mirror				0380
						svart, blåtonat	black, blue-tinted				0400
						konvext glas	convex glass				0420
4	1	-	-	-	1128825-5	Monteringssats, ...	Installation kit, ...		6	1)	0440
						spoiler	spoiler				0460
5	1	-	-	-	1207517-2	Fästsats,.....	Attachment kit,.....		4		0480
						taklucka	sliding roof				0500
											0520

1. 242 CH -165569, 244 CH -482504, 245 CH -264754, 262 CH -6449, 264 CH -83054, 265 CH -21774.
8. 242 CH 189180-,244 CH 592110-,245 CH 317940-,262 CH 8375- 264 CH 107609-,265 CH 28320-.
9. 242 CH-189179,244 CH-592109,245 CH-317939,262 CH-8374, 264 CH-107608,265 CH-28319.

1

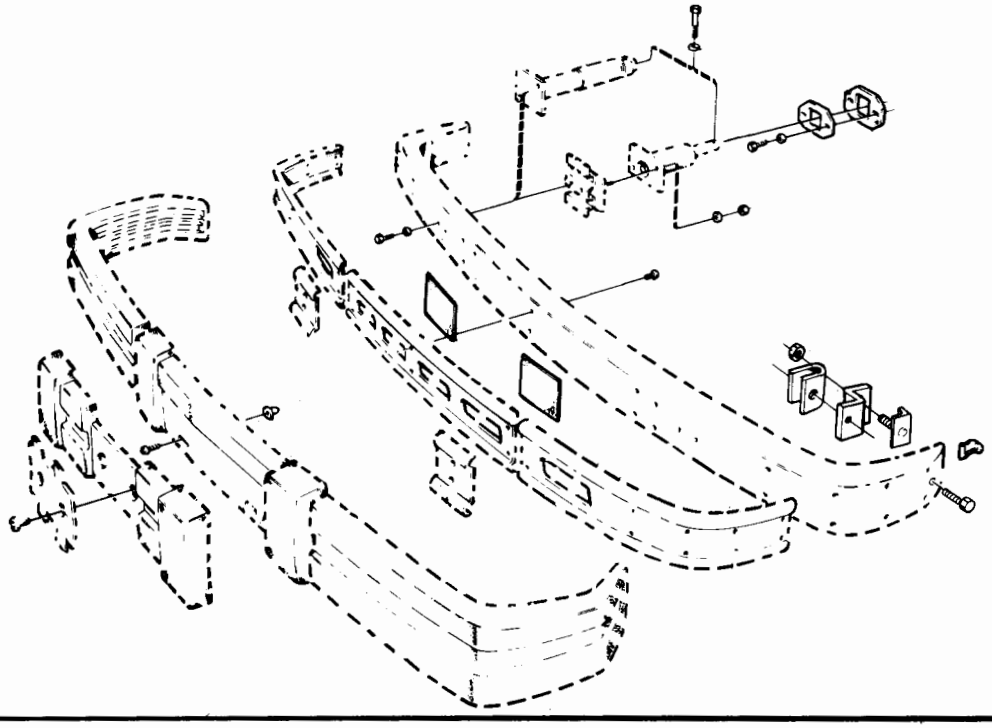

2

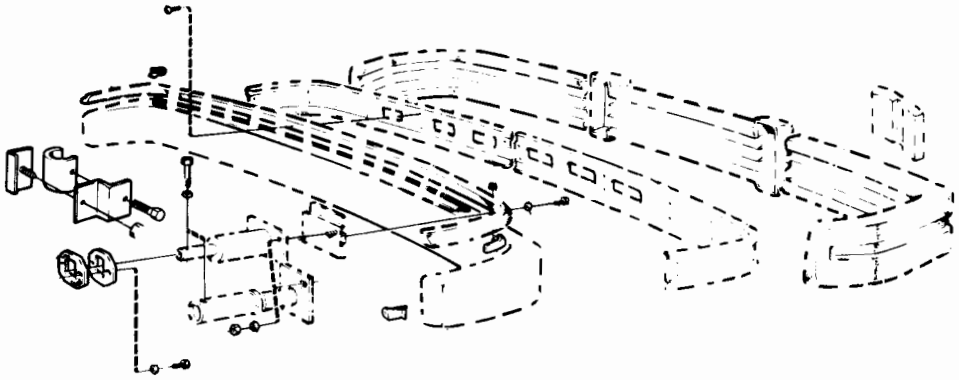

3

4

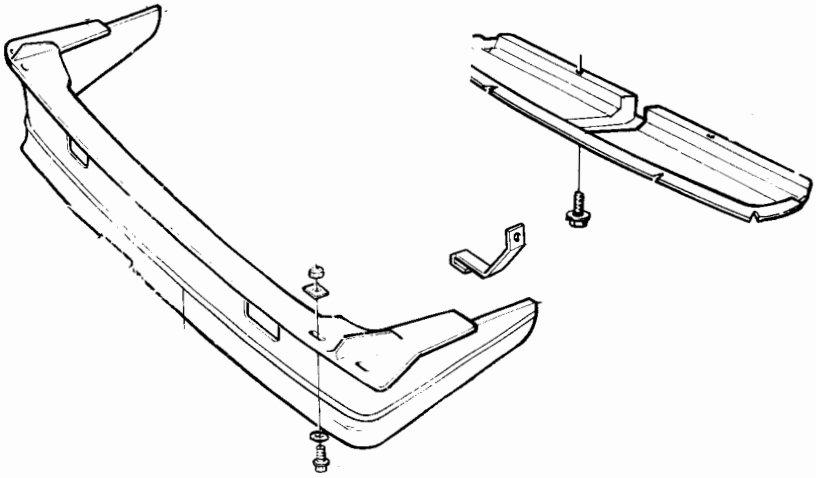

5

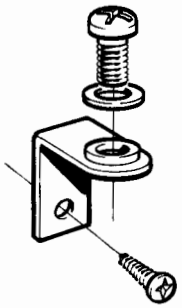

VOLVO PARTS
1 101 26403
(111:5)

Sida Page	Grupp Group	Reparationssatser grupp 8. Låssatser.	Repair kits group 8. Lock kits.	Illustration 31942 1984-12	0851
80	10a				

Pos. Fig.	Antal/Quantity				Artikel nr Part No	Benämning	Description	Sats Kit	B P S R	Anmärkning Notes	
1	1	-	-	-	1246136-4	Låssats	Lock kit		1	2) (1229179)	0020
	1	-	-	-		•Ratt och startlås	•Column lock and ignition switch	S			0040 0060
	1	-	-	-		•Låscylinder dörr, V	•Lock cylinder door, L	S			0080
	1	-	-	-		•Låscylinder dörr, H	•Lock cylinder door, R	S			0100
	2	-	-	-		•Nyckel	•Key	S			0120 0140
	1	-	-	-	1304853-3	Låssats	Lock kit		8	28) ERS AV 1 ST 1315150-1, 1 ST 1273817-5, 2 ST 956224-0.	0160 0180 0200
	-	-	-	-		•Ratt- och startlås	•Column lock and ignition switch	S			0240 0260
	-	-	-	-		•Dörrcylinder, V	•Door cylinder, L	S			0280
	-	-	-	-		•Dörrcylinder, H	•Door cylinder, R	S			0300
	-	-	-	-		•Nyckel	•Key	S			0320
	1	-	-	-	1315150-1	Låssats	Lock kit		2	29) (1304853)	0360
	1	-	-	-		•Ratt- och startlås	•Column lock and ignition switch	S			0380 0400
	1	-	-	-		•Dörrcylinder, V	•Door cylinder, L	S			0420
	1	-	-	-		•Dörrcylinder, H	•Door cylinder, R	S			0440
	2	-	-	-		•Nyckel	•Key	S			0460 0480
2	1	-	-	-	1229356-9	Låssats	Lock kit		2	2)	0500
	1	-	-	-		•Ratt och startlås	•Column lock and ignition switch	S			0520 0540
	2	-	-	-		•Nyckel	•Key	S			0560 0580
	1	-	-	-	1315215-2	Låssats,beställd kombination	Lock kit, ordered lock combination		7	2, 24)	0600 0620
	1	-	-	-		•Ratt och startlås	•Column lock and ignition switch	S			0640 0660
	1	-	-	-		•Nyckel	•Key	S			0680 0700
	1	-	-	-	1304855-8	Låssats	Lock kit		8	28) ERS AV 1 ST 1315152-7, 1 ST 1273817-5, 2 ST 956224-0.	0720 0740 0760 0780
	-	-	-	-		•Ratt- och startlås	•Column lock and ignition switch	S			0800 0820
	-	-	-	-		•Nyckel	•Key	S			0840 0860
	1	-	-	-	1315152-7	Låssats	Lock kit		2	29)	0900
	1	-	-	-		•Ratt och startlås	•Column lock and ignition switch	S			0920
	2	-	-	-		•Nyckel	•Key	S			0940 0960

2. 242 CH-189179, 244 CH-592109, 245 CH-317939, 262 CH-8374, 264 CH-107609, 265 CH-28319.

24. Låssatsen beställes på separat order varvid låskombinations numret och bilens chassie nummer skall uppges. Lock kits must be ordered separately, specifying the lock combination number and the vehicle's chassis number. Le jeu de blocage est commandé séparément et le numéro de combinaison de blocage ainsi que le numéro de chssis du véhicule doivent tre mentionnés. Der Schloss-satz ist mit separatem Auftrag zu bestellen, wobei die Nummer der Schlosskombination und die Fahrgestellnummer des Fahrzeugs angegeben werden sollen. El juego de cerradura se solicita mediante pedido separado, debiendo indicar en el mismo el nu'mero de la combinacio'n de la cerradura y el numero de chasis del vehiculo. Il kit per la serratura va ordinato separatamente. All'ordinazione specificare il numero della combinazione e il numero di chassi dell'auto.

28. 242 CH 189180-206790, 244 CH 592110-686099, 245 CH 317940- 368309, 262 CH 8375-, 264 CH 107610-125109, 265 CH 28320-30679.

29. 242 CH 206791-, 244 CH 686100-, 245 CH 368310-, 264 CH 125110-, 265 CH 30680-.

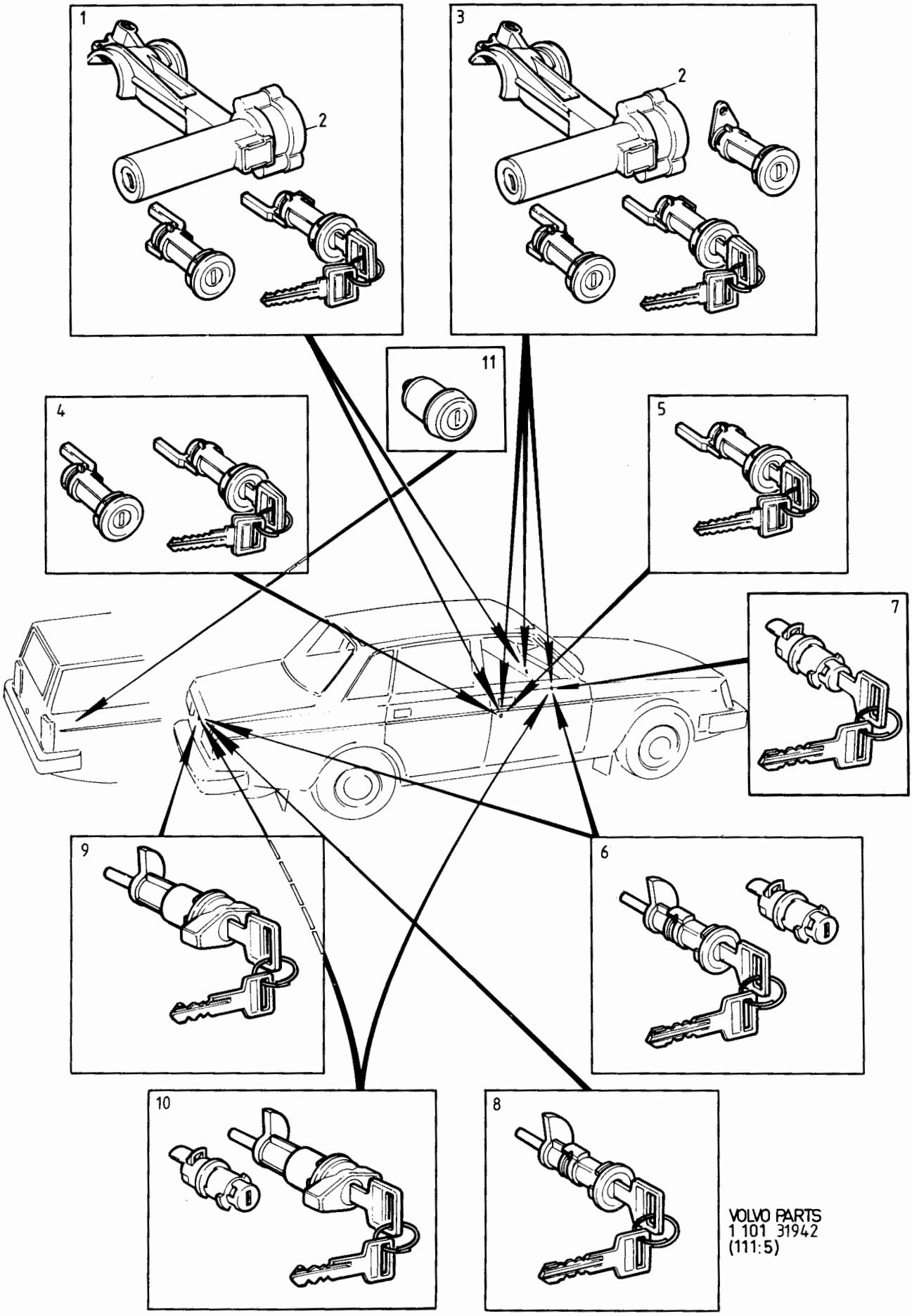

VOLVO PARTS
1 101 31942
(111:5)

Sida / Page: 82 | Grupp / Group: 10a

Reparationssatser grupp 8. Repair kits group 8.
Låssatser. Lock kits.

Illustration 31942 1984-12 0851

Pos. Fig.	Antal/Quantity				Artikel nr Part No	Benämning	Description	Sats Kit	B P S R	Anmärkning Notes	
	1	-	-	-	1315211-1	Låssats, beställd kombination	Lock kit, ordered lock combination		7	8, 24)	0980 1000
	1	-	-	-		•Ratt och startlås	•Column lock and ignition switch	S			1020 1040
	1	-	-	-		•Nyckel	•Key	S			1060 1080
3	1	-	-	-	1255712-0	Låssats	Lock kit		2	245 CH 264755-317939, 265 CH 21775-28319.	1100 1120
	1	-	-	-		•Ratt och startlås	•Column lock and ignition switch	S			1140 1160
	1	-	-	-		•Låscylinder dörr, V	•Lock cylinder door, L	S			
	1	-	-	-		•Låscylinder dörr, H	•Lock cylinder door, R	S			1200
	1	-	-	-		•Låscylinder, baklucka	•Lock cylinder, luggage compartment lid	S			1220 1240 1260
	2	-	-	-		•Nyckel	•Key	S			1280
	1	-	-	-	1304854-1	Låssats	Lock kit		8	245 CH 317940-368309 265 CH 28320-30679 ERS AV 1 ST 1315151-9, 1 ST 1273817-5, 2 ST 956224-0.	1320 1340 1360 1380 1400 1420
	1	-	-	-		•Ratt- och startlås	•Column lock and ignition switch	S			1440 1460
	1	-	-	-		•Dörrcylinder, V	•Door cylinder, L	S			1480
	-	-	-	-		•Dörrcylinder, H	•Door cylinder, R	S			1500
	-	-	-	-		•Låscylinder baklucka	•Tail gate cylinder	S			1520
	-	-	-	-		•Nyckel	•Key				1540 1560
	1	-	-	-	1315151-9	Låssats	Lock kit		2	245 CH 368310- 265 CH 30680-	1580 1600
	1	-	-	-		•Ratt- och startlås	•Column lock and ignition switch	S			1620 1640
	1	-	-	-		•Dörrcylinder, V	•Door cylinder, L	S			1660
	1	-	-	-		•Dörrcylinder, H	•Door cylinder, R	S			1680
	1	-	-	-		•Låscylinder baklucka	•Tail gate cylinder	S			1700
	2	-	-	-		•Nyckel	•Key	S			1 1740
4	1	-	-	-	1315161-8	Låssats	Lock kit		2	(1229223)	1760
	1	-	-	-		•Låscylinder dörr, V	•Lock cylinder door, L	S			1780
	1	-	-	-		•Låscylinder dörr, H	•Lock cylinder door, R	S			1800
	2	-	-	-		•Nyckel	•Key	S			1820 1
5	1	-	-	-	1246137-2	Låscylindersats	Lock kit		1	(1229225)	1860
	1	-	-	-		•Låscylinder dörr, V	•Lock cylinder door, L	S			1880
	2	-	-	-		•Nyckel	•Key	S			1900 1920
	1	-	-	-	1315212-9	Låscylindersats, beställd kombination	Lock kit, ordered combination		7	24)	1940 1960
	1	-	-	-		•Låscylinder dörr, V	•Lock cylinder door, L	S			1980

8. 242 CH 189180-,244 CH 592110-,245 CH 317940-,262 CH 8375- 264 CH 107609-,265 CH 28320-.

24. Låssatsen beställes på separat order varvid låskombinations numret och bilens chassie nummer skall uppges. Lock kits must be ordered separately, specifying the lock combination number and the vehicle's chassis number. Le jeu de blocage est commandé séparément et le numéro de combinaison de blocage ainsi que le numéro de chssis du véhicule doivent tre mentionnés. Der Schloss-satz ist mit separatem Auftrag zu bestellen, wobei die Nummer der Schlosskombination und die Fahrgestellnummer des Fahrzeugs angegeben werden sollen. El juego de cerradura se solicita mediante pedido separado, debiendo indicar en el mismo el nu'mero de la combinacio'n de la cerradura y el numero de chasis del vehiculo. Il kit per la serratura va ordinato separatamente. All'ordinazione specificare il numero della combinazione e il numero di chassi dell'auto.

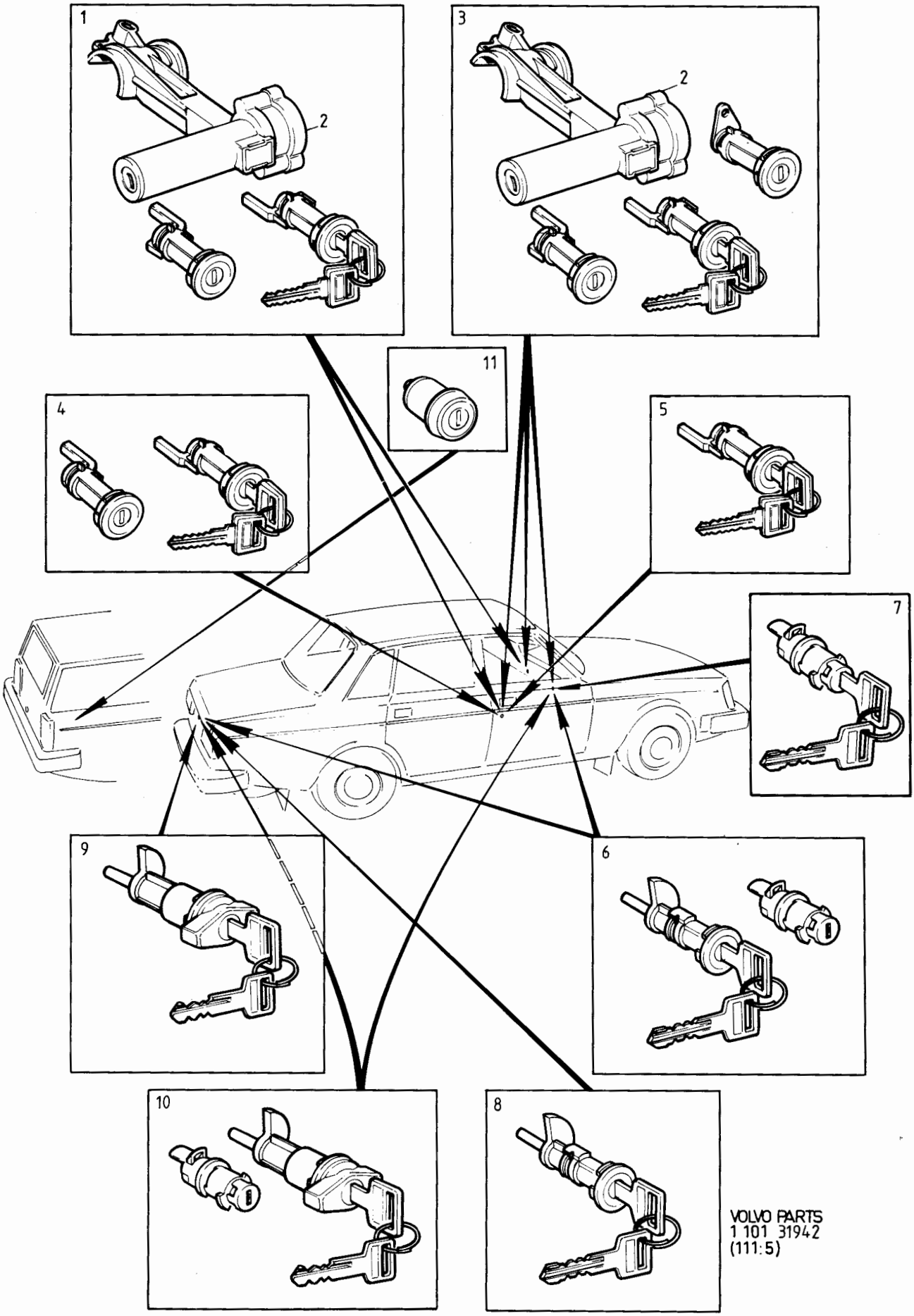

VOLVO PARTS
1 101 31942
(111:5)

Sida Page	Grupp Group	Reparationssatser grupp 8.	Repair kits group 8.	Illustration	0851
		Låssatser.	Lock kits.	31942	
84	10a			1984-12	

Pos. Fig.	Antal/Quantity				Artikel nr Part No	Benämning	Description	Sats Kit	B P S R	Anmärkning Notes	
	1	-	-	-		•Nyckel	•Key	S			2000 2020
	1	-	-	-	1246138-0	Låscylindersats	Lock cylinder kit		1	240, 260 (1229226)	2040
	1	-	-	-		•Låscylinder dörr, H	•Lock cylinder door, R	S			2060
	1	-	-	-		•Nyckel	•Key	S			2080 2100
	1	-	-	-	1315213-7	Låscylindersats,	Lock kit,		7	24)	2120
	-	-	-	-		Beställd kombination	Ordered combination				2140
	1	-	-	-		•Låscylinder dörr, H	•Lock cylinder door, R	S			2160
	1	-	-	-		•Nyckel	•Key	S			2180 2200
6	1	-	-	-	1246460-8	Låscylindersats	Lock cylinder kit		2	22) 242,244,262,264	2220
	1	-	-	-		•Låscylinder baklucka	•Lock cylinder luggage compartment lid	S			2240 2260 2280
	1	-	-	-		•Låscylinder, handskfackslucka	•Lock cylinder glove box	S			2300 2320
	2	-	-	-		•Nyckel	•Key	S			2340 2360
	1	-	-	-	1304362-5	Låscylindersats	Lock cylinder kit		3	23) 242,244,262,264	2380
	1	-	-	-		•Låscylinder, baklucka	•Lock cylinder, luggage compartment	S			2400 2420
	1	-	-	-		•Låscylinder, handskfack	•Lock cylinder, glove box	S			2440 2460
	2	-	-	-		•Nyckel	•Key	S			2480 2500
	-	-	-	-	1254155-3	Låscylindersats (bilar utan centrallåsning)	Lock cylinder kit (cars without central locking)		2	245 CH-264754 265 CH-21774	2520 2540 2560
	1	-	-	-		•Låscylinder, baklucka	•Lock cylinder luggage compartment lid	S			2580 2600 2620
	1	-	-	-		•Låscylinder, handskfack	•Lock cylinder glove box	S			2640 2660
	2	-	-	-		•Nyckel	•Key	S			2680 2700
7	1	-	-	-	1202224-0	Låssats	Lock kit		3	2)	2720
	1	-	-	-		•Låscylinder handskfack	•Lock cylinder glove box	S			2760
	2	-	-	-		•Nyckel	•Key	S			2780 2800
	1	-	-	-	1304364-1	Låssats	Lock kit		3	8)	2820
	1	-	-	-		•Låscylinder handskfack	•Lock cylinder glove box	S			2840
	2	-	-	-		•Nyckel	•Key	S			2900

2. 242 CH-189179, 244 CH-592109, 245 CH-317939, 262 CH-8374, 264 CH-107609, 265 CH-28319.
8. 242 CH 189180-,244 CH 592110-,245 CH 317940-,262 CH 8375- 264 CH 107609-,265 CH 28320-.
22. 242 CH-189179, 244 CH-592109, 262 CH-8374, 264 CH-107609.
23. 242 CH 189180-, 244 CH 592110-, 262 CH 8375-, 264 CH 107610-.
24. Låssatsen beställes på separat order varvid låskombinations numret och bilens chassie nummer skall uppges. Lock kits must be ordered separately, specifying the lock combination number and the vehicle's chassis number. Le jeu de blocage est commandé séparément et le numéro de combinaison de blocage ainsi que le numéro de chssis du véhicule doivent tre mentionnés. Der Schloss-satz ist mit separatem Auftrag zu bestellen, wobei die Nummer der Schlosskombination und die Fahrgestellnummer des Fahrzeugs angegeben werden sollen. El juego de cerradura se solicita mediante pedido separado, debiendo indicar en el mismo el nu'mero de la combinacio'n de la cerradura y el numero de chasis del vehiculo. Il kit per la serratura va ordinato separatamente. All'ordinazione specificare il numero della combinazione e il numero di chassi dell'auto.

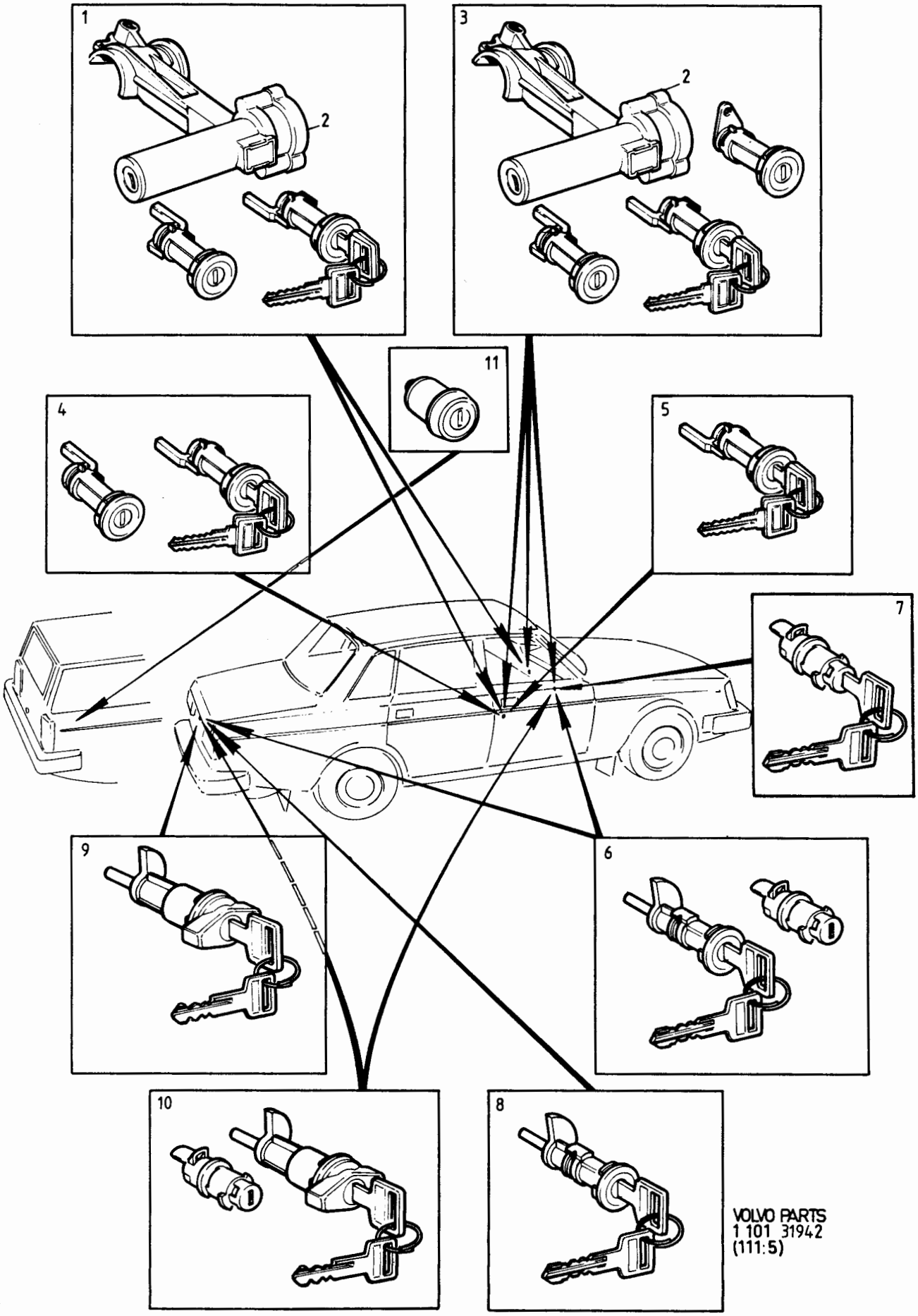

VOLVO PARTS
1 101 31942
(111:5)

Sida / Page: 86 | Grupp / Group: 10a | Reparationssatser grupp 8. / Repair kits group 8. | Låssatser. / Lock kits. | Illustration 31942 1984-12 | 0851

Pos. Fig.	Antal/Quantity				Artikel nr Part No	Benämning	Description	Sats Kit	BPSR	Anmärkning Notes	
	1	-	-	-	1315206-1	Låssats, beställd kombination	Lock kit, ordered combination			2, 24)	2920 2940
	1	-	-	-		•Låscylinder, handskfack	•Lock cylinder, glove box	S			2960 2980
	1	-	-	-		•Nyckel	•Key	S			3000 3020
	1	-	-	-	1315203-8	Låssats, beställd kombination	Lock kit, ordered combination			8, 24)	3040 3060
	-	-	-	-		•Låscylinder, handskfack	•Lock cylinder, glove box	S			3080 3100
	-	-	-	-		•Nyckel	•Key	S			3120 3140
8	1	-	-	-	1246461-6	Låscylindersats	Lock cylinder kit		2	242, 244, 262, 264	3160
	1	-	-	-		•Låscylinder, baklucka	•Lock cylinder luggage compartment lid	S			3180 3200 3220
	2	-	-	-		•Nyckel	•Key	S			3240 3260
	1	-	-	-	1315204-6	Låscylindersats, beställd kombination	Lock cylinder kit, ordered combination		7	24)	3280 3300
	1	-	-	-		•Låscylinder, baklucka	•Lock cylinder luggage compartment lid	S			3320 3340 3360
	-	-	-	-		•Nyckel	•Key	S			3380 3400
	1	-	-	-	1213240-3	Låssats	Lock kit		1	245 CH-264754 265 CH-21774	3420 3440
	1	-	-	-		•Låscylinder, baklucka	•Lock cylinder, tail gate	S			3460 3480
	2	-	-	-		•Nyckel	•Key	S			3500 3520
	1	-	-	-	1246139-8	Låssats	Lock kit		1	245 CH 264755- 265 CH 21775-	3540 3560
	1	-	-	-		•Låscylinder, baklucka	•Lock cylinder, tail gate	S			3580 3600
	2	-	-	-		•Nyckel	•Key	S			3620 3640
	1	-	-	-	1315205-3	Låssats, beställd kombination	Lock kit, ordered combination		7	24) 245 CH-264754 265 CH-21774	3660
	1	-	-	-		•Låscylinder baklucka	•Lock cylinder, tail gate	S			3700 3720
	1	-	-	-		•Nyckel	•Key				3740 3760
	1	-	-	-	1315214-5	Låssats, beställd kombination	Lock kit, ordered combination		7	24) 245 CH 264755- 265 CH 21775-	3[illegible] 3[illegible]
	1	-	-	-		•Låscylinder baklucka	•Lock cylinder, tail gate	S			3820 3840
	1	-	-	-		•Nyckel	•Key	S			3860 3880

2. 242 CH-189179, 244 CH-592109, 245 CH-317939, 262 CH-8374, 264 CH-107609, 265 CH-28319.
8. 242 CH 189180-,244 CH 592110-,245 CH 317940-,262 CH 8375- 264 CH 107609-,265 CH 28320-.
24. Låssatsen beställes på separat order varvid låskombinations numret och bilens chassie nummer skall uppges. Lock kits must be ordered separately, specifying the lock combination number and the vehicle's chassis number. Le jeu de blocage est commandé séparément et le numéro de combinaison de blocage ainsi que le numéro de chssis du véhicule doivent tre mentionnés. Der Schloss-satz ist mit separatem Auftrag zu bestellen, wobei die Nummer der Schlosskombination und die Fahrgestellnummer des Fahrzeugs angegeben werden sollen. El juego de cerradura se solicita mediante pedido separado, debiendo indicar en el mismo el nu'mero de la combinacio'n de la cerradura y el numero de chasis del vehiculo. Il kit per la serratura va ordinato separatamente. All'ordinazione specificare il numero della combinazione e il numero di chassi dell'auto.

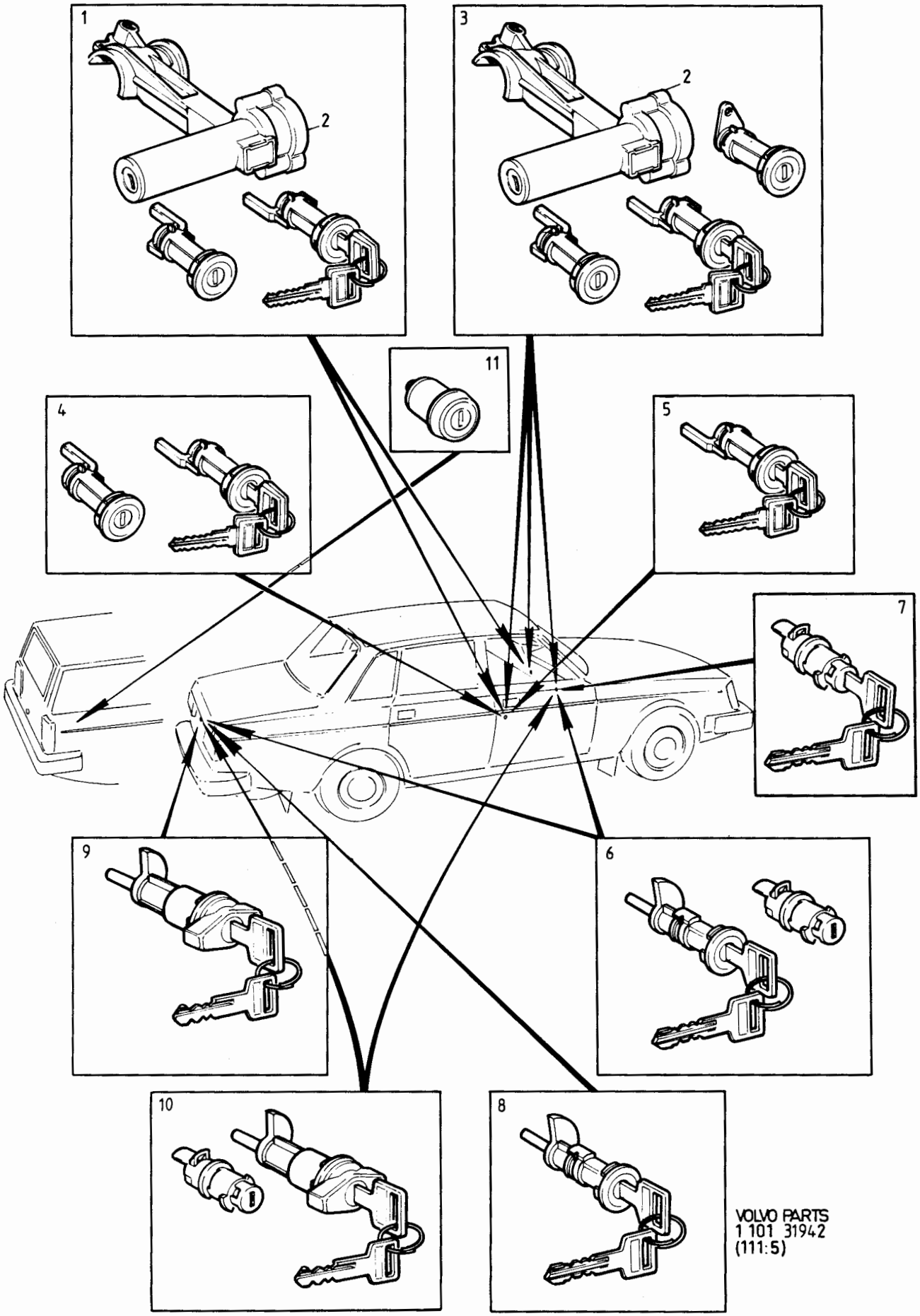

VOLVO PARTS
1 101 31942
(111:5)

Sida / Page: 88 — Grupp / Group: 10a

Reparationssatser grupp 8. — Repair kits group 8.
Låssatser. — Lock kits.

Illustration 0851
31942
1984-12

Pos. Fig.	Antal/Quantity				Artikel nr Part No	Benämning	Description	Sats Kit	B P S R	Anmärkning Notes	
9	1	-	-	-	1246463-2	Låscylindersats	Lock cylinder kit		2	TAXI 242, 244, 262,264	3900
	1	-	-	-		•Låscylinder med vred, baklucka	•Lock cylinder with knob, luggage compartment lid	S			3920 3940 3960
	2	-	-	-		•Nyckel	•Key	S			3980 4000
	1	-	-	-	1315207-9	Låssats, beställd kombination	Lock kit, ordered combination		7	24) TAXI 242, 244, 262, 264	4020 4060
	-	-	-	-		•Låscylinder med vred, baklucka	•Lock cylinder with knob, luggage compartment lid	S			4080 4100
	1	-	-	-		•Nyckel	•Key	S			4140 4160
10	1	-	-	-	1246462-4	Låssats	Lock kit		2	ALT TAXI, POLICE 244 CH-592109, 264 CH-107609.	4180 4200 4220
	1	-	-	-		•Låscylinder med vred, baklucka	•Lock cylinder with knob, luggage compartment lid	S			[illegible] 4260 4280
	1	-	-	-		•Låscylinder, handskfackslucka	•Lock cylinder, glove box	S			4300 4320
	2	-	-	-		•Nyckel	•Key	S			4340 4360
	1	-	-	-	1292763-8	Låssats	Lock kit		2	ALT TAXI, POLICE 244 CH 592110- 264 CH 107610-	4380 4400 4420
	1	-	-	-		•Låscylinder med vred, baklucka	•Lock cylinder with knob, luggage compartment lid	S			4440 4460 4480
	1	-	-	-		•Låscylinder, hanskfack	•Lock cylinder, glove box	S			4500 4520
	2	-	-	-		•Nyckel	•Key	S			4540 4560
11	1	-	-	-	1315208-7	Låssats, beställd kombination	Lock kit, ordered combination		7	24) 245, 265 USA, CAN	4580 4600
	1	-	-	-		•Låscylinder, golvlucka	•Lock cylinder, hatch, cargo space	S			4620 4640
	-	-	-	-		•Nyckel	•Key	S			[illegible]

24. Låssatsen beställes på separat order varvid låskombinations numret och bilens chassie nummer skall uppges. Lock kits must be ordered separately, specifying the lock combination number and the vehicle's chassis number. Le jeu de blocage est commandé séparément et le numéro de combinaison de blocage ainsi que le numéro de chssis du véhicule doivent tre mentionnés. Der Schloss-satz ist mit separatem Auftrag zu bestellen, wobei die Nummer der Schlosskombination und die Fahrgestellnummer des Fahrzeugs angegeben werden sollen. El juego de cerradura se solicita mediante pedido separado, debiendo indicar en el mismo el nu'mero de la combinacio'n de la cerradura y el numero de chasis del vehiculo. Il kit per la serratura va ordinato separatamente. All'ordinazione specificare il numero della combinazione e il numero di chassi dell'auto.

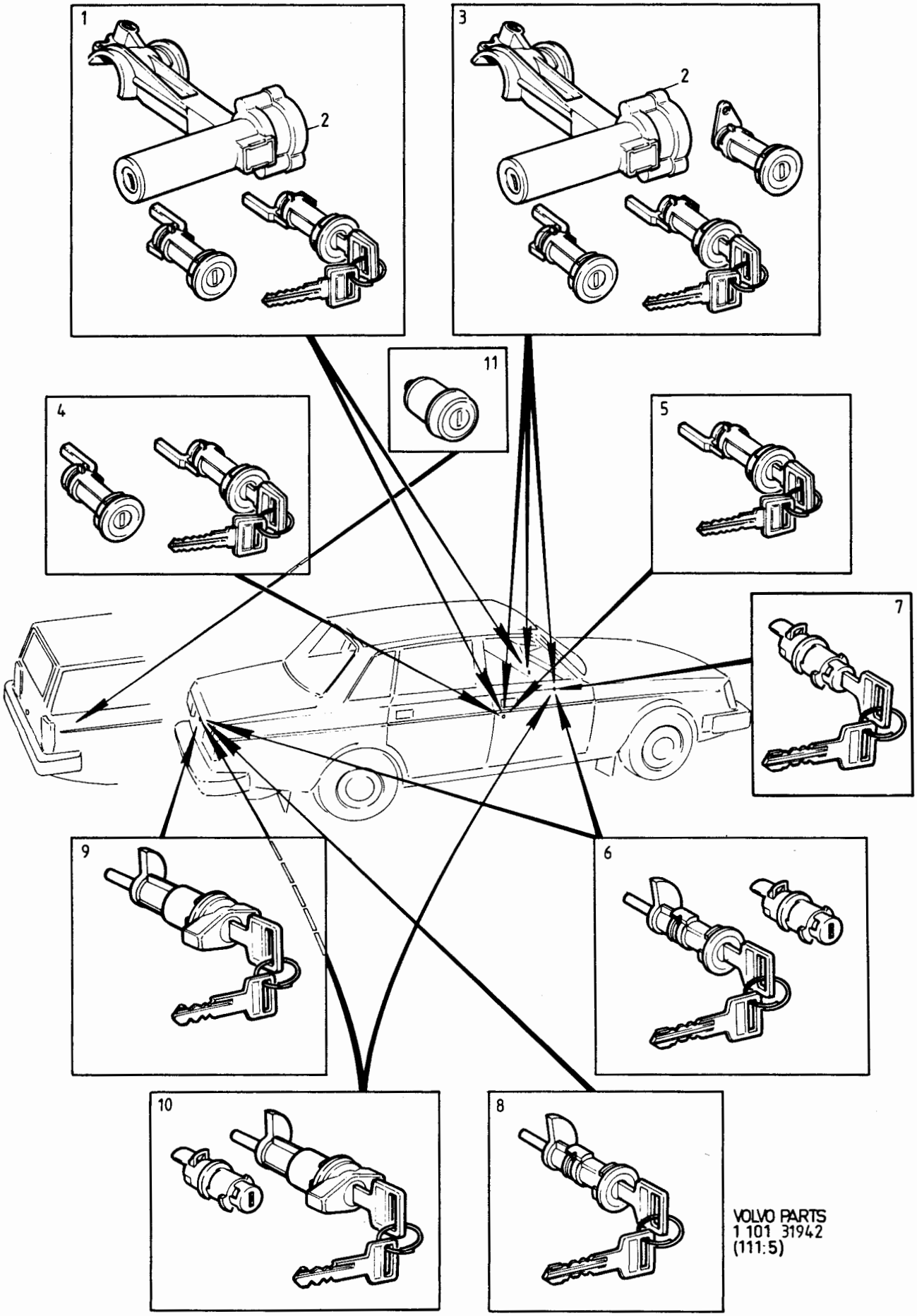

VOLVO PARTS
1 101 31942
(111:5)

Sida Page	Grupp Group	Reparationssatser grupp 9 kompressor	Repair kits group 9 compressor	Illustration 23501 1984-12	0900
90	10a				

Pos. Fig.	Antal/Quantity				Artikel nr Part No	Benämning	Description	Sats Kit	B P S R	Anmärkning Notes	
	-	-	-	-		Kompressor	Compressor			B27, B28	0020
1	1	-	-	-	273369-9	•Reparationssats (axel	•Repair kit (axle)		5		0040
2	1	-	-	-	273370-7	•Låsringssats	•Lock ring kit		5		0060
3	1	-	-	-	273371-5	•Packningssats	•Gasket kit		5		0080
4	1	-	-	-	273372-3	•Muttersats	•Nut kit		5		0100

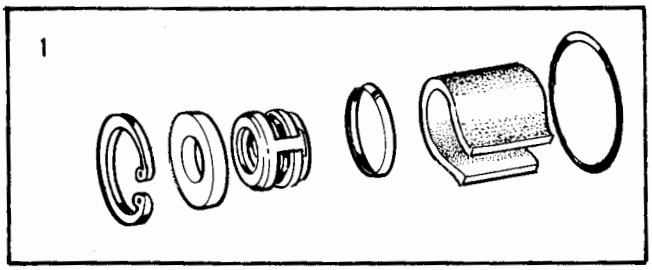

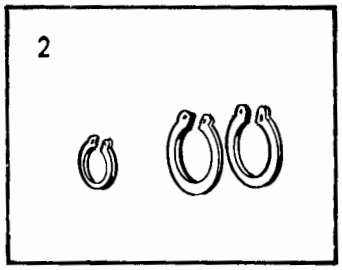

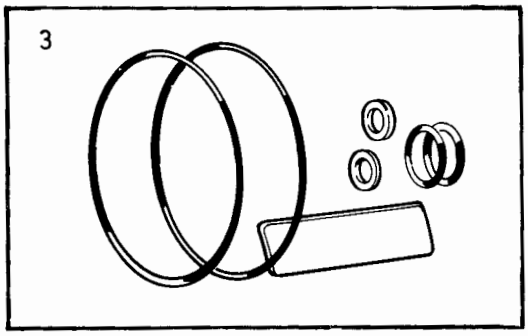

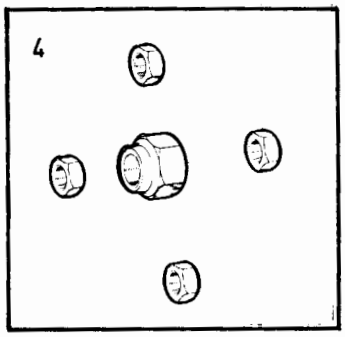

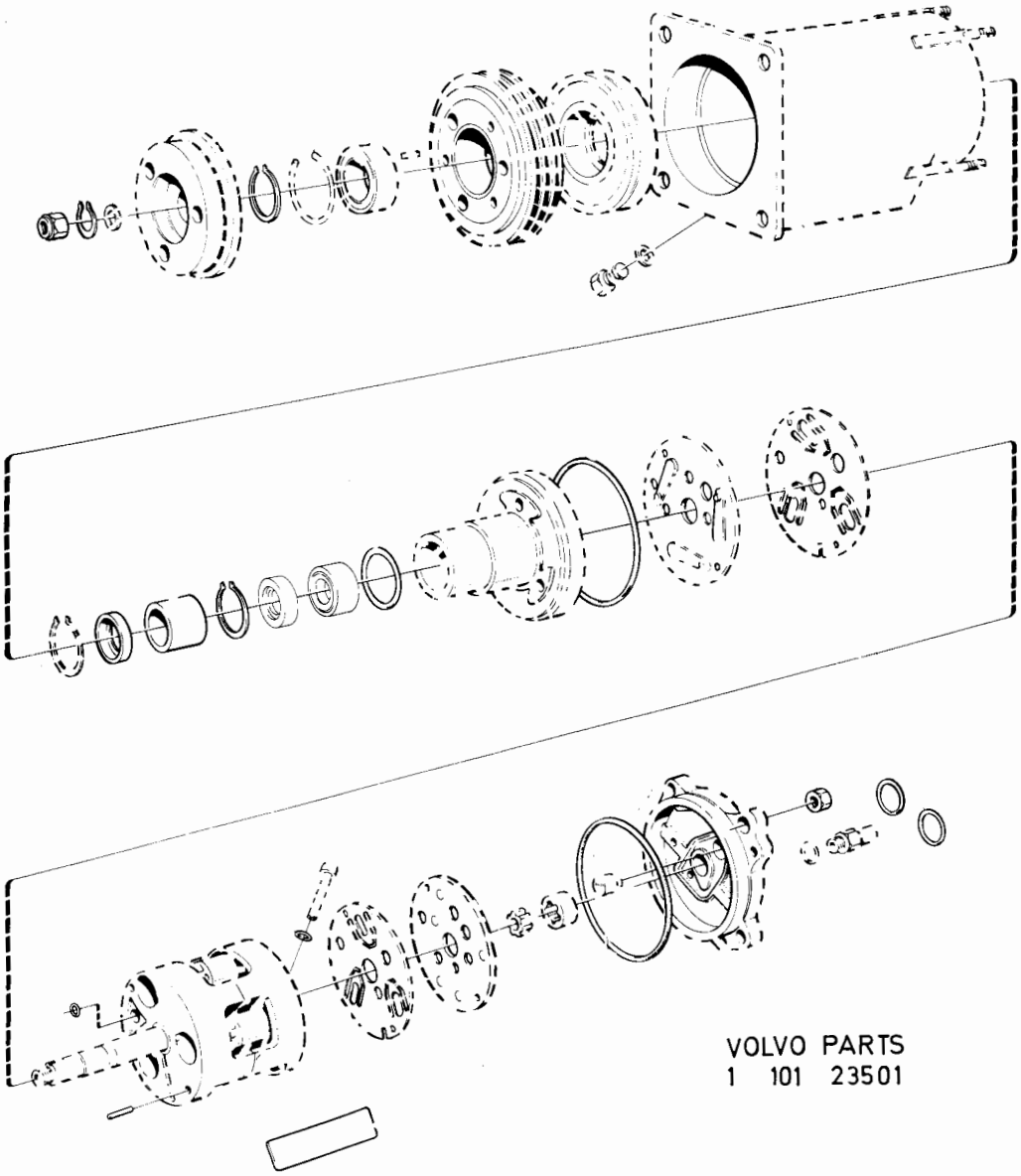

VOLVO PARTS
1 101 23501

Sida Page	Grupp Group	Reparationssatser grupp 9 kompressor, 1259340	Repair kits group 9 compressor, 1259340	Illustration 30197 1984-12	0910
92	10a				

Pos. Fig.	Antal/Quantity				Artikel nr Part No	Benämning	Description	Sats Kit	B P S R	Anmärkning Notes	
1	1	-	-	-	1695481-0	Reparationssats, remskiva	Repair kit, belt pulley		8		0020 0040
2	1	-	-	-	1695474-5	Reparationssats, ventilplatta med packningar	Repair kit, valve plate with gasket		4		0060 0080 0100
3	1	-	-	-	1188762-7	Reparationssats, smådelssats	Repair kit, accessories kit		8		0120 0140
4	1	-	-	-	1695473-7	Packningssats	Gasket kit		3		0160 0180

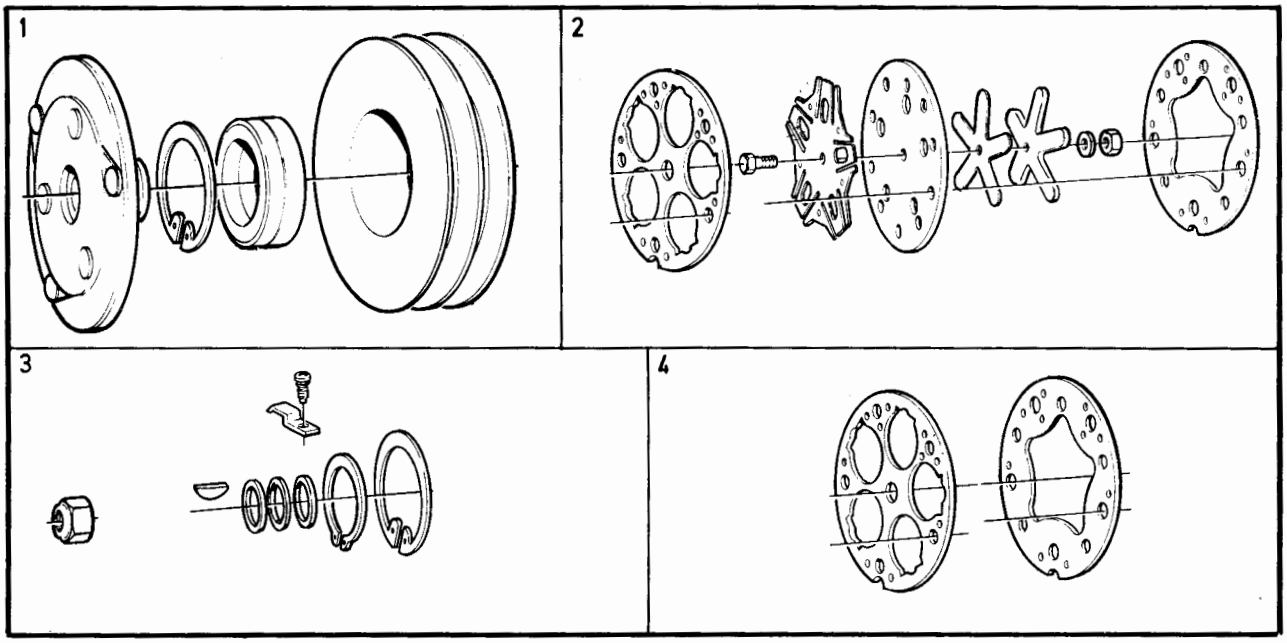

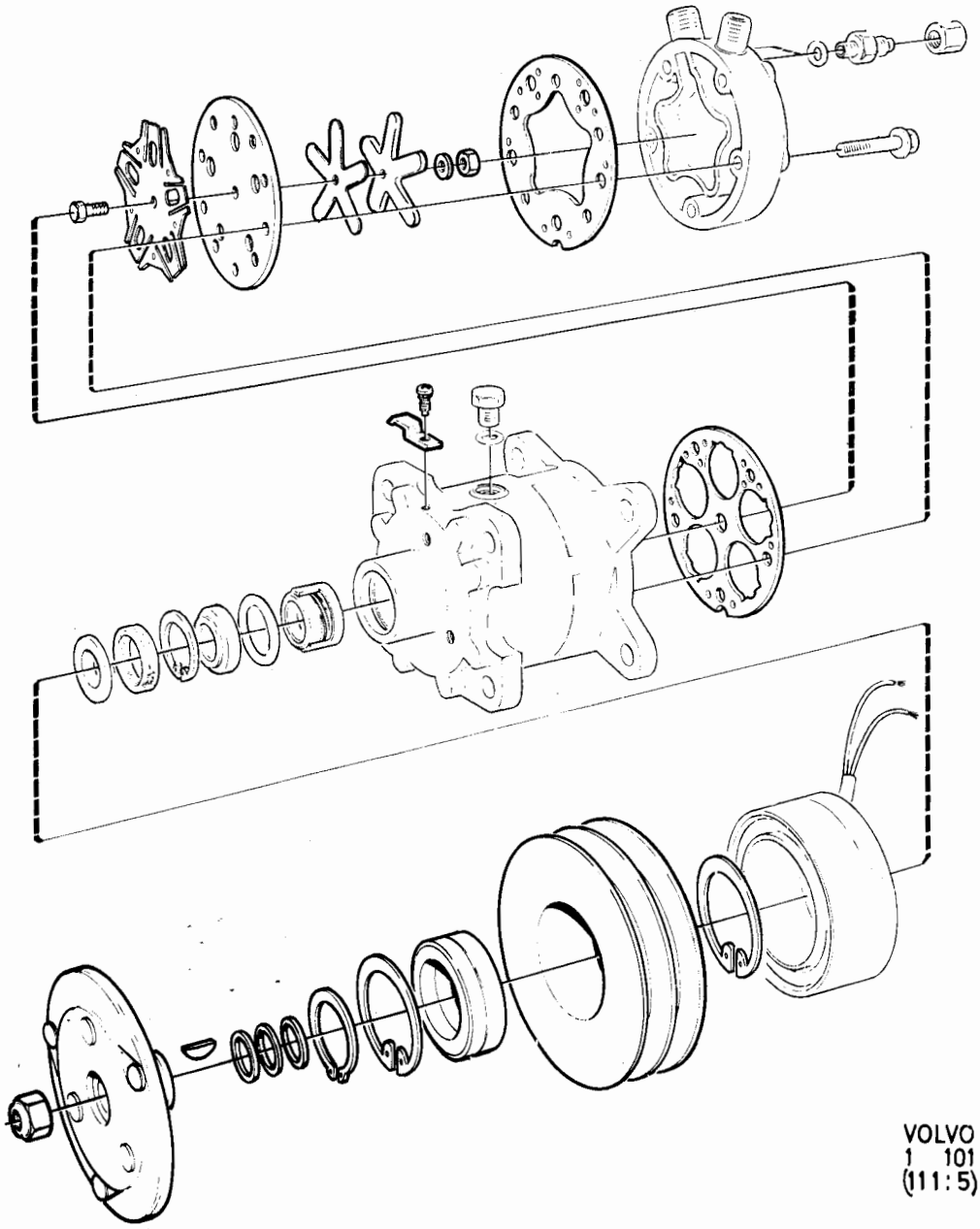

VOLVO PARTS
1 101 30197
(111:5)

VOLVO

Nummerregister — Numerical register

Grupp / Group: 10b — Sida / Page: 1

1984-12

Artikel nr Part No	Gr Gr	Sida Page	Koord. Grid
11013-0	4	60	4 -C13
11433-0	3	232	3 -J17
	3	244	3 -K05
	10a	46	8 -J11
11975-0	9	166	8 -G23
11978-4	9	120	8 -F01
11991-7	2c	50	2 -C03
11994-1	2c	16	2 -A17
	2c	24	2 -B01
	2c	30	2 -B07
	2c	32	2 -B09
	2c	36	2 -B13
	2c	56	2 -C09
	2c	58	2 -C11
	2c	62	2 -C15
	2c	88	2 -D17
	2c	90	2 -D19
	2c	100	2 -E05
	2c	104	2 -E09
	2c	106	2 -E11
	2c	108	2 -E13
	2c	110	2 -E15
	4	10	4 -A11
11996-6	2a	44	1 -E21
	2a	48	1 -F01
	2a	58	1 -F11
	2a	72	1 -G01
	2a	92	1 -G21
	2c	116	2 -E21
	2c	118	2 -E23
	2c	120	2 -F01
	6	24	5 -B01
	6	30	5 -B07
11998-2	2a	58	1 -F11
	2a	68	1 -F21
	2a	82	1 -G11
	2c	24	2 -B01
	2c	30	2 -B07
	2c	54	2 -C07
	2c	198	2 -I07
	3	166	3 -G23
	3	184	3 -H17
17394-8	8	574	7 -D21
	8	576	7 -D23
17840-0	8	122	5 -H17
18634-6	3	128	3 -F09
18665-0	2c	20	2 -A21
	2c	38	2 -B15
	2c	58	2 -C11
18671-8	2a	92	1 -G21
	2b	12	1 -I13
	2b	26	1 -J03
	2c	16	2 -A17
	2c	36	2 -B13
	2c	58	2 -C11
	2c	66	2 -C19
	2c	72	2 -D01
	2c	90	2 -D19
	3	184	3 -H17
	6	24	5 -B01
	6	30	5 -B07
18702-1	8	160	5 -J07
	8	162	5 -J09
	8	164	5 -J11
	8	166	5 -J13
	9	166	8 -G23
18818-5	2a	60	1 -F13
18836-7	2c	100	2 -E05

Artikel nr Part No	Gr Gr	Sida Page	Koord. Grid
18962-1	4	68	4 -C21
19730-1	2a	18	1 -D19
19923-2	3	150	3 -G07
	3	158	3 -G15
	3	182	3 -H15
	3	186	3 -H19
24383-2	4	190	4 -H23
25167-8	2c	16	2 -A17
	2c	36	2 -B13
	2c	58	2 -C11
	2c	66	2 -C19
	2c	72	2 -D01
	2c	90	2 -D19
	6	24	5 -B01
	6	30	5 -B07
25534-9	2c	66	2 -C19
25703-0	2c	112	2 -E17
25971-3	3	22	3 -A23
34614-8	4	40	4 -B17
34615-5	4	40	4 -B17
40136-4	2d	26	2 -K11
	2d	30	2 -K15
	3	236	3 -J21
48634-0	2c	20	2 -A21
	2c	38	2 -B15
	2c	58	2 -C11
(55192)	9	26	8 -B03
61177-2	4	56	4 -C09
67089-3	4	36	4 -B13
	4	42	4 -B19
69556-9	8	100	5 -G19
71683-7	2c	132	2 -F13
	2c	136	2 -F17
	2c	140	2 -F21
71685-2	2c	134	2 -F15
	2c	138	2 -F19
	2c	142	2 -F23
71689-4	2c	134	2 -F15
	2c	138	2 -F19
	2c	142	2 -F23
71717-3	2c	132	2 -F13
	2c	136	2 -F17
	2c	140	2 -F21
(71849)	2c	144	2 -G01
74033-2	2c	16	2 -A17
	2c	20	2 -A21
	2c	24	2 -B01
	2c	26	2 -B03
	2c	28	2 -B05
	2c	36	2 -B13
	2c	38	2 -B15
	2c	40	2 -B17
	2c	44	2 -B21
	2c	58	2 -C11
	2c	60	2 -C13
74034-0	2c	26	2 -B03
74040-7	2c	16	2 -A17
	2c	36	2 -B13
	2c	58	2 -C11
	2c	62	2 -C15
	2c	88	2 -D17
	2c	90	2 -D19
79982-5	8	10	5 -D01
80506-9	4	204	4 -I13
81374-1	4	204	4 -I13
81375-8	4	204	4 -I13
81377-4	4	204	4 -I13
81383-2	4	204	4 -I13

Artikel nr Part No	Gr Gr	Sida Page	Koord. Grid
81384-0	4	204	4 -I13
81388-1	4	204	4 -I13
85611-2	6	4	5 -A05
85612-0	6	4	5 -A05
85613-8	6	4	5 -A05
87655-7	4	204	4 -I13
87699-5	6	16	5 -A17
88273-8	3	236	3 -J21
88783-6	2d	40	2 -L01
	9	26	8 -B03
89254-7	4	202	4 -I11
89671-2	4	200	4 -I09
	4	202	4 -I11
90416-9	8	594	7 -E17
	8	596	7 -E19
92397-9	9	82	8 -D11
93554-4	3	146	3 -G03
	3	154	3 -G11
94026-2	4	210	4 -I19
94081-7	8	594	7 -E17
	8	596	7 -E19
94641-8	8	88	5 -G07
	8	100	5 -G19
	8	108	5 -H03
94942-0	8	274	6 -C17
	8	282	6 -D01
95722-5	8	568	7 -D15
96443-7	4	196	4 -I05
106988-9	8	134	5 -I05
118006-6	4	190	4 -H23
118400-1	9	100	8 -E05
	9	112	8 -E17
118403-5	9	88	8 -D17
118404-3	9	88	8 -D17
(118405)	9	88	8 -D17
(118410)	9	92	8 -D21
118788-9	9	96	8 -E01
120085-6	3	104	3 -E09
	8	268	6 -C11
	8	270	6 -C13
120096-3	8	110	5 -H05
	8	116	5 -H11
120116-9	4	40	4 -B17
120164-9	8	44	5 -E11
	9	30	8 -B07
	9	46	8 -B23
	9	52	8 -C05
	9	56	8 -C09
120265-4	2c	182	2 -H15
	2c	188	2 -H21
	2c	192	2 -I01
	2c	194	2 -I03
	2c	196	2 -I05
	2c	200	2 -I09
	2c	202	2 -I11
	2c	206	2 -I15
	2c	208	2 -I17
	2c	210	2 -I19
	2c	212	2 -I21
	2c	216	2 -J01
	2c	218	2 -J03
	2c	220	2 -J05
	2c	222	2 -J07
	4	36	4 -B13
	8	86	5 -G05
	8	110	5 -H05
	8	116	5 -H11
(120266)	3	56	3 -C09

Artikel nr Part No	Gr Gr	Sida Page	Koord. Grid
120306-6	2d	18	2 -K03
120344-7	8	122	5 -H17
120401-5	8	258	6 -C01
120623-4	4	204	4 -I13
121585-4	5	34	4 -K11
150137-8	3	128	3 -F09
150205-3	8	190	5 -K13
	8	210	6 -A01
	8	230	6 -A21
(180759)	2c	74	2 -D03
181092-8	4	58	4 -C11
181301-3	4	204	4 -I13
181302-1	4	204	4 -I13
181303-9	4	204	4 -I13
181304-7	4	204	4 -I13
181305-4	4	204	4 -I13
181549-7	4	190	4 -H23
181584-4	6	12	5 -A13
181585-1	6	12	5 -A13
181587-7	6	12	5 -A13
181588-5	6	12	5 -A13
181662-8	4	204	4 -I13
181797-2	3	64	3 -C17
181799-8	2a	26	1 -E03
182039-8	3	92	3 -D21
	3	94	3 -D23
	3	100	3 -E05
	3	104	3 -E09
	10a	46	8 -J11
182045-5	3	92	3 -D21
	3	100	3 -E05
	3	104	3 -E09
182055-4	3	150	3 -G07
	3	158	3 -G15
	3	188	3 -H21
	3	192	3 -I01
182095-0	3	94	3 -D23
183265-8	4	190	4 -H23
183327-6	4	204	4 -I13
183328-4	4	204	4 -I13
183486-0	3	68	3 -C21
183576-8	4	42	4 -B19
	6	12	5 -A13
183577-6	4	42	4 -B19
	6	12	5 -A13
183827-5	4	32	4 -B09
	4	34	4 -B11
	4	40	4 -B17
183829-1	4	32	4 -B09
	4	40	4 -B17
183833-3	4	36	4 -B13
183834-1	4	36	4 -B13
	4	42	4 -B19
183848-1	2a	74	1 -G03
184070-1	6	12	5 -A13
184071-9	6	12	5 -A13
185501-4	3	242	3 -K03
185506-3	3	242	3 -K03
185507-1	3	242	3 -K03
(190071)	3	156	3 -G13
190071-1	2d	34	2 -K19
	8	40	5 -E07
	8	126	5 -H21
190208-9	3	238	3 -J23
190349-1	2c	146	2 -G03
	2c	158	2 -G15
190364-0	6	24	5 -B01
	6	30	5 -B07

Sida / Page: 2 — Grupp / Group: 10b — Nummerregister / Numerical register — 1984-12

Artikel nr Part No	Gr Gr	Sida Page	Koord. Grid
190364-0	9	84	8 -D13
	9	86	8 -D15
	9	94	8 -D23
	9	104	8 -E09
	9	114	8 -E19
190405-1	2c	92	2 -D21
190481-2	2c	132	2 -F13
	2c	136	2 -F17
	2c	140	2 -F21
190611-4	4	56	4 -C09
	4	154	4 -G11
	4	162	4 -G19
	4	168	4 -H01
190665-0	2c	78	2 -D07
	2c	84	2 -D13
	3	6	3 -A07
	3	12	3 -A13
	3	18	3 -A19
	3	124	3 -F05
	5	4	4 -J05
	5	6	4 -J07
	5	34	4 -K11
	8	268	6 -C11
	9	120	8 -F01
	9	122	8 -F03
190666-8	2c	98	2 -E03
	2c	168	2 -H01
	2c	170	2 -H03
	2c	174	2 -H07
	2d	26	2 -K11
	2d	30	2 -K15
	2d	38	2 -K23
	9	32	8 -B09
	9	40	8 -B17
	9	46	8 -B23
	9	52	8 -C05
	9	56	8 -C09
	9	84	8 -D13
	9	92	8 -D21
	9	102	8 -E07
	9	104	8 -E09
	9	106	8 -E11
	9	112	8 -E17
190684-1	4	34	4 -B11
190730-2	3	128	3 -F09
190734-4	3	118	3 -E23
	3	120	3 -F01
190735-1	3	118	3 -E23
	3	120	3 -F01
190772-4	4	114	4 -E19
190788-0	9	170	8 -H03
190896-1	8	264	6 -C07
	8	600	7 -E23
191026-4	2a	36	1 -E13
	2a	44	1 -E21
	2a	46	1 -E23
	2a	48	1 -F01
	2a	52	1 -F05
	2a	54	1 -F07
	2c	74	2 -D03
	2c	76	2 -D05
191028-0	8	252	6 -B19
191156-9	5	30	4 -K07
191169-2	9	32	8 -B09
191172-6	2c	196	2 -I05
	2c	200	2 -I09
	2c	206	2 -I15
	2c	208	2 -I17
191172-6	3	50	3 -C03
	3	54	3 -C07
	3	56	3 -C09
191246-8	8	600	7 -E23
191276-5	2c	176	2 -H09
	8	264	6 -C07
191391-2	2b	8	1 -I09
	2b	14	1 -I15
	2b	18	1 -I19
	8	100	5 -G19
	8	260	6 -C03
	8	264	6 -C07
	9	142	8 -F23
191404-3	3	238	3 -J23
191685-7	4	24	4 -B01
	4	30	4 -B07
191694-9	9	20	8 -A21
191695-6	9	12	8 -A13
	9	14	8 -A15
	9	22	8 -A23
	9	24	8 -B01
191701-2	2a	64	1 -F17
191834-1	4	202	4 -I11
	4	204	4 -I13
191835-8	4	202	4 -I11
	4	204	4 -I13
191836-6	4	202	4 -I11
	4	204	4 -I13
191837-4	4	202	4 -I11
	4	204	4 -I13
191838-2	4	202	4 -I11
191840-8	4	204	4 -I13
191841-6	4	204	4 -I13
191848-1	2a	26	1 -E03
191873-9	2a	28	1 -E05
191882-0	4	26	4 -B03
192034-7	2c	78	2 -D07
	2c	82	2 -D11
	2c	84	2 -D13
	2c	88	2 -D17
	2c	98	2 -E03
	2c	172	2 -H05
	2d	34	2 -K19
	4	68	4 -C21
	4	70	4 -C23
192041-2	2c	218	2 -J03
	8	44	5 -E11
192055-2	2c	116	2 -E21
	3	6	3 -A07
	3	12	3 -A13
	3	18	3 -A19
	9	72	8 -D01
	9	74	8 -D03
	9	76	8 -D05
	9	78	8 -D07
	9	80	8 -D09
192091-7	3	100	3 -E05
192203-8	9	84	8 -D13
	9	92	8 -D21
	9	102	8 -E07
	9	104	8 -E09
192230-1	3	162	3 -G19
	3	236	3 -J21
192248-3	2c	84	2 -D13
	2c	98	2 -E03
	3	122	3 -F03
	3	124	3 -F05
	3	126	3 -F07
192248-3	3	138	3 -F19
	3	238	3 -J23
	9	24	8 -B01
192287-1	8	608	7 -F07
	8	610	7 -F09
192292-1	8	300	6 -D19
	8	304	6 -D23
	8	308	6 -E03
	8	314	6 -E09
	8	318	6 -E13
	8	326	6 -E21
	8	330	6 -F01
	8	334	6 -F05
	8	336	6 -F07
	8	530	7 -C01
192339-0	9	28	8 -B05
192354-9	3	190	3 -H23
192400-0	8	590	7 -E13
192404-2	2a	30	1 -E07
	2c	32	2 -B09
	2c	52	2 -C05
	9	24	8 -B01
192451-3	3	92	3 -D21
	3	94	3 -D23
	10a	46	8 -J11
192455-4	3	74	3 -D03
192495-0	3	56	3 -C09
192539-5	2a	16	1 -D17
192557-7	3	172	3 -H05
	3	176	3 -H09
	9	20	8 -A21
192598-1	3	242	3 -K03
195592-1	8	322	6 -E17
210082-4	9	154	8 -G11
210101-2	9	154	8 -G11
210107-9	9	154	8 -G11
210144-2	9	154	8 -G11
231311-2	4	190	4 -H23
231312-0	4	190	4 -H23
231313-8	4	190	4 -H23
233173-4	2c	110	2 -E15
	3	32	3 -B09
(233321)	2c	100	2 -E05
	2c	104	2 -E09
	2c	106	2 -E11
	2c	108	2 -E13
	2c	112	2 -E17
235728-3	4	76	4 -D05
	4	80	4 -D09
	4	86	4 -D15
	4	92	4 -D21
	4	96	4 -E01
	4	102	4 -E07
	4	106	4 -E11
	4	130	4 -F11
	4	136	4 -F17
	4	140	4 -F21
235739-0	4	78	4 -D07
	4	82	4 -D11
	4	88	4 -D17
	4	94	4 -D23
	4	98	4 -E03
	4	104	4 -E09
	4	108	4 -E13
	4	132	4 -F13
	4	138	4 -F19
	4	142	4 -F23
235814-1	4	80	4 -D09
235858-8	4	78	4 -D07
	4	82	4 -D11
	4	88	4 -D17
	4	94	4 -D23
	4	98	4 -E03
	4	104	4 -E09
235876-0	4	112	4 -E17
	4	114	4 -E19
235877-8	4	112	4 -E17
	4	114	4 -E19
235878-6	4	76	4 -D05
	4	80	4 -D09
	4	86	4 -D15
	4	92	4 -D21
	4	96	4 -E01
	4	102	4 -E07
	4	106	4 -E11
237084-9	2c	146	2 -G03
	2c	158	2 -G15
237104-5	2c	144	2 -G01
	2c	156	2 -G13
237144-1	2c	146	2 -G03
237184-7	2c	144	2 -G01
	2c	156	2 -G13
237185-4	2c	144	2 -G01
	2c	156	2 -G13
237271-2	2c	148	2 -G05
	2c	152	2 -G09
237272-0	2c	132	2 -F13
	2c	136	2 -F17
237280-3	2c	132	2 -F13
	2c	136	2 -F17
	2c	140	2 -F21
237282-9	2c	132	2 -F13
(237284)	2c	146	2 -G03
237285-2	2c	136	2 -F17
	2c	140	2 -F21
237287-8	2c	134	2 -F15
	2c	138	2 -F19
	2c	142	2 -F23
	2c	148	2 -G05
	2c	152	2 -G09
237292-8	2c	132	2 -F13
	2c	136	2 -F17
	2c	140	2 -F21
237293-6	2c	132	2 -F13
	2c	136	2 -F17
	2c	140	2 -F21
237294-4	2c	132	2 -F13
	2c	136	2 -F17
	2c	140	2 -F21
237311-6	2c	132	2 -F13
	2c	136	2 -F17
	2c	140	2 -F21
	2c	148	2 -G05
	2c	152	2 -G09
237331-4	2c	144	2 -G01
237366-0	2c	148	2 -G05
	2c	152	2 -G09
237378-5	2c	132	2 -F13
	2c	136	2 -F17
	2c	140	2 -F21
237380-1	2c	132	2 -F13
	2c	136	2 -F17
	2c	140	2 -F21
237381-9	2c	132	2 -F13
	2c	136	2 -F17
	2c	140	2 -F21

Nummerregister — Numerical register

Grupp / Group: 10b — Sida / Page: 3

1984-12

Artikel nr Part No	Gr Gr	Sida Page	Koord. Grid
237386-8	2c	134	2 -F15
	2c	136	2 -F17
	2c	140	2 -F21
237387-6	2c	134	2 -F15
	2c	136	2 -F17
	2c	140	2 -F21
	2c	148	2 -G05
	2c	152	2 -G09
237388-4	2c	134	2 -F15
	2c	136	2 -F17
	2c	140	2 -F21
237391-8	2c	134	2 -F15
	2c	136	2 -F17
	2c	140	2 -F21
237394-2	2c	132	2 -F13
	2c	136	2 -F17
	2c	140	2 -F21
237404-9	2c	144	2 -G01
237459-3	2c	144	2 -G01
237465-0	2c	144	2 -G01
	2c	156	2 -G13
237467-6	2c	144	2 -G01
	2c	146	2 -G03
	2c	156	2 -G13
	2c	158	2 -G15
237468-4	2c	144	2 -G01
	2c	146	2 -G03
	2c	156	2 -G13
	2c	158	2 -G15
237472-6	2c	132	2 -F13
	2c	136	2 -F17
	2c	140	2 -F21
237473-4	2c	134	2 -F15
	2c	138	2 -F19
	2c	140	2 -F21
237474-2	2c	132	2 -F13
	2c	136	2 -F17
	2c	140	2 -F21
237475-9	2c	146	2 -G03
237490-8	2c	144	2 -G01
	2c	156	2 -G13
237491-6	2c	144	2 -G01
	2c	156	2 -G13
237492-4	2c	144	2 -G01
	2c	156	2 -G13
237497-3	2c	144	2 -G01
	2c	156	2 -G13
237498-1	2c	144	2 -G01
	2c	156	2 -G13
237500-4	2c	144	2 -G01
	2c	156	2 -G13
237501-2	2c	144	2 -G01
	2c	156	2 -G13
237502-0	2c	144	2 -G01
	2c	156	2 -G13
237503-8	2c	144	2 -G01
	2c	156	2 -G13
237504-6	2c	144	2 -G01
	2c	156	2 -G13
237506-1	2c	144	2 -G01
	2c	156	2 -G13
237507-9	2c	144	2 -G01
	2c	156	2 -G13
(237510)	2c	144	2 -G01
	2c	156	2 -G13
237514-5	2c	144	2 -G01
	2c	156	2 -G13
237521-0	2c	156	2 -G13
237522-8	2c	144	2 -G01
	2c	156	2 -G13
237527-7	2c	144	2 -G01
	2c	156	2 -G13
237528-5	2c	144	2 -G01
	2c	156	2 -G13
237531-9	2c	144	2 -G01
	2c	156	2 -G13
237568-1	2a	48	1 -F01
	2a	54	1 -F07
	2a	84	1 -G13
	2c	134	2 -F15
	2c	138	2 -F19
	2c	142	2 -F23
	2c	150	2 -G07
	2c	154	2 -G11
	2c	156	2 -G13
237569-9	2c	144	2 -G01
237572-3	2c	134	2 -F15
	2c	136	2 -F17
	2c	140	2 -F21
237573-1	2c	132	2 -F13
	2c	136	2 -F17
	2c	140	2 -F21
237574-9	2c	132	2 -F13
	2c	136	2 -F17
	2c	140	2 -F21
237578-0	2c	156	2 -G13
237589-7	2c	134	2 -F15
	2c	138	2 -F19
	2c	142	2 -F23
237590-5	2c	134	2 -F15
	2c	138	2 -F19
	2c	142	2 -F23
237593-9	2c	144	2 -G01
	2c	156	2 -G13
237594-7	2c	144	2 -G01
	2c	156	2 -G13
237595-4	2c	144	2 -G01
237597-0	2c	144	2 -G01
	2c	156	2 -G13
237605-1	2c	144	2 -G01
	2c	156	2 -G13
237614-3	2c	144	2 -G01
	2c	158	2 -G15
237615-0	2c	146	2 -G03
	2c	158	2 -G15
237629-1	2c	144	2 -G01
	2c	156	2 -G13
237635-8	2c	144	2 -G01
237642-4	2c	132	2 -F13
	2c	136	2 -F17
	2c	140	2 -F21
237643-2	2c	132	2 -F13
	2c	136	2 -F17
	2c	140	2 -F21
237644-0	2c	132	2 -F13
	2c	136	2 -F17
	2c	140	2 -F21
237645-7	2c	132	2 -F13
	2c	136	2 -F17
	2c	140	2 -F21
237646-5	2c	132	2 -F13
	2c	136	2 -F17
	2c	140	2 -F21
237647-3	2c	132	2 -F13
	2c	136	2 -F17
	2c	140	2 -F21
237648-1	2c	132	2 -F13
237649-9	2c	132	2 -F13
	2c	136	2 -F17
	2c	140	2 -F21
237651-5	2c	132	2 -F13
237652-3	2c	132	2 -F13
237654-9	2c	132	2 -F13
	2c	136	2 -F17
	2c	140	2 -F21
237656-4	2c	134	2 -F15
	2c	136	2 -F17
	2c	140	2 -F21
237657-2	2c	144	2 -G01
237666-3	2c	134	2 -F15
	2c	136	2 -F17
	2c	140	2 -F21
237667-1	2c	134	2 -F15
	2c	138	2 -F19
	2c	140	2 -F21
237672-1	2c	144	2 -G01
	2c	156	2 -G13
237673-9	2c	144	2 -G01
	2c	156	2 -G13
237674-7	2c	144	2 -G01
237676-2	2c	144	2 -G01
	2c	156	2 -G13
237677-0	2c	146	2 -G03
237681-2	2c	146	2 -G03
	2c	158	2 -G15
237682-0	2c	146	2 -G03
	2c	158	2 -G15
237684-6	2c	156	2 -G13
237685-3	2c	156	2 -G13
237686-1	2c	144	2 -G01
	2c	156	2 -G13
237688-7	2c	158	2 -G15
237691-1	2c	156	2 -G13
237693-7	2c	144	2 -G01
	2c	156	2 -G13
237694-5	2c	156	2 -G13
237696-0	2c	6	2 -A07
	2c	144	2 -G01
237697-8	2c	6	2 -A07
	2c	144	2 -G01
237698-6	2c	6	2 -A07
	2c	132	2 -F13
237700-0	2c	144	2 -G01
237706-7	2c	144	2 -G01
	2c	156	2 -G13
237707-5	2c	144	2 -G01
	2c	156	2 -G13
237709-1	2c	144	2 -G01
	2c	156	2 -G13
237710-9	2c	144	2 -G01
237711-7	2c	144	2 -G01
237714-1	2c	146	2 -G03
	2c	158	2 -G15
237720-8	2c	144	2 -G01
237721-6	2c	156	2 -G13
237722-4	2c	156	2 -G13
(237723)	2c	146	2 -G03
	2c	158	2 -G15
237725-7	2c	132	2 -F13
237727-3	2c	6	2 -A07
	2c	148	2 -G05
237728-1	2c	6	2 -A07
	2c	132	2 -F13
237731-5	2c	148	2 -G05
237731-5	2c	152	2 -G09
237734-9	2c	148	2 -G05
	2c	152	2 -G09
237735-6	2c	148	2 -G05
	2c	152	2 -G09
237736-4	2c	148	2 -G05
	2c	152	2 -G09
(237737)	2c	148	2 -G05
237738-0	2c	148	2 -G05
	2c	152	2 -G09
(237739)	2c	148	2 -G05
237740-6	2c	148	2 -G05
	2c	152	2 -G09
237744-8	2c	148	2 -G05
	2c	152	2 -G09
237745-5	2c	148	2 -G05
	2c	152	2 -G09
237749-7	2c	148	2 -G05
237750-5	2c	148	2 -G05
	2c	152	2 -G09
237751-3	2c	148	2 -G05
	2c	152	2 -G09
237752-1	2c	148	2 -G05
	2c	152	2 -G09
237753-9	2c	148	2 -G05
	2c	152	2 -G09
237755-4	2c	148	2 -G05
	2c	152	2 -G09
237756-2	2c	148	2 -G05
	2c	152	2 -G09
237757-0	2c	148	2 -G05
	2c	152	2 -G09
(237758)	2c	148	2 -G05
	2c	152	2 -G09
237761-2	2c	148	2 -G05
	2c	152	2 -G09
237763-8	2c	148	2 -G05
	2c	152	2 -G09
237764-6	2c	148	2 -G05
	2c	152	2 -G09
237765-3	2c	148	2 -G05
	2c	152	2 -G09
237766-1	2c	148	2 -G05
	2c	152	2 -G09
237768-7	2c	148	2 -G05
	2c	152	2 -G09
237769-5	2c	148	2 -G05
	2c	152	2 -G09
(237770)	2c	150	2 -G07
	2c	152	2 -G09
237771-1	2c	150	2 -G07
	2c	154	2 -G11
237774-5	2c	150	2 -G07
	2c	154	2 -G11
237775-2	2c	150	2 -G07
	2c	152	2 -G09
237776-0	2c	150	2 -G07
	2c	152	2 -G09
237777-8	2c	148	2 -G05
	2c	152	2 -G09
237778-6	2c	148	2 -G05
	2c	152	2 -G09
237782-8	2c	134	2 -F15
	2c	136	2 -F17
	2c	140	2 -F21
237783-6	2c	134	2 -F15
	2c	136	2 -F17
	2c	140	2 -F21

Artikel nr Part No	Gr Gr	Sida Page	Koord. Grid
237784-4	2c	134	2 -F15
237786-9	2c	134	2 -F15
	2c	136	2 -F17
	2c	140	2 -F21
237787-7	2c	136	2 -F17
	2c	140	2 -F21
237790-1	2c	132	2 -F13
	2c	136	2 -F17
	2c	140	2 -F21
237791-9	2c	138	2 -F19
	2c	142	2 -F23
237792-7	2c	132	2 -F13
237795-0	2c	148	2 -G05
	2c	152	2 -G09
237796-8	2c	148	2 -G05
	2c	152	2 -G09
237797-6	2c	148	2 -G05
	2c	152	2 -G09
237804-0	2c	148	2 -G05
	2c	152	2 -G09
237805-7	2c	148	2 -G05
	2c	152	2 -G09
237806-5	2c	134	2 -F15
	2c	136	2 -F17
	2c	140	2 -F21
237808-1	2c	144	2 -G01
	2c	156	2 -G13
237809-9	2c	6	2 -A07
	2c	132	2 -F13
237810-7	2c	6	2 -A07
	2c	132	2 -F13
237814-9	2c	6	2 -A07
	2c	148	2 -G05
237816-4	2c	132	2 -F13
	2c	136	2 -F17
	2c	140	2 -F21
237817-2	2c	132	2 -F13
	2c	136	2 -F17
	2c	140	2 -F21
237818-0	2c	132	2 -F13
	2c	136	2 -F17
	2c	140	2 -F21
237819-8	2c	144	2 -G01
237821-4	2c	146	2 -G03
	2c	158	2 -G15
237823-0	2c	156	2 -G13
237824-8	2c	148	2 -G05
237825-5	2c	132	2 -F13
237826-3	2c	134	2 -F15
	2c	138	2 -F19
	2c	142	2 -F23
237827-1	2c	132	2 -F13
	2c	136	2 -F17
	2c	140	2 -F21
237828-9	2c	148	2 -G05
	2c	152	2 -G09
237829-7	2c	150	2 -G07
	2c	154	2 -G11
(237830)	2c	150	2 -G07
	2c	154	2 -G11
237831-3	2c	150	2 -G07
	2c	154	2 -G11
237832-1	2c	150	2 -G07
	2c	154	2 -G11
237833-9	2c	134	2 -F15
	2c	138	2 -F19
	2c	142	2 -F23
237834-7	2c	132	2 -F13

Artikel nr Part No	Gr Gr	Sida Page	Koord. Grid
237834-7	2c	136	2 -F17
	2c	140	2 -F21
237835-4	2c	132	2 -F13
237836-2	2c	136	2 -F17
237837-0	2c	136	2 -F17
	2c	140	2 -F21
237838-8	2c	148	2 -G05
	2c	152	2 -G09
(237842)	2c	148	2 -G05
(237844)	2c	136	2 -F17
	2c	140	2 -F21
237845-3	2c	132	2 -F13
	2c	136	2 -F17
	2c	140	2 -F21
237846-1	2c	136	2 -F17
	2c	140	2 -F21
237850-3	2c	148	2 -G05
	2c	152	2 -G09
237851-1	2c	148	2 -G05
	2c	152	2 -G09
237852-9	2c	148	2 -G05
	2c	152	2 -G09
237853-7	2c	148	2 -G05
	2c	152	2 -G09
237854-5	2c	148	2 -G05
	2c	152	2 -G09
237856-0	2c	150	2 -G07
	2c	152	2 -G09
237857-8	2c	150	2 -G07
	2c	154	2 -G11
237858-6	2c	148	2 -G05
	2c	152	2 -G09
237859-4	2c	150	2 -G07
	2c	154	2 -G11
237860-2	2c	150	2 -G07
	2c	154	2 -G11
237861-0	2c	150	2 -G07
	2c	154	2 -G11
237862-8	2c	150	2 -G07
	2c	154	2 -G11
237863-6	2c	148	2 -G05
	2c	152	2 -G09
237865-1	2c	132	2 -F13
237866-9	2c	150	2 -G07
	2c	154	2 -G11
237873-5	2c	152	2 -G09
237874-3	2c	152	2 -G09
237875-0	2c	148	2 -G05
	2c	152	2 -G09
237877-6	2c	156	2 -G13
237878-4	2c	148	2 -G05
237879-2	2c	148	2 -G05
	2c	152	2 -G09
237880-0	2c	136	2 -F17
	2c	140	2 -F21
238309-9	2c	112	2 -E17
238813-0	3	32	3 -B09
238819-7	3	28	3 -B05
239340-3	3	28	3 -B05
240147-9	3	74	3 -D03
240518-1	3	74	3 -D03
240601-5	3	28	3 -B05
240602-3	3	28	3 -B05
240603-1	3	28	3 -B05
240606-4	3	28	3 -B05
240620-5	3	28	3 -B05
240769-0	2c	100	2 -E05
	2c	104	2 -E09

Artikel nr Part No	Gr Gr	Sida Page	Koord. Grid
240769-0	2c	106	2 -E11
	2c	108	2 -E13
241138-7	3	66	3 -C19
	3	70	3 -C23
241300-3	3	28	3 -B05
	10a	44	8 -J09
241601-4	3	32	3 -B09
241607-1	3	18	3 -A19
	3	128	3 -F09
241608-9	3	6	3 -A07
	3	18	3 -A19
(241664)	10a	40	8 -J05
241674-1	3	28	3 -B05
241681-6	3	62	3 -C15
	3	66	3 -C19
241715-2	3	46	3 -B23
	3	48	3 -C01
(243098)	3	62	3 -C15
	3	66	3 -C19
	3	68	3 -C21
243287-0	3	62	3 -C15
	3	66	3 -C19
	3	68	3 -C21
	3	70	3 -C23
	3	72	3 -D01
243414-0	2c	110	2 -E15
243457-9	3	50	3 -C03
	3	54	3 -C07
	3	60	3 -C13
	3	66	3 -C19
243463-7	2c	66	2 -C19
(243558)	2c	112	2 -E17
243560-0	2c	112	2 -E17
243562-6	2c	112	2 -E17
243572-5	2c	112	2 -E17
243797-8	3	34	3 -B11
	3	36	3 -B13
	3	38	3 -B15
	3	44	3 -B21
	3	46	3 -B23
	3	48	3 -C01
243807-5	3	34	3 -B11
	3	36	3 -B13
	3	38	3 -B15
	3	44	3 -B21
	3	46	3 -B23
	3	48	3 -C01
243890-1	2c	108	2 -E13
	2c	110	2 -E15
243891-9	2c	100	2 -E05
	2c	104	2 -E09
	2c	106	2 -E11
243892-7	2c	108	2 -E13
	2c	110	2 -E15
243893-5	2c	100	2 -E05
243895-0	2c	100	2 -E05
	2c	104	2 -E09
	2c	106	2 -E11
	2c	108	2 -E13
(243896)	2c	100	2 -E05
(243900)	3	36	3 -B13
243903-2	3	34	3 -B11
	3	36	3 -B13
	3	38	3 -B15
	3	44	3 -B21
243905-7	3	28	3 -B05
243906-5	3	28	3 -B05
243907-3	3	28	3 -B05
243908-1	3	28	3 -B05
243910-7	3	28	3 -B05

Artikel nr Part No	Gr Gr	Sida Page	Koord. Grid
243910-7	10a	44	8 -J09
243911-5	3	28	3 -B05
243912-3	3	28	3 -B05
243913-1	3	28	3 -B05
243914-9	3	28	3 -B05
243915-6	3	40	3 -B17
243916-4	3	40	3 -B17
243917-2	3	40	3 -B17
(243919)	3	40	3 -B17
243920-6	3	40	3 -B17
(243921)	3	40	3 -B17
243922-2	3	40	3 -B17
243923-0	3	40	3 -B17
243926-3	3	40	3 -B17
243927-1	3	40	3 -B17
243928-9	3	36	3 -B13
	3	38	3 -B15
	3	40	3 -B17
	3	46	3 -B23
243929-7	3	36	3 -B13
	3	38	3 -B15
	3	40	3 -B17
243930-5	3	36	3 -B13
	3	38	3 -B15
243931-3	3	36	3 -B13
	3	38	3 -B15
(243932)	3	36	3 -B13
243933-9	3	36	3 -B13
	3	38	3 -B15
	3	46	3 -B23
	3	48	3 -C01
(243934)	3	36	3 -B13
	3	38	3 -B15
(243935)	3	38	3 -B15
243936-2	3	36	3 -B13
	3	38	3 -B15
243937-0	3	48	3 -C01
243938-8	3	36	3 -B13
	3	38	3 -B15
	3	48	3 -C01
243939-6	3	62	3 -C15
243941-2	3	62	3 -C15
	3	70	3 -C23
243943-8	3	62	3 -C15
243947-9	3	62	3 -C15
	3	66	3 -C19
	3	68	3 -C21
	10a	40	8 -J05
243948-7	3	62	3 -C15
243951-1	3	62	3 -C15
	3	66	3 -C19
243952-9	3	62	3 -C15
(243953)	3	62	3 -C15
243953-7	3	66	3 -C19
	3	68	3 -C21
243954-5	3	62	3 -C15
	3	66	3 -C19
	3	70	3 -C23
(243956)	3	66	3 -C19
	3	70	3 -C23
243956-0	3	62	3 -C15
243958-6	3	50	3 -C03
	3	54	3 -C07
	3	70	3 -C23
243960-2	2c	88	2 -D17
243961-0	2c	88	2 -D17
243969-3	3	28	3 -B05
243970-1	3	28	3 -B05

Nummerregister — Numerical register

Grupp / Group: 10b — Sida / Page: 5

1984-12

Artikel nr Part No	Gr Gr	Sida Page	Koord. Grid
243971-9	3	28	3 -B05
(243974)	2c	100	2 -E05
243994-1	3	208	3 -I17
	3	210	3 -I19
	3	212	3 -I21
	3	214	3 -I23
244110-3	3	32	3 -B09
244184-8	3	28	3 -B05
244203-6	3	40	3 -B17
244205-1	3	36	3 -B13
	3	38	3 -B15
	3	46	3 -B23
	3	48	3 -C01
244209-3	3	36	3 -B13
	3	38	3 -B15
	3	40	3 -B17
	3	46	3 -B23
	3	48	3 -C01
244219-2	3	40	3 -B17
244220-0	3	40	3 -B17
244221-8	3	40	3 -B17
(244225)	3	36	3 -B13
244226-7	3	34	3 -B11
244229-1	2c	110	2 -E15
244230-9	2c	110	2 -E15
244231-7	2c	110	2 -E15
244233-3	2c	110	2 -E15
244234-1	2c	110	2 -E15
244235-8	2c	110	2 -E15
244236-6	2c	110	2 -E15
(244238)	2c	110	2 -E15
244239-0	2c	110	2 -E15
	10a	30	8 -I19
244240-8	3	40	3 -B17
244253-1	2c	110	2 -E15
244331-5	3	66	3 -C19
	3	70	3 -C23
244333-1	3	66	3 -C19
	3	68	3 -C21
244336-4	3	68	3 -C21
244372-9	2c	66	2 -C19
244427-1	10a	40	8 -J05
244688-8	2c	112	2 -E17
245031-0	2a	80	1 -G09
245055-9	2a	78	1 -G07
245056-7	2a	80	1 -G09
245057-5	2b	12	1 -I13
(245061)	2a	92	1 -G21
245065-8	2b	12	1 -I13
245069-0	2b	12	1 -I13
245074-0	2a	78	1 -G07
245082-3	2a	80	1 -G09
245088-0	2a	74	1 -G03
245106-0	2a	78	1 -G07
245107-8	2a	66	1 -F19
245110-2	2a	74	1 -G03
245145-8	2a	72	1 -G01
245154-0	2a	92	1 -G21
245158-1	2b	12	1 -I13
245160-7	2a	76	1 -G05
245162-3	2a	78	1 -G07
245163-1	2a	78	1 -G07
(245198)	3	20	3 -A21
245207-6	2a	74	1 -G03
245208-4	2a	74	1 -G03
245227-4	2b	12	1 -I13
245260-5	2a	74	1 -G03
245261-3	2a	74	1 -G03
245262-1	2a	74	1 -G03
245263-9	2a	74	1 -G03
245286-0	2a	80	1 -G09
245291-0	2a	80	1 -G09
245301-7	2a	76	1 -G05
245305-8	2a	66	1 -F19
245307-4	2a	66	1 -F19
245345-4	2a	92	1 -G21
245367-8	2a	72	1 -G01
245368-6	2a	72	1 -G01
245370-2	2a	80	1 -G09
245371-0	2c	60	2 -C13
245372-8	2c	60	2 -C13
245390-0	2a	78	1 -G07
(245398)	2a	92	1 -G21
245410-6	9	6	8 -A07
	9	16	8 -A17
245412-2	2a	80	1 -G09
245431-2	2a	76	1 -G05
245484-1	2a	92	1 -G21
245506-1	2b	12	1 -I13
245522-8	2a	80	1 -G09
245548-3	2a	76	1 -G05
245573-1	2a	92	1 -G21
245584-8	2a	76	1 -G05
245585-5	2a	80	1 -G09
245655-6	2a	66	1 -F19
245656-4	2a	66	1 -F19
245661-4	2a	66	1 -F19
245802-4	2a	78	1 -G07
245867-7	2a	74	1 -G03
245868-5	2a	74	1 -G03
245916-2	2a	66	1 -F19
245927-9	2a	66	1 -F19
245928-7	2a	66	1 -F19
246052-5	2a	84	1 -G13
246064-0	2a	76	1 -G05
246065-7	2a	76	1 -G05
246090-5	2a	76	1 -G05
246148-1	2a	66	1 -F19
	9	60	8 -C13
246193-7	2b	12	1 -I13
(246387)	2a	68	1 -F21
246400-6	2a	74	1 -G03
246560-7	2a	80	1 -G09
	2c	14	2 -A15
246589-6	2b	12	1 -I13
246949-2	2a	80	1 -G09
246993-0	2a	80	1 -G09
246994-8	2a	80	1 -G09
246996-3	2a	74	1 -G03
246997-1	2a	74	1 -G03
246998-9	2a	74	1 -G03
246999-7	2a	74	1 -G03
247138-1	2a	80	1 -G09
247280-1	2a	68	1 -F21
247282-7	2a	76	1 -G05
(247283)	2a	76	1 -G05
(247410)	2a	76	1 -G05
247414-6	2a	92	1 -G21
247439-3	2a	72	1 -G01
247440-1	2a	92	1 -G21
247497-1	2b	12	1 -I13
247498-9	2b	12	1 -I13
247528-3	2a	76	1 -G05
247532-5	2a	74	1 -G03
247597-8	2a	74	1 -G03
254718-0	4	64	4 -C17
254718-0	4	76	4 -D05
254720-6	4	66	4 -C19
	4	76	4 -D05
(268577)	2a	78	1 -G07
268937-0	2c	54	2 -C07
268948-7	2a	78	1 -G07
269077-4	2b	12	1 -I13
269085-7	3	166	3 -G23
269097-2	2a	74	1 -G03
269101-2	2a	76	1 -G05
269137-6	3	20	3 -A21
269154-1	2d	14	2 -J23
269168-1	2a	84	1 -G13
	2a	88	1 -G17
269171-5	2a	84	1 -G13
	2a	88	1 -G17
269173-1	2a	84	1 -G13
269174-9	2a	84	1 -G13
	2a	88	1 -G17
269177-2	2a	86	1 -G15
269214-3	2a	66	1 -F19
(269230)	2a	66	1 -F19
269256-4	3	18	3 -A19
269272-1	2a	72	1 -G01
269276-2	2a	74	1 -G03
269292-9	2c	28	2 -B05
	2c	50	2 -C03
269308-3	2c	178	2 -H11
269314-1	2c	54	2 -C07
(269319)	2c	178	2 -H11
269322-4	3	18	3 -A19
269352-1	2c	52	2 -C05
269376-0	2a	84	1 -G13
	2a	88	1 -G17
269377-8	2a	44	1 -E21
	2a	86	1 -G15
	2a	90	1 -G19
269402-4	2a	66	1 -F19
269403-2	2c	50	2 -C03
269421-4	9	6	8 -A07
	9	16	8 -A17
269431-3	2a	84	1 -G13
269470-1	9	6	8 -A07
	9	16	8 -A17
269482-6	2b	12	1 -I13
(269493)	2c	50	2 -C03
269496-6	2a	74	1 -G03
269503-9	3	18	3 -A19
269512-0	2a	86	1 -G15
	2a	88	1 -G17
269513-8	2a	86	1 -G15
	2a	88	1 -G17
269514-6	2d	16	2 -K01
269516-1	2a	86	1 -G15
269531-0	2c	54	2 -C07
269532-8	2c	52	2 -C05
269548-4	3	18	3 -A19
269562-5	3	212	3 -I21
269627-6	2c	14	2 -A15
(269644)	2a	72	1 -G01
(269648)	2a	84	1 -G13
269675-5	2d	14	2 -J23
269677-1	2a	84	1 -G13
	2a	88	1 -G17
269713-4	2c	58	2 -C11
269714-2	2c	58	2 -C11
269715-9	2c	60	2 -C13
269716-7	2c	60	2 -C13
269718-3	2c	60	2 -C13
269722-5	2c	60	2 -C13
269729-0	3	236	3 -J21
(269730)	3	238	3 -J23
269736-5	5	16	4 -J17
269740-7	3	6	3 -A07
	3	12	3 -A13
269741-5	2a	68	1 -F21
269764-7	2c	14	2 -A15
	2c	156	2 -G13
269766-2	2c	178	2 -H11
269767-0	2c	178	2 -H11
269768-8	2a	54	1 -F07
269772-0	2d	14	2 -J23
269774-6	2c	126	2 -F07
269791-0	2a	74	1 -G03
(269793)	2a	84	1 -G13
	2a	88	1 -G17
(269794)	2a	86	1 -G15
269826-4	3	18	3 -A19
269834-8	2a	92	1 -G21
269835-5	2a	84	1 -G13
	2a	88	1 -G17
269863-7	2a	82	1 -G11
269883-5	5	16	4 -J17
269884-3	2a	66	1 -F19
269902-3	2a	82	1 -G11
269915-5	2a	82	1 -G11
269917-1	2a	82	1 -G11
269932-0	2a	82	1 -G11
269945-2	2d	6	2 -J15
269946-0	2d	6	2 -J15
269956-9	2a	82	1 -G11
269961-9	2a	82	1 -G11
269965-0	2d	6	2 -J15
269966-8	2d	6	2 -J15
269977-5	2d	6	2 -J15
269978-3	2d	6	2 -J15
269980-9	2a	82	1 -G11
269988-2	2a	82	1 -G11
269990-8	2a	82	1 -G11
269992-4	2a	82	1 -G11
269995-7	3	26	3 -B03
	3	40	3 -B17
270121-7	2a	102	1 -H07
	10a	26	8 -I15
270122-5	2a	102	1 -H07
	10a	26	8 -I15
270123-3	2a	102	1 -H07
	10a	26	8 -I15
270455-9	2a	74	1 -G03
	10a	18	8 -I07
270456-7	2a	74	1 -G03
	10a	18	8 -I07
270457-5	2a	74	1 -G03
	10a	18	8 -I07
270458-3	2a	74	1 -G03
	10a	18	8 -I07
271063-0	2a	26	1 -E03
	10a	12	8 -I01
271064-8	2a	26	1 -E03
	10a	12	8 -I01
271065-5	2a	26	1 -E03
	10a	12	8 -I01
271069-7	2a	74	1 -G03
	10a	18	8 -I07
271070-5	2a	74	1 -G03
	10a	18	8 -I07

Artikel nr Part No	Gr Gr	Sida Page	Koord. Grid
271077-0	2a	102	1 -H07
	10a	26	8 -I15
271078-8	2a	102	1 -H07
	10a	26	8 -I15
271214-9	2a	26	1 -E03
	10a	12	8 -I01
271215-6	2a	26	1 -E03
	10a	12	8 -I01
271216-4	2a	26	1 -E03
	10a	12	8 -I01
271220-6	2a	74	1 -G03
	10a	18	8 -I07
271221-4	2a	74	1 -G03
	10a	18	8 -I07
271222-2	2a	102	1 -H07
	10a	26	8 -I15
271223-0	2a	102	1 -H07
	10a	26	8 -I15
271224-8	2a	102	1 -H07
	10a	26	8 -I15
271225-5	2a	102	1 -H07
	10a	26	8 -I15
271226-3	2a	102	1 -H07
	10a	26	8 -I15
271227-1	2a	102	1 -H07
	10a	26	8 -I15
271228-9	2a	102	1 -H07
	10a	26	8 -I15
271229-7	2a	102	1 -H07
	10a	26	8 -I15
271404-6	10a	44	8 -J09
	10a	46	8 -J11
271406-1	10a	46	8 -J11
271407-9	10a	46	8 -J11
271534-0	6	38	5 -B15
	10a	70	8 -K11
271535-7	6	38	5 -B15
	10a	70	8 -K11
271541-5	6	32	5 -B09
271542-3	6	46	5 -B23
	6	52	5 -C05
	10a	76	8 -K17
271543-1	6	32	5 -B09
271544-9	6	44	5 -B21
	6	52	5 -C05
	10a	76	8 -K17
271545-6	6	38	5 -B15
271547-2	6	46	5 -B23
	10a	74	8 -K15
271558-9	6	52	5 -C05
	10a	76	8 -K17
271562-1	6	50	5 -C03
	10a	72	8 -K13
271568-8	6	52	5 -C05
	10a	76	8 -K17
272028-2	2a	20	1 -D21
	10a	8	8 -H21
272029-0	2a	20	1 -D21
	10a	8	8 -H21
272030-8	2a	20	1 -D21
	10a	8	8 -H21
272031-6	2a	20	1 -D21
	10a	8	8 -H21
272032-4	2a	102	1 -H07
	10a	24	8 -I13
272033-2	2a	102	1 -H07
	10a	24	8 -I13
272034-0	2a	102	1 -H07
272034-0	10a	24	8 -I13
272035-7	2a	102	1 -H07
	10a	24	8 -I13
272036-5	2a	22	1 -D23
	10a	10	8 -H23
272037-3	2a	22	1 -D23
	10a	10	8 -H23
272038-1	2a	22	1 -D23
	10a	10	8 -H23
272039-9	2a	22	1 -D23
	10a	10	8 -H23
272040-7	2a	22	1 -D23
	10a	10	8 -H23
272041-5	2a	22	1 -D23
	10a	10	8 -H23
272042-3	2a	22	1 -D23
	10a	10	8 -H23
272043-1	2a	22	1 -D23
	10a	10	8 -H23
272044-9	2a	20	1 -D21
	10a	8	8 -H21
272045-6	2a	20	1 -D21
	10a	8	8 -H21
272046-4	2a	20	1 -D21
	10a	8	8 -H21
272047-2	2a	22	1 -D23
	10a	8	8 -H21
272048-0	2a	20	1 -D21
	10a	8	8 -H21
272049-8	2a	20	1 -D21
	10a	8	8 -H21
272050-6	2a	20	1 -D21
	10a	8	8 -H21
272051-4	2a	20	1 -D21
	10a	8	8 -H21
272052-2	2a	20	1 -D21
	10a	8	8 -H21
272053-0	2a	20	1 -D21
	10a	8	8 -H21
272054-8	2a	20	1 -D21
	10a	8	8 -H21
272055-5	2a	20	1 -D21
	10a	8	8 -H21
272056-3	2a	20	1 -D21
	10a	8	8 -H21
272057-1	2a	20	1 -D21
	10a	8	8 -H21
272058-9	2a	20	1 -D21
	10a	8	8 -H21
272059-7	2a	20	1 -D21
	10a	8	8 -H21
272060-5	2a	20	1 -D21
	10a	8	8 -H21
272061-3	2a	20	1 -D21
	10a	8	8 -H21
272062-1	2a	20	1 -D21
	10a	8	8 -H21
272063-9	2a	20	1 -D21
	10a	8	8 -H21
272064-7	2a	22	1 -D23
	10a	10	8 -H23
272065-4	2a	22	1 -D23
	10a	10	8 -H23
272066-2	2a	22	1 -D23
	10a	10	8 -H23
272067-0	2a	22	1 -D23
	10a	10	8 -H23
272068-8	2a	22	1 -D23
272068-8	10a	10	8 -H23
272069-6	2a	22	1 -D23
	10a	10	8 -H23
272070-4	2a	22	1 -D23
	10a	10	8 -H23
272071-2	2a	22	1 -D23
	10a	10	8 -H23
272072-0	2a	102	1 -H07
	10a	24	8 -I13
272073-8	2a	22	1 -D23
	10a	10	8 -H23
272074-6	2a	22	1 -D23
	10a	10	8 -H23
272075-3	2a	22	1 -D23
	10a	10	8 -H23
272076-1	2a	22	1 -D23
	10a	10	8 -H23
272077-9	2a	20	1 -D21
	10a	8	8 -H21
272078-7	2a	20	1 -D21
	10a	8	8 -H21
272079-5	2a	20	1 -D21
	10a	8	8 -H21
272080-3	2a	20	1 -D21
	10a	8	8 -H21
272081-1	2a	20	1 -D21
	10a	8	8 -H21
272082-9	2a	20	1 -D21
	10a	8	8 -H21
272083-7	2a	20	1 -D21
	10a	8	8 -H21
272084-5	2a	20	1 -D21
	10a	8	8 -H21
272094-4	2a	22	1 -D23
	10a	10	8 -H23
272095-1	2a	22	1 -D23
	10a	10	8 -H23
272096-9	2a	22	1 -D23
	10a	10	8 -H23
272097-7	2a	22	1 -D23
	10a	10	8 -H23
272098-5	2a	22	1 -D23
	10a	10	8 -H23
272099-3	2a	24	1 -E01
	10a	10	8 -H23
272100-9	2a	24	1 -E01
	10a	12	8 -I01
272101-7	2a	24	1 -E01
	10a	12	8 -I01
(272566)	5	4	4 -J05
	5	6	4 -J07
272586-9	5	26	4 -K03
	10a	62	8 -K03
272587-7	5	26	4 -K03
	10a	62	8 -K03
272595-0	5	18	4 -J19
	10a	62	8 -K03
272596-8	5	22	4 -J23
	10a	62	8 -K03
272602-4	5	24	4 -K01
	10a	62	8 -K03
272604-0	5	10	4 -J11
	5	12	4 -J13
	10a	60	8 -K01
272637-0	5	4	4 -J05
	10a	60	8 -K01
272641-2	5	8	4 -J09
	10a	60	8 -K01
272643-8	5	10	4 -J11
	10a	60	8 -K01
272647-9	5	26	4 -K03
	10a	62	8 -K03
272648-7	5	4	4 -J05
	5	6	4 -J07
	10a	60	8 -K01
(272674)	5	8	4 -J09
(272675)	5	10	4 -J11
	5	12	4 -J13
272691-7	5	6	4 -J07
	10a	60	8 -K01
272702-2	5	14	4 -J15
	10a	62	8 -K03
272722-0	5	16	4 -J17
	10a	64	8 -K05
272723-8	5	16	4 -J17
	10a	64	8 -K05
272779-0	5	4	4 -J05
	5	6	4 -J07
	10a	60	8 -K01
272780-8	5	8	4 -J09
	10a	60	8 -K01
272782-4	5	10	4 -J11
	5	12	4 -J13
	10a	60	8 -K01
272814-5	10a	60	8 -K01
272815-2	10a	60	8 -K01
272817-8	10a	60	8 -K01
272867-3	5	4	4 -J05
	5	6	4 -J07
272868-1	5	8	4 -J09
272870-7	5	10	4 -J11
	5	12	4 -J13
273114-9	5	8	4 -J09
	10a	60	8 -K01
273133-9	4	56	4 -C09
273134-7	4	56	4 -C09
273139-6	4	202	4 -I11
	10a	58	8 -J23
(273152)	10a	48	8 -J13
273152-9	4	60	4 -C13
273161-0	6	12	5 -A13
	10a	68	8 -K09
273202-2	4	186	4 -H19
273224-6	4	202	4 -I11
	10a	58	8 -J23
273229-5	9	62	8 -C15
273307-9	2b	4	1 -I05
	10a	28	8 -I17
273320-2	2b	12	1 -I13
	10a	28	8 -I17
273321-0	2a	78	1 -G07
	10a	18	8 -I07
273345-9	4	18	4 -A19
	10a	48	8 -J13
(273346)	6	10	5 -A11
	10a	68	8 -K09
273357-4	4	20	4 -A21
	10a	48	8 -J13
273364-0	2b	12	1 -I13
	10a	28	8 -I17
273369-9	9	64	8 -C17
	10a	90	8 -L07
273370-7	9	64	8 -C17
	10a	90	8 -L07
273371-5	9	66	8 -C19
	10a	90	8 -L07

Artikel nr Part No	Gr Gr	Sida Page	Koord. Grid
273372-3	9	66	8 -C19
	10a	90	8 -L07
273388-9	9	56	8 -C09
273389-7	9	56	8 -C09
273390-5	9	56	8 -C09
273391-3	9	56	8 -C09
273393-9	6	10	5 -A11
	10a	68	8 -K09
273408-5	4	202	4 -I11
	10a	58	8 -J23
273409-3	4	202	4 -I11
	10a	58	8 -J23
273410-1	4	202	4 -I11
	10a	58	8 -J23
273414-3	4	122	4 -F03
	10a	50	8 -J15
273415-0	4	122	4 -F03
	10a	50	8 -J15
(273418)	4	120	4 -F01
	10a	50	8 -J15
273420-0	4	120	4 -F01
	10a	52	8 -J17
273423-4	4	120	4 -F01
	10a	52	8 -J17
(273424)	10a	50	8 -J15
273426-7	4	160	4 -G17
	10a	52	8 -J17
273459-8	2b	4	1 -I05
	10a	28	8 -I17
273472-1	4	202	4 -I11
	10a	58	8 -J23
273480-4	2b	12	1 -I13
	10a	28	8 -I17
273481-2	4	126	4 -F07
	10a	50	8 -J15
273482-0	4	126	4 -F07
	10a	50	8 -J15
273483-8	4	118	4 -E23
	10a	50	8 -J15
273484-6	4	120	4 -F01
	10a	50	8 -J15
273485-3	4	120	4 -F01
	10a	50	8 -J15
273486-1	4	120	4 -F01
	10a	52	8 -J17
273487-9	4	120	4 -F01
	10a	52	8 -J17
273488-7	4	126	4 -F07
	10a	50	8 -J15
273489-5	4	110	4 -E15
	4	116	4 -E21
	4	118	4 -E23
	4	120	4 -F01
	10a	50	8 -J15
273490-3	4	120	4 -F01
	10a	52	8 -J17
273491-1	4	120	4 -F01
	10a	50	8 -J15
273494-5	4	108	4 -E13
	10a	52	8 -J17
273495-2	4	108	4 -E13
	10a	52	8 -J17
273498-6	4	120	4 -F01
	10a	50	8 -J15
273503-3	3	62	3 -C15
	3	66	3 -C19
	3	70	3 -C23
	3	72	3 -D01

Artikel nr Part No	Gr Gr	Sida Page	Koord. Grid
273503-3	10a	40	8 -J05
(273520)	3	232	3 -J17
273521-5	3	34	3 -B11
	3	44	3 -B21
	10a	40	8 -J05
273540-5	3	62	3 -C15
	3	66	3 -C19
	3	70	3 -C23
	10a	40	8 -J05
273541-3	3	18	3 -A19
273555-3	3	86	3 -D15
	3	96	3 -E01
	3	98	3 -E03
273556-1	3	86	3 -D15
	3	90	3 -D19
	3	96	3 -E01
	3	98	3 -E03
273557-9	3	86	3 -D15
	3	90	3 -D19
273576-9	3	74	3 -D03
	10a	44	8 -J09
273577-7	3	128	3 -F09
	10a	44	8 -J09
273578-5	3	128	3 -F09
	10a	44	8 -J09
273579-3	3	18	3 -A19
273580-1	3	74	3 -D03
273581-9	3	74	3 -D03
	3	78	3 -D07
	3	80	3 -D09
	3	82	3 -D11
273583-5	3	80	3 -D09
273591-8	3	6	3 -A07
	3	14	3 -A15
273593-4	3	18	3 -A19
273594-2	3	6	3 -A07
	3	14	3 -A15
273596-7	3	6	3 -A07
	3	12	3 -A13
273597-5	3	6	3 -A07
	3	12	3 -A13
273598-3	3	232	3 -J17
273602-3	10a	50	8 -J15
273611-4	4	78	4 -D07
	4	84	4 -D13
	4	90	4 -D19
	4	94	4 -D23
	4	98	4 -E03
	4	104	4 -E09
	4	108	4 -E13
	10a	52	8 -J17
273617-1	2c	190	2 -H23
	2c	200	2 -I09
	2c	204	2 -I13
	10a	34	8 -I23
273618-9	2c	210	2 -I19
	10a	34	8 -I23
273641-1	9	56	8 -C09
(273644)	9	164	8 -G21
273645-2	8	604	7 -F03
273646-0	2c	184	2 -H17
	10a	32	8 -I21
273647-8	2c	184	2 -H17
	2c	188	2 -H21
	10a	32	8 -I21
273649-4	4	122	4 -F03
	10a	50	8 -J15
(273652)	10a	52	8 -J17

Artikel nr Part No	Gr Gr	Sida Page	Koord. Grid
273659-3	4	58	4 -C11
	10a	48	8 -J13
273662-7	6	10	5 -A11
	10a	68	8 -K09
273671-8	8	148	5 -I19
	8	154	5 -J01
	8	160	5 -J07
	8	164	5 -J11
	10a	78	8 -K19
(273685)	10a	52	8 -J17
273689-0	4	78	4 -D07
	4	84	4 -D13
	4	90	4 -D19
	4	94	4 -D23
	4	104	4 -E09
	4	108	4 -E13
	10a	52	8 -J17
273690-8	4	78	4 -D07
	4	84	4 -D13
	4	90	4 -D19
	4	98	4 -E03
	10a	52	8 -J17
273696-5	4	16	4 -A17
	10a	48	8 -J13
273699-9	2a	36	1 -E13
	10a	14	8 -I03
273700-5	4	118	4 -E23
	10a	50	8 -J15
273701-3	4	118	4 -E23
	10a	50	8 -J15
273702-1	4	120	4 -F01
	10a	50	8 -J15
273704-7	6	10	5 -A11
	10a	68	8 -K09
273716-1	8	240	6 -B07
	10a	78	8 -K19
273717-9	8	240	6 -B07
	10a	78	8 -K19
273718-7	8	240	6 -B07
	10a	78	8 -K19
273719-5	8	240	6 -B07
	10a	78	8 -K19
273728-6	2b	16	1 -I17
	10a	28	8 -I17
273730-2	4	78	4 -D07
	4	84	4 -D13
	4	88	4 -D17
	4	94	4 -D23
	4	98	4 -E03
	4	104	4 -E09
	10a	52	8 -J17
273732-8	4	160	4 -G17
	10a	52	8 -J17
273733-6	4	20	4 -A21
	10a	48	8 -J13
(273743)	10a	52	8 -J17
273746-8	2c	208	2 -I17
	10a	36	8 -J01
273768-2	4	4	4 -A05
	4	10	4 -A11
	10a	48	8 -J13
273773-2	2c	10	2 -A11
273774-0	2c	10	2 -A11
273786-4	5	4	4 -J05
	5	6	4 -J07
	10a	62	8 -K03
(273792)	8	236	6 -B03
(273793)	8	236	6 -B03

Artikel nr Part No	Gr Gr	Sida Page	Koord. Grid
(273794)	8	236	6 -B03
(273795)	8	238	6 -B05
(273796)	8	238	6 -B05
(273797)	8	238	6 -B05
273798-9	4	204	4 -I13
	10a	58	8 -J23
273800-3	4	202	4 -I11
	10a	58	8 -J23
273806-0	4	120	4 -F01
	10a	50	8 -J15
273807-8	4	120	4 -F01
	10a	50	8 -J15
273808-6	4	120	4 -F01
	10a	52	8 -J17
273809-4	4	120	4 -F01
	10a	52	8 -J17
273811-0	3	108	3 -E13
	3	112	3 -E17
	3	114	3 -E19
273824-3	6	14	5 -A15
	10a	68	8 -K09
273832-6	10a	14	8 -I03
273838-3	10a	22	8 -I11
273839-1	8	236	6 -B03
273840-9	8	236	6 -B03
273841-7	8	236	6 -B03
273842-5	8	238	6 -B05
273843-3	8	238	6 -B05
273844-1	8	238	6 -B05
273845-8	10a	14	8 -I03
273847-4	9	68	8 -C21
273864-9	3	108	3 -E13
	3	112	3 -E17
	3	114	3 -E19
273869-8	9	164	8 -G21
	9	166	8 -G23
273870-6	9	174	8 -H07
273871-4	2a	110	1 -H15
	10a	22	8 -I11
273872-2	4	194	4 -I03
	10a	58	8 -J23
(273875)	4	120	4 -F01
273875-5	4	120	4 -F01
	10a	52	8 -J17
273881-3	6	58	5 -C11
	10a	66	8 -K07
273882-1	4	120	4 -F01
	10a	56	8 -J21
273883-9	4	120	4 -F01
	10a	54	8 -J19
273884-7	4	166	4 -G23
	10a	56	8 -J21
273885-4	4	120	4 -F01
	10a	56	8 -J21
273886-2	4	120	4 -F01
	10a	54	8 -J19
273887-0	4	172	4 -H05
	10a	56	8 -J21
273901-9	6	56	5 -C09
	6	58	5 -C11
273905-0	6	58	5 -C11
	10a	66	8 -K07
273906-8	6	58	5 -C11
	10a	66	8 -K07
273911-8	2a	14	1 -D15
	2a	96	1 -H01
	10a	14	8 -I03
	10a	22	8 -I11

Artikel nr Part No	Gr Gr	Sida Page	Koord. Grid
273912-6	2a	14	1 -D15
	2a	96	1 -H01
	10a	14	8 -I03
	10a	22	8 -I11
273915-9	8	148	5 -I19
	8	156	5 -J03
	10a	78	8 -K19
273916-7	8	160	5 -J07
	8	166	5 -J13
	10a	78	8 -K19
273923-3	8	132	5 -I03
	8	138	5 -I09
273924-1	4	202	4 -I11
	10a	58	8 -J23
273928-2	9	24	8 -B01
273935-7	6	56	5 -C09
	6	58	5 -C11
273969-6	4	60	4 -C13
273971-2	9	120	8 -F01
273977-9	4	186	4 -H19
273980-3	4	204	4 -I13
	10a	58	8 -J23
273984-5	4	4	4 -A05
	4	10	4 -A11
273989-4	2c	184	2 -H17
	2c	188	2 -H21
	2c	192	2 -I01
	2c	194	2 -I03
	2c	210	2 -I19
	10a	32	8 -I21
	10a	38	8 -J03
273993-6	9	120	8 -F01
273994-4	9	120	8 -F01
273996-9	9	120	8 -F01
274015-7	8	604	7 -F03
274018-1	2c	184	2 -H17
	2c	188	2 -H21
	10a	32	8 -I21
274021-5	10a	22	8 -I11
274029-8	4	120	4 -F01
	10a	56	8 -J21
274034-8	2c	184	2 -H17
	2c	188	2 -H21
	10a	32	8 -I21
274035-5	10a	14	8 -I03
274043-9	10a	48	8 -J13
274051-2	2c	196	2 -I05
	10a	34	8 -I23
274061-1	2c	188	2 -H21
	2c	190	2 -H23
	2c	192	2 -I01
	2c	200	2 -I09
	2c	204	2 -I13
	2c	214	2 -I23
	2c	216	2 -J01
	2c	220	2 -J05
	10a	38	8 -J03
274062-9	10a	14	8 -I03
274063-7	10a	16	8 -I05
(275046)	2a	74	1 -G03
275050-3	2a	74	1 -G03
	10a	18	8 -I07
275058-6	2a	74	1 -G03
	10a	18	8 -I07
275064-4	2a	74	1 -G03
	10a	18	8 -I07
275067-7	2a	74	1 -G03
	10a	18	8 -I07
275319-2	2a	74	1 -G03
	10a	18	8 -I07
275327-5	2a	102	1 -H07
	10a	24	8 -I13
275328-3	2a	102	1 -H07
	10a	24	8 -I13
275329-1	2a	102	1 -H07
	10a	24	8 -I13
275330-9	2a	102	1 -H07
	10a	24	8 -I13
275331-7	2a	24	1 -E01
	10a	12	8 -I01
275332-5	2a	24	1 -E01
	10a	12	8 -I01
275333-3	2a	24	1 -E01
	10a	12	8 -I01
275334-1	2a	24	1 -E01
	10a	12	8 -I01
275335-8	2a	24	1 -E01
	10a	12	8 -I01
275336-6	2a	24	1 -E01
	10a	12	8 -I01
275337-4	2a	24	1 -E01
	10a	12	8 -I01
275338-2	2a	24	1 -E01
	10a	12	8 -I01
275339-0	2a	24	1 -E01
	10a	12	8 -I01
275340-8	2a	24	1 -E01
	10a	12	8 -I01
275341-6	2a	24	1 -E01
	10a	12	8 -I01
275342-4	2a	24	1 -E01
	10a	12	8 -I01
275343-2	2a	74	1 -G03
	10a	18	8 -I07
275344-0	2a	24	1 -E01
	10a	12	8 -I01
275345-7	2a	24	1 -E01
	10a	12	8 -I01
275346-5	2a	24	1 -E01
	10a	12	8 -I01
275347-3	2a	24	1 -E01
	10a	12	8 -I01
275348-1	2a	24	1 -E01
	10a	12	8 -I01
275349-9	2a	24	1 -E01
	10a	12	8 -I01
275351-5	2a	24	1 -E01
	10a	12	8 -I01
275352-3	2a	24	1 -E01
	10a	12	8 -I01
275353-1	2a	24	1 -E01
	10a	12	8 -I01
275577-5	2a	14	1 -D15
	10a	6	8 -H19
275578-3	2a	14	1 -D15
	10a	6	8 -H19
275579-1	2a	14	1 -D15
	10a	6	8 -H19
275580-9	2a	14	1 -D15
	10a	6	8 -H19
275581-7	2a	14	1 -D15
	10a	6	8 -H19
275583-3	2a	70	1 -F23
	10a	16	8 -I05
275584-1	2a	70	1 -F23
	10a	16	8 -I05
275585-8	2a	92	1 -G21
	10a	16	8 -I05
275588-2	2a	70	1 -F23
	10a	16	8 -I05
275599-9	2a	70	1 -F23
	10a	16	8 -I05
275619-5	2b	4	1 -I05
	10a	28	8 -I17
275682-3	3	18	3 -A19
	10a	40	8 -J05
275683-1	3	18	3 -A19
	10a	40	8 -J05
275684-9	3	6	3 -A07
	10a	40	8 -J05
275685-6	3	14	3 -A15
	10a	40	8 -J05
275686-4	3	14	3 -A15
	10a	40	8 -J05
(275687)	3	14	3 -A15
275692-2	3	14	3 -A15
	10a	40	8 -J05
275719-3	2a	14	1 -D15
	10a	6	8 -H19
275720-1	2a	94	1 -G23
	10a	22	8 -I11
275721-9	2a	94	1 -G23
	10a	22	8 -I11
275722-7	2a	14	1 -D15
	10a	6	8 -H19
275723-5	2a	98	1 -H03
	10a	20	8 -I09
275724-3	2a	96	1 -H01
	10a	20	8 -I09
275725-0	2a	96	1 -H01
	10a	22	8 -I11
275726-8	2a	98	1 -H03
	10a	20	8 -I09
275727-6	2a	96	1 -H01
	10a	20	8 -I09
275728-4	2a	98	1 -H03
	10a	22	8 -I11
275732-6	2a	70	1 -F23
	10a	16	8 -I05
275733-4	2a	70	1 -F23
	10a	16	8 -I05
275743-3	2a	94	1 -G23
	10a	22	8 -I11
275744-1	2a	94	1 -G23
	10a	22	8 -I11
275745-8	2a	96	1 -H01
	10a	22	8 -I11
275746-6	2a	98	1 -H03
	10a	22	8 -I11
275756-5	2a	14	1 -D15
	10a	6	8 -H19
275930-6	4	14	4 -A15
	10a	48	8 -J13
275933-0	4	4	4 -A05
	4	10	4 -A11
	10a	48	8 -J13
276303-5	2c	164	2 -G21
	10a	30	8 -I19
(276305)	10a	30	8 -I19
276305-0	2c	164	2 -G21
276306-8	2c	134	2 -F15
	2c	138	2 -F19
	2c	142	2 -F23
	10a	30	8 -I19
276307-6	2c	146	2 -G03
	2c	158	2 -G15
	10a	30	8 -I19
276308-4	2c	164	2 -G21
	10a	30	8 -I19
276309-2	2c	134	2 -F15
	2c	138	2 -F19
	2c	142	2 -F23
	10a	30	8 -I19
277046-9	9	176	8 -H09
	9	178	8 -H11
277299-4	8	10	5 -D01
	8	12	5 -D03
	8	14	5 -D05
277487-5	9	178	8 -H11
(277500)	8	10	5 -D01
(277502)	8	10	5 -D01
277517-9	8	34	5 -E01
(277704)	3	92	3 -D21
(277716)	3	92	3 -D21
	3	94	3 -D23
	3	100	3 -E05
(277747)	3	168	3 -H01
(277750)	3	80	3 -D09
277918-9	8	34	5 -E01
277925-4	8	10	5 -D01
277927-0	8	10	5 -D01
279082-2	8	10	5 -D01
279254-7	8	10	5 -D01
(279256)	8	10	5 -D01
279350-3	8	34	5 -E01
279902-1	9	174	8 -H07
281067-9	8	12	5 -D03
(281069)	8	12	5 -D03
281070-3	8	12	5 -D03
281071-1	8	12	5 -D03
282160-1	8	34	5 -E01
282337-5	9	178	8 -H11
282465-4	9	160	8 -G17
282854-9	8	14	5 -D05
	8	16	5 -D07
	8	20	5 -D11
	8	28	5 -D19
(282857)	8	20	5 -D11
(282858)	8	20	5 -D11
(282859)	8	20	5 -D11
(282887)	8	12	5 -D03
282888-7	8	12	5 -D03
(282889)	8	12	5 -D03
282906-7	8	34	5 -E01
282907-5	8	34	5 -E01
282953-9	9	154	8 -G11
283075-0	6	16	5 -A17
283087-5	9	164	8 -G21
283091-7	8	556	7 -D03
	8	562	7 -D09
283092-5	6	16	5 -A17
283093-3	8	558	7 -D05
	8	564	7 -D11
283094-1	9	164	8 -G21
283095-8	8	558	7 -D05
283099-0	8	608	7 -F07
283107-1	3	18	3 -A19
283110-5	8	608	7 -F07
283131-1	2d	22	2 -K07
	3	168	3 -H01
283132-9	2d	22	2 -K07
283135-2	2d	22	2 -K07

Artikel nr Part No	Gr Gr	Sida Page	Koord. Grid	Artikel nr Part No	Gr Gr	Sida Page	Koord. Grid	Artikel nr Part No	Gr Gr	Sida Page	Koord. Grid	Artikel nr Part No	Gr Gr	Sida Page	Koord. Grid
283136-0	2d	22	2 -K07	283774-8	9	156	8 -G13	380767-4	4	56	4 -C09	381878-8	4	176	4 -H09
283137-8	2d	22	2 -K07	283777-1	9	156	8 -G13	380768-2	4	56	4 -C09	381879-6	4	176	4 -H09
283144-4	3	188	3 -H21	283778-9	9	156	8 -G13	380769-0	4	56	4 -C09	381882-0	4	176	4 -H09
283145-1	3	188	3 -H21	283790-4	9	156	8 -G13	380770-8	4	56	4 -C09	381910-9	4	174	4 -H07
283146-9	3	188	3 -H21	283806-8	8	600	7 -E23	380772-4	4	58	4 -C11	381924-0	4	174	4 -H07
283147-7	3	188	3 -H21	283829-0	9	174	8 -H07	(380773)	4	58	4 -C11	381925-7	4	174	4 -H07
283148-5	3	188	3 -H21	283831-6	9	118	8 -E23	380777-3	4	56	4 -C09	381927-3	4	174	4 -H07
283149-3	3	188	3 -H21	(283982)	8	122	5 -H17	380887-0	4	58	4 -C11	381954-7	4	174	4 -H07
283150-1	3	188	3 -H21	320404-7	3	236	3 -J21	380910-0	4	58	4 -C11	381956-2	4	174	4 -H07
283151-9	3	188	3 -H21		8	596	7 -E19	(380911)	4	58	4 -C11	381959-6	4	174	4 -H07
283160-0	9	56	8 -C09	346509-3	3	236	3 -J21	380977-9	4	38	4 -B15	381982-8	4	174	4 -H07
283161-8	9	56	8 -C09		8	594	7 -E17		4	112	4 -E17	381985-1	4	174	4 -H07
283166-7	9	164	8 -G21		8	596	7 -E19	380978-7	4	26	4 -B03	381992-7	4	174	4 -H07
283168-3	8	608	7 -F07	351916-2	6	42	5 -B19		4	70	4 -C23	383095-7	5	30	4 -K07
283174-1	8	608	7 -F07		6	48	5 -C01	380979-5	4	26	4 -B03	383168-2	4	194	4 -I03
283176-6	8	608	7 -F07	380192-5	4	26	4 -B03		4	30	4 -B07	383222-7	4	196	4 -I05
(283179)	8	244	6 -B11		4	30	4 -B07		4	70	4 -C23		4	200	4 -I09
(283180)	8	244	6 -B11		4	70	4 -C23	380980-3	4	26	4 -B03	383253-2	4	204	4 -I13
(283181)	8	244	6 -B11	380414-3	4	60	4 -C13		4	30	4 -B07	(383258)	4	202	4 -I11
(283182)	8	244	6 -B11	380618-9	4	26	4 -B03		4	70	4 -C23	383326-6	4	184	4 -H17
283185-7	3	128	3 -F09	380652-8	4	26	4 -B03	380981-1	4	70	4 -C23		4	190	4 -H23
	3	132	3 -F13	380653-6	4	26	4 -B03	(381207)	4	14	4 -A15	383328-2	4	182	4 -H15
283187-3	8	604	7 -F03	380654-4	4	26	4 -B03	381213-8	4	14	4 -A15		4	190	4 -H23
283188-1	8	604	7 -F03	380670-0	4	56	4 -C09	381249-2	4	4	4 -A05	383329-0	4	184	4 -H17
283194-9	9	160	8 -G17	380672-6	4	56	4 -C09		4	10	4 -A11		4	190	4 -H23
283195-6	9	160	8 -G17	380674-2	4	60	4 -C13	381266-6	4	4	4 -A05	383330-8	4	182	4 -H15
(283196)	9	160	8 -G17	380676-7	4	60	4 -C13	381269-0	4	12	4 -A13		4	190	4 -H23
(283199)	9	160	8 -G17	380682-5	4	58	4 -C11	381274-0	4	14	4 -A15	383332-4	4	182	4 -H15
283242-6	8	10	5 -D01	380683-3	4	60	4 -C13	381280-7	4	14	4 -A15		4	190	4 -H23
	8	12	5 -D03	380685-8	4	60	4 -C13	381288-0	4	14	4 -A15	383334-0	4	184	4 -H17
	8	14	5 -D05	380686-6	4	60	4 -C13	(381298)	4	8	4 -A09		4	190	4 -H23
	8	18	5 -D09	380687-4	4	60	4 -C13		4	12	4 -A13	383432-2	4	190	4 -H23
	8	26	5 -D17	380688-2	4	60	4 -C13	381385-4	4	26	4 -B03	383447-0	4	184	4 -H17
	8	30	5 -D21	380693-2	4	58	4 -C11		4	30	4 -B07		4	190	4 -H23
283250-9	8	12	5 -D03	380694-0	4	58	4 -C11		4	70	4 -C23	383471-0	4	190	4 -H23
283276-4	9	170	8 -H03	380695-7	4	58	4 -C11	(381525)	4	44	4 -B21	(383472)	4	190	4 -H23
(283343)	9	154	8 -G11	380697-3	4	58	4 -C11	381526-3	4	44	4 -B21	383479-3	4	184	4 -H17
283352-3	9	178	8 -H11	380698-1	4	58	4 -C11		4	48	4 -C01		4	190	4 -H23
283388-7	8	10	5 -D01	380704-7	4	60	4 -C13	381527-1	4	44	4 -B21	383489-2	4	190	4 -H23
283389-5	8	10	5 -D01	380707-0	4	60	4 -C13		4	48	4 -C01	383490-0	4	184	4 -H17
283476-0	8	10	5 -D01	380709-6	4	60	4 -C13	381528-9	4	44	4 -B21		4	190	4 -H23
283478-6	8	10	5 -D01	380710-4	4	60	4 -C13		4	48	4 -C01	383499-1	4	184	4 -H17
283490-1	8	12	5 -D03	380713-8	4	60	4 -C13	381608-9	4	26	4 -B03		4	190	4 -H23
283505-6	8	12	5 -D03	380715-3	4	60	4 -C13		4	30	4 -B07	384201-0	4	202	4 -I11
283545-2	3	170	3 -H03	380716-1	4	56	4 -C09		4	70	4 -C23	384209-3	4	202	4 -I11
	3	174	3 -H07	380719-5	4	56	4 -C09	381681-6	4	60	4 -C13	384504-7	4	206	4 -I15
283546-0	3	170	3 -H03		4	58	4 -C11	381686-5	4	14	4 -A15	384505-4	4	206	4 -I15
	3	174	3 -H07	380720-3	4	58	4 -C11	381704-6	4	176	4 -H09	384507-0	4	206	4 -I15
283547-8	3	170	3 -H03	380721-1	4	56	4 -C09	381705-3	4	176	4 -H09	384510-4	4	206	4 -I15
	3	174	3 -H07	380725-2	4	56	4 -C09	381710-3	4	174	4 -H07	384511-2	4	206	4 -I15
283580-9	9	164	8 -G21	380726-0	4	56	4 -C09	381715-2	4	174	4 -H07	384710-0	4	194	4 -I03
283591-6	3	188	3 -H21	380729-4	4	56	4 -C09	381718-6	4	174	4 -H07	384720-9	4	24	4 -B01
283595-7	8	98	5 -G17	380730-2	4	56	4 -C09	381719-4	4	58	4 -C11		4	204	4 -I13
283631-0	4	210	4 -I19	380731-0	4	56	4 -C09	381722-8	3	168	3 -H01	384727-4	4	206	4 -I15
283632-8	4	210	4 -I19	380747-6	4	56	4 -C09	381728-5	4	174	4 -H07	384728-2	4	194	4 -I03
283651-8	3	92	3 -D21	380748-4	4	56	4 -C09	381756-6	4	174	4 -H07	400605-2	4	154	4 -G11
283657-5	3	244	3 -K05	380749-2	4	56	4 -C09	381798-8	4	174	4 -H07		4	162	4 -G19
283659-1	3	148	3 -G05	380750-0	4	56	4 -C09	381799-6	4	176	4 -H09		4	168	4 -H01
	3	156	3 -G13	380752-6	4	60	4 -C13	381810-1	4	174	4 -H07	415311-0	2a	18	1 -D19
283667-4	8	600	7 -E23	380753-4	4	60	4 -C13	381811-9	4	174	4 -H07	(416033)	2b	4	1 -I05
283668-2	8	600	7 -E23	380754-2	4	60	4 -C13	381813-5	4	174	4 -H07	418288-7	2a	60	1 -F13
283745-8	9	156	8 -G13	380756-7	4	58	4 -C11	381814-3	4	174	4 -H07	418289-5	2a	60	1 -F13
283749-0	9	156	8 -G13	380757-5	4	60	4 -C13	381815-0	4	174	4 -H07	418360-4	2a	60	1 -F13
283752-4	9	156	8 -G13	380762-5	4	60	4 -C13	381825-9	4	176	4 -H09	418440-4	2a	62	1 -F15
283755-7	9	156	8 -G13	380763-3	4	60	4 -C13	381841-6	4	176	4 -H09	418571-6	2b	4	1 -I05
283761-5	9	156	8 -G13	380764-1	4	58	4 -C11	381858-0	4	174	4 -H07		9	6	8 -A07
283771-4	9	156	8 -G13	380765-8	4	58	4 -C11	381870-5	4	174	4 -H07		9	14	8 -A15
283772-2	9	156	8 -G13	380766-6	4	56	4 -C09	381876-2	4	176	4 -H09	418646-6	2c	114	2 -E19

Artikel nr Part No	Gr Gr	Sida Page	Koord. Grid
418646-6	2c	142	2 -F23
	3	18	3 -A19
	3	236	3 -J21
419401-5	2a	58	1 -F11
419452-8	2d	40	2 -L01
419534-3	2c	172	2 -H05
419568-1	2a	48	1 -F01
	2a	52	1 -F05
	2a	86	1 -G15
	2a	88	1 -G17
	2c	144	2 -G01
	2c	156	2 -G13
419643-2	2a	36	1 -E13
	2a	108	1 -H13
419652-3	2a	34	1 -E11
419758-8	2a	48	1 -F01
	2a	52	1 -F05
419771-1	2c	114	2 -E19
(419797)	9	86	8 -D15
419853-7	3	10	3 -A11
	3	16	3 -A17
420292-5	2a	12	1 -D13
420423-6	2c	72	2 -D01
420475-6	2c	72	2 -D01
430112-3	2a	60	1 -F13
430114-9	2a	60	1 -F13
430118-0	2a	26	1 -E03
460003-7	2a	68	1 -F21
460191-0	3	166	3 -G23
460225-6	2a	48	1 -F01
	2c	8	2 -A09
	2c	50	2 -C03
460260-3	2a	46	1 -E23
460428-6	4	178	4 -H11
460462-5	2a	48	1 -F01
	2a	52	1 -F05
460463-3	2a	54	1 -F07
(460481)	6	24	5 -B01
460530-9	2b	22	1 -I23
	2b	24	1 -J01
460585-3	9	6	8 -A07
	9	16	8 -A17
460821-2	2c	88	2 -D17
460833-7	2c	52	2 -C05
460887-3	2c	172	2 -H05
	2c	174	2 -H07
461244-6	2a	54	1 -F07
461246-1	2a	54	1 -F07
461385-7	3	6	3 -A07
	3	14	3 -A15
	3	18	3 -A19
461405-3	9	20	8 -A21
	9	24	8 -B01
461499-6	2c	52	2 -C05
	2c	128	2 -F09
	2c	130	2 -F11
462547-1	2c	88	2 -D17
(462625)	2c	20	2 -A21
462679-2	2a	88	1 -G17
	2c	54	2 -C07
(462787)	2c	100	2 -E05
	2c	104	2 -E09
	2c	106	2 -E11
462790-7	2c	100	2 -E05
462791-5	2c	100	2 -E05
462792-3	2c	100	2 -E05
462794-9	2c	100	2 -E05
462795-6	2c	100	2 -E05
462796-4	2c	100	2 -E05
	2c	104	2 -E09
	2c	106	2 -E11
	2c	108	2 -E13
462798-0	2c	100	2 -E05
	2c	104	2 -E09
	2c	106	2 -E11
	2c	108	2 -E13
462799-8	2c	100	2 -E05
	2c	104	2 -E09
	2c	106	2 -E11
	2c	108	2 -E13
462800-4	2c	102	2 -E07
	2c	104	2 -E09
	2c	106	2 -E11
	2c	108	2 -E13
	2c	110	2 -E15
462802-0	2c	102	2 -E07
462803-8	2c	100	2 -E05
	2c	104	2 -E09
	2c	106	2 -E11
	2c	108	2 -E13
	2c	110	2 -E15
	10a	30	8 -I19
(462804)	2c	100	2 -E05
	10a	30	8 -I19
462808-7	2c	198	2 -I07
	2c	202	2 -I11
	2c	212	2 -I21
	2c	218	2 -J03
462848-3	2c	168	2 -H01
	2c	174	2 -H07
	2c	178	2 -H11
	2c	180	2 -H13
462865-7	2c	16	2 -A17
	2c	36	2 -B13
	2c	50	2 -C03
(462871)	2c	172	2 -H05
462996-0	4	178	4 -H11
463075-2	2a	36	1 -E13
463087-7	2a	28	1 -E05
463088-5	2a	28	1 -E05
463090-1	2a	26	1 -E03
463092-7	2a	26	1 -E03
463096-8	2a	24	1 -E01
(463224)	2a	50	1 -F03
	2a	52	1 -F05
	2a	56	1 -F09
463263-4	2a	26	1 -E03
463280-8	2c	168	2 -H01
	2c	170	2 -H03
	2c	174	2 -H07
463284-0	2c	168	2 -H01
	2c	170	2 -H03
	2c	174	2 -H07
463290-7	2c	174	2 -H07
463301-2	2b	22	1 -I23
	2b	24	1 -J01
463302-0	2b	22	1 -I23
(463303)	2b	8	1 -I09
463304-6	2b	6	1 -I07
	2b	14	1 -I15
	2b	16	1 -I17
463306-1	2b	4	1 -I05
463307-9	2b	8	1 -I09
463325-1	2c	182	2 -H15
	2c	186	2 -H19
463348-3	2c	164	2 -G21
463350-9	2a	16	1 -D17
(463358)	2a	30	1 -E07
(463359)	2a	30	1 -E07
463360-8	2a	16	1 -D17
463361-6	2a	16	1 -D17
463362-4	2a	16	1 -D17
463365-7	2a	60	1 -F13
463367-3	2a	10	1 -D11
463376-4	2a	26	1 -E03
463377-2	2a	30	1 -E07
463386-3	2a	30	1 -E07
463389-7	2a	30	1 -E07
463390-5	2a	38	1 -E15
463391-3	2c	8	2 -A09
	2c	12	2 -A13
463392-1	2c	8	2 -A09
	2c	12	2 -A13
	2c	28	2 -B05
	2c	32	2 -B09
	2c	46	2 -B23
463395-4	2a	36	1 -E13
463399-6	2a	36	1 -E13
463412-7	2a	12	1 -D13
463416-8	2a	12	1 -D13
463425-9	2b	4	1 -I05
(463430)	2b	4	1 -I05
463431-7	2b	4	1 -I05
(463432)	2b	4	1 -I05
463434-1	2b	4	1 -I05
463456-4	2c	26	2 -B03
463461-4	2c	20	2 -A21
463463-0	2b	22	1 -I23
	2b	24	1 -J01
463469-7	2a	30	1 -E07
463470-5	2a	30	1 -E07
463473-9	2a	30	1 -E07
463503-3	2c	166	2 -G23
463505-8	2c	166	2 -G23
	2c	170	2 -H03
	2c	174	2 -H07
463515-7	2c	20	2 -A21
463524-9	9	6	8 -A07
	9	14	8 -A15
463526-4	2a	36	1 -E13
463527-2	2a	48	1 -F01
	2a	52	1 -F05
	2a	56	1 -F09
463534-8	2a	24	1 -E01
463535-5	2a	26	1 -E03
463538-9	2a	30	1 -E07
463546-2	2a	36	1 -E13
463547-0	2a	36	1 -E13
463548-8	2a	36	1 -E13
463549-6	2a	36	1 -E13
463550-4	2a	36	1 -E13
463551-2	2a	36	1 -E13
463552-0	2a	36	1 -E13
463553-8	2a	36	1 -E13
463554-6	2a	36	1 -E13
463555-3	2a	36	1 -E13
463556-1	2a	36	1 -E13
463557-9	2a	36	1 -E13
463558-7	2a	36	1 -E13
463559-5	2a	36	1 -E13
463560-3	2a	36	1 -E13
463561-1	2a	36	1 -E13
463562-9	2a	36	1 -E13
463563-7	2a	36	1 -E13
463564-5	2a	36	1 -E13
463565-2	2a	36	1 -E13
463566-0	2a	36	1 -E13
463567-8	2a	36	1 -E13
463568-6	2a	36	1 -E13
463569-4	2a	36	1 -E13
463570-2	2a	36	1 -E13
463575-1	2a	26	1 -E03
463576-9	2a	26	1 -E03
(463577)	2a	38	1 -E15
463578-5	2a	38	1 -E15
463579-3	2a	38	1 -E15
463580-1	2a	12	1 -D13
	2a	30	1 -E07
	2a	38	1 -E15
463581-9	2a	12	1 -D13
463587-6	2a	60	1 -F13
463590-0	2a	46	1 -E23
	9	12	8 -A13
463604-9	2b	8	1 -I09
	2b	14	1 -I15
	2b	16	1 -I17
463610-6	2b	8	1 -I09
	2b	14	1 -I15
	2b	18	1 -I19
463633-8	2a	30	1 -E07
463643-7	2a	26	1 -E03
463644-5	2b	8	1 -I09
463690-8	2a	36	1 -E13
463701-3	2a	42	1 -E19
463702-1	2d	6	2 -J15
	2d	8	2 -J17
	2d	14	2 -J23
	2d	18	2 -K03
463709-6	2a	48	1 -F01
463722-9	2d	8	2 -J17
463723-7	2a	30	1 -E07
463727-8	3	6	3 -A07
463728-6	2c	20	2 -A21
463729-4	2a	48	1 -F01
	2a	52	1 -F05
	2a	54	1 -F07
463732-8	2b	8	1 -I09
463737-7	2c	114	2 -E19
463739-3	2a	36	1 -E13
463766-6	2a	48	1 -F01
	2a	52	1 -F05
	2a	54	1 -F07
	9	74	8 -D03
463767-4	2d	8	2 -J17
	2d	22	2 -K07
463771-6	2a	34	1 -E11
463776-5	2d	4	2 -J13
463777-3	2d	4	2 -J13
(463778)	2d	4	2 -J13
463797-1	3	50	3 -C03
	3	54	3 -C07
(463798)	3	50	3 -C03
463804-5	2c	22	2 -A23
463805-2	2c	22	2 -A23
463806-0	2d	8	2 -J17
463807-8	2d	8	2 -J17
463821-9	2b	22	1 -I23
	2b	24	1 -J01
463828-4	2b	8	1 -I09
	2b	14	1 -I15
463829-2	2a	26	1 -E03
463830-0	2a	12	1 -D13

Nummerregister — Numerical register

Grupp / Group: 10b — Sida / Page: 11

1984-12

Artikel nr Part No	Gr Gr	Sida Page	Koord. Grid
463835-9	2c	114	2 -E19
463846-6	2a	58	1 -F11
463848-2	2a	14	1 -D15
463849-0	2a	14	1 -D15
463850-8	2a	14	1 -D15
463856-5	3	28	3 -B05
463858-1	3	6	3 -A07
	3	14	3 -A15
463863-1	2c	166	2 -G23
463864-9	2c	26	2 -B03
	2c	42	2 -B19
463876-3	2a	32	1 -E09
463879-7	2a	50	1 -F03
463904-3	2a	16	1 -D17
463905-0	2a	16	1 -D17
463908-4	2c	168	2 -H01
	2c	172	2 -H05
463909-2	3	50	3 -C03
	3	54	3 -C07
	6	20	5 -A21
	9	36	8 -B13
	9	38	8 -B15
	9	44	8 -B21
463935-7	2c	18	2 -A19
	2c	100	2 -E05
463963-9	2a	60	1 -F13
463971-2	2c	20	2 -A21
	2c	22	2 -A23
	2c	54	2 -C07
463999-3	2a	12	1 -D13
464009-0	2c	172	2 -H05
464013-2	2c	172	2 -H05
464014-0	2b	14	1 -I15
464015-7	2b	14	1 -I15
464016-5	2b	14	1 -I15
464019-9	4	178	4 -H11
464024-9	2b	14	1 -I15
464025-6	2b	14	1 -I15
464070-2	9	60	8 -C13
464073-6	9	60	8 -C13
464272-4	9	60	8 -C13
464273-2	9	60	8 -C13
464274-0	2c	172	2 -H05
464276-5	6	28	5 -B05
464277-3	6	28	5 -B05
464289-8	2b	14	1 -I15
	2b	18	1 -I19
464316-9	3	20	3 -A21
	3	28	3 -B05
464317-7	3	20	3 -A21
	3	28	3 -B05
464318-5	9	60	8 -C13
464319-3	2c	212	2 -I21
464322-7	6	28	5 -B05
464346-6	2c	210	2 -I19
464393-8	2c	124	2 -F05
	2c	126	2 -F07
464396-1	2c	124	2 -F05
	2c	126	2 -F07
464402-7	4	178	4 -H11
464451-4	2c	124	2 -F05
	2c	126	2 -F07
464517-2	2a	86	1 -G15
	2a	90	1 -G19
	2c	124	2 -F05
	2c	126	2 -F07
464538-8	6	56	5 -C09
	6	58	5 -C11

Artikel nr Part No	Gr Gr	Sida Page	Koord. Grid
464541-2	6	22	5 -A23
	6	28	5 -B05
464544-6	2c	172	2 -H05
464547-9	2c	172	2 -H05
464590-9	2c	210	2 -I19
464592-5	3	166	3 -G23
	3	188	3 -H21
464601-4	2c	210	2 -I19
464603-0	2c	178	2 -H11
464606-3	9	6	8 -A07
	9	16	8 -A17
464612-1	9	60	8 -C13
464615-4	2c	210	2 -I19
464616-2	2c	210	2 -I19
464617-0	2c	210	2 -I19
464618-8	2b	24	1 -J01
464640-2	2c	172	2 -H05
464644-4	2c	212	2 -I21
	2c	218	2 -J03
464645-1	2c	212	2 -I21
	2c	218	2 -J03
464648-5	2b	14	1 -I15
	2b	16	1 -I17
464657-6	2c	58	2 -C11
	2c	86	2 -D15
464671-7	2b	14	1 -I15
464673-3	2c	118	2 -E23
	2c	120	2 -F01
	2c	124	2 -F05
464675-8	2b	14	1 -I15
464682-4	3	18	3 -A19
464687-3	3	20	3 -A21
464716-0	3	18	3 -A19
464721-0	2c	172	2 -H05
464724-4	2c	172	2 -H05
464726-9	2c	168	2 -H01
	2c	174	2 -H07
	2c	178	2 -H11
(464728)	2c	12	2 -A13
	2c	172	2 -H05
464751-7	3	18	3 -A19
(464759)	2c	172	2 -H05
464780-6	2c	212	2 -I21
464808-5	2c	212	2 -I21
	2c	218	2 -J03
464809-3	2a	92	1 -G21
464811-9	2a	92	1 -G21
464844-0	2c	178	2 -H11
464855-6	2c	218	2 -J03
464864-8	2c	218	2 -J03
464878-8	2c	218	2 -J03
464879-6	2c	218	2 -J03
464881-2	2c	218	2 -J03
464883-8	2c	218	2 -J03
464899-4	2c	218	2 -J03
(464901)	2c	24	2 -B01
464923-2	2c	110	2 -E15
464924-0	2b	14	1 -I15
464927-3	2c	130	2 -F11
464930-7	2b	24	1 -J01
(464932)	2b	24	1 -J01
464939-8	2c	178	2 -H11
464940-6	2c	178	2 -H11
464942-2	2a	82	1 -G11
	2c	210	2 -I19
	2c	212	2 -I21
	2c	216	2 -J01
	2c	218	2 -J03

Artikel nr Part No	Gr Gr	Sida Page	Koord. Grid
464942-2	2c	220	2 -J05
464946-3	2b	24	1 -J01
	9	60	8 -C13
464954-7	2c	212	2 -I21
464958-8	2c	54	2 -C07
464959-6	9	8	8 -A09
	9	16	8 -A17
464964-6	2a	82	1 -G11
469478-2	9	6	8 -A07
	9	14	8 -A15
470467-2	8	124	5 -H19
(498626)	2c	54	2 -C07
(498667)	2c	54	2 -C07
	2c	56	2 -C09
(498754)	2c	6	2 -A07
(498772)	2c	18	2 -A19
(498786)	2c	18	2 -A19
(498834)	2c	18	2 -A19
(498886)	2c	38	2 -B15
	2c	70	2 -C23
(498898)	2c	38	2 -B15
	2c	70	2 -C23
(498918)	2c	6	2 -A07
(498958)	2c	70	2 -C23
(498962)	2c	28	2 -B05
(498986)	2c	70	2 -C23
(499800)	2c	46	2 -B23
(499836)	2a	32	1 -E09
(499846)	2a	52	1 -F05
(499866)	2c	12	2 -A13
(499888)	2c	120	2 -F01
(499926)	2a	54	1 -F07
591235-7	9	30	8 -B07
	9	40	8 -B17
	9	46	8 -B23
	9	52	8 -C05
	9	56	8 -C09
591265-4	9	52	8 -C05
	9	56	8 -C09
(591275)	9	30	8 -B07
	9	40	8 -B17
	9	46	8 -B23
	9	56	8 -C09
600056-6	9	160	8 -G17
600061-6	9	160	8 -G17
600134-1	9	160	8 -G17
600135-8	9	160	8 -G17
600440-2	9	156	8 -G13
(600441)	9	156	8 -G13
600442-8	9	156	8 -G13
600448-5	9	156	8 -G13
600449-3	9	156	8 -G13
600455-0	9	156	8 -G13
600571-4	9	156	8 -G13
600575-5	9	156	8 -G13
600578-9	9	156	8 -G13
600609-2	9	160	8 -G17
600625-8	9	156	8 -G13
600665-4	9	156	8 -G13
600738-9	9	156	8 -G13
600767-8	9	156	8 -G13
600796-7	9	156	8 -G13
600813-0	9	156	8 -G13
600815-5	9	156	8 -G13
600843-7	9	156	8 -G13
(600871)	9	156	8 -G13
600875-9	9	156	8 -G13
600901-3	9	156	8 -G13

Artikel nr Part No	Gr Gr	Sida Page	Koord. Grid
601104-3	9	156	8 -G13
633262-1	4	206	4 -I15
651666-0	8	606	7 -F05
654444-9	3	146	3 -G03
	3	154	3 -G11
654980-2	5	30	4 -K07
655532-0	8	110	5 -H05
656289-6	3	118	3 -E23
	3	120	3 -F01
656290-4	3	118	3 -E23
	3	120	3 -F01
656456-1	3	88	3 -D17
	4	20	4 -A21
	5	4	4 -J05
	5	6	4 -J07
	5	8	4 -J09
	5	10	4 -J11
	5	12	4 -J13
(656921)	8	594	7 -E17
	8	596	7 -E19
657010-5	8	100	5 -G19
658434-6	8	162	5 -J09
	8	166	5 -J13
	8	594	7 -E17
	8	596	7 -E19
659248-9	3	128	3 -F09
	3	132	3 -F13
	3	134	3 -F15
	3	138	3 -F19
	3	140	3 -F21
659603-5	5	30	4 -K07
660151-2	8	216	6 -A07
	8	226	6 -A17
(661890)	3	74	3 -D03
661890-4	3	74	3 -D03
662014-0	4	196	4 -I05
662108-0	3	146	3 -G03
	3	154	3 -G11
663095-8	3	150	3 -G07
	3	158	3 -G15
	3	192	3 -I01
664425-6	3	8	3 -A09
	3	14	3 -A15
664621-0	8	172	5 -J19
664639-2	4	70	4 -C23
664816-6	5	4	4 -J05
	5	6	4 -J07
	5	8	4 -J09
664821-6	5	4	4 -J05
664822-4	2d	22	2 -K07
	4	6	4 -A07
	4	10	4 -A11
	4	14	4 -A15
	5	4	4 -J05
	5	6	4 -J07
	5	8	4 -J09
	5	28	4 -K05
	6	6	5 -A07
666143-3	4	176	4 -H09
(666176)	5	28	4 -K05
666248-0	4	206	4 -I15
666249-8	4	206	4 -I15
666250-6	4	206	4 -I15
666407-2	2c	182	2 -H15
	2c	186	2 -H19
	2c	192	2 -I01
	2c	194	2 -I03
	2c	196	2 -I05

Artikel nr Part No	Gr Gr	Sida Page	Koord. Grid
666407-2	2c	200	2 -I09
	2c	202	2 -I11
	2c	206	2 -I15
	2c	208	2 -I17
	2c	210	2 -I19
	2c	212	2 -I21
	2c	216	2 -J01
	2c	218	2 -J03
	2c	220	2 -J05
	2c	222	2 -J07
(666408)	2c	182	2 -H15
	2c	186	2 -H19
	2c	196	2 -I05
	2c	202	2 -I11
	2c	210	2 -I19
	2c	212	2 -I21
	2c	218	2 -J03
	2c	220	2 -J05
666629-1	8	542	7 -C13
667075-6	3	108	3 -E13
	3	112	3 -E17
	3	236	3 -J21
667208-3	3	92	3 -D21
667359-4	4	18	4 -A19
667360-2	4	18	4 -A19
667751-2	2d	4	2 -J13
	2d	6	2 -J15
	2d	8	2 -J17
	2d	12	2 -J21
	2d	14	2 -J23
	2d	18	2 -K03
(669679)	8	406	6 -I05
(669843)	5	28	4 -K05
669871-6	2b	6	1 -I07
	2b	14	1 -I15
	2b	16	1 -I17
	2c	168	2 -H01
	2c	170	2 -H03
	2c	174	2 -H07
	8	128	5 -H23
670567-7	5	4	4 -J05
	5	6	4 -J07
671723-5	3	118	3 -E23
(671822)	2c	182	2 -H15
	2c	202	2 -I11
672122-9	4	6	4 -A07
	4	12	4 -A13
(672172)	4	10	4 -A11
	4	14	4 -A15
	8	114	5 -H09
	8	120	5 -H15
672818-2	8	588	7 -E11
	9	134	8 -F15
	9	138	8 -F19
673490-9	8	134	5 -I05
673495-8	8	134	5 -I05
673580-7	3	8	3 -A09
	3	16	3 -A17
	3	20	3 -A21
673792-8	2c	168	2 -H01
	2c	172	2 -H05
674685-3	8	580	7 -E03
675151-5	8	70	5 -F13
675152-3	8	70	5 -F13
675153-1	8	70	5 -F13
675154-9	8	70	5 -F13
675155-6	8	70	5 -F13
675156-4	8	70	5 -F13
675157-2	8	70	5 -F13
	8	72	5 -F15
	8	74	5 -F17
675158-0	8	70	5 -F13
	8	72	5 -F15
	8	74	5 -F17
675159-8	8	70	5 -F13
	8	72	5 -F15
	8	74	5 -F17
675160-6	8	70	5 -F13
	8	72	5 -F15
	8	74	5 -F17
675161-4	8	72	5 -F15
	8	74	5 -F17
675162-2	8	72	5 -F15
	8	74	5 -F17
675163-0	8	72	5 -F15
	8	74	5 -F17
675164-8	8	72	5 -F15
	8	74	5 -F17
675165-5	8	72	5 -F15
	8	74	5 -F17
675166-3	8	72	5 -F15
	8	74	5 -F17
675167-1	8	72	5 -F15
675168-9	8	72	5 -F15
675169-7	8	74	5 -F17
675170-5	8	74	5 -F17
675171-3	8	68	5 -F11
675172-1	8	68	5 -F11
675257-0	8	54	5 -E21
	8	60	5 -F03
	8	62	5 -F05
	8	66	5 -F09
675258-8	8	54	5 -E21
	8	60	5 -F03
	8	62	5 -F05
	8	66	5 -F09
(675361)	8	62	5 -F05
	8	72	5 -F15
(675362)	8	62	5 -F05
	8	72	5 -F15
675433-7	8	76	5 -F19
	8	78	5 -F21
675445-1	8	54	5 -E21
	8	60	5 -F03
	8	62	5 -F05
	8	66	5 -F09
675452-7	8	54	5 -E21
	8	58	5 -F01
	8	62	5 -F05
	8	66	5 -F09
675453-5	8	54	5 -E21
	8	58	5 -F01
	8	62	5 -F05
	8	66	5 -F09
(675468)	8	54	5 -E21
	8	58	5 -F01
	8	70	5 -F13
(675469)	8	54	5 -E21
	8	58	5 -F01
	8	70	5 -F13
675482-4	8	112	5 -H07
	8	118	5 -H13
675483-2	8	112	5 -H07
	8	118	5 -H13
675555-7	4	6	4 -A07
	4	10	4 -A11
675555-7	4	14	4 -A15
	5	28	4 -K05
675557-3	8	62	5 -F05
675558-1	8	62	5 -F05
675582-1	4	190	4 -H23
675781-9	8	76	5 -F19
675807-2	4	196	4 -I05
675867-6	8	180	5 -K03
	8	186	5 -K09
	8	194	5 -K17
	8	208	5 -L07
675868-4	8	180	5 -K03
	8	186	5 -K09
	8	196	5 -K19
	8	208	5 -L07
675869-2	8	180	5 -K03
	8	186	5 -K09
	8	196	5 -K19
	8	208	5 -L07
675936-9	8	56	5 -E23
	8	60	5 -F03
	8	64	5 -F07
	8	68	5 -F11
675972-4	8	54	5 -E21
	8	62	5 -F05
675973-2	8	54	5 -E21
	8	62	5 -F05
676065-6	8	80	5 -F23
676076-3	8	66	5 -F09
676077-1	8	66	5 -F09
676082-1	8	82	5 -G01
676109-2	3	76	3 -D05
	3	84	3 -D13
676159-7	8	54	5 -E21
	8	58	5 -F01
	8	62	5 -F05
	8	66	5 -F09
676160-5	8	54	5 -E21
	8	58	5 -F01
	8	62	5 -F05
	8	66	5 -F09
676185-2	3	114	3 -E19
(676338)	4	196	4 -I05
676365-0	8	94	5 -G13
676366-8	8	102	5 -G21
676377-5	8	54	5 -E21
676378-3	8	54	5 -E21
(676452)	8	596	7 -E19
(676453)	8	596	7 -E19
676522-6	9	26	8 -B03
676687-7	8	100	5 -G19
676690-1	8	100	5 -G19
676706-5	8	80	5 -F23
676707-3	8	80	5 -F23
(676869)	8	50	5 -E17
676911-1	8	106	5 -H01
	8	114	5 -H09
	8	120	5 -H15
676923-6	8	134	5 -I05
676924-4	8	134	5 -I05
676982-2	8	50	5 -E17
676983-0	8	50	5 -E17
(676995)	8	88	5 -G07
	8	98	5 -G17
	8	102	5 -G21
	8	104	5 -G23
	8	112	5 -H07
	8	118	5 -H13
677003-6	8	302	6 -D21
	8	316	6 -E11
	8	320	6 -E15
	8	324	6 -E19
	8	336	6 -F07
	8	340	6 -F11
	8	344	6 -F15
	8	346	6 -F17
	8	348	6 -F19
	8	350	6 -F21
	8	352	6 -F23
	8	356	6 -G03
	8	362	6 -G09
	8	368	6 -G15
	8	378	6 -H01
	8	382	6 -H05
	8	384	6 -H07
	8	386	6 -H09
	8	388	6 -H11
	8	398	6 -H21
	8	400	6 -H23
	8	406	6 -I05
	8	408	6 -I07
	8	410	6 -I09
	8	414	6 -I13
	8	418	6 -I17
	8	428	6 -J03
	8	430	6 -J05
	8	432	6 -J07
	8	434	6 -J09
	8	436	6 -J11
	8	438	6 -J13
	8	440	6 -J15
	8	442	6 -J17
	8	444	6 -J19
	8	450	6 -K01
	8	456	6 -K07
	8	466	6 -K17
	8	468	6 -K19
	8	470	6 -K21
	8	472	6 -K23
	8	488	7 -A07
	8	490	7 -A09
	8	492	7 -A11
	8	498	7 -A17
	8	500	7 -A19
	8	504	7 -A23
	8	506	7 -B01
	8	510	7 -B05
	8	512	7 -B07
677020-0	8	216	6 -A07
	8	224	6 -A15
677021-8	8	216	6 -A07
	8	226	6 -A17
677033-3	3	118	3 -E23
677292-5	3	150	3 -G07
	3	158	3 -G15
	3	168	3 -H01
	3	244	3 -K05
677337-8	8	592	7 -E15
	8	596	7 -E19
677430-1	3	100	3 -E05
	3	104	3 -E09
677466-5	8	68	5 -F11
677467-3	8	68	5 -F11
677478-0	3	132	3 -F13
	3	238	3 -J23
677510-0	8	80	5 -F23

Nummerregister — Numerical register

Grupp / Group: 10b — Sida / Page: 13

1984-12

Artikel nr Part No	Gr Gr	Sida Page	Koord. Grid
677525-8	5	32	4 -K09
677528-2	5	32	4 -K09
677531-6	4	6	4 -A07
677540-7	5	34	4 -K11
677571-2	8	76	5 -F19
677616-5	3	100	3 -E05
677617-3	3	100	3 -E05
677801-3	8	580	7 -E03
(677805)	8	110	5 -H05
	8	116	5 -H11
677980-5	5	34	4 -K11
678026-6	8	54	5 -E21
	8	58	5 -F01
	8	62	5 -F05
678145-4	5	8	4 -J09
678155-3	5	4	4 -J05
	5	6	4 -J07
	5	8	4 -J09
678197-5	8	582	7 -E05
678236-1	8	114	5 -H09
	8	120	5 -H15
678361-7	3	118	3 -E23
	3	120	3 -F01
678362-5	3	118	3 -E23
	3	120	3 -F01
678380-7	8	112	5 -H07
	8	118	5 -H13
678441-7	5	22	4 -J23
678444-1	5	18	4 -J19
	5	22	4 -J23
678476-3	8	288	6 -D07
678482-1	8	288	6 -D07
678491-2	8	290	6 -D09
678506-7	8	114	5 -H09
	8	118	5 -H13
(678524)	8	112	5 -H07
	8	118	5 -H13
678525-7	8	110	5 -H05
678529-9	3	100	3 -E05
	3	104	3 -E09
678678-4	8	134	5 -I05
(678680)	8	80	5 -F23
(678717)	8	596	7 -E19
678725-3	8	288	6 -D07
678760-0	8	86	5 -G05
678761-8	8	86	5 -G05
678763-4	8	66	5 -F09
678777-4	8	68	5 -F11
678778-2	8	68	5 -F11
678789-9	8	290	6 -D09
678838-4	8	68	5 -F11
678839-2	8	68	5 -F11
678940-8	8	542	7 -C13
678995-2	4	190	4 -H23
678996-0	3	118	3 -E23
	3	120	3 -F01
678997-8	3	118	3 -E23
	3	120	3 -F01
679118-0	8	66	5 -F09
679119-8	8	66	5 -F09
679146-1	8	114	5 -H09
	8	120	5 -H15
679147-9	8	114	5 -H09
	8	120	5 -H15
679190-9	8	288	6 -D07
679191-7	8	288	6 -D07
679199-0	8	284	6 -D03
	8	286	6 -D05

Artikel nr Part No	Gr Gr	Sida Page	Koord. Grid
679199-0	8	292	6 -D11
679273-3	3	74	3 -D03
679346-7	8	196	5 -K19
679356-6	8	540	7 -C11
679357-4	8	540	7 -C11
679364-0	3	166	3 -G23
	5	28	4 -K05
679377-2	8	106	5 -H01
	8	114	5 -H09
	8	120	5 -H15
679429-1	2c	182	2 -H15
(679607)	8	110	5 -H05
	8	116	5 -H11
(679608)	8	110	5 -H05
	8	116	5 -H11
(679609)	8	110	5 -H05
	8	116	5 -H11
(679610)	8	110	5 -H05
	8	116	5 -H11
679642-9	8	70	5 -F13
	8	72	5 -F15
	8	74	5 -F17
679652-8	8	70	5 -F13
	8	72	5 -F15
	8	74	5 -F17
679653-6	8	70	5 -F13
	8	72	5 -F15
	8	74	5 -F17
679667-6	8	542	7 -C13
679668-4	8	542	7 -C13
679669-2	8	542	7 -C13
679680-9	8	542	7 -C13
679718-7	8	62	5 -F05
	8	66	5 -F09
679754-2	2c	36	2 -B13
	2c	82	2 -D11
	2c	84	2 -D13
	2c	98	2 -E03
	8	46	5 -E13
	8	76	5 -F19
	8	106	5 -H01
	9	32	8 -B09
	9	40	8 -B17
	9	48	8 -C01
	9	52	8 -C05
	9	56	8 -C09
	9	86	8 -D15
	9	92	8 -D21
	9	106	8 -E11
679800-3	8	88	5 -G07
	8	100	5 -G19
679862-3	8	112	5 -H07
	8	118	5 -H13
680017-1	3	118	3 -E23
	3	120	3 -F01
680036-1	2c	166	2 -G23
	2c	170	2 -H03
	2c	174	2 -H07
	3	142	3 -F23
	8	596	7 -E19
680097-3	8	526	7 -B21
	8	528	7 -B23
	8	532	7 -C03
	8	534	7 -C05
	8	538	7 -C09
	8	540	7 -C11
680099-9	8	290	6 -D09
(680128)	8	268	6 -C11

Artikel nr Part No	Gr Gr	Sida Page	Koord. Grid
680214-4	8	62	5 -F05
	8	66	5 -F09
680215-1	8	66	5 -F09
680216-9	8	54	5 -E21
680217-7	8	54	5 -E21
680266-4	8	84	5 -G03
680331-6	9	20	8 -A21
680442-1	8	134	5 -I05
680443-9	8	134	5 -I05
680485-0	3	100	3 -E05
680486-8	3	100	3 -E05
680488-4	3	100	3 -E05
680531-1	5	8	4 -J09
680532-9	5	4	4 -J05
	5	6	4 -J07
	5	8	4 -J09
680538-6	8	578	7 -E01
680539-4	8	540	7 -C11
680660-8	8	88	5 -G07
	8	100	5 -G19
680662-4	8	88	5 -G07
	8	100	5 -G19
680663-2	8	88	5 -G07
	8	100	5 -G19
680896-8	3	118	3 -E23
	3	120	3 -F01
680961-0	8	122	5 -H17
680962-8	8	122	5 -H17
(680963)	8	122	5 -H17
680964-4	8	122	5 -H17
681089-9	8	122	5 -H17
681091-5	8	122	5 -H17
681092-3	8	122	5 -H17
681095-6	8	122	5 -H17
681096-4	8	122	5 -H17
681097-2	8	122	5 -H17
681098-0	8	122	5 -H17
681099-8	3	102	3 -E07
	8	122	5 -H17
681100-4	8	122	5 -H17
681101-2	8	122	5 -H17
681102-0	8	122	5 -H17
681103-8	8	122	5 -H17
681104-6	8	122	5 -H17
681129-3	3	244	3 -K05
681206-9	8	114	5 -H09
	8	120	5 -H15
681304-2	8	122	5 -H17
681306-7	8	122	5 -H17
681315-8	8	582	7 -E05
681364-6	6	42	5 -B19
681432-1	8	122	5 -H17
681476-8	3	108	3 -E13
	3	112	3 -E17
681481-8	8	594	7 -E17
	8	596	7 -E19
681493-3	9	128	8 -F09
	9	138	8 -F19
681521-1	8	44	5 -E11
681522-9	8	44	5 -E11
681523-7	8	44	5 -E11
681533-6	9	124	8 -F05
	9	130	8 -F11
	9	136	8 -F17
	9	138	8 -F19
	9	142	8 -F23
	9	146	8 -G03
	9	150	8 -G07

Artikel nr Part No	Gr Gr	Sida Page	Koord. Grid
681533-6	9	152	8 -G09
681659-9	5	24	4 -K01
(681777)	8	122	5 -H17
681850-4	3	148	3 -G05
681932-0	8	44	5 -E11
682040-1	8	44	5 -E11
682061-7	8	122	5 -H17
682101-1	3	236	3 -J21
	9	74	8 -D03
682362-9	8	110	5 -H05
	8	116	5 -H11
682364-5	8	110	5 -H05
	8	116	5 -H11
682365-2	8	110	5 -H05
	8	116	5 -H11
682379-3	8	54	5 -E21
	8	58	5 -F01
	8	62	5 -F05
682380-1	8	54	5 -E21
	8	58	5 -F01
	8	62	5 -F05
682466-8	8	540	7 -C11
682707-5	4	186	4 -H19
682792-7	8	44	5 -E11
683258-8	8	526	7 -B21
	8	534	7 -C05
	8	540	7 -C11
683335-4	2c	178	2 -H11
683423-8	4	196	4 -I05
683520-1	3	100	3 -E05
683521-9	3	100	3 -E05
683537-5	4	186	4 -H19
683538-3	4	196	4 -I05
683576-3	8	68	5 -F11
683605-0	3	92	3 -D21
683699-3	8	138	5 -I09
683701-7	8	138	5 -I09
683861-9	8	138	5 -I09
683933-6	9	82	8 -D11
683946-8	8	596	7 -E19
684024-3	9	24	8 -B01
684202-5	8	122	5 -H17
	8	596	7 -E19
(684212)	3	118	3 -E23
684232-2	9	24	8 -B01
684281-9	9	30	8 -B07
	9	40	8 -B17
	9	46	8 -B23
	9	52	8 -C05
684333-8	9	22	8 -A23
684340-3	9	20	8 -A21
684342-9	9	14	8 -A15
	9	24	8 -B01
684347-8	9	22	8 -A23
684502-8	8	252	6 -B19
684552-3	9	82	8 -D11
684565-5	9	30	8 -B07
	9	46	8 -B23
	9	52	8 -C05
	9	56	8 -C09
684576-2	2c	172	2 -H05
	2c	174	2 -H07
684644-8	9	82	8 -D11
684731-3	6	12	5 -A13
684738-8	8	84	5 -G03
684807-1	9	20	8 -A21
	9	22	8 -A23
684812-1	2c	166	2 -G23

Artikel nr Part No	Gr Gr	Sida Page	Koord. Grid
684812-1	2c	172	2 -H05
684844-4	9	12	8 -A13
	9	14	8 -A15
684970-7	9	22	8 -A23
684999-6	3	118	3 -E23
	3	120	3 -F01
685007-7	8	88	5 -G07
	8	100	5 -G19
685260-2	9	8	8 -A09
685275-0	9	22	8 -A23
685276-8	9	22	8 -A23
685277-6	9	20	8 -A21
685331-1	5	8	4 -J09
685332-9	5	8	4 -J09
685355-0	4	210	4 -I19
685359-2	9	20	8 -A21
685366-7	9	20	8 -A21
685384-0	9	8	8 -A09
685397-2	9	28	8 -B05
685634-8	8	50	5 -E17
	8	54	5 -E21
	8	62	5 -F05
	8	588	7 -E11
685719-7	9	148	8 -G05
	9	150	8 -G07
685720-5	9	148	8 -G05
	9	150	8 -G07
(685735)	8	88	5 -G07
	8	100	5 -G19
685765-0	8	68	5 -F11
685766-8	8	68	5 -F11
685779-1	8	252	6 -B19
685780-9	8	252	6 -B19
685836-9	8	88	5 -G07
	8	100	5 -G19
685851-8	8	594	7 -E17
	8	596	7 -E19
685857-5	8	258	6 -C01
	8	266	6 -C09
685858-3	8	258	6 -C01
	8	266	6 -C09
685872-4	8	44	5 -E11
685873-2	8	44	5 -E11
685888-0	8	88	5 -G07
	8	100	5 -G19
685898-9	9	148	8 -G05
	9	150	8 -G07
685975-5	8	122	5 -H17
686008-4	8	76	5 -F19
	8	80	5 -F23
686066-2	3	192	3 -I01
686103-3	9	82	8 -D11
686131-4	8	122	5 -H17
686132-2	8	122	5 -H17
686195-9	9	8	8 -A09
	9	14	8 -A15
686234-6	5	10	4 -J11
	5	12	4 -J13
686261-9	8	544	7 -C15
686262-7	8	544	7 -C15
686275-9	8	132	5 -I03
	8	138	5 -I09
686281-7	8	138	5 -I09
686282-5	8	138	5 -I09
(686301)	8	252	6 -B19
686352-6	4	186	4 -H19
686354-2	3	134	3 -F15
	3	136	3 -F17
686354-2	8	592	7 -E15
	8	596	7 -E19
	9	10	8 -A11
	9	14	8 -A15
686355-9	9	32	8 -B09
	9	40	8 -B17
	9	46	8 -B23
	9	52	8 -C05
	9	56	8 -C09
	9	120	8 -F01
686356-7	3	236	3 -J21
	9	32	8 -B09
	9	42	8 -B19
	9	48	8 -C01
	9	52	8 -C05
	9	56	8 -C09
686450-8	9	82	8 -D11
686523-2	3	108	3 -E13
686538-0	8	530	7 -C01
686540-6	9	24	8 -B01
686541-4	9	24	8 -B01
686542-2	9	24	8 -B01
686668-5	4	186	4 -H19
686705-5	9	12	8 -A13
686891-3	8	100	5 -G19
686969-7	9	28	8 -B05
686974-7	8	50	5 -E17
687030-7	8	578	7 -E01
687245-1	2c	96	2 -E01
687251-9	3	118	3 -E23
687252-7	3	118	3 -E23
687257-6	3	118	3 -E23
687258-4	8	112	5 -H07
	8	118	5 -H13
687342-6	9	14	8 -A15
	9	24	8 -B01
(687470)	2c	36	2 -B13
687494-5	5	18	4 -J19
	5	22	4 -J23
(687495)	5	18	4 -J19
687775-7	3	108	3 -E13
	3	112	3 -E17
687776-5	3	108	3 -E13
	3	112	3 -E17
687777-3	3	108	3 -E13
	3	112	3 -E17
687779-9	3	108	3 -E13
	3	112	3 -E17
687781-5	3	108	3 -E13
	3	112	3 -E17
	3	114	3 -E19
687782-3	3	108	3 -E13
	3	112	3 -E17
	3	114	3 -E19
687784-9	3	108	3 -E13
	3	112	3 -E17
	3	114	3 -E19
687786-4	3	108	3 -E13
	3	112	3 -E17
	3	114	3 -E19
687791-4	3	108	3 -E13
	3	112	3 -E17
	3	114	3 -E19
687837-5	3	150	3 -G07
	3	158	3 -G15
687838-3	8	88	5 -G07
	8	100	5 -G19
(687975)	3	108	3 -E13
(687975)	3	112	3 -E17
	3	114	3 -E19
687987-8	8	594	7 -E17
	8	596	7 -E19
(688088)	2a	82	1 -G11
	2c	210	2 -I19
	2c	212	2 -I21
	2c	218	2 -J03
(688355)	3	160	3 -G17
688372-2	8	114	5 -H09
	8	120	5 -H15
688400-1	3	118	3 -E23
688472-0	8	186	5 -K09
	8	194	5 -K17
	8	206	5 -L05
688473-8	8	186	5 -K09
	8	194	5 -K17
	8	206	5 -L05
(688474)	8	188	5 -K11
	8	194	5 -K17
	8	206	5 -L05
(688475)	8	188	5 -K11
	8	194	5 -K17
	8	206	5 -L05
688631-1	4	210	4 -I19
(688658)	3	122	3 -F03
	3	124	3 -F05
	3	126	3 -F07
	3	128	3 -F09
	3	134	3 -F15
	3	136	3 -F17
	3	138	3 -F19
	3	140	3 -F21
688708-7	9	62	8 -C15
688711-1	9	62	8 -C15
688714-5	9	62	8 -C15
688715-2	9	62	8 -C15
688717-8	9	62	8 -C15
688718-6	9	62	8 -C15
688719-4	9	62	8 -C15
688720-2	9	62	8 -C15
688721-0	9	62	8 -C15
688722-8	9	62	8 -C15
688723-6	9	62	8 -C15
688724-4	9	62	8 -C15
688725-1	9	62	8 -C15
688726-9	9	62	8 -C15
688739-2	5	10	4 -J11
	5	12	4 -J13
(688984)	6	16	5 -A17
691649-8	8	578	7 -E01
	8	586	7 -E09
692067-2	8	542	7 -C13
697718-5	8	528	7 -B23
	8	534	7 -C05
697719-3	8	528	7 -B23
	8	534	7 -C05
697820-9	8	346	6 -F17
	8	352	6 -F23
	8	408	6 -I07
697821-7	8	346	6 -F17
	8	352	6 -F23
	8	408	6 -I07
697822-5	8	434	6 -J09
	8	444	6 -J19
	8	450	6 -K01
	8	456	6 -K07
	8	468	6 -K19
697822-5	8	472	6 -K23
	8	488	7 -A07
	8	492	7 -A11
	8	500	7 -A19
	8	506	7 -B01
	8	512	7 -B07
697823-3	8	434	6 -J09
	8	444	6 -J19
	8	450	6 -K01
	8	456	6 -K07
	8	468	6 -K19
	8	472	6 -K23
	8	488	7 -A07
	8	492	7 -A11
	8	500	7 -A19
	8	506	7 -B01
	8	512	7 -B07
698992-5	8	542	7 -C13
699419-8	8	298	6 -D17
	8	302	6 -D21
	8	306	6 -E01
	8	312	6 -E07
	8	316	6 -E11
	8	320	6 -E15
	8	324	6 -E19
	8	336	6 -F07
	8	344	6 -F15
	8	352	6 -F23
	8	354	6 -G01
	8	360	6 -G07
	8	366	6 -G13
	8	378	6 -H01
	8	382	6 -H05
	8	386	6 -H09
	8	398	6 -H21
	8	406	6 -I05
	8	412	6 -I11
	8	416	6 -I15
	8	428	6 -J03
	8	432	6 -J07
	8	442	6 -J17
	8	448	6 -J23
	8	454	6 -K05
	8	466	6 -K17
	8	470	6 -K21
	8	488	7 -A07
	8	490	7 -A09
	8	498	7 -A17
	8	504	7 -A23
	8	510	7 -B05
699499-0	8	410	6 -I09
699525-2	8	298	6 -D17
	8	344	6 -F15
	8	432	6 -J07
699527-8	8	298	6 -D17
	8	344	6 -F15
	8	432	6 -J07
699528-6	8	302	6 -D21
	8	348	6 -F19
	8	436	6 -J11
699536-9	8	298	6 -D17
	8	344	6 -F15
	8	432	6 -J07
699537-7	8	298	6 -D17
	8	344	6 -F15
	8	432	6 -J07
	8	440	6 -J15
699538-5	8	302	6 -D21

Nummerregister — Numerical register

Grupp / Group: 10b — Sida / Page: 15

1984-12

Artikel nr Part No	Gr Gr	Sida Page	Koord. Grid
699538-5	8	348	6 -F19
	8	436	6 -J11
699558-3	8	288	6 -D07
	8	580	7 -E03
	8	584	7 -E07
699564-1	8	288	6 -D07
	8	580	7 -E03
	8	584	7 -E07
699565-8	8	288	6 -D07
	8	580	7 -E03
699577-3	8	352	6 -F23
	8	360	6 -G07
	8	448	6 -J23
699579-9	8	344	6 -F15
	8	432	6 -J07
699580-7	8	440	6 -J15
699581-5	8	348	6 -F19
	8	436	6 -J11
699601-1	8	302	6 -D21
	8	312	6 -E07
699618-5	8	288	6 -D07
	8	580	7 -E03
699636-7	8	340	6 -F11
699637-5	8	340	6 -F11
699657-3	8	298	6 -D17
	8	348	6 -F19
	8	436	6 -J11
(699658)	8	406	6 -I05
	8	412	6 -I11
	8	498	7 -A17
	8	504	7 -A23
699659-9	8	332	6 -F03
	8	406	6 -I05
	8	412	6 -I11
	8	424	6 -I23
	8	498	7 -A17
	8	504	7 -A23
	8	518	7 -B13
699661-5	8	306	6 -E01
	8	316	6 -E11
	8	320	6 -E15
	8	324	6 -E19
	8	328	6 -E23
	8	348	6 -F19
	8	354	6 -G01
	8	360	6 -G07
	8	366	6 -G13
	8	372	6 -G19
	8	382	6 -H05
	8	386	6 -H09
	8	390	6 -H13
	8	394	6 -H17
	8	398	6 -H21
	8	402	6 -I01
	8	436	6 -J11
	8	442	6 -J17
	8	448	6 -J23
	8	454	6 -K05
	8	460	6 -K11
	8	466	6 -K17
	8	470	6 -K21
	8	476	6 -L03
	8	482	7 -A01
	8	490	7 -A09
	8	494	7 -A13
699662-3	8	298	6 -D17
	8	348	6 -F19
	8	360	6 -G07

Artikel nr Part No	Gr Gr	Sida Page	Koord. Grid
699662-3	8	372	6 -G19
	8	436	6 -J11
	8	448	6 -J23
	8	460	6 -K11
699663-1	8	306	6 -E01
	8	316	6 -E11
	8	320	6 -E15
	8	324	6 -E19
	8	328	6 -E23
	8	332	6 -F03
	8	354	6 -G01
	8	360	6 -G07
	8	366	6 -G13
	8	372	6 -G19
	8	382	6 -H05
	8	386	6 -H09
	8	390	6 -H13
	8	394	6 -H17
	8	398	6 -H21
	8	402	6 -I01
	8	406	6 -I05
	8	412	6 -I11
	8	424	6 -I23
	8	442	6 -J17
	8	448	6 -J23
	8	454	6 -K05
	8	460	6 -K11
	8	466	6 -K17
	8	470	6 -K21
	8	476	6 -L03
	8	482	7 -A01
	8	490	7 -A09
	8	494	7 -A13
	8	498	7 -A17
	8	504	7 -A23
	8	518	7 -B13
699673-0	8	288	6 -D07
699676-3	8	288	6 -D07
	8	580	7 -E03
	8	584	7 -E07
699677-1	8	298	6 -D17
	8	344	6 -F15
	8	432	6 -J07
(699679)	8	412	6 -I11
	8	498	7 -A17
	8	504	7 -A23
699681-3	8	406	6 -I05
	8	412	6 -I11
	8	424	6 -I23
	8	498	7 -A17
	8	504	7 -A23
	8	518	7 -B13
699686-2	8	288	6 -D07
	8	580	7 -E03
	8	584	7 -E07
699732-4	8	306	6 -E01
	8	354	6 -G01
	8	366	6 -G13
	8	442	6 -J17
	8	454	6 -K05
699733-2	8	306	6 -E01
	8	354	6 -G01
	8	372	6 -G19
	8	442	6 -J17
	8	460	6 -K11
699734-0	8	312	6 -E07
	8	360	6 -G07
	8	378	6 -H01

Artikel nr Part No	Gr Gr	Sida Page	Koord. Grid
699734-0	8	448	6 -J23
699735-7	8	306	6 -E01
	8	354	6 -G01
	8	366	6 -G13
	8	442	6 -J17
	8	454	6 -K05
699736-5	8	336	6 -F07
	8	416	6 -I15
	8	428	6 -J03
	8	510	7 -B05
	8	522	7 -B17
699737-3	8	332	6 -F03
	8	416	6 -I15
	8	424	6 -I23
	8	510	7 -B05
	8	518	7 -B13
699738-1	8	306	6 -E01
	8	354	6 -G01
	8	366	6 -G13
	8	442	6 -J17
	8	454	6 -K05
699747-2	8	406	6 -I05
	8	412	6 -I11
	8	424	6 -I23
	8	498	7 -A17
	8	504	7 -A23
	8	518	7 -B13
699755-5	8	306	6 -E01
	8	354	6 -G01
	8	366	6 -G13
	8	442	6 -J17
	8	454	6 -K05
699756-3	8	306	6 -E01
	8	316	6 -E11
	8	320	6 -E15
	8	324	6 -E19
	8	328	6 -E23
	8	354	6 -G01
	8	366	6 -G13
	8	372	6 -G19
	8	382	6 -H05
	8	386	6 -H09
	8	390	6 -H13
	8	394	6 -H17
	8	398	6 -H21
	8	402	6 -I01
	8	442	6 -J17
	8	454	6 -K05
	8	460	6 -K11
	8	466	6 -K17
	8	470	6 -K21
	8	476	6 -L03
	8	482	7 -A01
	8	490	7 -A09
	8	494	7 -A13
699757-1	8	312	6 -E07
	8	328	6 -E23
	8	336	6 -F07
	8	360	6 -G07
	8	378	6 -H01
	8	390	6 -H13
	8	394	6 -H17
	8	402	6 -I01
	8	448	6 -J23
	8	476	6 -L03
	8	482	7 -A01
	8	494	7 -A13
699758-9	8	306	6 -E01

Artikel nr Part No	Gr Gr	Sida Page	Koord. Grid
699758-9	8	354	6 -G01
	8	372	6 -G19
	8	442	6 -J17
	8	460	6 -K11
699759-7	8	312	6 -E07
	8	360	6 -G07
	8	378	6 -H01
	8	448	6 -J23
699760-5	8	306	6 -E01
	8	354	6 -G01
	8	366	6 -G13
	8	442	6 -J17
	8	454	6 -K05
699761-3	8	366	6 -G13
	8	372	6 -G19
	8	454	6 -K05
	8	460	6 -K11
699763-9	8	306	6 -E01
	8	354	6 -G01
	8	366	6 -G13
	8	442	6 -J17
	8	454	6 -K05
699768-8	8	360	6 -G07
	8	372	6 -G19
	8	448	6 -J23
	8	460	6 -K11
699769-6	8	288	6 -D07
	8	584	7 -E07
699781-1	8	288	6 -D07
	8	584	7 -E07
699783-7	8	288	6 -D07
	8	584	7 -E07
699791-0	8	288	6 -D07
	8	584	7 -E07
699795-1	8	406	6 -I05
	8	412	6 -I11
	8	416	6 -I15
	8	424	6 -I23
	8	498	7 -A17
	8	504	7 -A23
699796-9	8	332	6 -F03
	8	406	6 -I05
	8	412	6 -I11
	8	498	7 -A17
	8	504	7 -A23
	8	518	7 -B13
699828-0	8	288	6 -D07
	8	584	7 -E07
699830-6	8	288	6 -D07
	8	580	7 -E03
	8	584	7 -E07
699848-8	8	526	7 -B21
	8	532	7 -C03
	8	538	7 -C09
699849-6	8	526	7 -B21
	8	532	7 -C03
	8	538	7 -C09
699850-4	8	526	7 -B21
	8	532	7 -C03
	8	538	7 -C09
699851-2	8	526	7 -B21
	8	532	7 -C03
	8	538	7 -C09
699852-0	8	42	5 -E09
	8	526	7 -B21
	8	532	7 -C03
	8	538	7 -C09
	8	542	7 -C13

Artikel nr Part No	Gr Gr	Sida Page	Koord. Grid
699853-8	8	526	7 -B21
699856-1	4	10	4 -A11
	4	14	4 -A15
	8	114	5 -H09
	8	120	5 -H15
699857-9	8	114	5 -H09
	8	120	5 -H15
699858-7	8	114	5 -H09
	8	120	5 -H15
699859-5	8	114	5 -H09
	8	120	5 -H15
699860-3	8	114	5 -H09
	8	120	5 -H15
699879-3	8	332	6 -F03
	8	422	6 -I21
	8	428	6 -J03
	8	516	7 -B11
	8	522	7 -B17
699885-0	8	316	6 -E11
	8	320	6 -E15
	8	382	6 -H05
	8	386	6 -H09
	8	466	6 -K17
	8	470	6 -K21
699886-8	8	316	6 -E11
	8	320	6 -E15
	8	382	6 -H05
	8	386	6 -H09
	8	466	6 -K17
	8	470	6 -K21
699888-4	8	316	6 -E11
	8	336	6 -F07
	8	382	6 -H05
	8	386	6 -H09
	8	466	6 -K17
	8	470	6 -K21
699889-2	8	316	6 -E11
	8	320	6 -E15
	8	382	6 -H05
	8	386	6 -H09
	8	466	6 -K17
	8	470	6 -K21
699989-0	8	336	6 -F07
	8	416	6 -I15
	8	428	6 -J03
	8	510	7 -B05
	8	522	7 -B17
699990-8	8	332	6 -F03
	8	416	6 -I15
	8	424	6 -I23
	8	510	7 -B05
	8	518	7 -B13
699991-6	8	332	6 -F03
	8	406	6 -I05
	8	412	6 -I11
	8	424	6 -I23
	8	498	7 -A17
	8	504	7 -A23
	8	518	7 -B13
699993-2	8	332	6 -F03
	8	422	6 -I21
	8	428	6 -J03
	8	516	7 -B11
	8	522	7 -B17
809109-2	3	184	3 -H17
	3	188	3 -H21
813615-2	3	184	3 -H17
820352-3	2c	134	2 -F15

Artikel nr Part No	Gr Gr	Sida Page	Koord. Grid
820352-3	2c	136	2 -F17
	2c	140	2 -F21
	2c	150	2 -G07
	2c	154	2 -G11
820355-6	2c	134	2 -F15
	2c	136	2 -F17
	2c	140	2 -F21
824589-6	2a	64	1 -F17
829694-9	3	32	3 -B09
829699-8	3	32	3 -B09
829703-8	3	32	3 -B09
829705-3	3	32	3 -B09
829708-7	3	32	3 -B09
831553-3	2c	160	2 -G17
831554-1	2c	160	2 -G17
833727-1	3	28	3 -B05
833736-2	3	28	3 -B05
(834518)	3	28	3 -B05
	10a	44	8 -J09
834602-5	2c	162	2 -G19
844176-8	2c	112	2 -E17
844178-4	2c	112	2 -E17
844228-7	2c	112	2 -E17
844235-2	2c	112	2 -E17
844237-8	2c	62	2 -C15
	2c	112	2 -E17
844652-8	2c	112	2 -E17
845737-6	2c	112	2 -E17
(870257)	2c	66	2 -C19
870258-1	2c	66	2 -C19
870259-9	2c	66	2 -C19
870260-7	2c	66	2 -C19
870261-5	2c	66	2 -C19
870262-3	2c	66	2 -C19
870263-1	2c	66	2 -C19
870264-9	2c	66	2 -C19
870265-6	2c	66	2 -C19
870266-4	2c	66	2 -C19
870267-2	2c	66	2 -C19
870268-0	2c	66	2 -C19
870269-8	2c	66	2 -C19
870270-6	2c	66	2 -C19
870271-4	2c	66	2 -C19
870272-2	2c	66	2 -C19
870273-0	2c	66	2 -C19
870274-8	2c	66	2 -C19
870275-5	2c	66	2 -C19
870276-3	2c	66	2 -C19
902278-1	2c	182	2 -H15
	2c	186	2 -H19
	2c	198	2 -I07
	2c	202	2 -I11
(902281)	2c	196	2 -I05
(906849)	2a	90	1 -G19
907185-3	9	8	8 -A09
	9	16	8 -A17
907819-7	6	6	5 -A07
907824-7	2d	4	2 -J13
	2d	6	2 -J15
	2d	8	2 -J17
	2d	12	2 -J21
	2d	14	2 -J23
	2d	18	2 -K03
	4	6	4 -A07
	6	34	5 -B11
907861-9	6	12	5 -A13
907864-3	2a	92	1 -G21
907881-7	9	84	8 -D13

Artikel nr Part No	Gr Gr	Sida Page	Koord. Grid
910113-0	2c	62	2 -C15
910121-3	2a	26	1 -E03
913100-4	4	6	4 -A07
914448-6	3	40	3 -B17
914452-8	6	34	5 -B11
914456-9	6	4	5 -A05
914462-7	4	32	4 -B09
	4	40	4 -B17
914463-5	4	12	4 -A13
	4	22	4 -A23
	4	24	4 -B01
915513-6	8	290	6 -D09
924052-4	9	36	8 -B13
924055-7	2a	16	1 -D17
	2a	30	1 -E07
924060-7	2c	176	2 -H09
	3	190	3 -H23
	8	48	5 -E15
924062-3	2c	176	2 -H09
924077-1	2a	68	1 -F21
	2c	182	2 -H15
	2c	186	2 -H19
	2c	192	2 -I01
	2c	194	2 -I03
	2c	196	2 -I05
	2c	198	2 -I07
	2c	202	2 -I11
	2c	208	2 -I17
	2c	210	2 -I19
	2c	218	2 -J03
	2c	222	2 -J07
924079-7	2a	82	1 -G11
924081-3	2c	216	2 -J01
	2c	220	2 -J05
	9	36	8 -B13
924086-2	9	36	8 -B13
925053-1	8	288	6 -D07
925054-9	3	112	3 -E17
	3	114	3 -E19
	4	68	4 -C21
	4	70	4 -C23
	8	530	7 -C01
	8	536	7 -C07
925056-4	6	40	5 -B17
	6	42	5 -B19
	6	50	5 -C03
(925059)	4	26	4 -B03
	4	30	4 -B07
	4	70	4 -C23
925063-0	9	120	8 -F01
(925065)	2a	10	1 -D11
	2c	114	2 -E19
	3	6	3 -A07
	3	12	3 -A13
925091-1	2a	66	1 -F19
	2a	84	1 -G13
	2a	88	1 -G17
925093-7	2a	64	1 -F17
925255-2	9	154	8 -G11
930434-6	2c	90	2 -D19
940090-4	2c	82	2 -D11
	2c	84	2 -D13
	3	62	3 -C15
	3	66	3 -C19
	3	68	3 -C21
	3	92	3 -D21
	3	94	3 -D23
	3	100	3 -E05

Artikel nr Part No	Gr Gr	Sida Page	Koord. Grid
940090-4	3	104	3 -E09
	3	172	3 -H05
	3	176	3 -H09
	3	240	3 -K01
	5	34	4 -K11
	8	50	5 -E17
	8	590	7 -E13
	9	120	8 -F01
940096-1	2a	12	1 -D13
940097-9	2c	212	2 -I21
	6	22	5 -A23
940101-9	2a	64	1 -F17
	2c	28	2 -B05
	2c	32	2 -B09
	2c	48	2 -C01
	2d	4	2 -J13
	2d	6	2 -J15
	2d	8	2 -J17
	2d	14	2 -J23
	2d	18	2 -K03
	4	76	4 -D05
	4	106	4 -E11
	4	130	4 -F11
	4	136	4 -F17
	4	140	4 -F21
	9	102	8 -E07
940102-7	2d	14	2 -J23
	8	86	5 -G05
940109-2	3	134	3 -F15
	3	136	3 -F17
	3	140	3 -F21
	3	146	3 -G03
	3	154	3 -G11
	9	26	8 -B03
	9	28	8 -B05
940114-2	6	22	5 -A23
	9	60	8 -C13
940115-9	6	20	5 -A21
	6	22	5 -A23
	6	28	5 -B05
940121-7	2c	94	2 -D23
	2c	96	2 -E01
940126-6	3	128	3 -F09
940132-4	2a	58	1 -F11
	2a	106	1 -H11
	2b	16	1 -I17
940133-2	3	8	3 -A09
	3	16	3 -A17
	6	22	5 -A23
	9	34	8 -B11
940135-7	4	6	4 -A07
940140-7	3	146	3 -G03
940142-3	2c	8	2 -A09
	2c	12	2 -A13
	2c	20	2 -A21
	2c	128	2 -F09
	2c	168	2 -H01
	2c	170	2 -H03
	2c	174	2 -H07
	2c	196	2 -I05
	2c	198	2 -I07
	2c	202	2 -I11
	2c	206	2 -I15
	2c	208	2 -I17
	2c	212	2 -I21
	2c	216	2 -J01
	2c	218	2 -J03
	2c	220	2 -J05

Nummerregister — Numerical register

Grupp / Group: 10b — Sida / Page: 17

1984-12

Artikel nr Part No	Gr Gr	Sida Page	Koord. Grid
940142-3	3	50	3 -C03
	3	54	3 -C07
	4	14	4 -A15
	6	28	5 -B05
940143-1	3	128	3 -F09
	4	10	4 -A11
	4	14	4 -A15
	5	28	4 -K05
	8	600	7 -E23
940147-2	9	124	8 -F05
	9	130	8 -F11
	9	134	8 -F15
	9	136	8 -F17
	9	138	8 -F19
	9	140	8 -F21
	9	142	8 -F23
940148-0	2c	212	2 -I21
	3	8	3 -A09
	3	16	3 -A17
	3	238	3 -J23
	6	22	5 -A23
	9	38	8 -B15
940153-0	9	134	8 -F15
	9	138	8 -F19
	9	146	8 -G03
	9	150	8 -G07
940155-5	2c	132	2 -F13
	2c	136	2 -F17
	2c	140	2 -F21
	2c	168	2 -H01
	2c	170	2 -H03
	3	238	3 -J23
	8	44	5 -E11
	8	88	5 -G07
	8	100	5 -G19
940158-9	2a	60	1 -F13
940183-7	2c	182	2 -H15
	2c	186	2 -H19
	2c	192	2 -I01
	2c	196	2 -I05
	2c	198	2 -I07
	2c	202	2 -I11
	2c	208	2 -I17
	2c	210	2 -I19
	2c	212	2 -I21
	2c	216	2 -J01
	2c	218	2 -J03
	2c	220	2 -J05
	2c	222	2 -J07
940188-6	4	156	4 -G13
	4	158	4 -G15
940197-7	2c	52	2 -C05
940199-3	5	14	4 -J15
	9	60	8 -C13
	9	168	8 -H01
940213-2	5	30	4 -K07
940217-3	5	30	4 -K07
940280-1	3	8	3 -A09
	3	14	3 -A15
	3	22	3 -A23
	4	22	4 -A23
	4	30	4 -B07
	4	74	4 -D03
	4	86	4 -D15
	4	92	4 -D21
	4	96	4 -E01
	4	102	4 -E07
	4	106	4 -E11

Artikel nr Part No	Gr Gr	Sida Page	Koord. Grid
940280-1	4	130	4 -F11
	4	136	4 -F17
	4	140	4 -F21
940326-2	2c	20	2 -A21
	2c	38	2 -B15
	2c	50	2 -C03
	2c	52	2 -C05
940340-3	9	122	8 -F03
940341-1	3	246	3 -K07
940395-7	8	152	5 -I23
	8	158	5 -J05
940397-3	8	288	6 -D07
941106-7	2c	10	2 -A11
	2c	78	2 -D07
	2c	80	2 -D09
	2c	92	2 -D21
	9	72	8 -D01
	9	74	8 -D03
	9	76	8 -D05
	9	78	8 -D07
	9	80	8 -D09
941110-9	5	14	4 -J15
941111-7	3	244	3 -K05
	9	86	8 -D15
941112-5	3	244	3 -K05
	9	86	8 -D15
(941262)	8	44	5 -E11
(941263)	2a	60	1 -F13
	3	86	3 -D15
(941264)	2c	98	2 -E03
	3	128	3 -F09
	3	138	3 -F19
	3	236	3 -J21
(941265)	2d	30	2 -K15
	5	30	4 -K07
	9	22	8 -A23
941266-9	3	102	3 -E07
	8	44	5 -E11
941267-7	2a	60	1 -F13
	3	86	3 -D15
	8	594	7 -E17
	8	596	7 -E19
941268-5	2c	98	2 -E03
	2d	34	2 -K19
	3	128	3 -F09
	3	138	3 -F19
	3	236	3 -J21
	8	592	7 -E15
	8	594	7 -E17
	8	596	7 -E19
941269-3	2d	26	2 -K11
	2d	30	2 -K15
	2d	34	2 -K19
	2d	38	2 -K23
	3	90	3 -D19
	3	186	3 -H19
	5	30	4 -K07
	9	22	8 -A23
	9	24	8 -B01
	9	122	8 -F03
941354-3	2c	82	2 -D11
	2c	84	2 -D13
941387-3	9	28	8 -B05
941460-8	2a	48	1 -F01
	2a	52	1 -F05
941524-1	6	12	5 -A13
941680-1	2a	68	1 -F21
941686-8	2a	64	1 -F17

Artikel nr Part No	Gr Gr	Sida Page	Koord. Grid
941686-8	6	24	5 -B01
	6	30	5 -B07
941730-4	3	242	3 -K03
	3	246	3 -K07
941744-5	5	28	4 -K05
	6	28	5 -B05
941747-8	2c	22	2 -A23
	2c	46	2 -B23
	2c	54	2 -C07
941748-6	3	192	3 -I01
941761-9	3	20	3 -A21
	8	588	7 -E11
941792-4	2c	38	2 -B15
941843-5	2a	70	1 -F23
941904-5	2c	94	2 -D23
	3	66	3 -C19
	3	68	3 -C21
941905-2	2a	48	1 -F01
	2a	52	1 -F05
	2a	54	1 -F07
	2c	112	2 -E17
	2c	148	2 -G05
	2c	150	2 -G07
	2c	152	2 -G09
	2c	154	2 -G11
	3	22	3 -A23
	3	52	3 -C05
	3	54	3 -C07
	3	62	3 -C15
	3	68	3 -C21
	3	70	3 -C23
	3	128	3 -F09
	3	134	3 -F15
	3	140	3 -F21
	3	238	3 -J23
	4	106	4 -E11
	4	130	4 -F11
	4	136	4 -F17
	4	140	4 -F21
	4	154	4 -G11
	4	156	4 -G13
	4	158	4 -G15
	4	160	4 -G17
	4	162	4 -G19
	4	164	4 -G21
	4	166	4 -G23
	4	168	4 -H01
	4	170	4 -H03
	4	172	4 -H05
	4	174	4 -H07
	8	110	5 -H05
	8	116	5 -H11
	8	252	6 -B19
	8	264	6 -C07
	8	558	7 -D05
	8	610	7 -F09
941906-0	2a	12	1 -D13
	2a	26	1 -E03
	2a	30	1 -E07
	2a	56	1 -F09
	2a	60	1 -F13
	2a	76	1 -G05
	2a	80	1 -G09
	2a	84	1 -G13
	2a	86	1 -G15
	2a	88	1 -G17
	2a	90	1 -G19
	2a	96	1 -H01

Artikel nr Part No	Gr Gr	Sida Page	Koord. Grid
941906-0	2a	102	1 -H07
	2a	106	1 -H11
	2a	112	1 -H17
	2b	4	1 -I05
	2b	16	1 -I17
	2b	22	1 -I23
	2c	20	2 -A21
	2c	22	2 -A23
	2c	26	2 -B03
	2c	38	2 -B15
	2c	46	2 -B23
	2c	50	2 -C03
	2c	52	2 -C05
	2c	54	2 -C07
	2c	62	2 -C15
	2c	146	2 -G03
	2c	158	2 -G15
	3	118	3 -E23
	3	120	3 -F01
	3	138	3 -F19
	4	6	4 -A07
	4	76	4 -D05
	4	78	4 -D07
	4	82	4 -D11
	4	86	4 -D15
	4	88	4 -D17
	4	94	4 -D23
	4	98	4 -E03
	4	104	4 -E09
	4	106	4 -E11
	4	108	4 -E13
	4	128	4 -F09
	4	130	4 -F11
	4	132	4 -F13
	4	136	4 -F17
	4	138	4 -F19
	4	140	4 -F21
	4	142	4 -F23
	4	144	4 -G01
	4	158	4 -G15
	4	166	4 -G23
	4	172	4 -H05
	4	210	4 -I19
	5	34	4 -K11
	8	110	5 -H05
	8	116	5 -H11
	8	288	6 -D07
	8	580	7 -E03
	8	584	7 -E07
	8	588	7 -E11
941907-8	2a	12	1 -D13
	2a	36	1 -E13
	2a	50	1 -F03
	2a	52	1 -F05
	2a	56	1 -F09
	2a	60	1 -F13
	2a	66	1 -F19
	2a	72	1 -G01
	2a	96	1 -H01
	2a	102	1 -H07
	2a	106	1 -H11
	2a	112	1 -H17
	2b	12	1 -I13
	2b	16	1 -I17
	2c	8	2 -A09
	2c	12	2 -A13
	2c	20	2 -A21
	2c	46	2 -B23

Artikel nr Part No	Gr Gr	Sida Page	Koord. Grid
941907-8	2c	62	2 -C15
	2c	148	2 -G05
	2c	152	2 -G09
	2c	166	2 -G23
	2c	172	2 -H05
	3	8	3 -A09
	3	16	3 -A17
	3	20	3 -A21
	3	50	3 -C03
	3	54	3 -C07
	3	56	3 -C09
	3	58	3 -C11
	3	60	3 -C13
	4	6	4 -A07
	4	132	4 -F13
	4	138	4 -F19
	4	142	4 -F23
	4	176	4 -H09
	5	14	4 -J15
	5	16	4 -J17
	6	40	5 -B17
	6	48	5 -C01
	8	86	5 -G05
	8	110	5 -H05
	8	116	5 -H11
	8	260	6 -C03
	8	580	7 -E03
	8	608	7 -F07
	9	8	8 -A09
	9	18	8 -A19
941908-6	2a	12	1 -D13
	3	8	3 -A09
	3	16	3 -A17
	3	22	3 -A23
	3	58	3 -C11
	3	60	3 -C13
	3	182	3 -H15
	3	238	3 -J23
	4	22	4 -A23
	4	24	4 -B01
	4	30	4 -B07
	4	74	4 -D03
	4	76	4 -D05
	4	80	4 -D09
	4	86	4 -D15
	4	92	4 -D21
	4	96	4 -E01
	4	102	4 -E07
	4	130	4 -F11
	4	136	4 -F17
	4	140	4 -F21
	6	20	5 -A21
	9	38	8 -B15
942000-1	2a	86	1 -G15
	2c	18	2 -A19
	2c	22	2 -A23
	2c	28	2 -B05
	2c	36	2 -B13
	2c	38	2 -B15
	2c	52	2 -C05
942001-9	2a	44	1 -E21
	2a	84	1 -G13
	2a	88	1 -G17
	2c	20	2 -A21
	2c	50	2 -C03
	2c	52	2 -C05
	2c	122	2 -F03
	9	170	8 -H03

Artikel nr Part No	Gr Gr	Sida Page	Koord. Grid
942006-8	9	170	8 -H03
(942022)	3	22	3 -A23
942077-9	2c	212	2 -I21
942247-8	2a	60	1 -F13
	2c	42	2 -B19
942267-6	4	186	4 -H19
942303-9	3	18	3 -A19
942314-6	2b	16	1 -I17
942327-8	3	150	3 -G07
	3	158	3 -G15
	3	168	3 -H01
	3	172	3 -H05
	3	176	3 -H09
	3	180	3 -H13
	3	182	3 -H15
	3	184	3 -H17
	3	188	3 -H21
	3	244	3 -K05
	9	124	8 -F05
	9	130	8 -F11
	9	136	8 -F17
	9	140	8 -F21
942336-9	3	16	3 -A17
	3	238	3 -J23
	5	34	4 -K11
	8	588	7 -E11
	9	34	8 -B11
942390-6	2c	114	2 -E19
942402-9	5	34	4 -K11
942545-5	3	232	3 -J17
	10a	46	8 -J11
942571-1	3	172	3 -H05
	3	176	3 -H09
	3	180	3 -H13
942575-2	8	110	5 -H05
	8	116	5 -H11
(942593)	2a	84	1 -G13
942593-5	2a	48	1 -F01
	2a	52	1 -F05
	2a	54	1 -F07
942603-2	9	120	8 -F01
942605-7	3	8	3 -A09
	3	16	3 -A17
	3	20	3 -A21
	3	22	3 -A23
	3	88	3 -D17
942607-3	3	242	3 -K03
942621-4	3	162	3 -G19
942624-8	4	202	4 -I11
942700-6	2b	8	1 -I09
	2b	14	1 -I15
	2b	18	1 -I19
942754-3	8	122	5 -H17
942755-0	3	80	3 -D09
942785-7	3	232	3 -J17
	3	244	3 -K05
	9	86	8 -D15
	9	100	8 -E05
	9	112	8 -E17
942803-8	4	186	4 -H19
942836-8	2d	4	2 -J13
	2d	6	2 -J15
	2d	8	2 -J17
	2d	10	2 -J19
	2d	12	2 -J21
	2d	14	2 -J23
	2d	20	2 -K05
	2d	36	2 -K21

Artikel nr Part No	Gr Gr	Sida Page	Koord. Grid
942837-6	2d	14	2 -J23
942866-5	2c	94	2 -D23
	2c	96	2 -E01
	9	8	8 -A09
942869-9	3	142	3 -F23
942888-9	2c	112	2 -E17
	3	68	3 -C21
	3	72	3 -D01
	9	20	8 -A21
942905-1	4	204	4 -I13
942914-3	5	28	4 -K05
942915-0	3	108	3 -E13
	3	114	3 -E19
	4	176	4 -H09
	8	110	5 -H05
	8	116	5 -H11
(942944)	3	242	3 -K03
	3	244	3 -K05
943131-3	8	526	7 -B21
	8	528	7 -B23
943159-4	9	32	8 -B09
(943178)	6	24	5 -B01
943182-6	8	134	5 -I05
943220-4	3	238	3 -J23
943363-2	2d	12	2 -J21
943367-3	9	8	8 -A09
	9	16	8 -A17
943368-1	9	6	8 -A07
	9	16	8 -A17
	9	24	8 -B01
	9	84	8 -D13
	9	102	8 -E07
	9	106	8 -E11
943369-9	9	6	8 -A07
	9	16	8 -A17
943370-7	2b	12	1 -I13
943394-7	8	604	7 -F03
	9	146	8 -G03
	9	150	8 -G07
943395-4	8	590	7 -E13
	9	146	8 -G03
	9	150	8 -G07
	9	152	8 -G09
943407-7	8	540	7 -C11
	9	24	8 -B01
	9	26	8 -B03
943419-2	8	588	7 -E11
943471-3	2b	8	1 -I09
	2b	18	1 -I19
	6	24	5 -B01
	6	30	5 -B07
	9	8	8 -A09
	9	16	8 -A17
943472-1	2b	8	1 -I09
	2b	14	1 -I15
	2b	18	1 -I19
	2c	52	2 -C05
	2c	88	2 -D17
	6	6	5 -A07
	6	30	5 -B07
	9	6	8 -A07
	9	8	8 -A09
	9	14	8 -A15
	9	16	8 -A17
	9	20	8 -A21
	9	24	8 -B01
	9	30	8 -B07
	9	40	8 -B17

Artikel nr Part No	Gr Gr	Sida Page	Koord. Grid
943472-1	9	46	8 -B23
	9	84	8 -D13
	9	102	8 -E07
	9	106	8 -E11
943473-9	2a	96	1 -H01
	2b	8	1 -I09
	2b	14	1 -I15
	2b	18	1 -I19
	9	6	8 -A07
	9	16	8 -A17
943474-7	2b	18	1 -I19
	2c	52	2 -C05
	9	6	8 -A07
	9	8	8 -A09
	9	16	8 -A17
943475-4	2c	114	2 -E19
943476-2	2b	4	1 -I05
	2b	12	1 -I13
	2b	16	1 -I17
	2b	18	1 -I19
	2b	26	1 -J03
	9	102	8 -E07
943477-0	2b	14	1 -I15
	9	104	8 -E09
943478-8	2b	12	1 -I13
	2b	14	1 -I15
	2b	18	1 -I19
	2c	174	2 -H07
943479-6	2c	42	2 -B19
	9	84	8 -D13
943480-4	2c	28	2 -B05
	2c	32	2 -B09
	2c	42	2 -B19
	2c	166	2 -G23
	2c	170	2 -H03
	2c	172	2 -H05
	2c	174	2 -H07
	2c	180	2 -H13
	9	84	8 -D13
	9	94	8 -D23
943481-2	2a	96	1 -H01
	2c	172	2 -H05
	2c	180	2 -H13
943483-8	9	92	8 -D21
	9	104	8 -E09
943484-6	2c	42	2 -B19
943513-2	9	74	8 -D03
	9	78	8 -D07
943519-9	8	122	5 -H17
	9	82	8 -D11
943527-2	9	84	8 -D13
	9	92	8 -D21
943530-6	9	124	8 -F05
	9	128	8 -F09
	9	142	8 -F23
943545-4	3	236	3 -J21
943547-0	2d	6	2 -J15
	2d	14	2 -J23
943548-8	2d	6	2 -J15
(943556)	3	242	3 -K03
943572-8	8	122	5 -H17
943617-1	8	604	7 -F03
943668-4	9	14	8 -A15
943685-8	3	234	3 -J19
943687-4	3	234	3 -J19
943711-2	2a	84	1 -G13
	2a	88	1 -G17
943717-9	5	30	4 -K07

Nummerregister — Numerical register

Grupp / Group: 10b — Sida / Page: 19

1984-12

Artikel nr Part No	Gr Gr	Sida Page	Koord. Grid
943722-9	3	118	3 -E23
	3	128	3 -F09
	3	132	3 -F13
	3	134	3 -F15
	3	136	3 -F17
	3	138	3 -F19
	3	140	3 -F21
943727-8	3	118	3 -E23
	3	124	3 -F05
	3	128	3 -F09
	3	132	3 -F13
	3	134	3 -F15
	3	136	3 -F17
	3	138	3 -F19
	3	140	3 -F21
(943746)	9	14	8 -A15
943781-5	2a	48	1 -F01
	2a	52	1 -F05
	2a	54	1 -F07
	2a	86	1 -G15
	2a	88	1 -G17
	2c	144	2 -G01
	2c	156	2 -G13
943784-9	8	138	5 -I09
943786-4	3	236	3 -J21
943797-1	3	238	3 -J23
943811-0	3	122	3 -F03
	3	124	3 -F05
	3	126	3 -F07
	3	238	3 -J23
	8	258	6 -C01
	8	266	6 -C09
(943818)	2a	84	1 -G13
943820-1	8	256	6 -B23
943835-9	2a	52	1 -F05
943905-0	3	232	3 -J17
943909-2	3	238	3 -J23
943920-9	4	72	4 -D01
943926-6	8	44	5 -E11
943950-6	3	242	3 -K03
943999-3	9	14	8 -A15
	9	24	8 -B01
	9	28	8 -B05
944023-1	9	32	8 -B09
944027-2	2c	218	2 -J03
944036-3	8	288	6 -D07
944049-6	8	88	5 -G07
	8	100	5 -G19
944054-6	4	26	4 -B03
	4	30	4 -B07
	4	70	4 -C23
944075-1	2a	68	1 -F21
	2c	8	2 -A09
	2c	10	2 -A11
	2c	12	2 -A13
	2c	78	2 -D07
	2c	114	2 -E19
	9	72	8 -D01
944185-8	6	12	5 -A13
944188-2	8	122	5 -H17
944209-6	4	62	4 -C15
	9	36	8 -B13
	9	38	8 -B15
944216-1	3	238	3 -J23
	9	122	8 -F03
944221-1	3	234	3 -J19
944227-8	3	234	3 -J19
944265-8	3	250	3 -K11
944272-4	9	12	8 -A13
944299-7	8	264	6 -C07
	8	604	7 -F03
	9	118	8 -E23
	9	122	8 -F03
944306-0	2d	24	2 -K09
	3	142	3 -F23
	3	234	3 -J19
	3	244	3 -K05
	3	246	3 -K07
	9	112	8 -E17
944385-4	3	120	3 -F01
	8	526	7 -B21
	8	532	7 -C03
	8	538	7 -C09
	9	8	8 -A09
944429-0	9	36	8 -B13
944484-5	8	572	7 -D19
	9	32	8 -B09
944485-2	3	236	3 -J21
944574-3	4	6	4 -A07
944602-2	8	300	6 -D19
	8	302	6 -D21
	8	308	6 -E03
	8	312	6 -E07
	8	318	6 -E13
	8	322	6 -E17
	8	326	6 -E21
	8	330	6 -F01
	8	334	6 -F05
	8	336	6 -F07
	8	346	6 -F17
	8	350	6 -F21
	8	352	6 -F23
	8	356	6 -G03
	8	362	6 -G09
	8	368	6 -G15
	8	374	6 -G21
	8	378	6 -H01
	8	384	6 -H07
	8	388	6 -H11
	8	392	6 -H15
	8	396	6 -H19
	8	400	6 -H23
	8	404	6 -I03
	8	408	6 -I07
	8	410	6 -I09
	8	414	6 -I13
	8	418	6 -I17
	8	422	6 -I21
	8	426	6 -J01
	8	430	6 -J05
	8	434	6 -J09
	8	438	6 -J13
	8	440	6 -J15
	8	444	6 -J19
	8	450	6 -K01
	8	456	6 -K07
	8	462	6 -K13
	8	468	6 -K19
	8	478	6 -L05
	8	484	7 -A03
	8	488	7 -A07
	8	492	7 -A11
	8	496	7 -A15
	8	500	7 -A19
	8	506	7 -B01
	8	512	7 -B07
944602-2	8	516	7 -B11
	8	520	7 -B15
	8	522	7 -B17
	9	26	8 -B03
	9	160	8 -G17
	9	162	8 -G19
944633-7	2c	212	2 -I21
	2c	216	2 -J01
	2c	220	2 -J05
	2c	222	2 -J07
	3	152	3 -G09
	8	588	7 -E11
	9	124	8 -F05
	9	126	8 -F07
	9	128	8 -F09
	9	130	8 -F11
	9	134	8 -F15
	9	136	8 -F17
	9	138	8 -F19
	9	140	8 -F21
	9	142	8 -F23
	9	146	8 -G03
	9	150	8 -G07
	9	152	8 -G09
944662-6	8	472	6 -K23
944704-6	3	118	3 -E23
944728-5	2d	8	2 -J17
	2d	10	2 -J19
944925-7	2a	48	1 -F01
	2a	52	1 -F05
	2a	54	1 -F07
	2a	86	1 -G15
	2a	90	1 -G19
944926-5	2a	60	1 -F13
	2c	88	2 -D17
	2c	90	2 -D19
	2c	182	2 -H15
	2c	186	2 -H19
	2c	192	2 -I01
	2c	194	2 -I03
	2c	196	2 -I05
	2c	200	2 -I09
	2c	202	2 -I11
	2c	206	2 -I15
	2c	208	2 -I17
	2c	210	2 -I19
	2c	212	2 -I21
	2c	216	2 -J01
	2c	218	2 -J03
	2c	220	2 -J05
	2c	222	2 -J07
	3	20	3 -A21
	3	22	3 -A23
	3	106	3 -E11
	3	190	3 -H23
	3	238	3 -J23
	4	186	4 -H19
	4	202	4 -I11
	5	28	4 -K05
	5	34	4 -K11
	6	22	5 -A23
	6	28	5 -B05
	8	44	5 -E11
	8	48	5 -E15
	8	68	5 -F11
	8	258	6 -C01
	8	260	6 -C03
	8	576	7 -D23
944926-5	9	6	8 -A07
	9	16	8 -A17
	9	146	8 -G03
	9	150	8 -G07
945214-5	2c	50	2 -C03
(945217)	3	234	3 -J19
945348-1	9	114	8 -E19
945358-0	2c	48	2 -C01
	3	74	3 -D03
	4	174	4 -H07
	8	40	5 -E07
	8	94	5 -G13
	8	102	5 -G21
	8	106	5 -H01
	9	86	8 -D15
	9	94	8 -D23
	9	114	8 -E19
945407-5	2a	30	1 -E07
	2a	56	1 -F09
	2b	22	1 -I23
	2b	24	1 -J01
	2b	26	1 -J03
	2c	12	2 -A13
	3	20	3 -A21
	3	82	3 -D11
	3	88	3 -D17
	8	94	5 -G13
	8	102	5 -G21
	8	106	5 -H01
	8	114	5 -H09
	8	120	5 -H15
	8	160	5 -J07
	8	164	5 -J11
	8	558	7 -D05
	8	564	7 -D11
	9	36	8 -B13
	9	86	8 -D15
	9	94	8 -D23
	9	114	8 -E19
	9	122	8 -F03
945408-3	2c	176	2 -H09
	3	106	3 -E11
	8	48	5 -E15
	8	68	5 -F11
	8	102	5 -G21
	8	148	5 -I19
	8	154	5 -J01
	8	160	5 -J07
	8	164	5 -J11
	8	568	7 -D15
	8	574	7 -D21
	8	576	7 -D23
	9	84	8 -D13
	9	86	8 -D15
	9	92	8 -D21
	9	104	8 -E09
	9	106	8 -E11
945409-1	4	198	4 -I07
945414-1	3	88	3 -D17
	3	118	3 -E23
	3	120	3 -F01
	9	6	8 -A07
	9	12	8 -A13
	9	32	8 -B09
	9	40	8 -B17
	9	46	8 -B23
	9	52	8 -C05
	9	56	8 -C09

Artikel nr Part No	Gr Gr	Sida Page	Koord. Grid
945444-8	4	36	4 -B13
	4	42	4 -B19
	8	76	5 -F19
	8	80	5 -F23
945460-4	2c	82	2 -D11
	2c	84	2 -D13
945497-6	4	24	4 -B01
	4	32	4 -B09
	4	34	4 -B11
	4	40	4 -B17
945547-8	3	150	3 -G07
	3	158	3 -G15
945611-2	3	20	3 -A21
	3	236	3 -J21
945626-0	9	24	8 -B01
945629-4	2a	42	1 -E19
	2a	48	1 -F01
	2c	116	2 -E21
	2c	118	2 -E23
	2c	120	2 -F01
945650-0	2c	8	2 -A09
	2c	12	2 -A13
	2c	14	2 -A15
	2c	48	2 -C01
	2c	54	2 -C07
	2c	62	2 -C15
	2c	78	2 -D07
	2c	80	2 -D09
	2c	82	2 -D11
	2c	94	2 -D23
	2c	96	2 -E01
	2d	22	2 -K07
	9	86	8 -D15
	9	94	8 -D23
	9	114	8 -E19
	9	116	8 -E21
945651-8	2c	48	2 -C01
	2c	54	2 -C07
	9	74	8 -D03
945652-6	2a	68	1 -F21
	2c	8	2 -A09
	2c	12	2 -A13
	2c	14	2 -A15
	2c	22	2 -A23
	2c	28	2 -B05
	2c	32	2 -B09
	2c	54	2 -C07
	2c	58	2 -C11
	2c	66	2 -C19
	8	122	5 -H17
	9	94	8 -D23
945654-2	2a	14	1 -D15
	2a	68	1 -F21
	2a	96	1 -H01
	4	6	4 -A07
	4	10	4 -A11
	4	14	4 -A15
	4	50	4 -C03
	4	52	4 -C05
	4	54	4 -C07
	4	72	4 -D01
	4	74	4 -D03
	5	28	4 -K05
	6	8	5 -A09
945683-1	3	172	3 -H05
	3	176	3 -H09
945717-7	3	8	3 -A09
	3	14	3 -A15
945717-7	3	20	3 -A21
945718-5	8	580	7 -E03
	8	584	7 -E07
945719-3	8	574	7 -D21
	9	124	8 -F05
	9	128	8 -F09
	9	142	8 -F23
945732-6	8	54	5 -E21
	8	58	5 -F01
	8	62	5 -F05
945751-6	2c	50	2 -C03
	2c	128	2 -F09
	2c	130	2 -F11
945759-9	3	234	3 -J19
(945760)	3	242	3 -K03
945761-5	8	262	6 -C05
945768-0	9	36	8 -B13
945773-0	8	88	5 -G07
	8	100	5 -G19
	8	108	5 -H03
945782-1	3	234	3 -J19
945797-9	2a	12	1 -D13
945799-5	2a	16	1 -D17
945820-9	3	236	3 -J21
945828-2	8	244	6 -B11
	8	250	6 -B17
945879-5	2d	22	2 -K07
	4	52	4 -C05
	4	74	4 -D03
	4	196	4 -I05
945970-2	2a	64	1 -F17
	2b	26	1 -J03
	2c	86	2 -D15
	2c	218	2 -J03
	2c	220	2 -J05
	2d	22	2 -K07
	2d	34	2 -K19
	3	168	3 -H01
	3	190	3 -H23
	3	238	3 -J23
	8	40	5 -E07
	8	128	5 -H23
945987-6	3	88	3 -D17
945988-4	4	30	4 -B07
946034-6	4	196	4 -I05
	4	198	4 -I07
	6	8	5 -A09
946035-3	2c	88	2 -D17
	2c	90	2 -D19
	2c	202	2 -I11
	2c	210	2 -I19
	2c	218	2 -J03
	2d	4	2 -J13
	2d	6	2 -J15
	2d	8	2 -J17
	2d	12	2 -J21
	2d	14	2 -J23
	2d	18	2 -K03
	2d	34	2 -K19
	4	180	4 -H13
	8	608	7 -F07
946036-1	2a	58	1 -F11
	2a	86	1 -G15
	2a	88	1 -G17
	2c	74	2 -D03
	2c	76	2 -D05
	2c	208	2 -I17
946036-1	2c	212	2 -I21
	2c	222	2 -J07
	6	4	5 -A05
	6	6	5 -A07
	6	10	5 -A11
946077-5	3	234	3 -J19
946109-6	6	4	5 -A05
946147-6	3	144	3 -G01
	3	152	3 -G09
	8	570	7 -D17
946149-2	4	186	4 -H19
946173-2	2a	52	1 -F05
	2a	68	1 -F21
	2c	72	2 -D01
	4	42	4 -B19
	4	74	4 -D03
	8	52	5 -E19
	8	84	5 -G03
	8	148	5 -I19
	8	154	5 -J01
	8	160	5 -J07
	8	164	5 -J11
	8	608	7 -F07
	9	86	8 -D15
946177-3	2a	50	1 -F03
	2a	56	1 -F09
946214-4	8	126	5 -H21
	9	160	8 -G17
946215-1	2c	180	2 -H13
	8	126	5 -H21
	8	128	5 -H23
946220-1	9	160	8 -G17
946234-2	2c	92	2 -D21
946235-9	2c	26	2 -B03
946236-7	2c	86	2 -D15
	2c	88	2 -D17
946239-1	2c	86	2 -D15
	2c	88	2 -D17
946245-8	4	62	4 -C15
946251-6	3	236	3 -J21
	8	258	6 -C01
	8	266	6 -C09
946305-0	8	180	5 -K03
	8	186	5 -K09
	8	196	5 -K19
	8	208	5 -L07
	8	216	6 -A07
	8	228	6 -A19
946308-4	2a	68	1 -F21
	2c	38	2 -B15
	2c	48	2 -C01
	2c	52	2 -C05
946329-0	2c	66	2 -C19
	4	50	4 -C03
	4	52	4 -C05
	4	54	4 -C07
	4	72	4 -D01
	4	74	4 -D03
	9	36	8 -B13
	9	164	8 -G21
946341-5	4	38	4 -B15
	4	42	4 -B19
946366-2	3	234	3 -J19
946379-5	2a	28	1 -E05
(946418)	2c	218	2 -J03
	2c	220	2 -J05
	8	40	5 -E07
	8	88	5 -G07
(946418)	8	100	5 -G19
946440-5	2a	58	1 -F11
	2a	68	1 -F21
	2c	124	2 -F05
	2c	126	2 -F07
	4	10	4 -A11
	4	14	4 -A15
	5	34	4 -K11
	6	4	5 -A05
	8	44	5 -E11
	8	50	5 -E17
	8	84	5 -G03
	8	86	5 -G05
	8	110	5 -H05
	8	116	5 -H11
	8	148	5 -I19
	8	154	5 -J01
	8	162	5 -J09
	8	166	5 -J13
	8	574	7 -D21
	8	576	7 -D23
	8	578	7 -E01
946441-3	2c	66	2 -C19
	6	8	5 -A09
946451-2	2d	4	2 -J13
	2d	6	2 -J15
	2d	8	2 -J17
	2d	12	2 -J21
	2d	14	2 -J23
	2d	18	2 -K03
	8	130	5 -I01
946452-0	2c	36	2 -B13
	3	238	3 -J23
946470-2	2a	14	1 -D15
	8	602	7 -F01
946471-0	3	238	3 -J23
	4	72	4 -D01
	4	196	4 -I05
	4	198	4 -I07
	8	50	5 -E17
	8	126	5 -H21
	8	130	5 -I01
	8	162	5 -J09
	8	166	5 -J13
	8	568	7 -D15
946472-8	2a	12	1 -D13
	4	50	4 -C03
	4	52	4 -C05
	4	54	4 -C07
	4	74	4 -D03
	6	20	5 -A21
	9	44	8 -B21
946473-6	6	8	5 -A09
946474-4	6	8	5 -A09
946480-1	2a	66	1 -F19
	2a	76	1 -G05
	2a	84	1 -G13
	2a	88	1 -G17
	2a	92	1 -G21
	2b	12	1 -I13
	9	60	8 -C13
946485-0	2c	80	2 -D09
	2c	202	2 -I11
	3	8	3 -A09
	3	16	3 -A17
	3	20	3 -A21
	3	22	3 -A23
	6	8	5 -A09

Nummerregister — Numerical register

Grupp / Group: 10b — Sida / Page: 21

1984-12

Artikel nr Part No	Gr Gr	Sida Page	Koord. Grid
946485-0	8	40	5 -E07
	8	42	5 -E09
	8	130	5 -I01
	9	32	8 -B09
946501-4	2c	12	2 -A13
	3	238	3 -J23
	8	578	7 -E01
946514-7	2a	76	1 -G05
	2a	82	1 -G11
	2d	16	2 -K01
	9	120	8 -F01
946515-4	2a	66	1 -F19
	2a	80	1 -G09
	2a	92	1 -G21
946516-2	2a	80	1 -G09
	2c	14	2 -A15
	9	120	8 -F01
946517-0	2a	66	1 -F19
	2a	68	1 -F21
	2b	12	1 -I13
946518-8	2a	72	1 -G01
	2a	76	1 -G05
	3	20	3 -A21
946523-8	2a	68	1 -F21
	3	18	3 -A19
946529-5	9	6	8 -A07
	9	16	8 -A17
946532-9	3	166	3 -G23
946544-4	2a	26	1 -E03
	2a	64	1 -F17
	2c	216	2 -J01
	2c	220	2 -J05
	2d	18	2 -K03
	3	12	3 -A13
	3	88	3 -D17
	3	90	3 -D19
	3	108	3 -E13
	3	112	3 -E17
	3	114	3 -E19
	8	102	5 -G21
	8	588	7 -E11
	9	84	8 -D13
946556-8	3	162	3 -G19
946559-2	2b	12	1 -I13
946569-1	8	594	7 -E17
	8	596	7 -E19
946577-4	2d	20	2 -K05
(946594)	8	94	5 -G13
	8	102	5 -G21
946599-8	2a	66	1 -F19
	2a	68	1 -F21
	2a	72	1 -G01
	2a	76	1 -G05
	2a	80	1 -G09
	2a	82	1 -G11
	2a	84	1 -G13
	2a	88	1 -G17
	2a	92	1 -G21
	2b	12	1 -I13
	2c	14	2 -A15
	2d	16	2 -K01
	3	18	3 -A19
	3	20	3 -A21
	9	60	8 -C13
946600-4	2a	52	1 -F05
	2a	54	1 -F07
	2a	84	1 -G13
	2a	88	1 -G17

Artikel nr Part No	Gr Gr	Sida Page	Koord. Grid
946600-4	9	78	8 -D07
	9	80	8 -D09
946640-0	3	242	3 -K03
(946641)	3	234	3 -J19
946642-6	3	234	3 -J19
(946643)	3	236	3 -J21
946645-9	2c	78	2 -D07
	8	534	7 -C05
946655-8	2c	118	2 -E23
	2c	120	2 -F01
	2c	124	2 -F05
	9	72	8 -D01
946671-5	2a	14	1 -D15
	2c	90	2 -D19
	3	22	3 -A23
	8	152	5 -I23
	8	158	5 -J05
	9	44	8 -B21
	9	60	8 -C13
946703-6	2d	4	2 -J13
	2d	6	2 -J15
	2d	8	2 -J17
	2d	10	2 -J19
	2d	12	2 -J21
	2d	20	2 -K05
	2d	36	2 -K21
946709-3	2c	10	2 -A11
	2c	88	2 -D17
	2c	96	2 -E01
	2c	98	2 -E03
	2d	34	2 -K19
	9	74	8 -D03
946710-1	8	240	6 -B07
946752-3	4	38	4 -B15
	6	20	5 -A21
	9	36	8 -B13
946753-1	8	568	7 -D15
946763-0	4	196	4 -I05
946771-3	2a	48	1 -F01
	2a	52	1 -F05
	2a	54	1 -F07
	2a	84	1 -G13
	2a	88	1 -G17
946778-8	2a	36	1 -E13
	2a	42	1 -E19
946779-6	2a	36	1 -E13
	2a	44	1 -E21
946780-4	2a	36	1 -E13
946787-9	3	242	3 -K03
(946788)	3	236	3 -J21
946790-3	6	12	5 -A13
	9	86	8 -D15
	9	114	8 -E19
946794-5	2c	58	2 -C11
	2c	86	2 -D15
946795-2	3	236	3 -J21
946810-9	6	10	5 -A11
946814-1	4	10	4 -A11
	4	14	4 -A15
946815-8	4	10	4 -A11
	4	14	4 -A15

Artikel nr Part No	Gr Gr	Sida Page	Koord. Grid
946816-6	4	10	4 -A11
	4	14	4 -A15
946817-4	9	164	8 -G21
	9	166	8 -G23
946830-7	4	10	4 -A11
	4	14	4 -A15
946831-5	4	204	4 -I13
946832-3	8	56	5 -E23
	8	60	5 -F03
	8	64	5 -F07
	8	68	5 -F11
946841-4	2c	168	2 -H01
	2c	170	2 -H03
	2c	172	2 -H05
	2c	174	2 -H07
946874-5	3	134	3 -F15
	3	136	3 -F17
	3	140	3 -F21
946887-7	9	164	8 -G21
	9	166	8 -G23
946911-5	5	34	4 -K11
946917-2	8	600	7 -E23
946923-0	8	288	6 -D07
946927-1	3	20	3 -A21
946934-7	2b	6	1 -I07
	2b	8	1 -I09
	2b	14	1 -I15
	2b	16	1 -I17
	2c	28	2 -B05
	2c	168	2 -H01
	2c	170	2 -H03
	2c	174	2 -H07
	2d	8	2 -J17
	3	108	3 -E13
	3	112	3 -E17
	3	114	3 -E19
	8	94	5 -G13
	8	102	5 -G21
	8	112	5 -H07
	8	118	5 -H13
	8	152	5 -I23
	8	158	5 -J05
	9	122	8 -F03
946947-9	3	80	3 -D09
	8	540	7 -C11
947043-6	2a	44	1 -E21
	2a	46	1 -E23
	2a	52	1 -F05
	2a	54	1 -F07
	2a	82	1 -G11
	2a	84	1 -G13
	2a	88	1 -G17
	9	12	8 -A13
947065-9	2c	28	2 -B05
947075-8	4	196	4 -I05
947083-2	9	94	8 -D23
947093-1	8	260	6 -C03
	9	124	8 -F05
	9	128	8 -F09
	9	142	8 -F23
947107-9	2c	174	2 -H07
	3	106	3 -E11
	4	202	4 -I11
	8	42	5 -E09
	8	48	5 -E15
	8	52	5 -E19
947113-7	2c	18	2 -A19
	2c	26	2 -B03

Artikel nr Part No	Gr Gr	Sida Page	Koord. Grid
947113-7	2c	38	2 -B15
	2c	42	2 -B19
	4	44	4 -B21
	4	48	4 -C01
947114-5	2a	48	1 -F01
	2a	52	1 -F05
	2a	54	1 -F07
	2a	84	1 -G13
	2a	88	1 -G17
	2c	14	2 -A15
947115-2	2c	26	2 -B03
	2c	42	2 -B19
947120-2	4	40	4 -B17
(947185)	4	74	4 -D03
947190-5	8	580	7 -E03
947191-3	5	34	4 -K11
947215-0	2c	26	2 -B03
	2c	166	2 -G23
947218-4	4	198	4 -I07
947226-7	2c	118	2 -E23
	2c	120	2 -F01
	2c	124	2 -F05
	2d	26	2 -K11
	2d	30	2 -K15
947243-2	2c	8	2 -A09
	2c	88	2 -D17
	2c	90	2 -D19
	3	10	3 -A11
	3	12	3 -A13
	3	16	3 -A17
	4	14	4 -A15
	6	30	5 -B07
	8	126	5 -H21
	8	284	6 -D03
	8	286	6 -D05
947245-7	8	252	6 -B19
	8	264	6 -C07
947246-5	8	262	6 -C05
	9	160	8 -G17
947247-3	3	180	3 -H13
	8	252	6 -B19
	8	256	6 -B23
	8	264	6 -C07
947248-1	8	128	5 -H23
	8	258	6 -C01
	8	262	6 -C05
947251-5	9	126	8 -F07
	9	130	8 -F11
	9	136	8 -F17
	9	140	8 -F21
	9	142	8 -F23
(947277)	2c	58	2 -C11
947279-6	2c	94	2 -D23
	2c	96	2 -E01
(947281)	2c	20	2 -A21
	2c	38	2 -B15
	2c	58	2 -C11
(947282)	2c	16	2 -A17
	2c	24	2 -B01
	2c	30	2 -B07
	2c	36	2 -B13
	2c	56	2 -C09
	2c	58	2 -C11
	2c	62	2 -C15
	2c	88	2 -D17
	2c	90	2 -D19
	2c	100	2 -E05
	2c	104	2 -E09

Sida / Page — Grupp / Group — Nummerregister — Numerical register

22 — 10b — 1984-12

Artikel nr Part No	Gr Gr	Sida Page	Koord. Grid
(947282)	2c	106	2 -E11
	2c	108	2 -E13
	2c	110	2 -E15
947292-9	4	198	4 -I07
(947316)	3	106	3 -E11
947327-3	5	8	4 -J09
	5	10	4 -J11
	5	12	4 -J13
	9	166	8 -G23
947328-1	5	4	4 -J05
	5	6	4 -J07
947331-5	2c	40	2 -B17
	2c	46	2 -B23
	2c	122	2 -F03
	9	74	8 -D03
947339-8	2d	40	2 -L01
947381-0	2a	66	1 -F19
947382-8	2a	72	1 -G01
947384-4	2a	78	1 -G07
947386-9	2a	72	1 -G01
	2a	92	1 -G21
947388-5	2a	72	1 -G01
947389-3	2a	80	1 -G09
947390-1	2a	78	1 -G07
947391-9	8	152	5 -I23
	8	158	5 -J05
947392-7	2a	78	1 -G07
947393-5	2a	76	1 -G05
947397-6	2a	74	1 -G03
947402-4	2a	68	1 -F21
947405-7	2a	76	1 -G05
	2b	12	1 -I13
947406-5	2a	68	1 -F21
947411-5	2b	12	1 -I13
947412-3	2a	78	1 -G07
	2a	92	1 -G21
947422-2	2a	66	1 -F19
	9	60	8 -C13
947427-1	2b	12	1 -I13
947436-2	2c	28	2 -B05
	2c	32	2 -B09
	2c	86	2 -D15
	3	238	3 -J23
947442-0	2c	82	2 -D11
947457-8	3	142	3 -F23
947487-5	5	30	4 -K07
947515-3	2d	4	2 -J13
	2d	6	2 -J15
	2d	8	2 -J17
	2d	12	2 -J21
	2d	14	2 -J23
	2d	22	2 -K07
	2d	26	2 -K11
	2d	30	2 -K15
	2d	34	2 -K19
	2d	38	2 -K23
947518-7	2a	66	1 -F19
947541-9	2c	206	2 -I15
947542-7	2c	16	2 -A17
	2c	36	2 -B13
	2c	58	2 -C11
	9	36	8 -B13
947543-5	4	174	4 -H07
947553-4	8	162	5 -J09
	8	166	5 -J13
947559-1	9	78	8 -D07
947564-1	4	52	4 -C05
	4	74	4 -D03

Artikel nr Part No	Gr Gr	Sida Page	Koord. Grid
947564-1	4	196	4 -I05
947590-6	3	234	3 -J19
(947592)	3	236	3 -J21
(947593)	3	234	3 -J19
947594-8	3	234	3 -J19
(947596)	3	236	3 -J21
947612-8	8	40	5 -E07
	8	126	5 -H21
947620-1	2c	16	2 -A17
	2c	20	2 -A21
	2c	24	2 -B01
	2c	26	2 -B03
	2c	28	2 -B05
	2c	36	2 -B13
	2c	38	2 -B15
	2c	40	2 -B17
	2c	44	2 -B21
	2c	58	2 -C11
	2c	60	2 -C13
	2c	100	2 -E05
	2c	104	2 -E09
	2c	106	2 -E11
	2c	108	2 -E13
	2c	110	2 -E15
	2c	112	2 -E17
(947621)	2b	26	1 -J03
	2c	66	2 -C19
	2c	72	2 -D01
	2c	90	2 -D19
(947624)	2a	58	1 -F11
	2a	68	1 -F21
	2a	82	1 -G11
	2c	54	2 -C07
	3	184	3 -H17
947661-5	3	236	3 -J21
947681-3	2a	44	1 -E21
	2a	46	1 -E23
947684-7	2c	82	2 -D11
	2c	84	2 -D13
947685-4	5	34	4 -K11
947686-2	5	34	4 -K11
947687-0	2c	82	2 -D11
	3	6	3 -A07
	3	14	3 -A15
947693-8	5	30	4 -K07
947705-0	4	36	4 -B13
	4	42	4 -B19
947757-1	8	42	5 -E09
	8	152	5 -I23
	8	158	5 -J05
947765-4	9	88	8 -D17
	9	108	8 -E13
947780-3	3	192	3 -I01
	3	234	3 -J19
	4	46	4 -B23
	4	48	4 -C01
947781-1	3	234	3 -J19
947788-6	2b	18	1 -I19
947798-5	2d	4	2 -J13
	2d	10	2 -J19
	2d	36	2 -K21
947829-8	3	238	3 -J23
947836-3	2c	114	2 -E19
947843-9	2a	70	1 -F23
(947845)	2a	70	1 -F23
947847-0	2a	70	1 -F23
947848-8	4	174	4 -H07
947855-3	4	24	4 -B01

Artikel nr Part No	Gr Gr	Sida Page	Koord. Grid
947855-3	4	30	4 -B07
	4	204	4 -I13
947894-2	2a	16	1 -D17
(947908)	5	16	4 -J17
947929-6	8	40	5 -E07
947935-3	2d	22	2 -K07
	2d	26	2 -K11
	2d	30	2 -K15
	2d	34	2 -K19
	2d	38	2 -K23
947943-7	2a	76	1 -G05
	2b	12	1 -I13
947975-9	2c	16	2 -A17
	2c	22	2 -A23
	2c	36	2 -B13
	2c	58	2 -C11
947987-4	2d	32	2 -K17
	3	236	3 -J21
947988-2	3	18	3 -A19
948008-8	4	34	4 -B11
	4	40	4 -B17
948009-6	4	34	4 -B11
	4	40	4 -B17
948010-4	4	34	4 -B11
	4	40	4 -B17
948011-2	4	34	4 -B11
	4	40	4 -B17
948015-3	2a	70	1 -F23
(948028)	2a	14	1 -D15
	2a	70	1 -F23
948030-2	9	88	8 -D17
948040-1	2c	120	2 -F01
948060-9	6	4	5 -A05
	8	574	7 -D21
948068-2	6	10	5 -A11
948071-6	2a	74	1 -G03
948081-5	2b	22	1 -I23
948087-2	4	72	4 -D01
948094-8	2a	14	1 -D15
	2a	70	1 -F23
948095-5	2a	14	1 -D15
	2a	70	1 -F23
948096-3	5	30	4 -K07
948120-1	4	46	4 -B23
948181-3	8	40	5 -E07
948187-0	2a	60	1 -F13
948189-6	3	242	3 -K03
948192-0	4	186	4 -H19
948199-5	2c	88	2 -D17
	2c	94	2 -D23
	2c	96	2 -E01
(948210)	2d	12	2 -J21
	3	236	3 -J21
	5	16	4 -J17
	6	30	5 -B07
948211-8	2b	26	1 -J03
	2c	8	2 -A09
	2c	10	2 -A11
	2c	28	2 -B05
	2c	32	2 -B09
	2c	36	2 -B13
	2c	48	2 -C01
	2c	58	2 -C11
	2c	78	2 -D07
	2c	80	2 -D09
	2c	82	2 -D11
	2c	84	2 -D13
	2c	88	2 -D17

Artikel nr Part No	Gr Gr	Sida Page	Koord. Grid
948211-8	2c	90	2 -D19
	2c	92	2 -D21
	2c	114	2 -E19
	2c	124	2 -F05
	2c	128	2 -F09
	2c	130	2 -F11
	2c	178	2 -H11
	2d	4	2 -J13
	2d	8	2 -J17
	2d	12	2 -J21
	2d	14	2 -J23
	2d	22	2 -K07
	2d	26	2 -K11
	2d	40	2 -L01
	3	18	3 -A19
	3	236	3 -J21
	4	74	4 -D03
	4	174	4 -H07
	5	16	4 -J17
	6	24	5 -B01
	6	30	5 -B07
	6	42	5 -B19
	6	50	5 -C03
	8	124	5 -H19
	9	32	8 -B09
	9	34	8 -B11
	9	40	8 -B17
	9	42	8 -B19
	9	48	8 -C01
	9	52	8 -C05
	9	56	8 -C09
	9	74	8 -D03
	9	86	8 -D15
	9	106	8 -E11
	9	122	8 -F03
948217-5	3	8	3 -A09
	3	20	3 -A21
	6	20	5 -A21
	6	22	5 -A23
948218-3	9	20	8 -A21
	9	24	8 -B01
	9	28	8 -B05
948219-1	2c	32	2 -B09
	2c	48	2 -C01
948220-9	2c	178	2 -H11
948239-9	2d	6	2 -J15
948240-7	8	596	7 -E19
948248-0	9	32	8 -B09
	9	52	8 -C05
	9	56	8 -C09
948249-8	2a	82	1 -G11
948250-6	2a	82	1 -G11
948251-4	2a	82	1 -G11
948252-2	2a	82	1 -G11
948261-3	2c	168	2 -H01
	2c	170	2 -H03
	2c	174	2 -H07
(948263)	2a	68	1 -F21
(948266)	2a	70	1 -F23
(948292)	3	242	3 -K03
948296-9	9	118	8 -E23
948297-7	4	174	4 -H07
948298-5	4	36	4 -B13
948299-3	4	36	4 -B13
948300-9	4	36	4 -B13
948301-7	4	36	4 -B13
948302-5	4	36	4 -B13
948303-3	4	36	4 -B13

Nummerregister — Numerical register

Grupp / Group: 10b — Sida / Page: 23

1984-12

Artikel nr Part No	Gr Gr	Sida Page	Koord. Grid
948305-8	3	6	3 -A07
	3	12	3 -A13
	3	18	3 -A19
948307-4	2b	24	1 -J01
948315-7	4	60	4 -C13
948316-5	5	34	4 -K11
	8	270	6 -C13
948327-2	2c	92	2 -D21
	6	8	5 -A09
	8	50	5 -E17
948328-0	3	8	3 -A09
	3	14	3 -A15
	3	20	3 -A21
	3	22	3 -A23
948329-8	3	8	3 -A09
	3	14	3 -A15
	3	16	3 -A17
	3	20	3 -A21
	3	22	3 -A23
948336-3	6	10	5 -A11
948356-1	2c	178	2 -H11
	4	178	4 -H11
948367-8	2a	82	1 -G11
	2d	6	2 -J15
948373-6	2a	82	1 -G11
	2a	84	1 -G13
	2a	88	1 -G17
948381-9	3	118	3 -E23
948382-7	2a	48	1 -F01
	2c	80	2 -D09
948394-2	3	236	3 -J21
	3	238	3 -J23
948404-9	2a	38	1 -E15
	2c	198	2 -I07
	2c	202	2 -I11
	2c	210	2 -I19
	2c	212	2 -I21
	2c	216	2 -J01
	2c	218	2 -J03
	2c	220	2 -J05
948438-7	9	44	8 -B21
948439-5	3	50	3 -C03
	3	54	3 -C07
948443-7	3	236	3 -J21
948444-5	3	236	3 -J21
948460-1	8	108	5 -H03
948461-9	5	28	4 -K05
948470-0	8	574	7 -D21
	8	576	7 -D23
948474-2	2c	16	2 -A17
	2c	36	2 -B13
	2c	58	2 -C11
948478-3	2d	26	2 -K11
	2d	30	2 -K15
	2d	34	2 -K19
	2d	38	2 -K23
948490-8	6	30	5 -B07
(948500)	2c	172	2 -H05
(948518)	6	12	5 -A13
948524-4	2c	16	2 -A17
	2c	18	2 -A19
	2c	58	2 -C11
	2c	86	2 -D15
	3	168	3 -H01
	3	238	3 -J23
948534-3	2a	78	1 -G07
948536-8	5	4	4 -J05
	5	6	4 -J07

Artikel nr Part No	Gr Gr	Sida Page	Koord. Grid
948561-6	2a	68	1 -F21
948571-5	8	252	6 -B19
	8	264	6 -C07
948602-8	4	60	4 -C13
948606-9	2a	38	1 -E15
(948616)	2c	36	2 -B13
	2c	80	2 -D09
	2c	114	2 -E19
	2c	168	2 -H01
	2c	174	2 -H07
	2c	178	2 -H11
	2c	180	2 -H13
	3	128	3 -F09
	3	132	3 -F13
	3	236	3 -J21
	8	586	7 -E09
948620-0	3	20	3 -A21
948645-7	2a	58	1 -F11
	2c	196	2 -I05
	2c	198	2 -I07
	2c	200	2 -I09
	2c	206	2 -I15
	2c	208	2 -I17
	2c	216	2 -J01
	2c	220	2 -J05
	2c	222	2 -J07
	5	14	4 -J15
	5	28	4 -K05
948663-0	4	46	4 -B23
	4	48	4 -C01
948664-8	8	40	5 -E07
948685-3	2a	12	1 -D13
	2a	56	1 -F09
	8	106	5 -H01
	8	114	5 -H09
	8	120	5 -H15
	8	158	5 -J05
948690-3	8	132	5 -I03
	8	138	5 -I09
	8	284	6 -D03
	8	286	6 -D05
	8	526	7 -B21
	8	532	7 -C03
	8	538	7 -C09
	8	574	7 -D21
	8	576	7 -D23
948702-6	3	182	3 -H15
	3	184	3 -H17
	3	186	3 -H19
	9	100	8 -E05
948708-3	2a	76	1 -G05
948746-3	2a	52	1 -F05
	2a	56	1 -F09
	2d	10	2 -J19
948755-4	2a	14	1 -D15
948756-2	2a	14	1 -D15
	2a	70	1 -F23
948758-8	2a	14	1 -D15
	2a	70	1 -F23
948793-5	2b	24	1 -J01
948821-4	5	12	4 -J13
948823-0	4	42	4 -B19
	4	44	4 -B21
	4	48	4 -C01
(948838)	2c	182	2 -H15
	2c	186	2 -H19
	2c	202	2 -I11
948871-9	6	4	5 -A05

Artikel nr Part No	Gr Gr	Sida Page	Koord. Grid
948880-0	4	186	4 -H19
	6	20	5 -A21
	9	44	8 -B21
948893-3	5	14	4 -J15
	8	76	5 -F19
	8	78	5 -F21
948911-3	3	234	3 -J19
948912-1	3	234	3 -J19
(948913)	3	234	3 -J19
948927-9	8	252	6 -B19
	8	266	6 -C09
948958-4	2c	22	2 -A23
	2c	30	2 -B07
	2c	32	2 -B09
	2c	54	2 -C07
	2c	56	2 -C09
	2c	78	2 -D07
	2c	80	2 -D09
	2c	114	2 -E19
	2c	116	2 -E21
	2c	118	2 -E23
	2c	120	2 -F01
	2c	124	2 -F05
	2c	126	2 -F07
	2c	128	2 -F09
	2d	26	2 -K11
	2d	30	2 -K15
	2d	34	2 -K19
	2d	38	2 -K23
	3	6	3 -A07
	3	12	3 -A13
	3	90	3 -D19
	3	176	3 -H09
	3	182	3 -H15
	9	74	8 -D03
	9	78	8 -D07
	9	80	8 -D09
948990-7	2a	44	1 -E21
	2a	46	1 -E23
	2a	52	1 -F05
(949011)	2c	120	2 -F01
	3	182	3 -H15
949012-9	2a	84	1 -G13
	2a	88	1 -G17
949013-7	2a	48	1 -F01
	2a	52	1 -F05
	2a	54	1 -F07
	2d	34	2 -K19
	3	176	3 -H09
949017-8	8	56	5 -E23
	8	60	5 -F03
	8	64	5 -F07
	8	160	5 -J07
	8	164	5 -J11
949024-4	2c	22	2 -A23
	2c	30	2 -B07
	2c	40	2 -B17
	2c	46	2 -B23
	2c	54	2 -C07
	2c	78	2 -D07
	2c	80	2 -D09
	2c	116	2 -E21
	2c	118	2 -E23
	2c	120	2 -F01
	2c	124	2 -F05
	3	182	3 -H15
	9	72	8 -D01
949025-1	2c	78	2 -D07

Artikel nr Part No	Gr Gr	Sida Page	Koord. Grid
949025-1	9	72	8 -D01
	9	74	8 -D03
	9	78	8 -D07
	9	80	8 -D09
949039-2	6	4	5 -A05
949045-9	3	8	3 -A09
	3	16	3 -A17
949046-7	2a	52	1 -F05
949048-3	4	36	4 -B13
949059-0	3	74	3 -D03
949113-5	8	44	5 -E11
	8	128	5 -H23
	8	148	5 -I19
	8	154	5 -J01
	8	162	5 -J09
	8	166	5 -J13
949114-3	2a	66	1 -F19
	2a	68	1 -F21
949115-0	2d	34	2 -K19
949147-3	6	10	5 -A11
949163-0	3	74	3 -D03
949190-3	8	586	7 -E09
949198-6	8	240	6 -B07
949201-8	3	132	3 -F13
	3	242	3 -K03
	9	32	8 -B09
	9	100	8 -E05
	9	106	8 -E11
	9	112	8 -E17
949210-9	3	8	3 -A09
	3	14	3 -A15
	3	242	3 -K03
949211-7	3	186	3 -H19
	3	242	3 -K03
	9	100	8 -E05
	9	112	8 -E17
949212-5	3	242	3 -K03
949228-1	2c	182	2 -H15
	2c	188	2 -H21
	2c	192	2 -I01
	2c	194	2 -I03
	2c	196	2 -I05
	2c	200	2 -I09
	2c	202	2 -I11
	2c	210	2 -I19
	2c	212	2 -I21
	2c	216	2 -J01
	2c	218	2 -J03
	2c	220	2 -J05
	2c	222	2 -J07
949229-9	2c	182	2 -H15
	2c	188	2 -H21
	2c	192	2 -I01
	2c	194	2 -I03
	2c	196	2 -I05
	2c	200	2 -I09
	2c	202	2 -I11
	2c	210	2 -I19
	2c	212	2 -I21
	2c	216	2 -J01
	2c	218	2 -J03
	2c	220	2 -J05
	2c	222	2 -J07
949230-7	2c	182	2 -H15
	2c	188	2 -H21
949234-9	9	58	8 -C11
949241-4	2c	182	2 -H15
949276-0	2c	96	2 -E01

Artikel nr Part No	Gr Gr	Sida Page	Koord. Grid
949279-4	2a	14	1 -D15
	2a	96	1 -H01
	2c	216	2 -J01
	2c	220	2 -J05
949281-0	3	86	3 -D15
	3	90	3 -D19
949282-8	2c	92	2 -D21
949316-4	3	234	3 -J19
949319-8	8	544	7 -C15
	8	548	7 -C19
949335-4	3	88	3 -D17
949362-8	2a	58	1 -F11
949379-2	2c	58	2 -C11
949384-2	8	254	6 -B21
949401-4	3	242	3 -K03
949404-8	3	242	3 -K03
949416-2	3	76	3 -D05
	3	78	3 -D07
	3	80	3 -D09
	3	84	3 -D13
(949417)	8	88	5 -G07
	8	100	5 -G19
949433-7	2a	12	1 -D13
	2a	38	1 -E15
(949441)	3	88	3 -D17
949444-4	2c	32	2 -B09
	3	12	3 -A13
949463-4	5	30	4 -K07
949466-7	3	56	3 -C09
	3	58	3 -C11
	3	60	3 -C13
949467-5	8	240	6 -B07
949468-3	6	30	5 -B07
949474-1	3	134	3 -F15
	3	140	3 -F21
949480-8	9	160	8 -G17
949489-9	3	134	3 -F15
	3	140	3 -F21
	3	242	3 -K03
	9	24	8 -B01
	9	108	8 -E13
949490-7	3	102	3 -E07
	3	132	3 -F13
	3	208	3 -I17
	3	210	3 -I19
	3	212	3 -I21
	3	242	3 -K03
	9	128	8 -F09
	9	138	8 -F19
	9	142	8 -F23
949496-4	2a	92	1 -G21
949542-5	3	242	3 -K03
949543-3	3	234	3 -J19
949565-6	8	258	6 -C01
	8	260	6 -C03
949583-9	8	118	5 -H13
949584-7	8	118	5 -H13
949595-3	4	46	4 -B23
	4	48	4 -C01
949597-9	3	186	3 -H19
	3	234	3 -J19
949598-7	3	242	3 -K03
949606-8	3	242	3 -K03
	3	244	3 -K05
949618-3	2c	208	2 -I17
949619-1	2c	208	2 -I17
949621-7	2b	22	1 -I23
949650-6	4	46	4 -B23

Artikel nr Part No	Gr Gr	Sida Page	Koord. Grid
949656-3	4	26	4 -B03
	4	30	4 -B07
	4	70	4 -C23
949657-1	2b	20	1 -I21
949659-7	2a	10	1 -D11
	2c	114	2 -E19
	3	6	3 -A07
	3	12	3 -A13
949668-8	2c	36	2 -B13
	2c	80	2 -D09
	2c	114	2 -E19
	2c	168	2 -H01
	2c	174	2 -H07
	2c	178	2 -H11
	2c	180	2 -H13
	3	22	3 -A23
	3	128	3 -F09
	3	132	3 -F13
	3	236	3 -J21
	4	6	4 -A07
	8	586	7 -E09
949676-1	2c	206	2 -I15
949677-9	2c	206	2 -I15
949698-5	4	74	4 -D03
949700-9	2c	114	2 -E19
(949730)	2c	38	2 -B15
949747-0	3	22	3 -A23
949761-1	2c	18	2 -A19
	2c	28	2 -B05
949846-0	2a	52	1 -F05
949865-0	4	40	4 -B17
949867-6	2c	176	2 -H09
949902-1	2c	80	2 -D09
949931-0	3	120	3 -F01
	3	122	3 -F03
	3	124	3 -F05
	3	126	3 -F07
949943-5	2d	4	2 -J13
	2d	6	2 -J15
	2d	8	2 -J17
	2d	12	2 -J21
	2d	14	2 -J23
949972-4	8	224	6 -A15
950000-0	4	212	4 -I21
950002-6	4	212	4 -I21
950007-5	3	168	3 -H01
950009-1	9	24	8 -B01
950010-9	4	212	4 -I21
	9	20	8 -A21
950016-6	4	212	4 -I21
950023-2	4	212	4 -I21
950026-5	4	212	4 -I21
950045-5	8	288	6 -D07
950144-6	4	174	4 -H07
950352-5	2d	22	2 -K07
	8	608	7 -F07
950353-3	4	176	4 -H09
950373-1	4	186	4 -H19
950384-8	4	186	4 -H19
950385-5	8	588	7 -E11
	9	124	8 -F05
	9	128	8 -F09
	9	134	8 -F15
	9	136	8 -F17
	9	138	8 -F19
	9	142	8 -F23
950519-9	2a	102	1 -H07
950542-1	2a	18	1 -D19

Artikel nr Part No	Gr Gr	Sida Page	Koord. Grid
950543-9	2a	28	1 -E05
950562-9	2a	18	1 -D19
950586-8	2a	18	1 -D19
951078-5	6	40	5 -B17
	6	48	5 -C01
951186-6	3	192	3 -I01
951187-4	8	44	5 -E11
	9	86	8 -D15
	9	94	8 -D23
	9	114	8 -E19
	9	116	8 -E21
951188-2	2c	82	2 -D11
	2c	84	2 -D13
	4	10	4 -A11
	4	14	4 -A15
	9	86	8 -D15
	9	94	8 -D23
	9	114	8 -E19
	9	116	8 -E21
951189-0	2c	82	2 -D11
	2c	84	2 -D13
	2d	22	2 -K07
	3	236	3 -J21
951271-6	4	108	4 -E13
951667-5	3	80	3 -D09
951668-3	5	30	4 -K07
951669-1	2d	4	2 -J13
	2d	8	2 -J17
	2d	10	2 -J19
	2d	12	2 -J21
	2d	14	2 -J23
	2d	18	2 -K03
	2d	20	2 -K05
	2d	28	2 -K13
	2d	32	2 -K17
	2d	36	2 -K21
	2d	38	2 -K23
	4	176	4 -H09
	5	28	4 -K05
951670-9	2d	6	2 -J15
	2d	14	2 -J23
951671-7	4	36	4 -B13
	4	42	4 -B19
951739-2	9	164	8 -G21
	9	166	8 -G23
951790-5	9	82	8 -D11
951798-8	2c	26	2 -B03
951901-8	4	24	4 -B01
	4	200	4 -I09
951925-7	4	174	4 -H07
951932-3	4	56	4 -C09
	4	78	4 -D07
	4	82	4 -D11
	4	88	4 -D17
	4	94	4 -D23
	4	98	4 -E03
	4	104	4 -E09
	4	108	4 -E13
951959-6	8	606	7 -F05
951978-6	4	174	4 -H07
951986-9	8	106	5 -H01
951987-7	2a	72	1 -G01
	2a	80	1 -G09
952069-3	2a	84	1 -G13
	2a	88	1 -G17
	2c	50	2 -C03
952075-0	2a	16	1 -D17
	2a	18	1 -D19

Artikel nr Part No	Gr Gr	Sida Page	Koord. Grid
952075-0	2a	38	1 -E15
	2a	42	1 -E19
	2a	44	1 -E21
	2a	46	1 -E23
	2a	54	1 -F07
	2a	82	1 -G11
	2a	84	1 -G13
	2a	88	1 -G17
952076-8	2a	36	1 -E13
	2a	38	1 -E15
	9	14	8 -A15
952077-6	2a	42	1 -E19
	4	36	4 -B13
952358-0	4	24	4 -B01
952359-8	4	202	4 -I11
952623-7	3	238	3 -J23
952624-5	2c	82	2 -D11
	3	20	3 -A21
	3	168	3 -H01
	3	236	3 -J21
	9	86	8 -D15
952625-2	3	236	3 -J21
952626-0	3	168	3 -H01
	3	236	3 -J21
	6	30	5 -B07
952627-8	3	238	3 -J23
	9	86	8 -D15
	9	94	8 -D23
	9	114	8 -E19
	9	116	8 -E21
952628-6	3	238	3 -J23
	9	94	8 -D23
	9	120	8 -F01
952629-4	2c	8	2 -A09
	2c	28	2 -B05
	2c	32	2 -B09
	2c	86	2 -D15
	3	10	3 -A11
	3	16	3 -A17
	3	168	3 -H01
	3	238	3 -J23
	4	14	4 -A15
952630-2	2c	28	2 -B05
	3	238	3 -J23
	4	6	4 -A07
	5	16	4 -J17
	9	12	8 -A13
952631-0	2c	78	2 -D07
	2c	88	2 -D17
	2c	90	2 -D19
952632-8	6	24	5 -B01
	6	30	5 -B07
952633-6	2c	36	2 -B13
	3	238	3 -J23
	9	32	8 -B09
	9	58	8 -C11
	9	84	8 -D13
	9	102	8 -E07
	9	106	8 -E11
952634-4	2c	22	2 -A23
	2c	36	2 -B13
	2c	58	2 -C11
	2c	80	2 -D09
952636-9	9	32	8 -B09
952637-7	2c	36	2 -B13
	3	238	3 -J23
	9	32	8 -B09
952642-7	3	238	3 -J23

Nummerregister — Numerical register

Grupp / Group: 10b — Sida / Page: 25

1984-12

Artikel nr Part No	Gr Gr	Sida Page	Koord. Grid
952642-7	9	42	8 -B19
952643-5	9	106	8 -E11
952704-5	2d	4	2 -J13
	2d	6	2 -J15
	2d	8	2 -J17
	2d	12	2 -J21
	2d	14	2 -J23
	2d	18	2 -K03
	2d	22	2 -K07
952955-3	2d	40	2 -L01
952960-3	2c	84	2 -D13
953032-0	2a	38	1 -E15
	2a	110	1 -H15
	2c	128	2 -F09
953035-3	2a	30	1 -E07
953037-9	2c	178	2 -H11
953040-3	2a	36	1 -E13
953043-7	5	16	4 -J17
953044-5	2a	42	1 -E19
	2a	46	1 -E23
	2a	52	1 -F05
	2a	54	1 -F07
	2a	82	1 -G11
953045-2	5	16	4 -J17
953046-0	2a	36	1 -E13
	2a	38	1 -E15
	4	12	4 -A13
953047-8	2a	38	1 -E15
953048-6	2a	38	1 -E15
	2a	110	1 -H15
953049-4	2a	36	1 -E13
953051-0	2a	82	1 -G11
953077-5	2a	38	1 -E15
953263-1	9	36	8 -B13
953267-2	9	36	8 -B13
954305-9	9	94	8 -D23
954312-5	9	22	8 -A23
954314-1	2c	82	2 -D11
	2c	98	2 -E03
	9	86	8 -D15
954322-4	2c	82	2 -D11
	2c	84	2 -D13
	4	178	4 -H11
954329-9	2c	84	2 -D13
	4	180	4 -H13
954336-4	2b	14	1 -I15
	2b	16	1 -I17
	4	178	4 -H11
954343-0	2b	14	1 -I15
	4	178	4 -H11
954430-5	3	242	3 -K03
954432-1	3	242	3 -K03
	9	88	8 -D17
954435-4	3	242	3 -K03
954437-0	3	242	3 -K03
954439-6	3	242	3 -K03
954440-4	3	242	3 -K03
954441-2	3	242	3 -K03
954442-0	3	242	3 -K03
954443-8	3	242	3 -K03
	3	244	3 -K05
954444-6	3	242	3 -K03
954445-3	3	242	3 -K03
	9	24	8 -B01
954446-1	3	242	3 -K03
954447-9	3	242	3 -K03
954448-7	3	242	3 -K03
954449-5	3	242	3 -K03
954450-3	3	242	3 -K03
954453-7	3	242	3 -K03
	9	100	8 -E05
	9	112	8 -E17
954454-5	3	242	3 -K03
954461-0	3	242	3 -K03
954469-3	3	242	3 -K03
954513-8	3	6	3 -A07
955083-1	2a	84	1 -G13
	2a	88	1 -G17
955086-4	2a	36	1 -E13
955088-0	2a	36	1 -E13
	2a	84	1 -G13
	2a	88	1 -G17
955114-4	3	150	3 -G07
	3	158	3 -G15
955115-1	3	172	3 -H05
	3	176	3 -H09
	4	210	4 -I19
	5	30	4 -K07
	8	602	7 -F01
955117-7	8	134	5 -I05
955118-5	3	94	3 -D23
	3	100	3 -E05
	3	104	3 -E09
	8	290	6 -D09
955119-3	2c	10	2 -A11
	2c	132	2 -F13
	2c	136	2 -F17
	2c	140	2 -F21
	4	210	4 -I19
	8	258	6 -C01
	8	290	6 -D09
	9	84	8 -D13
	9	94	8 -D23
955120-1	2d	26	2 -K11
	2d	30	2 -K15
	2d	34	2 -K19
	2d	38	2 -K23
	3	88	3 -D17
	8	600	7 -E23
	9	12	8 -A13
	9	172	8 -H05
955122-7	2d	26	2 -K11
	2d	30	2 -K15
	2d	34	2 -K19
	2d	38	2 -K23
	3	180	3 -H13
955123-5	3	100	3 -E05
	3	232	3 -J17
	8	290	6 -D09
955124-3	8	574	7 -D21
	9	96	8 -E01
955125-0	3	238	3 -J23
	3	244	3 -K05
	9	110	8 -E15
955126-8	2c	118	2 -E23
	2c	120	2 -F01
	2c	124	2 -F05
	3	6	3 -A07
	3	12	3 -A13
	3	156	3 -G13
	3	160	3 -G17
	3	238	3 -J23
	4	36	4 -B13
	4	42	4 -B19
	6	28	5 -B05
	8	258	6 -C01
955126-8	8	260	6 -C03
	9	22	8 -A23
	9	96	8 -E01
	9	120	8 -F01
(955127)	9	160	8 -G17
955127-6	3	78	3 -D07
	3	232	3 -J17
	4	174	4 -H07
	8	262	6 -C05
	9	6	8 -A07
	9	8	8 -A09
	9	20	8 -A21
	9	90	8 -D19
	9	92	8 -D21
955129-2	3	232	3 -J17
	8	50	5 -E17
	8	288	6 -D07
	9	86	8 -D15
	9	100	8 -E05
	9	112	8 -E17
	9	168	8 -H01
955130-0	3	86	3 -D15
	9	86	8 -D15
	9	172	8 -H05
955131-8	3	232	3 -J17
955134-2	9	24	8 -B01
955136-7	9	128	8 -F09
	9	138	8 -F19
	9	142	8 -F23
955137-5	2c	30	2 -B07
	2c	56	2 -C09
	2c	118	2 -E23
	2c	120	2 -F01
	2d	26	2 -K11
	3	18	3 -A19
	3	20	3 -A21
	3	92	3 -D21
	3	94	3 -D23
	3	100	3 -E05
	3	104	3 -E09
	3	122	3 -F03
	3	124	3 -F05
	3	160	3 -G17
	3	192	3 -I01
	3	238	3 -J23
	8	50	5 -E17
	8	92	5 -G11
	8	114	5 -H09
	8	118	5 -H13
	8	128	5 -H23
	8	290	6 -D09
	8	540	7 -C11
	8	588	7 -E11
	9	22	8 -A23
	9	38	8 -B15
	9	72	8 -D01
	9	76	8 -D05
	9	80	8 -D09
	9	88	8 -D17
	9	108	8 -E13
	9	160	8 -G17
955138-3	2a	68	1 -F21
	2c	8	2 -A09
	2c	48	2 -C01
	2c	84	2 -D13
	2c	98	2 -E03
	2d	22	2 -K07
	2d	26	2 -K11
955138-3	2d	30	2 -K15
	2d	34	2 -K19
	2d	38	2 -K23
	3	100	3 -E05
	3	118	3 -E23
	3	120	3 -F01
	3	148	3 -G05
	3	156	3 -G13
	3	160	3 -G17
	3	162	3 -G19
	3	238	3 -J23
	3	244	3 -K05
	4	210	4 -I19
	8	50	5 -E17
	8	54	5 -E21
	8	62	5 -F05
	8	66	5 -F09
	8	110	5 -H05
	8	116	5 -H11
	8	268	6 -C11
	8	274	6 -C17
	8	282	6 -D01
	8	300	6 -D19
	8	304	6 -D23
	8	308	6 -E03
	8	314	6 -E09
	8	318	6 -E13
	8	322	6 -E17
	8	326	6 -E21
	8	330	6 -F01
	8	334	6 -F05
	8	336	6 -F07
	8	530	7 -C01
	8	578	7 -E01
	8	588	7 -E11
	8	604	7 -F03
	9	8	8 -A09
	9	12	8 -A13
	9	14	8 -A15
	9	16	8 -A17
	9	20	8 -A21
	9	24	8 -B01
	9	32	8 -B09
	9	74	8 -D03
	9	78	8 -D07
	9	82	8 -D11
	9	92	8 -D21
	9	102	8 -E07
	9	112	8 -E17
	9	148	8 -G05
955139-1	2c	8	2 -A09
	2c	16	2 -A17
	2c	18	2 -A19
	2c	28	2 -B05
	2c	32	2 -B09
	2c	36	2 -B13
	2c	58	2 -C11
	2c	64	2 -C17
	2c	84	2 -D13
	2c	86	2 -D15
	3	160	3 -G17
	9	48	8 -C01
	9	54	8 -C07
	9	58	8 -C11
955140-9	2c	24	2 -B01
	2c	40	2 -B17
	2c	54	2 -C07
	4	10	4 -A11

Sida / Page: 26 — Grupp / Group: 10b — Nummerregister / Numerical register — 1984-12

Artikel nr Part No	Gr Gr	Sida Page	Koord. Grid
955140-9	4	14	4 -A15
	8	290	6 -D09
	9	6	8 -A07
	9	8	8 -A09
	9	16	8 -A17
	9	20	8 -A21
	9	84	8 -D13
	9	86	8 -D15
	9	94	8 -D23
	9	114	8 -E19
	9	116	8 -E21
955141-7	2d	4	2 -J13
	2d	6	2 -J15
	2d	8	2 -J17
	2d	12	2 -J21
	2d	14	2 -J23
	2d	18	2 -K03
	3	238	3 -J23
	8	100	5 -G19
	8	268	6 -C11
	8	300	6 -D19
	8	304	6 -D23
	9	6	8 -A07
	9	14	8 -A15
	9	16	8 -A17
	9	20	8 -A21
	9	22	8 -A23
955142-5	8	268	6 -C11
	9	24	8 -B01
955144-1	8	254	6 -B21
955145-8	9	24	8 -B01
955154-0	8	114	5 -H09
	8	120	5 -H15
	8	536	7 -C07
955156-5	8	540	7 -C11
955162-3	8	122	5 -H17
955168-0	8	134	5 -I05
955172-2	8	580	7 -E03
	8	586	7 -E09
	8	604	7 -F03
955174-8	8	268	6 -C11
955176-3	8	582	7 -E05
955177-1	8	290	6 -D09
955224-1	8	122	5 -H17
955225-8	2c	144	2 -G01
	2c	156	2 -G13
955226-6	8	602	7 -F01
955230-8	2a	88	1 -G17
955231-6	2c	54	2 -C07
955243-1	3	62	3 -C15
	3	238	3 -J23
	5	16	4 -J17
955244-9	4	76	4 -D05
	4	82	4 -D11
	4	86	4 -D15
	4	106	4 -E11
	4	154	4 -G11
	4	156	4 -G13
	4	158	4 -G15
	4	162	4 -G19
	4	164	4 -G21
	4	168	4 -H01
	4	170	4 -H03
	9	42	8 -B19
955246-4	8	122	5 -H17
955247-2	4	158	4 -G15
	4	162	4 -G19
	4	168	4 -H01

Artikel nr Part No	Gr. Gr	Sida Page	Koord. Grid
955247-2	5	34	4 -K11
	9	84	8 -D13
955248-0	4	112	4 -E17
	4	130	4 -F11
	4	136	4 -F17
	4	140	4 -F21
	4	158	4 -G15
	4	166	4 -G23
	4	172	4 -H05
955249-8	8	240	6 -B07
955250-6	4	76	4 -D05
	4	82	4 -D11
	4	86	4 -D15
	4	92	4 -D21
	4	96	4 -E01
	4	102	4 -E07
	4	156	4 -G13
	4	160	4 -G17
	4	164	4 -G21
	4	170	4 -H03
955251-4	4	106	4 -E11
	4	156	4 -G13
	4	158	4 -G15
	4	168	4 -H01
955253-0	4	158	4 -G15
955268-8	2a	112	1 -H17
	3	80	3 -D09
	4	132	4 -F13
	4	138	4 -F19
	4	142	4 -F23
	8	128	5 -H23
	8	608	7 -F07
	9	168	8 -H01
955269-6	2a	30	1 -E07
	2a	50	1 -F03
	2a	76	1 -G05
	2a	80	1 -G09
	2a	90	1 -G19
	2a	92	1 -G21
	2a	106	1 -H11
	2b	26	1 -J03
	2c	88	2 -D17
	2c	90	2 -D19
	3	56	3 -C09
	5	34	4 -K11
955270-4	2a	76	1 -G05
	2a	106	1 -H11
	2d	4	2 -J13
	2d	10	2 -J19
	2d	34	2 -K19
	4	24	4 -B01
	4	78	4 -D07
	4	82	4 -D11
	4	108	4 -E13
	4	132	4 -F13
	4	138	4 -F19
	4	142	4 -F23
	5	4	4 -J05
	5	6	4 -J07
	5	8	4 -J09
	5	10	4 -J11
	5	12	4 -J13
	6	30	5 -B07
	8	588	7 -E11
955271-2	2a	26	1 -E03
	2a	30	1 -E07
	2a	86	1 -G15
	2a	90	1 -G19

Artikel nr Part No	Gr Gr	Sida Page	Koord. Grid
955271-2	2c	28	2 -B05
	2c	58	2 -C11
	2c	72	2 -D01
	2c	78	2 -D07
	2c	80	2 -D09
	2c	88	2 -D17
	2c	90	2 -D19
	2c	124	2 -F05
	2c	126	2 -F07
	2d	8	2 -J17
	2d	12	2 -J21
	3	118	3 -E23
	3	120	3 -F01
	3	238	3 -J23
	4	78	4 -D07
	4	82	4 -D11
	4	88	4 -D17
	4	94	4 -D23
	4	98	4 -E03
	4	104	4 -E09
	4	128	4 -F09
	4	132	4 -F13
	4	138	4 -F19
	4	140	4 -F21
	4	144	4 -G01
	6	42	5 -B19
	8	158	5 -J05
	8	608	7 -F07
	9	174	8 -H07
955272-0	2a	54	1 -F07
	2a	112	1 -H17
	2c	26	2 -B03
	2c	28	2 -B05
	2c	32	2 -B09
	2c	146	2 -G03
	2c	158	2 -G15
	2c	168	2 -H01
	2c	170	2 -H03
	2c	174	2 -H07
	2d	10	2 -J19
	2d	22	2 -K07
	4	76	4 -D05
	4	106	4 -E11
	4	124	4 -F05
	4	128	4 -F09
	4	130	4 -F11
	4	136	4 -F17
	4	140	4 -F21
	8	608	7 -F07
	9	172	8 -H05
955273-8	2a	112	1 -H17
	2b	16	1 -I17
	9	6	8 -A07
	9	16	8 -A17
955274-6	2a	106	1 -H11
	2b	22	1 -I23
	2b	24	1 -J01
	2c	202	2 -I11
	2c	210	2 -I19
	2c	218	2 -J03
	3	118	3 -E23
	3	120	3 -F01
	4	24	4 -B01
	4	76	4 -D05
	4	80	4 -D09
	4	86	4 -D15
	4	92	4 -D21
	4	96	4 -E01

Artikel nr Part No	Gr Gr	Sida Page	Koord. Grid
955274-6	4	102	4 -E07
	4	106	4 -E11
	4	130	4 -F11
	4	136	4 -F17
	4	140	4 -F21
	4	180	4 -H13
	8	44	5 -E11
955275-3	2a	106	1 -H11
	2a	112	1 -H17
	2b	4	1 -I05
	2c	28	2 -B05
	2c	92	2 -D21
	2c	178	2 -H11
	2d	18	2 -K03
	3	238	3 -J23
	4	76	4 -D05
	4	80	4 -D09
	4	86	4 -D15
	4	92	4 -D21
	4	96	4 -E01
	4	102	4 -E07
	4	106	4 -E11
	4	130	4 -F11
	4	136	4 -F17
	4	140	4 -F21
	4	158	4 -G15
955276-1	2a	76	1 -G05
	2c	28	2 -B05
	2c	32	2 -B09
	2c	48	2 -C01
	2c	56	2 -C09
	4	76	4 -D05
	4	80	4 -D09
	4	86	4 -D15
	4	92	4 -D21
	4	96	4 -E01
	4	102	4 -E07
	4	106	4 -E11
	4	130	4 -F11
	4	136	4 -F17
	4	140	4 -F21
955277-9	9	86	8 -D15
	9	94	8 -D23
	9	114	8 -E19
955278-7	4	76	4 -D05
	4	80	4 -D09
	4	86	4 -D15
	4	92	4 -D21
	4	96	4 -E01
	4	102	4 -E07
955279-5	2a	30	1 -E07
	4	130	4 -F11
	4	136	4 -F17
	4	140	4 -F21
	4	180	4 -H13
955282-9	2a	30	1 -E07
955283-7	2a	112	1 -H17
955285-2	2d	38	2 -K23
955286-0	2a	112	1 -H17
955289-4	4	6	4 -A07
955291-0	4	162	4 -G19
955293-6	4	4	4 -A05
	4	10	4 -A11
	4	14	4 -A15
	6	22	5 -A23
	6	28	5 -B05
	9	8	8 -A09
	9	16	8 -A17

Artikel nr Part No	Gr Gr	Sida Page	Koord. Grid
955294-4	2a	106	1 -H11
	2c	28	2 -B05
	2c	32	2 -B09
	2c	46	2 -B23
	2c	72	2 -D01
	2c	130	2 -F11
	2c	166	2 -G23
	2c	172	2 -H05
	2c	176	2 -H09
	2c	192	2 -I01
	2c	194	2 -I03
	2c	198	2 -I07
	2c	206	2 -I15
	2c	210	2 -I19
	2c	212	2 -I21
	2c	218	2 -J03
	2d	22	2 -K07
	2d	26	2 -K11
	2d	30	2 -K15
	2d	34	2 -K19
	2d	38	2 -K23
	3	6	3 -A07
	3	18	3 -A19
	3	20	3 -A21
	4	8	4 -A09
	4	132	4 -F13
	4	138	4 -F19
	4	142	4 -F23
	5	30	4 -K07
	6	40	5 -B17
	6	48	5 -C01
	8	252	6 -B19
	8	260	6 -C03
	8	574	7 -D21
	8	576	7 -D23
	9	124	8 -F05
	9	130	8 -F11
	9	134	8 -F15
	9	138	8 -F19
	9	142	8 -F23
	9	164	8 -G21
	9	166	8 -G23
955295-1	2a	10	1 -D11
	2a	50	1 -F03
	2a	60	1 -F13
	2a	66	1 -F19
	2a	96	1 -H01
	2a	106	1 -H11
	2a	112	1 -H17
	2c	114	2 -E19
	2c	166	2 -G23
	2c	172	2 -H05
	2c	182	2 -H15
	2c	186	2 -H19
	2c	192	2 -I01
	2c	194	2 -I03
	2c	198	2 -I07
	2c	202	2 -I11
	4	52	4 -C05
	6	22	5 -A23
	8	86	5 -G05
	8	110	5 -H05
	8	116	5 -H11
	8	148	5 -I19
	8	154	5 -J01
	8	160	5 -J07
	8	164	5 -J11
	8	568	7 -D15

Artikel nr Part No	Gr Gr	Sida Page	Koord. Grid
955295-1	9	38	8 -B15
955296-9	2a	10	1 -D11
	2a	60	1 -F13
	2c	62	2 -C15
	3	6	3 -A07
	3	12	3 -A13
	6	32	5 -B09
	6	36	5 -B13
	6	44	5 -B21
	6	52	5 -C05
955297-7	2c	114	2 -E19
	2c	172	2 -H05
	2c	196	2 -I05
	2c	198	2 -I07
	3	50	3 -C03
	3	54	3 -C07
	3	244	3 -K05
	6	22	5 -A23
	6	28	5 -B05
	9	36	8 -B13
	9	104	8 -E09
955298-5	2b	12	1 -I13
	2c	222	2 -J07
	3	50	3 -C03
	3	54	3 -C07
	3	58	3 -C11
	3	60	3 -C13
	4	128	4 -F09
	6	28	5 -B05
955299-3	2c	222	2 -J07
	4	116	4 -E21
	4	124	4 -F05
	4	128	4 -F09
	6	22	5 -A23
	9	38	8 -B15
	9	44	8 -B21
955300-9	9	174	8 -H07
955301-7	6	22	5 -A23
955302-5	9	84	8 -D13
	9	92	8 -D21
	9	102	8 -E07
	9	104	8 -E09
955303-3	2a	72	1 -G01
	2c	182	2 -H15
	2c	188	2 -H21
	2c	192	2 -I01
	2c	194	2 -I03
	2c	196	2 -I05
	2c	200	2 -I09
	2c	202	2 -I11
	2c	208	2 -I17
	2c	210	2 -I19
	2c	212	2 -I21
	2c	216	2 -J01
	2c	218	2 -J03
	2c	220	2 -J05
	2c	222	2 -J07
	3	58	3 -C11
	3	60	3 -C13
955304-1	2c	206	2 -I15
	6	38	5 -B15
	6	44	5 -B21
	9	38	8 -B15
	9	44	8 -B21
955306-6	2c	206	2 -I15
955308-2	9	36	8 -B13
955309-0	3	58	3 -C11
	3	60	3 -C13

Artikel nr Part No	Gr Gr	Sida Page	Koord. Grid
955311-6	3	50	3 -C03
	3	54	3 -C07
955314-0	2c	92	2 -D21
955315-7	2c	212	2 -I21
	2c	216	2 -J01
	2c	218	2 -J03
	2c	220	2 -J05
	2c	222	2 -J07
	5	30	4 -K07
	6	22	5 -A23
	8	590	7 -E13
955316-5	6	22	5 -A23
955317-3	2c	206	2 -I15
	6	22	5 -A23
	6	28	5 -B05
	9	60	8 -C13
955318-1	2c	206	2 -I15
	4	86	4 -D15
	4	92	4 -D21
	4	96	4 -E01
	4	106	4 -E11
	6	20	5 -A21
	6	22	5 -A23
	9	164	8 -G21
	9	166	8 -G23
955319-9	2a	12	1 -D13
	2c	62	2 -C15
	4	76	4 -D05
	4	80	4 -D09
	4	86	4 -D15
	4	92	4 -D21
	4	96	4 -E01
	4	102	4 -E07
	4	178	4 -H11
	9	60	8 -C13
955320-7	2b	22	1 -I23
	4	22	4 -A23
	4	24	4 -B01
	4	30	4 -B07
	4	72	4 -D01
	4	74	4 -D03
955322-3	2a	12	1 -D13
	2a	38	1 -E15
955323-1	4	44	4 -B21
	6	12	5 -A13
955325-6	4	22	4 -A23
955326-4	3	58	3 -C11
	3	60	3 -C13
	4	22	4 -A23
	4	74	4 -D03
955332-2	3	56	3 -C09
955333-0	4	6	4 -A07
	4	10	4 -A11
	4	14	4 -A15
	4	40	4 -B17
	4	50	4 -C03
	5	28	4 -K05
955335-5	4	42	4 -B19
	4	48	4 -C01
955337-1	4	196	4 -I05
955340-5	4	114	4 -E19
955342-1	4	22	4 -A23
	4	30	4 -B07
	4	86	4 -D15
	4	92	4 -D21
	4	96	4 -E01
	4	106	4 -E11
955343-9	4	76	4 -D05

Artikel nr Part No	Gr Gr	Sida Page	Koord. Grid
955343-9	4	80	4 -D09
	4	86	4 -D15
	4	92	4 -D21
	4	96	4 -E01
	4	102	4 -E07
	4	106	4 -E11
955344-7	4	22	4 -A23
	4	74	4 -D03
955349-6	4	74	4 -D03
	4	196	4 -I05
955351-2	3	22	3 -A23
955352-0	3	8	3 -A09
	3	14	3 -A15
	3	22	3 -A23
	4	22	4 -A23
955355-3	4	198	4 -I07
955356-1	4	198	4 -I07
955408-0	9	102	8 -E07
955511-1	4	174	4 -H07
955512-9	2d	22	2 -K07
955514-5	2a	60	1 -F13
955522-8	8	582	7 -E05
	8	586	7 -E09
955534-3	9	36	8 -B13
	9	38	8 -B15
955535-0	6	22	5 -A23
	9	38	8 -B15
955551-7	4	200	4 -I09
955638-2	4	58	4 -C11
955653-1	9	60	8 -C13
955654-9	9	60	8 -C13
955689-5	9	128	8 -F09
	9	130	8 -F11
	9	140	8 -F21
	9	124	8 -F05
955691-1	9	130	8 -F11
	9	136	8 -F17
	9	140	8 -F21
	9	142	8 -F23
955692-9	9	124	8 -F05
	9	128	8 -F09
	9	134	8 -F15
	9	142	8 -F23
955693-7	9	138	8 -F19
955694-5	9	134	8 -F15
	9	138	8 -F19
955699-4	8	588	7 -E11
955779-4	2c	94	2 -D23
	3	128	3 -F09
	3	168	3 -H01
	8	602	7 -F01
	9	160	8 -G17
955780-2	2a	48	1 -F01
	2a	52	1 -F05
	2a	54	1 -F07
	2a	86	1 -G15
	2a	90	1 -G19
	2b	26	1 -J03
	2c	88	2 -D17
	2c	112	2 -E17
	2d	4	2 -J13
	2d	6	2 -J15
	2d	8	2 -J17
	2d	10	2 -J19
	2d	12	2 -J21
	2d	14	2 -J23
	2d	20	2 -K05
	2d	36	2 -K21

Artikel nr Part No	Gr Gr	Sida Page	Koord. Grid
955780-2	3	22	3 -A23
	3	50	3 -C03
	3	54	3 -C07
	3	62	3 -C15
	3	66	3 -C19
	3	68	3 -C21
	3	70	3 -C23
	3	96	3 -E01
	3	98	3 -E03
	3	102	3 -E07
	3	104	3 -E09
	3	128	3 -F09
	3	134	3 -F15
	3	136	3 -F17
	3	140	3 -F21
	3	244	3 -K05
	5	16	4 -J17
	5	34	4 -K11
	8	44	5 -E11
	8	240	6 -B07
	8	558	7 -D05
	8	578	7 -E01
	9	94	8 -D23
	9	96	8 -E01
	9	120	8 -F01
955781-0	2a	40	1 -E17
	2a	96	1 -H01
	2b	4	1 -I05
	2c	28	2 -B05
	2c	32	2 -B09
	2c	72	2 -D01
	2c	112	2 -E17
	2c	128	2 -F09
	2c	146	2 -G03
	2c	158	2 -G15
	2c	178	2 -H11
	3	28	3 -B05
	3	32	3 -B09
	3	50	3 -C03
	3	54	3 -C07
	3	56	3 -C09
	3	58	3 -C11
	3	60	3 -C13
	3	108	3 -E13
	3	112	3 -E17
	3	114	3 -E19
	3	118	3 -E23
	3	120	3 -F01
	3	128	3 -F09
	3	132	3 -F13
	3	138	3 -F19
	3	240	3 -K01
	8	44	5 -E11
	8	126	5 -H21
	8	152	5 -I23
	8	158	5 -J05
	8	342	6 -F13
	8	586	7 -E09
	9	6	8 -A07
	9	16	8 -A17
	9	90	8 -D19
	9	106	8 -E11
	9	120	8 -F01
	9	168	8 -H01
	9	172	8 -H05
	9	174	8 -H07
	9	176	8 -H09
	9	178	8 -H11

Artikel nr Part No	Gr Gr	Sida Page	Koord. Grid
955782-8	2a	36	1 -E13
	2a	44	1 -E21
	2a	50	1 -F03
	2a	52	1 -F05
	2a	56	1 -F09
	2a	108	1 -H13
	2c	8	2 -A09
	2c	14	2 -A15
	2c	20	2 -A21
	2c	182	2 -H15
	2c	186	2 -H19
	2c	188	2 -H21
	2c	192	2 -I01
	2c	194	2 -I03
	2c	196	2 -I05
	2c	198	2 -I07
	2c	200	2 -I09
	2c	202	2 -I11
	2c	206	2 -I15
	2c	208	2 -I17
	2c	210	2 -I19
	2c	212	2 -I21
	2c	214	2 -I23
	2c	216	2 -J01
	2c	218	2 -J03
	2c	220	2 -J05
	2c	222	2 -J07
	2d	26	2 -K11
	2d	30	2 -K15
	2d	34	2 -K19
	2d	38	2 -K23
	3	8	3 -A09
	3	16	3 -A17
	3	20	3 -A21
	3	28	3 -B05
	3	50	3 -C03
	3	54	3 -C07
	3	56	3 -C09
	3	58	3 -C11
	3	60	3 -C13
	3	112	3 -E17
	3	116	3 -E21
	3	244	3 -K05
	4	8	4 -A09
	4	10	4 -A11
	4	12	4 -A13
	4	14	4 -A15
	4	24	4 -B01
	4	176	4 -H09
	5	16	4 -J17
	6	22	5 -A23
	6	28	5 -B05
	9	36	8 -B13
	9	38	8 -B15
	9	44	8 -B21
	9	104	8 -E09
	9	164	8 -G21
	9	166	8 -G23
	9	174	8 -H07
955783-6	2a	30	1 -E07
	2a	82	1 -G11
	2c	206	2 -I15
	3	22	3 -A23
	3	32	3 -B09
	8	148	5 -I19
	8	154	5 -J01
	8	160	5 -J07
	8	162	5 -J09

Artikel nr Part No	Gr Gr	Sida Page	Koord. Grid
955783-6	8	164	5 -J11
	8	166	5 -J13
	9	36	8 -B13
	9	60	8 -C13
	9	120	8 -F01
955784-4	2c	62	2 -C15
	3	8	3 -A09
	3	14	3 -A15
	3	22	3 -A23
	8	600	7 -E23
955791-9	3	32	3 -B09
955800-8	2c	112	2 -E17
	4	176	4 -H09
955803-2	2a	72	1 -G01
	2c	46	2 -B23
955825-5	2d	26	2 -K11
	2d	30	2 -K15
	2d	34	2 -K19
	4	210	4 -I19
955827-1	9	36	8 -B13
955844-6	2c	134	2 -F15
	2c	138	2 -F19
	2c	142	2 -F23
	2c	148	2 -G05
	2c	152	2 -G09
	3	172	3 -H05
	3	176	3 -H09
955846-1	2c	74	2 -D03
	2c	76	2 -D05
	4	26	4 -B03
955847-9	4	60	4 -C13
955849-5	8	590	7 -E13
955871-9	4	6	4 -A07
955890-9	2a	50	1 -F03
	2a	56	1 -F09
	2a	90	1 -G19
955891-7	2a	90	1 -G19
	2c	32	2 -B09
	2c	54	2 -C07
	2c	134	2 -F15
	2c	136	2 -F17
	2c	140	2 -F21
	3	62	3 -C15
	3	66	3 -C19
	8	600	7 -E23
	8	602	7 -F01
	9	162	8 -G19
955892-5	2a	12	1 -D13
	2a	30	1 -E07
	2a	56	1 -F09
	2a	76	1 -G05
	2a	92	1 -G21
	2a	106	1 -H11
	2b	4	1 -I05
	2c	28	2 -B05
	2c	52	2 -C05
	2c	58	2 -C11
	2c	72	2 -D01
	2c	168	2 -H01
	2c	170	2 -H03
	2c	174	2 -H07
	2c	202	2 -I11
	2c	218	2 -J03
	2d	4	2 -J13
	2d	6	2 -J15
	2d	8	2 -J17
	2d	14	2 -J23
	2d	18	2 -K03

Artikel nr Part No	Gr Gr	Sida Page	Koord. Grid
955892-5	2d	22	2 -K07
	3	32	3 -B09
	3	56	3 -C09
	3	58	3 -C11
	3	60	3 -C13
	3	118	3 -E23
	3	120	3 -F01
	3	238	3 -J23
	6	42	5 -B19
	8	342	6 -F13
	8	544	7 -C15
	8	546	7 -C17
	8	548	7 -C19
	8	552	7 -C23
	8	584	7 -E07
	9	106	8 -E11
	9	172	8 -H05
	9	176	8 -H09
	9	178	8 -H11
955893-3	2d	22	2 -K07
	8	44	5 -E11
	8	106	5 -H01
	8	108	5 -H03
	8	112	5 -H07
	8	118	5 -H13
	8	580	7 -E03
	8	608	7 -F07
955894-1	2a	44	1 -E21
	2a	50	1 -F03
	2a	52	1 -F05
	2a	56	1 -F09
	2a	96	1 -H01
	2a	106	1 -H11
	2a	108	1 -H13
	2c	20	2 -A21
	2c	62	2 -C15
	2c	114	2 -E19
	2c	172	2 -H05
	2c	196	2 -I05
	2c	200	2 -I09
	2c	206	2 -I15
	2c	208	2 -I17
	2d	20	2 -K05
	2d	22	2 -K07
	2d	28	2 -K13
	2d	32	2 -K17
	2d	36	2 -K21
	2d	38	2 -K23
	3	58	3 -C11
	3	60	3 -C13
	3	244	3 -K05
	4	36	4 -B13
	4	42	4 -B19
	4	176	4 -H09
	5	30	4 -K07
	6	4	5 -A05
	6	10	5 -A11
	6	50	5 -C03
	8	86	5 -G05
	8	102	5 -G21
	8	148	5 -I19
	8	154	5 -J01
	8	160	5 -J07
	8	162	5 -J09
	8	164	5 -J11
	8	252	6 -B19
	8	574	7 -D21
	8	576	7 -D23

Artikel nr Part No	Gr Gr	Sida Page	Koord. Grid
955894-1	8	608	7 -F07
	9	84	8 -D13
	9	92	8 -D21
	9	102	8 -E07
	9	104	8 -E09
	9	174	8 -H07
955896-6	8	44	5 -E11
	8	604	7 -F03
	9	146	8 -G03
	9	150	8 -G07
	9	152	8 -G09
955897-4	4	196	4 -I05
	4	198	4 -I07
	6	8	5 -A09
	6	10	5 -A11
955899-0	8	148	5 -I19
	8	154	5 -J01
	9	164	8 -G21
	9	166	8 -G23
955900-6	4	30	4 -B07
	6	10	5 -A11
955917-0	2c	134	2 -F15
	2c	136	2 -F17
	2c	140	2 -F21
	3	62	3 -C15
955918-8	2c	110	2 -E15
	2c	144	2 -G01
	2c	156	2 -G13
	3	62	3 -C15
	3	66	3 -C19
955919-6	3	28	3 -B05
955920-4	4	26	4 -B03
	4	58	4 -C11
	4	62	4 -C15
955921-2	3	28	3 -B05
	3	32	3 -B09
	4	60	4 -C13
955922-0	3	32	3 -B09
955923-8	2c	62	2 -C15
955945-1	3	128	3 -F09
	8	110	5 -H05
	8	290	6 -D09
	9	88	8 -D17
	9	90	8 -D19
	9	96	8 -E01
	9	98	8 -E03
	9	100	8 -E05
	9	108	8 -E13
	9	110	8 -E15
	9	112	8 -E17
	9	160	8 -G17
955946-9	2c	8	2 -A09
	2c	132	2 -F13
	2c	136	2 -F17
	2c	140	2 -F21
	3	102	3 -E07
	3	128	3 -F09
	3	134	3 -F15
	3	136	3 -F17
	3	238	3 -J23
	3	244	3 -K05
	8	94	5 -G13
	8	102	5 -G21
	8	108	5 -H03
	9	86	8 -D15
	9	94	8 -D23
	9	112	8 -E17
	9	128	8 -F09

Artikel nr Part No	Gr Gr	Sida Page	Koord. Grid
955946-9	9	138	8 -F19
955947-7	3	238	3 -J23
	9	20	8 -A21
955948-5	3	80	3 -D09
	3	108	3 -E13
	3	112	3 -E17
	3	114	3 -E19
	3	118	3 -E23
	3	120	3 -F01
	3	238	3 -J23
	8	112	5 -H07
	8	118	5 -H13
	8	342	6 -F13
	8	588	7 -E11
	9	6	8 -A07
	9	84	8 -D13
	9	86	8 -D15
	9	90	8 -D19
	9	94	8 -D23
	9	100	8 -E05
	9	102	8 -E07
	9	104	8 -E09
	9	106	8 -E11
	9	112	8 -E17
	9	114	8 -E19
955949-3	3	238	3 -J23
	8	246	6 -B13
	8	250	6 -B17
	8	582	7 -E05
	8	586	7 -E09
	9	104	8 -E09
	9	168	8 -H01
955963-4	3	128	3 -F09
955972-5	2a	44	1 -E21
	2a	62	1 -F15
	2a	92	1 -G21
	2a	112	1 -H17
955978-2	4	174	4 -H07
955982-4	9	88	8 -D17
	9	96	8 -E01
	9	108	8 -E13
955983-2	9	88	8 -D17
	9	94	8 -D23
	9	96	8 -E01
	9	108	8 -E13
	9	110	8 -E15
955985-7	9	88	8 -D17
956000-4	2c	20	2 -A21
956014-5	2a	14	1 -D15
	2a	68	1 -F21
(956015)	2a	70	1 -F23
956015-2	2a	70	1 -F23
956017-8	2a	14	1 -D15
956018-6	2a	14	1 -D15
956019-4	2a	70	1 -F23
(956020)	2a	70	1 -F23
956021-0	2a	14	1 -D15
956022-8	2a	14	1 -D15
	2a	70	1 -F23
956023-6	2a	70	1 -F23
(956026)	2a	70	1 -F23
(956027)	2a	70	1 -F23
956028-5	2a	70	1 -F23
956045-9	3	176	3 -H09
956058-2	3	32	3 -B09
956059-0	3	28	3 -B05
	9	88	8 -D17

Artikel nr Part No	Gr Gr	Sida Page	Koord. Grid
956059-0	9	100	8 -E05
	9	108	8 -E13
	9	112	8 -E17
956060-8	3	144	3 -G01
	3	152	3 -G09
	8	110	5 -H05
	8	244	6 -B11
	8	250	6 -B17
	8	290	6 -D09
	9	28	8 -B05
	9	120	8 -F01
956061-6	2c	134	2 -F15
	2c	138	2 -F19
	2c	142	2 -F23
	3	128	3 -F09
	9	88	8 -D17
	9	90	8 -D19
	9	96	8 -E01
	9	98	8 -E03
	9	108	8 -E13
956064-0	9	122	8 -F03
956066-5	3	72	3 -D01
	3	100	3 -E05
956074-9	2c	148	2 -G05
	2c	152	2 -G09
956075-6	3	146	3 -G03
	3	152	3 -G09
	3	154	3 -G11
	4	174	4 -H07
	8	44	5 -E11
	8	94	5 -G13
	8	102	5 -G21
	8	252	6 -B19
956076-4	3	238	3 -J23
	5	26	4 -K03
	8	110	5 -H05
	8	116	5 -H11
	8	264	6 -C07
	8	586	7 -E09
	8	610	7 -F09
956078-0	8	98	5 -G17
	8	104	5 -G23
	8	118	5 -H13
956079-8	5	34	4 -K11
956080-6	5	34	4 -K11
956082-2	3	244	3 -K05
956083-0	2c	88	2 -D17
	2c	90	2 -D19
	8	558	7 -D05
956090-5	2c	42	2 -B19
	3	244	3 -K05
	8	252	6 -B19
	9	100	8 -E05
956091-3	8	88	5 -G07
	8	100	5 -G19
	8	110	5 -H05
	8	116	5 -H11
	8	610	7 -F09
956092-1	2c	42	2 -B19
	8	106	5 -H01
	8	114	5 -H09
	8	120	5 -H15
	8	252	6 -B19
	8	258	6 -C01
	8	260	6 -C03
	9	90	8 -D19
	9	176	8 -H09
	9	178	8 -H11

Artikel nr Part No	Gr Gr	Sida Page	Koord. Grid
956093-9	8	588	7 -E11
956094-7	8	112	5 -H07
	8	118	5 -H13
	8	260	6 -C03
	9	106	8 -E11
956096-2	8	112	5 -H07
	8	118	5 -H13
	8	580	7 -E03
	8	584	7 -E07
956097-0	8	584	7 -E07
	9	172	8 -H05
	9	176	8 -H09
	9	178	8 -H11
956098-8	2d	18	2 -K03
	9	174	8 -H07
956100-2	2c	100	2 -E05
956110-1	8	86	5 -G05
	8	110	5 -H05
	8	116	5 -H11
956111-9	4	196	4 -I05
956113-5	8	580	7 -E03
956130-9	3	32	3 -B09
956149-9	8	112	5 -H07
	8	118	5 -H13
956162-2	2a	52	1 -F05
956163-0	9	88	8 -D17
	9	108	8 -E13
956165-5	8	122	5 -H17
956190-3	8	124	5 -H19
956203-4	4	110	4 -E15
	8	580	7 -E03
	8	586	7 -E09
956204-2	2a	112	1 -H17
956205-9	9	12	8 -A13
(956207)	8	582	7 -E05
956224-0	3	144	3 -G01
	3	152	3 -G09
956271-1	8	122	5 -H17
956272-9	8	122	5 -H17
956273-7	3	94	3 -D23
956312-3	8	180	5 -K03
	8	184	5 -K07
	8	196	5 -K19
	8	206	5 -L05
	8	216	6 -A07
	8	224	6 -A15
956317-2	8	588	7 -E11
956335-4	8	586	7 -E09
956894-0	2c	122	2 -F03
956926-0	3	242	3 -K03
956929-4	3	246	3 -K07
956930-2	3	134	3 -F15
	3	136	3 -F17
	3	140	3 -F21
	3	246	3 -K07
	9	118	8 -E23
956946-8	3	242	3 -K03
	9	130	8 -F11
	9	140	8 -F21
(956953)	3	8	3 -A09
	3	14	3 -A15
(956954)	3	242	3 -K03
(956955)	3	242	3 -K03
956956-7	3	242	3 -K03
	9	30	8 -B07
	9	40	8 -B17
	9	46	8 -B23
	9	52	8 -C05

Artikel nr Part No	Gr Gr	Sida Page	Koord. Grid
956956-7	9	118	8 -E23
956959-1	3	242	3 -K03
956969-0	2c	126	2 -F07
	2c	130	2 -F11
956970-8	2a	64	1 -F17
	2c	116	2 -E21
	2c	118	2 -E23
	2c	120	2 -F01
	2c	122	2 -F03
	2c	124	2 -F05
	2c	126	2 -F07
956983-1	2c	126	2 -F07
	2c	130	2 -F11
956984-9	2a	64	1 -F17
	2c	116	2 -E21
	2c	118	2 -E23
	2c	120	2 -F01
	2c	122	2 -F03
	2c	124	2 -F05
	2c	126	2 -F07
957018-5	2c	28	2 -B05
	2c	32	2 -B09
957019-3	2c	116	2 -E21
	2c	118	2 -E23
	2c	120	2 -F01
	2c	122	2 -F03
	2c	124	2 -F05
	2c	126	2 -F07
(957069)	2c	126	2 -F07
957178-7	2c	22	2 -A23
	2c	30	2 -B07
	2c	38	2 -B15
	4	24	4 -B01
	4	36	4 -B13
957179-5	2a	64	1 -F17
957181-1	2a	112	1 -H17
	4	24	4 -B01
	4	36	4 -B13
	4	42	4 -B19
	4	200	4 -I09
	4	202	4 -I11
957213-2	3	236	3 -J21
958201-6	3	246	3 -K07
958202-4	3	242	3 -K03
(958203)	3	132	3 -F13
	3	242	3 -K03
	9	128	8 -F09
	9	138	8 -F19
(958204)	3	134	3 -F15
	3	140	3 -F21
958207-3	3	102	3 -E07
	3	132	3 -F13
	3	134	3 -F15
	3	140	3 -F21
	3	234	3 -J19
	9	24	8 -B01
958208-1	3	132	3 -F13
	3	234	3 -J19
	9	24	8 -B01
	9	32	8 -B09
958210-7	3	234	3 -J19
	3	244	3 -K05
958212-3	3	234	3 -J19
	9	128	8 -F09
	9	130	8 -F11
	9	138	8 -F19
	9	140	8 -F21
	9	142	8 -F23

Artikel nr Part No	Gr Gr	Sida Page	Koord. Grid
958213-1	3	234	3 -J19
(958214)	3	234	3 -J19
958215-6	3	234	3 -J19
	3	244	3 -K05
(958216)	3	132	3 -F13
	3	242	3 -K03
	9	32	8 -B09
(958217)	3	134	3 -F15
	3	242	3 -K03
958220-6	3	242	3 -K03
(958221)	3	242	3 -K03
(958223)	3	136	3 -F17
958229-7	9	164	8 -G21
	9	166	8 -G23
958236-2	2c	180	2 -H13
	3	52	3 -C05
	3	56	3 -C09
	3	58	3 -C11
	3	60	3 -C13
	3	118	3 -E23
	3	122	3 -F03
	3	124	3 -F05
	3	160	3 -G17
	3	238	3 -J23
	3	244	3 -K05
	8	44	5 -E11
	8	56	5 -E23
	8	60	5 -F03
	8	148	5 -I19
	8	154	5 -J01
	8	160	5 -J07
	8	164	5 -J11
	9	32	8 -B09
	9	34	8 -B11
	9	42	8 -B19
	9	48	8 -C01
	9	58	8 -C11
	9	122	8 -F03
958238-8	9	126	8 -F07
	9	130	8 -F11
	9	136	8 -F17
	9	140	8 -F21
958239-6	8	544	7 -C15
	9	6	8 -A07
	9	14	8 -A15
958240-4	8	546	7 -C17
	8	552	7 -C23
958242-0	8	544	7 -C15
	8	600	7 -E23
958244-6	2b	8	1 -I09
	2b	14	1 -I15
	2b	18	1 -I19
	2c	78	2 -D07
	2c	80	2 -D09
	2c	98	2 -E03
	3	12	3 -A13
	3	18	3 -A19
	3	124	3 -F05
	3	160	3 -G17
	3	162	3 -G19
	3	238	3 -J23
	6	30	5 -B07
	9	112	8 -E17
958246-1	8	88	5 -G07
	8	100	5 -G19
958297-4	3	234	3 -J19
(958302)	2b	16	1 -I17
958352-7	2b	4	1 -I05

Artikel nr Part No	Gr Gr	Sida Page	Koord. Grid
958354-3	2b	16	1 -I17
958359-2	2b	14	1 -I15
958360-0	2b	14	1 -I15
(958487)	9	36	8 -B13
(958489)	9	38	8 -B15
(958493)	9	36	8 -B13
(958504)	9	36	8 -B13
(958506)	9	60	8 -C13
959046-4	3	8	3 -A09
	3	14	3 -A15
959057-1	8	536	7 -C07
	8	540	7 -C11
959058-9	8	290	6 -D09
959083-7	2d	20	2 -K05
959088-6	2d	14	2 -J23
959090-2	8	110	5 -H05
	8	116	5 -H11
959093-6	2d	14	2 -J23
959095-1	8	110	5 -H05
	8	116	5 -H11
959175-1	9	88	8 -D17
	9	96	8 -E01
	9	108	8 -E13
959189-2	2a	54	1 -F07
959190-0	2a	48	1 -F01
	2a	52	1 -F05
959191-8	2a	54	1 -F07
959195-9	9	86	8 -D15
959207-2	2c	22	2 -A23
	2c	54	2 -C07
959209-8	2c	52	2 -C05
959214-8	2c	50	2 -C03
959219-7	2c	166	2 -G23
	8	240	6 -B07
	8	246	6 -B13
	8	250	6 -B17
959220-5	2c	42	2 -B19
	2c	166	2 -G23
	4	4	4 -A05
	4	10	4 -A11
	4	14	4 -A15
	6	50	5 -C03
959222-1	2a	102	1 -H07
959224-7	4	24	4 -B01
959230-4	2a	96	1 -H01
959231-2	2a	44	1 -E21
	2a	56	1 -F09
959235-3	9	120	8 -F01
959240-3	2a	96	1 -H01
959241-1	8	588	7 -E11
960136-0	2d	26	2 -K11
	9	14	8 -A15
960137-8	9	160	8 -G17
960138-6	2b	8	1 -I09
	2b	14	1 -I15
	2b	18	1 -I19
	3	98	3 -E03
	9	6	8 -A07
	9	14	8 -A15
	9	16	8 -A17
	9	82	8 -D11
	9	122	8 -F03
	9	126	8 -F07
	9	130	8 -F11
	9	136	8 -F17
	9	140	8 -F21
960139-4	2a	64	1 -F17
	2a	112	1 -H17

Artikel nr Part No	Gr Gr	Sida Page	Koord. Grid
960139-4	2b	26	1 -J03
	2c	28	2 -B05
	2c	32	2 -B09
	2c	48	2 -C01
	2c	56	2 -C09
	2c	178	2 -H11
	2c	210	2 -I19
	2d	18	2 -K03
	2d	30	2 -K15
	3	50	3 -C03
	3	54	3 -C07
	3	56	3 -C09
	3	58	3 -C11
	3	60	3 -C13
	3	88	3 -D17
	3	96	3 -E01
	3	118	3 -E23
	3	120	3 -F01
	3	128	3 -F09
	3	132	3 -F13
	3	240	3 -K01
	8	106	5 -H01
	8	114	5 -H09
	8	120	5 -H15
	8	152	5 -I23
	8	158	5 -J05
	8	588	7 -E11
	9	6	8 -A07
	9	14	8 -A15
	9	122	8 -F03
960140-2	2d	22	2 -K07
	4	180	4 -H13
	5	14	4 -J15
	8	112	5 -H07
	8	118	5 -H13
	8	126	5 -H21
	8	586	7 -E09
960141-0	2a	60	1 -F13
	2c	72	2 -D01
	2c	176	2 -H09
	2c	182	2 -H15
	2c	186	2 -H19
	2c	192	2 -I01
	2c	194	2 -I03
	2c	198	2 -I07
	2c	202	2 -I11
	2c	210	2 -I19
	2c	212	2 -I21
	2c	216	2 -J01
	2c	218	2 -J03
	2c	220	2 -J05
	2c	222	2 -J07
	2d	22	2 -K07
	3	6	3 -A07
	3	12	3 -A13
	3	58	3 -C11
	3	60	3 -C13
	3	152	3 -G09
	3	244	3 -K05
	6	20	5 -A21
	6	22	5 -A23
	8	86	5 -G05
	8	110	5 -H05
	8	112	5 -H07
	8	116	5 -H11
	8	118	5 -H13
	8	288	6 -D07
	8	590	7 -E13

Nummerregister — Numerical register

1984-12	Grupp Group	Sida Page
	10b	31

Artikel nr Part No	Gr Gr	Sida Page	Koord. Grid
960141-0	9	36	8 -B13
	9	38	8 -B15
960143-6	2c	206	2 -I15
	8	148	5 -I19
	8	154	5 -J01
	8	160	5 -J07
	8	162	5 -J09
	8	164	5 -J11
	8	166	5 -J13
	8	574	7 -D21
960144-4	6	8	5 -A09
	8	590	7 -E13
960146-9	8	600	7 -E23
960147-7	3	18	3 -A19
960148-5	2a	14	1 -D15
	2a	68	1 -F21
	2a	96	1 -H01
	2c	62	2 -C15
	2c	92	2 -D21
	3	134	3 -F15
	3	136	3 -F17
	3	140	3 -F21
	4	50	4 -C03
	4	52	4 -C05
	4	54	4 -C07
	4	72	4 -D01
	4	74	4 -D03
	5	30	4 -K07
	6	8	5 -A09
	6	20	5 -A21
	6	28	5 -B05
	9	60	8 -C13
	9	120	8 -F01
	9	164	8 -G21
	9	166	8 -G23
960162-6	2a	92	1 -G21
	2a	112	1 -H17
960237-6	2c	178	2 -H11
(960284)	6	22	5 -A23
(960285)	6	28	5 -B05
(960296)	2b	16	1 -I17
(960327)	2b	4	1 -I05
(960459)	9	44	8 -B21
960630-2	4	24	4 -B01
	4	36	4 -B13
960631-0	2a	44	1 -E21
	2a	58	1 -F11
960632-8	2a	58	1 -F11
	2a	68	1 -F21
	2c	24	2 -B01
	2c	30	2 -B07
	2c	198	2 -I07
	4	24	4 -B01
	4	36	4 -B13
	4	42	4 -B19
	4	202	4 -I11
960862-1	2c	28	2 -B05
	2c	32	2 -B09
	2c	62	2 -C15
	2c	82	2 -D11
	2c	84	2 -D13
	2d	22	2 -K07
	3	120	3 -F01
	3	238	3 -J23
	4	68	4 -C21
	9	32	8 -B09
	9	40	8 -B17
	9	46	8 -B23

Artikel nr Part No	Gr Gr	Sida Page	Koord. Grid
960863-9	2a	68	1 -F21
	2b	8	1 -I09
	2b	14	1 -I15
	2b	18	1 -I19
	2c	82	2 -D11
	2c	84	2 -D13
	5	34	4 -K11
	8	268	6 -C11
960865-4	8	268	6 -C11
960866-2	3	238	3 -J23
960872-0	9	106	8 -E11
961235-9	2c	32	2 -B09
961311-8	8	232	6 -A23
961656-6	9	6	8 -A07
	9	14	8 -A15
	9	84	8 -D13
961970-1	2a	30	1 -E07
961977-6	6	32	5 -B09
	6	34	5 -B11
	6	38	5 -B15
	6	42	5 -B19
	6	44	5 -B21
	6	46	5 -B23
	6	48	5 -C01
	6	52	5 -C05
	9	164	8 -G21
	9	166	8 -G23
962052-7	9	154	8 -G11
962658-1	3	56	3 -C09
962911-4	8	148	5 -I19
	8	154	5 -J01
	8	160	5 -J07
	8	162	5 -J09
	8	164	5 -J11
	8	166	5 -J13
962916-3	4	196	4 -I05
963103-7	9	120	8 -F01
	9	122	8 -F03
963105-2	4	6	4 -A07
	5	30	4 -K07
	8	608	7 -F07
(963106)	2d	22	2 -K07
963106-0	2a	48	1 -F01
	2a	52	1 -F05
	2a	54	1 -F07
	3	50	3 -C03
	3	54	3 -C07
	5	14	4 -J15
	8	152	5 -I23
	8	158	5 -J05
963107-8	2a	14	1 -D15
	2a	68	1 -F21
	2a	96	1 -H01
	3	56	3 -C09
	4	198	4 -I07
	5	16	4 -J17
	6	12	5 -A13
963111-0	9	164	8 -G21
	9	166	8 -G23
963121-9	6	10	5 -A11
963187-0	3	74	3 -D03
	3	78	3 -D07
	3	80	3 -D09
	3	82	3 -D11
	10a	46	8 -J11
963248-0	4	200	4 -I09
963265-4	6	10	5 -A11
963296-9	2a	26	1 -E03

Artikel nr Part No	Gr Gr	Sida Page	Koord. Grid
963370-2	3	74	3 -D03
	3	80	3 -D09
963374-4	3	234	3 -J19
963564-0	2c	72	2 -D01
	2c	176	2 -H09
963578-0	2c	206	2 -I15
963921-2	6	52	5 -C05
963929-5	9	154	8 -G11
964166-3	9	88	8 -D17
	9	110	8 -E15
964167-1	9	42	8 -B19
	9	106	8 -E11
	9	108	8 -E13
964196-0	9	100	8 -E05
	9	112	8 -E17
964197-8	3	234	3 -J19
964212-5	3	86	3 -D15
	3	90	3 -D19
	10a	46	8 -J11
964843-7	4	10	4 -A11
	4	14	4 -A15
964844-5	5	28	4 -K05
965168-8	8	152	5 -I23
	8	158	5 -J05
	9	82	8 -D11
965175-3	2a	64	1 -F17
	2b	26	1 -J03
	2c	32	2 -B09
	2d	8	2 -J17
	2d	18	2 -K03
	3	108	3 -E13
	3	112	3 -E17
	3	114	3 -E19
	4	180	4 -H13
	8	106	5 -H01
965179-5	2a	44	1 -E21
	2a	56	1 -F09
	2c	196	2 -I05
965183-7	2a	44	1 -E21
	2a	56	1 -F09
965185-2	4	24	4 -B01
	4	30	4 -B07
	9	44	8 -B21
965213-2	2a	30	1 -E07
965216-5	2a	30	1 -E07
	8	602	7 -F01
965268-6	3	180	3 -H13
	8	262	6 -C05
	8	264	6 -C07
965275-1	8	544	7 -C15
	8	552	7 -C23
965287-6	8	180	5 -K03
	8	196	5 -K19
965320-5	3	88	3 -D17
965324-7	3	84	3 -D13
965354-4	2c	80	2 -D09
	2c	86	2 -D15
	3	168	3 -H01
	3	232	3 -J17
	8	130	5 -I01
965391-6	2c	176	2 -H09
965393-2	3	82	3 -D11
	3	90	3 -D19
965394-0	3	232	3 -J17
	9	32	8 -B09
	9	40	8 -B17
	9	48	8 -C01
965395-7	2b	8	1 -I09

Artikel nr Part No	Gr Gr	Sida Page	Koord. Grid
965395-7	2b	14	1 -I15
	2b	18	1 -I19
	2c	174	2 -H07
	2d	26	2 -K11
	2d	30	2 -K15
	2d	34	2 -K19
	2d	38	2 -K23
	8	56	5 -E23
	8	60	5 -F03
	8	64	5 -F07
	8	68	5 -F11
	9	14	8 -A15
	9	32	8 -B09
	9	40	8 -B17
	9	48	8 -C01
	9	52	8 -C05
	9	56	8 -C09
965396-5	2c	168	2 -H01
	2c	170	2 -H03
	8	106	5 -H01
965477-3	8	604	7 -F03
965483-1	8	98	5 -G17
	8	104	5 -G23
	8	108	5 -H03
	8	118	5 -H13
965593-7	8	602	7 -F01
965822-0	3	242	3 -K03
	9	118	8 -E23
965826-1	3	86	3 -D15
	3	90	3 -D19
	3	96	3 -E01
	3	98	3 -E03
	3	100	3 -E05
	3	104	3 -E09
	10a	46	8 -J11
965828-7	3	86	3 -D15
	3	96	3 -E01
	3	98	3 -E03
	3	100	3 -E05
	3	104	3 -E09
	10a	46	8 -J11
965829-5	3	90	3 -D19
	3	104	3 -E09
965830-3	3	100	3 -E05
965831-1	3	100	3 -E05
	3	104	3 -E09
	10a	46	8 -J11
966154-7	3	234	3 -J19
966155-4	3	234	3 -J19
	8	118	5 -H13
966237-0	3	112	3 -E17
	3	114	3 -E19
966273-5	3	114	3 -E19
966326-1	3	180	3 -H13
966329-5	3	232	3 -J17
966330-3	3	232	3 -J17
966334-5	3	244	3 -K05
966335-2	3	104	3 -E09
966656-1	2b	20	1 -I21
	2c	44	2 -B21
966662-9	3	234	3 -J19
	3	236	3 -J21
966664-5	3	234	3 -J19
	3	236	3 -J21
(966666)	3	234	3 -J19
966666-0	3	236	3 -J21
966723-9	9	8	8 -A09
	9	16	8 -A17

Artikel nr Part No	Gr Gr	Sida Page	Koord. Grid
966733-8	2c	38	2 -B15
966802-1	2c	38	2 -B15
966810-4	4	48	4 -C01
966812-0	3	234	3 -J19
966813-8	3	234	3 -J19
966825-2	2c	32	2 -B09
	2c	96	2 -E01
966831-0	2b	20	1 -I21
(966872)	3	236	3 -J21
966898-9	2b	16	1 -I17
966905-2	6	24	5 -B01
966909-4	6	22	5 -A23
966911-0	6	28	5 -B05
966923-5	2b	16	1 -I17
966964-9	2b	4	1 -I05
967102-5	9	44	8 -B21
967103-3	9	36	8 -B13
967107-4	9	38	8 -B15
967113-2	6	24	5 -B01
	9	36	8 -B13
967114-0	6	24	5 -B01
	9	36	8 -B13
967133-0	9	36	8 -B13
967137-1	9	60	8 -C13
967411-0	8	86	5 -G05
967570-3	3	234	3 -J19
	3	236	3 -J21
967657-8	2c	170	2 -H03
967765-9	2b	20	1 -I21
967770-9	2c	96	2 -E01
967819-4	3	86	3 -D15
	3	90	3 -D19
967830-1	2a	56	1 -F09
967928-3	2a	44	1 -E21
968001-8	3	184	3 -H17
1128272-0	3	250	3 -K11
1128282-9	9	160	8 -G17
1128304-1	8	600	7 -E23
1128312-4	9	156	8 -G13
1128320-7	9	176	8 -H09
1128321-5	9	176	8 -H09
(1128333)	8	12	5 -D03
1128334-8	8	12	5 -D03
1128339-7	8	12	5 -D03
1128340-5	8	12	5 -D03
1128341-3	8	12	5 -D03
1128344-7	8	12	5 -D03
1128388-4	8	104	5 -G23
1128395-9	3	250	3 -K11
1128398-3	9	122	8 -F03
1128440-3	8	588	7 -E11
1128483-3	9	160	8 -G17
1128486-6	8	150	5 -I21
	8	156	5 -J03
1128493-2	6	16	5 -A17
1128504-6	8	610	7 -F09
1128506-1	9	160	8 -G17
1128512-9	9	174	8 -H07
1128565-7	8	150	5 -I21
	8	156	5 -J03
1128566-5	8	150	5 -I21
	8	156	5 -J03
(1128570)	4	206	4 -I15
1128570-7	4	204	4 -I13
1128615-0	8	124	5 -H19
1128616-8	8	124	5 -H19
1128617-6	8	124	5 -H19
1128618-4	8	124	5 -H19

Artikel nr Part No	Gr Gr	Sida Page	Koord. Grid
1128621-8	8	14	5 -D05
1128622-6	8	14	5 -D05
(1128623)	8	14	5 -D05
1128624-2	8	14	5 -D05
1128625-9	8	14	5 -D05
1128654-9	8	150	5 -I21
	8	156	5 -J03
1128685-3	9	172	8 -H05
1128686-1	9	172	8 -H05
1128690-3	9	160	8 -G17
1128693-7	9	160	8 -G17
1128703-4	9	156	8 -G13
(1128705)	9	160	8 -G17
1128720-8	8	588	7 -E11
1128724-0	2d	26	2 -K11
1128725-7	2d	26	2 -K11
1128730-7	6	16	5 -A17
1128734-9	9	122	8 -F03
1128735-6	9	160	8 -G17
1128736-4	8	34	5 -E01
1128740-6	8	606	7 -F05
1128741-4	8	160	5 -J07
	8	164	5 -J11
	8	234	6 -B01
1128742-2	8	148	5 -I19
	8	234	6 -B01
1128743-0	8	154	5 -J01
	8	234	6 -B01
1128746-3	3	244	3 -K05
	10a	42	8 -J07
1128757-0	8	240	6 -B07
1128770-3	8	16	5 -D07
1128771-1	8	16	5 -D07
1128772-9	8	28	5 -D19
1128773-7	8	16	5 -D07
1128774-5	8	16	5 -D07
	8	28	5 -D19
1128776-0	8	16	5 -D07
1128777-8	8	16	5 -D07
1128778-6	8	18	5 -D09
1128779-4	8	18	5 -D09
1128780-2	8	18	5 -D09
1128781-0	8	18	5 -D09
1128782-8	8	18	5 -D09
1128783-6	8	18	5 -D09
(1128784)	8	18	5 -D09
1128785-1	8	18	5 -D09
1128786-9	8	18	5 -D09
1128787-7	8	18	5 -D09
1128788-5	8	18	5 -D09
1128789-3	8	18	5 -D09
1128792-7	3	164	3 -G21
1128793-5	6	10	5 -A11
	10a	68	8 -K09
1128794-3	4	198	4 -I07
1128800-8	8	588	7 -E11
1128805-7	8	150	5 -I21
	8	156	5 -J03
	8	234	6 -B01
1128810-7	3	244	3 -K05
1128820-6	8	240	6 -B07
1128825-5	8	152	5 -I23
	8	158	5 -J05
	10a	78	8 -K19
1128854-5	3	140	3 -F21
1128855-2	3	134	3 -F15
1128861-0	3	176	3 -H09
1128862-8	2d	26	2 -K11

Artikel nr Part No	Gr Gr	Sida Page	Koord. Grid
1128862-8	2d	30	2 -K15
	2d	34	2 -K19
	2d	38	2 -K23
1128866-9	9	160	8 -G17
1128867-7	6	16	5 -A17
(1128877)	3	244	3 -K05
1128898-2	9	170	8 -H03
1129002-0	9	60	8 -C13
1129007-9	9	20	8 -A21
(1129012)	2c	92	2 -D21
1129013-7	9	30	8 -B07
1129014-5	9	30	8 -B07
1129015-2	9	46	8 -B23
1129016-0	9	46	8 -B23
1129017-8	9	38	8 -B15
1129021-0	6	16	5 -A17
1129022-8	3	244	3 -K05
1129031-9	6	16	5 -A17
1129032-7	9	160	8 -G17
(1129033)	9	160	8 -G17
1129034-3	9	164	8 -G21
1129035-0	8	600	7 -E23
1129037-6	8	600	7 -E23
1129050-9	8	558	7 -D05
1129051-7	8	558	7 -D05
1129059-0	8	600	7 -E23
1129060-8	8	600	7 -E23
1129061-6	8	600	7 -E23
1129062-4	8	600	7 -E23
1129063-2	9	30	8 -B07
1129064-0	9	30	8 -B07
1129065-7	9	46	8 -B23
1129070-7	2b	22	1 -I23
1129071-5	8	558	7 -D05
1129072-3	8	558	7 -D05
1129074-9	8	600	7 -E23
1129079-8	8	604	7 -F03
1129091-3	8	604	7 -F03
1129092-1	8	600	7 -E23
1129093-9	8	600	7 -E23
1129095-4	9	166	8 -G23
1129096-2	9	166	8 -G23
1129097-0	9	40	8 -B17
1129098-8	9	44	8 -B21
1129099-6	9	164	8 -G21
1129100-2	9	36	8 -B13
1129101-0	9	36	8 -B13
1129102-8	9	60	8 -C13
1129103-6	9	166	8 -G23
1129132-5	8	604	7 -F03
1129133-3	2c	92	2 -D21
1129141-6	8	600	7 -E23
1129148-1	8	600	7 -E23
1129150-7	8	600	7 -E23
1129151-5	8	600	7 -E23
1129156-4	9	22	8 -A23
1129157-2	9	22	8 -A23
1129158-0	9	22	8 -A23
1129161-4	9	30	8 -B07
1129162-2	9	30	8 -B07
1129163-0	9	30	8 -B07
1129164-8	9	40	8 -B17
1129166-3	9	74	8 -D03
1129200-0	8	20	5 -D11
1129201-8	8	20	5 -D11
1129202-6	8	20	5 -D11
1129203-4	8	22	5 -D13
1129204-2	8	20	5 -D11

Artikel nr Part No	Gr Gr	Sida Page	Koord. Grid
1129205-9	8	20	5 -D11
1129206-7	8	22	5 -D13
1129207-5	8	20	5 -D11
1129208-3	8	20	5 -D11
1129209-1	8	22	5 -D13
1129210-9	8	20	5 -D11
1129211-7	8	20	5 -D11
1129250-5	8	244	6 -B11
	8	248	6 -B15
1129251-3	8	244	6 -B11
	8	248	6 -B15
1129252-1	8	244	6 -B11
	8	248	6 -B15
1129253-9	8	244	6 -B11
	8	248	6 -B15
1129254-7	8	244	6 -B11
	8	248	6 -B15
1129255-4	8	244	6 -B11
	8	248	6 -B15
1129273-7	6	16	5 -A17
	10a	68	8 -K09
1129282-8	9	168	8 -H01
1129287-7	9	120	8 -F01
1129290-1	9	120	8 -F01
1129291-9	9	120	8 -F01
1129292-7	9	120	8 -F01
1129293-5	9	120	8 -F01
1129295-0	9	120	8 -F01
1129296-8	9	120	8 -F01
1129305-7	3	250	3 -K11
1129310-7	3	184	3 -H17
1129311-5	3	182	3 -H15
1129312-3	3	182	3 -H15
1129314-9	3	182	3 -H15
1129315-6	3	184	3 -H17
1129316-4	3	182	3 -H15
1129317-2	8	108	5 -H03
1129335-4	3	186	3 -H19
1129336-2	3	186	3 -H19
1129337-0	3	178	3 -H11
	3	186	3 -H19
1129338-8	3	186	3 -H19
1129344-6	8	22	5 -D13
1129345-3	8	24	5 -D15
1129355-2	3	84	3 -D13
1129356-0	3	84	3 -D13
1129357-8	3	142	3 -F23
1129364-4	3	142	3 -F23
1129368-5	8	24	5 -D15
1129369-3	8	24	5 -D15
1129370-1	8	26	5 -D17
1129371-9	8	26	5 -D17
1129372-7	8	26	5 -D17
1129373-5	8	26	5 -D17
1129374-3	8	26	5 -D17
1129375-0	8	26	5 -D17
1129376-8	8	28	5 -D19
1129377-6	8	28	5 -D19
1129378-4	8	16	5 -D07
1129379-2	8	16	5 -D07
1129392-5	8	26	5 -D17
1129393-3	8	26	5 -D17
1129394-1	8	26	5 -D17
1129397-4	8	30	5 -D21
1129420-4	9	162	8 -G19
1129456-8	9	156	8 -G13
1129461-8	9	162	8 -G19
1129568-0	9	160	8 -G17

Nummerregister — Numerical register

Grupp / Group: 10b — Sida / Page: 33

1984-12

Artikel nr Part No	Gr Gr	Sida Page	Koord. Grid
1129569-8	9	160	8 -G17
1129570-6	9	160	8 -G17
1129599-5	9	160	8 -G17
1129635-7	9	176	8 -H09
1129636-5	8	24	5 -D15
1129637-3	8	24	5 -D15
1129638-1	8	24	5 -D15
1129639-9	8	24	5 -D15
1129640-7	8	24	5 -D15
1129641-5	8	24	5 -D15
1129642-3	8	24	5 -D15
1129643-1	8	24	5 -D15
1129644-9	8	24	5 -D15
1129660-5	9	174	8 -H07
(1129686)	8	14	5 -D05
(1129687)	8	16	5 -D07
(1129688)	8	16	5 -D07
(1129689)	8	16	5 -D07
1129691-0	8	24	5 -D15
1129710-8	8	30	5 -D21
1129711-6	8	30	5 -D21
1129712-4	8	30	5 -D21
1129719-9	8	30	5 -D21
1129720-7	8	30	5 -D21
1129721-5	8	30	5 -D21
1129722-3	8	28	5 -D19
1129723-1	8	28	5 -D19
1129724-9	8	28	5 -D19
1129725-6	8	28	5 -D19
1129730-6	8	30	5 -D21
1129739-7	8	30	5 -D21
1129740-5	8	30	5 -D21
1129802-3	9	156	8 -G13
1129808-0	9	156	8 -G13
1129827-0	9	156	8 -G13
1129829-6	9	156	8 -G13
1129900-5	9	156	8 -G13
1129910-4	9	156	8 -G13
1129911-2	9	156	8 -G13
1129913-8	9	156	8 -G13
1129916-1	9	158	8 -G15
1129937-7	9	160	8 -G17
1159798-6	9	38	8 -B15
	9	60	8 -C13
1159799-4	9	38	8 -B15
	9	60	8 -C13
1161009-4	8	34	5 -E01
1161129-0	4	206	4 -I15
1161133-2	3	28	3 -B05
	3	30	3 -B07
	3	32	3 -B09
1161136-5	3	26	3 -B03
1161156-3	8	132	5 -I03
	8	138	5 -I09
(1161225)	9	60	8 -C13
1161225-6	9	38	8 -B15
(1161232)	4	194	4 -I03
	6	12	5 -A13
1161241-3	4	194	4 -I03
	6	12	5 -A13
1161253-8	9	60	8 -C13
1188207-3	8	558	7 -D05
	8	564	7 -D11
1188208-1	8	558	7 -D05
	8	564	7 -D11
1188209-9	8	558	7 -D05
	8	564	7 -D11
1188210-7	8	558	7 -D05
1188210-7	8	564	7 -D11
1188211-5	8	558	7 -D05
	8	564	7 -D11
1188214-9	2d	38	2 -K23
1188221-4	8	600	7 -E23
1188225-5	8	600	7 -E23
1188234-7	9	120	8 -F01
1188240-4	8	124	5 -H19
1188241-2	9	46	8 -B23
1188247-9	8	108	5 -H03
1188253-7	4	178	4 -H11
1188269-3	3	184	3 -H17
(1188272)	9	74	8 -D03
1188280-0	9	176	8 -H09
1188310-5	9	120	8 -F01
1188342-8	8	610	7 -F09
1188386-5	9	176	8 -H09
1188389-9	2d	30	2 -K15
1188392-3	8	610	7 -F09
1188393-1	8	610	7 -F09
1188415-2	8	610	7 -F09
1188416-0	8	610	7 -F09
1188444-2	3	244	3 -K05
1188469-9	8	124	5 -H19
1188485-5	9	120	8 -F01
1188486-3	3	250	3 -K11
1188527-4	8	124	5 -H19
1188528-2	8	606	7 -F05
1188546-4	8	122	5 -H17
1188558-9	3	248	3 -K09
1188564-7	9	30	8 -B07
1188567-0	9	40	8 -B17
1188568-8	9	40	8 -B17
1188569-6	9	36	8 -B13
1188570-4	9	36	8 -B13
1188575-3	3	248	3 -K09
1188577-9	3	248	3 -K09
1188579-5	3	248	3 -K09
1188580-3	3	248	3 -K09
1188581-1	9	122	8 -F03
1188583-7	9	122	8 -F03
1188705-6	9	122	8 -F03
1188706-4	3	250	3 -K11
1188707-2	3	250	3 -K11
1188708-0	9	120	8 -F01
1188716-3	9	122	8 -F03
1188728-8	9	172	8 -H05
	9	176	8 -H09
1188741-1	9	166	8 -G23
1188742-9	9	164	8 -G21
	9	166	8 -G23
1188759-3	9	70	8 -C23
1188760-1	9	68	8 -C21
	9	70	8 -C23
1188761-9	9	68	8 -C21
	9	70	8 -C23
1188762-7	9	70	8 -C23
	10a	92	8 -L09
1188763-5	9	70	8 -C23
1188764-3	9	70	8 -C23
1188765-0	9	70	8 -C23
1188787-4	2d	26	2 -K11
1188788-2	2d	26	2 -K11
1188790-8	8	610	7 -F09
1188791-6	2d	26	2 -K11
1188794-0	2d	26	2 -K11
1188795-7	2d	26	2 -K11
1188800-5	9	122	8 -F03
1188814-6	3	182	3 -H15
1188815-3	3	182	3 -H15
1188832-8	2d	30	2 -K15
1188851-8	9	72	8 -D01
1201608-5	8	48	5 -E15
1201609-3	8	48	5 -E15
1201642-4	8	40	5 -E07
(1201643)	8	48	5 -E15
(1201669)	8	48	5 -E15
(1201670)	8	48	5 -E15
1201699-4	3	8	3 -A09
	3	20	3 -A21
1201718-2	8	48	5 -E15
1201719-0	8	48	5 -E15
1201728-1	8	48	5 -E15
1201729-9	8	48	5 -E15
1201730-7	8	48	5 -E15
1201747-1	8	48	5 -E15
1201755-4	8	140	5 -I11
	8	142	5 -I13
	8	144	5 -I15
	8	146	5 -I17
1201758-8	8	54	5 -E21
	8	58	5 -F01
	8	62	5 -F05
	8	66	5 -F09
1201759-6	8	54	5 -E21
	8	58	5 -F01
	8	62	5 -F05
	8	66	5 -F09
1201766-1	8	54	5 -E21
	8	58	5 -F01
	8	62	5 -F05
	8	66	5 -F09
1201767-9	8	54	5 -E21
	8	58	5 -F01
	8	62	5 -F05
	8	66	5 -F09
1201776-0	8	48	5 -E15
1201777-8	8	48	5 -E15
1201818-0	2b	6	1 -I07
	2c	168	2 -H01
	2c	170	2 -H03
	2c	174	2 -H07
1201830-5	4	186	4 -H19
1201834-7	8	178	5 -K01
	8	182	5 -K05
	8	190	5 -K13
	8	200	5 -K23
	8	210	6 -A01
	8	220	6 -A11
	8	230	6 -A21
1201839-6	8	196	5 -K19
	8	208	5 -L07
	8	216	6 -A07
	8	228	6 -A19
	8	232	6 -A23
1201840-4	8	196	5 -K19
	8	208	5 -L07
	8	218	6 -A09
	8	228	6 -A19
	8	232	6 -A23
1201841-2	8	196	5 -K19
	8	208	5 -L07
	8	218	6 -A09
	8	228	6 -A19
	8	232	6 -A23
1201842-0	8	196	5 -K19
1201842-0	8	208	5 -L07
	8	218	6 -A09
	8	228	6 -A19
	8	232	6 -A23
1201844-6	8	196	5 -K19
	8	218	6 -A09
	8	232	6 -A23
1201845-3	8	196	5 -K19
	8	218	6 -A09
	8	232	6 -A23
1201921-2	8	170	5 -J17
1201923-8	8	122	5 -H17
1201925-3	8	122	5 -H17
1201930-3	8	196	5 -K19
	8	218	6 -A09
	8	232	6 -A23
1201960-0	8	50	5 -E17
1201961-8	8	50	5 -E17
1201965-9	8	50	5 -E17
1201987-3	8	274	6 -C17
	8	280	6 -C23
1201988-1	8	274	6 -C17
	8	280	6 -C23
1201989-9	8	40	5 -E07
1201990-7	8	40	5 -E07
(1202038)	8	78	5 -F21
1202070-7	8	160	5 -J07
	8	164	5 -J11
1202071-5	8	160	5 -J07
	8	164	5 -J11
1202087-1	8	54	5 -E21
	8	60	5 -F03
1202107-7	8	50	5 -E17
1202108-5	8	50	5 -E17
1202113-5	8	48	5 -E15
1202176-2	8	170	5 -J17
1202177-0	8	170	5 -J17
1202178-8	8	172	5 -J19
1202179-6	8	170	5 -J17
	8	172	5 -J19
1202180-4	8	170	5 -J17
	8	172	5 -J19
1202181-2	8	170	5 -J17
1202182-0	8	170	5 -J17
	8	172	5 -J19
1202185-3	8	170	5 -J17
1202188-7	8	172	5 -J19
1202224-0	8	256	6 -B23
	10a	84	8 -L01
1202237-2	3	244	3 -K05
	8	44	5 -E11
1202250-5	8	146	5 -I17
1202251-3	8	140	5 -I11
	8	142	5 -I13
1202252-1	8	140	5 -I11
	8	142	5 -I13
1202253-9	8	140	5 -I11
	8	146	5 -I17
1202254-7	8	146	5 -I17
1202255-4	8	146	5 -I17
1202256-2	8	190	5 -K13
	8	210	6 -A01
	8	230	6 -A21
1202258-8	8	40	5 -E07
1202279-4	8	44	5 -E11
1202280-2	8	44	5 -E11
1202281-0	8	44	5 -E11
1202299-2	8	126	5 -H21

Sida / Page: 34 — Grupp / Group: 10b — Nummerregister / Numerical register — 1984-12

Artikel nr Part No	Gr Gr	Sida Page	Koord. Grid
1202301-6	8	142	5 -I13
	8	144	5 -I15
	8	146	5 -I17
1202302-4	8	142	5 -I13
	8	144	5 -I15
	8	146	5 -I17
1202352-9	8	48	5 -E15
1202379-2	3	122	3 -F03
	3	124	3 -F05
1202390-9	3	166	3 -G23
	8	598	7 -E21
1202393-3	8	196	5 -K19
1202394-1	8	196	5 -K19
1202398-2	8	126	5 -H21
1202404-8	8	592	7 -E15
	8	596	7 -E19
1202416-2	8	168	5 -J15
1202417-0	8	168	5 -J15
1202418-8	8	168	5 -J15
	8	170	5 -J17
1202425-3	8	168	5 -J15
1202428-7	8	168	5 -J15
	8	170	5 -J17
1202430-3	8	88	5 -G07
	8	100	5 -G19
1202431-1	8	88	5 -G07
	8	100	5 -G19
1202446-9	8	146	5 -I17
1202448-5	8	140	5 -I11
	8	144	5 -I15
	8	146	5 -I17
1202449-3	8	140	5 -I11
	8	144	5 -I15
	8	146	5 -I17
1202450-1	8	140	5 -I11
	8	142	5 -I13
1202451-9	8	140	5 -I11
	8	142	5 -I13
1202458-4	8	112	5 -H07
	8	118	5 -H13
(1202460)	8	110	5 -H05
	8	116	5 -H11
1202468-3	8	168	5 -J15
	8	170	5 -J17
1202485-7	8	190	5 -K13
	8	210	6 -A01
	8	230	6 -A21
1202488-1	3	80	3 -D09
1202489-9	3	80	3 -D09
1202536-7	3	108	3 -E13
1202537-5	3	108	3 -E13
1202538-3	3	114	3 -E19
1202539-1	3	114	3 -E19
1202567-2	8	50	5 -E17
1202568-0	8	76	5 -F19
	8	122	5 -H17
1202571-4	3	108	3 -E13
1202572-2	3	108	3 -E13
1202575-5	8	68	5 -F11
1202576-3	8	68	5 -F11
1202578-9	8	68	5 -F11
1202579-7	8	68	5 -F11
1202582-1	3	114	3 -E19
1202584-7	3	118	3 -E23
	3	120	3 -F01
1202588-8	8	68	5 -F11
1202590-4	8	68	5 -F11
1202616-7	3	128	3 -F09

Artikel nr Part No	Gr Gr	Sida Page	Koord. Grid
1202618-3	3	128	3 -F09
1202620-9	3	128	3 -F09
1202621-7	3	128	3 -F09
1202647-2	3	118	3 -E23
	3	120	3 -F01
1202648-0	3	118	3 -E23
	3	120	3 -F01
1202649-8	3	80	3 -D09
1202665-4	8	44	5 -E11
1202711-6	8	148	5 -I19
	8	154	5 -J01
	8	160	5 -J07
	8	164	5 -J11
1202712-4	8	148	5 -I19
	8	154	5 -J01
	8	160	5 -J07
	8	164	5 -J11
1202713-2	8	148	5 -I19
	8	154	5 -J01
	8	160	5 -J07
	8	164	5 -J11
1202750-4	3	128	3 -F09
1202755-3	3	134	3 -F15
1202756-1	3	134	3 -F15
1202757-9	3	134	3 -F15
1202758-7	3	128	3 -F09
1202766-0	8	54	5 -E21
	8	62	5 -F05
	8	66	5 -F09
1202767-8	8	54	5 -E21
	8	62	5 -F05
	8	66	5 -F09
1202772-8	8	44	5 -E11
1202788-4	8	76	5 -F19
	8	80	5 -F23
1202790-0	8	76	5 -F19
	8	80	5 -F23
1202797-5	8	96	5 -G15
1202798-3	8	96	5 -G15
1202799-1	8	96	5 -G15
1202800-7	8	96	5 -G15
1202801-5	8	104	5 -G23
1202802-3	8	104	5 -G23
1202803-1	8	274	6 -C17
	8	280	6 -C23
1202819-7	8	196	5 -K19
1202820-5	8	178	5 -K01
	8	182	5 -K05
	8	190	5 -K13
	8	200	5 -K23
	8	210	6 -A01
	8	220	6 -A11
	8	230	6 -A21
1202833-8	3	128	3 -F09
1202834-6	3	128	3 -F09
1202841-1	8	96	5 -G15
	8	104	5 -G23
1202843-7	8	540	7 -C11
1202845-2	3	108	3 -E13
	3	112	3 -E17
1202846-0	3	114	3 -E19
(1202856)	8	44	5 -E11
(1202857)	8	44	5 -E11
1202901-3	8	168	5 -J15
1202913-8	8	54	5 -E21
	8	60	5 -F03
	8	62	5 -F05
	8	66	5 -F09

Artikel nr Part No	Gr Gr	Sida Page	Koord. Grid
1202914-6	8	54	5 -E21
	8	60	5 -F03
	8	62	5 -F05
	8	66	5 -F09
1202928-6	8	54	5 -E21
	8	64	5 -F07
1202929-4	8	54	5 -E21
	8	64	5 -F07
1202941-9	8	126	5 -H21
1202961-7	8	178	5 -K01
	8	182	5 -K05
	8	190	5 -K13
	8	200	5 -K23
	8	210	6 -A01
	8	220	6 -A11
	8	230	6 -A21
1202974-0	8	140	5 -I11
	8	146	5 -I17
1202981-5	8	194	5 -K17
1202982-3	8	194	5 -K17
1202990-6	8	188	5 -K11
	8	194	5 -K17
	8	206	5 -L05
1202991-4	8	188	5 -K11
	8	194	5 -K17
	8	206	5 -L05
1202997-1	8	190	5 -K13
	8	210	6 -A01
	8	230	6 -A21
	8	252	6 -B19
1203006-0	3	108	3 -E13
1203011-0	3	108	3 -E13
1203019-3	3	108	3 -E13
1203020-1	3	108	3 -E13
	3	112	3 -E17
	3	114	3 -E19
1203031-8	8	112	5 -H07
	8	118	5 -H13
1203044-1	8	290	6 -D09
1203046-6	8	50	5 -E17
1203048-2	9	160	8 -G17
(1203068)	8	544	7 -C15
(1203069)	8	126	5 -H21
1203078-9	9	164	8 -G21
1203083-9	9	164	8 -G21
	9	166	8 -G23
1203085-4	8	160	5 -J07
	8	164	5 -J11
1203108-4	8	180	5 -K03
	8	196	5 -K19
1203109-2	8	180	5 -K03
	8	196	5 -K19
1203111-8	8	100	5 -G19
1203136-5	8	134	5 -I05
1203137-3	8	134	5 -I05
1203138-1	8	134	5 -I05
1203139-9	8	134	5 -I05
1203156-3	8	160	5 -J07
	8	164	5 -J11
1203170-4	8	132	5 -I03
1203171-2	8	132	5 -I03
1203172-0	8	136	5 -I07
1203173-8	8	136	5 -I07
1203174-6	8	136	5 -I07
1203175-3	8	136	5 -I07
1203176-1	8	134	5 -I05
1203177-9	8	134	5 -I05
1203188-6	8	68	5 -F11

Artikel nr Part No	Gr Gr	Sida Page	Koord. Grid
1203195-1	8	148	5 -I19
	8	154	5 -J01
	8	160	5 -J07
	8	164	5 -J11
1203196-9	8	148	5 -I19
	8	154	5 -J01
	8	160	5 -J07
	8	164	5 -J11
1203219-9	8	88	5 -G07
	8	102	5 -G21
1203220-7	8	88	5 -G07
	8	102	5 -G21
1203230-6	8	132	5 -I03
1203248-8	8	290	6 -D09
1203249-6	8	598	7 -E21
1203268-6	8	50	5 -E17
1203269-4	8	50	5 -E17
1203270-2	8	126	5 -H21
1203271-0	8	126	5 -H21
1203272-8	8	240	6 -B07
1203289-2	8	50	5 -E17
1203311-4	8	88	5 -G07
	8	100	5 -G19
(1203313)	8	100	5 -G19
(1203314)	8	100	5 -G19
1203326-2	8	138	5 -I09
1203327-0	8	138	5 -I09
(1203331)	8	138	5 -I09
1203342-9	8	134	5 -I05
1203343-7	8	134	5 -I05
1203344-5	8	178	5 -K01
1203345-2	8	178	5 -K01
1203372-6	8	596	7 -E19
1203392-4	8	284	6 -D03
	8	286	6 -D05
	8	292	6 -D11
1203405-4	3	114	3 -E19
1203406-2	3	114	3 -E19
1203407-0	3	108	3 -E13
	3	112	3 -E17
	3	114	3 -E19
1203448-4	8	104	5 -G23
1203469-0	8	54	5 -E21
	8	62	5 -F05
1203470-8	8	54	5 -E21
	8	62	5 -F05
1203471-6	8	68	5 -F11
1203472-4	8	68	5 -F11
1203473-2	8	56	5 -E23
	8	60	5 -F03
	8	64	5 -F07
	8	68	5 -F11
1203528-3	8	84	5 -G03
1203529-1	8	84	5 -G03
1203530-9	8	82	5 -G01
1203531-7	8	84	5 -G03
1203555-6	8	86	5 -G05
1203558-0	8	86	5 -G05
(1203602)	8	258	6 -C01
1203658-8	8	88	5 -G07
	8	100	5 -G19
1203680-2	8	148	5 -I19
	8	154	5 -J01
	8	160	5 -J07
	8	164	5 -J11
1203681-0	8	110	5 -H05
	8	116	5 -H11
1203717-2	8	134	5 -I05

Nummerregister — Numerical register

Grupp / Group: 10b — Sida / Page: 35

1984-12

Artikel nr Part No	Gr Gr	Sida Page	Koord. Grid	Artikel nr Part No	Gr Gr	Sida Page	Koord. Grid	Artikel nr Part No	Gr Gr	Sida Page	Koord. Grid	Artikel nr Part No	Gr Gr	Sida Page	Koord. Grid
1203778-4	3	108	3 -E13	1204980-5	8	530	7 -C01	1205927-5	2d	4	2 -J13	1206640-3	4	198	4 -I07
	3	112	3 -E17		8	536	7 -C07		2d	6	2 -J15	1206641-1	4	198	4 -I07
	3	114	3 -E19	1205650-3	6	32	5 -B09		2d	8	2 -J17	1206667-6	6	12	5 -A13
1203789-1	8	596	7 -E19	1205655-2	6	32	5 -B09		2d	12	2 -J21	1206680-9	2d	40	2 -L01
(1203940)	8	102	5 -G21	1205658-6	6	32	5 -B09		2d	14	2 -J23	1206726-0	4	72	4 -D01
1203965-7	8	214	6 -A05		6	34	5 -B11		2d	18	2 -K03	1206750-0	4	198	4 -I07
	8	226	6 -A17		6	38	5 -B15	1205936-6	5	30	4 -K07	1206770-8	4	6	4 -A07
1203966-5	8	214	6 -A05		6	42	5 -B19	(1205939)	5	30	4 -K07		4	10	4 -A11
	8	226	6 -A17		6	44	5 -B21	1205940-8	5	30	4 -K07		4	14	4 -A15
(1203968)	8	94	5 -G13		6	48	5 -C01	1205941-6	5	30	4 -K07		5	28	4 -K05
1203974-9	8	92	5 -G11		6	52	5 -C05	1205943-2	5	30	4 -K07	1206771-6	5	30	4 -K07
1203975-6	8	92	5 -G11	1205659-4	6	32	5 -B09	1205944-0	5	30	4 -K07	1206811-0	4	198	4 -I07
1203988-9	8	50	5 -E17	1205664-4	6	38	5 -B15	1205947-3	5	30	4 -K07	1206817-7	5	24	4 -K01
1203994-7	8	84	5 -G03	1205666-9	6	38	5 -B15	1205948-1	5	30	4 -K07	1206840-9	4	10	4 -A11
1203996-2	8	50	5 -E17	1205667-7	6	4	5 -A05	1205949-9	5	30	4 -K07		4	14	4 -A15
1203997-0	8	44	5 -E11	1205674-3	6	8	5 -A09	1205951-5	6	10	5 -A11	1206879-7	6	16	5 -A17
1204396-4	8	568	7 -D15	1205680-0	6	8	5 -A09	1205953-1	5	30	4 -K07	1206880-5	6	32	5 -B09
1204401-2	8	568	7 -D15	1205686-7	6	8	5 -A09	(1205957)	2d	4	2 -J13	1206881-3	6	32	5 -B09
1204420-2	8	578	7 -E01	1205698-2	6	12	5 -A13		2d	6	2 -J15	1206882-1	6	32	5 -B09
1204459-0	8	568	7 -D15	1205699-0	6	12	5 -A13		2d	8	2 -J17	1206885-4	6	32	5 -B09
1204460-8	8	568	7 -D15	1205707-1	5	28	4 -K05		2d	14	2 -J23	1206887-0	6	32	5 -B09
1204461-6	8	568	7 -D15	1205711-3	5	28	4 -K05		2d	18	2 -K03	1206888-8	6	32	5 -B09
1204462-4	8	568	7 -D15	1205715-4	4	4	4 -A05	1205982-0	6	10	5 -A11	1206889-6	6	32	5 -B09
1204515-9	4	174	4 -H07	1205719-6	4	14	4 -A15	1205985-3	5	30	4 -K07	1206891-2	6	32	5 -B09
1204538-1	8	568	7 -D15	1205721-2	4	10	4 -A11	(1205990)	6	12	5 -A13	1206892-0	6	32	5 -B09
1204574-6	8	578	7 -E01		4	14	4 -A15	1205991-1	6	12	5 -A13	1206893-8	6	32	5 -B09
	8	586	7 -E09	1205725-3	4	10	4 -A11	1205992-9	2a	68	1 -F21	1206894-6	6	32	5 -B09
1204581-1	8	132	5 -I03		4	14	4 -A15	1205993-7	2a	68	1 -F21	1206896-1	6	32	5 -B09
1204582-9	8	132	5 -I03	1205727-9	4	4	4 -A05	(1205994)	2a	68	1 -F21	1206897-9	6	32	5 -B09
1204594-4	8	270	6 -C13		4	10	4 -A11	1205999-4	2a	14	1 -D15	1206898-7	6	32	5 -B09
	8	590	7 -E13		4	14	4 -A15	1206007-5	5	24	4 -K01	1206899-5	6	32	5 -B09
1204598-5	8	270	6 -C13	1205729-5	4	14	4 -A15	(1206056)	4	196	4 -I05	1206901-9	6	36	5 -B13
1204599-3	8	530	7 -C01		4	18	4 -A19	1206096-8	4	186	4 -H19	1206904-3	6	36	5 -B13
	8	536	7 -C07	1205730-3	4	14	4 -A15	1206097-6	4	186	4 -H19		6	44	5 -B21
1204629-8	8	268	6 -C11	1205733-7	4	12	4 -A13	1206213-9	2a	14	1 -D15		6	52	5 -C05
1204630-6	8	526	7 -B21		4	20	4 -A21	1206216-2	2a	96	1 -H01	1206905-0	6	36	5 -B13
	8	532	7 -C03	1205735-2	5	28	4 -K05	1206217-0	4	72	4 -D01	1206909-2	6	32	5 -B09
	8	538	7 -C09	1205736-0	5	28	4 -K05	1206239-4	4	14	4 -A15	1206911-8	6	36	5 -B13
1204631-4	8	526	7 -B21	1205740-2	5	28	4 -K05		4	20	4 -A21	1206912-6	6	38	5 -B15
	8	532	7 -C03	1205743-6	5	30	4 -K07	1206265-9	4	196	4 -I05	1206914-2	6	36	5 -B13
	8	538	7 -C09	1205777-4	6	10	5 -A11	1206278-2	6	16	5 -A17	1206915-9	6	36	5 -B13
1204775-9	8	588	7 -E11	1205782-4	5	8	4 -J09	1206303-8	4	72	4 -D01	1206916-7	6	36	5 -B13
	9	128	8 -F09		5	10	4 -J11	1206318-6	6	16	5 -A17	1206917-5	6	36	5 -B13
	9	130	8 -F11		5	12	4 -J13	1206339-2	5	30	4 -K07	1206918-3	6	36	5 -B13
	9	134	8 -F15	1205785-7	5	8	4 -J09	1206468-9	2c	182	2 -H15	1206919-1	6	36	5 -B13
	9	136	8 -F17		5	10	4 -J11		2c	188	2 -H21	1206920-9	6	36	5 -B13
	9	138	8 -F19		5	12	4 -J13		2c	192	2 -I01	1206921-7	6	36	5 -B13
	9	140	8 -F21	1205786-5	5	8	4 -J09		2c	194	2 -I03		6	44	5 -B21
	9	142	8 -F23		5	10	4 -J11		2c	196	2 -I05		6	52	5 -C05
	9	146	8 -G03		5	12	4 -J13		2c	200	2 -I09	1206922-5	6	36	5 -B13
	9	150	8 -G07	1205796-4	4	200	4 -I09		2c	202	2 -I11		6	44	5 -B21
	9	152	8 -G09	1205797-2	4	196	4 -I05		2c	206	2 -I15	1206930-8	6	36	5 -B13
1204800-5	8	530	7 -C01	(1205811)	6	10	5 -A11		2c	208	2 -I17	1206931-6	6	36	5 -B13
	8	536	7 -C07	1205814-5	3	144	3 -G01		2c	210	2 -I19	1206932-4	6	36	5 -B13
1204804-7	8	132	5 -I03		3	152	3 -G09		2c	212	2 -I21		6	44	5 -B21
1204805-4	8	132	5 -I03	1205819-4	6	8	5 -A09		2c	216	2 -J01	1206934-0	6	36	5 -B13
1204860-9	8	574	7 -D21	1205822-8	6	8	5 -A09		2c	218	2 -J03	1206938-1	6	36	5 -B13
1204871-6	8	568	7 -D15	1205823-6	6	10	5 -A11		2c	220	2 -J05	1206940-7	6	38	5 -B15
1204899-7	8	570	7 -D17	1205825-1	6	8	5 -A09		2c	222	2 -J07	1206942-3	6	38	5 -B15
1204951-6	8	570	7 -D17	1205839-2	6	4	5 -A05	1206478-8	6	8	5 -A09	1206945-6	6	32	5 -B09
1204952-4	8	570	7 -D17	1205849-1	5	30	4 -K07	1206520-7	2d	4	2 -J13	1206947-2	6	36	5 -B13
1204959-9	8	568	7 -D15	1205887-1	5	30	4 -K07		2d	6	2 -J15		6	44	5 -B21
1204961-5	8	568	7 -D15	(1205893)	5	14	4 -J15		2d	8	2 -J17	1206952-2	6	32	5 -B09
(1204963)	8	568	7 -D15		5	24	4 -K01		2d	12	2 -J21	1206960-5	6	36	5 -B13
1204964-9	8	570	7 -D17	(1205894)	5	14	4 -J15		2d	14	2 -J23	1206965-4	6	36	5 -B13
1204965-6	8	570	7 -D17		5	24	4 -K01		2d	18	2 -K03	1206967-0	6	38	5 -B15
1204966-4	8	570	7 -D17	1205904-4	5	30	4 -K07	1206602-3	6	24	5 -B01	1206971-2	6	36	5 -B13
1204967-2	8	570	7 -D17	1205926-7	6	12	5 -A13		6	30	5 -B07	1206975-3	6	36	5 -B13

Artikel nr Part No	Gr Gr	Sida Page	Koord. Grid
1206975-3	6	44	5 -B21
1206977-9	6	36	5 -B13
1206978-7	6	36	5 -B13
1206979-5	6	36	5 -B13
	6	44	5 -B21
1206981-1	6	36	5 -B13
1206982-9	6	36	5 -B13
1206983-7	6	36	5 -B13
	6	44	5 -B21
1206984-5	6	36	5 -B13
1206985-2	6	36	5 -B13
1206986-0	6	36	5 -B13
1206987-8	6	36	5 -B13
1206988-6	6	36	5 -B13
1206991-0	6	36	5 -B13
1206992-8	6	36	5 -B13
1206994-4	6	36	5 -B13
	6	44	5 -B21
	6	52	5 -C05
1206995-1	6	36	5 -B13
1206996-9	6	38	5 -B15
	6	44	5 -B21
1206997-7	6	36	5 -B13
	6	44	5 -B21
1206998-5	6	36	5 -B13
	6	44	5 -B21
	6	52	5 -C05
1207318-5	9	62	8 -C15
1207321-9	9	62	8 -C15
1207350-8	5	20	4 -J21
1207351-6	5	20	4 -J21
1207352-4	5	20	4 -J21
(1207356)	9	38	8 -B15
(1207357)	9	38	8 -B15
	9	60	8 -C13
1207364-9	4	16	4 -A17
1207369-8	4	16	4 -A17
1207371-4	4	20	4 -A21
1207372-2	4	20	4 -A21
1207374-8	4	20	4 -A21
1207376-3	4	20	4 -A21
1207377-1	4	20	4 -A21
1207378-9	4	20	4 -A21
1207387-0	9	64	8 -C17
1207388-8	9	64	8 -C17
1207389-6	9	64	8 -C17
1207390-4	9	64	8 -C17
1207391-2	9	64	8 -C17
1207392-0	9	64	8 -C17
1207393-8	9	64	8 -C17
1207394-6	9	64	8 -C17
1207395-3	9	64	8 -C17
1207396-1	9	64	8 -C17
1207397-9	9	64	8 -C17
1207398-7	9	64	8 -C17
1207399-5	9	64	8 -C17
1207400-1	9	64	8 -C17
1207401-9	9	64	8 -C17
1207403-5	9	64	8 -C17
1207404-3	9	64	8 -C17
1207405-0	9	64	8 -C17
1207406-8	9	64	8 -C17
1207407-6	9	64	8 -C17
1207408-4	9	64	8 -C17
1207409-2	9	64	8 -C17
1207461-3	8	12	5 -D03
1207466-2	8	12	5 -D03
1207517-2	8	124	5 -H19

Artikel nr Part No	Gr Gr	Sida Page	Koord. Grid
1207517-2	10a	78	8 -K19
1207518-0	8	124	5 -H19
1207519-8	9	170	8 -H03
1207520-6	9	170	8 -H03
1207521-4	9	170	8 -H03
1207522-2	9	170	8 -H03
1207523-0	9	170	8 -H03
1207524-8	9	172	8 -H05
1207525-5	9	172	8 -H05
	9	178	8 -H11
1207526-3	9	178	8 -H11
1207529-7	9	178	8 -H11
1207530-5	9	176	8 -H09
1207531-3	9	176	8 -H09
1207532-1	8	14	5 -D05
1207533-9	9	176	8 -H09
	9	178	8 -H11
1207534-7	9	178	8 -H11
1207535-4	8	14	5 -D05
1207540-4	8	66	5 -F09
1207541-2	8	68	5 -F11
1207600-6	8	122	5 -H17
1207607-1	8	572	7 -D19
1207626-1	8	578	7 -E01
1207630-3	8	568	7 -D15
1207632-9	8	528	7 -B23
1207666-7	8	588	7 -E11
	9	146	8 -G03
	9	150	8 -G07
1207689-9	8	580	7 -E03
	8	584	7 -E07
1207711-1	8	270	6 -C13
1207712-9	8	270	6 -C13
1207717-8	8	284	6 -D03
	8	286	6 -D05
1207726-9	8	268	6 -C11
1207743-4	8	588	7 -E11
1207774-9	8	274	6 -C17
	8	280	6 -C23
1207812-7	8	580	7 -E03
1207846-5	8	574	7 -D21
	8	576	7 -D23
1207850-7	8	68	5 -F11
(1207853)	8	568	7 -D15
1207870-5	8	580	7 -E03
	8	586	7 -E09
1207871-3	8	580	7 -E03
	8	586	7 -E09
1207876-2	8	580	7 -E03
1207877-0	8	580	7 -E03
1207898-6	8	574	7 -D21
1207900-0	8	534	7 -C05
	8	540	7 -C11
1207903-4	8	582	7 -E05
	8	586	7 -E09
1207904-2	8	582	7 -E05
	8	586	7 -E09
1207918-2	8	574	7 -D21
1207923-2	9	126	8 -F07
	9	136	8 -F17
1207938-0	8	582	7 -E05
	8	586	7 -E09
1207947-1	8	574	7 -D21
1207952-1	8	582	7 -E05
1207988-5	8	132	5 -I03
1207989-3	8	138	5 -I09
1208066-9	4	64	4 -C17
	4	76	4 -D05

Artikel nr Part No	Gr Gr	Sida Page	Koord. Grid
1208109-7	4	26	4 -B03
	4	56	4 -C09
1208110-5	4	24	4 -B01
	4	56	4 -C09
1208111-3	4	76	4 -D05
1208128-7	4	68	4 -C21
	4	80	4 -D09
1208144-4	4	22	4 -A23
	4	32	4 -B09
1208145-1	4	22	4 -A23
	4	32	4 -B09
1208160-0	4	22	4 -A23
	4	32	4 -B09
1208161-8	4	22	4 -A23
	4	32	4 -B09
1208162-6	4	64	4 -C17
	4	80	4 -D09
1208163-4	4	64	4 -C17
	4	106	4 -E11
1208164-2	4	68	4 -C21
	4	86	4 -D15
1208165-9	4	64	4 -C17
	4	86	4 -D15
1208166-7	4	64	4 -C17
	4	86	4 -D15
1208167-5	4	64	4 -C17
	4	86	4 -D15
1208168-3	4	68	4 -C21
	4	92	4 -D21
1208170-9	4	68	4 -C21
	4	92	4 -D21
1208171-7	4	102	4 -E07
1208172-5	4	102	4 -E07
1208173-3	4	68	4 -C21
	4	80	4 -D09
1208189-9	4	68	4 -C21
	4	96	4 -E01
1208191-5	4	26	4 -B03
	4	56	4 -C09
1208193-1	4	64	4 -C17
	4	106	4 -E11
1208197-2	4	64	4 -C17
	4	96	4 -E01
1208198-0	4	64	4 -C17
	4	96	4 -E01
1208207-9	4	66	4 -C19
	4	76	4 -D05
1208216-0	4	22	4 -A23
	4	32	4 -B09
1208217-8	4	22	4 -A23
	4	32	4 -B09
1208218-6	4	68	4 -C21
	4	96	4 -E01
1208220-2	4	66	4 -C19
	4	130	4 -F11
1208222-8	4	66	4 -C19
	4	136	4 -F17
1208227-7	4	80	4 -D09
1208253-3	4	64	4 -C17
	4	106	4 -E11
1208254-1	4	66	4 -C19
	4	80	4 -D09
1208259-0	4	22	4 -A23
	4	32	4 -B09
1208262-4	4	66	4 -C19
	4	92	4 -D21
1208282-2	4	26	4 -B03
	4	56	4 -C09

Artikel nr Part No	Gr Gr	Sida Page	Koord. Grid
1208283-0	4	26	4 -B03
	4	56	4 -C09
1208284-8	4	66	4 -C19
	4	130	4 -F11
1208289-7	4	22	4 -A23
	4	32	4 -B09
1208292-1	4	26	4 -B03
	4	56	4 -C09
1208319-2	4	66	4 -C19
	4	136	4 -F17
1208320-0	4	66	4 -C19
	4	130	4 -F11
1208326-7	4	30	4 -B07
	4	40	4 -B17
1208327-5	4	26	4 -B03
	4	56	4 -C09
1208355-6	4	22	4 -A23
	4	32	4 -B09
1208356-4	4	64	4 -C17
	4	130	4 -F11
1208357-2	4	66	4 -C19
	4	136	4 -F17
1208358-0	4	66	4 -C19
	4	136	4 -F17
1208378-8	4	66	4 -C19
	4	140	4 -F21
1208382-0	4	30	4 -B07
	4	40	4 -B17
1209230-0	4	40	4 -B17
1209247-4	4	24	4 -B01
1209257-3	4	22	4 -A23
1209277-1	4	202	4 -I11
1209287-0	4	202	4 -I11
1209293-8	4	24	4 -B01
	4	42	4 -B19
	4	200	4 -I09
1209296-1	4	32	4 -B09
	4	40	4 -B17
1209299-5	4	186	4 -H19
	4	190	4 -H23
1209300-1	4	182	4 -H15
	4	190	4 -H23
1209306-8	4	184	4 -H17
	4	190	4 -H23
1209310-0	4	36	4 -B13
1209332-4	4	40	4 -B17
1209355-5	4	200	4 -I09
1209357-1	4	200	4 -I09
1209359-7	4	200	4 -I09
1209361-3	4	48	4 -C01
(1209377)	4	56	4 -C09
1209378-7	4	40	4 -B17
1209385-2	4	40	4 -B17
1209386-0	4	40	4 -B17
1209388-6	4	40	4 -B17
1209392-8	4	42	4 -B19
1209444-7	4	184	4 -H17
	4	190	4 -H23
1209450-4	4	56	4 -C09
1209451-2	4	56	4 -C09
1209452-0	4	56	4 -C09
1209453-8	4	56	4 -C09
1209457-9	4	42	4 -B19
1209458-7	4	40	4 -B17
1209466-0	4	60	4 -C13
1209467-8	4	60	4 -C13
1209475-1	4	42	4 -B19
1209477-7	4	36	4 -B13

Nummerregister — Numerical register

Grupp / Group: 10b — Sida / Page: 37

1984-12

Artikel nr Part No	Gr Gr	Sida Page	Koord. Grid
1209477-7	4	42	4 -B19
1209484-3	4	60	4 -C13
1209489-2	4	32	4 -B09
1209530-3	4	40	4 -B17
1209535-2	4	42	4 -B19
(1209592)	4	56	4 -C09
1209638-4	4	44	4 -B21
	4	48	4 -C01
1209646-7	4	30	4 -B07
1209660-8	4	4	4 -A05
1209674-9	4	48	4 -C01
1209678-0	4	48	4 -C01
1209700-2	4	24	4 -B01
	4	30	4 -B07
1209714-3	4	4	4 -A05
	4	10	4 -A11
(1209715)	4	4	4 -A05
1209720-0	4	56	4 -C09
1209726-7	4	60	4 -C13
	10a	48	8 -J13
1209727-5	4	40	4 -B17
1209750-7	4	44	4 -B21
	4	48	4 -C01
1209755-6	4	42	4 -B19
1209758-0	4	182	4 -H15
	4	190	4 -H23
1209759-8	4	184	4 -H17
	4	190	4 -H23
1209760-6	4	4	4 -A05
	4	10	4 -A11
1209761-4	4	4	4 -A05
	4	10	4 -A11
1209767-1	4	42	4 -B19
1209772-1	4	202	4 -I11
1209779-6	4	34	4 -B11
1209780-4	4	32	4 -B09
1209794-5	4	184	4 -H17
1209802-6	4	48	4 -C01
1209814-1	4	190	4 -H23
1209872-9	4	4	4 -A05
1209874-5	4	4	4 -A05
1209876-0	4	34	4 -B11
	4	40	4 -B17
1209882-8	4	58	4 -C11
1209884-4	4	4	4 -A05
	4	10	4 -A11
1209886-9	4	4	4 -A05
1209933-9	6	16	5 -A17
1210068-1	3	150	3 -G07
	3	158	3 -G15
(1210134)	3	146	3 -G03
1210139-0	3	118	3 -E23
	3	128	3 -F09
	3	132	3 -F13
	3	134	3 -F15
	3	138	3 -F19
	3	140	3 -F21
1210167-1	3	172	3 -H05
	3	176	3 -H09
	3	188	3 -H21
1210190-3	9	26	8 -B03
1210204-2	9	28	8 -B05
1210210-9	2c	56	2 -C09
	9	14	8 -A15
1210213-3	9	14	8 -A15
1210423-8	8	268	6 -C11
1210435-2	8	268	6 -C11
1210439-4	8	302	6 -D21

Artikel nr Part No	Gr Gr	Sida Page	Koord. Grid
1210439-4	8	308	6 -E03
	8	312	6 -E07
	8	318	6 -E13
	8	322	6 -E17
	8	324	6 -E19
	8	330	6 -F01
	8	334	6 -F05
	8	336	6 -F07
	8	340	6 -F11
	8	356	6 -G03
	8	362	6 -G09
	8	368	6 -G15
	8	374	6 -G21
	8	378	6 -H01
	8	384	6 -H07
	8	388	6 -H11
	8	392	6 -H15
	8	396	6 -H19
	8	400	6 -H23
	8	404	6 -I03
	8	414	6 -I13
	8	418	6 -I17
	8	422	6 -I21
	8	426	6 -J01
	8	428	6 -J03
	8	430	6 -J05
	8	444	6 -J19
	8	450	6 -K01
	8	456	6 -K07
	8	462	6 -K13
	8	466	6 -K17
	8	468	6 -K19
	8	470	6 -K21
	8	472	6 -K23
	8	478	6 -L05
	8	484	7 -A03
	8	488	7 -A07
	8	490	7 -A09
	8	492	7 -A11
	8	494	7 -A13
	8	496	7 -A15
	8	500	7 -A19
	8	506	7 -B01
	8	510	7 -B05
	8	512	7 -B07
	8	516	7 -B11
	8	518	7 -B13
	8	520	7 -B15
	8	522	7 -B17
1210473-3	9	126	8 -F07
	9	130	8 -F11
	9	136	8 -F17
	9	140	8 -F21
	9	142	8 -F23
1210476-6	8	526	7 -B21
	8	534	7 -C05
	8	540	7 -C11
1210477-4	8	576	7 -D23
1210478-2	8	576	7 -D23
1210484-0	8	580	7 -E03
	8	584	7 -E07
1210500-3	8	570	7 -D17
1210572-2	9	124	8 -F05
	9	128	8 -F09
	9	134	8 -F15
	9	138	8 -F19
	9	142	8 -F23
1210580-5	8	530	7 -C01

Artikel nr Part No	Gr Gr	Sida Page	Koord. Grid
1210580-5	8	536	7 -C07
1210581-3	8	530	7 -C01
	8	536	7 -C07
1210690-2	3	192	3 -I01
	8	258	6 -C01
	8	262	6 -C05
1210713-2	8	270	6 -C13
1210905-4	8	274	6 -C17
	8	282	6 -D01
1210999-7	9	124	8 -F05
	9	130	8 -F11
	9	134	8 -F15
	9	138	8 -F19
	9	142	8 -F23
1211081-3	9	20	8 -A21
1211120-9	8	596	7 -E19
1211139-9	8	138	5 -I09
1211162-1	8	68	5 -F11
1211163-9	8	68	5 -F11
1211175-3	2c	94	2 -D23
1211290-0	9	26	8 -B03
1211303-1	9	20	8 -A21
1211311-4	9	26	8 -B03
1211392-4	2c	166	2 -G23
1211490-6	9	20	8 -A21
1211491-4	9	20	8 -A21
1211514-3	8	44	5 -E11
1211576-2	8	94	5 -G13
1211577-0	8	94	5 -G13
1211596-0	2d	32	2 -K17
	9	28	8 -B05
1211598-6	3	192	3 -I01
1211599-4	2c	132	2 -F13
	2c	136	2 -F17
	2c	140	2 -F21
	2c	146	2 -G03
	2c	148	2 -G05
	2c	152	2 -G09
	2c	158	2 -G15
	9	20	8 -A21
	9	22	8 -A23
	9	26	8 -B03
1211600-0	9	6	8 -A07
1211602-6	9	24	8 -B01
1211604-2	9	30	8 -B07
	9	40	8 -B17
	9	46	8 -B23
	9	52	8 -C05
	9	56	8 -C09
1211637-2	3	114	3 -E19
1211659-6	9	26	8 -B03
1211660-4	9	26	8 -B03
1211661-2	9	26	8 -B03
1211662-0	9	26	8 -B03
1211668-7	8	54	5 -E21
	8	62	5 -F05
	8	66	5 -F09
1211785-9	3	236	3 -J21
	8	596	7 -E19
1211880-8	8	50	5 -E17
	8	594	7 -E17
	8	596	7 -E19
1211902-0	8	68	5 -F11
1211903-8	8	68	5 -F11
1211935-0	8	54	5 -E21
	8	58	5 -F01
	8	62	5 -F05
1211936-8	8	54	5 -E21

Artikel nr Part No	Gr Gr	Sida Page	Koord. Grid
1211936-8	8	58	5 -F01
	8	62	5 -F05
1211945-9	9	36	8 -B13
1211976-4	8	102	5 -G21
1212189-3	4	6	4 -A07
(1212199)	5	30	4 -K07
1212200-8	5	30	4 -K07
(1212207)	5	8	4 -J09
1212388-1	4	194	4 -I03
1212402-0	4	196	4 -I05
1212421-0	3	144	3 -G01
	3	152	3 -G09
1212426-9	4	198	4 -I07
1212427-7	4	198	4 -I07
1212521-7	3	170	3 -H03
1212529-0	3	170	3 -H03
	3	174	3 -H07
1212530-8	3	150	3 -G07
	3	158	3 -G15
(1212533)	9	26	8 -B03
(1212534)	9	26	8 -B03
1212542-3	3	146	3 -G03
1212563-9	3	228	3 -J13
(1212582)	3	146	3 -G03
1212593-6	3	146	3 -G03
	3	154	3 -G11
(1212613)	2c	116	2 -E21
1212657-9	3	92	3 -D21
	3	94	3 -D23
1212692-6	3	86	3 -D15
	3	100	3 -E05
1212727-0	3	220	3 -J05
	9	34	8 -B11
	9	48	8 -C01
1212744-5	3	74	3 -D03
1212745-2	3	100	3 -E05
1212751-0	3	100	3 -E05
1212754-4	3	100	3 -E05
1212760-1	3	100	3 -E05
1212770-0	3	146	3 -G03
	3	154	3 -G11
1212823-7	3	86	3 -D15
	3	90	3 -D19
1212854-2	3	238	3 -J23
1212859-1	3	154	3 -G11
	9	26	8 -B03
	9	28	8 -B05
1212865-8	3	234	3 -J19
1212888-0	3	234	3 -J19
1212894-8	3	234	3 -J19
1212899-7	3	234	3 -J19
(1212900)	3	234	3 -J19
1212901-1	3	242	3 -K03
1212903-7	3	100	3 -E05
(1212904)	3	234	3 -J19
(1212905)	3	234	3 -J19
	3	244	3 -K05
1212931-8	3	150	3 -G07
	3	158	3 -G15
1212957-3	3	142	3 -F23
	3	160	3 -G17
	3	162	3 -G19
	3	164	3 -G21
	9	34	8 -B11
	9	42	8 -B19
	9	48	8 -C01
	9	58	8 -C11
	9	118	8 -E23

Sida / Page: 38 — Grupp / Group: 10b — Nummerregister / Numerical register — 1984-12

Artikel nr Part No	Gr Gr	Sida Page	Koord. Grid
1212958-1	3	234	3 -J19
1212978-9	3	146	3 -G03
	3	154	3 -G11
1213056-3	8	92	5 -G11
1213057-1	8	92	5 -G11
1213058-9	8	92	5 -G11
1213059-7	8	92	5 -G11
1213060-5	8	92	5 -G11
1213061-3	8	92	5 -G11
1213062-1	8	92	5 -G11
1213063-9	8	92	5 -G11
1213111-6	8	104	5 -G23
1213114-0	8	94	5 -G13
1213115-7	8	96	5 -G15
1213116-5	8	94	5 -G13
1213117-3	8	96	5 -G15
1213150-4	8	214	6 -A05
	8	226	6 -A17
1213151-2	8	214	6 -A05
	8	226	6 -A17
1213154-6	8	110	5 -H05
1213202-3	8	106	5 -H01
	8	110	5 -H05
	8	256	6 -B23
	8	264	6 -C07
1213230-4	8	100	5 -G19
1213240-3	8	110	5 -H05
	10a	86	8 -L03
1213269-2	8	110	5 -H05
1213332-8	8	180	5 -K03
	8	184	5 -K07
	8	196	5 -K19
	8	206	5 -L05
	8	216	6 -A07
	8	224	6 -A15
1213351-8	8	194	5 -K17
1213352-6	8	194	5 -K17
1213365-8	8	214	6 -A05
1213366-6	8	214	6 -A05
1213367-4	8	214	6 -A05
1213368-2	8	214	6 -A05
1213369-0	8	214	6 -A05
1213370-8	8	214	6 -A05
(1213371)	8	596	7 -E19
1213378-1	8	178	5 -K01
1213379-9	8	178	5 -K01
1213454-0	8	44	5 -E11
1213462-3	8	530	7 -C01
	8	534	7 -C05
1213463-1	8	530	7 -C01
	8	536	7 -C07
1213474-8	8	136	5 -I07
1213475-5	8	136	5 -I07
1213476-3	8	530	7 -C01
	8	536	7 -C07
1213515-8	8	82	5 -G01
1213516-6	8	82	5 -G01
1213519-0	8	50	5 -E17
1213520-8	8	50	5 -E17
(1213545)	8	138	5 -I09
1213550-5	8	138	5 -I09
1213551-3	8	138	5 -I09
1213620-6	8	290	6 -D09
1213622-2	8	290	6 -D09
1213663-6	8	180	5 -K03
	8	184	5 -K07
	8	196	5 -K19
	8	206	5 -L05

Artikel nr Part No	Gr Gr	Sida Page	Koord. Grid
1213663-6	8	216	6 -A07
	8	224	6 -A15
1213665-1	8	180	5 -K03
	8	184	5 -K07
	8	196	5 -K19
	8	206	5 -L05
	8	216	6 -A07
	8	224	6 -A15
1213666-9	8	180	5 -K03
	8	184	5 -K07
	8	196	5 -K19
	8	206	5 -L05
	8	216	6 -A07
	8	224	6 -A15
1213674-3	8	102	5 -G21
1213675-0	8	102	5 -G21
1213676-8	8	102	5 -G21
1213677-6	8	102	5 -G21
1213709-7	8	94	5 -G13
	8	102	5 -G21
1213710-5	8	94	5 -G13
	8	102	5 -G21
1213711-3	8	94	5 -G13
	8	102	5 -G21
1213723-8	2c	166	2 -G23
	8	94	5 -G13
	8	102	5 -G21
1213802-0	8	102	5 -G21
1213803-8	8	102	5 -G21
1213819-4	8	50	5 -E17
	8	594	7 -E17
	8	596	7 -E19
1213870-7	8	290	6 -D09
1213920-0	8	92	5 -G11
	8	102	5 -G21
1213943-2	3	122	3 -F03
	3	124	3 -F05
1213978-8	8	56	5 -E23
	8	60	5 -F03
	8	64	5 -F07
1213984-6	8	76	5 -F19
	8	78	5 -F21
	8	80	5 -F23
1213987-9	3	108	3 -E13
	3	112	3 -E17
	3	114	3 -E19
1214023-2	9	20	8 -A21
(1214033)	3	8	3 -A09
	3	20	3 -A21
1214037-2	9	20	8 -A21
1214057-0	9	30	8 -B07
	9	46	8 -B23
	9	52	8 -C05
	9	56	8 -C09
1214059-6	9	20	8 -A21
	9	22	8 -A23
1214060-4	9	20	8 -A21
	9	22	8 -A23
(1214061)	8	252	6 -B19
	9	160	8 -G17
1214079-4	9	58	8 -C11
(1214086)	9	56	8 -C09
1214128-9	3	86	3 -D15
	3	90	3 -D19
1214180-0	9	82	8 -D11
(1214223)	8	252	6 -B19
1214230-3	9	8	8 -A09
1214283-2	8	252	6 -B19

Artikel nr Part No	Gr Gr	Sida Page	Koord. Grid
1214284-0	8	252	6 -B19
1214300-4	9	8	8 -A09
1214462-2	9	22	8 -A23
1214491-1	9	14	8 -A15
1214492-9	9	14	8 -A15
1214493-7	9	6	8 -A07
1214494-5	9	6	8 -A07
(1214495)	9	24	8 -B01
1214496-0	3	168	3 -H01
1214500-9	3	234	3 -J19
1214665-0	3	172	3 -H05
	3	176	3 -H09
	3	180	3 -H13
1214667-6	3	170	3 -H03
	3	174	3 -H07
1214721-1	9	20	8 -A21
1214722-9	3	192	3 -I01
1214727-8	9	6	8 -A07
	9	14	8 -A15
1214741-9	3	148	3 -G05
	3	158	3 -G15
1214754-2	9	20	8 -A21
1214755-9	9	20	8 -A21
1214756-7	9	20	8 -A21
	9	106	8 -E11
1214757-5	9	20	8 -A21
(1214764)	9	34	8 -B11
	9	48	8 -C01
	9	58	8 -C11
1214764-1	9	118	8 -E23
1214820-1	9	8	8 -A09
	9	14	8 -A15
1214829-2	3	74	3 -D03
1214833-4	3	74	3 -D03
1214834-2	3	74	3 -D03
1214835-9	3	74	3 -D03
(1214838)	3	74	3 -D03
1214839-1	3	74	3 -D03
1214841-7	3	74	3 -D03
1214843-3	3	76	3 -D05
1214844-1	3	76	3 -D05
1214850-8	3	76	3 -D05
1214851-6	9	30	8 -B07
	9	40	8 -B17
	9	46	8 -B23
	9	52	8 -C05
	9	56	8 -C09
1214859-9	3	168	3 -H01
1214882-1	8	254	6 -B21
1214887-0	8	254	6 -B21
1214918-3	3	168	3 -H01
(1214936)	3	170	3 -H03
(1214937)	3	172	3 -H05
(1214938)	3	170	3 -H03
(1214939)	3	170	3 -H03
1214948-0	3	234	3 -J19
1214960-5	3	100	3 -E05
	3	104	3 -E09
1214970-4	9	22	8 -A23
1215001-7	9	56	8 -C09
1215002-5	9	56	8 -C09
1215004-1	9	56	8 -C09
1215005-8	9	48	8 -C01
	9	52	8 -C05
	9	56	8 -C09
1215008-2	9	52	8 -C05
1215013-2	9	62	8 -C15
1215014-0	9	62	8 -C15

Artikel nr Part No	Gr Gr	Sida Page	Koord. Grid
1215016-5	9	56	8 -C09
1215017-3	3	148	3 -G05
1215020-7	9	32	8 -B09
	9	40	8 -B17
	9	46	8 -B23
	9	52	8 -C05
1215021-5	9	52	8 -C05
(1215023)	9	30	8 -B07
	9	46	8 -B23
	9	52	8 -C05
1215024-9	9	30	8 -B07
	9	40	8 -B17
	9	46	8 -B23
	9	52	8 -C05
	9	56	8 -C09
1215025-6	9	30	8 -B07
	9	32	8 -B09
	9	40	8 -B17
	9	46	8 -B23
	9	48	8 -C01
	9	52	8 -C05
	9	56	8 -C09
1215026-4	9	30	8 -B07
	9	32	8 -B09
	9	40	8 -B17
	9	42	8 -B19
	9	46	8 -B23
	9	48	8 -C01
	9	52	8 -C05
	9	56	8 -C09
1215027-2	9	32	8 -B09
	9	42	8 -B19
1215028-0	9	30	8 -B07
	9	40	8 -B17
	9	46	8 -B23
	9	52	8 -C05
	9	56	8 -C09
1215050-4	3	220	3 -J05
1215113-0	9	20	8 -A21
1215114-8	9	52	8 -C05
	9	56	8 -C09
(1215134)	3	146	3 -G03
	9	26	8 -B03
	9	28	8 -B05
(1215136)	9	22	8 -A23
1215138-7	3	146	3 -G03
1215139-5	9	36	8 -B13
	9	38	8 -B15
1215143-7	8	258	6 -C01
1215146-0	3	76	3 -D05
1215147-8	3	76	3 -D05
1215164-3	9	28	8 -B05
1215169-2	3	146	3 -G03
	3	154	3 -G11
1215170-0	3	146	3 -G03
	3	154	3 -G11
1215172-6	8	254	6 -B21
1215207-0	3	8	3 -A09
	3	14	3 -A15
1215208-8	3	20	3 -A21
1215237-7	8	252	6 -B19
1215239-3	8	252	6 -B19
1215245-0	8	258	6 -C01
	8	260	6 -C03
(1215246)	8	258	6 -C01
1215251-8	8	258	6 -C01
1215254-2	9	8	8 -A09
1215261-7	9	14	8 -A15

Nummerregister — Numerical register

Grupp / Group: 10b — Sida / Page: 39

1984-12

Artikel nr Part No	Gr Gr	Sida Page	Koord. Grid
1215262-5	9	14	8 -A15
1215265-8	9	14	8 -A15
1215267-4	8	592	7 -E15
	8	594	7 -E17
	8	596	7 -E19
1215268-2	9	32	8 -B09
	9	42	8 -B19
	9	46	8 -B23
	9	52	8 -C05
	9	56	8 -C09
1215272-4	3	146	3 -G03
1215278-1	3	210	3 -I19
1215281-5	3	74	3 -D03
1215282-3	3	74	3 -D03
(1215283)	3	150	3 -G07
1215283-1	3	150	3 -G07
(1215290)	9	56	8 -C09
1215301-1	3	242	3 -K03
1215304-5	3	170	3 -H03
	3	174	3 -H07
1215305-2	3	170	3 -H03
	3	174	3 -H07
(1215311)	9	14	8 -A15
(1215312)	9	14	8 -A15
(1215313)	9	6	8 -A07
(1215314)	9	6	8 -A07
1215315-1	3	236	3 -J21
	9	84	8 -D13
1215318-5	3	150	3 -G07
1215326-8	3	80	3 -D09
1215345-8	8	258	6 -C01
	8	260	6 -C03
1215351-6	3	228	3 -J13
1215362-3	3	74	3 -D03
1215363-1	3	74	3 -D03
1215365-6	8	258	6 -C01
1215377-1	9	20	8 -A21
1215380-5	8	258	6 -C01
1215405-0	3	170	3 -H03
	3	174	3 -H07
1215406-8	3	170	3 -H03
	3	174	3 -H07
1215408-4	3	170	3 -H03
	3	174	3 -H07
1215411-8	3	170	3 -H03
	3	174	3 -H07
1215413-4	3	170	3 -H03
	3	174	3 -H07
1215414-2	3	170	3 -H03
	3	174	3 -H07
1215419-1	9	22	8 -A23
1215420-9	9	22	8 -A23
1215421-7	9	12	8 -A13
(1215422)	9	12	8 -A13
1215425-8	9	22	8 -A23
1215429-0	9	22	8 -A23
(1215431)	9	22	8 -A23
(1215432)	9	22	8 -A23
1215438-1	9	12	8 -A13
	9	14	8 -A15
	9	22	8 -A23
(1215441)	9	12	8 -A13
(1215442)	9	12	8 -A13
1215457-1	9	48	8 -C01
	9	54	8 -C07
	9	58	8 -C11
1215458-9	9	46	8 -B23
	9	48	8 -C01

Artikel nr Part No	Gr Gr	Sida Page	Koord. Grid
1215458-9	9	54	8 -C07
	9	58	8 -C11
	9	62	8 -C15
1215459-7	9	46	8 -B23
	9	48	8 -C01
	9	54	8 -C07
	9	58	8 -C11
	9	62	8 -C15
1215464-7	3	234	3 -J19
1215465-4	9	22	8 -A23
1215466-2	9	12	8 -A13
	9	14	8 -A15
	9	22	8 -A23
1215467-0	9	14	8 -A15
1215468-8	9	14	8 -A15
1215498-5	9	22	8 -A23
1215505-7	3	236	3 -J21
1215509-9	9	124	8 -F05
	9	130	8 -F11
	9	136	8 -F17
	9	140	8 -F21
1215512-3	8	258	6 -C01
	8	266	6 -C09
1215513-1	8	258	6 -C01
	8	266	6 -C09
1215514-9	8	258	6 -C01
	8	266	6 -C09
1215516-4	9	6	8 -A07
	9	20	8 -A21
1215518-0	9	12	8 -A13
1215520-6	8	258	6 -C01
	8	266	6 -C09
1215523-0	8	254	6 -B21
1215546-1	3	166	3 -G23
1215548-7	3	166	3 -G23
1215561-0	3	168	3 -H01
1215563-6	3	168	3 -H01
1215591-7	9	22	8 -A23
(1215612)	3	148	3 -G05
(1215613)	3	132	3 -F13
	3	160	3 -G17
1215617-0	8	252	6 -B19
1215618-8	8	252	6 -B19
1215621-2	3	86	3 -D15
	3	90	3 -D19
1215660-0	3	86	3 -D15
	3	90	3 -D19
1215661-8	3	86	3 -D15
	3	90	3 -D19
1215673-3	9	22	8 -A23
1215675-8	9	22	8 -A23
1215677-4	9	22	8 -A23
(1215678)	9	22	8 -A23
1215679-0	9	22	8 -A23
1215682-4	9	24	8 -B01
1215683-2	9	56	8 -C09
1215710-3	3	86	3 -D15
1215711-1	3	86	3 -D15
1215712-9	3	86	3 -D15
1215713-7	3	86	3 -D15
1215736-8	9	30	8 -B07
	9	40	8 -B17
	9	46	8 -B23
	9	52	8 -C05
	9	56	8 -C09
(1215737)	3	160	3 -G17
1215745-9	3	74	3 -D03
(1215747)	3	168	3 -H01

Artikel nr Part No	Gr Gr	Sida Page	Koord. Grid
1215748-3	3	168	3 -H01
1215989-3	9	26	8 -B03
1215995-0	3	76	3 -D05
1215996-8	3	76	3 -D05
1216094-1	4	194	4 -I03
	4	200	4 -I09
1216095-8	4	194	4 -I03
	4	200	4 -I09
1216096-6	4	192	4 -I01
	4	200	4 -I09
1216097-4	4	194	4 -I03
	4	200	4 -I09
1216098-2	4	192	4 -I01
	4	200	4 -I09
1216099-0	4	206	4 -I15
1216100-6	4	206	4 -I15
1216101-4	4	206	4 -I15
1216102-2	4	206	4 -I15
1216103-0	4	194	4 -I03
	4	200	4 -I09
1216104-8	4	194	4 -I03
	4	200	4 -I09
1216105-5	4	194	4 -I03
	4	200	4 -I09
1216106-3	4	194	4 -I03
	4	200	4 -I09
1216108-9	4	194	4 -I03
	4	200	4 -I09
1216111-3	4	192	4 -I01
	4	200	4 -I09
1216112-1	4	206	4 -I15
1216117-0	4	206	4 -I15
1216118-8	4	194	4 -I03
	4	200	4 -I09
1216119-6	4	192	4 -I01
1216120-4	4	206	4 -I15
1216123-8	4	194	4 -I03
	4	200	4 -I09
1216127-9	4	192	4 -I01
	4	200	4 -I09
1216128-7	4	206	4 -I15
1216129-5	4	192	4 -I01
	4	200	4 -I09
1216130-3	4	206	4 -I15
1216131-1	4	194	4 -I03
	4	200	4 -I09
1216132-9	4	192	4 -I01
1216135-2	4	192	4 -I01
	4	200	4 -I09
1216136-0	4	192	4 -I01
	4	200	4 -I09
1216137-8	4	206	4 -I15
1216138-6	4	192	4 -I01
	4	200	4 -I09
1216151-9	4	192	4 -I01
	4	200	4 -I09
1216155-0	4	192	4 -I01
	4	200	4 -I09
1216159-2	4	192	4 -I01
	4	200	4 -I09
1216160-0	4	192	4 -I01
	4	200	4 -I09
1216162-6	4	194	4 -I03
	4	200	4 -I09
1217079-1	4	202	4 -I11
1217099-9	4	204	4 -I13
1217606-1	4	190	4 -H23
1218002-2	2a	78	1 -G07

Artikel nr Part No	Gr Gr	Sida Page	Koord. Grid
1218003-0	2a	78	1 -G07
1218004-8	2a	66	1 -F19
1218005-5	2a	72	1 -G01
	2a	78	1 -G07
1218006-3	2a	78	1 -G07
1218018-8	2a	72	1 -G01
1218019-6	2a	72	1 -G01
	2b	12	1 -I13
1218020-4	2a	72	1 -G01
(1218022)	3	166	3 -G23
1218023-8	2a	72	1 -G01
1218026-1	2a	72	1 -G01
1218027-9	2a	72	1 -G01
1218033-7	2a	78	1 -G07
1218034-5	2a	76	1 -G05
1218035-2	2a	76	1 -G05
1218036-0	2a	76	1 -G05
1218043-6	2a	74	1 -G03
1218049-3	2a	92	1 -G21
1218054-3	2a	92	1 -G21
1218055-0	2a	92	1 -G21
1218056-8	2a	92	1 -G21
1218064-2	2a	78	1 -G07
1218071-7	3	18	3 -A19
1218072-5	3	18	3 -A19
1218076-6	2a	92	1 -G21
1218077-4	2a	72	1 -G01
1218100-4	2a	92	1 -G21
1218102-0	2a	78	1 -G07
1218114-5	2a	92	1 -G21
1218116-0	2a	74	1 -G03
1218122-8	2b	12	1 -I13
1218123-6	2a	80	1 -G09
1218124-4	2a	74	1 -G03
1218127-7	2a	80	1 -G09
1218128-5	2a	66	1 -F19
1218135-0	2a	78	1 -G07
1218136-8	2a	78	1 -G07
1218137-6	2a	78	1 -G07
1218138-4	2a	78	1 -G07
1218139-2	2a	78	1 -G07
1218140-0	2a	78	1 -G07
1218141-8	2a	78	1 -G07
1218142-6	2a	78	1 -G07
1218143-4	2a	78	1 -G07
1218144-2	2a	78	1 -G07
1218146-7	2a	72	1 -G01
1218153-3	2a	78	1 -G07
1218154-1	2a	78	1 -G07
1218155-8	2a	78	1 -G07
1218156-6	2a	78	1 -G07
1218157-4	2a	78	1 -G07
1218158-2	2b	12	1 -I13
1218159-0	2a	72	1 -G01
1218160-8	2b	12	1 -I13
1218164-0	2a	72	1 -G01
1218165-7	2a	78	1 -G07
1218166-5	2a	78	1 -G07
1218167-3	2a	78	1 -G07
1218168-1	2a	78	1 -G07
1218169-9	2a	78	1 -G07
1218171-5	2a	88	1 -G17
(1218173)	2a	78	1 -G07
1218175-6	2a	92	1 -G21
1218179-8	2c	54	2 -C07
1218181-4	2a	90	1 -G19
1218182-2	2a	78	1 -G07
1218183-0	2a	78	1 -G07

Artikel nr Part No	Gr Gr	Sida Page	Koord. Grid
1218184-8	2a	78	1 -G07
1218185-5	2c	50	2 -C03
1218186-3	2a	92	1 -G21
1218190-5	3	166	3 -G23
1218191-3	2a	72	1 -G01
	2b	12	1 -I13
1218192-1	2a	72	1 -G01
	2b	12	1 -I13
1218193-9	2a	78	1 -G07
1218597-1	2c	78	2 -D07
1218615-1	2c	116	2 -E21
	2c	118	2 -E23
	2c	120	2 -F01
	2c	122	2 -F03
	2c	124	2 -F05
	2c	126	2 -F07
1218618-5	2c	116	2 -E21
	2c	118	2 -E23
	2c	120	2 -F01
	2c	122	2 -F03
	2c	124	2 -F05
	2c	126	2 -F07
1218625-0	2c	182	2 -H15
1218716-7	5	16	4 -J17
1218739-9	3	34	3 -B11
	3	44	3 -B21
1219000-5	2a	26	1 -E03
1219003-9	2c	120	2 -F01
1219006-2	2c	120	2 -F01
1219032-8	2a	38	1 -E15
1219037-7	2c	198	2 -I07
	2c	202	2 -I11
1219060-9	2c	116	2 -E21
1219062-5	2c	116	2 -E21
1219067-4	4	178	4 -H11
1219088-0	2c	114	2 -E19
	2c	128	2 -F09
1219090-6	2c	20	2 -A21
1219091-4	9	36	8 -B13
1219092-2	9	36	8 -B13
1219093-0	9	36	8 -B13
1219099-7	3	6	3 -A07
	3	18	3 -A19
1219109-4	9	36	8 -B13
1219112-8	2c	120	2 -F01
1219113-6	2c	116	2 -E21
1219143-3	2c	24	2 -B01
1219148-2	2a	26	1 -E03
1219149-0	2a	30	1 -E07
1219157-3	4	178	4 -H11
1219158-1	4	178	4 -H11
(1219160)	2c	22	2 -A23
1219230-8	3	6	3 -A07
	3	12	3 -A13
1219237-3	2a	26	1 -E03
1219247-2	9	36	8 -B13
1219261-3	2c	182	2 -H15
	2c	186	2 -H19
	2c	192	2 -I01
	2c	194	2 -I03
	2c	198	2 -I07
	2c	202	2 -I11
(1219263)	2c	182	2 -H15
	2c	186	2 -H19
	2c	198	2 -I07
	2c	202	2 -I11
1219263-9	2c	194	2 -I03
(1219269)	2c	186	2 -H19
(1219269)	2c	202	2 -I11
	2c	210	2 -I19
	2c	218	2 -J03
1219269-6	2c	182	2 -H15
1219271-2	2c	182	2 -H15
	2c	186	2 -H19
	2c	192	2 -I01
	2c	194	2 -I03
	2c	202	2 -I11
	2c	210	2 -I19
	2c	218	2 -J03
	2c	222	2 -J07
1219276-1	2c	182	2 -H15
	2c	188	2 -H21
	2c	192	2 -I01
	2c	194	2 -I03
	2c	196	2 -I05
	2c	200	2 -I09
	2c	202	2 -I11
	2c	210	2 -I19
	2c	212	2 -I21
	2c	216	2 -J01
	2c	218	2 -J03
	2c	220	2 -J05
	2c	222	2 -J07
1219286-0	2a	28	1 -E05
	2a	74	1 -G03
1219291-0	2c	198	2 -I07
	2c	212	2 -I21
1219292-8	2d	14	2 -J23
	3	6	3 -A07
	3	20	3 -A21
	3	236	3 -J21
1219322-3	2a	12	1 -D13
	2a	38	1 -E15
1219350-4	2a	38	1 -E15
1219368-6	2a	26	1 -E03
1219375-1	2d	12	2 -J21
	2d	14	2 -J23
	3	14	3 -A15
(1219395)	2a	54	1 -F07
1219396-7	2a	48	1 -F01
	2a	54	1 -F07
1219397-5	2a	48	1 -F01
1219409-8	2a	46	1 -E23
1219522-8	6	20	5 -A21
1219532-7	2a	60	1 -F13
1219533-5	2c	182	2 -H15
	2c	186	2 -H19
	2c	198	2 -I07
1219536-8	2a	60	1 -F13
1219547-5	2c	116	2 -E21
	2c	118	2 -E23
	2c	120	2 -F01
	2c	122	2 -F03
1219554-1	2a	48	1 -F01
	2a	52	1 -F05
	2a	54	1 -F07
1219565-7	2c	182	2 -H15
	2c	186	2 -H19
1219566-5	2c	124	2 -F05
	2c	126	2 -F07
1219567-3	3	6	3 -A07
	3	12	3 -A13
	3	18	3 -A19
1219574-9	2d	8	2 -J17
1219619-2	2d	4	2 -J13
1219647-3	2a	60	1 -F13
1219648-1	2a	36	1 -E13
	2a	54	1 -F07
1219654-9	9	6	8 -A07
	9	14	8 -A15
1219661-4	3	24	3 -B01
	3	34	3 -B11
1219666-3	2a	60	1 -F13
1219674-7	3	6	3 -A07
	3	12	3 -A13
1219677-0	3	6	3 -A07
	3	12	3 -A13
	3	18	3 -A19
1219678-8	3	6	3 -A07
	3	12	3 -A13
1219680-4	3	6	3 -A07
	3	12	3 -A13
(1219706)	2a	38	1 -E15
1219709-1	3	242	3 -K03
1219727-3	2d	10	2 -J19
1219731-5	2c	22	2 -A23
	2c	30	2 -B07
	2c	38	2 -B15
	2c	54	2 -C07
1219733-1	2c	164	2 -G21
(1219740)	2c	78	2 -D07
(1219760)	2c	38	2 -B15
1219774-5	2a	46	1 -E23
1219778-6	3	6	3 -A07
	3	14	3 -A15
1219779-4	3	192	3 -I01
1219780-2	3	192	3 -I01
(1219798)	2c	202	2 -I11
	2c	212	2 -I21
	2c	218	2 -J03
1219813-1	2a	16	1 -D17
1219815-6	3	6	3 -A07
	3	14	3 -A15
	3	20	3 -A21
	3	236	3 -J21
1219822-2	4	178	4 -H11
1219823-0	4	178	4 -H11
1219849-5	2c	182	2 -H15
	2c	186	2 -H19
1219851-1	2c	78	2 -D07
1219852-9	3	62	3 -C15
1219887-5	2c	26	2 -B03
1219889-1	2c	26	2 -B03
1219890-9	2c	26	2 -B03
1219911-3	2c	20	2 -A21
1219912-1	2c	16	2 -A17
1219913-9	2c	16	2 -A17
1219914-7	2c	16	2 -A17
1219915-4	2b	4	1 -I05
	9	6	8 -A07
	9	14	8 -A15
1219924-6	2a	46	1 -E23
1219925-3	2a	46	1 -E23
1219946-9	2a	60	1 -F13
1219947-7	2a	60	1 -F13
1219950-1	9	36	8 -B13
1219957-6	3	26	3 -B03
	3	36	3 -B13
1219961-8	6	22	5 -A23
	6	28	5 -B05
1219962-6	6	20	5 -A21
1219964-2	6	22	5 -A23
1219966-7	6	22	5 -A23
	9	38	8 -B15
1219967-5	9	44	8 -B21
1219970-9	2c	22	2 -A23
	2c	54	2 -C07
1219971-7	9	36	8 -B13
1219972-5	9	36	8 -B13
1219974-1	9	36	8 -B13
1219990-7	2b	4	1 -I05
1220036-6	4	74	4 -D03
1220056-4	4	68	4 -C21
1220060-6	4	68	4 -C21
1220065-5	4	68	4 -C21
1220066-3	4	68	4 -C21
1220067-1	4	68	4 -C21
1220115-8	4	70	4 -C23
1220129-9	4	70	4 -C23
1220147-1	4	176	4 -H09
1220148-9	4	176	4 -H09
1220155-4	4	174	4 -H07
1220156-2	4	176	4 -H09
1220157-0	4	176	4 -H09
1220159-6	4	176	4 -H09
(1220222)	4	180	4 -H13
1220226-3	4	180	4 -H13
1220227-1	4	180	4 -H13
1220228-9	4	180	4 -H13
1220229-7	4	180	4 -H13
1220230-5	4	180	4 -H13
1220231-3	4	180	4 -H13
1220240-4	4	174	4 -H07
1220257-8	4	26	4 -B03
1220289-1	4	174	4 -H07
1220293-3	4	70	4 -C23
1220295-8	4	70	4 -C23
1220296-6	4	180	4 -H13
1220309-7	4	32	4 -B09
1220324-6	4	36	4 -B13
	4	42	4 -B19
1220333-7	4	34	4 -B11
	4	40	4 -B17
1220336-0	4	32	4 -B09
1220337-8	4	32	4 -B09
	4	40	4 -B17
1220350-1	4	32	4 -B09
	4	40	4 -B17
1220376-6	4	22	4 -A23
	4	30	4 -B07
1220431-9	4	36	4 -B13
	4	42	4 -B19
1220484-8	4	26	4 -B03
	4	30	4 -B07
	4	70	4 -C23
1220494-7	4	46	4 -B23
1220513-4	4	76	4 -D05
	4	82	4 -D11
	4	88	4 -D17
	4	92	4 -D21
	4	98	4 -E03
	4	102	4 -E07
	4	106	4 -E11
	4	130	4 -F11
	4	136	4 -F17
	4	140	4 -F21
1220613-2	4	180	4 -H13
1220646-2	4	180	4 -H13
1220731-2	4	4	4 -A05
	4	10	4 -A11
1220741-1	4	30	4 -B07
1220748-6	4	22	4 -A23

Nummerregister — Numerical register

Grupp / Group: 10b — Sida / Page: 41

1984-12

Artikel nr Part No	Gr Gr	Sida Page	Koord. Grid
(1220756)	4	38	4 -B15
1220759-3	4	8	4 -A09
	4	12	4 -A13
1220769-2	4	30	4 -B07
1220774-2	4	58	4 -C11
1220781-7	4	48	4 -C01
1220795-7	4	4	4 -A05
	4	10	4 -A11
1220802-1	4	46	4 -B23
	4	48	4 -C01
1220806-2	4	12	4 -A13
1220837-7	4	34	4 -B11
1220838-5	4	32	4 -B09
1220849-2	4	40	4 -B17
1220879-9	4	42	4 -B19
	4	48	4 -C01
1220883-1	4	40	4 -B17
1220889-8	4	56	4 -C09
1220890-6	4	58	4 -C11
1220894-8	4	48	4 -C01
1220895-5	4	34	4 -B11
	4	40	4 -B17
1220943-3	4	48	4 -C01
1220944-1	4	56	4 -C09
1220945-8	4	38	4 -B15
1220955-7	4	6	4 -A07
	4	12	4 -A13
1220969-8	4	182	4 -H15
	4	190	4 -H23
1220986-2	4	4	4 -A05
1220993-8	4	40	4 -B17
1221010-0	8	588	7 -E11
	9	124	8 -F05
	9	128	8 -F09
	9	130	8 -F11
	9	134	8 -F15
	9	138	8 -F19
	9	140	8 -F21
	9	142	8 -F23
	9	146	8 -G03
	9	150	8 -G07
	9	152	8 -G09
1221083-7	8	540	7 -C11
1221125-6	8	580	7 -E03
	8	584	7 -E07
1221165-2	9	146	8 -G03
	9	150	8 -G07
1221189-2	8	544	7 -C15
1221190-0	8	544	7 -C15
1221304-7	8	588	7 -E11
	9	124	8 -F05
	9	130	8 -F11
	9	136	8 -F17
	9	146	8 -G03
	9	150	8 -G07
(1221346)	8	528	7 -B23
	8	534	7 -C05
1221347-6	8	530	7 -C01
	8	536	7 -C07
1221403-7	3	146	3 -G03
	3	154	3 -G11
1221406-0	3	144	3 -G01
	3	152	3 -G09
1221407-8	3	144	3 -G01
	3	152	3 -G09
1221417-7	6	4	5 -A05
1221549-7	6	10	5 -A11
1221635-4	4	186	4 -H19

Artikel nr Part No	Gr Gr	Sida Page	Koord. Grid
1221647-9	6	10	5 -A11
1221660-2	4	202	4 -I11
1221670-1	6	32	5 -B09
1221677-6	6	4	5 -A05
1221711-3	6	36	5 -B13
1221713-9	5	24	4 -K01
1221714-7	5	24	4 -K01
1221749-3	2d	4	2 -J13
	2d	6	2 -J15
	2d	8	2 -J17
	2d	12	2 -J21
	2d	14	2 -J23
	2d	18	2 -K03
1221757-6	5	14	4 -J15
1221778-2	4	72	4 -D01
1221779-0	2d	40	2 -L01
1221781-6	6	54	5 -C07
1221869-9	5	30	4 -K07
1221876-4	9	154	8 -G11
1221882-2	4	198	4 -I07
1221885-5	4	198	4 -I07
1221905-1	6	34	5 -B11
1221906-9	5	16	4 -J17
(1221915)	2a	96	1 -H01
1221927-5	4	18	4 -A19
1221929-1	4	18	4 -A19
1221932-5	4	18	4 -A19
1221933-3	4	18	4 -A19
1221935-8	4	20	4 -A21
1221937-4	4	20	4 -A21
1221939-0	4	20	4 -A21
1221940-8	4	20	4 -A21
(1221941)	4	20	4 -A21
1221954-9	4	72	4 -D01
1221956-4	4	198	4 -I07
1221957-2	5	4	4 -J05
1221958-0	5	4	4 -J05
1221967-1	4	50	4 -C03
	4	52	4 -C05
	4	54	4 -C07
	4	74	4 -D03
1221980-4	2a	14	1 -D15
(1221982)	6	8	5 -A09
1221989-5	2c	82	2 -D11
	2c	84	2 -D13
	5	34	4 -K11
1221990-3	2c	82	2 -D11
	2c	84	2 -D13
1221991-1	2c	84	2 -D13
	3	20	3 -A21
1224041-2	8	568	7 -D15
1224047-9	8	572	7 -D19
1224071-9	8	574	7 -D21
1224102-2	8	270	6 -C13
1224116-2	8	574	7 -D21
1224117-0	8	574	7 -D21
1224119-6	8	574	7 -D21
1224134-5	8	268	6 -C11
1224135-2	8	268	6 -C11
1224136-0	8	268	6 -C11
1224145-1	8	574	7 -D21
1224174-1	8	574	7 -D21
1224192-3	8	574	7 -D21
1224193-1	8	574	7 -D21
(1224205)	9	150	8 -G07
1224233-5	8	572	7 -D19
	8	580	7 -E03
	8	586	7 -E09

Artikel nr Part No	Gr Gr	Sida Page	Koord. Grid
1224252-5	8	568	7 -D15
(1224323)	9	152	8 -G09
1224339-0	8	300	6 -D19
	8	304	6 -D23
	8	310	6 -E05
	8	314	6 -E09
	8	318	6 -E13
	8	322	6 -E17
	8	326	6 -E21
	8	338	6 -F09
	8	340	6 -F11
	8	346	6 -F17
	8	350	6 -F21
	8	352	6 -F23
	8	358	6 -G05
	8	364	6 -G11
	8	370	6 -G17
	8	380	6 -H03
	8	384	6 -H07
	8	388	6 -H11
	8	400	6 -H23
	8	408	6 -I07
	8	410	6 -I09
	8	414	6 -I13
	8	420	6 -I19
	8	430	6 -J05
1224357-2	9	146	8 -G03
	9	150	8 -G07
1224358-0	9	146	8 -G03
	9	150	8 -G07
1224362-2	8	122	5 -H17
1224406-7	8	574	7 -D21
	8	576	7 -D23
1224409-1	8	572	7 -D19
	8	578	7 -E01
1224412-5	8	574	7 -D21
1224416-6	8	572	7 -D19
1224417-4	8	578	7 -E01
1224418-2	8	578	7 -E01
1224419-0	8	580	7 -E03
	8	584	7 -E07
1224452-1	8	580	7 -E03
1224455-4	8	580	7 -E03
	8	584	7 -E07
1224459-6	8	284	6 -D03
	8	286	6 -D05
1224482-8	3	236	3 -J21
	8	274	6 -C17
	8	282	6 -D01
1224493-5	8	570	7 -D17
(1224517)	8	532	7 -C03
	8	538	7 -C09
(1224518)	8	532	7 -C03
	8	538	7 -C09
1224572-6	8	600	7 -E23
1224577-5	8	600	7 -E23
1224580-9	8	568	7 -D15
1224584-1	8	600	7 -E23
1224586-6	8	600	7 -E23
1224588-2	9	126	8 -F07
	9	136	8 -F17
	9	140	8 -F21
1224589-0	8	600	7 -E23
1224592-4	8	588	7 -E11
1224595-7	8	590	7 -E13
1224626-0	8	558	7 -D05
1224658-3	8	528	7 -B23
1224677-3	8	558	7 -D05

Artikel nr Part No	Gr Gr	Sida Page	Koord. Grid
1224704-5	9	124	8 -F05
	9	128	8 -F09
	9	134	8 -F15
	9	138	8 -F19
	9	142	8 -F23
	9	146	8 -G03
	9	150	8 -G07
	9	152	8 -G09
1224743-3	9	134	8 -F15
1224746-6	8	558	7 -D05
	8	564	7 -D11
1224781-3	8	284	6 -D03
1224786-2	2c	178	2 -H11
	8	42	5 -E09
	8	284	6 -D03
	8	286	6 -D05
1224789-6	9	146	8 -G03
1224808-4	8	268	6 -C11
(1224809)	8	268	6 -C11
1224817-5	8	528	7 -B23
1224818-3	8	528	7 -B23
1224820-9	8	556	7 -D03
	8	562	7 -D09
1224822-5	8	574	7 -D21
1224823-3	8	568	7 -D15
1224825-8	8	568	7 -D15
1224832-4	8	526	7 -B21
	8	532	7 -C03
	8	538	7 -C09
1224833-2	8	526	7 -B21
	8	532	7 -C03
	8	538	7 -C09
1224840-7	8	568	7 -D15
1224841-5	8	568	7 -D15
1224852-2	8	322	6 -E17
1224853-0	8	568	7 -D15
1224863-9	8	580	7 -E03
1224892-8	8	284	6 -D03
1224898-5	8	288	6 -D07
1224912-4	8	570	7 -D17
1224913-2	8	570	7 -D17
1224922-3	8	568	7 -D15
1224923-1	8	568	7 -D15
1224941-3	8	570	7 -D17
1224969-4	8	574	7 -D21
	8	576	7 -D23
1224978-5	8	608	7 -F07
1224991-8	8	568	7 -D15
1224992-6	8	588	7 -E11
1224993-4	8	588	7 -E11
1224999-1	8	290	6 -D09
1225126-0	8	274	6 -C17
	8	280	6 -C23
	8	544	7 -C15
	8	552	7 -C23
1225234-2	8	274	6 -C17
	8	280	6 -C23
	8	544	7 -C15
	8	552	7 -C23
1225672-3	8	268	6 -C11
(1225674)	8	268	6 -C11
(1225675)	8	268	6 -C11
1225678-0	8	300	6 -D19
	8	308	6 -E03
	8	322	6 -E17
	8	334	6 -F05
	8	350	6 -F21
	8	356	6 -G03

Artikel nr Part No	Gr Gr	Sida Page	Koord. Grid
1225678-0	8	362	6 -G09
	8	368	6 -G15
	8	374	6 -G21
	8	408	6 -I07
	8	414	6 -I13
	8	422	6 -I21
	8	426	6 -J01
	8	430	6 -J05
	8	438	6 -J13
	8	444	6 -J19
	8	450	6 -K01
	8	456	6 -K07
	8	462	6 -K13
	8	500	7 -A19
	8	506	7 -B01
	8	516	7 -B11
	8	520	7 -B15
	8	522	7 -B17
	9	162	8 -G19
1225679-8	8	308	6 -E03
	8	322	6 -E17
	8	334	6 -F05
	8	356	6 -G03
	8	362	6 -G09
	8	368	6 -G15
	8	374	6 -G21
	8	408	6 -I07
	8	414	6 -I13
	8	426	6 -J01
	8	444	6 -J19
	8	450	6 -K01
	8	456	6 -K07
	8	462	6 -K13
	8	500	7 -A19
	8	506	7 -B01
	8	520	7 -B15
	9	162	8 -G19
1225687-1	8	544	7 -C15
	8	548	7 -C19
1225688-9	8	544	7 -C15
	8	548	7 -C19
1225697-0	8	526	7 -B21
	8	532	7 -C03
	8	538	7 -C09
1225749-9	8	584	7 -E07
1225762-2	8	284	6 -D03
(1225768)	8	588	7 -E11
1225771-3	8	284	6 -D03
	8	286	6 -D05
(1225772)	8	526	7 -B21
	8	532	7 -C03
	8	538	7 -C09
1225778-8	8	342	6 -F13
1225848-9	9	138	8 -F19
1225851-3	9	134	8 -F15
1225854-7	9	134	8 -F15
1225858-8	9	146	8 -G03
1225859-6	9	146	8 -G03
1225860-4	9	150	8 -G07
1225861-2	9	150	8 -G07
1225862-0	9	146	8 -G03
(1225868)	8	548	7 -C19
1225875-2	9	152	8 -G09
1225876-0	9	152	8 -G09
1225877-8	9	152	8 -G09
1225898-4	9	134	8 -F15
1225899-2	9	134	8 -F15
1225911-5	8	286	6 -D05

Artikel nr Part No	Gr Gr	Sida Page	Koord. Grid
(1225912)	8	526	7 -B21
	8	532	7 -C03
	8	538	7 -C09
1225915-6	8	526	7 -B21
	8	532	7 -C03
	8	538	7 -C09
1225916-4	8	526	7 -B21
	8	532	7 -C03
	8	538	7 -C09
1225923-0	8	526	7 -B21
	8	532	7 -C03
	8	538	7 -C09
1225924-8	8	526	7 -B21
	8	532	7 -C03
	8	538	7 -C09
1225931-3	8	300	6 -D19
	8	346	6 -F17
	8	432	6 -J07
1225932-1	8	300	6 -D19
	8	346	6 -F17
	8	432	6 -J07
(1225933)	8	556	7 -D03
	8	562	7 -D09
(1225934)	8	556	7 -D03
	8	562	7 -D09
1225935-4	8	286	6 -D05
1225936-2	8	286	6 -D05
1225937-0	8	268	6 -C11
(1225938)	8	268	6 -C11
1225940-4	8	268	6 -C11
1225941-2	8	544	7 -C15
	8	552	7 -C23
1225942-0	8	544	7 -C15
	8	552	7 -C23
1225943-8	8	544	7 -C15
	8	552	7 -C23
1225944-6	8	544	7 -C15
	8	552	7 -C23
1225945-3	8	280	6 -C23
	8	544	7 -C15
	8	552	7 -C23
1225946-1	8	280	6 -C23
	8	544	7 -C15
	8	552	7 -C23
1225947-9	8	544	7 -C15
	8	554	7 -D01
1225948-7	8	544	7 -C15
	8	554	7 -D01
1225949-5	8	544	7 -C15
	8	554	7 -D01
1225950-3	8	544	7 -C15
	8	554	7 -D01
1225954-5	8	568	7 -D15
1225955-2	8	568	7 -D15
(1225960)	8	544	7 -C15
	8	548	7 -C19
(1225961)	8	544	7 -C15
	8	548	7 -C19
1225962-8	8	544	7 -C15
	8	548	7 -C19
(1225963)	8	544	7 -C15
	8	548	7 -C19
1225964-4	8	546	7 -C17
	8	552	7 -C23
(1225965)	8	546	7 -C17
	8	552	7 -C23
1225966-9	8	546	7 -C17
	8	552	7 -C23

Artikel nr Part No	Gr Gr	Sida Page	Koord. Grid
1225967-7	8	546	7 -C17
	8	552	7 -C23
1225968-5	8	300	6 -D19
	8	308	6 -E03
	8	318	6 -E13
	8	322	6 -E17
	8	326	6 -E21
	8	330	6 -F01
	8	334	6 -F05
1225969-3	8	300	6 -D19
	8	308	6 -E03
	8	318	6 -E13
	8	322	6 -E17
	8	326	6 -E21
	8	330	6 -F01
	8	334	6 -F05
(1225972)	8	544	7 -C15
	8	546	7 -C17
	8	548	7 -C19
	8	552	7 -C23
(1225973)	8	544	7 -C15
	8	546	7 -C17
	8	548	7 -C19
	8	552	7 -C23
1225974-3	8	274	6 -C17
	8	280	6 -C23
1225975-0	8	284	6 -D03
1225976-8	8	526	7 -B21
	8	532	7 -C03
	8	538	7 -C09
1225977-6	8	526	7 -B21
	8	532	7 -C03
	8	538	7 -C09
1225978-4	8	528	7 -B23
	8	534	7 -C05
	8	540	7 -C11
1225979-2	8	284	6 -D03
	8	286	6 -D05
1225980-0	8	284	6 -D03
	8	286	6 -D05
1225981-8	8	286	6 -D05
1225982-6	8	286	6 -D05
1225985-9	8	558	7 -D05
	8	564	7 -D11
1225986-7	8	558	7 -D05
	8	564	7 -D11
1225989-1	8	586	7 -E09
1228153-1	5	6	4 -J07
1228199-4	6	12	5 -A13
(1228248)	5	34	4 -K11
1228272-9	3	142	3 -F23
	5	14	4 -J15
	5	16	4 -J17
	9	12	8 -A13
	9	22	8 -A23
1228280-2	2c	182	2 -H15
	2c	188	2 -H21
	2c	192	2 -I01
	2c	194	2 -I03
	2c	196	2 -I05
	2c	200	2 -I09
	2c	202	2 -I11
	2c	206	2 -I15
	2c	208	2 -I17
	2c	210	2 -I19
	2c	212	2 -I21
	2c	216	2 -J01
	2c	218	2 -J03

Artikel nr Part No	Gr Gr	Sida Page	Koord. Grid
1228280-2	2c	220	2 -J05
	2c	222	2 -J07
1228306-5	6	54	5 -C07
1228310-7	4	210	4 -I19
	4	212	4 -I21
1228313-1	4	50	4 -C03
	4	52	4 -C05
1228334-7	5	16	4 -J17
1228344-6	4	198	4 -I07
1228351-1	5	10	4 -J11
	5	12	4 -J13
1228352-9	5	10	4 -J11
	5	12	4 -J13
1228386-7	6	34	5 -B11
	6	42	5 -B19
	6	48	5 -C01
1228388-3	4	20	4 -A21
1228399-0	6	24	5 -B01
	6	30	5 -B07
	9	36	8 -B13
1228409-7	6	34	5 -B11
1228410-5	6	34	5 -B11
1228411-3	6	34	5 -B11
1228412-1	6	34	5 -B11
	6	40	5 -B17
1228413-9	6	34	5 -B11
1228414-7	6	34	5 -B11
	6	40	5 -B17
	6	48	5 -C01
1228415-4	6	34	5 -B11
1228417-0	6	34	5 -B11
1228418-8	6	34	5 -B11
1228419-6	6	34	5 -B11
1228420-4	6	34	5 -B11
1228421-2	6	34	5 -B11
(1228422)	6	34	5 -B11
1228423-8	6	34	5 -B11
1228425-3	6	34	5 -B11
	6	42	5 -B19
	6	50	5 -C03
1228426-1	6	34	5 -B11
1228427-9	6	34	5 -B11
1228428-7	6	34	5 -B11
1228429-5	6	34	5 -B11
1228508-6	6	4	5 -A05
1228512-8	4	72	4 -D01
1228514-4	4	72	4 -D01
1228515-1	6	10	5 -A11
1228559-9	5	14	4 -J15
	5	26	4 -K03
1228568-0	9	154	8 -G11
1228577-1	6	10	5 -A11
1228590-4	5	10	4 -J11
	5	12	4 -J13
1228608-4	5	30	4 -K07
1228610-0	6	54	5 -C07
1228611-8	6	54	5 -C07
1228615-9	6	54	5 -C07
1228616-7	2a	68	1 -F21
1228668-8	9	154	8 -G11
1228686-0	2d	40	2 -L01
1228687-8	6	32	5 -B09
1228688-6	5	14	4 -J15
1228706-6	2a	68	1 -F21
1228712-4	4	50	4 -C03
	4	52	4 -C05
	4	72	4 -D01
1228738-9	5	14	4 -J15

Artikel nr Part No	Gr Gr	Sida Page	Koord. Grid
(1228739)	4	210	4 -I19
1228785-0	4	10	4 -A11
	4	14	4 -A15
(1228799)	6	10	5 -A11
(1228800)	6	10	5 -A11
1228803-1	5	4	4 -J05
	5	6	4 -J07
	5	8	4 -J09
1228810-6	5	6	4 -J07
(1228812)	4	210	4 -I19
(1228813)	4	210	4 -I19
1228817-1	4	210	4 -I19
	4	212	4 -I21
1228818-9	4	210	4 -I19
	4	212	4 -I21
1228819-7	4	210	4 -I19
(1228820)	4	210	4 -I19
1228821-3	4	210	4 -I19
1228831-2	4	212	4 -I21
1228839-5	6	12	5 -A13
1228840-3	6	12	5 -A13
1228841-1	6	12	5 -A13
1228842-9	5	32	4 -K09
1228873-4	6	54	5 -C07
1228887-4	9	154	8 -G11
1228893-2	2c	212	2 -I21
1228894-0	6	12	5 -A13
1228898-1	2c	84	2 -D13
1228901-3	4	6	4 -A07
1228902-1	4	6	4 -A07
1228903-9	4	6	4 -A07
1228910-4	2c	94	2 -D23
	2c	96	2 -E01
1228912-0	4	6	4 -A07
1228913-8	4	6	4 -A07
(1228918)	5	4	4 -J05
	5	6	4 -J07
1228924-5	5	34	4 -K11
1228928-6	6	28	5 -B05
1228930-2	2a	68	1 -F21
1228939-3	6	16	5 -A17
1228941-9	6	12	5 -A13
1228942-7	5	4	4 -J05
1228948-4	6	8	5 -A09
1228949-2	5	30	4 -K07
1228952-6	2d	4	2 -J13
	2d	6	2 -J15
1228954-2	2d	8	2 -J17
1228963-3	6	36	5 -B13
	6	44	5 -B21
1228966-6	6	36	5 -B13
	6	44	5 -B21
1228972-4	5	30	4 -K07
1228978-1	2c	84	2 -D13
1228980-7	2c	84	2 -D13
1228984-9	5	30	4 -K07
1228997-1	6	30	5 -B07
(1229000)	5	12	4 -J13
1229005-2	2a	68	1 -F21
1229024-3	6	16	5 -A17
1229026-8	2d	6	2 -J15
(1229029)	2d	14	2 -J23
1229037-5	6	28	5 -B05
1229038-3	6	28	5 -B05
1229048-2	5	4	4 -J05
	5	6	4 -J07
1229052-4	4	198	4 -I07
1229073-0	6	12	5 -A13
1229075-5	6	12	5 -A13
(1229098)	6	30	5 -B07
1229100-1	5	34	4 -K11
1229137-3	6	10	5 -A11
1229148-0	5	14	4 -J15
1229150-6	4	212	4 -I21
1229151-4	4	212	4 -I21
1229152-2	4	212	4 -I21
1229153-0	4	212	4 -I21
1229154-8	4	212	4 -I21
1229155-5	4	212	4 -I21
1229159-7	4	212	4 -I21
1229162-1	4	50	4 -C03
	4	72	4 -D01
1229171-2	2a	14	1 -D15
1229173-8	2a	14	1 -D15
	2a	96	1 -H01
1229177-9	2a	68	1 -F21
(1229179)	3	144	3 -G01
	10a	80	8 -K21
1229181-1	3	144	3 -G01
	3	152	3 -G09
	8	92	5 -G11
	8	112	5 -H07
	8	118	5 -H13
1229191-0	5	16	4 -J17
1229208-2	6	4	5 -A05
1229209-0	6	6	5 -A07
1229212-4	6	6	5 -A07
1229213-2	6	6	5 -A07
(1229223)	8	92	5 -G11
	10a	82	8 -K23
(1229225)	8	92	5 -G11
	10a	82	8 -K23
(1229226)	8	92	5 -G11
	10a	84	8 -L01
(1229237)	6	10	5 -A11
1229256-1	6	24	5 -B01
1229257-9	6	24	5 -B01
	9	36	8 -B13
1229258-7	6	24	5 -B01
(1229259)	6	24	5 -B01
	9	36	8 -B13
1229260-3	6	6	5 -A07
1229284-3	2c	8	2 -A09
	2c	84	2 -D13
1229285-0	4	10	4 -A11
	4	14	4 -A15
1229301-5	6	12	5 -A13
1229303-1	6	12	5 -A13
1229313-0	4	196	4 -I05
1229319-7	5	28	4 -K05
1229320-5	6	4	5 -A05
	6	32	5 -B09
1229321-3	6	4	5 -A05
	6	32	5 -B09
1229322-1	6	18	5 -A19
	6	26	5 -B03
	6	36	5 -B13
1229323-9	6	18	5 -A19
	6	26	5 -B03
	6	36	5 -B13
1229324-7	6	4	5 -A05
	6	34	5 -B11
1229326-2	5	28	4 -K05
(1229328)	2a	68	1 -F21
1229336-1	5	14	4 -J15
	5	20	4 -J21
1229337-9	6	10	5 -A11
1229338-7	6	10	5 -A11
1229339-5	6	10	5 -A11
1229342-9	2c	182	2 -H15
	2c	188	2 -H21
	2c	192	2 -I01
	2c	194	2 -I03
	2c	196	2 -I05
	2c	200	2 -I09
	2c	202	2 -I11
	2c	206	2 -I15
	2c	208	2 -I17
	2c	210	2 -I19
	2c	212	2 -I21
	2c	216	2 -J01
	2c	218	2 -J03
	2c	220	2 -J05
	2c	222	2 -J07
1229343-7	6	6	5 -A07
1229345-2	6	24	5 -B01
	9	36	8 -B13
1229347-8	5	34	4 -K11
1229350-2	5	34	4 -K11
1229356-9	3	144	3 -G01
	10a	80	8 -K21
1229365-0	6	16	5 -A17
1229370-0	4	196	4 -I05
1229378-3	4	212	4 -I21
1229379-1	4	212	4 -I21
1229380-9	4	212	4 -I21
1229381-7	4	212	4 -I21
1229382-5	4	212	4 -I21
1229383-3	4	212	4 -I21
1229384-1	4	212	4 -I21
1229385-8	4	212	4 -I21
1229386-6	4	212	4 -I21
1229387-4	4	212	4 -I21
1229388-2	6	4	5 -A05
1229394-0	6	18	5 -A19
	6	26	5 -B03
	6	40	5 -B17
1229417-9	6	10	5 -A11
1229421-1	6	6	5 -A07
1229423-7	6	10	5 -A11
1229425-2	6	10	5 -A11
1229428-6	5	30	4 -K07
1229437-7	6	32	5 -B09
1229438-5	2d	8	2 -J17
(1229439)	2d	14	2 -J23
1229443-5	2d	4	2 -J13
	2d	6	2 -J15
	2d	8	2 -J17
	2d	12	2 -J21
	2d	14	2 -J23
	2d	18	2 -K03
1229445-0	2d	4	2 -J13
	2d	6	2 -J15
	2d	8	2 -J17
	2d	14	2 -J23
	2d	18	2 -K03
1229448-4	6	32	5 -B09
1229456-7	5	12	4 -J13
(1229475)	2d	4	2 -J13
	2d	6	2 -J15
	2d	8	2 -J17
	2d	14	2 -J23
	2d	18	2 -K03
1229477-3	6	28	5 -B05
1229483-1	6	8	5 -A09
(1229492)	6	30	5 -B07
1229493-0	5	14	4 -J15
	5	22	4 -J23
1229494-8	6	16	5 -A17
(1229543)	5	4	4 -J05
(1229544)	5	4	4 -J05
1229547-3	5	8	4 -J09
1229548-1	5	8	4 -J09
(1229550)	5	10	4 -J11
1229551-5	5	12	4 -J13
1229552-3	5	12	4 -J13
1229566-3	8	128	5 -H23
1229579-6	4	212	4 -I21
1229583-8	6	54	5 -C07
1229585-3	4	52	4 -C05
1229598-6	6	30	5 -B07
1229599-4	4	52	4 -C05
(1229614)	5	34	4 -K11
(1229615)	5	34	4 -K11
1229628-1	4	200	4 -I09
(1229652)	4	50	4 -C03
	4	52	4 -C05
	4	72	4 -D01
	4	74	4 -D03
1229655-4	5	34	4 -K11
1229659-6	6	10	5 -A11
1229684-4	5	14	4 -J15
1229689-3	6	54	5 -C07
1229700-8	2a	96	1 -H01
1229701-6	2a	96	1 -H01
1229702-4	2a	96	1 -H01
(1229705)	2d	18	2 -K03
(1229707)	4	54	4 -C07
1229709-9	4	54	4 -C07
1229714-9	4	196	4 -I05
1229715-6	4	196	4 -I05
1229717-2	2c	84	2 -D13
(1229718)	2c	84	2 -D13
(1229719)	5	34	4 -K11
1229733-9	6	4	5 -A05
1229734-7	6	16	5 -A17
1229735-4	6	16	5 -A17
1229737-0	6	16	5 -A17
1229778-4	6	16	5 -A17
1229791-7	6	16	5 -A17
1229801-4	6	54	5 -C07
1229802-2	6	54	5 -C07
1229803-0	6	54	5 -C07
1229804-8	6	54	5 -C07
1229805-5	2a	96	1 -H01
1229808-9	4	196	4 -I05
	6	12	5 -A13
1229810-5	4	74	4 -D03
1229821-2	6	32	5 -B09
1229822-0	6	32	5 -B09
1229823-8	6	32	5 -B09
1229824-6	6	32	5 -B09
1229825-3	6	32	5 -B09
1229826-1	6	32	5 -B09
1229828-7	6	34	5 -B11
1229856-8	4	210	4 -I19
1229857-6	5	34	4 -K11
1229858-4	5	34	4 -K11
1229859-2	5	34	4 -K11
1229860-0	5	34	4 -K11
(1229863)	5	34	4 -K11
(1229864)	5	34	4 -K11

Artikel nr Part No	Gr Gr	Sida Page	Koord. Grid
(1229867)	2c	78	2 -D07
1229917-8	6	8	5 -A09
1229918-6	6	8	5 -A09
1229923-6	6	8	5 -A09
1229925-1	6	8	5 -A09
1229928-5	5	14	4 -J15
	5	18	4 -J19
1229929-3	4	10	4 -A11
	4	16	4 -A17
1229952-5	4	52	4 -C05
	4	72	4 -D01
1229953-3	4	52	4 -C05
1229956-6	4	196	4 -I05
1229957-4	4	196	4 -I05
1229961-6	4	210	4 -I19
1229969-9	4	6	4 -A07
1232003-2	4	6	4 -A07
1232013-1	4	60	4 -C13
1232042-0	4	60	4 -C13
1232052-9	4	12	4 -A13
1232062-8	4	38	4 -B15
1232063-6	4	36	4 -B13
1232067-7	4	36	4 -B13
	4	42	4 -B19
1232068-5	4	36	4 -B13
1232079-2	4	38	4 -B15
1232080-0	4	36	4 -B13
	4	42	4 -B19
1232086-7	4	36	4 -B13
1232090-9	4	24	4 -B01
1232091-7	4	24	4 -B01
1232092-5	4	24	4 -B01
1232093-3	4	24	4 -B01
1232094-1	4	24	4 -B01
1232096-6	4	36	4 -B13
1232099-0	4	34	4 -B11
1232101-4	4	58	4 -C11
(1232106)	4	60	4 -C13
(1232118)	4	36	4 -B13
1232119-6	4	36	4 -B13
	4	42	4 -B19
1232148-5	4	46	4 -B23
1232153-5	4	60	4 -C13
1232157-6	4	44	4 -B21
1232158-4	4	44	4 -B21
1232159-2	4	44	4 -B21
1232164-2	4	44	4 -B21
1232165-9	4	44	4 -B21
	4	48	4 -C01
1232166-7	4	44	4 -B21
1232172-5	4	44	4 -B21
1232173-3	4	46	4 -B23
	4	48	4 -C01
(1232174)	4	46	4 -B23
1232175-8	4	44	4 -B21
(1232179)	4	24	4 -B01
1232189-9	4	44	4 -B21
1232194-9	4	44	4 -B21
1232202-0	4	44	4 -B21
1232204-6	4	46	4 -B23
	4	48	4 -C01
1232214-5	4	182	4 -H15
	4	190	4 -H23
1232215-2	4	182	4 -H15
	4	190	4 -H23
1232216-0	4	182	4 -H15
	4	190	4 -H23
1232220-2	4	4	4 -A05

Artikel nr Part No	Gr Gr	Sida Page	Koord. Grid
1232226-9	4	62	4 -C15
1232227-7	4	58	4 -C11
1232232-7	4	118	4 -E23
(1232233)	4	60	4 -C13
1232247-5	4	36	4 -B13
	4	42	4 -B19
1232248-3	4	204	4 -I13
1232273-1	4	32	4 -B09
1232276-4	4	46	4 -B23
1232277-2	4	46	4 -B23
	4	48	4 -C01
1232301-0	4	44	4 -B21
(1232303)	4	32	4 -B09
1232363-0	4	36	4 -B13
1232375-4	4	46	4 -B23
1232377-0	4	44	4 -B21
1232383-8	4	32	4 -B09
	4	40	4 -B17
1232384-6	4	32	4 -B09
	4	40	4 -B17
(1232389)	4	32	4 -B09
1232398-6	4	24	4 -B01
	4	40	4 -B17
1232400-0	4	34	4 -B11
1232401-8	4	32	4 -B09
	4	40	4 -B17
1232402-6	4	32	4 -B09
	4	40	4 -B17
1232406-7	4	200	4 -I09
1232411-7	4	24	4 -B01
1232421-6	4	200	4 -I09
1232426-5	4	36	4 -B13
1232436-4	4	202	4 -I11
1232457-0	4	44	4 -B21
	4	48	4 -C01
(1232498)	4	40	4 -B17
1232507-2	4	56	4 -C09
1232520-5	4	60	4 -C13
(1232537)	4	4	4 -A05
1232544-5	2a	72	1 -G01
(1232546)	4	14	4 -A15
1232573-4	4	182	4 -H15
	4	190	4 -H23
1232575-9	4	58	4 -C11
1232582-5	4	62	4 -C15
1232583-3	4	184	4 -H17
	4	190	4 -H23
1232584-1	4	184	4 -H17
	4	190	4 -H23
1232587-4	4	184	4 -H17
	4	190	4 -H23
1232595-7	4	44	4 -B21
	4	48	4 -C01
1232598-1	4	32	4 -B09
	4	40	4 -B17
1232605-4	4	46	4 -B23
	4	48	4 -C01
1232609-6	4	200	4 -I09
1232616-1	4	32	4 -B09
	4	34	4 -B11
	4	40	4 -B17
(1232622)	4	22	4 -A23
1232625-2	4	22	4 -A23
1232637-7	4	24	4 -B01
	4	74	4 -D03
1232644-3	4	58	4 -C11
1232645-0	4	36	4 -B13
	4	42	4 -B19

Artikel nr Part No	Gr Gr	Sida Page	Koord. Grid
1232646-8	4	58	4 -C11
1232649-2	4	14	4 -A15
1232666-6	4	184	4 -H17
	4	190	4 -H23
1232677-3	4	200	4 -I09
1232682-3	4	46	4 -B23
1232683-1	4	46	4 -B23
1232685-6	4	46	4 -B23
	4	48	4 -C01
1232687-2	4	46	4 -B23
1232688-0	4	46	4 -B23
1232689-8	4	182	4 -H15
	4	190	4 -H23
1232692-2	4	186	4 -H19
(1232720)	4	48	4 -C01
1232720-1	4	46	4 -B23
1232722-7	4	202	4 -I11
1232733-4	4	202	4 -I11
1232734-2	4	46	4 -B23
1232735-9	4	46	4 -B23
1232739-1	4	182	4 -H15
	4	190	4 -H23
1232740-9	4	32	4 -B09
	4	34	4 -B11
	4	40	4 -B17
1232742-5	4	34	4 -B11
1232743-3	4	32	4 -B09
1232746-6	4	34	4 -B11
1232747-4	4	32	4 -B09
1232762-3	4	182	4 -H15
	4	190	4 -H23
1232764-9	4	184	4 -H17
	4	190	4 -H23
1232771-4	4	202	4 -I11
1232772-2	4	202	4 -I11
1232773-0	4	184	4 -H17
	4	190	4 -H23
1232774-8	4	184	4 -H17
	4	190	4 -H23
1232775-5	4	186	4 -H19
	4	190	4 -H23
1232789-6	4	188	4 -H21
(1232858)	4	34	4 -B11
1232892-8	4	42	4 -B19
1232898-5	4	42	4 -B19
1232899-3	4	40	4 -B17
1232905-8	4	44	4 -B21
1232912-4	4	14	4 -A15
1232931-4	4	44	4 -B21
1232951-2	4	42	4 -B19
1232952-0	4	42	4 -B19
1232955-3	4	40	4 -B17
1232971-0	4	30	4 -B07
1232973-6	4	42	4 -B19
1232974-4	4	42	4 -B19
1232975-1	4	42	4 -B19
1232976-9	4	42	4 -B19
1232978-5	4	42	4 -B19
1232990-0	4	40	4 -B17
1232992-6	4	42	4 -B19
1232993-4	4	40	4 -B17
(1233000)	4	76	4 -D05
	4	80	4 -D09
	4	86	4 -D15
	4	92	4 -D21
	4	96	4 -E01
1233001-5	4	76	4 -D05
	4	80	4 -D09

Artikel nr Part No	Gr Gr	Sida Page	Koord. Grid
1233001-5	4	86	4 -D15
	4	92	4 -D21
	4	96	4 -E01
1233009-8	4	122	4 -F03
	4	128	4 -F09
	4	144	4 -G01
1233016-3	4	124	4 -F05
	4	128	4 -F09
1233018-9	4	114	4 -E19
	4	122	4 -F03
	4	124	4 -F05
	4	126	4 -F07
	4	128	4 -F09
	4	144	4 -G01
	4	146	4 -G03
1233019-7	4	114	4 -E19
	4	122	4 -F03
	4	124	4 -F05
	4	126	4 -F07
	4	128	4 -F09
	4	144	4 -G01
	4	146	4 -G03
1233021-3	4	122	4 -F03
1233024-7	4	110	4 -E15
	4	118	4 -E23
	4	122	4 -F03
	4	126	4 -F07
	4	146	4 -G03
	4	150	4 -G07
1233025-4	4	110	4 -E15
	4	118	4 -E23
	4	122	4 -F03
	4	126	4 -F07
	4	146	4 -G03
	4	150	4 -G07
	4	152	4 -G09
1233026-2	4	110	4 -E15
	4	116	4 -E21
	4	118	4 -E23
	4	126	4 -F07
	4	146	4 -G03
	4	152	4 -G09
1233028-8	4	122	4 -F03
	4	126	4 -F07
	4	146	4 -G03
1233031-2	4	114	4 -E19
	4	122	4 -F03
	4	126	4 -F07
	4	146	4 -G03
1233035-3	4	114	4 -E19
	4	122	4 -F03
	4	126	4 -F07
	4	146	4 -G03
1233036-1	4	114	4 -E19
	4	122	4 -F03
	4	126	4 -F07
	4	146	4 -G03
	4	152	4 -G09
1233037-9	4	122	4 -F03
	4	126	4 -F07
	4	146	4 -G03
	4	152	4 -G09
1233041-1	4	122	4 -F03
	4	126	4 -F07
	4	146	4 -G03
1233049-4	4	110	4 -E15
	4	116	4 -E21
	4	118	4 -E23

Nummerregister — Numerical register

Grupp / Group: 10b — Sida / Page: 45

1984-12

Artikel nr Part No	Gr Gr	Sida Page	Koord. Grid
1233050-2	4	110	4 -E15
	4	116	4 -E21
	4	118	4 -E23
	4	150	4 -G07
1233053-6	4	116	4 -E21
	4	118	4 -E23
1233060-1	4	112	4 -E17
1233061-9	4	118	4 -E23
(1233062)	4	110	4 -E15
1233064-3	4	78	4 -D07
	4	82	4 -D11
	4	88	4 -D17
	4	94	4 -D23
	4	98	4 -E03
	4	102	4 -E07
	4	106	4 -E11
	4	130	4 -F11
	4	136	4 -F17
	4	140	4 -F21
1233066-8	4	110	4 -E15
1233068-4	4	110	4 -E15
1233069-2	4	110	4 -E15
1233071-8	4	110	4 -E15
(1233072)	4	110	4 -E15
1233074-2	4	110	4 -E15
1233076-7	4	116	4 -E21
1233083-3	4	116	4 -E21
1233084-1	4	116	4 -E21
(1233086)	4	114	4 -E19
1233087-4	4	116	4 -E21
1233089-0	4	116	4 -E21
	4	152	4 -G09
(1233090)	4	114	4 -E19
1233091-6	4	114	4 -E19
1233092-4	4	114	4 -E19
1233093-2	4	114	4 -E19
1233098-1	4	78	4 -D07
	4	82	4 -D11
	4	88	4 -D17
	4	94	4 -D23
	4	98	4 -E03
	4	102	4 -E07
	4	106	4 -E11
	4	114	4 -E19
	4	130	4 -F11
	4	136	4 -F17
	4	140	4 -F21
1233102-1	4	112	4 -E17
1233103-9	4	110	4 -E15
1233104-7	4	110	4 -E15
	4	112	4 -E17
1233105-4	4	110	4 -E15
1233106-2	4	110	4 -E15
1233107-0	4	110	4 -E15
1233108-8	4	110	4 -E15
1233109-6	4	110	4 -E15
1233110-4	4	110	4 -E15
1233111-2	4	110	4 -E15
1233112-0	4	88	4 -D17
	4	94	4 -D23
	4	98	4 -E03
(1233114)	4	88	4 -D17
	4	94	4 -D23
1233116-1	4	78	4 -D07
	4	82	4 -D11
	4	88	4 -D17
	4	94	4 -D23
	4	98	4 -E03

Artikel nr Part No	Gr Gr	Sida Page	Koord. Grid
1233116-1	4	104	4 -E09
	4	108	4 -E13
	4	132	4 -F13
	4	138	4 -F19
	4	140	4 -F21
1233117-9	4	78	4 -D07
	4	82	4 -D11
	4	88	4 -D17
	4	94	4 -D23
	4	98	4 -E03
	4	104	4 -E09
	4	108	4 -E13
	4	132	4 -F13
	4	138	4 -F19
	4	140	4 -F21
1233121-1	4	78	4 -D07
	4	82	4 -D11
	4	88	4 -D17
	4	94	4 -D23
	4	98	4 -E03
	4	104	4 -E09
	4	108	4 -E13
	4	132	4 -F13
	4	138	4 -F19
	4	140	4 -F21
1233124-5	4	78	4 -D07
	4	82	4 -D11
	4	88	4 -D17
	4	94	4 -D23
	4	98	4 -E03
	4	104	4 -E09
	4	108	4 -E13
1233129-4	4	112	4 -E17
1233132-8	4	112	4 -E17
1233134-4	4	112	4 -E17
1233138-5	4	76	4 -D05
	4	80	4 -D09
	4	86	4 -D15
	4	92	4 -D21
	4	96	4 -E01
	4	102	4 -E07
1233139-3	4	76	4 -D05
	4	80	4 -D09
	4	86	4 -D15
	4	92	4 -D21
	4	96	4 -E01
	4	102	4 -E07
	4	106	4 -E11
1233141-9	4	76	4 -D05
	4	82	4 -D11
	4	88	4 -D17
	4	92	4 -D21
	4	98	4 -E03
	4	102	4 -E07
	4	106	4 -E11
	4	130	4 -F11
	4	136	4 -F17
	4	140	4 -F21
1233144-3	4	78	4 -D07
	4	82	4 -D11
	4	88	4 -D17
	4	94	4 -D23
	4	98	4 -E03
	4	104	4 -E09
(1233153)	4	154	4 -G11
1233153-4	4	158	4 -G15
1233164-1	4	154	4 -G11
1233165-8	4	154	4 -G11

Artikel nr Part No	Gr Gr	Sida Page	Koord. Grid
1233165-8	4	162	4 -G19
	4	168	4 -H01
1233166-6	4	154	4 -G11
1233172-4	4	156	4 -G13
1233174-0	4	156	4 -G13
1233176-5	4	156	4 -G13
	4	164	4 -G21
	4	170	4 -H03
1233180-7	4	156	4 -G13
1233196-3	4	158	4 -G15
1233197-1	4	158	4 -G15
1233198-9	4	158	4 -G15
	4	164	4 -G21
	4	170	4 -H03
1233199-7	4	158	4 -G15
1233203-7	4	158	4 -G15
	4	166	4 -G23
	4	172	4 -H05
1233204-5	4	158	4 -G15
	4	166	4 -G23
	4	172	4 -H05
1233205-2	4	158	4 -G15
	4	166	4 -G23
	4	172	4 -H05
1233206-0	4	158	4 -G15
	4	166	4 -G23
	4	170	4 -H03
1233207-8	4	158	4 -G15
1233210-2	4	158	4 -G15
(1233211)	4	76	4 -D05
	4	82	4 -D11
	4	86	4 -D15
	4	92	4 -D21
	4	96	4 -E01
	4	102	4 -E07
	4	106	4 -E11
1233212-8	4	78	4 -D07
	4	82	4 -D11
	4	88	4 -D17
	4	108	4 -E13
(1233214)	4	108	4 -E13
1233214-4	4	88	4 -D17
	4	94	4 -D23
	4	98	4 -E03
	4	104	4 -E09
(1233217)	4	76	4 -D05
	4	86	4 -D15
	4	92	4 -D21
	4	98	4 -E03
	4	102	4 -E07
(1233220)	4	78	4 -D07
	4	82	4 -D11
	4	88	4 -D17
	4	94	4 -D23
	4	104	4 -E09
1233221-9	4	78	4 -D07
	4	82	4 -D11
	4	88	4 -D17
	4	94	4 -D23
	4	98	4 -E03
	4	104	4 -E09
1233222-7	4	78	4 -D07
	4	82	4 -D11
	4	88	4 -D17
	4	94	4 -D23
	4	98	4 -E03
	4	104	4 -E09
1233223-5	4	78	4 -D07

Artikel nr Part No	Gr Gr	Sida Page	Koord. Grid
1233223-5	4	82	4 -D11
	4	88	4 -D17
	4	98	4 -E03
	4	104	4 -E09
1233224-3	4	76	4 -D05
	4	82	4 -D11
	4	88	4 -D17
	4	94	4 -D23
	4	102	4 -E07
	4	106	4 -E11
(1233226)	4	116	4 -E21
1233227-6	4	116	4 -E21
1233231-8	4	122	4 -F03
1233232-6	4	118	4 -E23
	4	122	4 -F03
1233233-4	4	122	4 -F03
1233234-2	4	116	4 -E21
1233237-5	4	114	4 -E19
1233239-1	4	114	4 -E19
1233240-9	4	110	4 -E15
1233243-3	4	106	4 -E11
1233245-8	4	112	4 -E17
1233246-6	4	106	4 -E11
1233247-4	4	112	4 -E17
	4	124	4 -F05
	4	144	4 -G01
1233248-2	4	122	4 -F03
(1233249)	4	122	4 -F03
1233255-7	4	122	4 -F03
1233259-9	4	116	4 -E21
1233260-7	4	110	4 -E15
1233264-9	4	154	4 -G11
1233270-6	4	124	4 -F05
	4	128	4 -F09
	4	144	4 -G01
1233274-8	4	112	4 -E17
1233275-5	4	112	4 -E17
1233276-3	4	112	4 -E17
1233282-1	4	158	4 -G15
	4	162	4 -G19
	4	168	4 -H01
1233285-4	4	156	4 -G13
1233286-2	4	156	4 -G13
1233290-4	4	114	4 -E19
1233291-2	4	110	4 -E15
1233292-0	4	78	4 -D07
	4	82	4 -D11
	4	88	4 -D17
	4	94	4 -D23
	4	98	4 -E03
	4	104	4 -E09
1233294-6	4	78	4 -D07
	4	82	4 -D11
	4	88	4 -D17
	4	92	4 -D21
	4	96	4 -E01
	4	154	4 -G11
1233296-1	4	76	4 -D05
	4	80	4 -D09
	4	86	4 -D15
	4	96	4 -E01
	4	102	4 -E07

Artikel nr Part No	Gr Gr	Sida Page	Koord. Grid
1233296-1	4	154	4 -G11
1233297-9	4	76	4 -D05
	4	92	4 -D21
	4	96	4 -E01
	4	154	4 -G11
1233300-1	4	122	4 -F03
1233301-9	4	122	4 -F03
1233302-7	4	122	4 -F03
1233303-5	4	122	4 -F03
1233305-0	4	116	4 -E21
	4	118	4 -E23
1233306-8	4	110	4 -E15
1233309-2	4	82	4 -D11
	4	86	4 -D15
	4	92	4 -D21
1233312-6	4	78	4 -D07
	4	82	4 -D11
	4	88	4 -D17
	4	94	4 -D23
	4	98	4 -E03
	4	104	4 -E09
1233313-4	4	78	4 -D07
	4	82	4 -D11
	4	88	4 -D17
	4	94	4 -D23
	4	98	4 -E03
	4	104	4 -E09
1233314-2	4	78	4 -D07
	4	82	4 -D11
	4	88	4 -D17
	4	94	4 -D23
	4	98	4 -E03
	4	104	4 -E09
(1233318)	4	78	4 -D07
	4	82	4 -D11
	4	94	4 -D23
	4	98	4 -E03
	4	106	4 -E11
1233320-9	4	98	4 -E03
1233321-7	4	78	4 -D07
	4	82	4 -D11
	4	98	4 -E03
1233322-5	4	76	4 -D05
	4	82	4 -D11
	4	88	4 -D17
	4	92	4 -D21
	4	94	4 -D23
	4	98	4 -E03
	4	102	4 -E07
1233325-8	4	158	4 -G15
1233326-6	4	158	4 -G15
1233327-4	4	122	4 -F03
1233328-2	4	76	4 -D05
	4	80	4 -D09
	4	86	4 -D15
	4	92	4 -D21
	4	96	4 -E01
	4	102	4 -E07
	4	106	4 -E11
	4	130	4 -F11
	4	136	4 -F17
	4	140	4 -F21
(1233329)	4	82	4 -D11
1233330-8	4	76	4 -D05
	4	80	4 -D09
	4	86	4 -D15
	4	92	4 -D21
	4	96	4 -E01
1233330-8	4	102	4 -E07
	4	106	4 -E11
1233333-2	4	78	4 -D07
	4	82	4 -D11
	4	88	4 -D17
	4	94	4 -D23
	4	98	4 -E03
	4	104	4 -E09
	4	108	4 -E13
	4	132	4 -F13
	4	138	4 -F19
1233336-5	4	76	4 -D05
	4	82	4 -D11
	4	86	4 -D15
	4	92	4 -D21
	4	96	4 -E01
	4	102	4 -E07
1233337-3	4	76	4 -D05
	4	82	4 -D11
	4	86	4 -D15
	4	92	4 -D21
	4	96	4 -E01
	4	102	4 -E07
1233341-5	4	80	4 -D09
1233342-3	4	80	4 -D09
1233344-9	4	112	4 -E17
1233349-8	4	80	4 -D09
	4	154	4 -G11
1233351-4	4	114	4 -E19
1233355-5	4	112	4 -E17
(1233359)	4	98	4 -E03
1233360-5	4	110	4 -E15
1233363-9	4	114	4 -E19
1233364-7	4	114	4 -E19
1233370-4	4	92	4 -D21
	4	96	4 -E01
	4	154	4 -G11
1233371-2	4	76	4 -D05
	4	80	4 -D09
	4	86	4 -D15
	4	92	4 -D21
	4	96	4 -E01
	4	102	4 -E07
	4	106	4 -E11
	4	130	4 -F11
	4	136	4 -F17
	4	140	4 -F21
1233372-0	3	168	3 -H01
	3	238	3 -J23
	4	30	4 -B07
1233374-6	4	76	4 -D05
	4	80	4 -D09
	4	86	4 -D15
	4	92	4 -D21
	4	96	4 -E01
	4	102	4 -E07
	4	106	4 -E11
	4	130	4 -F11
	4	136	4 -F17
	4	140	4 -F21
1233376-1	4	78	4 -D07
	4	82	4 -D11
	4	88	4 -D17
	4	94	4 -D23
	4	98	4 -E03
	4	102	4 -E07
(1233377)	4	78	4 -D07
	4	82	4 -D11
	4	88	4 -D17
	4	94	4 -D23
	4	98	4 -E03
(1233377)	4	102	4 -E07
	4	106	4 -E11
	4	130	4 -F11
	4	136	4 -F17
1233378-7	4	76	4 -D05
	4	80	4 -D09
	4	86	4 -D15
	4	92	4 -D21
	4	102	4 -E07
	4	106	4 -E11
1233379-5	4	76	4 -D05
	4	80	4 -D09
	4	86	4 -D15
	4	96	4 -E01
	4	102	4 -E07
	4	106	4 -E11
1233380-3	4	78	4 -D07
	4	82	4 -D11
	4	88	4 -D17
	4	94	4 -D23
	4	98	4 -E03
	4	104	4 -E09
1233382-9	8	128	5 -H23
1233383-7	4	78	4 -D07
	4	82	4 -D11
	4	88	4 -D17
	4	94	4 -D23
	4	98	4 -E03
	4	104	4 -E09
	4	108	4 -E13
	4	132	4 -F13
	4	138	4 -F19
	4	142	4 -F23
1233384-5	4	78	4 -D07
	4	82	4 -D11
	4	88	4 -D17
	4	94	4 -D23
	4	98	4 -E03
	4	104	4 -E09
	4	108	4 -E13
	4	132	4 -F13
	4	138	4 -F19
	4	142	4 -F23
1233385-2	4	154	4 -G11
1233386-0	4	154	4 -G11
	4	158	4 -G15
1233387-8	4	80	4 -D09
	4	154	4 -G11
1233388-6	4	96	4 -E01
	4	154	4 -G11
1233389-4	4	76	4 -D05
	4	80	4 -D09
	4	86	4 -D15
	4	92	4 -D21
	4	96	4 -E01
	4	102	4 -E07
	4	154	4 -G11
1233390-2	4	76	4 -D05
	4	86	4 -D15
	4	92	4 -D21
	4	98	4 -E03
	4	102	4 -E07
1233391-0	4	76	4 -D05
	4	80	4 -D09
	4	86	4 -D15
	4	92	4 -D21
	4	96	4 -E01
1233393-6	4	78	4 -D07
1233394-4	4	76	4 -D05
	4	82	4 -D11
	4	86	4 -D15
1233394-4	4	96	4 -E01
	4	102	4 -E07
	4	106	4 -E11
1233397-7	4	110	4 -E15
1233403-3	4	78	4 -D07
	4	82	4 -D11
	4	88	4 -D17
	4	94	4 -D23
	4	98	4 -E03
	4	104	4 -E09
	4	108	4 -E13
1233404-1	4	78	4 -D07
	4	82	4 -D11
	4	88	4 -D17
	4	94	4 -D23
	4	98	4 -E03
	4	104	4 -E09
1233410-8	4	80	4 -D09
1233411-6	4	122	4 -F03
1233414-0	4	82	4 -D11
1233415-7	4	78	4 -D07
	4	82	4 -D11
	4	88	4 -D17
	4	94	4 -D23
	4	98	4 -E03
	4	104	4 -E09
	4	108	4 -E13
	4	132	4 -F13
	4	138	4 -F19
	4	142	4 -F23
1233417-3	4	78	4 -D07
	4	82	4 -D11
	4	88	4 -D17
	4	94	4 -D23
	4	98	4 -E03
	4	104	4 -E09
1233594-9	4	154	4 -G11
1233653-3	4	156	4 -G13
1233883-6	4	106	4 -E11
1234048-5	3	232	3 -J17
1234066-7	3	234	3 -J19
1234067-5	3	234	3 -J19
1234070-9	3	76	3 -D05
1234071-7	3	76	3 -D05
	3	84	3 -D13
1234072-5	3	76	3 -D05
(1234073)	3	76	3 -D05
1234081-6	3	148	3 -G05
1234086-5	9	56	8 -C09
1234087-3	9	56	8 -C09
1234088-1	9	56	8 -C09
1234091-5	3	76	3 -D05
1234093-1	3	76	3 -D05
1234125-1	3	244	3 -K05
1234138-4	3	86	3 -D15
1234139-2	3	86	3 -D15
1234140-0	3	86	3 -D15
1234141-8	3	86	3 -D15
1234146-7	3	88	3 -D17
1234147-5	3	88	3 -D17
1234148-3	3	86	3 -D15
(1234209)	3	244	3 -K05
1234217-6	8	126	5 -H21
	9	34	8 -B11
1234222-6	9	20	8 -A21
1234223-4	9	20	8 -A21
1234224-2	9	20	8 -A21
1234229-1	9	22	8 -A23

Nummerregister — Numerical register

Grupp / Group: 10b — Sida / Page: 47

1984-12

Artikel nr Part No	Gr Gr	Sida Page	Koord. Grid
1234239-0	3	74	3 -D03
1234243-2	3	100	3 -E05
1234244-0	3	100	3 -E05
1234254-9	3	166	3 -G23
1234255-6	3	166	3 -G23
1234256-4	3	166	3 -G23
1234263-0	3	232	3 -J17
1234264-8	3	232	3 -J17
1234286-1	8	258	6 -C01
	8	260	6 -C03
(1234292)	3	148	3 -G05
	3	156	3 -G13
	3	244	3 -K05
1234293-7	3	156	3 -G13
1234323-2	8	254	6 -B21
1234324-0	8	254	6 -B21
1234326-5	3	52	3 -C05
	3	54	3 -C07
	3	56	3 -C09
	3	58	3 -C11
	3	60	3 -C13
1234348-9	9	20	8 -A21
	9	26	8 -B03
1234355-4	9	56	8 -C09
1234366-1	9	56	8 -C09
(1234375)	8	256	6 -B23
1234376-0	8	256	6 -B23
	8	262	6 -C05
1234385-1	3	88	3 -D17
	3	90	3 -D19
1234386-9	4	174	4 -H07
1234411-5	3	208	3 -I17
	3	212	3 -I21
	3	214	3 -I23
1234415-6	2d	4	2 -J13
	2d	6	2 -J15
	2d	8	2 -J17
	2d	12	2 -J21
	2d	14	2 -J23
	2d	18	2 -K03
1234477-6	9	8	8 -A09
1234478-4	9	8	8 -A09
1234484-2	3	80	3 -D09
1234485-9	3	80	3 -D09
1234486-7	3	80	3 -D09
1234487-5	3	80	3 -D09
1234488-3	3	80	3 -D09
1234489-1	3	80	3 -D09
1234490-9	3	166	3 -G23
1234508-8	4	46	4 -B23
1234509-6	3	150	3 -G07
1234517-9	9	12	8 -A13
	9	22	8 -A23
1234518-7	2d	26	2 -K11
	3	236	3 -J21
	9	12	8 -A13
(1234519)	3	52	3 -C05
	3	56	3 -C09
1234520-3	9	6	8 -A07
1234521-1	9	6	8 -A07
(1234522)	3	86	3 -D15
(1234523)	3	86	3 -D15
1234530-2	9	56	8 -C09
1234531-0	3	238	3 -J23
1234532-8	3	238	3 -J23
1234537-7	8	254	6 -B21
1234568-2	3	234	3 -J19
1234586-4	3	212	3 -I21

Artikel nr Part No	Gr Gr	Sida Page	Koord. Grid
1234587-2	3	212	3 -I21
1234596-3	3	168	3 -H01
1234597-1	3	168	3 -H01
1234599-7	3	160	3 -G17
	3	162	3 -G19
	3	164	3 -G21
	3	192	3 -I01
1234605-2	9	28	8 -B05
1234606-0	9	28	8 -B05
1234620-1	3	188	3 -H21
1234621-9	3	188	3 -H21
1234623-5	3	188	3 -H21
1234624-3	3	188	3 -H21
1234628-4	3	188	3 -H21
1234629-2	3	188	3 -H21
1234630-0	3	188	3 -H21
1234631-8	3	188	3 -H21
1234632-6	3	188	3 -H21
1234633-4	3	188	3 -H21
1234636-7	3	188	3 -H21
1234637-5	3	188	3 -H21
1234638-3	3	188	3 -H21
1234639-1	3	188	3 -H21
1234640-9	3	182	3 -H15
	3	184	3 -H17
	3	188	3 -H21
1234641-7	3	188	3 -H21
1234642-5	3	182	3 -H15
	3	184	3 -H17
	3	186	3 -H19
	3	188	3 -H21
1234643-3	3	188	3 -H21
1234644-1	3	188	3 -H21
1234669-8	3	96	3 -E01
1234670-6	3	96	3 -E01
1234673-0	3	96	3 -E01
1234674-8	3	96	3 -E01
1234675-5	3	96	3 -E01
1234676-3	3	96	3 -E01
1234677-1	3	98	3 -E03
1234678-9	3	98	3 -E03
(1234681)	3	92	3 -D21
	3	94	3 -D23
1234689-6	9	32	8 -B09
1234694-6	9	32	8 -B09
1234701-9	9	56	8 -C09
1234702-7	3	128	3 -F09
	3	134	3 -F15
	3	136	3 -F17
	3	140	3 -F21
	3	236	3 -J21
1234711-8	8	252	6 -B19
	8	260	6 -C03
1234721-7	2d	22	2 -K07
1234722-5	2d	22	2 -K07
1234724-1	2d	22	2 -K07
1234725-8	2d	22	2 -K07
1234731-6	2d	22	2 -K07
1234732-4	2d	22	2 -K07
(1234733)	2d	22	2 -K07
1234734-0	2d	22	2 -K07
(1234735)	2d	22	2 -K07
1234736-5	2d	22	2 -K07
1234737-3	2d	22	2 -K07
1234738-1	2d	22	2 -K07
1234739-9	2d	22	2 -K07
1234740-7	2d	22	2 -K07
1234741-5	2d	22	2 -K07

Artikel nr Part No	Gr Gr	Sida Page	Koord. Grid
1234742-3	2d	22	2 -K07
1234743-1	2d	22	2 -K07
1234744-9	2d	22	2 -K07
1234745-6	2d	22	2 -K07
1234746-4	2d	22	2 -K07
1234748-0	2d	22	2 -K07
1234754-8	3	150	3 -G07
	3	158	3 -G15
1234758-9	9	28	8 -B05
1234761-3	9	28	8 -B05
1234764-7	3	92	3 -D21
	3	94	3 -D23
	3	100	3 -E05
	3	104	3 -E09
1234765-4	9	28	8 -B05
1234766-2	3	76	3 -D05
1234770-4	3	160	3 -G17
1234773-8	3	168	3 -H01
1234775-3	3	166	3 -G23
1234776-1	3	192	3 -I01
1234786-0	3	192	3 -I01
1234790-2	3	230	3 -J15
	9	160	8 -G17
1234795-1	8	252	6 -B19
1234796-9	8	252	6 -B19
1234799-3	3	80	3 -D09
1234808-2	9	8	8 -A09
1234810-8	9	30	8 -B07
	9	40	8 -B17
	9	46	8 -B23
	9	52	8 -C05
	9	56	8 -C09
1234811-6	3	76	3 -D05
1234812-4	9	56	8 -C09
1234816-5	9	22	8 -A23
1234822-3	3	192	3 -I01
1234823-1	3	172	3 -H05
	3	176	3 -H09
1234852-0	3	100	3 -E05
	3	104	3 -E09
1234859-5	9	160	8 -G17
1234872-8	9	56	8 -C09
1234873-6	9	52	8 -C05
1234874-4	9	32	8 -B09
1234875-1	9	32	8 -B09
1234876-9	9	12	8 -A13
1234885-0	9	20	8 -A21
1234891-8	9	84	8 -D13
	9	92	8 -D21
1234903-1	3	74	3 -D03
1234907-2	9	48	8 -C01
	9	54	8 -C07
	9	58	8 -C11
1234909-8	9	20	8 -A21
	9	24	8 -B01
1234948-6	3	168	3 -H01
1234952-8	3	80	3 -D09
1234965-0	3	80	3 -D09
1234966-8	3	236	3 -J21
1234971-8	3	170	3 -H03
	3	174	3 -H07
	3	188	3 -H21
1234973-4	3	216	3 -J01
(1234974)	3	216	3 -J01
1234975-9	3	216	3 -J01
1234984-1	3	170	3 -H03
1234991-6	3	170	3 -H03
	3	174	3 -H07

Artikel nr Part No	Gr Gr	Sida Page	Koord. Grid
1234999-9	3	170	3 -H03
	3	174	3 -H07
1235001-3	3	234	3 -J19
1235009-6	9	32	8 -B09
1235012-0	3	160	3 -G17
1235013-8	3	162	3 -G19
1235016-1	3	188	3 -H21
1235020-3	3	160	3 -G17
1235021-1	3	100	3 -E05
1235026-0	9	54	8 -C07
	9	58	8 -C11
1235034-4	3	150	3 -G07
1235036-9	4	24	4 -B01
1235039-3	3	78	3 -D07
1235040-1	3	78	3 -D07
1235052-6	3	80	3 -D09
1235053-4	3	80	3 -D09
1235061-7	2d	22	2 -K07
1235064-1	3	148	3 -G05
	3	156	3 -G13
	3	244	3 -K05
1235067-4	3	164	3 -G21
1235068-2	8	254	6 -B21
1235069-0	9	22	8 -A23
1235071-6	3	80	3 -D09
1235075-7	3	146	3 -G03
(1235076)	3	230	3 -J15
1235081-5	3	74	3 -D03
1235088-0	3	132	3 -F13
1235091-4	8	246	6 -B13
	8	250	6 -B17
1235092-2	3	146	3 -G03
	3	154	3 -G11
	9	34	8 -B11
	9	48	8 -C01
	9	54	8 -C07
	9	58	8 -C11
1235101-1	8	246	6 -B13
	8	250	6 -B17
1235111-0	3	170	3 -H03
	3	174	3 -H07
1235114-4	3	84	3 -D13
1235115-1	3	84	3 -D13
(1235116)	3	86	3 -D15
(1235117)	3	86	3 -D15
1235124-3	9	32	8 -B09
	9	62	8 -C15
1235125-0	9	32	8 -B09
	9	40	8 -B17
	9	46	8 -B23
1235126-8	9	32	8 -B09
	9	40	8 -B17
	9	46	8 -B23
1235127-6	9	32	8 -B09
	9	46	8 -B23
1235135-9	2d	22	2 -K07
1235142-5	3	84	3 -D13
1235143-3	3	84	3 -D13
1235146-6	3	84	3 -D13
1235147-4	3	84	3 -D13
1235148-2	3	84	3 -D13
1235149-0	3	84	3 -D13
1235150-8	3	84	3 -D13
1235151-6	3	84	3 -D13
1235152-4	3	84	3 -D13
1235153-2	3	84	3 -D13
1235156-5	8	146	5 -I17
1235157-3	8	146	5 -I17

Artikel nr Part No	Gr Gr	Sida Page	Koord. Grid
(1235158)	8	146	5 -I17
(1235159)	8	146	5 -I17
(1235165)	3	96	3 -E01
	3	98	3 -E03
(1235166)	3	96	3 -E01
	3	98	3 -E03
1235167-2	3	96	3 -E01
1235176-3	3	98	3 -E03
1235196-1	9	24	8 -B01
1235197-9	9	24	8 -B01
1235198-7	9	24	8 -B01
1235200-1	3	96	3 -E01
1235201-9	3	96	3 -E01
1235207-6	9	46	8 -B23
	9	52	8 -C05
1235209-2	3	74	3 -D03
1235210-0	9	46	8 -B23
1235211-8	9	64	8 -C17
1235215-9	9	58	8 -C11
	9	64	8 -C17
1235236-5	2d	22	2 -K07
1235237-3	2d	22	2 -K07
	2d	26	2 -K11
	2d	30	2 -K15
	2d	34	2 -K19
	2d	38	2 -K23
	4	8	4 -A09
1235238-1	2d	22	2 -K07
	2d	26	2 -K11
	2d	30	2 -K15
	2d	34	2 -K19
	2d	38	2 -K23
	4	8	4 -A09
1235239-9	9	32	8 -B09
	9	40	8 -B17
	9	46	8 -B23
1235243-1	8	256	6 -B23
1235244-9	8	256	6 -B23
1235245-6	8	256	6 -B23
1235246-4	8	256	6 -B23
1235257-1	8	256	6 -B23
1235267-0	3	238	3 -J23
1235268-8	3	160	3 -G17
(1235269)	3	88	3 -D17
(1235272)	3	8	3 -A09
	3	14	3 -A15
1235274-6	3	234	3 -J19
1235288-6	3	62	3 -C15
	3	66	3 -C19
	3	70	3 -C23
1235292-8	3	50	3 -C03
	3	64	3 -C17
1235299-3	2c	96	2 -E01
1235302-5	3	196	3 -I05
1235323-1	3	228	3 -J13
1235324-9	2c	96	2 -E01
1235325-6	3	86	3 -D15
	3	90	3 -D19
1235326-4	3	86	3 -D15
	3	90	3 -D19
1235332-2	2c	94	2 -D23
1235333-0	2c	94	2 -D23
1235336-3	3	20	3 -A21
1235339-7	3	144	3 -G01
	3	152	3 -G09
(1235340)	3	146	3 -G03
1235345-4	3	208	3 -I17
1235353-8	4	24	4 -B01

Artikel nr Part No	Gr Gr	Sida Page	Koord. Grid
1235354-6	3	92	3 -D21
	3	94	3 -D23
1235359-5	8	254	6 -B21
1235360-3	8	254	6 -B21
1235361-1	8	254	6 -B21
1235362-9	8	254	6 -B21
1235363-7	8	254	6 -B21
1235364-5	8	254	6 -B21
1235365-2	8	256	6 -B23
1235366-0	9	36	8 -B13
1235380-1	3	106	3 -E11
1235381-9	3	106	3 -E11
(1235384)	3	88	3 -D17
(1235385)	3	88	3 -D17
1235388-4	2c	94	2 -D23
1235412-2	9	48	8 -C01
	9	52	8 -C05
	9	64	8 -C17
1235415-5	2d	22	2 -K07
1235416-3	2d	22	2 -K07
1235419-7	3	232	3 -J17
1235423-9	9	160	8 -G17
(1235435)	3	192	3 -I01
1235440-3	3	148	3 -G05
1235441-1	3	148	3 -G05
1235444-5	2c	94	2 -D23
	2c	96	2 -E01
1235446-0	3	196	3 -I05
	3	202	3 -I11
	3	206	3 -I15
1235447-8	3	196	3 -I05
	3	202	3 -I11
	3	206	3 -I15
1235448-6	3	196	3 -I05
	3	202	3 -I11
	3	204	3 -I13
	3	206	3 -I15
1235449-4	3	106	3 -E11
	3	244	3 -K05
1235450-2	3	106	3 -E11
1235461-9	3	88	3 -D17
1235463-5	3	236	3 -J21
1235472-6	8	254	6 -B21
1235475-9	8	252	6 -B19
1235476-7	8	254	6 -B21
1235477-5	8	254	6 -B21
1235478-3	8	254	6 -B21
1235480-9	2c	94	2 -D23
1235577-2	3	170	3 -H03
	3	174	3 -H07
1235585-5	3	96	3 -E01
1235586-3	3	96	3 -E01
1235587-1	3	96	3 -E01
1235588-9	3	96	3 -E01
1235589-7	3	96	3 -E01
1235590-5	3	96	3 -E01
1235595-4	3	96	3 -E01
1235596-2	3	74	3 -D03
1235600-2	8	252	6 -B19
1235602-8	8	254	6 -B21
1235607-7	8	254	6 -B21
1235609-3	8	254	6 -B21
1235623-4	3	148	3 -G05
1235627-5	3	236	3 -J21
1235629-1	3	106	3 -E11
1235631-7	3	88	3 -D17
1235671-3	3	78	3 -D07
1235673-9	3	78	3 -D07

Artikel nr Part No	Gr Gr	Sida Page	Koord. Grid
1235677-0	3	78	3 -D07
1235678-8	3	78	3 -D07
1235679-6	3	78	3 -D07
1235680-4	3	78	3 -D07
1235683-8	3	78	3 -D07
1235684-6	3	78	3 -D07
	10a	44	8 -J09
1235687-9	3	168	3 -H01
1235692-9	9	30	8 -B07
	9	40	8 -B17
	9	48	8 -C01
	9	52	8 -C05
	9	56	8 -C09
1235719-0	3	8	3 -A09
	3	14	3 -A15
1235773-7	3	170	3 -H03
1235780-2	3	8	3 -A09
	3	14	3 -A15
	3	20	3 -A21
1235803-2	3	166	3 -G23
1235804-0	3	166	3 -G23
1235805-7	3	166	3 -G23
1235806-5	3	190	3 -H23
1235815-6	3	86	3 -D15
1235816-4	3	86	3 -D15
(1235819)	3	86	3 -D15
(1235820)	3	86	3 -D15
(1235830)	3	88	3 -D17
(1235831)	3	88	3 -D17
(1235832)	3	88	3 -D17
1235833-9	3	88	3 -D17
1235834-7	9	160	8 -G17
1235848-7	3	86	3 -D15
1235849-5	3	86	3 -D15
1235852-9	3	86	3 -D15
1235853-7	3	86	3 -D15
(1235856)	3	86	3 -D15
(1235857)	3	86	3 -D15
(1235860)	3	86	3 -D15
(1235861)	3	86	3 -D15
1235864-4	9	160	8 -G17
1235887-5	3	62	3 -C15
	3	66	3 -C19
	3	68	3 -C21
1235890-9	3	222	3 -J07
1235893-3	3	160	3 -G17
1235894-1	3	222	3 -J07
1235906-3	3	230	3 -J15
1235907-1	3	230	3 -J15
1235908-9	3	50	3 -C03
	3	62	3 -C15
1235911-3	3	74	3 -D03
1235912-1	2c	96	2 -E01
1235913-9	2c	96	2 -E01
1235922-0	8	258	6 -C01
1235923-8	8	252	6 -B19
1235924-6	3	88	3 -D17
1235926-1	3	170	3 -H03
	3	174	3 -H07
(1235927)	3	232	3 -J17
1235928-7	3	64	3 -C17
(1235929)	3	64	3 -C17
1235930-3	3	64	3 -C17
	10a	42	8 -J07
1235931-1	3	64	3 -C17
1235932-9	3	64	3 -C17
	10a	40	8 -J05
1235933-7	3	64	3 -C17

Artikel nr Part No	Gr Gr	Sida Page	Koord. Grid
1235934-5	3	64	3 -C17
1235935-2	3	64	3 -C17
1235936-0	3	64	3 -C17
	10a	40	8 -J05
1235937-8	3	64	3 -C17
1235938-6	3	64	3 -C17
1235939-4	3	64	3 -C17
	10a	42	8 -J07
1235944-4	8	256	6 -B23
1235945-1	8	256	6 -B23
1235946-9	8	256	6 -B23
1235947-7	8	256	6 -B23
1235955-0	4	46	4 -B23
1235996-4	3	162	3 -G19
1239139-7	4	130	4 -F11
	4	136	4 -F17
	4	140	4 -F21
1239502-6	4	126	4 -F07
	4	128	4 -F09
1239509-1	4	128	4 -F09
1239510-9	4	126	4 -F07
1239511-7	4	126	4 -F07
1239513-3	4	126	4 -F07
1239514-1	4	126	4 -F07
1239516-6	4	126	4 -F07
	4	146	4 -G03
1239517-4	4	126	4 -F07
	4	146	4 -G03
	4	150	4 -G07
1239518-2	4	126	4 -F07
	4	146	4 -G03
1239519-0	4	118	4 -E23
	4	126	4 -F07
	4	146	4 -G03
	4	152	4 -G09
1239520-8	4	126	4 -F07
	4	146	4 -G03
1239521-6	4	126	4 -F07
	4	146	4 -G03
1239523-2	4	126	4 -F07
1239526-5	4	116	4 -E21
1239528-1	4	116	4 -E21
	4	118	4 -E23
1239529-9	4	116	4 -E21
1239532-3	4	114	4 -E19
1239534-9	4	112	4 -E17
1239535-6	4	116	4 -E21
1239539-8	4	114	4 -E19
1239540-6	4	116	4 -E21
1239541-4	4	114	4 -E19
1239542-2	4	114	4 -E19
1239543-0	4	114	4 -E19
1239546-3	4	114	4 -E19
(1239547)	4	114	4 -E19
1239548-9	4	110	4 -E15
1239550-5	4	110	4 -E15
1239554-7	4	112	4 -E17
1239555-4	4	112	4 -E17
1239557-0	4	154	4 -G11
	4	162	4 -G19
	4	168	4 -H01
1239558-8	4	154	4 -G11
	4	162	4 -G19
	4	168	4 -H01
1239559-6	4	154	4 -G11
	4	156	4 -G13
	4	164	4 -G21
	4	170	4 -H03

Nummerregister — Numerical register

Grupp / Group: 10b — Sida / Page: 49

1984-12

Artikel nr Part No	Gr Gr	Sida Page	Koord. Grid
1239560-4	4	154	4 -G11
	4	164	4 -G21
	4	170	4 -H03
1239563-8	4	156	4 -G13
	4	158	4 -G15
	4	164	4 -G21
	4	166	4 -G23
	4	170	4 -H03
	4	172	4 -H05
1239564-6	4	156	4 -G13
	4	164	4 -G21
	4	170	4 -H03
1239566-1	4	156	4 -G13
	4	164	4 -G21
	4	170	4 -H03
1239567-9	4	158	4 -G15
1239568-7	4	158	4 -G15
	4	164	4 -G21
	4	170	4 -H03
1239569-5	4	158	4 -G15
	4	164	4 -G21
	4	170	4 -H03
1239570-3	4	158	4 -G15
	4	164	4 -G21
	4	170	4 -H03
1239571-1	4	154	4 -G11
1239572-9	4	154	4 -G11
	4	162	4 -G19
	4	168	4 -H01
(1239573)	4	154	4 -G11
	4	162	4 -G19
1239574-5	4	158	4 -G15
	4	162	4 -G19
	4	168	4 -H01
1239576-0	4	108	4 -E13
	4	132	4 -F13
1239577-8	4	108	4 -E13
	4	132	4 -F13
	4	138	4 -F19
	4	142	4 -F23
1239578-6	4	108	4 -E13
	4	132	4 -F13
	4	138	4 -F19
	4	142	4 -F23
1239580-2	4	108	4 -E13
1239581-0	4	108	4 -E13
	4	132	4 -F13
	4	138	4 -F19
	4	142	4 -F23
1239582-8	4	78	4 -D07
	4	82	4 -D11
	4	88	4 -D17
	4	94	4 -D23
	4	104	4 -E09
	4	108	4 -E13
	4	132	4 -F13
	4	138	4 -F19
	4	142	4 -F23
1239583-6	4	132	4 -F13
1239584-4	4	108	4 -E13
	4	132	4 -F13
	4	138	4 -F19
	4	142	4 -F23
1239585-1	4	108	4 -E13
	4	132	4 -F13
	4	138	4 -F19
	4	142	4 -F23
1239586-9	4	158	4 -G15

Artikel nr Part No	Gr Gr	Sida Page	Koord. Grid
1239586-9	4	166	4 -G23
	4	172	4 -H05
1239589-3	4	158	4 -G15
	4	166	4 -G23
	4	172	4 -H05
(1239592)	4	108	4 -E13
1239594-3	4	162	4 -G19
	4	168	4 -H01
1239595-0	4	160	4 -G17
	4	162	4 -G19
	4	168	4 -H01
(1239639)	4	106	4 -E11
	4	130	4 -F11
	4	136	4 -F17
1239642-0	4	110	4 -E15
1239645-3	4	114	4 -E19
1239646-1	4	106	4 -E11
	4	154	4 -G11
1239649-5	4	156	4 -G13
	4	164	4 -G21
1239653-7	4	164	4 -G21
	4	170	4 -H03
1239654-5	4	106	4 -E11
1239658-6	4	106	4 -E11
	4	130	4 -F11
	4	136	4 -F17
	4	140	4 -F21
1239660-2	4	88	4 -D17
	4	94	4 -D23
	4	106	4 -E11
1239661-0	4	106	4 -E11
1239662-8	4	108	4 -E13
	4	132	4 -F13
	4	138	4 -F19
	4	140	4 -F21
1239669-3	4	110	4 -E15
1239673-5	4	128	4 -F09
	4	144	4 -G01
1239674-3	4	128	4 -F09
(1239677)	4	130	4 -F11
1239678-4	4	136	4 -F17
(1239679)	4	132	4 -F13
	4	138	4 -F19
(1239681)	4	130	4 -F11
1239686-7	4	130	4 -F11
	4	136	4 -F17
1239688-3	4	130	4 -F11
	4	136	4 -F17
1239689-1	4	130	4 -F11
	4	136	4 -F17
	4	140	4 -F21
1239690-9	4	130	4 -F11
	4	136	4 -F17
	4	140	4 -F21
1239691-7	4	130	4 -F11
	4	136	4 -F17
	4	140	4 -F21
1239692-5	4	150	4 -G07
1239698-2	4	132	4 -F13
	4	138	4 -F19
	4	142	4 -F23
1239699-0	4	132	4 -F13
	4	138	4 -F19
	4	142	4 -F23
1239700-6	4	144	4 -G01
1239705-5	4	144	4 -G01
1239706-3	4	144	4 -G01
	4	150	4 -G07

Artikel nr Part No	Gr Gr	Sida Page	Koord. Grid
1239707-1	4	144	4 -G01
1239708-9	4	150	4 -G07
1239709-7	4	150	4 -G07
1239710-5	4	152	4 -G09
1239711-3	4	152	4 -G09
1239712-1	4	152	4 -G09
1239713-9	4	152	4 -G09
1239714-7	4	150	4 -G07
1239719-6	4	150	4 -G07
1239721-2	4	146	4 -G03
	4	150	4 -G07
1239722-0	4	150	4 -G07
1239725-3	4	150	4 -G07
1239726-1	4	150	4 -G07
1239727-9	4	150	4 -G07
1239728-7	4	152	4 -G09
1239729-5	4	152	4 -G09
1239730-3	4	152	4 -G09
1239731-1	4	152	4 -G09
1239732-9	4	152	4 -G09
1239733-7	4	152	4 -G09
1239734-5	4	152	4 -G09
1239735-2	4	152	4 -G09
1239736-0	4	152	4 -G09
1239741-0	4	110	4 -E15
(1239743)	4	130	4 -F11
	4	136	4 -F17
1239744-4	4	130	4 -F11
	4	136	4 -F17
	4	140	4 -F21
1239745-1	4	110	4 -E15
1239746-9	4	132	4 -F13
1239747-7	4	144	4 -G01
1239750-1	4	132	4 -F13
	4	138	4 -F19
	4	140	4 -F21
1239751-9	4	146	4 -G03
1239752-7	4	146	4 -G03
1239753-5	4	146	4 -G03
1239754-3	4	146	4 -G03
1239757-6	4	116	4 -E21
1239759-2	4	116	4 -E21
1239760-0	4	118	4 -E23
1239763-4	4	118	4 -E23
1239764-2	4	118	4 -E23
1239766-7	4	152	4 -G09
1239767-5	4	114	4 -E19
1239770-9	4	112	4 -E17
1239771-7	4	116	4 -E21
1239772-5	4	114	4 -E19
1239773-3	4	116	4 -E21
1239774-1	4	116	4 -E21
1239775-8	4	114	4 -E19
1239776-6	4	114	4 -E19
1239777-4	4	114	4 -E19
1239778-2	4	114	4 -E19
1239779-0	4	114	4 -E19
1239780-8	4	114	4 -E19
1239781-6	4	114	4 -E19
1239782-4	4	110	4 -E15
1239784-0	4	110	4 -E15
1239785-7	4	112	4 -E17
1239788-1	4	112	4 -E17
1239790-7	4	136	4 -F17
	4	168	4 -H01
1239792-3	4	162	4 -G19
1239819-4	4	162	4 -G19
	4	168	4 -H01

Artikel nr Part No	Gr Gr	Sida Page	Koord. Grid
1239820-2	4	132	4 -F13
	4	138	4 -F19
	4	142	4 -F23
1239821-0	4	132	4 -F13
	4	138	4 -F19
	4	142	4 -F23
1239822-8	4	138	4 -F19
	4	142	4 -F23
1239823-6	4	138	4 -F19
	4	142	4 -F23
1239824-4	4	138	4 -F19
1239825-1	4	132	4 -F13
	4	138	4 -F19
	4	142	4 -F23
1239826-9	4	130	4 -F11
	4	136	4 -F17
	4	140	4 -F21
1239827-7	4	130	4 -F11
	4	136	4 -F17
	4	140	4 -F21
1239828-5	4	130	4 -F11
	4	136	4 -F17
	4	140	4 -F21
1239829-3	4	130	4 -F11
	4	136	4 -F17
	4	140	4 -F21
1239830-1	4	130	4 -F11
	4	162	4 -G19
1239831-9	4	110	4 -E15
1239832-7	4	106	4 -E11
	4	130	4 -F11
	4	136	4 -F17
	4	140	4 -F21
1239834-3	4	132	4 -F13
	4	138	4 -F19
	4	142	4 -F23
1239835-0	4	132	4 -F13
	4	138	4 -F19
	4	142	4 -F23
1239842-6	4	150	4 -G07
1239844-2	4	144	4 -G01
1239846-7	4	144	4 -G01
1239847-5	4	150	4 -G07
1239848-3	4	150	4 -G07
1239849-1	4	152	4 -G09
1239850-9	4	152	4 -G09
1239851-7	4	150	4 -G07
1239854-1	4	150	4 -G07
1239855-8	4	152	4 -G09
1239856-6	4	152	4 -G09
1239857-4	4	152	4 -G09
1239858-2	4	152	4 -G09
1239860-8	4	144	4 -G01
1239861-6	4	146	4 -G03
1239863-2	4	114	4 -E19
1239864-0	4	114	4 -E19
1239865-7	4	114	4 -E19
1239866-5	4	114	4 -E19
1239867-3	4	112	4 -E17
1239873-1	4	116	4 -E21
1239876-4	4	108	4 -E13
	4	132	4 -F13
1239877-2	4	150	4 -G07
1239880-6	4	132	4 -F13
	4	138	4 -F19
	4	140	4 -F21
1239881-4	4	114	4 -E19
1239882-2	4	130	4 -F11

Artikel nr Part No	Gr Gr	Sida Page	Koord. Grid
1239882-2	4	136	4 -F17
	4	140	4 -F21
1239883-0	4	130	4 -F11
	4	136	4 -F17
	4	140	4 -F21
1239884-8	4	80	4 -D09
	4	106	4 -E11
	4	130	4 -F11
	4	136	4 -F17
	4	140	4 -F21
1239885-5	4	108	4 -E13
	4	132	4 -F13
	4	138	4 -F19
	4	140	4 -F21
1239886-3	4	128	4 -F09
1239888-9	4	128	4 -F09
1239889-7	4	126	4 -F07
1239890-5	4	126	4 -F07
	4	146	4 -G03
1239892-1	4	126	4 -F07
	4	146	4 -G03
	4	150	4 -G07
1239894-7	4	126	4 -F07
	4	146	4 -G03
1239895-4	4	126	4 -F07
	4	146	4 -G03
1239896-2	4	116	4 -E21
1239898-8	4	112	4 -E17
	4	144	4 -G01
1239901-0	4	126	4 -F07
	4	146	4 -G03
1239903-6	4	144	4 -G01
1239905-1	4	150	4 -G07
1239907-7	4	150	4 -G07
1239909-3	4	150	4 -G07
1239910-1	4	144	4 -G01
1239911-9	4	144	4 -G01
1239913-5	4	150	4 -G07
1239915-0	4	150	4 -G07
1239916-8	4	144	4 -G01
1239917-6	4	150	4 -G07
1239919-2	4	144	4 -G01
1239920-0	4	116	4 -E21
1239922-6	4	146	4 -G03
1239928-3	4	132	4 -F13
	4	138	4 -F19
	4	142	4 -F23
1239930-9	4	130	4 -F11
	4	136	4 -F17
	4	140	4 -F21
1239931-7	4	130	4 -F11
1239932-5	4	130	4 -F11
1239933-3	4	98	4 -E03
1239934-1	4	136	4 -F17
1239936-6	4	130	4 -F11
	4	136	4 -F17
	4	140	4 -F21
1239937-4	4	110	4 -E15
1239938-2	4	154	4 -G11
	4	162	4 -G19
	4	168	4 -H01
1239939-0	4	154	4 -G11
	4	162	4 -G19
	4	168	4 -H01
1239944-0	4	152	4 -G09
1239945-7	4	114	4 -E19
1239946-5	4	114	4 -E19
1239947-3	4	130	4 -F11
1239947-3	4	162	4 -G19
1239948-1	4	132	4 -F13
1239952-3	4	138	4 -F19
1239953-1	4	138	4 -F19
	4	142	4 -F23
1239960-6	4	108	4 -E13
	4	132	4 -F13
	4	138	4 -F19
	4	142	4 -F23
1239961-4	4	108	4 -E13
	4	132	4 -F13
	4	138	4 -F19
	4	142	4 -F23
1239962-2	4	144	4 -G01
1239964-8	4	130	4 -F11
	4	162	4 -G19
1239968-9	4	150	4 -G07
1239969-7	4	146	4 -G03
1239970-5	4	114	4 -E19
1239971-3	4	136	4 -F17
	4	140	4 -F21
	4	168	4 -H01
1239975-4	4	136	4 -F17
	4	168	4 -H01
1239977-0	4	140	4 -F21
1240470-3	8	410	6 -I09
1240471-1	8	410	6 -I09
1240635-1	8	298	6 -D17
	8	348	6 -F19
	8	436	6 -J11
1240636-9	8	298	6 -D17
	8	348	6 -F19
	8	436	6 -J11
1240637-7	8	298	6 -D17
	8	348	6 -F19
1240638-5	8	298	6 -D17
	8	348	6 -F19
1240639-3	8	298	6 -D17
	8	348	6 -F19
1240640-1	8	436	6 -J11
1240641-9	8	436	6 -J11
1240644-3	8	300	6 -D19
	8	308	6 -E03
	8	318	6 -E13
	8	326	6 -E21
	8	330	6 -F01
1240645-0	8	300	6 -D19
	8	308	6 -E03
	8	318	6 -E13
	8	326	6 -E21
	8	330	6 -F01
1240648-4	8	350	6 -F21
	8	438	6 -J13
1240649-2	8	350	6 -F21
	8	438	6 -J13
1240650-0	8	350	6 -F21
	8	408	6 -I07
1240651-8	8	350	6 -F21
	8	408	6 -I07
1240652-6	8	438	6 -J13
	8	444	6 -J19
	8	450	6 -K01
	8	456	6 -K07
	8	462	6 -K13
	8	468	6 -K19
	8	472	6 -K23
	8	478	6 -L05
	8	484	7 -A03
1240652-6	8	492	7 -A11
	8	496	7 -A15
	8	500	7 -A19
	8	506	7 -B01
	8	516	7 -B11
	8	520	7 -B15
	8	522	7 -B17
1240653-4	8	438	6 -J13
	8	444	6 -J19
	8	450	6 -K01
	8	456	6 -K07
	8	462	6 -K13
	8	468	6 -K19
	8	472	6 -K23
	8	478	6 -L05
	8	484	7 -A03
	8	492	7 -A11
	8	496	7 -A15
	8	500	7 -A19
	8	506	7 -B01
	8	516	7 -B11
	8	520	7 -B15
	8	522	7 -B17
1240654-2	8	438	6 -J13
	8	446	6 -J21
	8	452	6 -K03
	8	458	6 -K09
	8	464	6 -K15
	8	468	6 -K19
	8	472	6 -K23
	8	478	6 -L05
	8	484	7 -A03
	8	492	7 -A11
	8	496	7 -A15
1240655-9	8	438	6 -J13
	8	446	6 -J21
	8	452	6 -K03
	8	458	6 -K09
	8	464	6 -K15
	8	468	6 -K19
	8	472	6 -K23
	8	478	6 -L05
	8	484	7 -A03
	8	492	7 -A11
	8	496	7 -A15
(1240656)	8	438	6 -J13
(1240657)	8	438	6 -J13
(1240658)	8	438	6 -J13
(1240659)	8	438	6 -J13
(1240660)	8	438	6 -J13
1240665-8	8	272	6 -C15
	8	278	6 -C21
1240666-6	8	272	6 -C15
	8	278	6 -C21
(1240668)	8	300	6 -D19
	8	350	6 -F21
	8	408	6 -I07
(1240669)	8	300	6 -D19
(1240790)	8	272	6 -C15
1240791-2	8	272	6 -C15
1240797-9	8	272	6 -C15
1240798-7	8	272	6 -C15
1240812-6	8	272	6 -C15
1240860-5	8	284	6 -D03
	8	286	6 -D05
1240881-1	8	608	7 -F07
1240914-0	8	434	6 -J09
	8	446	6 -J21
1240914-0	8	452	6 -K03
	8	458	6 -K09
	8	468	6 -K19
	8	472	6 -K23
	8	488	7 -A07
	8	492	7 -A11
1240916-5	8	434	6 -J09
	8	446	6 -J21
	8	452	6 -K03
	8	458	6 -K09
	8	468	6 -K19
	8	472	6 -K23
	8	488	7 -A07
	8	492	7 -A11
1240924-9	8	298	6 -D17
	8	344	6 -F15
	8	432	6 -J07
1240926-4	8	298	6 -D17
	8	344	6 -F15
	8	432	6 -J07
1240927-2	8	302	6 -D21
	8	348	6 -F19
	8	436	6 -J11
1240928-0	8	298	6 -D17
	8	344	6 -F15
	8	432	6 -J07
1240930-6	8	298	6 -D17
	8	344	6 -F15
	8	432	6 -J07
1240931-4	8	302	6 -D21
	8	348	6 -F19
	8	436	6 -J11
1240932-2	8	344	6 -F15
	8	432	6 -J07
1240934-8	8	348	6 -F19
	8	436	6 -J11
1240935-5	8	352	6 -F23
	8	360	6 -G07
	8	448	6 -J23
1240936-3	8	344	6 -F15
	8	432	6 -J07
1240938-9	8	348	6 -F19
	8	436	6 -J11
1240939-7	8	352	6 -F23
	8	360	6 -G07
	8	448	6 -J23
1240940-5	8	298	6 -D17
	8	344	6 -F15
1240942-1	8	298	6 -D17
	8	344	6 -F15
1240943-9	8	302	6 -D21
	8	348	6 -F19
1240944-7	8	298	6 -D17
	8	344	6 -F15
1240946-2	8	298	6 -D17
	8	344	6 -F15
1240947-0	8	302	6 -D21
	8	348	6 -F19
1240948-8	8	432	6 -J07
1240950-4	8	432	6 -J07
1240951-2	8	436	6 -J11
1240952-0	8	432	6 -J07
1240956-1	8	298	6 -D17
	8	344	6 -F15
1240958-7	8	298	6 -D17
	8	344	6 -F15
1240959-5	8	302	6 -D21
	8	348	6 -F19

Nummerregister — Numerical register

Grupp / Group: 10b — Sida / Page: 51

1984-12

Artikel nr Part No	Gr Gr	Sida Page	Koord. Grid
1240960-3	8	344	6 -F15
1240962-9	8	348	6 -F19
1240963-7	8	352	6 -F23
	8	360	6 -G07
1240964-5	8	344	6 -F15
1240966-0	8	348	6 -F19
1240967-8	8	352	6 -F23
	8	360	6 -G07
1240968-6	8	432	6 -J07
1240970-2	8	436	6 -J11
1240972-8	8	432	6 -J07
1240976-9	8	344	6 -F15
1240978-5	8	348	6 -F19
1240979-3	8	352	6 -F23
	8	360	6 -G07
1240996-7	8	346	6 -F17
	8	434	6 -J09
1240998-3	8	346	6 -F17
	8	434	6 -J09
	8	440	6 -J15
1240999-1	8	350	6 -F21
	8	438	6 -J13
1241000-7	8	346	6 -F17
	8	434	6 -J09
1241002-3	8	346	6 -F17
	8	434	6 -J09
	8	440	6 -J15
1241003-1	8	350	6 -F21
	8	438	6 -J13
1241012-2	8	346	6 -F17
1241014-8	8	346	6 -F17
1241015-5	8	350	6 -F21
1241016-3	8	346	6 -F17
1241018-9	8	346	6 -F17
1241019-7	8	350	6 -F21
1241020-5	8	434	6 -J09
1241022-1	8	434	6 -J09
	8	440	6 -J15
1241023-9	8	438	6 -J13
1241024-7	8	434	6 -J09
1241026-2	8	434	6 -J09
	8	440	6 -J15
1241027-0	8	438	6 -J13
1241028-8	8	434	6 -J09
1241032-0	8	434	6 -J09
1241100-5	8	434	6 -J09
1241103-9	8	434	6 -J09
	8	444	6 -J19
	8	450	6 -K01
	8	456	6 -K07
	8	468	6 -K19
	8	472	6 -K23
	8	488	7 -A07
	8	492	7 -A11
1241104-7	8	434	6 -J09
1241107-0	8	434	6 -J09
	8	444	6 -J19
	8	450	6 -K01
	8	456	6 -K07
1241116-1	8	434	6 -J09
1241119-5	8	434	6 -J09
	8	446	6 -J21
	8	452	6 -K03
	8	458	6 -K09
	8	468	6 -K19
	8	474	6 -L01
	8	488	7 -A07
	8	492	7 -A11

Artikel nr Part No	Gr Gr	Sida Page	Koord. Grid
1241205-2	8	272	6 -C15
1241207-8	8	272	6 -C15
1241209-4	8	272	6 -C15
1241211-0	8	272	6 -C15
1241223-5	8	272	6 -C15
1241225-0	8	272	6 -C15
1241235-9	8	300	6 -D19
1241237-5	8	300	6 -D19
1241239-1	8	300	6 -D19
1241241-7	8	300	6 -D19
(1241310)	8	284	6 -D03
	8	286	6 -D05
1241311-8	8	284	6 -D03
	8	286	6 -D05
1241409-0	8	302	6 -D21
	8	314	6 -E09
1241410-8	8	304	6 -D23
	8	314	6 -E09
(1241464)	8	272	6 -C15
1241468-6	8	302	6 -D21
	8	312	6 -E07
1241469-4	8	302	6 -D21
	8	312	6 -E07
1241470-2	8	302	6 -D21
	8	312	6 -E07
1241471-0	8	302	6 -D21
	8	312	6 -E07
1241472-8	8	302	6 -D21
	8	312	6 -E07
1241664-0	8	432	6 -J07
1241665-7	8	436	6 -J11
1241666-5	8	436	6 -J11
1241667-3	8	434	6 -J09
	8	440	6 -J15
1241668-1	8	438	6 -J13
1241669-9	8	434	6 -J09
	8	440	6 -J15
1241670-7	8	438	6 -J13
1241677-2	8	434	6 -J09
	8	438	6 -J13
	8	440	6 -J15
(1241678)	8	434	6 -J09
	8	438	6 -J13
	8	440	6 -J15
(1241681)	8	434	6 -J09
	8	438	6 -J13
	8	440	6 -J15
1241868-7	4	46	4 -B23
1241937-0	8	556	7 -D03
	8	562	7 -D09
1241938-8	8	558	7 -D05
	8	564	7 -D11
1241941-2	8	292	6 -D11
1241968-5	8	348	6 -F19
	8	360	6 -G07
	8	372	6 -G19
	8	436	6 -J11
	8	448	6 -J23
	8	460	6 -K11
1241969-3	8	348	6 -F19
	8	360	6 -G07
	8	372	6 -G19
	8	436	6 -J11
	8	448	6 -J23
	8	460	6 -K11
1241978-4	8	348	6 -F19
	8	360	6 -G07
	8	372	6 -G19

Artikel nr Part No	Gr Gr	Sida Page	Koord. Grid
1241979-2	8	348	6 -F19
	8	360	6 -G07
	8	372	6 -G19
1241980-0	8	348	6 -F19
	8	362	6 -G09
	8	372	6 -G19
1241981-8	8	436	6 -J11
1241982-6	8	436	6 -J11
1241995-8	8	438	6 -J13
1241996-6	8	438	6 -J13
1241997-4	8	444	6 -J19
	8	450	6 -K01
	8	456	6 -K07
	8	468	6 -K19
	8	472	6 -K23
	8	488	7 -A07
	8	492	7 -A11
1241998-2	8	444	6 -J19
	8	452	6 -K03
	8	456	6 -K07
1242021-2	8	298	6 -D17
	8	344	6 -F15
	8	432	6 -J07
1242022-0	8	298	6 -D17
	8	344	6 -F15
	8	432	6 -J07
1242023-8	8	298	6 -D17
	8	344	6 -F15
1242024-6	8	298	6 -D17
	8	344	6 -F15
1242025-3	8	298	6 -D17
	8	344	6 -F15
1242026-1	8	432	6 -J07
1242027-9	8	432	6 -J07
1242030-3	8	300	6 -D19
	8	302	6 -D21
	8	308	6 -E03
	8	318	6 -E13
	8	322	6 -E17
	8	326	6 -E21
1242031-1	8	300	6 -D19
	8	304	6 -D23
	8	308	6 -E03
	8	318	6 -E13
	8	322	6 -E17
	8	326	6 -E21
1242034-5	8	346	6 -F17
	8	352	6 -F23
	8	434	6 -J09
1242035-2	8	346	6 -F17
	8	352	6 -F23
	8	434	6 -J09
1242040-2	8	410	6 -I09
1242041-0	8	410	6 -I09
1242042-8	8	410	6 -I09
1242043-6	8	410	6 -I09
1242044-4	8	410	6 -I09
1242051-9	8	410	6 -I09
1242052-7	8	410	6 -I09
(1242086)	8	406	6 -I05
	8	412	6 -I11
	8	424	6 -I23
	8	498	7 -A17
	8	504	7 -A23
	8	518	7 -B13
1242087-3	8	332	6 -F03
	8	406	6 -I05
	8	412	6 -I11

Artikel nr Part No	Gr Gr	Sida Page	Koord. Grid
1242087-3	8	424	6 -I23
	8	498	7 -A17
	8	504	7 -A23
	8	518	7 -B13
(1242088)	8	406	6 -I05
	8	412	6 -I11
	8	424	6 -I23
	8	498	7 -A17
	8	504	7 -A23
	8	518	7 -B13
1242089-9	8	332	6 -F03
	8	406	6 -I05
	8	412	6 -I11
	8	424	6 -I23
	8	498	7 -A17
	8	504	7 -A23
	8	518	7 -B13
(1242090)	8	406	6 -I05
	8	412	6 -I11
	8	424	6 -I23
1242091-5	8	332	6 -F03
	8	406	6 -I05
	8	412	6 -I11
	8	424	6 -I23
(1242092)	8	406	6 -I05
	8	412	6 -I11
	8	424	6 -I23
1242093-1	8	406	6 -I05
	8	412	6 -I11
	8	424	6 -I23
(1242094)	8	406	6 -I05
	8	412	6 -I11
	8	424	6 -I23
1242095-6	8	406	6 -I05
	8	412	6 -I11
	8	424	6 -I23
1242096-4	8	498	7 -A17
1242097-2	8	498	7 -A17
1242098-0	8	498	7 -A17
1242099-8	8	498	7 -A17
1242143-4	8	408	6 -I07
	8	500	7 -A19
1242144-2	8	408	6 -I07
	8	500	7 -A19
1242145-9	8	368	6 -G15
	8	388	6 -H11
	8	408	6 -I07
	8	414	6 -I13
	8	413	6 -I17
	8	456	6 -K07
	8	472	6 -K23
	8	500	7 -A19
	8	506	7 -B01
	8	512	7 -B07
1242146-7	8	408	6 -I07
	8	500	7 -A19
1242147-5	8	408	6 -I07
	8	500	7 -A19
1242148-3	8	368	6 -G15
	8	388	6 -H11
	8	408	6 -I07
	8	414	6 -I13
	8	418	6 -I17
	8	456	6 -K07
	8	472	6 -K23
	8	500	7 -A19
	8	506	7 -B01
	8	512	7 -B07

Artikel nr Part No	Gr Gr	Sida Page	Koord. Grid
1242150-9	8	408	6 -I07
1242152-5	8	408	6 -I07
1242154-1	8	444	6 -J19
	8	450	6 -K01
	8	456	6 -K07
	8	462	6 -K13
	8	468	6 -K19
	8	472	6 -K23
	8	478	6 -L05
	8	484	7 -A03
	8	492	7 -A11
	8	496	7 -A15
	8	500	7 -A19
	8	506	7 -B01
	8	520	7 -B15
1242156-6	8	444	6 -J19
	8	450	6 -K01
	8	456	6 -K07
	8	462	6 -K13
	8	468	6 -K19
	8	472	6 -K23
	8	478	6 -L05
	8	484	7 -A03
	8	492	7 -A11
	8	496	7 -A15
	8	500	7 -A19
	8	506	7 -B01
	8	520	7 -B15
1242157-4	8	500	7 -A19
	8	506	7 -B01
	8	516	7 -B11
	8	520	7 -B15
	8	524	7 -B19
1242158-2	8	500	7 -A19
1242159-0	8	500	7 -A19
	8	506	7 -B01
	8	516	7 -B11
	8	520	7 -B15
	8	524	7 -B19
1242160-8	8	500	7 -A19
1242173-1	8	500	7 -A19
	8	506	7 -B01
	8	516	7 -B11
	8	520	7 -B15
	8	522	7 -B17
1242174-9	8	500	7 -A19
1242175-6	8	500	7 -A19
	8	506	7 -B01
	8	516	7 -B11
	8	520	7 -B15
	8	524	7 -B19
1242176-4	8	500	7 -A19
1242181-4	8	500	7 -A19
	8	506	7 -B01
	8	516	7 -B11
1242182-2	8	500	7 -A19
1242183-0	8	500	7 -A19
	8	506	7 -B01
	8	516	7 -B11
	8	520	7 -B15
	8	524	7 -B19
1242184-8	8	500	7 -A19
1242189-7	8	500	7 -A19
	8	508	7 -B03
	8	516	7 -B11
	8	520	7 -B15
	8	524	7 -B19
1242190-5	8	500	7 -A19

Artikel nr Part No	Gr Gr	Sida Page	Koord. Grid
(1242193)	8	502	7 -A21
	8	508	7 -B03
	8	516	7 -B11
	8	520	7 -B15
	8	524	7 -B19
1242194-7	8	502	7 -A21
(1242218)	8	408	6 -I07
1242222-6	8	272	6 -C15
1242224-2	8	272	6 -C15
1242226-7	8	272	6 -C15
1242228-3	8	272	6 -C15
1242231-7	8	556	7 -D03
1242232-5	8	556	7 -D03
	8	562	7 -D09
1242233-3	8	556	7 -D03
	8	562	7 -D09
1242234-1	8	558	7 -D05
1242235-8	8	558	7 -D05
	8	566	7 -D13
1242236-6	8	558	7 -D05
	8	566	7 -D13
1242252-3	8	274	6 -C17
1242253-1	8	410	6 -I09
1242354-7	8	272	6 -C15
	8	278	6 -C21
1242355-4	8	272	6 -C15
	8	278	6 -C21
1242356-2	8	272	6 -C15
	8	280	6 -C23
1242357-0	8	272	6 -C15
	8	280	6 -C23
1242413-1	8	302	6 -D21
1242414-9	8	302	6 -D21
1242431-3	8	348	6 -F19
	8	436	6 -J11
1242432-1	8	348	6 -F19
	8	436	6 -J11
(1242433)	8	344	6 -F15
	8	432	6 -J07
	8	440	6 -J15
(1242434)	8	344	6 -F15
	8	432	6 -J07
	8	440	6 -J15
1242445-3	8	302	6 -D21
	8	312	6 -E07
1242446-1	8	302	6 -D21
	8	312	6 -E07
1242447-9	8	410	6 -I09
1242448-7	8	410	6 -I09
1242539-3	8	298	6 -D17
1242540-1	8	298	6 -D17
1242541-9	8	298	6 -D17
1242542-7	8	298	6 -D17
1242543-5	8	298	6 -D17
1242544-3	8	298	6 -D17
1242545-0	8	298	6 -D17
1242546-8	8	298	6 -D17
1242553-4	8	348	6 -F19
	8	436	6 -J11
1242554-2	8	348	6 -F19
	8	436	6 -J11
(1242555)	8	344	6 -F15
	8	432	6 -J07
(1242556)	8	344	6 -F15
	8	432	6 -J07
1242557-5	8	344	6 -F15
	8	432	6 -J07
	8	440	6 -J15

Artikel nr Part No	Gr Gr	Sida Page	Koord. Grid
1242558-3	8	344	6 -F15
	8	432	6 -J07
	8	440	6 -J15
1242559-1	8	344	6 -F15
	8	352	6 -F23
	8	432	6 -J07
1242560-9	8	344	6 -F15
	8	352	6 -F23
	8	432	6 -J07
1242561-7	8	406	6 -I05
	8	498	7 -A17
1242562-5	8	406	6 -I05
	8	498	7 -A17
(1242563)	8	406	6 -I05
	8	412	6 -I11
	8	454	6 -K05
	8	498	7 -A17
	8	504	7 -A23
(1242564)	8	368	6 -G15
	8	406	6 -I05
	8	412	6 -I11
	8	454	6 -K05
	8	498	7 -A17
	8	504	7 -A23
1242565-8	8	406	6 -I05
	8	498	7 -A17
1242566-6	8	406	6 -I05
	8	498	7 -A17
1242567-4	8	272	6 -C15
1242568-2	8	272	6 -C15
1242576-5	8	500	7 -A19
	8	506	7 -B01
	8	512	7 -B07
1242579-9	8	500	7 -A19
	8	506	7 -B01
	8	512	7 -B07
1242582-3	8	500	7 -A19
	8	506	7 -B01
	8	512	7 -B07
1242584-9	8	500	7 -A19
	8	506	7 -B01
	8	512	7 -B07
1242586-4	8	500	7 -A19
	8	506	7 -B01
	8	512	7 -B07
1242588-0	8	500	7 -A19
	8	506	7 -B01
	8	512	7 -B07
1242590-6	8	500	7 -A19
	8	506	7 -B01
	8	514	7 -B09
(1242592)	8	502	7 -A21
	8	508	7 -B03
	8	514	7 -B09
1242604-5	8	286	6 -D05
(1242606)	8	286	6 -D05
1242608-6	8	286	6 -D05
1242609-4	8	286	6 -D05
1242610-2	8	286	6 -D05
1242612-8	8	286	6 -D05
1242614-4	8	286	6 -D05
1242616-9	8	286	6 -D05
1242618-5	8	286	6 -D05
1242619-3	8	286	6 -D05
1242620-1	8	286	6 -D05
1242621-9	8	286	6 -D05
1242622-7	8	286	6 -D05
1242623-5	8	286	6 -D05

Artikel nr Part No	Gr Gr	Sida Page	Koord. Grid
1242639-1	8	336	6 -F07
	8	406	6 -I05
	8	412	6 -I11
	8	416	6 -I15
	8	498	7 -A17
	8	504	7 -A23
	8	510	7 -B05
1242640-9	8	332	6 -F03
	8	406	6 -I05
	8	412	6 -I11
	8	424	6 -I23
	8	498	7 -A17
	8	504	7 -A23
	8	518	7 -B13
1242641-7	8	336	6 -F07
	8	406	6 -I05
	8	412	6 -I11
	8	416	6 -I15
	8	498	7 -A17
	8	504	7 -A23
	8	510	7 -B05
1242642-5	8	332	6 -F03
	8	406	6 -I05
	8	412	6 -I11
	8	424	6 -I23
	8	498	7 -A17
	8	504	7 -A23
	8	518	7 -B13
1242643-3	8	336	6 -F07
	8	406	6 -I05
	8	412	6 -I11
	8	416	6 -I15
1242644-1	8	332	6 -F03
	8	406	6 -I05
	8	412	6 -I11
	8	424	6 -I23
1242645-8	8	406	6 -I05
	8	412	6 -I11
	8	416	6 -I15
1242646-6	8	406	6 -I05
	8	412	6 -I11
	8	424	6 -I23
1242647-4	8	406	6 -I05
	8	412	6 -I11
	8	416	6 -I15
1242648-2	8	406	6 -I05
	8	412	6 -I11
	8	424	6 -I23
1242649-0	8	498	7 -A17
1242650-8	8	498	7 -A17
1242651-6	8	498	7 -A17
1242652-4	8	498	7 -A17
1242660-7	8	302	6 -D21
1242661-5	8	302	6 -D21
1242866-0	8	440	6 -J15
1242867-8	8	440	6 -J15
1242871-0	8	440	6 -J15
1242872-8	8	440	6 -J15
1242875-1	8	588	7 -E11
1242876-9	8	588	7 -E11
1242915-5	8	286	6 -D05
1242917-1	8	286	6 -D05
1242919-7	8	286	6 -D05
1242922-1	8	498	7 -A17
1242923-9	8	498	7 -A17
1242927-0	8	500	7 -A19
	8	506	7 -B01
	8	520	7 -B15

Nummerregister — Numerical register

Grupp / Group: 10b — Sida / Page: 53

1984-12

Artikel nr Part No	Gr Gr	Sida Page	Koord. Grid
1242928-8	8	500	7 -A19
	8	506	7 -B01
	8	520	7 -B15
1242931-2	8	500	7 -A19
	8	508	7 -B03
	8	520	7 -B15
(1242933)	8	502	7 -A21
	8	508	7 -B03
	8	520	7 -B15
1242941-1	8	506	7 -B01
	8	520	7 -B15
	8	522	7 -B17
1242942-9	8	506	7 -B01
	8	520	7 -B15
1242945-2	8	500	7 -A19
	8	506	7 -B01
	8	520	7 -B15
1242946-0	8	500	7 -A19
	8	506	7 -B01
	8	520	7 -B15
1243039-3	8	286	6 -D05
1244006-1	9	124	8 -F05
	9	130	8 -F11
	9	136	8 -F17
	9	138	8 -F19
	9	146	8 -G03
	9	150	8 -G07
1244007-9	9	124	8 -F05
	9	130	8 -F11
	9	136	8 -F17
	9	138	8 -F19
	9	146	8 -G03
	9	150	8 -G07
1244008-7	9	124	8 -F05
	9	130	8 -F11
	9	136	8 -F17
	9	138	8 -F19
	9	146	8 -G03
	9	150	8 -G07
1244009-5	9	124	8 -F05
	9	130	8 -F11
	9	136	8 -F17
	9	138	8 -F19
	9	146	8 -G03
	9	150	8 -G07
1244010-3	9	126	8 -F07
	9	130	8 -F11
	9	136	8 -F17
	9	140	8 -F21
1244011-1	9	126	8 -F07
	9	130	8 -F11
	9	136	8 -F17
	9	140	8 -F21
1244012-9	9	126	8 -F07
	9	136	8 -F17
1244013-7	9	126	8 -F07
	9	130	8 -F11
	9	136	8 -F17
	9	140	8 -F21
1244014-5	9	126	8 -F07
	9	130	8 -F11
	9	136	8 -F17
	9	140	8 -F21
1244015-2	9	126	8 -F07
	9	130	8 -F11
	9	136	8 -F17
	9	140	8 -F21
1244016-0	9	126	8 -F07

Artikel nr Part No	Gr Gr	Sida Page	Koord. Grid
1244016-0	9	130	8 -F11
	9	136	8 -F17
	9	140	8 -F21
1244017-8	9	126	8 -F07
	9	130	8 -F11
	9	136	8 -F17
	9	140	8 -F21
(1244021)	9	130	8 -F11
	9	140	8 -F21
1244076-4	8	574	7 -D21
	8	576	7 -D23
1244077-2	8	574	7 -D21
	8	576	7 -D23
1244078-0	8	574	7 -D21
	8	576	7 -D23
1244079-8	8	574	7 -D21
	8	576	7 -D23
1244109-3	8	416	6 -I15
	8	510	7 -B05
1244113-5	8	290	6 -D09
1244114-3	8	290	6 -D09
1244115-0	8	290	6 -D09
1244116-8	8	290	6 -D09
1244117-6	8	290	6 -D09
1244118-4	8	584	7 -E07
1244119-2	8	584	7 -E07
1244120-0	8	548	7 -C19
1244121-8	8	548	7 -C19
1244122-6	8	548	7 -C19
1244123-4	8	548	7 -C19
1244124-2	8	548	7 -C19
1244125-9	8	548	7 -C19
1244126-7	8	548	7 -C19
1244127-5	8	548	7 -C19
1244128-3	8	548	7 -C19
1244129-1	8	548	7 -C19
1244130-9	8	548	7 -C19
1244131-7	8	548	7 -C19
1244132-5	8	552	7 -C23
1244133-3	8	552	7 -C23
1244134-1	8	552	7 -C23
1244135-8	8	552	7 -C23
1244136-6	8	552	7 -C23
1244137-4	8	552	7 -C23
1244138-2	8	552	7 -C23
1244139-0	8	552	7 -C23
1244140-8	8	552	7 -C23
1244141-6	8	552	7 -C23
1244142-4	8	548	7 -C19
1244143-2	8	550	7 -C21
1244144-0	8	548	7 -C19
1244145-7	8	550	7 -C21
1244146-5	8	548	7 -C19
1244147-3	8	550	7 -C21
1244148-1	8	548	7 -C19
1244149-9	8	550	7 -C21
1244150-7	8	548	7 -C19
1244151-5	8	550	7 -C21
(1244154)	8	586	7 -E09
(1244155)	8	586	7 -E09
(1244156)	8	586	7 -E09
(1244157)	8	586	7 -E09
(1244158)	8	586	7 -E09
(1244159)	8	586	7 -E09
(1244160)	8	586	7 -E09
(1244161)	8	586	7 -E09
(1244162)	8	586	7 -E09
(1244163)	8	586	7 -E09

Artikel nr Part No	Gr Gr	Sida Page	Koord. Grid
1244164-8	8	584	7 -E07
1244165-5	8	584	7 -E07
1244166-3	8	584	7 -E07
1244167-1	8	584	7 -E07
1244168-9	8	584	7 -E07
1244169-7	8	584	7 -E07
1244206-7	8	602	7 -F01
1244207-5	8	602	7 -F01
1244210-9	8	272	6 -C15
	8	276	6 -C19
1244211-7	8	272	6 -C15
	8	276	6 -C19
1244213-3	8	530	7 -C01
	8	534	7 -C05
1244214-1	8	530	7 -C01
	8	534	7 -C05
1244215-8	8	530	7 -C01
	8	534	7 -C05
1244216-6	8	530	7 -C01
	8	534	7 -C05
1244217-4	8	540	7 -C11
	8	542	7 -C13
1244218-2	8	540	7 -C11
1244219-0	8	540	7 -C11
1244220-8	8	540	7 -C11
1244221-6	8	540	7 -C11
1244228-1	8	578	7 -E01
1244235-6	8	270	6 -C13
1244236-4	8	270	6 -C13
1244237-2	8	270	6 -C13
1244247-1	8	578	7 -E01
1244254-7	9	126	8 -F07
	9	136	8 -F17
1244255-4	9	126	8 -F07
	9	136	8 -F17
1244256-2	9	126	8 -F07
	9	136	8 -F17
1244257-0	9	126	8 -F07
	9	136	8 -F17
1244263-8	9	128	8 -F09
	9	138	8 -F19
1244264-6	9	142	8 -F23
1244265-3	9	128	8 -F09
1244266-1	9	128	8 -F09
1244267-9	9	138	8 -F19
1244268-7	9	142	8 -F23
1244269-5	9	142	8 -F23
1244270-3	9	142	8 -F23
1244271-1	9	142	8 -F23
1244272-9	9	152	8 -G09
1244273-7	8	268	6 -C11
1244274-5	8	268	6 -C11
1244276-0	8	268	6 -C11
1244277-8	8	268	6 -C11
1244278-6	8	268	6 -C11
1244279-4	8	268	6 -C11
1244320-6	9	146	8 -G03
	9	150	8 -G07
1244321-4	9	146	8 -G03
	9	150	8 -G07
(1244323)	9	150	8 -G07
1244325-5	9	152	8 -G09
1244329-7	8	600	7 -E23
1244334-7	8	530	7 -C01
1244339-6	9	18	8 -A19
1244344-6	9	130	8 -F11
	9	140	8 -F21
1244345-3	9	130	8 -F11

Artikel nr Part No	Gr Gr	Sida Page	Koord. Grid
1244345-3	9	140	8 -F21
1244353-7	9	146	8 -G03
1244354-5	9	146	8 -G03
1244355-2	9	152	8 -G09
1244372-7	8	434	6 -J09
	8	438	6 -J13
	8	440	6 -J15
	8	446	6 -J21
	8	452	6 -K03
	8	458	6 -K09
	8	468	6 -K19
	8	474	6 -L01
	8	488	7 -A07
	8	492	7 -A11
1244373-5	8	446	6 -J21
	8	452	6 -K03
	8	458	6 -K09
	8	464	6 -K15
	8	468	6 -K19
	8	474	6 -L01
	8	478	6 -L05
	8	484	7 -A03
	8	492	7 -A11
	8	496	7 -A15
1244374-3	8	446	6 -J21
	8	452	6 -K03
	8	458	6 -K09
	8	464	6 -K15
	8	468	6 -K19
	8	474	6 -L01
	8	480	6 -L07
	8	486	7 -A05
	8	492	7 -A11
	8	496	7 -A15
1244375-0	8	452	6 -K03
	8	480	6 -L07
	8	486	7 -A05
	8	496	7 -A15
1244376-8	8	446	6 -J21
	8	458	6 -K09
	8	464	6 -K15
	8	468	6 -K19
	8	474	6 -L01
	8	480	6 -L07
	8	486	7 -A05
	8	492	7 -A11
	8	496	7 -A15
1244397-4	8	578	7 -E01
1244404-8	9	130	8 -F11
	9	140	8 -F21
1244417-0	9	128	8 -F09
1244418-8	9	128	8 -F09
1244419-6	9	138	8 -F19
1244422-0	9	128	8 -F09
1244423-8	9	128	8 -F09
1244424-6	9	138	8 -F19
1244447-7	8	558	7 -D05
	8	564	7 -D11
1244458-4	8	600	7 -E23
1244459-2	8	602	7 -F01
1244479-0	9	130	8 -F11
	9	140	8 -F21
1244480-8	9	130	8 -F11
	9	140	8 -F21
1244481-6	9	132	8 -F13
	9	140	8 -F21
1244482-4	9	132	8 -F13
	9	140	8 -F21

Artikel nr Part No	Gr Gr	Sida Page	Koord. Grid
1244483-2	9	132	8 -F13
	9	140	8 -F21
1244509-4	8	602	7 -F01
1244542-5	8	528	7 -B23
1244543-3	8	528	7 -B23
1244544-1	8	528	7 -B23
1244545-8	8	528	7 -B23
1244546-6	8	528	7 -B23
1244547-4	8	528	7 -B23
1244548-2	8	528	7 -B23
1244549-0	8	528	7 -B23
1244552-4	8	570	7 -D17
1244574-8	8	528	7 -B23
	8	534	7 -C05
1244575-5	8	528	7 -B23
	8	534	7 -C05
1244576-3	8	528	7 -B23
	8	534	7 -C05
1244577-1	8	528	7 -B23
	8	534	7 -C05
1244578-9	8	528	7 -B23
	8	534	7 -C05
(1244582)	8	532	7 -C03
	8	538	7 -C09
(1244583)	8	532	7 -C03
	8	538	7 -C09
(1244584)	8	532	7 -C03
	8	538	7 -C09
(1244585)	8	532	7 -C03
	8	538	7 -C09
(1244586)	8	532	7 -C03
	8	538	7 -C09
(1244587)	8	532	7 -C03
	8	538	7 -C09
(1244588)	8	532	7 -C03
	8	538	7 -C09
(1244589)	8	532	7 -C03
	8	538	7 -C09
1244590-4	9	86	8 -D15
	9	94	8 -D23
1244701-7	9	126	8 -F07
	9	136	8 -F17
	9	140	8 -F21
1244702-5	9	126	8 -F07
	9	136	8 -F17
	9	140	8 -F21
1244703-3	9	126	8 -F07
	9	136	8 -F17
	9	140	8 -F21
1244704-1	9	126	8 -F07
	9	136	8 -F17
	9	140	8 -F21
1244716-5	8	340	6 -F11
1244717-3	8	340	6 -F11
1244718-1	8	340	6 -F11
1244719-9	8	340	6 -F11
1244730-6	8	574	7 -D21
	8	576	7 -D23
1244731-4	8	574	7 -D21
	8	576	7 -D23
1244732-2	8	576	7 -D23
1244733-0	8	576	7 -D23
1244734-8	8	576	7 -D23
1244748-8	9	142	8 -F23
1244749-6	9	152	8 -G09
1244770-2	8	268	6 -C11
1244771-0	9	128	8 -F09
	9	138	8 -F19

Artikel nr Part No	Gr Gr	Sida Page	Koord. Grid
1244774-4	9	138	8 -F19
1244811-4	8	544	7 -C15
	8	546	7 -C17
	8	548	7 -C19
	8	552	7 -C23
1244812-2	8	544	7 -C15
	8	546	7 -C17
	8	548	7 -C19
	8	552	7 -C23
1244813-0	8	544	7 -C15
	8	546	7 -C17
	8	548	7 -C19
	8	552	7 -C23
(1244814)	8	552	7 -C23
1244814-8	8	548	7 -C19
	8	552	7 -C23
1244815-5	8	548	7 -C19
	8	552	7 -C23
1244816-3	8	548	7 -C19
1244829-6	8	588	7 -E11
1244834-6	8	268	6 -C11
1244835-3	8	268	6 -C11
1244911-2	8	578	7 -E01
1244912-0	8	578	7 -E01
1244916-1	8	578	7 -E01
1244917-9	8	268	6 -C11
1244921-1	8	598	7 -E21
1244932-8	8	238	6 -B05
1244933-6	8	236	6 -B03
	8	238	6 -B05
1244944-3	8	238	6 -B05
1244964-1	8	236	6 -B03
1244965-8	8	236	6 -B03
1244971-6	8	586	7 -E09
1244972-4	8	586	7 -E09
1244973-2	8	586	7 -E09
1244974-0	8	586	7 -E09
1244975-7	8	586	7 -E09
1244976-5	8	586	7 -E09
1244977-3	8	586	7 -E09
1244978-1	8	586	7 -E09
1244979-9	8	586	7 -E09
1244980-7	8	586	7 -E09
1246000-2	8	176	5 -J23
1246002-8	8	176	5 -J23
1246004-4	8	176	5 -J23
1246006-9	8	176	5 -J23
1246008-5	8	176	5 -J23
1246010-1	8	176	5 -J23
1246012-7	8	176	5 -J23
1246014-3	8	176	5 -J23
1246018-4	8	176	5 -J23
1246020-0	8	176	5 -J23
1246022-6	8	176	5 -J23
1246024-2	8	176	5 -J23
1246026-7	8	176	5 -J23
1246030-9	8	176	5 -J23
1246032-5	8	176	5 -J23
1246034-1	8	176	5 -J23
1246038-2	8	174	5 -J21
1246040-8	8	160	5 -J07
1246043-2	8	160	5 -J07
1246080-4	8	44	5 -E11
1246092-9	8	44	5 -E11
1246094-5	3	134	3 -F15
	3	136	3 -F17
	3	140	3 -F21
	9	34	8 -B11

Artikel nr Part No	Gr Gr	Sida Page	Koord. Grid
1246094-5	9	42	8 -B19
	9	48	8 -C01
	9	54	8 -C07
	9	120	8 -F01
1246099-4	8	168	5 -J15
1246102-6	3	120	3 -F01
1246109-1	9	82	8 -D11
1246110-9	9	82	8 -D11
1246111-7	9	82	8 -D11
1246112-5	9	82	8 -D11
1246114-1	8	114	5 -H09
	8	118	5 -H13
1246115-8	8	114	5 -H09
	8	118	5 -H13
1246116-6	8	114	5 -H09
	8	118	5 -H13
1246117-4	8	114	5 -H09
	8	118	5 -H13
1246119-0	8	114	5 -H09
	8	118	5 -H13
1246120-8	8	112	5 -H07
	8	118	5 -H13
1246121-6	8	112	5 -H07
	8	118	5 -H13
1246122-4	8	112	5 -H07
	8	118	5 -H13
1246124-0	8	88	5 -G07
	8	100	5 -G19
1246125-7	8	88	5 -G07
	8	100	5 -G19
1246126-5	8	88	5 -G07
	8	100	5 -G19
1246127-3	8	88	5 -G07
	8	100	5 -G19
1246129-9	8	88	5 -G07
	8	100	5 -G19
1246130-7	8	88	5 -G07
	8	100	5 -G19
1246131-5	8	88	5 -G07
	8	100	5 -G19
1246132-3	8	88	5 -G07
	8	100	5 -G19
1246136-4	3	144	3 -G01
	8	90	5 -G09
	10a	80	8 -K21
1246137-2	8	92	5 -G11
	10a	82	8 -K23
1246138-0	8	92	5 -G11
	10a	84	8 -L01
1246139-8	8	112	5 -H07
	8	118	5 -H13
	10a	86	8 -L03
1246145-5	8	136	5 -I07
1246146-3	8	136	5 -I07
1246147-1	8	136	5 -I07
1246148-9	8	136	5 -I07
1246160-4	8	64	5 -F07
1246161-2	8	64	5 -F07
1246162-0	8	56	5 -E23
	8	60	5 -F03
	8	64	5 -F07
1246163-8	8	56	5 -E23
	8	60	5 -F03
	8	64	5 -F07
1246164-6	8	56	5 -E23
	8	60	5 -F03
1246165-3	8	56	5 -E23
	8	60	5 -F03

Artikel nr Part No	Gr Gr	Sida Page	Koord. Grid
1246172-9	8	50	5 -E17
1246175-2	8	50	5 -E17
1246187-7	8	56	5 -E23
	8	60	5 -F03
1246188-5	8	56	5 -E23
	8	60	5 -F03
1246189-3	8	56	5 -E23
	8	60	5 -F03
	8	64	5 -F07
	8	68	5 -F11
1246190-1	8	56	5 -E23
	8	60	5 -F03
	8	64	5 -F07
	8	68	5 -F11
(1246201)	8	64	5 -F07
	8	68	5 -F11
(1246202)	8	64	5 -F07
	8	68	5 -F11
1246222-2	8	48	5 -E15
1246228-9	8	76	5 -F19
	8	80	5 -F23
1246229-7	8	76	5 -F19
	8	80	5 -F23
(1246230)	8	48	5 -E15
(1246233)	8	48	5 -E15
1246235-4	8	48	5 -E15
1246245-3	8	176	5 -J23
1246248-7	8	176	5 -J23
(1246255)	8	258	6 -C01
	8	266	6 -C09
1246256-0	8	258	6 -C01
	8	266	6 -C09
1246257-8	8	258	6 -C01
	8	266	6 -C09
1246301-4	8	176	5 -J23
1246304-8	8	176	5 -J23
1246307-1	8	96	5 -G15
1246308-9	8	96	5 -G15
1246309-7	8	96	5 -G15
1246310-5	8	96	5 -G15
1246311-3	8	96	5 -G15
1246312-1	8	96	5 -G15
1246315-4	8	96	5 -G15
1246316-2	8	96	5 -G15
1246317-0	8	96	5 -G15
1246318-8	8	96	5 -G15
1246319-6	8	104	5 -G23
1246320-4	3	140	3 -F21
1246321-2	3	140	3 -F21
1246322-0	3	134	3 -F15
1246323-8	3	134	3 -F15
1246324-6	3	140	3 -F21
1246325-3	3	140	3 -F21
1246328-7	3	140	3 -F21
1246330-3	3	140	3 -F21
(1246331)	3	140	3 -F21
1246332-9	8	104	5 -G23
1246333-7	8	96	5 -G15
1246340-2	3	134	3 -F15
1246341-0	3	120	3 -F01
1246342-8	3	134	3 -F15
	3	136	3 -F17
	3	140	3 -F21
1246344-4	8	96	5 -G15
1246345-1	8	104	5 -G23
1246346-9	8	104	5 -G23
1246347-7	8	96	5 -G15
1246348-5	8	96	5 -G15

Nummerregister — Numerical register

Grupp / Group: 10b — Sida / Page: 55

1984-12

Artikel nr Part No	Gr Gr	Sida Page	Koord. Grid
1246349-3	8	104	5 -G23
1246350-1	8	96	5 -G15
1246351-9	8	96	5 -G15
1246352-7	8	104	5 -G23
1246353-5	8	104	5 -G23
1246360-0	8	104	5 -G23
1246363-4	8	242	6 -B09
1246373-3	8	168	5 -J15
1246374-1	8	170	5 -J17
1246375-8	8	66	5 -F09
1246376-6	8	66	5 -F09
1246377-4	8	148	5 -I19
	8	154	5 -J01
	8	160	5 -J07
	8	164	5 -J11
1246381-6	8	112	5 -H07
	8	118	5 -H13
1246389-9	8	162	5 -J09
	8	166	5 -J13
1246406-1	8	44	5 -E11
1246407-9	8	136	5 -I07
1246408-7	8	136	5 -I07
1246409-5	2c	98	2 -E03
(1246422)	8	106	5 -H01
1246435-0	8	106	5 -H01
1246460-8	8	106	5 -H01
	8	256	6 -B23
	10a	84	8 -L01
1246461-6	8	106	5 -H01
	10a	86	8 -L03
1246462-4	10a	88	8 -L05
1246463-2	10a	88	8 -L05
1246465-7	8	88	5 -G07
1246466-5	8	88	5 -G07
1246471-5	8	86	5 -G05
1246472-3	8	86	5 -G05
(1246521)	2c	92	2 -D21
1246522-5	2c	92	2 -D21
1246524-1	2c	92	2 -D21
1246546-4	8	170	5 -J17
1246547-2	8	170	5 -J17
1246548-0	8	214	6 -A05
1246549-8	8	214	6 -A05
1246550-6	8	140	5 -I11
	8	146	5 -I17
1246552-2	8	214	6 -A05
1246553-0	8	214	6 -A05
1246561-3	8	112	5 -H07
	8	118	5 -H13
1246566-2	8	140	5 -I11
	8	144	5 -I15
	8	146	5 -I17
(1246579)	8	146	5 -I17
(1246580)	8	146	5 -I17
1246584-5	8	178	5 -K01
	8	182	5 -K05
	8	190	5 -K13
	8	200	5 -K23
	8	210	6 -A01
	8	220	6 -A11
1246585-2	8	148	5 -I19
	8	154	5 -J01
1246587-8	8	178	5 -K01
1246588-6	8	178	5 -K01
1246595-1	8	180	5 -K03
1246596-9	8	180	5 -K03
	8	184	5 -K07
	8	196	5 -K19

Artikel nr Part No	Gr Gr	Sida Page	Koord. Grid
1246596-9	8	202	5 -L01
1246598-5	8	184	5 -K07
	8	196	5 -K19
	8	202	5 -L01
	8	208	5 -L07
	8	218	6 -A09
	8	228	6 -A19
	8	232	6 -A23
1246599-3	8	178	5 -K01
	8	184	5 -K07
	8	192	5 -K15
	8	196	5 -K19
	8	202	5 -L01
	8	208	5 -L07
	8	218	6 -A09
	8	228	6 -A19
	8	230	6 -A21
	8	232	6 -A23
1246600-9	8	140	5 -I11
1246602-5	8	140	5 -I11
1246603-3	8	140	5 -I11
1246608-2	8	212	6 -A03
1246611-6	8	190	5 -K13
	8	200	5 -K23
	8	210	6 -A01
	8	220	6 -A11
1246612-4	8	190	5 -K13
	8	200	5 -K23
	8	210	6 -A01
	8	220	6 -A11
1246613-2	8	178	5 -K01
	8	182	5 -K05
1246618-1	8	140	5 -I11
1246626-4	8	140	5 -I11
1246627-2	8	182	5 -K05
	8	190	5 -K13
	8	200	5 -K23
	8	210	6 -A01
	8	220	6 -A11
1246628-0	8	182	5 -K05
	8	190	5 -K13
	8	200	5 -K23
	8	210	6 -A01
	8	220	6 -A11
1246629-8	8	190	5 -K13
	8	200	5 -K23
	8	210	6 -A01
	8	220	6 -A11
1246630-6	8	190	5 -K13
	8	200	5 -K23
	8	210	6 -A01
	8	220	6 -A11
1246631-4	8	190	5 -K13
	8	200	5 -K23
	8	212	6 -A03
	8	220	6 -A11
1246632-2	8	190	5 -K13
	8	202	5 -L01
	8	212	6 -A03
	8	222	6 -A13
1246633-0	8	182	5 -K05
	8	230	6 -A21
1246634-8	8	182	5 -K05
	8	230	6 -A21
1246639-7	8	192	5 -K15
	8	202	5 -L01

Artikel nr Part No	Gr Gr	Sida Page	Koord. Grid
1246640-5	8	192	5 -K15
	8	202	5 -L01
1246641-3	8	182	5 -K05
	8	230	6 -A21
1246642-1	8	184	5 -K07
	8	230	6 -A21
1246645-4	8	212	6 -A03
1246646-2	8	212	6 -A03
1246647-0	8	184	5 -K07
	8	196	5 -K19
	8	202	5 -L01
	8	232	6 -A23
1246650-4	8	106	5 -H01
1246660-3	8	148	5 -I19
1246661-1	8	132	5 -I03
	8	138	5 -I09
1246665-2	8	234	6 -B01
1246666-0	8	234	6 -B01
1246705-6	8	192	5 -K15
	8	202	5 -L01
	8	212	6 -A03
	8	222	6 -A13
1246706-4	8	192	5 -K15
	8	202	5 -L01
	8	212	6 -A03
	8	222	6 -A13
1246707-2	8	192	5 -K15
	8	204	5 -L03
	8	212	6 -A03
	8	222	6 -A13
1246708-0	8	192	5 -K15
	8	204	5 -L03
	8	212	6 -A03
	8	222	6 -A13
1246709-8	8	192	5 -K15
	8	204	5 -L03
	8	212	6 -A03
	8	222	6 -A13
1246710-6	8	170	5 -J17
	8	174	5 -J21
1246711-4	8	170	5 -J17
	8	174	5 -J21
1246714-8	8	168	5 -J15
1246716-3	8	168	5 -J15
1246718-9	8	170	5 -J17
1246719-7	8	170	5 -J17
1246728-8	8	168	5 -J15
1246750-2	8	106	5 -H01
1246751-0	8	192	5 -K15
	8	204	5 -L03
	8	212	6 -A03
	8	222	6 -A13
1246752-8	8	192	5 -K15
	8	204	5 -L03
	8	214	6 -A05
	8	222	6 -A13
1246753-6	8	194	5 -K17
	8	204	5 -L03
	8	214	6 -A05
	8	222	6 -A13
1246754-4	8	192	5 -K15
	8	204	5 -L03
	8	212	6 -A03
1246755-1	8	192	5 -K15
	8	204	5 -L03
	8	212	6 -A03
	8	222	6 -A13

Artikel nr Part No	Gr Gr	Sida Page	Koord. Grid
1246760-1	8	194	5 -K17
1246761-9	8	194	5 -K17
1246762-7	8	194	5 -K17
1246763-5	8	194	5 -K17
1246767-6	8	126	5 -H21
1246788-2	8	160	5 -J07
	8	164	5 -J11
1246790-8	8	160	5 -J07
	8	164	5 -J11
1246791-6	8	160	5 -J07
	8	164	5 -J11
1246797-3	8	148	5 -I19
	8	154	5 -J01
1246798-1	8	148	5 -I19
	8	154	5 -J01
1246799-9	8	154	5 -J01
1246800-5	8	154	5 -J01
1246801-3	8	148	5 -I19
	8	154	5 -J01
1246805-4	8	160	5 -J07
	8	164	5 -J11
1246806-2	8	160	5 -J07
	8	164	5 -J11
1246807-0	8	160	5 -J07
	8	164	5 -J11
1246809-6	8	160	5 -J07
	8	164	5 -J11
(1246810)	8	154	5 -J01
(1246812)	8	164	5 -J11
(1246820)	8	160	5 -J07
(1246822)	8	148	5 -I19
1246824-5	8	150	5 -I21
	8	156	5 -J03
1246825-2	8	150	5 -I21
	8	156	5 -J03
1246826-0	8	150	5 -I21
	8	156	5 -J03
1246838-5	8	128	5 -H23
(1246840)	8	106	5 -H01
1246841-9	8	106	5 -H01
1246842-7	8	150	5 -I21
	8	156	5 -J03
1246850-0	8	46	5 -E13
1246919-3	8	168	5 -J15
1246920-1	8	168	5 -J15
1246921-9	8	168	5 -J15
1246923-5	8	168	5 -J15
1246926-8	8	180	5 -K03
	8	186	5 -K09
	8	194	5 -K17
	8	206	5 -L05
	8	216	6 -A07
	8	224	6 -A15
1246927-6	8	168	5 -J15
1246928-4	8	168	5 -J15
1246933-4	8	234	6 -B01
1246934-2	8	178	5 -K01
	8	186	5 -K09
	8	194	5 -K17
	8	204	5 -L03
	8	216	6 -A07
	8	224	6 -A15
1246935-9	8	192	5 -K15
	8	202	5 -L01
1246936-7	8	192	5 -K15
	8	202	5 -L01
1246937-5	8	178	5 -K01
	8	182	5 -K05

Artikel nr Part No	Gr Gr	Sida Page	Koord. Grid
1246938-3	8	178	5 -K01
	8	184	5 -K07
1246939-1	8	168	5 -J15
1246943-3	8	110	5 -H05
	8	116	5 -H11
1246944-1	8	110	5 -H05
	8	116	5 -H11
1246948-2	8	274	6 -C17
1246949-0	8	274	6 -C17
1246952-4	8	258	6 -C01
	8	266	6 -C09
1246953-2	8	258	6 -C01
	8	266	6 -C09
1246954-0	8	274	6 -C17
	8	280	6 -C23
1246966-4	8	280	6 -C23
1246987-0	8	274	6 -C17
	8	280	6 -C23
1247003-5	8	234	6 -B01
1247015-9	8	162	5 -J09
	8	166	5 -J13
1247016-7	8	140	5 -I11
	8	146	5 -I17
1247018-3	8	178	5 -K01
1247019-1	8	178	5 -K01
1247020-9	8	178	5 -K01
	8	186	5 -K09
	8	194	5 -K17
	8	204	5 -L03
	8	216	6 -A07
	8	224	6 -A15
1247021-7	8	178	5 -K01
	8	186	5 -K09
	8	194	5 -K17
	8	204	5 -L03
	8	216	6 -A07
	8	224	6 -A15
1247023-3	8	178	5 -K01
	8	186	5 -K09
	8	194	5 -K17
	8	204	5 -L03
	8	216	6 -A07
	8	224	6 -A15
1247031-6	8	180	5 -K03
	8	186	5 -K09
	8	196	5 -K19
	8	208	5 -L07
1247032-4	8	180	5 -K03
	8	186	5 -K09
	8	196	5 -K19
	8	208	5 -L07
1247033-2	8	180	5 -K03
	8	186	5 -K09
	8	196	5 -K19
	8	208	5 -L07
1247038-1	8	170	5 -J17
	8	172	5 -J19
1247040-7	8	178	5 -K01
	8	182	5 -K05
	8	190	5 -K13
	8	200	5 -K23
	8	210	6 -A01
	8	220	6 -A11
1247041-5	8	178	5 -K01
	8	182	5 -K05
	8	190	5 -K13
	8	200	5 -K23
	8	210	6 -A01

Artikel nr Part No	Gr Gr	Sida Page	Koord. Grid
1247041-5	8	220	6 -A11
1247042-3	8	178	5 -K01
	8	182	5 -K05
	8	190	5 -K13
	8	200	5 -K23
	8	210	6 -A01
	8	220	6 -A11
1247043-1	8	178	5 -K01
	8	182	5 -K05
	8	190	5 -K13
	8	200	5 -K23
	8	210	6 -A01
	8	220	6 -A11
1247051-4	8	216	6 -A07
	8	222	6 -A13
(1247101)	8	180	5 -K03
(1247102)	8	180	5 -K03
1247109-0	8	234	6 -B01
1247110-8	8	234	6 -B01
1247138-9	8	186	5 -K09
	8	206	5 -L05
	8	226	6 -A17
1247139-7	8	186	5 -K09
	8	206	5 -L05
	8	226	6 -A17
1247144-7	8	188	5 -K11
	8	206	5 -L05
(1247145)	8	206	5 -L05
1247150-4	8	188	5 -K11
	8	208	5 -L07
1247151-2	8	188	5 -K11
	8	208	5 -L07
1247157-9	8	134	5 -I05
1247158-7	8	134	5 -I05
1247161-1	8	134	5 -I05
1247162-9	8	134	5 -I05
1247163-7	8	182	5 -K05
	8	200	5 -K23
	8	220	6 -A11
1247164-5	8	182	5 -K05
	8	200	5 -K23
	8	220	6 -A11
1247167-8	8	182	5 -K05
1247168-6	8	182	5 -K05
1247171-0	3	8	3 -A09
	3	14	3 -A15
	3	20	3 -A21
(1247172)	3	8	3 -A09
	3	14	3 -A15
	3	20	3 -A21
1247190-0	8	170	5 -J17
1247191-8	8	170	5 -J17
1247192-6	8	170	5 -J17
1247193-4	8	170	5 -J17
1247194-2	8	170	5 -J17
1247195-9	8	170	5 -J17
1247196-7	8	170	5 -J17
1247197-5	8	168	5 -J15
1247198-3	8	168	5 -J15
1247199-1	8	182	5 -K05
	8	184	5 -K07
	8	190	5 -K13
	8	192	5 -K15
	8	198	5 -K21
	8	200	5 -K23
	8	202	5 -L01
	8	210	6 -A01
	8	212	6 -A03

Artikel nr Part No	Gr Gr	Sida Page	Koord. Grid
1247199-1	8	220	6 -A11
	8	222	6 -A13
	8	230	6 -A21
1247200-7	8	168	5 -J15
1247202-3	8	168	5 -J15
1247203-1	8	168	5 -J15
1247204-9	8	168	5 -J15
1247209-8	8	184	5 -K07
	8	196	5 -K19
	8	202	5 -L01
1247210-6	8	148	5 -I19
	8	154	5 -J01
1247214-8	8	148	5 -I19
1247216-3	8	148	5 -I19
	8	154	5 -J01
(1247220)	8	148	5 -I19
1247224-7	8	150	5 -I21
	8	156	5 -J03
1247225-4	8	150	5 -I21
	8	156	5 -J03
1247235-3	8	160	5 -J07
1247237-9	8	160	5 -J07
	8	164	5 -J11
1247245-2	8	182	5 -K05
1247246-0	8	184	5 -K07
1247248-6	8	162	5 -J09
	8	166	5 -J13
1247252-8	8	162	5 -J09
	8	166	5 -J13
1247253-6	8	162	5 -J09
	8	166	5 -J13
1247258-5	8	162	5 -J09
	8	166	5 -J13
1247261-9	8	162	5 -J09
	8	166	5 -J13
1247262-7	8	162	5 -J09
	8	166	5 -J13
1247270-0	8	144	5 -I15
1247277-5	8	174	5 -J21
1247279-1	8	174	5 -J21
1247285-8	8	144	5 -I15
1247291-6	8	160	5 -J07
	8	162	5 -J09
	8	164	5 -J11
	8	166	5 -J13
1247320-3	3	136	3 -F17
1247321-1	3	136	3 -F17
1247322-9	3	136	3 -F17
1247323-7	3	136	3 -F17
1247324-5	3	136	3 -F17
1247325-2	3	136	3 -F17
	3	140	3 -F21
1247326-0	3	136	3 -F17
1247330-2	8	148	5 -I19
1247331-0	8	160	5 -J07
1247340-1	8	94	5 -G13
1247341-9	8	94	5 -G13
1247342-7	8	46	5 -E13
	8	528	7 -B23
	8	534	7 -C05
1247348-4	8	88	5 -G07
	8	100	5 -G19
1247364-1	8	88	5 -G07
	8	100	5 -G19
1247365-8	8	88	5 -G07
	8	100	5 -G19
1247366-6	8	88	5 -G07
	8	100	5 -G19

Artikel nr Part No	Gr Gr	Sida Page	Koord. Grid
1247367-4	8	88	5 -G07
	8	100	5 -G19
1247376-5	8	94	5 -G13
	8	102	5 -G21
1247377-3	8	94	5 -G13
	8	102	5 -G21
1247378-1	8	94	5 -G13
	8	102	5 -G21
1247379-9	8	94	5 -G13
	8	102	5 -G21
1247380-7	8	94	5 -G13
	8	102	5 -G21
1247381-5	8	94	5 -G13
	8	102	5 -G21
1247382-3	8	94	5 -G13
	8	102	5 -G21
1247383-1	8	94	5 -G13
	8	102	5 -G21
1247384-9	8	94	5 -G13
	8	102	5 -G21
1247385-6	8	94	5 -G13
	8	102	5 -G21
1247386-4	8	94	5 -G13
	8	102	5 -G21
1247387-2	8	94	5 -G13
	8	102	5 -G21
1247491-2	8	106	5 -H01
1247492-0	8	106	5 -H01
1247493-8	2c	98	2 -E03
1247494-6	8	172	5 -J19
1247499-5	3	110	3 -E15
	3	114	3 -E19
1247534-9	8	50	5 -E17
1247535-6	8	50	5 -E17
1247542-2	3	108	3 -E13
	3	112	3 -E17
1247572-9	8	258	6 -C01
	8	266	6 -C09
1247584-4	3	118	3 -E23
1247587-7	3	118	3 -E23
1247588-5	3	118	3 -E23
1247591-9	8	178	5 -K01
	8	184	5 -K07
	8	190	5 -K13
	8	192	5 -K15
	8	202	5 -L01
	8	210	6 -A01
	8	230	6 -A21
1247594-3	3	118	3 -E23
1247595-0	2c	98	2 -E03
1247604-0	8	94	5 -G13
	8	104	5 -G23
1247644-6	8	594	7 -E17
	8	596	7 -E19
1247650-3	3	138	3 -F19
1247651-1	3	138	3 -F19
1247652-9	3	138	3 -F19
1247653-7	3	138	3 -F19
1247659-4	3	128	3 -F09
1247685-9	3	138	3 -F19
1247686-7	3	138	3 -F19
1247706-3	8	48	5 -E15
1247708-9	8	178	5 -K01
	8	180	5 -K03
	8	182	5 -K05
	8	184	5 -K07
	8	190	5 -K13
	8	192	5 -K15

Nummerregister — Numerical register

Grupp / Group: 10b — Sida / Page: 57

1984-12

Artikel nr Part No	Gr Gr	Sida Page	Koord. Grid	Artikel nr Part No	Gr Gr	Sida Page	Koord. Grid	Artikel nr Part No	Gr Gr	Sida Page	Koord. Grid	Artikel nr Part No	Gr Gr	Sida Page	Koord. Grid
1247708-9	8	196	5 -K19	1248012-5	8	232	6 -A23	1248223-8	8	230	6 -A21	1248514-0	8	56	5 -E23
	8	200	5 -K23	1248013-3	8	132	5 -I03	1248230-3	8	98	5 -G17	1248515-7	9	154	8 -G11
	8	202	5 -L01	1248014-1	8	232	6 -A23	1248231-1	8	98	5 -G17	1248516-5	9	142	8 -F23
	8	208	5 -L07	1248015-8	8	232	6 -A23	1248232-9	8	98	5 -G17	1248520-7	8	284	6 -D03
	8	210	6 -A01	1248022-4	8	58	5 -F01	1248233-7	8	98	5 -G17		8	286	6 -D05
	8	212	6 -A03	1248023-2	8	58	5 -F01	1248251-9	8	230	6 -A21	1248529-8	8	340	6 -F11
	8	218	6 -A09	1248024-0	8	58	5 -F01	1248252-7	8	230	6 -A21	1248539-7	8	578	7 -E01
	8	220	6 -A11	1248025-7	8	58	5 -F01	1248279-0	8	342	6 -F13	1248553-8	8	340	6 -F11
	8	222	6 -A13	1248026-5	8	58	5 -F01	1248280-8	8	342	6 -F13	1248563-7	8	568	7 -D15
	8	228	6 -A19	1248027-3	8	58	5 -F01	1248285-7	8	340	6 -F11	1248567-8	8	340	6 -F11
	8	232	6 -A23	1248030-7	8	58	5 -F01	1248286-5	8	342	6 -F13	1248569-4	8	340	6 -F11
1247721-2	8	40	5 -E07	1248031-5	8	58	5 -F01	1248289-9	8	140	5 -I11	1248572-8	8	556	7 -D03
1247730-3	8	258	6 -C01	1248043-0	8	58	5 -F01		8	144	5 -I15	1248573-6	8	342	6 -F13
	8	266	6 -C09	1248044-8	8	58	5 -F01		8	146	5 -I17	1248574-4	8	342	6 -F13
1247731-1	8	258	6 -C01	1248047-1	8	58	5 -F01	1248293-1	8	232	6 -A23	1248575-1	8	132	5 -I03
	8	266	6 -C09	1248048-9	8	58	5 -F01	1248294-9	8	232	6 -A23		8	342	6 -F13
1247732-9	8	258	6 -C01	1248049-7	8	58	5 -F01	1248295-6	8	232	6 -A23	1248577-7	8	132	5 -I03
	8	266	6 -C09	1248050-5	8	58	5 -F01	1248296-4	8	232	6 -A23		8	342	6 -F13
1247733-7	3	134	3 -F15	1248051-3	8	60	5 -F03	1248297-2	8	232	6 -A23		8	526	7 -B21
	3	136	3 -F17	1248052-1	8	60	5 -F03	1248298-0	8	232	6 -A23		8	534	7 -C05
	3	140	3 -F21	1248055-4	8	58	5 -F01	1248301-2	8	572	7 -D19		8	540	7 -C11
	8	40	5 -E07	1248056-2	8	58	5 -F01	(1248305)	8	230	6 -A21	1248578-5	8	270	6 -C13
1247737-8	8	168	5 -J15	1248057-0	8	232	6 -A23	1248309-5	8	340	6 -F11	1248592-6	8	78	5 -F21
1247805-3	3	108	3 -E13	1248060-4	8	56	5 -E23	1248310-3	8	340	6 -F11	1248593-4	8	78	5 -F21
	3	112	3 -E17		8	60	5 -F03	1248313-7	8	340	6 -F11	1248598-3	8	170	5 -J17
	3	114	3 -E19	1248061-2	8	60	5 -F03	1248314-5	8	340	6 -F11		8	174	5 -J21
1247814-5	8	122	5 -H17	1248062-0	8	60	5 -F03	1248335-0	8	578	7 -E01	1248603-1	8	284	6 -D03
	8	594	7 -E17	1248063-8	8	92	5 -G11	1248337-6	8	578	7 -E01		8	286	6 -D05
	8	596	7 -E19	1248064-6	8	92	5 -G11	1248338-4	8	340	6 -F11	1248605-6	8	232	6 -A23
1247816-0	6	10	5 -A11	1248065-3	8	232	6 -A23	1248356-6	8	342	6 -F13	1248606-4	8	230	6 -A21
1247840-0	8	172	5 -J19	1248077-8	8	78	5 -F21	1248357-4	8	342	6 -F13	1248613-0	8	230	6 -A21
1247842-6	8	170	5 -J17	1248080-2	8	58	5 -F01	1248358-2	8	252	6 -B19	1248619-7	8	170	5 -J17
1247848-3	3	128	3 -F09	1248087-7	8	78	5 -F21	1248360-8	5	14	4 -J15		8	174	5 -J21
1247849-1	8	594	7 -E17	1248097-6	8	342	6 -F13	1248362-4	8	342	6 -F13	1248620-5	8	268	6 -C11
	8	596	7 -E19	1248114-9	8	230	6 -A21	1248365-7	8	342	6 -F13	1248622-1	9	142	8 -F23
1247853-3	8	62	5 -F05	1248115-6	8	230	6 -A21	1248367-3	8	232	6 -A23	1248627-0	3	94	3 -D23
	8	66	5 -F09	1248116-4	8	230	6 -A21	1248368-1	8	568	7 -D15	1248628-8	8	270	6 -C13
1247854-1	8	62	5 -F05	1248117-2	8	230	6 -A21	1248373-1	8	340	6 -F11	1248631-2	8	268	6 -C11
	8	66	5 -F09	1248118-0	8	230	6 -A21	1248374-9	8	340	6 -F11	1248632-0	8	268	6 -C11
1247885-5	8	88	5 -G07	1248119-8	8	230	6 -A21	1248375-6	8	340	6 -F11	1248638-7	8	268	6 -C11
	8	100	5 -G19	1248121-4	8	136	5 -I07	1248395-4	8	232	6 -A23	1248643-7	8	568	7 -D15
1247886-3	8	88	5 -G07	1248122-2	8	136	5 -I07	1248400-2	8	568	7 -D15	1248648-6	8	340	6 -F11
	8	100	5 -G19	1248125-5	8	268	6 -C11	1248402-8	8	342	6 -F13	1248649-4	8	340	6 -F11
(1247891)	8	88	5 -G07	1248128-9	8	268	6 -C11	1248403-6	8	342	6 -F13	1248654-4	8	340	6 -F11
(1247892)	8	88	5 -G07	1248130-5	3	94	3 -D23	1248406-9	8	342	6 -F13	1248655-1	8	340	6 -F11
1247910-1	8	128	5 -H23	(1248146)	8	78	5 -F21	1248407-7	8	342	6 -F13	1248658-5	8	340	6 -F11
1247924-2	8	132	5 -I03	1248151-1	8	58	5 -F01	1248411-9	8	340	6 -F11	1248659-3	8	340	6 -F11
	8	138	5 -I09	1248152-9	8	58	5 -F01	1248412-7	8	340	6 -F11	1248660-1	8	132	5 -I03
1247925-9	8	132	5 -I03	(1248155)	8	78	5 -F21	1248433-3	8	132	5 -I03		8	342	6 -F13
	8	138	5 -I09	1248156-0	8	78	5 -F21		8	342	6 -F13	1248661-9	8	132	5 -I03
1247926-7	8	132	5 -I03	1248158-6	8	58	5 -F01	1248434-1	8	132	5 -I03		8	342	6 -F13
	8	138	5 -I09	1248159-4	8	58	5 -F01		8	342	6 -F13	1248662-7	8	132	5 -I03
(1247938)	8	44	5 -E11	1248176-8	8	268	6 -C11	1248438-2	8	342	6 -F13		8	342	6 -F13
1247949-9	8	274	6 -C17	1248179-2	8	136	5 -I07	1248439-0	8	342	6 -F13	1248663-5	8	342	6 -F13
	8	280	6 -C23	1248180-0	8	136	5 -I07	1248443-2	8	340	6 -F11	1248664-3	8	342	6 -F13
1247964-8	8	130	5 -I01	1248183-4	8	170	5 -J17	1248444-0	8	340	6 -F11	1248665-0	8	340	6 -F11
1247965-5	8	284	6 -D03		8	174	5 -J21	1248455-6	8	340	6 -F11	1248668-4	8	342	6 -F13
	8	286	6 -D05	1248188-3	8	230	6 -A21	1248456-4	8	340	6 -F11	1248669-2	8	342	6 -F13
1247995-2	8	246	6 -B13		8	526	7 -B21	1248472-1	8	78	5 -F21	1248670-0	8	340	6 -F11
	8	250	6 -B17	1248189-1	8	230	6 -A21	1248475-4	8	58	5 -F01	1248671-8	8	340	6 -F11
1248000-0	8	78	5 -F21		8	526	7 -B21	1248476-2	8	58	5 -F01	1248672-6	8	340	6 -F11
1248001-8	8	78	5 -F21	1248201-4	8	96	5 -G15	1248481-2	8	58	5 -F01	1248673-4	8	340	6 -F11
1248002-6	8	78	5 -F21	1248202-2	8	98	5 -G17	1248482-0	8	58	5 -F01	1248674-2	8	340	6 -F11
1248003-4	8	78	5 -F21	1248206-3	8	172	5 -J19	1248490-3	8	56	5 -E23	1248675-9	8	340	6 -F11
1248005-9	8	78	5 -F21	1248209-7	8	78	5 -F21		8	60	5 -F03	1248676-7	8	340	6 -F11
1248007-5	8	60	5 -F03	1248210-5	8	232	6 -A23	1248500-9	8	286	6 -D05	1248677-5	8	340	6 -F11
1248008-3	8	60	5 -F03	1248220-4	8	528	7 -B23	1248501-7	8	286	6 -D05	1248678-3	8	340	6 -F11
1248011-7	8	232	6 -A23	1248222-0	8	230	6 -A21	1248505-8	8	286	6 -D05	1248679-1	8	340	6 -F11

Artikel nr Part No	Gr Gr	Sida Page	Koord. Grid
1248680-9	8	340	6 -F11
1248681-7	8	340	6 -F11
1248689-0	8	342	6 -F13
1248693-2	8	342	6 -F13
1248695-7	8	342	6 -F13
1248696-5	8	342	6 -F13
1248697-3	8	342	6 -F13
1248701-3	8	270	6 -C13
1248702-1	8	270	6 -C13
1248703-9	8	544	7 -C15
1248704-7	8	544	7 -C15
1248705-4	8	556	7 -D03
1248711-2	8	286	6 -D05
1248712-0	8	286	6 -D05
1248723-7	8	286	6 -D05
1248738-5	8	168	5 -J15
	8	170	5 -J17
1248739-3	8	342	6 -F13
1248740-1	8	342	6 -F13
1248754-2	9	142	8 -F23
1248765-8	8	170	5 -J17
1248775-7	8	342	6 -F13
1248786-4	8	342	6 -F13
1248787-2	8	230	6 -A21
1248825-0	8	170	5 -J17
	8	174	5 -J21
1248827-6	8	170	5 -J17
	8	174	5 -J21
1248831-8	8	578	7 -E01
1248836-7	8	94	5 -G13
1248837-5	8	126	5 -H21
1248838-3	8	126	5 -H21
1248841-7	8	342	6 -F13
1248842-5	8	342	6 -F13
1248866-4	3	108	3 -E13
	3	112	3 -E17
1248888-8	8	232	6 -A23
1248890-4	8	230	6 -A21
1248903-5	8	60	5 -F03
1248908-4	8	78	5 -F21
1248917-5	8	132	5 -I03
1248918-3	8	132	5 -I03
1248920-9	8	342	6 -F13
1248921-7	8	342	6 -F13
1248939-9	3	94	3 -D23
1248943-1	8	230	6 -A21
1248944-9	8	230	6 -A21
1248946-4	8	230	6 -A21
1248947-2	8	230	6 -A21
1248948-0	8	230	6 -A21
1248949-8	8	230	6 -A21
1248952-2	8	230	6 -A21
1248953-0	8	230	6 -A21
1248955-5	8	230	6 -A21
1248956-3	8	230	6 -A21
1248982-9	8	78	5 -F21
1248987-8	8	232	6 -A23
1248988-6	8	232	6 -A23
1249539-6	8	274	6 -C17
1249540-4	8	232	6 -A23
1249541-2	8	232	6 -A23
1249542-0	8	232	6 -A23
1249543-8	8	232	6 -A23
1249545-3	8	232	6 -A23
1254005-0	8	244	6 -B11
	8	250	6 -B17
1254034-0	8	594	7 -E17
	8	596	7 -E19

Artikel nr Part No	Gr Gr	Sida Page	Koord. Grid
1254041-5	8	40	5 -E07
1254042-3	8	40	5 -E07
1254048-0	8	168	5 -J15
1254055-5	8	56	5 -E23
	8	60	5 -F03
	8	62	5 -F05
	8	64	5 -F07
	8	66	5 -F09
1254057-1	8	106	5 -H01
1254064-7	8	148	5 -I19
	8	154	5 -J01
1254065-4	8	160	5 -J07
	8	164	5 -J11
1254066-2	8	148	5 -I19
1254067-0	8	160	5 -J07
1254074-6	8	148	5 -I19
	8	154	5 -J01
1254080-3	3	80	3 -D09
1254081-1	3	80	3 -D09
1254114-0	8	92	5 -G11
	8	106	5 -H01
	8	112	5 -H07
	8	118	5 -H13
	8	290	6 -D09
1254115-7	8	92	5 -G11
	8	106	5 -H01
	8	112	5 -H07
	8	118	5 -H13
1254116-5	8	290	6 -D09
1254118-1	8	82	5 -G01
1254119-9	8	82	5 -G01
1254122-3	8	82	5 -G01
1254123-1	8	82	5 -G01
1254126-4	8	76	5 -F19
1254130-6	8	76	5 -F19
1254134-8	8	54	5 -E21
	8	58	5 -F01
	8	62	5 -F05
1254135-5	8	68	5 -F11
1254136-3	8	68	5 -F11
1254155-3	8	110	5 -H05
	8	256	6 -B23
	10a	84	8 -L01
1254157-9	8	50	5 -E17
1254161-1	8	56	5 -E23
	8	60	5 -F03
1254162-9	8	56	5 -E23
	8	60	5 -F03
1254166-0	8	64	5 -F07
	8	66	5 -F09
1254167-8	8	64	5 -F07
	8	66	5 -F09
1254168-6	8	66	5 -F09
1254169-4	8	66	5 -F09
1254193-4	8	240	6 -B07
1254194-2	8	240	6 -B07
1254197-5	3	122	3 -F03
1254203-1	8	168	5 -J15
1254204-9	8	168	5 -J15
1254205-6	8	168	5 -J15
1254206-4	8	168	5 -J15
1254207-2	8	168	5 -J15
1254212-2	8	178	5 -K01
1254213-0	8	178	5 -K01
1254244-5	8	168	5 -J15
1254249-4	8	50	5 -E17
1254250-2	8	50	5 -E17
(1254267)	8	88	5 -G07

Artikel nr Part No	Gr Gr	Sida Page	Koord. Grid
(1254267)	8	100	5 -G19
(1254268)	8	88	5 -G07
	8	100	5 -G19
(1254269)	8	100	5 -G19
(1254270)	8	100	5 -G19
1254275-9	8	88	5 -G07
	8	100	5 -G19
1254307-0	8	240	6 -B07
1254319-5	8	216	6 -A07
	8	226	6 -A17
1254320-3	8	216	6 -A07
	8	226	6 -A17
1254323-7	8	88	5 -G07
(1254325)	3	122	3 -F03
1254345-0	8	88	5 -G07
	8	100	5 -G19
1254346-8	9	128	8 -F09
	9	140	8 -F21
	9	148	8 -G05
	9	150	8 -G07
1254351-8	8	50	5 -E17
1254363-3	8	274	6 -C17
	8	282	6 -D01
1254390-6	8	128	5 -H23
1254397-1	8	172	5 -J19
1254398-9	8	172	5 -J19
1254399-7	8	168	5 -J15
	8	170	5 -J17
1254401-1	8	168	5 -J15
1254404-5	8	274	6 -C17
	8	282	6 -D01
1254410-2	2c	24	2 -B01
	2c	40	2 -B17
	2c	54	2 -C07
1254421-9	8	154	5 -J01
1254422-7	8	164	5 -J11
1254431-8	9	164	8 -G21
	9	166	8 -G23
1254437-5	9	166	8 -G23
1254444-1	8	240	6 -B07
	8	246	6 -B13
	8	250	6 -B17
1254445-8	2c	92	2 -D21
1254446-6	2c	92	2 -D21
1254459-9	8	56	5 -E23
	8	60	5 -F03
	8	64	5 -F07
	8	68	5 -F11
1254460-7	2c	92	2 -D21
1254461-5	2c	92	2 -D21
(1254473)	8	258	6 -C01
	8	266	6 -C09
1254475-5	8	258	6 -C01
	8	266	6 -C09
1254477-1	8	258	6 -C01
	8	266	6 -C09
1254502-6	8	178	5 -K01
	8	182	5 -K05
	8	190	5 -K13
	8	200	5 -K23
	8	210	6 -A01
	8	220	6 -A11
1254503-4	8	178	5 -K01
	8	182	5 -K05
	8	190	5 -K13
	8	200	5 -K23
	8	210	6 -A01
	8	220	6 -A11

Artikel nr Part No	Gr Gr	Sida Page	Koord. Grid
(1254510)	8	48	5 -E15
1254511-7	8	112	5 -H07
	8	118	5 -H13
1254512-5	8	112	5 -H07
	8	118	5 -H13
1254513-3	2c	98	2 -E03
1254514-1	8	138	5 -I09
1254515-8	8	138	5 -I09
1254518-2	8	50	5 -E17
1254529-9	3	128	3 -F09
1254530-7	8	50	5 -E17
1254531-5	8	50	5 -E17
1254532-3	8	50	5 -E17
(1254537)	8	94	5 -G13
	8	102	5 -G21
(1254538)	8	94	5 -G13
	8	102	5 -G21
1254539-8	8	102	5 -G21
1254540-6	8	102	5 -G21
1254559-6	8	178	5 -K01
	8	186	5 -K09
	8	194	5 -K17
	8	204	5 -L03
	8	216	6 -A07
	8	224	6 -A15
1254560-4	8	178	5 -K01
	8	186	5 -K09
	8	194	5 -K17
	8	204	5 -L03
	8	216	6 -A07
	8	224	6 -A15
1254561-2	8	178	5 -K01
	8	186	5 -K09
	8	194	5 -K17
	8	204	5 -L03
	8	216	6 -A07
	8	224	6 -A15
1254562-0	8	178	5 -K01
	8	184	5 -K07
	8	194	5 -K17
	8	204	5 -L03
	8	216	6 -A07
	8	224	6 -A15
1254570-3	3	128	3 -F09
1254571-1	3	128	3 -F09
	3	132	3 -F13
1254572-9	3	128	3 -F09
1254582-8	3	128	3 -F09
1254584-4	3	128	3 -F09
1254596-8	8	48	5 -E15
1254597-6	8	46	5 -E13
1254605-7	2c	92	2 -D21
1254606-5	2c	92	2 -D21
(1254613)	8	44	5 -E11
1254634-7	8	244	6 -B11
	8	250	6 -B17
1254635-4	8	244	6 -B11
	8	250	6 -B17
1254638-8	8	246	6 -B13
	8	250	6 -B17
1254639-6	8	246	6 -B13
	8	250	6 -B17
1254643-8	8	50	5 -E17
1254645-3	3	108	3 -E13
	3	112	3 -E17
1254646-1	3	108	3 -E13
	3	112	3 -E17
1254647-9	3	114	3 -E19

Nummerregister — Numerical register

Grupp / Group: 10b — Sida / Page: 59

1984-12

Artikel nr Part No	Gr Gr	Sida Page	Koord. Grid
1254648-7	3	114	3 -E19
(1254677)	8	246	6 -B13
1254679-2	8	246	6 -B13
	8	250	6 -B17
1254680-0	8	40	5 -E07
1254695-8	8	168	5 -J15
1254696-6	3	128	3 -F09
1254707-1	8	122	5 -H17
1254709-7	8	244	6 -B11
	8	250	6 -B17
(1254710)	8	244	6 -B11
	8	250	6 -B17
(1254711)	8	244	6 -B11
	8	250	6 -B17
1254712-1	8	244	6 -B11
	8	250	6 -B17
(1254714)	8	244	6 -B11
(1254715)	8	246	6 -B13
1254716-2	8	246	6 -B13
	8	250	6 -B17
1254720-4	2c	88	2 -D17
	2c	90	2 -D19
(1254722)	8	244	6 -B11
(1254723)	8	244	6 -B11
1254747-7	8	40	5 -E07
1254748-5	8	42	5 -E09
1254749-3	8	94	5 -G13
	8	102	5 -G21
1254757-6	8	122	5 -H17
1254758-4	8	122	5 -H17
(1254784)	8	532	7 -C03
	8	538	7 -C09
	8	542	7 -C13
1254789-9	8	82	5 -G01
1254790-7	8	82	5 -G01
(1254793)	8	246	6 -B13
(1254794)	8	246	6 -B13
1254797-2	8	244	6 -B11
	8	250	6 -B17
(1254799)	8	244	6 -B11
1254810-3	8	126	5 -H21
1254813-7	8	40	5 -E07
1254822-8	8	76	5 -F19
1254823-6	8	76	5 -F19
(1254824)	8	76	5 -F19
1254825-1	8	80	5 -F23
1254848-3	8	178	5 -K01
	8	186	5 -K09
	8	194	5 -K17
	8	204	5 -L03
	8	216	6 -A07
	8	224	6 -A15
1254852-5	8	178	5 -K01
1254853-3	8	178	5 -K01
1254854-1	8	178	5 -K01
1254855-8	8	178	5 -K01
1254856-6	8	192	5 -K15
	8	212	6 -A03
1254857-4	8	192	5 -K15
	8	212	6 -A03
1254858-2	8	192	5 -K15
	8	212	6 -A03
1254859-0	8	192	5 -K15
	8	212	6 -A03
1254860-8	8	192	5 -K15
	8	212	6 -A03
1254861-6	8	192	5 -K15
	8	212	6 -A03

Artikel nr Part No	Gr Gr	Sida Page	Koord. Grid
1254862-4	8	192	5 -K15
	8	212	6 -A03
1254863-2	8	192	5 -K15
	8	212	6 -A03
1254864-0	8	192	5 -K15
	8	212	6 -A03
1254865-7	8	192	5 -K15
	8	214	6 -A05
1254901-0	8	154	5 -J01
1254906-9	8	170	5 -J17
	8	174	5 -J21
1254911-9	8	190	5 -K13
	8	210	6 -A01
	8	230	6 -A21
1254912-7	8	190	5 -K13
	8	210	6 -A01
	8	230	6 -A21
1254916-8	8	110	5 -H05
	8	116	5 -H11
1254943-2	8	240	6 -B07
1254944-0	8	240	6 -B07
1254945-7	8	240	6 -B07
1254959-8	8	76	5 -F19
	8	80	5 -F23
1254961-4	8	168	5 -J15
1254962-2	8	94	5 -G13
1254963-0	8	96	5 -G15
1254965-5	8	180	5 -K03
	8	186	5 -K09
	8	196	5 -K19
	8	208	5 -L07
1254966-3	8	180	5 -K03
	8	186	5 -K09
	8	196	5 -K19
	8	208	5 -L07
1254969-7	8	134	5 -I05
1254970-5	8	134	5 -I05
1254971-3	8	134	5 -I05
1254972-1	8	134	5 -I05
1254981-2	8	140	5 -I11
1254982-0	8	140	5 -I11
1254983-8	8	140	5 -I11
1254984-6	8	140	5 -I11
1254985-3	8	94	5 -G13
1254986-1	8	94	5 -G13
1254987-9	8	94	5 -G13
1254988-7	8	94	5 -G13
1254989-5	8	102	5 -G21
1254990-3	8	102	5 -G21
1254995-2	8	50	5 -E17
	8	52	5 -E19
1254997-8	8	52	5 -E19
1254998-6	8	56	5 -E23
	8	60	5 -F03
1254999-4	8	56	5 -E23
	8	60	5 -F03
1255000-0	8	180	5 -K03
	8	184	5 -K07
	8	196	5 -K19
	8	206	5 -L05
	8	216	6 -A07
	8	224	6 -A15
(1255007)	8	94	5 -G13
1255014-1	2c	88	2 -D17
1255015-8	2c	88	2 -D17
1255017-4	2c	88	2 -D17
1255018-2	2c	88	2 -D17
	2c	90	2 -D19

Artikel nr Part No	Gr Gr	Sida Page	Koord. Grid
1255021-6	2c	88	2 -D17
1255023-2	2c	88	2 -D17
1255027-3	3	108	3 -E13
	3	112	3 -E17
1255028-1	3	114	3 -E19
1255029-9	3	108	3 -E13
	3	112	3 -E17
1255042-2	2c	88	2 -D17
	2c	90	2 -D19
1255045-5	8	56	5 -E23
	8	60	5 -F03
	8	64	5 -F07
	8	68	5 -F11
1255049-7	8	50	5 -E17
1255050-5	8	50	5 -E17
1255052-1	8	102	5 -G21
1255053-9	8	102	5 -G21
1255121-4	8	172	5 -J19
1255123-0	8	168	5 -J15
(1255130)	8	52	5 -E19
1255132-1	8	48	5 -E15
1255157-8	8	162	5 -J09
	8	166	5 -J13
1255159-4	8	162	5 -J09
	8	166	5 -J13
1255170-1	8	168	5 -J15
1255172-7	8	168	5 -J15
1255174-3	8	598	7 -E21
1255175-0	8	94	5 -G13
1255176-8	8	94	5 -G13
1255179-2	8	100	5 -G19
1255191-7	8	240	6 -B07
1255200-6	8	48	5 -E15
1255202-2	8	128	5 -H23
1255219-6	3	22	3 -A23
(1255220)	8	54	5 -E21
	8	58	5 -F01
	8	62	5 -F05
	8	66	5 -F09
(1255221)	8	54	5 -E21
	8	58	5 -F01
	8	62	5 -F05
	8	66	5 -F09
1255222-0	8	68	5 -F11
(1255223)	8	68	5 -F11
(1255232)	8	244	6 -B11
(1255234)	8	246	6 -B13
(1255238)	8	246	6 -B13
1255241-0	3	132	3 -F13
1255243-6	3	128	3 -F09
1255244-4	3	128	3 -F09
1255248-5	3	128	3 -F09
1255255-0	2c	88	2 -D17
	2c	90	2 -D19
1255256-8	9	8	8 -A09
	9	16	8 -A17
1255257-6	9	8	8 -A09
	9	16	8 -A17
1255261-8	9	8	8 -A09
	9	16	8 -A17
1255263-4	8	88	5 -G07
1255290-7	9	174	8 -H07
1255293-1	9	174	8 -H07
1255295-6	9	174	8 -H07
1255297-2	9	174	8 -H07
1255298-0	9	174	8 -H07
1255303-8	8	152	5 -I23
	8	158	5 -J05

Artikel nr Part No	Gr Gr	Sida Page	Koord. Grid
1255307-9	8	150	5 -I21
	8	156	5 -J03
1255309-5	8	150	5 -I21
	8	156	5 -J03
1255334-3	8	122	5 -H17
1255335-0	8	122	5 -H17
1255359-0	8	122	5 -H17
1255360-8	8	122	5 -H17
(1255361)	8	126	5 -H21
(1255362)	8	126	5 -H21
1255383-0	3	122	3 -F03
	3	124	3 -F05
1255391-3	8	172	5 -J19
1255392-1	8	54	5 -E21
	8	58	5 -F01
	8	62	5 -F05
1255393-9	8	54	5 -E21
	8	60	5 -F03
	8	62	5 -F05
1255394-7	8	66	5 -F09
1255395-4	8	66	5 -F09
1255398-8	8	170	5 -J17
1255400-2	8	168	5 -J15
(1255404)	8	48	5 -E15
(1255410)	2c	88	2 -D17
1255422-6	2c	98	2 -E03
1255424-2	8	68	5 -F11
1255425-9	8	68	5 -F11
1255438-2	3	140	3 -F21
1255439-0	3	134	3 -F15
	3	136	3 -F17
	3	140	3 -F21
1255444-0	8	88	5 -G07
1255445-7	8	88	5 -G07
1255451-5	2c	92	2 -D21
1255461-4	8	50	5 -E17
1255462-2	8	540	7 -C11
(1255465)	8	100	5 -G19
(1255466)	8	100	5 -G19
1255468-9	8	82	5 -G01
1255469-7	8	82	5 -G01
1255470-5	8	82	5 -G01
1255471-3	8	82	5 -G01
1255472-1	8	82	5 -G01
1255473-9	8	82	5 -G01
1255506-6	8	168	5 -J15
1255507-4	8	168	5 -J15
(1255510)	8	174	5 -J21
1255512-4	8	50	5 -E17
(1255513)	8	50	5 -E17
1255514-0	8	50	5 -E17
1255525-6	8	162	5 -J09
	8	166	5 -J13
1255528-0	3	108	3 -E13
1255529-8	3	108	3 -E13
	3	112	3 -E17
1255530-6	3	108	3 -E13
	3	112	3 -E17
1255532-2	3	108	3 -E13
	3	112	3 -E17
1255549-6	8	178	5 -K01
	8	184	5 -K07
1255550-4	8	178	5 -K01
	8	184	5 -K07
1255551-2	8	180	5 -K03
	8	186	5 -K09
	8	194	5 -K17
	8	204	5 -L03

Artikel nr Part No	Gr Gr	Sida Page	Koord. Grid
1255551-2	8	216	6 -A07
	8	224	6 -A15
1255553-8	8	178	5 -K01
	8	186	5 -K09
	8	194	5 -K17
	8	204	5 -L03
	8	216	6 -A07
	8	224	6 -A15
1255555-3	8	178	5 -K01
	8	184	5 -K07
1255556-1	8	178	5 -K01
	8	184	5 -K07
1255557-9	8	234	6 -B01
1255558-7	8	234	6 -B01
1255560-3	2c	98	2 -E03
1255561-1	8	594	7 -E17
	8	596	7 -E19
(1255562)	3	122	3 -F03
1255566-0	8	48	5 -E15
(1255568)	3	122	3 -F03
	3	124	3 -F05
1255613-0	8	256	6 -B23
1255625-4	8	76	5 -F19
	8	78	5 -F21
	8	80	5 -F23
1255626-2	8	76	5 -F19
	8	78	5 -F21
	8	80	5 -F23
(1255627)	9	154	8 -G11
1255670-0	8	132	5 -I03
1255671-8	8	76	5 -F19
	8	80	5 -F23
1255673-4	8	80	5 -F23
1255680-9	8	242	6 -B09
1255681-7	8	242	6 -B09
1255682-5	8	242	6 -B09
1255683-3	8	242	6 -B09
1255684-1	8	242	6 -B09
1255685-8	8	242	6 -B09
1255686-6	8	242	6 -B09
1255687-4	8	242	6 -B09
1255688-2	8	242	6 -B09
1255689-0	8	242	6 -B09
1255690-8	8	242	6 -B09
1255691-6	8	242	6 -B09
1255706-2	8	242	6 -B09
1255707-0	8	242	6 -B09
1255708-8	8	242	6 -B09
1255710-4	8	86	5 -G05
1255712-0	3	144	3 -G01
	8	90	5 -G09
	8	112	5 -H07
	8	116	5 -H11
	10a	82	8 -K23
(1255720)	8	98	5 -G17
	8	104	5 -G23
1255725-2	8	242	6 -B09
1255727-8	8	242	6 -B09
1255754-2	2c	92	2 -D21
1255768-2	8	104	5 -G23
1255769-0	8	104	5 -G23
1255770-8	8	118	5 -H13
1255786-4	8	40	5 -E07
1255790-6	8	206	5 -L05
	8	226	6 -A17
1255791-4	8	206	5 -L05
	8	226	6 -A17
1255796-3	8	206	5 -L05

Artikel nr Part No	Gr Gr	Sida Page	Koord. Grid
(1255797)	8	206	5 -L05
1255802-9	8	204	5 -L03
1255803-7	8	204	5 -L03
1255809-4	8	204	5 -L03
1255810-2	8	204	5 -L03
1255820-1	8	96	5 -G15
1255821-9	8	96	5 -G15
1255824-3	8	96	5 -G15
1255825-0	8	96	5 -G15
1255833-4	8	104	5 -G23
1255834-2	8	104	5 -G23
1255837-5	8	104	5 -G23
(1255838)	8	104	5 -G23
1255855-7	8	136	5 -I07
1255856-5	8	136	5 -I07
1255865-6	3	166	3 -G23
1255866-4	8	134	5 -I05
1255867-2	8	134	5 -I05
1255873-0	8	214	6 -A05
	8	222	6 -A13
1255874-8	8	214	6 -A05
	8	222	6 -A13
1255875-5	8	214	6 -A05
1255876-3	8	214	6 -A05
1255877-1	8	214	6 -A05
1255878-9	8	214	6 -A05
1255883-9	8	224	6 -A15
1255884-7	8	224	6 -A15
1255887-0	8	224	6 -A15
1255888-8	8	224	6 -A15
1255891-2	8	188	5 -K11
	8	208	5 -L07
	8	228	6 -A19
1255900-1	8	136	5 -I07
1255917-5	8	134	5 -I05
1255918-3	8	134	5 -I05
1255919-1	3	120	3 -F01
1255920-9	8	40	5 -E07
1255921-7	8	40	5 -E07
1255928-2	8	40	5 -E07
1255929-0	8	40	5 -E07
1255934-0	8	94	5 -G13
1255935-7	8	94	5 -G13
1255936-5	8	102	5 -G21
1255946-4	8	154	5 -J01
1255947-2	8	164	5 -J11
1255948-0	8	184	5 -K07
	8	202	5 -L01
1255952-2	8	596	7 -E19
(1255954)	8	60	5 -F03
1255959-7	8	222	6 -A13
1255960-5	8	222	6 -A13
1255962-1	8	92	5 -G11
1255967-0	8	104	5 -G23
1255968-8	8	104	5 -G23
1255972-0	3	120	3 -F01
(1255973)	3	128	3 -F09
	3	134	3 -F15
	3	136	3 -F17
	3	140	3 -F21
(1255975)	8	140	5 -I11
	8	142	5 -I13
	8	144	5 -I15
	8	146	5 -I17
1255982-9	8	246	6 -B13
	8	250	6 -B17
1255983-7	8	246	6 -B13
	8	250	6 -B17

Artikel nr Part No	Gr Gr	Sida Page	Koord. Grid
1255984-5	8	246	6 -B13
	8	250	6 -B17
1255985-2	8	246	6 -B13
	8	250	6 -B17
1255986-0	8	246	6 -B13
	8	250	6 -B17
1255987-8	8	246	6 -B13
	8	250	6 -B17
1255988-6	8	594	7 -E17
	8	596	7 -E19
1255989-4	2c	204	2 -I13
	2c	218	2 -J03
	2c	220	2 -J05
	6	8	5 -A09
	8	40	5 -E07
	8	88	5 -G07
	8	100	5 -G19
	8	128	5 -H23
	8	130	5 -I01
1255991-0	8	94	5 -G13
1255992-8	8	96	5 -G15
1255996-9	8	88	5 -G07
	8	100	5 -G19
1255997-7	8	88	5 -G07
	8	100	5 -G19
1255999-3	2c	98	2 -E03
1257000-8	2a	108	1 -H13
1257005-7	2a	108	1 -H13
1257010-7	2a	108	1 -H13
1257011-5	2a	108	1 -H13
1257012-3	2a	108	1 -H13
1257014-9	2b	16	1 -I17
1257015-6	2b	16	1 -I17
1257022-2	2a	94	1 -G23
1257023-0	2a	94	1 -G23
1257024-8	2a	94	1 -G23
1257030-5	2a	94	1 -G23
1257031-3	2a	96	1 -H01
1257032-1	2a	100	1 -H05
1257038-8	2a	100	1 -H05
1257039-6	2a	100	1 -H05
1257040-4	2a	100	1 -H05
1257041-2	9	8	8 -A09
	9	16	8 -A17
1257048-7	2a	102	1 -H07
1257049-5	2a	102	1 -H07
1257050-3	2a	102	1 -H07
1257051-1	2a	108	1 -H13
1257052-9	2a	108	1 -H13
1257053-7	2a	108	1 -H13
1257054-5	2a	108	1 -H13
1257055-2	2a	108	1 -H13
1257056-0	2a	108	1 -H13
1257057-8	2a	108	1 -H13
1257058-6	2a	108	1 -H13
1257059-4	2a	108	1 -H13
1257061-0	2a	108	1 -H13
1257062-8	2a	108	1 -H13
1257063-6	2a	108	1 -H13
1257064-4	2a	108	1 -H13
1257065-1	2a	108	1 -H13
1257066-9	2a	108	1 -H13
1257067-7	2a	108	1 -H13
1257068-5	2a	108	1 -H13
1257069-3	2a	110	1 -H15
1257070-1	2a	110	1 -H15
1257071-9	2a	110	1 -H15
1257072-7	2a	110	1 -H15

Artikel nr Part No	Gr Gr	Sida Page	Koord. Grid
1257073-5	2a	110	1 -H15
1257074-3	2a	110	1 -H15
1257075-0	2a	110	1 -H15
1257076-8	2a	110	1 -H15
1257077-6	2a	110	1 -H15
1257078-4	2a	110	1 -H15
1257079-2	2a	110	1 -H15
1257080-0	2a	110	1 -H15
1257082-6	2a	112	1 -H17
1257088-3	2a	102	1 -H07
1257089-1	2a	102	1 -H07
1257090-9	2a	102	1 -H07
1257098-2	2a	102	1 -H07
1257100-6	2a	102	1 -H07
1257102-2	2a	102	1 -H07
1257104-8	2a	102	1 -H07
1257107-1	2a	112	1 -H17
1257111-3	2a	112	1 -H17
1257113-9	2a	112	1 -H17
1257114-7	2a	112	1 -H17
1257115-4	2a	112	1 -H17
1257116-2	2a	112	1 -H17
1257120-4	2a	112	1 -H17
1257121-2	2a	112	1 -H17
1257123-8	2a	112	1 -H17
1257131-1	2a	112	1 -H17
1257132-9	2a	112	1 -H17
1257134-5	2a	112	1 -H17
1257135-2	2a	112	1 -H17
1257137-8	3	166	3 -G23
1257142-8	3	22	3 -A23
1257144-4	2c	66	2 -C19
1257147-7	2c	66	2 -C19
1257149-3	2c	66	2 -C19
1257150-1	2c	66	2 -C19
1257151-9	2c	66	2 -C19
1257152-7	2c	66	2 -C19
1257153-5	2c	66	2 -C19
(1257154)	2c	66	2 -C19
1257156-8	2c	62	2 -C15
1257157-6	2c	62	2 -C15
1257166-7	2a	110	1 -H15
	2c	62	2 -C15
1257170-9	2a	96	1 -H01
1257173-3	2a	96	1 -H01
1257174-1	2a	96	1 -H01
1257176-6	2a	96	1 -H01
1257178-2	2a	96	1 -H01
1257179-0	2a	96	1 -H01
1257181-6	2b	16	1 -I17
1257183-2	2b	16	1 -I17
1257184-0	2b	16	1 -I17
1257185-7	2b	16	1 -I17
1257197-2	2b	16	1 -I17
1257200-4	2c	66	2 -C19
1257201-2	2c	66	2 -C19
1257206-1	5	16	4 -J17
1257207-9	5	16	4 -J17
1257212-9	2a	96	1 -H01
1257214-5	3	58	3 -C11
	3	60	3 -C13
1257219-4	3	58	3 -C11
	3	60	3 -C13
1257220-2	2a	110	1 -H15
1257221-0	2a	110	1 -H15
1257223-6	2a	106	1 -H11
(1257224)	2a	106	1 -H11
1257226-9	2a	106	1 -H11

Nummerregister — Numerical register

Grupp / Group: 10b — Sida / Page: 61

1984-12

Artikel nr Part No	Gr Gr	Sida Page	Koord. Grid
1257231-9	2a	110	1 -H15
1257232-7	2a	110	1 -H15
1257237-6	2a	106	1 -H11
1257239-2	2a	102	1 -H07
1257240-0	2a	102	1 -H07
1257242-6	2a	102	1 -H07
1257250-9	2c	66	2 -C19
1257251-7	2a	96	1 -H01
1257255-8	2a	94	1 -G23
1257256-6	2a	94	1 -G23
1257257-4	2a	94	1 -G23
1257259-0	2c	62	2 -C15
1257270-7	2a	100	1 -H05
1257272-3	2a	100	1 -H05
	2a	108	1 -H13
1257273-1	2a	102	1 -H07
1257276-4	2a	100	1 -H05
1257284-8	2d	20	2 -K05
	2d	38	2 -K23
1257291-3	2d	10	2 -J19
	2d	14	2 -J23
	2d	18	2 -K03
	2d	28	2 -K13
	2d	30	2 -K15
	2d	34	2 -K19
	2d	38	2 -K23
1257294-7	3	58	3 -C11
	3	66	3 -C19
1257295-4	9	8	8 -A09
	9	16	8 -A17
1257296-2	2a	96	1 -H01
1257297-0	2a	102	1 -H07
1257299-6	2a	102	1 -H07
1257300-2	2c	222	2 -J07
1257302-8	2c	222	2 -J07
(1257305)	2c	180	2 -H13
1257306-9	2c	180	2 -H13
1257307-7	2c	180	2 -H13
(1257308)	2c	180	2 -H13
1257313-5	2c	222	2 -J07
1257314-3	2c	222	2 -J07
1257315-0	2c	222	2 -J07
1257319-2	2c	222	2 -J07
1257325-9	3	22	3 -A23
	3	32	3 -B09
1257329-1	2c	222	2 -J07
1257331-7	2c	66	2 -C19
1257339-0	3	58	3 -C11
	3	60	3 -C13
(1257341)	2c	180	2 -H13
1257342-4	2c	180	2 -H13
1257350-7	2b	16	1 -I17
1257351-5	2b	16	1 -I17
1257352-3	2b	16	1 -I17
1257353-1	2b	16	1 -I17
1257360-6	9	8	8 -A09
	9	16	8 -A17
1257362-2	2b	18	1 -I19
1257363-0	2b	18	1 -I19
1257364-8	2b	18	1 -I19
1257365-5	2b	18	1 -I19
(1257367)	4	178	4 -H11
(1257368)	4	178	4 -H11
1257369-7	4	178	4 -H11
1257370-5	2b	18	1 -I19
1257371-3	2b	18	1 -I19
1257372-1	2b	8	1 -I09
	2b	18	1 -I19

Artikel nr Part No	Gr Gr	Sida Page	Koord. Grid
1257372-1	9	12	8 -A13
1257373-9	2d	18	2 -K03
1257376-2	2c	166	2 -G23
	2c	170	2 -H03
	2c	174	2 -H07
	2c	176	2 -H09
	2c	180	2 -H13
1257377-0	2a	102	1 -H07
1257378-8	2a	102	1 -H07
1257379-6	3	58	3 -C11
	3	60	3 -C13
1257380-4	2a	102	1 -H07
	2a	112	1 -H17
	2b	16	1 -I17
1257381-2	2a	112	1 -H17
1257382-0	2a	112	1 -H17
1257383-8	2c	222	2 -J07
1257384-6	2c	222	2 -J07
1257388-7	2c	62	2 -C15
1257390-3	2c	62	2 -C15
1257391-1	2c	66	2 -C19
(1257395)	6	22	5 -A23
1257396-0	6	20	5 -A21
1257401-8	2d	18	2 -K03
1257402-6	2d	18	2 -K03
1257403-4	2d	18	2 -K03
1257404-2	2d	18	2 -K03
1257413-3	2a	106	1 -H11
1257414-1	2a	106	1 -H11
1257416-6	2a	106	1 -H11
1257417-4	2a	106	1 -H11
1257418-2	2a	106	1 -H11
1257427-3	2c	66	2 -C19
1257428-1	2c	66	2 -C19
1257429-9	2c	66	2 -C19
1257430-7	2c	66	2 -C19
1257431-5	2c	66	2 -C19
1257432-3	2c	66	2 -C19
1257445-5	9	8	8 -A09
	9	16	8 -A17
1257446-3	2b	18	1 -I19
1257447-1	9	8	8 -A09
	9	16	8 -A17
1257448-9	2b	18	1 -I19
(1257449)	9	8	8 -A09
	9	16	8 -A17
1257454-7	2b	16	1 -I17
1257458-8	6	20	5 -A21
1257459-6	6	22	5 -A23
1257462-0	2b	18	1 -I19
	2b	22	1 -I23
1257463-8	2c	180	2 -H13
1257464-6	9	44	8 -B21
1257466-1	9	44	8 -B21
1257468-7	6	20	5 -A21
1257469-5	6	22	5 -A23
1257470-3	6	22	5 -A23
1257492-7	2a	112	1 -H17
(1257493)	2a	108	1 -H13
1257495-0	2c	222	2 -J07
1257497-6	2c	222	2 -J07
1257498-4	2c	222	2 -J07
1257499-2	2a	58	1 -F11
	2c	222	2 -J07
1257500-7	2a	108	1 -H13
1257503-1	2a	94	1 -G23
1257506-4	2a	94	1 -G23
1257507-2	2a	100	1 -H05

Artikel nr Part No	Gr Gr	Sida Page	Koord. Grid
1257509-8	2a	110	1 -H15
1257511-4	2a	102	1 -H07
1257513-0	2a	102	1 -H07
1257516-3	2a	102	1 -H07
1257518-9	2c	62	2 -C15
1257521-3	2c	66	2 -C19
1257522-1	2c	66	2 -C19
1257523-9	2c	66	2 -C19
1257524-7	2c	66	2 -C19
1257526-2	2a	96	1 -H01
1257528-8	2a	96	1 -H01
1257529-6	2a	96	1 -H01
1257530-4	3	22	3 -A23
1257531-2	2c	66	2 -C19
1257533-8	2b	16	1 -I17
1257534-6	2b	16	1 -I17
1257535-3	2a	94	1 -G23
1257536-1	2a	94	1 -G23
1257537-9	2a	94	1 -G23
1257540-3	2a	106	1 -H11
1257543-7	2c	62	2 -C15
	2c	68	2 -C21
1257553-6	2b	22	1 -I23
1257554-4	2b	22	1 -I23
1257556-9	2a	112	1 -H17
1257558-5	3	58	3 -C11
	3	60	3 -C13
1257559-3	2a	106	1 -H11
1257565-0	2a	96	1 -H01
1257566-8	2a	106	1 -H11
1257569-2	2c	180	2 -H13
1257571-8	2a	102	1 -H07
1257589-0	2a	94	1 -G23
(1257590)	2a	94	1 -G23
1257592-4	2c	62	2 -C15
1257593-2	2c	62	2 -C15
1257594-0	6	20	5 -A21
1257599-9	2a	108	1 -H13
1257600-5	2a	100	1 -H05
(1257603)	2a	112	1 -H17
1257604-7	2a	102	1 -H07
1257605-4	2a	110	1 -H15
1257606-2	2a	110	1 -H15
1257608-8	2a	112	1 -H17
1257613-8	2a	108	1 -H13
1257617-9	3	166	3 -G23
1257618-7	3	22	3 -A23
1257627-8	2a	108	1 -H13
1257628-6	2a	108	1 -H13
1257630-2	2c	62	2 -C15
1257631-0	2c	62	2 -C15
1257632-8	2c	62	2 -C15
1257633-6	2c	62	2 -C15
1257634-4	2c	62	2 -C15
1257639-3	2c	62	2 -C15
	2c	68	2 -C21
1257640-1	2b	16	1 -I17
1257644-3	2a	112	1 -H17
1257645-0	2a	112	1 -H17
1257649-2	3	22	3 -A23
1257652-6	2c	180	2 -H13
1257654-2	2a	106	1 -H11
1257658-3	2d	18	2 -K03
1257659-1	2d	18	2 -K03
1257660-9	2d	18	2 -K03
1257661-7	2a	112	1 -H17
1257662-5	2a	112	1 -H17
1257663-3	2c	62	2 -C15

Artikel nr Part No	Gr Gr	Sida Page	Koord. Grid
1257669-0	9	44	8 -B21
1257671-6	9	44	8 -B21
1257673-2	9	44	8 -B21
1257675-7	2c	112	2 -E17
1257676-5	2c	112	2 -E17
1257677-3	2c	112	2 -E17
1257678-1	2c	112	2 -E17
1257679-9	2c	112	2 -E17
1257680-7	3	32	3 -B09
1257681-5	3	32	3 -B09
1257683-1	3	32	3 -B09
1257684-9	3	32	3 -B09
1257685-6	3	32	3 -B09
1257686-4	3	32	3 -B09
	10a	44	8 -J09
1257687-2	3	32	3 -B09
1257688-0	3	32	3 -B09
1257689-8	3	32	3 -B09
1257690-6	3	32	3 -B09
1257691-4	3	32	3 -B09
	10a	44	8 -J09
1257702-9	2d	20	2 -K05
1257706-0	2b	16	1 -I17
1257717-7	2d	38	2 -K23
1257718-5	2d	38	2 -K23
1257719-3	2d	38	2 -K23
1257721-9	2d	38	2 -K23
1257723-5	2d	38	2 -K23
1257725-0	2d	38	2 -K23
1257726-8	2d	38	2 -K23
1257727-6	2d	38	2 -K23
1257728-4	2d	20	2 -K05
	2d	38	2 -K23
1257729-2	2d	20	2 -K05
	2d	38	2 -K23
1257730-0	2d	38	2 -K23
1257731-8	2d	38	2 -K23
1257733-4	2d	18	2 -K03
1257741-7	2c	112	2 -E17
1257746-6	2d	18	2 -K03
1257748-2	2d	12	2 -J21
	2d	18	2 -K03
1257808-4	2c	62	2 -C15
1257809-2	2c	180	2 -H13
1257810-0	2a	108	1 -H13
1257811-8	2a	108	1 -H13
1257812-6	2a	108	1 -H13
1257813-4	2a	108	1 -H13
1257814-2	2a	108	1 -H13
1257815-9	2a	108	1 -H13
1257816-7	2a	104	1 -H09
1257834-0	2d	18	2 -K03
1257836-5	2d	20	2 -K05
1257837-3	2d	20	2 -K05
1257866-2	2b	22	1 -I23
1257888-6	3	22	3 -A23
1257899-3	2c	180	2 -H13
1257938-9	3	22	3 -A23
	3	32	3 -B09
1257939-7	3	22	3 -A23
	3	32	3 -B09
(1258043)	3	162	3 -G19
1258100-5	3	164	3 -G21
1258120-3	3	104	3 -E09
1258121-1	3	104	3 -E09
1258122-9	3	104	3 -E09
1258123-7	3	104	3 -E09
1258124-5	3	104	3 -E09

Artikel nr Part No	Gr Gr	Sida Page	Koord. Grid
1258125-2	3	104	3 -E09
1258126-0	3	162	3 -G19
1258127-8	3	206	3 -I15
1258128-6	3	206	3 -I15
1258130-2	3	214	3 -I23
1258131-0	3	22	3 -A23
(1258155)	3	168	3 -H01
1258159-1	3	22	3 -A23
(1258182)	3	196	3 -I05
1258183-1	3	234	3 -J19
1258197-1	3	100	3 -E05
1258202-9	3	80	3 -D09
1258203-7	3	80	3 -D09
1258204-5	3	80	3 -D09
1258205-2	3	80	3 -D09
1258211-0	9	30	8 -B07
	9	40	8 -B17
	9	46	8 -B23
	9	52	8 -C05
1258212-8	9	30	8 -B07
	9	40	8 -B17
	9	46	8 -B23
	9	52	8 -C05
1258213-6	9	30	8 -B07
	9	40	8 -B17
	9	46	8 -B23
	9	52	8 -C05
1258214-4	9	30	8 -B07
	9	40	8 -B17
	9	46	8 -B23
	9	52	8 -C05
1258221-9	3	194	3 -I03
1258222-7	3	194	3 -I03
1258224-3	3	194	3 -I03
1258226-8	3	200	3 -I09
1258227-6	3	200	3 -I09
1258229-2	3	194	3 -I03
1258230-0	3	196	3 -I05
1258255-7	9	6	8 -A07
1258257-3	8	256	6 -B23
1258258-1	8	256	6 -B23
1258259-9	8	256	6 -B23
1258260-7	8	256	6 -B23
(1258263)	3	192	3 -I01
1258281-3	3	148	3 -G05
	3	156	3 -G13
1258302-7	3	222	3 -J07
1258308-4	3	222	3 -J07
(1258309)	3	222	3 -J07
1258317-5	3	244	3 -K05
1258325-8	3	190	3 -H23
1258326-6	3	190	3 -H23
1258327-4	3	190	3 -H23
1258328-2	3	190	3 -H23
1258329-0	3	190	3 -H23
1258330-8	3	190	3 -H23
1258335-7	3	170	3 -H03
	3	174	3 -H07
1258336-5	3	170	3 -H03
	3	174	3 -H07
1258338-1	3	190	3 -H23
1258348-0	3	162	3 -G19
1258349-8	3	100	3 -E05
1258350-6	9	32	8 -B09
	9	40	8 -B17
	9	48	8 -C01
(1258351)	3	218	3 -J03
	9	34	8 -B11

Artikel nr Part No	Gr Gr	Sida Page	Koord. Grid
1258351-4	9	34	8 -B11
(1258352)	3	218	3 -J03
	9	48	8 -C01
1258358-9	9	6	8 -A07
1258363-9	3	8	3 -A09
	3	14	3 -A15
	3	20	3 -A21
1258366-2	3	238	3 -J23
(1258367)	3	50	3 -C03
	3	68	3 -C21
1258369-6	9	12	8 -A13
1258370-4	9	6	8 -A07
1258372-0	9	12	8 -A13
1258374-6	9	12	8 -A13
1258376-1	9	22	8 -A23
(1258387)	3	146	3 -G03
1258393-6	8	252	6 -B19
1258395-1	8	252	6 -B19
1258398-5	2d	22	2 -K07
	2d	26	2 -K11
	2d	30	2 -K15
	2d	34	2 -K19
	2d	38	2 -K23
	3	144	3 -G01
	3	152	3 -G09
1258403-3	3	162	3 -G19
1258406-6	8	252	6 -B19
1258409-0	8	252	6 -B19
1258412-4	8	252	6 -B19
1258415-7	8	252	6 -B19
1258418-1	8	252	6 -B19
1258422-3	8	252	6 -B19
1258423-1	3	244	3 -K05
1258427-2	9	12	8 -A13
	9	22	8 -A23
1258439-7	3	244	3 -K05
1258440-5	3	146	3 -G03
	3	156	3 -G13
1258441-3	3	146	3 -G03
	3	154	3 -G11
1258442-1	3	148	3 -G05
	3	156	3 -G13
1258444-7	8	252	6 -B19
1258446-2	8	252	6 -B19
1258467-8	3	148	3 -G05
	3	156	3 -G13
1258473-6	9	160	8 -G17
1258476-9	3	88	3 -D17
	3	90	3 -D19
(1258489)	3	154	3 -G11
1258492-6	3	146	3 -G03
	3	154	3 -G11
1258493-4	3	146	3 -G03
	3	154	3 -G11
1258494-2	3	146	3 -G03
	3	154	3 -G11
1258497-5	3	156	3 -G13
1258499-1	3	156	3 -G13
1258500-6	3	156	3 -G13
1258501-4	3	156	3 -G13
1258502-2	3	148	3 -G05
	3	156	3 -G13
1258503-0	3	104	3 -E09
1258505-5	4	46	4 -B23
1258520-4	3	148	3 -G05
	3	156	3 -G13
1258582-4	3	164	3 -G21
1258620-2	3	168	3 -H01

Artikel nr Part No	Gr Gr	Sida Page	Koord. Grid
1258636-8	3	162	3 -G19
	9	34	8 -B11
	9	42	8 -B19
	9	48	8 -C01
1258659-0	9	30	8 -B07
	9	40	8 -B17
	9	46	8 -B23
	9	52	8 -C05
1258672-3	2d	22	2 -K07
(1258716)	3	106	3 -E11
(1258717)	3	106	3 -E11
1258751-5	2c	94	2 -D23
1258752-3	2c	94	2 -D23
1258753-1	9	160	8 -G17
1258854-7	2c	94	2 -D23
1258899-2	3	228	3 -J13
1258900-8	3	228	3 -J13
1258928-9	3	162	3 -G19
1258930-5	3	218	3 -J03
	9	34	8 -B11
1258931-3	3	218	3 -J03
	9	48	8 -C01
1258932-1	3	86	3 -D15
	3	90	3 -D19
1258933-9	3	86	3 -D15
	3	90	3 -D19
1258940-4	3	190	3 -H23
1258943-8	3	190	3 -H23
1258947-9	2c	94	2 -D23
1258948-7	3	190	3 -H23
1258949-5	3	96	3 -E01
1258950-3	3	96	3 -E01
1258951-1	3	96	3 -E01
	3	98	3 -E03
1258952-9	3	96	3 -E01
	3	98	3 -E03
	3	104	3 -E09
1258953-7	3	232	3 -J17
1258957-8	3	238	3 -J23
1258958-6	3	152	3 -G09
1258960-2	3	152	3 -G09
1258984-2	3	170	3 -H03
	3	174	3 -H07
1258985-9	3	170	3 -H03
	3	174	3 -H07
1258988-3	3	172	3 -H05
	3	174	3 -H07
1258989-1	3	170	3 -H03
	3	176	3 -H09
1258990-9	3	174	3 -H07
1258994-1	3	58	3 -C11
	3	66	3 -C19
1258995-8	3	50	3 -C03
	3	68	3 -C21
1259000-6	8	260	6 -C03
1259001-4	8	260	6 -C03
1259018-8	8	260	6 -C03
1259024-6	8	264	6 -C07
1259025-3	8	264	6 -C07
1259027-9	8	262	6 -C05
1259028-7	8	262	6 -C05
1259033-7	8	262	6 -C05
(1259040)	8	260	6 -C03
1259041-0	8	260	6 -C03
1259050-1	8	260	6 -C03
1259051-9	8	260	6 -C03
1259056-8	8	260	6 -C03
1259057-6	8	262	6 -C05

Artikel nr Part No	Gr Gr	Sida Page	Koord. Grid
1259060-0	8	262	6 -C05
1259062-6	8	260	6 -C03
1259068-3	8	262	6 -C05
1259069-1	8	262	6 -C05
1259086-5	8	262	6 -C05
1259087-3	8	262	6 -C05
1259233-3	8	260	6 -C03
1259235-8	8	260	6 -C03
1259237-4	8	260	6 -C03
1259239-0	9	8	8 -A09
	9	14	8 -A15
1259246-5	8	264	6 -C07
1259247-3	8	264	6 -C07
1259250-7	3	82	3 -D11
1259251-5	3	82	3 -D11
1259260-6	3	90	3 -D19
1259261-4	3	90	3 -D19
1259262-2	3	90	3 -D19
1259263-0	3	90	3 -D19
1259264-8	2d	26	2 -K11
	2d	30	2 -K15
	2d	34	2 -K19
	2d	38	2 -K23
	3	176	3 -H09
1259270-5	2d	26	2 -K11
	2d	30	2 -K15
	2d	34	2 -K19
	2d	38	2 -K23
1259279-6	3	192	3 -I01
1259281-2	9	32	8 -B09
1259307-5	9	6	8 -A07
(1259310)	3	172	3 -H05
1259311-7	3	172	3 -H05
	3	176	3 -H09
1259312-5	3	170	3 -H03
	3	176	3 -H09
(1259313)	3	170	3 -H03
1259314-1	3	158	3 -G15
1259325-7	9	20	8 -A21
1259337-2	8	256	6 -B23
	8	262	6 -C05
1259340-6	9	42	8 -B19
	9	70	8 -C23
1259389-3	3	234	3 -J19
1259393-5	3	174	3 -H07
1259395-0	3	176	3 -H09
1259396-8	3	176	3 -H09
1259404-0	3	82	3 -D11
1259405-7	3	82	3 -D11
1259438-8	3	234	3 -J19
1259439-6	3	234	3 -J19
1259441-2	3	194	3 -I03
1259442-0	3	194	3 -I03
1259443-8	3	194	3 -I03
1259444-6	3	200	3 -I09
1259445-3	3	200	3 -I09
1259446-1	3	194	3 -I03
1259447-9	3	196	3 -I05
1259448-7	3	206	3 -I15
1259449-5	3	206	3 -I15
1259451-1	3	228	3 -J13
1259453-7	3	208	3 -I17
(1259455)	3	214	3 -I23
1259457-8	3	206	3 -I15
1259459-4	3	226	3 -J11
1259466-9	3	226	3 -J11
(1259467)	3	226	3 -J11
1259468-5	3	226	3 -J11

Nummerregister — Numerical register

Grupp / Group: 10b — Sida / Page: 63

1984-12

Artikel nr Part No	Gr Gr	Sida Page	Koord. Grid
1259469-3	3	224	3 -J09
1259470-1	3	224	3 -J09
1259471-9	3	224	3 -J09
1259472-7	3	224	3 -J09
1259473-5	3	224	3 -J09
(1259474)	3	224	3 -J09
1259475-0	3	224	3 -J09
1259478-4	3	236	3 -J21
1259480-0	3	146	3 -G03
	3	154	3 -G11
	9	26	8 -B03
	9	28	8 -B05
1259482-6	3	236	3 -J21
1259483-4	3	236	3 -J21
1259484-2	3	236	3 -J21
1259485-9	3	236	3 -J21
	8	98	5 -G17
1259492-5	3	230	3 -J15
1259493-3	3	230	3 -J15
1259505-4	8	264	6 -C07
1259506-2	8	264	6 -C07
(1259507)	8	264	6 -C07
(1259508)	8	264	6 -C07
1259509-6	8	264	6 -C07
1259510-4	8	266	6 -C09
1259511-2	8	264	6 -C07
1259512-0	8	264	6 -C07
1259513-8	8	264	6 -C07
1259514-6	8	264	6 -C07
1259515-3	8	264	6 -C07
1259532-8	9	160	8 -G17
1259533-6	3	8	3 -A09
	3	14	3 -A15
	3	22	3 -A23
1259542-7	3	64	3 -C17
	10a	42	8 -J07
1259544-3	3	64	3 -C17
1259545-0	3	64	3 -C17
1259546-8	3	64	3 -C17
1259547-6	3	64	3 -C17
1259548-4	3	64	3 -C17
1259556-7	9	32	8 -B09
	9	40	8 -B17
	9	48	8 -C01
1259557-5	3	68	3 -C21
	3	72	3 -D01
1259558-3	3	68	3 -C21
1259559-1	3	68	3 -C21
	3	72	3 -D01
(1259560)	3	68	3 -C21
1259562-5	3	68	3 -C21
	3	72	3 -D01
1259563-3	3	68	3 -C21
	3	72	3 -D01
1259564-1	3	68	3 -C21
	3	72	3 -D01
(1259565)	3	68	3 -C21
1259566-6	3	68	3 -C21
(1259567)	3	68	3 -C21
	3	72	3 -D01
(1259568)	3	68	3 -C21
1259569-0	3	50	3 -C03
	3	54	3 -C07
	3	56	3 -C09
	3	72	3 -D01
1259570-8	3	68	3 -C21
	3	72	3 -D01
	10a	42	8 -J07

Artikel nr Part No	Gr Gr	Sida Page	Koord. Grid
1259571-6	3	68	3 -C21
	3	72	3 -D01
	10a	40	8 -J05
1259572-4	3	66	3 -C19
	3	70	3 -C23
1259574-0	3	66	3 -C19
1259576-5	3	62	3 -C15
(1259577)	3	66	3 -C19
1259578-1	3	66	3 -C19
	3	70	3 -C23
1259579-9	3	66	3 -C19
	3	70	3 -C23
1259580-7	3	60	3 -C13
	3	66	3 -C19
	3	70	3 -C23
1259581-5	9	14	8 -A15
1259583-1	9	14	8 -A15
1259584-9	9	14	8 -A15
1259585-6	9	8	8 -A09
1259586-4	9	8	8 -A09
1259587-2	9	8	8 -A09
1259588-0	9	8	8 -A09
1259589-8	9	8	8 -A09
	9	14	8 -A15
1259607-8	9	42	8 -B19
	9	68	8 -C21
1259608-6	9	42	8 -B19
1259609-4	9	40	8 -B17
1259610-2	9	40	8 -B17
1259611-0	3	218	3 -J03
	9	42	8 -B19
1259615-1	3	160	3 -G17
(1259617)	9	30	8 -B07
	9	40	8 -B17
	9	46	8 -B23
	9	52	8 -C05
1259632-6	3	176	3 -H09
1259633-4	3	176	3 -H09
1259658-1	8	264	6 -C07
1259659-9	8	264	6 -C07
1259660-7	8	264	6 -C07
1259661-5	8	264	6 -C07
(1259678)	3	250	3 -K11
1259682-1	3	176	3 -H09
1259685-4	3	176	3 -H09
1259708-4	4	174	4 -H07
1259710-0	3	238	3 -J23
1259719-1	8	264	6 -C07
1259724-1	9	48	8 -C01
	9	54	8 -C07
	9	64	8 -C17
1259727-4	3	8	3 -A09
	3	16	3 -A17
	3	20	3 -A21
	3	22	3 -A23
1259730-8	8	264	6 -C07
1259731-6	8	264	6 -C07
1259737-3	3	182	3 -H15
	3	184	3 -H17
	3	186	3 -H19
	9	118	8 -E23
1259738-1	3	86	3 -D15
1259739-9	3	86	3 -D15
1259742-3	3	86	3 -D15
1259743-1	3	86	3 -D15
1259746-4	3	86	3 -D15
1259747-2	3	86	3 -D15
1259750-6	3	164	3 -G21

Artikel nr Part No	Gr Gr	Sida Page	Koord. Grid
1259751-4	3	178	3 -H11
1259752-2	3	178	3 -H11
1259753-0	3	178	3 -H11
1259754-8	3	178	3 -H11
1259755-5	3	178	3 -H11
1259756-3	3	178	3 -H11
1259757-1	3	178	3 -H11
1259759-7	3	180	3 -H13
1259760-5	3	180	3 -H13
1259761-3	3	180	3 -H13
1259763-9	3	180	3 -H13
1259764-7	3	180	3 -H13
1259766-2	3	178	3 -H11
1259767-0	3	178	3 -H11
	3	186	3 -H19
1259768-8	3	178	3 -H11
1259770-4	3	180	3 -H13
1259798-5	9	42	8 -B19
1259802-5	8	252	6 -B19
1259828-0	3	90	3 -D19
	3	234	3 -J19
1259829-8	3	234	3 -J19
1259841-3	9	32	8 -B09
	9	40	8 -B17
	9	46	8 -B23
1259846-2	9	48	8 -C01
	9	54	8 -C07
1259859-5	3	178	3 -H11
1259871-0	3	174	3 -H07
1259872-8	3	174	3 -H07
1259873-6	3	174	3 -H07
1259874-4	3	174	3 -H07
1259877-7	8	260	6 -C03
1259878-5	8	260	6 -C03
1259879-3	8	260	6 -C03
1259880-1	8	260	6 -C03
1259885-0	8	262	6 -C05
1259886-8	8	262	6 -C05
1259887-6	8	262	6 -C05
1259888-4	8	262	6 -C05
1259912-2	9	28	8 -B05
(1259926)	3	250	3 -K11
1259927-0	8	262	6 -C05
1259928-8	8	262	6 -C05
1259929-6	8	262	6 -C05
1259930-4	8	262	6 -C05
1259931-2	4	46	4 -B23
	4	48	4 -C01
1259937-9	3	180	3 -H13
1259938-7	3	178	3 -H11
1259939-5	3	180	3 -H13
1259940-3	3	178	3 -H11
1259941-1	3	178	3 -H11
1259942-9	3	178	3 -H11
1259943-7	3	178	3 -H11
1259944-5	3	180	3 -H13
1259946-0	3	178	3 -H11
1259948-6	3	178	3 -H11
1259950-2	3	180	3 -H13
1259988-2	8	264	6 -C07
1259992-4	3	22	3 -A23
1263183-4	8	168	5 -J15
1263274-1	3	236	3 -J21
1263275-8	3	236	3 -J21
1263491-1	3	232	3 -J17
1264000-9	8	288	6 -D07
1264017-3	8	290	6 -D09
1264019-9	8	288	6 -D07

Artikel nr Part No	Gr Gr	Sida Page	Koord. Grid
1264019-9	8	290	6 -D09
1264020-7	8	574	7 -D21
	8	576	7 -D23
1264021-5	8	574	7 -D21
	8	576	7 -D23
1264053-8	8	574	7 -D21
	8	576	7 -D23
1264054-6	8	574	7 -D21
	8	576	7 -D23
(1264060)	8	530	7 -C01
	8	534	7 -C05
	8	582	7 -E05
	8	586	7 -E09
1264063-7	8	284	6 -D03
	8	286	6 -D05
1264103-1	8	534	7 -C05
1264104-9	8	534	7 -C05
(1264122)	8	580	7 -E03
1264167-6	9	124	8 -F05
	9	128	8 -F09
	9	142	8 -F23
1264168-4	9	124	8 -F05
	9	128	8 -F09
	9	142	8 -F23
1264169-2	9	124	8 -F05
	9	128	8 -F09
	9	142	8 -F23
1264170-0	9	124	8 -F05
	9	128	8 -F09
	9	142	8 -F23
1264171-8	9	124	8 -F05
	9	128	8 -F09
	9	142	8 -F23
1264176-7	8	580	7 -E03
1264197-3	8	590	7 -E13
1264233-6	8	526	7 -B21
	8	532	7 -C03
	8	538	7 -C09
1264234-4	8	526	7 -B21
	8	532	7 -C03
	8	538	7 -C09
1264237-7	9	146	8 -G03
1264238-5	9	146	8 -G03
1264245-0	8	580	7 -E03
(1264246)	8	580	7 -E03
1264256-7	8	288	6 -D07
(1264267)	8	556	7 -D03
	8	562	7 -D09
1264276-5	8	544	7 -C15
	8	548	7 -C19
1264277-3	8	544	7 -C15
	8	548	7 -C19
1264286-4	8	298	6 -D17
	8	302	6 -D21
	8	308	6 -E03
	8	312	6 -E07
1264287-2	8	546	7 -C17
	8	552	7 -C23
1264288-0	8	544	7 -C15
	8	552	7 -C23
1264289-8	8	544	7 -C15
	8	552	7 -C23
1264298-9	8	546	7 -C17
	8	552	7 -C23
1264299-7	8	546	7 -C17
	8	552	7 -C23
1264303-7	8	314	6 -E09
1264306-0	8	300	6 -D19

Artikel nr Part No	Gr Gr	Sida Page	Koord. Grid
1264306-0	8	304	6 -D23
	8	308	6 -E03
	8	314	6 -E09
	8	318	6 -E13
	8	322	6 -E17
	8	326	6 -E21
	8	336	6 -F07
1264307-8	8	300	6 -D19
	8	304	6 -D23
	8	308	6 -E03
	8	314	6 -E09
	8	318	6 -E13
	8	322	6 -E17
	8	326	6 -E21
	8	336	6 -F07
1264314-4	8	300	6 -D19
	8	304	6 -D23
	8	308	6 -E03
	8	314	6 -E09
	8	318	6 -E13
	8	322	6 -E17
	8	326	6 -E21
	8	330	6 -F01
	8	334	6 -F05
	8	338	6 -F09
1264326-8	8	284	6 -D03
	8	286	6 -D05
(1264327)	8	284	6 -D03
	8	286	6 -D05
	8	596	7 -E19
1264328-4	8	568	7 -D15
1264329-2	8	580	7 -E03
	8	586	7 -E09
1264332-6	9	146	8 -G03
1264333-4	9	146	8 -G03
1264334-2	9	146	8 -G03
1264378-9	8	580	7 -E03
	8	586	7 -E09
1264379-7	8	580	7 -E03
	8	586	7 -E09
1264381-3	9	126	8 -F07
	9	130	8 -F11
	9	136	8 -F17
	9	140	8 -F21
1264389-6	8	580	7 -E03
	8	586	7 -E09
1264410-0	8	526	7 -B21
	8	534	7 -C05
	8	540	7 -C11
1264415-9	8	544	7 -C15
1264428-2	8	600	7 -E23
1264441-5	8	574	7 -D21
1264445-6	8	300	6 -D19
	8	302	6 -D21
	8	308	6 -E03
	8	312	6 -E07
	8	346	6 -F17
	8	352	6 -F23
	8	356	6 -G03
	8	362	6 -G09
	8	368	6 -G15
	8	408	6 -I07
	8	410	6 -I09
	8	414	6 -I13
	8	418	6 -I17
	8	430	6 -J05
	8	432	6 -J07
	8	440	6 -J15

Artikel nr Part No	Gr Gr	Sida Page	Koord. Grid
1264445-6	8	444	6 -J19
	8	450	6 -K01
	8	456	6 -K07
	8	500	7 -A19
	8	506	7 -B01
	8	512	7 -B07
	9	160	8 -G17
	9	162	8 -G19
1264450-6	8	270	6 -C13
1264453-0	8	270	6 -C13
1264454-8	8	270	6 -C13
1264455-5	8	270	6 -C13
1264456-3	8	270	6 -C13
1264457-1	8	604	7 -F03
1264458-9	8	604	7 -F03
1264493-6	8	578	7 -E01
(1264497)	8	544	7 -C15
	8	546	7 -C17
	8	548	7 -C19
	8	552	7 -C23
1264502-4	8	268	6 -C11
1264530-5	8	568	7 -D15
1264531-3	8	568	7 -D15
1264533-9	8	544	7 -C15
	8	548	7 -C19
1264536-2	8	268	6 -C11
(1264542)	9	138	8 -F19
(1264543)	9	136	8 -F17
1264547-9	8	298	6 -D17
	8	302	6 -D21
	8	340	6 -F11
	8	344	6 -F15
	8	346	6 -F17
	8	350	6 -F21
	8	352	6 -F23
	8	356	6 -G03
	8	406	6 -I05
	8	408	6 -I07
	8	410	6 -I09
	8	432	6 -J07
	8	434	6 -J09
	8	436	6 -J11
	8	438	6 -J13
	8	440	6 -J15
1264563-6	8	588	7 -E11
1264568-5	8	588	7 -E11
1264576-8	8	588	7 -E11
	8	604	7 -F03
1264578-4	8	588	7 -E11
1264579-2	8	530	7 -C01
	8	536	7 -C07
1264580-0	8	530	7 -C01
	8	536	7 -C07
1264590-9	8	288	6 -D07
1264593-3	8	290	6 -D09
1264594-1	8	288	6 -D07
1264596-6	8	288	6 -D07
1264597-4	8	544	7 -C15
	8	554	7 -D01
1264598-2	8	544	7 -C15
	8	554	7 -D01
1264603-0	8	582	7 -E05
	8	586	7 -E09
1264606-3	3	148	3 -G05
	3	156	3 -G13
	8	572	7 -D19
1264634-5	8	268	6 -C11
1264644-4	8	568	7 -D15

Artikel nr Part No	Gr Gr	Sida Page	Koord. Grid
1264651-9	8	268	6 -C11
1264664-2	4	46	4 -B23
	4	48	4 -C01
1264671-7	8	274	6 -C17
	8	280	6 -C23
	8	594	7 -E17
	8	596	7 -E19
1264672-5	8	568	7 -D15
1264706-1	9	152	8 -G09
1264726-9	9	126	8 -F07
	9	130	8 -F11
	9	136	8 -F17
	9	140	8 -F21
(1264745)	9	140	8 -F21
1264746-7	9	152	8 -G09
1264747-5	9	130	8 -F11
	9	140	8 -F21
1264750-9	8	528	7 -B23
1264751-7	8	528	7 -B23
	8	534	7 -C05
	8	540	7 -C11
1264752-5	8	528	7 -B23
	8	534	7 -C05
	8	540	7 -C11
1264754-1	8	528	7 -B23
	8	534	7 -C05
	8	540	7 -C11
1264755-8	8	528	7 -B23
	8	534	7 -C05
	8	540	7 -C11
1264759-0	8	302	6 -D21
	8	350	6 -F21
	8	438	6 -J13
	9	160	8 -G17
	9	162	8 -G19
1264760-8	9	160	8 -G17
(1264765)	9	130	8 -F11
1264766-5	8	528	7 -B23
1264767-3	8	528	7 -B23
1264792-1	4	46	4 -B23
	4	48	4 -C01
	8	594	7 -E17
	8	596	7 -E19
1264793-9	8	272	6 -C15
	8	280	6 -C23
1264794-7	8	270	6 -C13
1264796-2	8	270	6 -C13
(1264797)	8	270	6 -C13
1264798-8	8	270	6 -C13
1264799-6	8	270	6 -C13
1264805-1	8	574	7 -D21
	8	576	7 -D23
1264806-9	8	574	7 -D21
	8	576	7 -D23
1264807-7	8	574	7 -D21
	8	576	7 -D23
1264808-5	8	574	7 -D21
	8	576	7 -D23
1264810-1	8	574	7 -D21
	8	576	7 -D23
1264819-2	4	46	4 -B23
	4	48	4 -C01
1264849-9	8	582	7 -E05
	8	586	7 -E09
1264853-1	8	582	7 -E05
1264859-8	4	46	4 -B23
	4	48	4 -C01
1264871-3	8	544	7 -C15

Artikel nr Part No	Gr Gr	Sida Page	Koord. Grid
1264871-3	8	548	7 -C19
1264872-1	8	544	7 -C15
	8	548	7 -C19
1264874-7	8	268	6 -C11
1264875-4	8	268	6 -C11
(1264876)	8	434	6 -J09
	8	438	6 -J13
	8	440	6 -J15
	8	446	6 -J21
	8	452	6 -K03
	8	458	6 -K09
	8	468	6 -K19
	8	474	6 -L01
1264877-0	8	588	7 -E11
1264878-8	8	588	7 -E11
1264880-4	8	588	7 -E11
1264881-2	8	300	6 -D19
	8	346	6 -F17
1264882-0	8	300	6 -D19
	8	304	6 -D23
	8	346	6 -F17
	8	350	6 -F21
1264885-3	8	300	6 -D19
	8	304	6 -D23
	8	308	6 -E03
	8	314	6 -E09
	8	318	6 -E13
	8	322	6 -E17
	8	326	6 -E21
	8	338	6 -F09
	8	346	6 -F17
	8	352	6 -F23
	8	356	6 -G03
	8	364	6 -G11
	8	370	6 -G17
	8	380	6 -H03
	8	384	6 -H07
	8	388	6 -H11
	8	400	6 -H23
	8	408	6 -I07
	8	414	6 -I13
	8	420	6 -I19
	8	430	6 -J05
1264892-9	8	304	6 -D23
	8	308	6 -E03
	8	314	6 -E09
	8	318	6 -E13
	8	322	6 -E17
	8	326	6 -E21
	8	338	6 -F09
	8	356	6 -G03
	8	364	6 -G11
	8	370	6 -G17
	8	380	6 -H03
	8	384	6 -H07
	8	388	6 -H11
	8	400	6 -H23
	8	414	6 -I13
	8	420	6 -I19
	8	430	6 -J05
1264897-8	8	588	7 -E11
1264898-6	8	588	7 -E11
1264899-4	8	588	7 -E11
1264900-0	8	588	7 -E11
1264909-1	8	300	6 -D19
	8	346	6 -F17
1264910-9	8	300	6 -D19
	8	304	6 -D23

Nummerregister — Numerical register

Grupp / Group: 10b — Sida / Page: 65

1984-12

Artikel nr Part No	Gr Gr	Sida Page	Koord. Grid
1264910-9	8	346	6 -F17
	8	350	6 -F21
1264913-3	8	300	6 -D19
	8	304	6 -D23
	8	308	6 -E03
	8	314	6 -E09
	8	346	6 -F17
	8	352	6 -F23
	8	358	6 -G05
	8	364	6 -G11
	8	370	6 -G17
	8	408	6 -I07
	8	414	6 -I13
	8	420	6 -I19
1264921-6	8	68	5 -F11
1264922-4	8	50	5 -E17
1264925-7	8	526	7 -B21
1264933-1	8	272	6 -C15
1264936-4	8	574	7 -D21
1264959-6	8	570	7 -D17
1264960-4	8	570	7 -D17
1264963-8	8	526	7 -B21
	8	534	7 -C05
	8	540	7 -C11
1264964-6	8	298	6 -D17
	8	302	6 -D21
	8	344	6 -F15
	8	346	6 -F17
	8	350	6 -F21
	8	352	6 -F23
	8	408	6 -I07
	8	410	6 -I09
	8	432	6 -J07
	8	434	6 -J09
	8	438	6 -J13
	8	440	6 -J15
(1264965)	8	298	6 -D17
	8	302	6 -D21
	8	308	6 -E03
	8	344	6 -F15
	8	346	6 -F17
	8	352	6 -F23
	8	356	6 -G03
	8	406	6 -I05
	8	408	6 -I07
	8	410	6 -I09
	8	432	6 -J07
	8	434	6 -J09
	8	436	6 -J11
	8	438	6 -J13
	8	444	6 -J19
	8	500	7 -A19
1264985-1	8	588	7 -E11
1264986-9	8	588	7 -E11
1264987-7	8	588	7 -E11
1264988-5	8	608	7 -F07
1264989-3	8	608	7 -F07
1264991-9	8	126	5 -H21
	8	544	7 -C15
	8	546	7 -C17
	8	552	7 -C23
	9	34	8 -B11
1266006-4	2c	88	2 -D17
1266008-0	2c	80	2 -D09
	2c	116	2 -E21
	3	6	3 -A07
	3	12	3 -A13
	9	72	8 -D01

Artikel nr Part No	Gr Gr	Sida Page	Koord. Grid
1266008-0	9	76	8 -D05
	9	80	8 -D09
1266014-8	3	6	3 -A07
	3	12	3 -A13
1266019-7	3	6	3 -A07
	3	14	3 -A15
1266020-5	3	6	3 -A07
	3	14	3 -A15
1266026-2	9	34	8 -B11
	9	52	8 -C05
	9	58	8 -C11
1266028-8	2c	182	2 -H15
(1266032)	2c	186	2 -H19
	2c	196	2 -I05
	2c	200	2 -I09
	2c	202	2 -I11
	2c	210	2 -I19
	2c	212	2 -I21
	2c	216	2 -J01
	2c	220	2 -J05
1266034-6	2c	118	2 -E23
	2c	120	2 -F01
	2c	124	2 -F05
1266035-3	3	6	3 -A07
1266050-2	2b	4	1 -I05
1266051-0	2b	6	1 -I07
1266052-8	2b	6	1 -I07
1266053-6	2b	6	1 -I07
1266065-0	3	12	3 -A13
(1266085)	3	166	3 -G23
1266112-0	2c	166	2 -G23
(1266116)	2a	34	1 -E11
1266118-7	2c	196	2 -I05
	2c	208	2 -I17
	2c	212	2 -I21
	2c	216	2 -J01
	2c	220	2 -J05
	2c	222	2 -J07
1266121-1	2c	196	2 -I05
	2c	208	2 -I17
1266179-9	2a	12	1 -D13
1266188-0	2a	34	1 -E11
1266190-6	2a	34	1 -E11
1266191-4	2a	34	1 -E11
1266193-0	2a	34	1 -E11
1266195-5	2a	34	1 -E11
1266196-3	2a	34	1 -E11
1266219-3	2c	104	2 -E09
(1266224)	2c	88	2 -D17
1266234-2	2c	202	2 -I11
1266235-9	2c	218	2 -J03
(1266241)	2c	164	2 -G21
1266255-7	2c	202	2 -I11
1266257-3	2c	202	2 -I11
1266261-5	2c	202	2 -I11
1266268-0	2c	218	2 -J03
1266276-3	2c	218	2 -J03
1266281-3	2c	218	2 -J03
1266286-2	2a	62	1 -F15
	2a	92	1 -G21
1266341-5	2c	26	2 -B03
1266343-1	2c	16	2 -A17
1266347-2	2c	20	2 -A21
	2c	106	2 -E11
1266353-0	3	36	3 -B13
	3	38	3 -B15
	3	62	3 -C15
1266354-8	3	36	3 -B13

Artikel nr Part No	Gr Gr	Sida Page	Koord. Grid
(1266357)	2c	94	2 -D23
1266360-5	2c	116	2 -E21
	2c	120	2 -F01
	2c	122	2 -F03
	2c	126	2 -F07
1266361-3	2c	120	2 -F01
	2c	124	2 -F05
1266362-1	2c	120	2 -F01
1266363-9	2c	118	2 -E23
1266383-7	2c	100	2 -E05
	2c	104	2 -E09
	2c	106	2 -E11
	2c	108	2 -E13
1266390-2	2c	94	2 -D23
	2c	96	2 -E01
1266407-4	2c	100	2 -E05
1266410-8	2c	100	2 -E05
	2c	104	2 -E09
	2c	106	2 -E11
	2c	108	2 -E13
1266416-5	2a	34	1 -E11
1266417-3	2a	34	1 -E11
1266418-1	2a	34	1 -E11
1266419-9	2a	34	1 -E11
1266420-7	2a	34	1 -E11
1266421-5	2a	34	1 -E11
1266458-7	2c	180	2 -H13
1266460-3	2c	182	2 -H15
	2c	188	2 -H21
	2c	192	2 -I01
	2c	194	2 -I03
	2c	196	2 -I05
	2c	200	2 -I09
	2c	202	2 -I11
1266463-7	2c	78	2 -D07
1266478-5	3	24	3 -B01
	3	34	3 -B11
1266494-2	2a	82	1 -G11
1266496-7	2c	196	2 -I05
	2c	216	2 -J01
	2c	222	2 -J07
1266500-6	2c	8	2 -A09
	2c	12	2 -A13
	2c	14	2 -A15
	2c	28	2 -B05
	2c	32	2 -B09
	2c	58	2 -C11
	2c	66	2 -C19
	3	248	3 -K09
	9	94	8 -D23
1266510-5	2c	202	2 -I11
	2c	218	2 -J03
1266511-3	2c	202	2 -I11
	2c	218	2 -J03
1266519-6	2c	196	2 -I05
	2c	208	2 -I17
1266522-0	2c	198	2 -I07
1266539-4	2a	42	1 -E19
	2a	52	1 -F05
1266545-1	2c	100	2 -E05
1266547-7	2c	100	2 -E05
	2c	104	2 -E09
	2c	106	2 -E11
	2c	108	2 -E13
1266548-5	2c	100	2 -E05
	2c	104	2 -E09
	2c	106	2 -E11
	2c	108	2 -E13

Artikel nr Part No	Gr Gr	Sida Page	Koord. Grid
1266549-3	2c	100	2 -E05
	2c	104	2 -E09
	2c	106	2 -E11
	2c	108	2 -E13
	10a	30	8 -I19
1266551-9	2c	22	2 -A23
(1266574)	2b	22	1 -I23
1266577-4	2c	22	2 -A23
1266626-9	2c	174	2 -H07
1266637-6	9	6	8 -A07
	9	14	8 -A15
1266647-5	2c	128	2 -F09
1266663-2	2a	40	1 -E17
	2c	128	2 -F09
1266664-0	2a	38	1 -E15
	2c	128	2 -F09
1266665-7	2c	128	2 -F09
1266666-5	2c	128	2 -F09
	2c	130	2 -F11
1266667-3	2c	128	2 -F09
	2c	130	2 -F11
(1266668)	2c	168	2 -H01
(1266669)	2b	22	1 -I23
1266673-1	3	28	3 -B05
1266692-1	2c	16	2 -A17
	2c	58	2 -C11
(1266704)	2c	180	2 -H13
1266710-1	2a	48	1 -F01
	2a	52	1 -F05
	2a	54	1 -F07
1266711-9	2a	48	1 -F01
	2a	52	1 -F05
	2a	54	1 -F07
1266713-5	2c	182	2 -H15
	2c	186	2 -H19
	2c	192	2 -I01
	2c	194	2 -I03
	2c	196	2 -I05
	2c	198	2 -I07
	2c	202	2 -I11
	2c	208	2 -I17
1266714-3	3	6	3 -A07
	3	12	3 -A13
1266739-0	2c	192	2 -I01
	2c	196	2 -I05
	2c	222	2 -J07
1266741-6	2a	44	1 -E21
	2a	56	1 -F09
1266775-4	2b	22	1 -I23
	2b	24	1 -J01
1266789-5	2b	22	1 -I23
1266791-1	2c	166	2 -G23
	2c	170	2 -H03
	2c	174	2 -H07
1266792-9	2c	18	2 -A19
	2c	100	2 -E05
1266793-7	2c	18	2 -A19
	2c	100	2 -E05
1266795-2	2c	188	2 -H21
	2c	192	2 -I01
	2c	194	2 -I03
	2c	196	2 -I05
	2c	200	2 -I09
	2c	210	2 -I19
	2c	212	2 -I21
	2c	216	2 -J01
	2c	218	2 -J03
	2c	220	2 -J05

Artikel nr Part No	Gr Gr	Sida Page	Koord. Grid
1266796-0	2a	44	1 -E21
	2a	50	1 -F03
	2a	52	1 -F05
	2a	56	1 -F09
1266797-8	2a	36	1 -E13
1266806-7	2c	106	2 -E11
1266807-5	2c	106	2 -E11
1266808-3	2c	100	2 -E05
	2c	104	2 -E09
1266809-1	2c	100	2 -E05
	2c	104	2 -E09
(1266810)	2c	100	2 -E05
	2c	104	2 -E09
1266811-7	3	34	3 -B11
1266817-4	2a	60	1 -F13
1266822-4	2c	94	2 -D23
	2c	96	2 -E01
1266823-2	2c	202	2 -I11
1266824-0	2c	202	2 -I11
1266826-5	2c	174	2 -H07
1266827-3	2c	168	2 -H01
	2c	170	2 -H03
1266870-3	2c	8	2 -A09
	2c	12	2 -A13
	2c	14	2 -A15
	2c	62	2 -C15
	2c	82	2 -D11
	2d	22	2 -K07
	9	86	8 -D15
	9	94	8 -D23
	9	114	8 -E19
1266904-0	3	26	3 -B03
	3	36	3 -B13
(1266910)	2c	22	2 -A23
	2c	52	2 -C05
1266912-3	2a	30	1 -E07
1266917-2	2a	30	1 -E07
1266919-8	9	120	8 -F01
1266920-6	2a	26	1 -E03
1266926-3	9	38	8 -B15
1266928-9	9	38	8 -B15
1266930-5	9	38	8 -B15
1266934-7	9	120	8 -F01
1266935-4	9	120	8 -F01
1266936-2	9	120	8 -F01
1266940-4	2a	42	1 -E19
1266944-6	2a	42	1 -E19
1266945-3	2a	60	1 -F13
1266952-9	2a	16	1 -D17
1266956-0	2a	26	1 -E03
1266977-6	2a	58	1 -F11
1266978-4	2a	58	1 -F11
1266979-2	2c	168	2 -H01
	2c	170	2 -H03
	2c	174	2 -H07
1267850-4	8	52	5 -E19
(1268201)	8	102	5 -G21
1268920-4	8	148	5 -I19
	8	154	5 -J01
1269003-8	2c	58	2 -C11
1269005-3	2c	58	2 -C11
1269009-5	2c	58	2 -C11
1269010-3	2c	50	2 -C03
	2c	110	2 -E15
1269017-8	2a	86	1 -G15
1269018-6	2d	14	2 -J23
1269030-1	2c	100	2 -E05
	2c	104	2 -E09

Artikel nr Part No	Gr Gr	Sida Page	Koord. Grid
1269030-1	2c	106	2 -E11
	2c	108	2 -E13
1269032-7	2a	82	1 -G11
1269033-5	2a	82	1 -G11
1269035-0	2a	44	1 -E21
	2c	14	2 -A15
1269037-6	2c	178	2 -H11
1269041-8	2a	82	1 -G11
	2c	8	2 -A09
	2c	14	2 -A15
1269047-5	2c	58	2 -C11
1269082-2	2a	74	1 -G03
(1269084)	3	18	3 -A19
1269111-9	2b	12	1 -I13
1269118-4	3	18	3 -A19
1269120-0	2d	6	2 -J15
1269125-9	2c	58	2 -C11
1269138-2	2a	80	1 -G09
1269139-0	2a	80	1 -G09
1269143-2	2a	78	1 -G07
1269145-7	2c	110	2 -E15
1269146-5	2c	110	2 -E15
1269147-3	2c	110	2 -E15
1269152-3	3	18	3 -A19
1269153-1	3	212	3 -I21
1269154-9	2c	24	2 -B01
	2c	40	2 -B17
	2c	54	2 -C07
1269171-3	2a	68	1 -F21
1269174-7	2a	68	1 -F21
1269182-0	3	56	3 -C09
1269183-8	3	56	3 -C09
	3	64	3 -C17
1269185-3	2c	50	2 -C03
1269187-9	2c	50	2 -C03
1269191-1	3	26	3 -B03
	3	40	3 -B17
1269192-9	2a	86	1 -G15
	2a	88	1 -G17
1269193-7	2c	52	2 -C05
1269194-5	2c	50	2 -C03
	2c	110	2 -E15
1269274-5	2c	60	2 -C13
1269275-2	2c	60	2 -C13
(1269276)	2c	88	2 -D17
1269284-4	2a	86	1 -G15
1269291-9	3	26	3 -B03
	3	40	3 -B17
1269292-7	3	212	3 -I21
1269315-6	2c	54	2 -C07
1269319-8	2c	52	2 -C05
1269324-8	2c	52	2 -C05
1269325-5	2c	52	2 -C05
(1269326)	2c	50	2 -C03
1269327-1	2c	50	2 -C03
1269328-9	2a	88	1 -G17
1269332-1	2c	110	2 -E15
1269333-9	2c	110	2 -E15
1269334-7	2c	110	2 -E15
1269335-4	2d	14	2 -J23
(1269338)	2d	14	2 -J23
(1269341)	2d	8	2 -J17
	2d	14	2 -J23
1269342-0	2d	8	2 -J17
	2d	10	2 -J19
	2d	14	2 -J23
(1269343)	2d	14	2 -J23
(1269344)	2d	14	2 -J23

Artikel nr Part No	Gr Gr	Sida Page	Koord. Grid
1269345-3	2d	16	2 -K01
1269347-9	2a	84	1 -G13
	2a	88	1 -G17
(1269350)	2a	82	1 -G11
1269351-1	2c	14	2 -A15
	2c	156	2 -G13
1269355-2	2c	22	2 -A23
	2c	46	2 -B23
1269374-3	2a	84	1 -G13
	2a	88	1 -G17
1269380-0	3	26	3 -B03
	3	40	3 -B17
1269389-1	3	40	3 -B17
1269390-9	3	40	3 -B17
1269391-7	3	40	3 -B17
1269392-5	2a	82	1 -G11
1269393-3	2a	84	1 -G13
	2a	88	1 -G17
1269396-6	2a	84	1 -G13
	2a	88	1 -G17
1269399-0	2a	88	1 -G17
1269402-2	2a	88	1 -G17
1269403-0	2c	54	2 -C07
1269405-5	2a	68	1 -F21
1269406-3	2a	90	1 -G19
1269412-1	2d	14	2 -J23
1269416-2	3	212	3 -I21
1269417-0	3	212	3 -I21
1269418-8	3	212	3 -I21
1269420-4	2d	28	2 -K13
(1269440)	2a	66	1 -F19
	9	60	8 -C13
1269445-1	2c	216	2 -J01
	2c	220	2 -J05
1269446-9	2a	82	1 -G11
1269448-5	2a	86	1 -G15
	2a	88	1 -G17
1269459-2	2c	50	2 -C03
	2c	110	2 -E15
1269466-7	3	212	3 -I21
1269484-0	2c	110	2 -E15
1269489-9	2c	130	2 -F11
1269493-1	2c	130	2 -F11
1269497-2	2c	130	2 -F11
1269500-3	2c	130	2 -F11
1269504-5	2c	130	2 -F11
1269520-1	2c	22	2 -A23
	2c	46	2 -B23
	2c	54	2 -C07
	3	18	3 -A19
1269522-7	2a	68	1 -F21
1269523-5	2a	68	1 -F21
1269524-3	2a	88	1 -G17
1269526-8	2c	110	2 -E15
1269548-2	2a	90	1 -G19
1269552-4	2c	126	2 -F07
1269570-6	2c	178	2 -H11
(1269572)	2c	28	2 -B05
	2c	52	2 -C05
1269585-4	2c	36	2 -B13
(1269604)	2c	52	2 -C05
1269605-0	2c	52	2 -C05
1269606-8	2c	52	2 -C05
1269607-6	2c	50	2 -C03
1269608-4	2c	108	2 -E13
	2c	110	2 -E15
1269609-2	3	212	3 -I21
1269612-6	2c	58	2 -C11

Artikel nr Part No	Gr Gr	Sida Page	Koord. Grid
1269615-9	2a	80	1 -G09
1269616-7	2a	80	1 -G09
1269647-2	2d	14	2 -J23
1269650-6	2c	52	2 -C05
1269655-5	2c	58	2 -C11
1269666-2	3	212	3 -I21
1269669-6	2c	46	2 -B23
	2c	54	2 -C07
1269679-5	2c	130	2 -F11
1269714-0	2c	88	2 -D17
(1269759)	2a	88	1 -G17
1269762-9	2c	52	2 -C05
1269769-4	2a	90	1 -G19
1269770-2	3	20	3 -A21
1269788-4	3	40	3 -B17
1269794-2	2c	110	2 -E15
1269808-0	2c	88	2 -D17
1269810-6	2a	66	1 -F19
	9	60	8 -C13
1269815-5	2c	54	2 -C07
1269816-3	2c	56	2 -C09
1269818-9	2c	50	2 -C03
1269819-7	2a	84	1 -G13
	2a	88	1 -G17
1269849-4	3	212	3 -I21
1269851-0	2c	52	2 -C05
1269852-8	2c	52	2 -C05
1269856-9	2a	84	1 -G13
1269899-9	2a	66	1 -F19
1269918-7	2a	88	1 -G17
1269941-9	2b	12	1 -I13
1269959-1	2c	58	2 -C11
1270000-1	2c	160	2 -G17
1270001-9	2c	160	2 -G17
1270002-7	2c	160	2 -G17
1270003-5	2c	160	2 -G17
1270004-3	2c	160	2 -G17
1270005-0	2c	160	2 -G17
1270006-8	2c	160	2 -G17
1270007-6	2c	160	2 -G17
1270009-2	2c	160	2 -G17
1270010-0	2c	160	2 -G17
1270011-8	2c	160	2 -G17
(1270012)	2c	160	2 -G17
1270013-4	2c	160	2 -G17
	2c	162	2 -G19
1270014-2	2c	160	2 -G17
1270015-9	2c	160	2 -G17
1270016-7	2c	160	2 -G17
1270017-5	2c	160	2 -G17
1270018-3	2c	160	2 -G17
1270019-1	2c	160	2 -G17
1270020-9	2c	160	2 -G17
1270021-7	2c	160	2 -G17
1270022-5	2c	160	2 -G17
1270023-3	2c	160	2 -G17
1270024-1	2c	162	2 -G19
1270025-8	2c	162	2 -G19
1270026-6	2c	162	2 -G19
(1270027)	2c	162	2 -G19
1270028-2	2c	160	2 -G17
1270029-0	2c	162	2 -G19
1270030-8	2c	162	2 -G19
1270031-6	2c	162	2 -G19
1270032-4	2c	162	2 -G19
1270033-2	2c	162	2 -G19
1270034-0	2c	160	2 -G17
1270035-7	2c	160	2 -G17

Nummerregister — Numerical register

Grupp / Group: 10b — Sida / Page: 67

1984-12

Artikel nr Part No	Gr Gr	Sida Page	Koord. Grid
1270036-5	2c	160	2 -G17
1270037-3	2c	160	2 -G17
1270038-1	2c	160	2 -G17
1270039-9	2c	160	2 -G17
1270040-7	2c	160	2 -G17
1270041-5	2c	160	2 -G17
1270042-3	2c	160	2 -G17
1270044-9	2c	162	2 -G19
1270045-6	2c	162	2 -G19
1270046-4	2c	162	2 -G19
1270048-0	2c	162	2 -G19
1270049-8	2c	160	2 -G17
(1270050)	2c	162	2 -G19
1270051-4	2c	162	2 -G19
1270052-2	2c	160	2 -G17
1270053-0	2c	162	2 -G19
1270054-8	2c	162	2 -G19
1272021-5	4	6	4 -A07
	4	10	4 -A11
	4	14	4 -A15
	5	28	4 -K05
1272066-0	5	28	4 -K05
1272072-8	2c	88	2 -D17
1272073-6	2c	90	2 -D19
1272078-5	5	14	4 -J15
1272102-3	5	4	4 -J05
	5	6	4 -J07
1272104-9	6	12	5 -A13
1272107-2	5	24	4 -K01
(1272113)	4	52	4 -C05
	4	74	4 -D03
1272114-8	4	52	4 -C05
	4	74	4 -D03
1272121-3	5	16	4 -J17
	9	12	8 -A13
1272122-1	4	196	4 -I05
1272126-2	4	198	4 -I07
1272127-0	4	198	4 -I07
1272159-3	5	14	4 -J15
	5	20	4 -J21
1272163-5	6	54	5 -C07
1272164-3	6	54	5 -C07
1272165-0	6	54	5 -C07
1272181-7	2d	26	2 -K11
1272182-5	2d	26	2 -K11
1272183-3	2d	26	2 -K11
	2d	30	2 -K15
	2d	34	2 -K19
	2d	38	2 -K23
1272184-1	2d	26	2 -K11
	2d	30	2 -K15
	2d	34	2 -K19
	2d	38	2 -K23
1272192-4	4	198	4 -I07
(1272196)	5	14	4 -J15
1272205-4	6	16	5 -A17
(1272207)	5	4	4 -J05
1272210-4	4	198	4 -I07
1272211-2	6	16	5 -A17
1272225-2	4	6	4 -A07
1272227-8	4	6	4 -A07
1272228-6	4	6	4 -A07
1272229-4	4	6	4 -A07
1272231-0	6	10	5 -A11
1272236-9	6	40	5 -B17
	6	48	5 -C01
1272245-0	2d	26	2 -K11
	2d	30	2 -K15

Artikel nr Part No	Gr Gr	Sida Page	Koord. Grid
1272245-0	2d	34	2 -K19
	2d	38	2 -K23
1272247-6	4	16	4 -A17
1272248-4	4	16	4 -A17
1272251-8	4	16	4 -A17
1272254-2	2d	26	2 -K11
	2d	30	2 -K15
	2d	34	2 -K19
	2d	38	2 -K23
(1272256)	2d	26	2 -K11
	2d	30	2 -K15
	2d	34	2 -K19
	2d	38	2 -K23
1272257-5	2d	26	2 -K11
	2d	30	2 -K15
	2d	34	2 -K19
	2d	38	2 -K23
1272259-1	2d	26	2 -K11
	2d	30	2 -K15
	2d	34	2 -K19
	2d	38	2 -K23
1272260-9	2d	26	2 -K11
	2d	30	2 -K15
	2d	34	2 -K19
	2d	38	2 -K23
1272261-7	2d	26	2 -K11
	2d	30	2 -K15
	2d	34	2 -K19
	2d	38	2 -K23
1272269-0	4	72	4 -D01
1272270-8	2d	26	2 -K11
	2d	30	2 -K15
	2d	34	2 -K19
	2d	38	2 -K23
1272285-6	6	4	5 -A05
1272286-4	6	4	5 -A05
1272287-2	2d	26	2 -K11
	2d	30	2 -K15
	2d	34	2 -K19
	2d	38	2 -K23
1272299-7	6	16	5 -A17
1272307-8	4	6	4 -A07
(1272308)	4	6	4 -A07
1272328-4	2d	32	2 -K17
	2d	34	2 -K19
	5	16	4 -J17
	9	12	8 -A13
	9	22	8 -A23
1272346-6	2a	96	1 -H01
1272361-5	4	196	4 -I05
1272363-1	6	54	5 -C07
1272370-6	4	14	4 -A15
	4	20	4 -A21
1272374-8	6	12	5 -A13
(1272383)	2c	88	2 -D17
1272389-6	2c	88	2 -D17
1272390-4	2a	44	1 -E21
	2a	46	1 -E23
1272410-0	2c	84	2 -D13
1272411-8	6	56	5 -C09
	6	58	5 -C11
	10a	66	8 -K07
1272412-6	6	56	5 -C09
	6	58	5 -C11
1272415-9	10a	66	8 -K07
1272417-5	10a	66	8 -K07
1272418-3	6	56	5 -C09

Artikel nr Part No	Gr Gr	Sida Page	Koord. Grid
1272418-3	10a	66	8 -K07
1272419-1	6	56	5 -C09
	10a	66	8 -K07
1272421-7	6	56	5 -C09
	10a	66	8 -K07
1272422-5	6	56	5 -C09
	6	58	5 -C11
	10a	66	8 -K07
1272423-3	6	56	5 -C09
	6	58	5 -C11
1272424-1	6	56	5 -C09
1272425-8	6	56	5 -C09
	6	58	5 -C11
1272426-6	6	56	5 -C09
	6	58	5 -C11
1272427-4	6	56	5 -C09
	6	58	5 -C11
1272428-2	6	56	5 -C09
1272429-0	6	56	5 -C09
1272430-8	6	56	5 -C09
1272431-6	6	56	5 -C09
	6	58	5 -C11
1272440-7	5	30	4 -K07
1272441-5	5	30	4 -K07
1272455-5	6	10	5 -A11
1272458-9	2c	80	2 -D09
1272460-5	6	18	5 -A19
	6	26	5 -B03
	6	44	5 -B21
1272461-3	6	18	5 -A19
	6	28	5 -B05
	6	44	5 -B21
1272467-0	6	36	5 -B13
	6	44	5 -B21
1272469-6	5	4	4 -J05
	5	6	4 -J07
1272470-4	5	30	4 -K07
1272472-0	2c	80	2 -D09
1272482-9	6	36	5 -B13
	6	44	5 -B21
1272483-7	6	36	5 -B13
	6	44	5 -B21
(1272491)	6	8	5 -A09
(1272492)	6	8	5 -A09
1272493-6	6	8	5 -A09
1272494-4	6	8	5 -A09
1272507-3	2d	4	2 -J13
1272513-1	2a	68	1 -F21
1272514-9	2a	68	1 -F21
1272517-2	6	4	5 -A05
1272531-3	5	30	4 -K07
1272532-1	5	30	4 -K07
1272533-9	5	30	4 -K07
1272534-7	5	30	4 -K07
1272537-0	6	42	5 -B19
	10a	72	8 -K13
1272539-6	6	40	5 -B17
	6	48	5 -C01
1272540-4	6	40	5 -B17
	6	48	5 -C01
1272544-6	6	40	5 -B17
	6	48	5 -C01
1272545-3	6	40	5 -B17
	6	48	5 -C01
1272547-9	6	40	5 -B17
	6	48	5 -C01
(1272549)	6	40	5 -B17
	6	48	5 -C01

Artikel nr Part No	Gr Gr	Sida Page	Koord. Grid
1272550-3	6	40	5 -B17
	6	48	5 -C01
1272552-9	6	40	5 -B17
	6	48	5 -C01
1272556-0	6	40	5 -B17
	6	48	5 -C01
1272557-8	6	40	5 -B17
	6	48	5 -C01
1272559-4	6	40	5 -B17
	6	48	5 -C01
1272560-2	6	48	5 -C01
1272561-0	6	40	5 -B17
	6	48	5 -C01
1272562-8	6	40	5 -B17
	6	48	5 -C01
1272564-4	6	40	5 -B17
	6	48	5 -C01
1272566-9	6	40	5 -B17
	6	48	5 -C01
1272569-3	6	40	5 -B17
	6	48	5 -C01
1272571-9	6	42	5 -B19
1272573-5	6	42	5 -B19
1272575-0	6	42	5 -B19
1272576-8	6	42	5 -B19
1272577-6	6	42	5 -B19
(1272578)	6	42	5 -B19
(1272579)	6	42	5 -B19
1272582-6	6	42	5 -B19
1272585-9	6	42	5 -B19
	6	50	5 -C03
1272588-3	6	42	5 -B19
	6	50	5 -C03
1272589-1	6	42	5 -B19
1272590-9	6	42	5 -B19
1272592-5	6	42	5 -B19
	6	50	5 -C03
1272593-3	6	4	5 -A05
1272596-6	2c	182	2 -H15
	2c	186	2 -H19
	2c	192	2 -I01
	2c	194	2 -I03
	2c	196	2 -I05
	2c	200	2 -I09
	2c	202	2 -I11
	2c	206	2 -I15
	2c	208	2 -I17
	2c	210	2 -I19
	2c	216	2 -J01
	2c	218	2 -J03
	2c	220	2 -J05
	2c	222	2 -J07
1272597-4	6	4	5 -A05
1272603-0	4	196	4 -I05
1272604-8	6	16	5 -A17
1272606-3	2d	4	2 -J13
	2d	6	2 -J15
	2d	8	2 -J17
	2d	12	2 -J21
	2d	14	2 -J23
	2d	18	2 -K03
1272611-3	5	4	4 -J05
	5	6	4 -J07
1272612-1	5	4	4 -J05
	5	6	4 -J07
(1272617)	2d	4	2 -J13
	2d	6	2 -J15
	2d	8	2 -J17

Artikel nr Part No	Gr Gr	Sida Page	Koord. Grid
(1272617)	2d	12	2 -J21
	2d	14	2 -J23
	2d	18	2 -K03
1272618-8	2d	4	2 -J13
	2d	6	2 -J15
	2d	8	2 -J17
	2d	12	2 -J21
	2d	14	2 -J23
	2d	18	2 -K03
1272620-4	4	74	4 -D03
1272623-8	6	10	5 -A11
1272624-6	6	10	5 -A11
(1272628)	6	54	5 -C07
1272631-1	5	30	4 -K07
1272634-5	6	56	5 -C09
1272635-2	6	56	5 -C09
1272636-0	6	56	5 -C09
1272637-8	6	56	5 -C09
1272647-7	4	74	4 -D03
1272648-5	6	16	5 -A17
1272649-3	4	198	4 -I07
1272651-9	2d	18	2 -K03
1272653-5	2d	40	2 -L01
1272658-4	2d	40	2 -L01
(1272661)	2d	40	2 -L01
1272662-6	2d	12	2 -J21
1272663-4	6	36	5 -B13
	6	44	5 -B21
1272669-1	2d	18	2 -K03
(1272670)	6	54	5 -C07
1272673-3	4	6	4 -A07
1272675-8	5	28	4 -K05
1272676-6	2a	14	1 -D15
1272678-2	6	4	5 -A05
1272679-0	6	4	5 -A05
1272680-8	6	40	5 -B17
	6	48	5 -C01
1272681-6	6	40	5 -B17
	6	48	5 -C01
1272682-4	6	40	5 -B17
	6	48	5 -C01
1272683-2	6	40	5 -B17
	6	48	5 -C01
1272684-0	6	40	5 -B17
	6	48	5 -C01
1272685-7	6	40	5 -B17
	6	48	5 -C01
1272686-5	6	40	5 -B17
	6	48	5 -C01
1272687-3	6	40	5 -B17
	6	48	5 -C01
1272688-1	6	40	5 -B17
	6	48	5 -C01
1272689-9	6	40	5 -B17
	6	48	5 -C01
1272690-7	6	40	5 -B17
	6	48	5 -C01
1272691-5	6	40	5 -B17
	6	48	5 -C01
1272692-3	6	40	5 -B17
	6	48	5 -C01
1272693-1	6	40	5 -B17
	6	48	5 -C01
1272694-9	6	40	5 -B17
	6	48	5 -C01
1272695-6	6	40	5 -B17
	6	48	5 -C01
1272696-4	6	40	5 -B17

Artikel nr Part No	Gr Gr	Sida Page	Koord. Grid
1272696-4	6	48	5 -C01
1272712-9	6	42	5 -B19
1272713-7	6	42	5 -B19
1272714-5	6	42	5 -B19
1272715-2	6	42	5 -B19
1272716-0	6	42	5 -B19
1272717-8	6	42	5 -B19
1272718-6	6	42	5 -B19
1272719-4	6	42	5 -B19
1272720-2	6	42	5 -B19
1272721-0	6	42	5 -B19
1272722-8	6	42	5 -B19
1272723-6	6	42	5 -B19
1272724-4	6	42	5 -B19
1272725-1	6	42	5 -B19
1272726-9	6	42	5 -B19
1272727-7	6	42	5 -B19
1272728-5	6	42	5 -B19
1272729-3	6	42	5 -B19
1272730-1	6	42	5 -B19
1272731-9	6	42	5 -B19
1272732-7	6	42	5 -B19
1272733-5	6	42	5 -B19
1272734-3	6	42	5 -B19
1272735-0	6	42	5 -B19
1272736-8	6	42	5 -B19
1272758-2	5	10	4 -J11
1272759-0	5	10	4 -J11
(1272760)	5	6	4 -J07
(1272761)	5	6	4 -J07
1272778-0	6	12	5 -A13
1272779-8	6	12	5 -A13
1272789-7	6	12	5 -A13
1272790-5	6	16	5 -A17
1272792-1	4	196	4 -I05
1272796-2	2d	26	2 -K11
	2d	30	2 -K15
	2d	34	2 -K19
	2d	38	2 -K23
1272811-9	5	18	4 -J19
	5	22	4 -J23
1272821-8	4	6	4 -A07
1272822-6	4	6	4 -A07
1272829-1	6	28	5 -B05
1272854-9	6	38	5 -B15
1272855-6	6	38	5 -B15
1272856-4	6	38	5 -B15
1272857-2	6	38	5 -B15
1272858-0	6	36	5 -B13
	6	44	5 -B21
1272859-8	6	36	5 -B13
	6	44	5 -B21
1272885-3	6	24	5 -B01
1272890-3	6	6	5 -A07
1272891-1	5	28	4 -K05
1272893-7	4	14	4 -A15
1272895-2	4	14	4 -A15
1272897-8	2d	8	2 -J17
1272898-6	2d	8	2 -J17
1272918-2	6	12	5 -A13
1272926-5	6	44	5 -B21
	6	52	5 -C05
1272933-1	6	44	5 -B21
	6	52	5 -C05
1272936-4	6	44	5 -B21
	6	52	5 -C05
1272939-8	6	44	5 -B21
	6	52	5 -C05

Artikel nr Part No	Gr Gr	Sida Page	Koord. Grid
(1272940)	6	44	5 -B21
1272941-4	6	44	5 -B21
	6	52	5 -C05
1272943-0	6	44	5 -B21
	6	52	5 -C05
1272944-8	6	44	5 -B21
1272945-5	6	44	5 -B21
1272947-1	6	44	5 -B21
	6	52	5 -C05
1272949-7	2a	68	1 -F21
1272965-3	6	44	5 -B21
1272966-1	6	44	5 -B21
1272967-9	6	44	5 -B21
1272968-7	6	44	5 -B21
(1272971)	6	44	5 -B21
1272972-9	6	44	5 -B21
	6	52	5 -C05
1272973-7	6	44	5 -B21
	6	52	5 -C05
1272974-5	6	44	5 -B21
	6	52	5 -C05
1272975-2	6	44	5 -B21
	6	52	5 -C05
1272976-0	6	44	5 -B21
1272984-4	6	18	5 -A19
	6	26	5 -B03
	6	48	5 -C01
1272986-9	2d	14	2 -J23
1272987-7	2d	14	2 -J23
1272992-7	6	6	5 -A07
1273045-3	6	12	5 -A13
1273046-1	6	12	5 -A13
1273052-9	5	14	4 -J15
1273104-8	5	8	4 -J09
1273105-5	4	50	4 -C03
	4	72	4 -D01
1273112-1	4	54	4 -C07
	4	74	4 -D03
1273130-3	4	52	4 -C05
	4	74	4 -D03
1273136-0	6	10	5 -A11
1273137-8	6	10	5 -A11
1273139-4	6	10	5 -A11
1273140-2	6	10	5 -A11
1273182-4	2c	182	2 -H15
	2c	186	2 -H19
	2c	192	2 -I01
	2c	194	2 -I03
	2c	196	2 -I05
	2c	200	2 -I09
	2c	202	2 -I11
	2c	206	2 -I15
	2c	208	2 -I17
	2c	210	2 -I19
	2c	212	2 -I21
	2c	216	2 -J01
	2c	218	2 -J03
	2c	220	2 -J05
	2c	222	2 -J07
1273222-8	2c	88	2 -D17
1273322-6	2a	68	1 -F21
1273324-2	6	30	5 -B07
1273325-9	4	72	4 -D01
1273332-5	6	16	5 -A17
1273342-4	2d	38	2 -K23
1273344-0	4	4	4 -A05
1273365-5	6	54	5 -C07
1273367-1	6	54	5 -C07

Artikel nr Part No	Gr Gr	Sida Page	Koord. Grid
1273368-9	6	54	5 -C07
1273374-7	6	28	5 -B05
(1273386)	4	10	4 -A11
	4	14	4 -A15
1273389-5	6	44	5 -B21
	6	52	5 -C05
1273390-3	6	46	5 -B23
	6	52	5 -C05
(1273391)	6	32	5 -B09
	6	38	5 -B15
	6	44	5 -B21
	6	46	5 -B23
1273392-9	6	44	5 -B21
1273393-7	6	44	5 -B21
1273394-5	6	44	5 -B21
1273398-6	6	8	5 -A09
	8	130	5 -I01
1273400-0	2d	40	2 -L01
1273430-7	5	6	4 -J07
1273431-5	5	6	4 -J07
1273439-8	6	8	5 -A09
1273440-6	6	10	5 -A11
1273445-5	2d	8	2 -J17
1273447-1	6	54	5 -C07
1273517-1	6	12	5 -A13
1273540-3	4	196	4 -I05
1273543-7	4	196	4 -I05
1273561-9	6	48	5 -C01
1273562-7	6	50	5 -C03
1273566-8	6	50	5 -C03
1273567-6	6	50	5 -C03
1273570-0	6	50	5 -C03
1273571-8	6	50	5 -C03
1273576-7	6	50	5 -C03
	10a	72	8 -K13
1273593-2	6	44	5 -B21
	6	52	5 -C05
1273595-7	6	20	5 -A21
	6	56	5 -C09
	10a	66	8 -K07
1273621-1	4	196	4 -I05
1273622-9	4	196	4 -I05
1273675-7	4	6	4 -A07
1273711-0	6	8	5 -A09
1273714-4	4	50	4 -C03
1273719-3	2d	30	2 -K15
1273735-9	2a	14	1 -D15
1273792-0	6	8	5 -A09
1273793-8	6	8	5 -A09
1273795-3	4	210	4 -I19
1273796-1	4	210	4 -I19
1273797-9	4	210	4 -I19
1273817-5	3	144	3 -G01
	3	152	3 -G09
1273836-5	5	30	4 -K07
1273918-1	6	38	5 -B15
	6	44	5 -B21
1273927-2	4	186	4 -H19
1273972-8	6	20	5 -A21
	6	58	5 -C11
	10a	66	8 -K07
1273973-6	6	28	5 -B05
	6	58	5 -C11
	10a	66	8 -K07
1273996-7	2d	8	2 -J17
1274012-2	2c	212	2 -I21
	2c	216	2 -J01
	2c	220	2 -J05

Nummerregister — Numerical register

Grupp / Group: 10b — Sida / Page: 69

1984-12

Artikel nr Part No	Gr Gr	Sida Page	Koord. Grid
1274025-4	2d	28	2 -K13
1274031-2	2d	28	2 -K13
	2d	32	2 -K17
	2d	36	2 -K21
1274034-6	2d	28	2 -K13
	2d	32	2 -K17
	2d	34	2 -K19
1274035-3	2d	28	2 -K13
	2d	32	2 -K17
	2d	36	2 -K21
1274036-1	2c	110	2 -E15
1274041-1	2b	26	1 -J03
1274042-9	2b	26	1 -J03
1274043-7	2b	26	1 -J03
1274044-5	2b	26	1 -J03
1274045-2	2b	26	1 -J03
1274047-8	2b	14	1 -I15
1274048-6	2b	10	1 -I11
	2b	14	1 -I15
	2b	16	1 -I17
1274050-2	2b	26	1 -J03
1274051-0	2b	26	1 -J03
1274052-8	2b	10	1 -I11
	2b	14	1 -I15
	2b	16	1 -I17
1274053-6	2b	14	1 -I15
1274055-1	2b	14	1 -I15
1274056-9	2c	110	2 -E15
1274058-5	2c	212	2 -I21
1274074-2	2c	212	2 -I21
1274075-9	2c	216	2 -J01
	2c	220	2 -J05
1274083-3	9	78	8 -D07
	9	80	8 -D09
1274084-1	9	78	8 -D07
(1274085)	9	76	8 -D05
(1274086)	9	76	8 -D05
1274098-1	9	78	8 -D07
	9	80	8 -D09
1274100-5	2b	18	1 -I19
(1274117)	9	6	8 -A07
	9	16	8 -A17
1274118-7	9	6	8 -A07
	9	16	8 -A17
(1274119)	4	178	4 -H11
1274120-3	4	178	4 -H11
1274123-7	6	28	5 -B05
	6	56	5 -C09
	10a	66	8 -K07
(1274125)	2d	28	2 -K13
(1274127)	2d	28	2 -K13
(1274128)	2d	28	2 -K13
1274129-4	2c	178	2 -H11
1274131-0	2c	178	2 -H11
1274139-3	2c	178	2 -H11
1274143-5	2c	54	2 -C07
(1274144)	2c	54	2 -C07
1274147-6	2c	216	2 -J01
1274148-4	2c	216	2 -J01
1274159-1	2a	82	1 -G11
	9	76	8 -D05
1274162-5	2c	216	2 -J01
	2c	220	2 -J05
1274163-3	2c	216	2 -J01
	2c	220	2 -J05
1274164-1	2c	216	2 -J01
	2c	220	2 -J05
1274165-8	2c	216	2 -J01

Artikel nr Part No	Gr Gr	Sida Page	Koord. Grid
1274165-8	2c	220	2 -J05
1274178-1	2a	82	1 -G11
	9	76	8 -D05
1274187-2	2c	178	2 -H11
1274191-4	2c	120	2 -F01
	2c	126	2 -F07
1274199-7	2c	220	2 -J05
1274202-9	2c	220	2 -J05
1274205-2	2c	220	2 -J05
1274208-6	2c	220	2 -J05
1274210-2	2c	220	2 -J05
1274213-6	2c	220	2 -J05
1274214-4	2c	220	2 -J05
(1274219)	2c	54	2 -C07
1274240-9	2d	28	2 -K13
	2d	30	2 -K15
	2d	34	2 -K19
1274242-5	2c	178	2 -H11
1274243-3	2c	172	2 -H05
1274248-2	2c	178	2 -H11
1274249-0	2c	38	2 -B15
	2c	178	2 -H11
1274252-4	2c	166	2 -G23
	2c	172	2 -H05
1274253-2	2c	166	2 -G23
	2c	172	2 -H05
1274255-7	3	192	3 -I01
1274261-5	2c	126	2 -F07
1274266-4	2c	220	2 -J05
1274293-8	2c	56	2 -C09
1274310-0	2b	24	1 -J01
1274311-8	2b	24	1 -J01
1274332-4	2c	126	2 -F07
1274334-0	2c	126	2 -F07
1274337-3	9	6	8 -A07
	9	16	8 -A17
1274367-0	2c	24	2 -B01
	2c	30	2 -B07
	2c	32	2 -B09
	2c	54	2 -C07
1274368-8	2c	54	2 -C07
1274396-9	2c	40	2 -B17
	2c	56	2 -C09
1274405-8	2d	28	2 -K13
1274430-6	2a	44	1 -E21
	2c	122	2 -F03
1274452-0	2c	56	2 -C09
1274504-8	2c	126	2 -F07
1274519-6	2c	130	2 -F11
1274520-4	4	178	4 -H11
1274533-7	4	178	4 -H11
1274540-2	3	18	3 -A19
1274817-4	2c	96	2 -E01
1276023-7	2a	48	1 -F01
1276024-5	2a	48	1 -F01
1276031-0	2c	196	2 -I05
	2c	208	2 -I17
	2c	216	2 -J01
	2c	220	2 -J05
	2c	222	2 -J07
1276037-7	2c	26	2 -B03
	2c	42	2 -B19
1276050-0	2c	16	2 -A17
	2c	58	2 -C11
1276063-3	2c	196	2 -I05
1276066-6	2c	196	2 -I05
1276068-2	6	24	5 -B01
1276069-0	2c	16	2 -A17

Artikel nr Part No	Gr Gr	Sida Page	Koord. Grid
1276069-0	2c	58	2 -C11
1276085-6	2a	58	1 -F11
1276088-0	2c	100	2 -E05
	2c	104	2 -E09
	2c	106	2 -E11
1276089-8	2c	100	2 -E05
	2c	104	2 -E09
	2c	106	2 -E11
	2c	108	2 -E13
	2c	110	2 -E15
1276090-6	2c	100	2 -E05
	2c	104	2 -E09
	2c	106	2 -E11
	2c	108	2 -E13
	2c	110	2 -E15
1276091-4	2c	100	2 -E05
	2c	104	2 -E09
	2c	106	2 -E11
	2c	108	2 -E13
	2c	110	2 -E15
1276092-2	2c	100	2 -E05
	2c	104	2 -E09
	2c	106	2 -E11
	2c	108	2 -E13
	2c	110	2 -E15
1276095-5	2c	100	2 -E05
	2c	104	2 -E09
	2c	106	2 -E11
	2c	108	2 -E13
	2c	110	2 -E15
1276096-3	2c	36	2 -B13
	2c	100	2 -E05
	2c	104	2 -E09
	2c	106	2 -E11
	2c	108	2 -E13
	2c	110	2 -E15
1276097-1	2c	102	2 -E07
	2c	104	2 -E09
	2c	106	2 -E11
	2c	110	2 -E15
1276106-0	2a	60	1 -F13
1276107-8	2a	36	1 -E13
1276113-6	2c	100	2 -E05
1276115-1	2a	60	1 -F13
1276117-7	2a	38	1 -E15
1276118-5	2a	32	1 -E09
1276119-3	2a	32	1 -E09
1276121-9	2a	60	1 -F13
1276124-3	2a	16	1 -D17
1276128-4	3	50	3 -C03
	3	54	3 -C07
(1276136)	2d	28	2 -K13
1276141-7	2a	26	1 -E03
1276144-1	2b	4	1 -I05
1276151-6	2a	26	1 -E03
1276155-7	2a	30	1 -E07
1276164-9	2a	42	1 -E19
	2a	54	1 -F07
1276171-4	2a	60	1 -F13
1276187-0	2b	26	1 -J03
(1276191)	2a	12	1 -D13
1276194-6	3	8	3 -A09
	3	30	3 -B07
1276206-8	2d	12	2 -J21
1276207-6	2d	12	2 -J21
1276208-4	2d	12	2 -J21
1276209-2	2d	12	2 -J21
1276212-6	9	72	8 -D01

Artikel nr Part No	Gr Gr	Sida Page	Koord. Grid
1276212-6	9	74	8 -D03
	9	76	8 -D05
1276215-9	2c	196	2 -I05
	2c	206	2 -I15
	2c	222	2 -J07
1276216-7	9	74	8 -D03
(1276217)	2d	12	2 -J21
1276218-3	2c	208	2 -I17
1276229-0	2b	26	1 -J03
1276231-6	2c	208	2 -I17
1276245-6	2c	208	2 -I17
1276246-4	2c	208	2 -I17
1276247-2	2c	208	2 -I17
1276248-0	9	72	8 -D01
1276258-9	2d	4	2 -J13
1276273-8	3	34	3 -B11
	3	44	3 -B21
1276296-9	2a	42	1 -E19
1276298-5	2a	10	1 -D11
(1276299)	2a	10	1 -D11
1276307-4	2a	32	1 -E09
1276309-0	2c	18	2 -A19
	2c	104	2 -E09
(1276310)	2c	114	2 -E19
1276311-6	2c	40	2 -B17
	3	6	3 -A07
	3	12	3 -A13
1276327-2	2a	12	1 -D13
1276329-8	2a	30	1 -E07
1276330-6	2c	94	2 -D23
	2c	96	2 -E01
1276336-3	2a	60	1 -F13
1276337-1	2a	60	1 -F13
1276348-8	2c	186	2 -H19
	2c	200	2 -I09
	2c	202	2 -I11
	2c	210	2 -I19
	2c	212	2 -I21
	2c	216	2 -J01
	2c	220	2 -J05
1276360-3	2a	30	1 -E07
1276367-8	2c	20	2 -A21
1276376-9	2b	4	1 -I05
1276403-1	3	24	3 -B01
	3	36	3 -B13
1276423-9	2a	42	1 -E19
1276424-7	2a	30	1 -E07
1276430-4	2c	168	2 -H01
	2c	174	2 -H07
1276431-2	2c	168	2 -H01
	2c	170	2 -H03
1276435-3	2c	174	2 -H07
1276436-1	2c	168	2 -H01
	2c	170	2 -H03
1276437-9	2c	168	2 -H01
	2c	170	2 -H03
1276438-7	2c	114	2 -E19
1276440-3	2a	12	1 -D13
1276444-5	2c	168	2 -H01
	2c	174	2 -H07
1276445-2	2a	42	1 -E19
	2a	44	1 -E21
	2a	46	1 -E23
	2a	48	1 -F01
	2a	52	1 -F05
	2a	54	1 -F07
	2a	84	1 -G13
	2a	88	1 -G17

Artikel nr Part No	Gr Gr	Sida Page	Koord. Grid
1276445-2	2c	120	2 -F01
	2d	30	2 -K15
	3	182	3 -H15
1276449-4	3	30	3 -B07
1276450-2	3	30	3 -B07
	10a	44	8 -J09
1276451-0	3	30	3 -B07
	10a	44	8 -J09
1276452-8	3	30	3 -B07
1276453-6	3	30	3 -B07
1276454-4	3	30	3 -B07
1276455-1	3	30	3 -B07
1276456-9	3	30	3 -B07
1276457-7	3	30	3 -B07
1276458-5	3	30	3 -B07
1276459-3	3	30	3 -B07
1276460-1	3	30	3 -B07
1276461-9	3	30	3 -B07
1276462-7	3	30	3 -B07
1276463-5	3	30	3 -B07
	10a	44	8 -J09
1276464-3	3	30	3 -B07
	10a	44	8 -J09
1276465-0	3	30	3 -B07
1276466-8	3	30	3 -B07
1276467-6	3	30	3 -B07
1276468-4	3	30	3 -B07
	10a	44	8 -J09
1276469-2	3	30	3 -B07
1276470-0	3	30	3 -B07
1276471-8	9	72	8 -D01
	9	74	8 -D03
	9	76	8 -D05
	9	78	8 -D07
	9	80	8 -D09
1276472-6	9	72	8 -D01
	9	76	8 -D05
1276495-7	6	20	5 -A21
	6	56	5 -C09
	10a	66	8 -K07
1276498-1	2c	16	2 -A17
(1276501)	2d	8	2 -J17
1276505-3	2c	116	2 -E21
	2c	118	2 -E23
1276507-9	2c	116	2 -E21
	2c	118	2 -E23
	2c	122	2 -F03
1276509-5	2c	104	2 -E09
1276511-1	2a	24	1 -E01
1276512-9	2d	4	2 -J13
	2d	6	2 -J15
	2d	8	2 -J17
	2d	10	2 -J19
	2d	12	2 -J21
	2d	14	2 -J23
	2d	28	2 -K13
	2d	32	2 -K17
	2d	34	2 -K19
1276515-2	2c	94	2 -D23
	2c	96	2 -E01
1276516-0	2c	80	2 -D09
1276517-8	2c	80	2 -D09
	9	74	8 -D03
1276518-6	2c	80	2 -D09
1276524-4	2c	20	2 -A21
1276548-3	2c	198	2 -I07
(1276562)	2c	166	2 -G23
1276565-7	2c	94	2 -D23

Artikel nr Part No	Gr Gr	Sida Page	Koord. Grid
1276572-3	2a	46	1 -E23
1276577-2	9	72	8 -D01
	9	76	8 -D05
1276583-0	2c	196	2 -I05
	2c	198	2 -I07
	2c	208	2 -I17
(1276596)	2d	10	2 -J19
1276599-6	2a	46	1 -E23
1276617-6	3	36	3 -B13
	3	38	3 -B15
1276618-4	3	36	3 -B13
1276619-2	3	36	3 -B13
	3	38	3 -B15
1276620-0	3	36	3 -B13
	3	38	3 -B15
1276624-2	2a	62	1 -F15
1276668-9	2b	4	1 -I05
1276669-7	2c	168	2 -H01
	2c	174	2 -H07
	2c	180	2 -H13
1276676-2	2a	64	1 -F17
1276680-4	2a	64	1 -F17
1276687-9	2a	36	1 -E13
1276688-7	2a	38	1 -E15
1276689-5	2c	70	2 -C23
1276694-5	2c	80	2 -D09
1276695-2	2c	80	2 -D09
1276696-0	2a	16	1 -D17
1276700-0	2c	72	2 -D01
1276701-8	3	24	3 -B01
	3	38	3 -B15
1276703-4	3	24	3 -B01
	3	38	3 -B15
1276714-1	2c	78	2 -D07
(1276721)	2c	24	2 -B01
1276722-4	2c	166	2 -G23
1276725-7	2c	166	2 -G23
1276727-3	2c	198	2 -I07
	2c	202	2 -I11
1276809-9	2c	20	2 -A21
	2c	38	2 -B15
1276817-2	2a	30	1 -E07
1276823-0	2c	176	2 -H09
(1276824)	2c	176	2 -H09
1276825-5	2c	176	2 -H09
1276827-1	2c	176	2 -H09
1276828-9	2c	176	2 -H09
1276830-5	2c	42	2 -B19
1276832-1	2c	176	2 -H09
1276833-9	2c	168	2 -H01
	2c	170	2 -H03
	2c	174	2 -H07
1276841-2	2a	64	1 -F17
1276842-0	2a	64	1 -F17
1276862-8	2c	16	2 -A17
	2c	36	2 -B13
	2c	58	2 -C11
1276863-6	2c	16	2 -A17
	2c	36	2 -B13
	2c	58	2 -C11
1276864-4	2c	16	2 -A17
	2c	36	2 -B13
	2c	58	2 -C11
1276871-9	2c	28	2 -B05
	2c	48	2 -C01
	2c	52	2 -C05
1276878-4	2c	22	2 -A23
	2c	46	2 -B23

Artikel nr Part No	Gr Gr	Sida Page	Koord. Grid
1276879-2	2c	24	2 -B01
1276889-1	2c	38	2 -B15
1276896-6	2c	40	2 -B17
1276897-4	2c	22	2 -A23
	2c	38	2 -B15
1276898-2	2c	42	2 -B19
1276905-5	2c	42	2 -B19
(1276909)	2c	42	2 -B19
(1276913)	2c	42	2 -B19
1276917-0	2c	38	2 -B15
1276923-8	2c	38	2 -B15
(1276928)	2c	36	2 -B13
1276938-6	2c	36	2 -B13
1276940-2	2c	36	2 -B13
1276942-8	2c	42	2 -B19
1276943-6	2c	42	2 -B19
1276944-4	2c	42	2 -B19
1276945-1	2c	38	2 -B15
	2c	108	2 -E13
1276946-9	2c	46	2 -B23
1276949-3	2c	38	2 -B15
	2c	108	2 -E13
(1276951)	2c	54	2 -C07
1276951-9	2c	40	2 -B17
	2c	54	2 -C07
1276956-8	2c	38	2 -B15
1276957-6	2c	38	2 -B15
1276958-4	2a	56	1 -F09
1276959-2	2a	54	1 -F07
1276961-8	2c	42	2 -B19
1276962-6	2c	42	2 -B19
1276963-4	2c	42	2 -B19
1276964-2	2a	54	1 -F07
1276984-0	2c	70	2 -C23
	2c	74	2 -D03
1276985-7	2c	70	2 -C23
	2c	74	2 -D03
1277000-4	8	34	5 -E01
1277010-3	8	10	5 -D01
	8	12	5 -D03
	8	14	5 -D05
	8	16	5 -D07
	8	18	5 -D09
	8	20	5 -D11
	8	24	5 -D15
	8	26	5 -D17
	8	28	5 -D19
	8	30	5 -D21
	8	32	5 -D23
1277011-1	8	10	5 -D01
	8	12	5 -D03
	8	14	5 -D05
	8	18	5 -D09
	8	20	5 -D11
	8	24	5 -D15
	8	26	5 -D17
	8	30	5 -D21
	8	32	5 -D23
1277012-9	8	10	5 -D01
	8	12	5 -D03
	8	14	5 -D05
	8	18	5 -D09
	8	20	5 -D11
	8	24	5 -D15
	8	26	5 -D17
	8	30	5 -D21
	8	32	5 -D23
1277015-2	8	10	5 -D01

Artikel nr Part No	Gr Gr	Sida Page	Koord. Grid
1277016-0	8	12	5 -D03
1277019-4	8	12	5 -D03
1277026-9	8	12	5 -D03
1277027-7	8	12	5 -D03
1277028-5	8	14	5 -D05
1277029-3	8	14	5 -D05
	8	16	5 -D07
	8	20	5 -D11
	8	28	5 -D19
1277030-1	8	10	5 -D01
	8	12	5 -D03
	8	14	5 -D05
	8	16	5 -D07
	8	18	5 -D09
	8	20	5 -D11
	8	24	5 -D15
	8	26	5 -D17
	8	28	5 -D19
	8	30	5 -D21
	8	32	5 -D23
1277031-9	8	10	5 -D01
	8	12	5 -D03
	8	14	5 -D05
	8	18	5 -D09
	8	20	5 -D11
	8	24	5 -D15
	8	26	5 -D17
	8	30	5 -D21
	8	32	5 -D23
1277034-3	8	10	5 -D01
	8	12	5 -D03
	8	14	5 -D05
	8	18	5 -D09
	8	20	5 -D11
	8	24	5 -D15
	8	26	5 -D17
	8	30	5 -D21
	8	32	5 -D23
1277035-0	8	10	5 -D01
	8	12	5 -D03
	8	14	5 -D05
	8	18	5 -D09
	8	20	5 -D11
	8	24	5 -D15
	8	26	5 -D17
	8	30	5 -D21
	8	32	5 -D23
1277038-4	9	172	8 -H05
1277041-8	8	18	5 -D09
1277042-6	8	18	5 -D09
1277043-4	8	18	5 -D09
1277044-2	8	18	5 -D09
1277045-9	8	18	5 -D09
1277047-5	8	18	5 -D09
1277049-1	8	18	5 -D09
1277051-7	8	18	5 -D09
1277053-3	8	16	5 -D07
1277055-8	8	16	5 -D07
	8	28	5 -D19
1277057-4	8	16	5 -D07
1277081-4	2a	108	1 -H13
1277082-2	8	240	6 -B07
1277083-0	8	240	6 -B07
1277084-8	8	240	6 -B07
1277088-9	8	30	5 -D21
1277090-5	8	32	5 -D23
1277105-1	3	88	3 -D17
1277106-9	3	88	3 -D17

Artikel nr Part No	Gr Gr	Sida Page	Koord. Grid
1277107-7	3	88	3 -D17
1277112-7	5	34	4 -K11
1277114-3	5	34	4 -K11
(1277116)	5	34	4 -K11
1277117-6	5	34	4 -K11
1277118-4	5	34	4 -K11
1277121-8	5	34	4 -K11
1277123-4	5	34	4 -K11
1277124-2	5	34	4 -K11
1277185-3	9	176	8 -H09
	9	178	8 -H11
1277186-1	8	20	5 -D11
1277187-9	8	20	5 -D11
1277188-7	8	20	5 -D11
1277189-5	8	20	5 -D11
1277191-1	8	20	5 -D11
1277193-7	8	20	5 -D11
1277195-2	8	20	5 -D11
1277210-9	8	232	6 -A23
	9	30	8 -B07
	9	40	8 -B17
	9	46	8 -B23
	9	56	8 -C09
1277224-0	9	64	8 -C17
1277225-7	9	64	8 -C17
1277235-6	2c	112	2 -E17
1277261-2	9	178	8 -H11
1277262-0	2c	156	2 -G13
1277275-2	2c	62	2 -C15
1277276-0	8	24	5 -D15
1277277-8	8	24	5 -D15
1277279-4	8	24	5 -D15
1277281-0	8	24	5 -D15
1277283-6	5	26	4 -K03
1277293-5	8	28	5 -D19
1277316-4	5	34	4 -K11
1277319-8	8	26	5 -D17
1277320-6	8	26	5 -D17
1277321-4	8	26	5 -D17
1277322-2	8	26	5 -D17
1277324-8	8	26	5 -D17
1277326-3	8	26	5 -D17
1277328-9	8	24	5 -D15
1277330-5	8	28	5 -D19
1277332-1	8	16	5 -D07
1277334-7	2a	100	1 -H05
1277335-4	2a	100	1 -H05
1277340-4	2a	10	1 -D11
1277342-0	2a	10	1 -D11
1277343-8	2a	10	1 -D11
1277344-6	2a	34	1 -E11
1277348-7	9	174	8 -H07
1277349-5	8	34	5 -E01
1277360-2	8	30	5 -D21
1277371-9	8	34	5 -E01
1277372-7	8	34	5 -E01
1277373-5	8	34	5 -E01
1277374-3	8	10	5 -D01
	8	12	5 -D03
	8	14	5 -D05
	8	18	5 -D09
	8	20	5 -D11
	8	24	5 -D15
	8	26	5 -D17
	8	30	5 -D21
	8	32	5 -D23
1277375-0	8	10	5 -D01
	8	12	5 -D03

Artikel nr Part No	Gr Gr	Sida Page	Koord. Grid
1277375-0	8	14	5 -D05
	8	18	5 -D09
	8	20	5 -D11
	8	24	5 -D15
	8	26	5 -D17
	8	30	5 -D21
	8	32	5 -D23
1277376-8	8	34	5 -E01
1277377-6	8	34	5 -E01
1277378-4	8	34	5 -E01
1277379-2	8	34	5 -E01
1277390-9	8	30	5 -D21
1277392-5	8	28	5 -D19
1277393-3	8	28	5 -D19
1277394-1	8	30	5 -D21
1277395-8	8	32	5 -D23
1277396-6	8	30	5 -D21
1277419-6	2a	18	1 -D19
1277422-0	2a	34	1 -E11
1277423-8	2a	34	1 -E11
1277426-1	2a	94	1 -G23
1277432-9	2a	34	1 -E11
1277447-7	8	30	5 -D21
1277457-6	2a	38	1 -E15
1277459-2	8	10	5 -D01
1277462-6	8	10	5 -D01
1277483-2	8	12	5 -D03
1277493-1	8	12	5 -D03
1277509-4	8	12	5 -D03
1277513-6	8	12	5 -D03
1277515-1	8	14	5 -D05
1277521-9	8	16	5 -D07
1277523-5	8	16	5 -D07
1277524-3	8	16	5 -D07
1277525-0	8	18	5 -D09
1277526-8	8	18	5 -D09
1277527-6	8	18	5 -D09
1277529-2	8	18	5 -D09
1277530-0	8	20	5 -D11
1277531-8	8	20	5 -D11
1277532-6	8	20	5 -D11
1277535-9	8	24	5 -D15
1277541-7	8	26	5 -D17
1277547-4	8	26	5 -D17
1277548-2	8	26	5 -D17
1277551-6	8	16	5 -D07
1277559-9	8	30	5 -D21
1277560-7	8	32	5 -D23
1277561-5	8	30	5 -D21
1277576-3	8	34	5 -E01
1277582-1	2a	10	1 -D11
1277583-9	2a	10	1 -D11
1277584-7	2a	10	1 -D11
1277585-4	8	34	5 -E01
1277586-2	8	34	5 -E01
1277587-0	8	32	5 -D23
1277588-8	8	32	5 -D23
1277589-6	8	32	5 -D23
1277590-4	8	32	5 -D23
1277591-2	8	32	5 -D23
1277592-0	8	32	5 -D23
1277596-1	2a	34	1 -E11
1277597-9	2a	10	1 -D11
1277602-7	2a	10	1 -D11
1277603-5	2a	32	1 -E09
1277605-0	8	32	5 -D23
1277606-8	8	32	5 -D23
1277609-2	3	128	3 -F09

Artikel nr Part No	Gr Gr	Sida Page	Koord. Grid
1277631-6	8	36	5 -E03
1277632-4	8	36	5 -E03
1277633-2	8	36	5 -E03
1277634-0	8	36	5 -E03
1277635-7	8	36	5 -E03
1277636-5	8	36	5 -E03
1277637-3	8	36	5 -E03
1277638-1	8	36	5 -E03
1277639-9	8	36	5 -E03
1277640-7	8	36	5 -E03
1277643-1	2a	32	1 -E09
1277644-9	2a	10	1 -D11
1277645-6	2a	10	1 -D11
1277646-4	2a	34	1 -E11
1277647-2	2a	10	1 -D11
(1282597)	4	40	4 -B17
(1292563)	8	368	6 -G15
1292763-8	10a	88	8 -L05
1292958-4	8	272	6 -C15
	8	278	6 -C21
1294000-3	9	124	8 -F05
1294001-1	9	124	8 -F05
1294002-9	9	124	8 -F05
1294003-7	9	124	8 -F05
1294008-6	9	142	8 -F23
1294009-4	9	142	8 -F23
1294010-2	9	142	8 -F23
1294011-0	9	142	8 -F23
1294012-8	9	142	8 -F23
1294013-6	9	142	8 -F23
1294048-2	8	588	7 -E11
1294060-7	8	552	7 -C23
1294062-3	8	580	7 -E03
	8	586	7 -E09
1294063-1	8	274	6 -C17
	8	280	6 -C23
1294064-9	8	274	6 -C17
	8	280	6 -C23
1294077-1	9	134	8 -F15
1294078-9	9	134	8 -F15
1294079-7	9	146	8 -G03
1294080-5	9	146	8 -G03
1294107-6	8	586	7 -E09
1294119-1	4	174	4 -H07
1294123-3	8	556	7 -D03
	8	562	7 -D09
1294124-1	8	556	7 -D03
	8	562	7 -D09
1294125-8	8	556	7 -D03
	8	562	7 -D09
1294126-6	8	550	7 -C21
1294127-4	8	550	7 -C21
1294135-7	8	586	7 -E09
1294138-1	8	550	7 -C21
1294163-9	8	584	7 -E07
1294186-0	8	586	7 -E09
1294191-0	8	588	7 -E11
1294197-7	8	528	7 -B23
	8	534	7 -C05
1294227-2	8	290	6 -D09
1294228-0	8	290	6 -D09
1294230-6	8	290	6 -D09
1294232-2	8	602	7 -F01
1294234-8	8	530	7 -C01
	8	536	7 -C07
1294236-3	8	122	5 -H17
1294237-1	8	122	5 -H17
1294238-9	8	122	5 -H17

Artikel nr Part No	Gr Gr	Sida Page	Koord. Grid
1294239-7	8	122	5 -H17
1294281-9	8	268	6 -C11
1294353-6	8	540	7 -C11
	8	542	7 -C13
1294354-4	8	540	7 -C11
	8	542	7 -C13
1294365-0	8	584	7 -E07
1294366-8	8	584	7 -E07
1294368-4	8	604	7 -F03
1294391-6	8	556	7 -D03
	8	562	7 -D09
1294393-2	8	558	7 -D05
	8	564	7 -D11
1294394-0	8	556	7 -D03
	8	562	7 -D09
1294396-5	8	558	7 -D05
	8	564	7 -D11
1294397-3	8	570	7 -D17
1294398-1	8	572	7 -D19
(1294399)	8	568	7 -D15
1294400-5	8	570	7 -D17
1294401-3	8	568	7 -D15
1294402-1	8	570	7 -D17
1294403-9	8	570	7 -D17
1294404-7	8	570	7 -D17
1294405-4	8	570	7 -D17
1294406-2	8	570	7 -D17
1294407-0	4	174	4 -H07
1294410-4	8	570	7 -D17
1294411-2	8	572	7 -D19
(1294412)	8	568	7 -D15
1294413-8	8	570	7 -D17
1294414-6	8	568	7 -D15
1294415-3	8	570	7 -D17
1294416-1	8	570	7 -D17
1294417-9	8	570	7 -D17
1294418-7	8	570	7 -D17
1294419-5	8	570	7 -D17
1294420-3	4	174	4 -H07
(1294425)	8	568	7 -D15
1294426-0	8	570	7 -D17
1294427-8	8	568	7 -D15
1294428-6	8	570	7 -D17
1294429-4	8	570	7 -D17
1294430-2	8	570	7 -D17
1294431-0	8	570	7 -D17
1294432-8	8	570	7 -D17
1294433-6	4	174	4 -H07
1294436-9	8	570	7 -D17
1294437-7	8	572	7 -D19
(1294438)	8	568	7 -D15
1294439-3	8	570	7 -D17
1294440-1	8	568	7 -D15
1294441-9	8	570	7 -D17
1294442-7	8	570	7 -D17
1294443-5	8	570	7 -D17
1294444-3	8	570	7 -D17
1294445-0	8	570	7 -D17
1294446-8	4	174	4 -H07
1294515-0	8	582	7 -E05
	8	586	7 -E09
(1294544)	8	268	6 -C11
1294606-7	8	586	7 -E09
1294620-8	8	308	6 -E03
1294621-6	8	308	6 -E03
1294622-4	8	312	6 -E07
1294623-2	8	308	6 -E03
1294638-0	8	548	7 -C19

Artikel nr Part No	Gr Gr	Sida Page	Koord. Grid
1294639-8	8	550	7 -C21
1294665-3	8	568	7 -D15
1294668-7	8	568	7 -D15
1294672-9	8	356	6 -G03
	8	362	6 -G09
	8	380	6 -H03
	8	384	6 -H07
	8	400	6 -H23
1294673-7	8	356	6 -G03
	8	362	6 -G09
	8	380	6 -H03
	8	384	6 -H07
	8	400	6 -H23
1294674-5	8	356	6 -G03
	8	362	6 -G09
	8	384	6 -H07
	8	392	6 -H15
	8	400	6 -H23
	8	404	6 -I03
1294675-2	8	356	6 -G03
	8	362	6 -G09
	8	384	6 -H07
	8	392	6 -H15
	8	400	6 -H23
	8	404	6 -I03
1294676-0	8	356	6 -G03
	8	362	6 -G09
	8	384	6 -H07
	8	392	6 -H15
	8	400	6 -H23
	8	404	6 -I03
1294677-8	8	356	6 -G03
	8	362	6 -G09
	8	384	6 -H07
	8	392	6 -H15
	8	400	6 -H23
	8	404	6 -I03
1294678-6	8	362	6 -G09
	8	392	6 -H15
	8	404	6 -I03
1294679-4	8	362	6 -G09
	8	392	6 -H15
	8	404	6 -I03
1294680-2	8	356	6 -G03
	8	368	6 -G15
	8	384	6 -H07
	8	392	6 -H15
	8	400	6 -H23
	8	404	6 -I03
1294681-0	8	356	6 -G03
	8	368	6 -G15
	8	384	6 -H07
	8	392	6 -H15
	8	400	6 -H23
	8	404	6 -I03
1294682-8	8	368	6 -G15
	8	388	6 -H11
	8	414	6 -I13
	8	418	6 -I17
	8	430	6 -J05
1294683-6	8	368	6 -G15
	8	388	6 -H11
	8	414	6 -I13
	8	418	6 -I17
	8	430	6 -J05
1294684-4	8	368	6 -G15
	8	374	6 -G21
	8	388	6 -H11

Artikel nr Part No	Gr Gr	Sida Page	Koord. Grid
1294684-4	8	396	6 -H19
	8	414	6 -I13
	8	422	6 -I21
	8	426	6 -J01
	8	430	6 -J05
1294685-1	8	368	6 -G15
	8	374	6 -G21
	8	388	6 -H11
	8	396	6 -H19
	8	414	6 -I13
	8	422	6 -I21
	8	426	6 -J01
	8	430	6 -J05
1294686-9	8	368	6 -G15
	8	374	6 -G21
	8	388	6 -H11
	8	396	6 -H19
	8	414	6 -I13
	8	426	6 -J01
1294687-7	8	368	6 -G15
	8	374	6 -G21
	8	388	6 -H11
	8	396	6 -H19
	8	414	6 -I13
	8	426	6 -J01
1294688-5	8	380	6 -H03
	8	396	6 -H19
	8	418	6 -I17
	8	430	6 -J05
1294689-3	8	380	6 -H03
	8	396	6 -H19
	8	418	6 -I17
	8	430	6 -J05
1294690-1	8	374	6 -G21
	8	388	6 -H11
	8	396	6 -H19
	8	418	6 -I17
	8	426	6 -J01
1294691-9	8	374	6 -G21
	8	388	6 -H11
	8	396	6 -H19
	8	418	6 -I17
	8	426	6 -J01
1294692-7	8	528	7 -B23
1294693-5	8	528	7 -B23
1294694-3	8	528	7 -B23
1294695-0	8	528	7 -B23
1294696-8	8	528	7 -B23
1294697-6	8	528	7 -B23
1294698-4	8	528	7 -B23
1294699-2	8	528	7 -B23
1294700-8	8	528	7 -B23
1294701-6	8	528	7 -B23
1294703-2	8	532	7 -C03
	8	538	7 -C09
1294704-0	8	532	7 -C03
	8	538	7 -C09
1294705-7	8	532	7 -C03
	8	538	7 -C09
1294706-5	8	532	7 -C03
	8	538	7 -C09
1294707-3	8	532	7 -C03
	8	538	7 -C09
1294708-1	8	532	7 -C03
	8	538	7 -C09
1294709-9	8	532	7 -C03
	8	538	7 -C09
1294710-7	8	532	7 -C03

Artikel nr Part No	Gr Gr	Sida Page	Koord. Grid
1294710-7	8	538	7 -C09
1294711-5	8	532	7 -C03
	8	538	7 -C09
1294712-3	8	532	7 -C03
	8	538	7 -C09
1294713-1	8	526	7 -B21
	8	532	7 -C03
	8	538	7 -C09
1294714-9	8	526	7 -B21
	8	532	7 -C03
	8	538	7 -C09
1294725-5	8	526	7 -B21
	8	532	7 -C03
	8	538	7 -C09
1294726-3	8	526	7 -B21
	8	532	7 -C03
	8	538	7 -C09
1294728-9	8	526	7 -B21
	8	532	7 -C03
	8	538	7 -C09
1294729-7	8	526	7 -B21
	8	532	7 -C03
	8	538	7 -C09
1294731-3	8	526	7 -B21
	8	532	7 -C03
	8	538	7 -C09
1294732-1	8	526	7 -B21
	8	532	7 -C03
	8	538	7 -C09
(1294733)	8	526	7 -B21
	8	532	7 -C03
	8	538	7 -C09
(1294734)	8	526	7 -B21
	8	532	7 -C03
	8	538	7 -C09
(1294735)	8	526	7 -B21
	8	532	7 -C03
	8	538	7 -C09
1294736-2	8	132	5 -I03
1294737-0	8	132	5 -I03
1294738-8	8	132	5 -I03
1294739-6	8	132	5 -I03
1294744-6	8	530	7 -C01
	8	536	7 -C07
1294745-3	8	530	7 -C01
	8	536	7 -C07
1294746-1	8	530	7 -C01
	8	536	7 -C07
1294747-9	8	530	7 -C01
	8	536	7 -C07
1294748-7	8	530	7 -C01
	8	536	7 -C07
1294749-5	8	530	7 -C01
	8	536	7 -C07
1294750-3	8	530	7 -C01
	8	536	7 -C07
1294751-1	8	530	7 -C01
	8	536	7 -C07
1294752-9	8	540	7 -C11
1294753-7	8	540	7 -C11
1294754-5	8	540	7 -C11
1294755-2	8	540	7 -C11
1294758-6	8	132	5 -I03
1294759-4	8	132	5 -I03
1294760-2	8	132	5 -I03
1294761-0	8	132	5 -I03
1294762-8	8	132	5 -I03
1294763-6	8	132	5 -I03

Artikel nr Part No	Gr Gr	Sida Page	Koord. Grid
1294764-4	8	132	5 -I03
1294765-1	8	132	5 -I03
1294766-9	8	132	5 -I03
1294767-7	8	132	5 -I03
1294768-5	8	138	5 -I09
1294769-3	8	138	5 -I09
1294770-1	8	138	5 -I09
1294771-9	8	138	5 -I09
1294772-7	8	138	5 -I09
1294773-5	8	138	5 -I09
1294774-3	8	138	5 -I09
1294775-0	8	138	5 -I09
1294776-8	8	138	5 -I09
1294777-6	8	138	5 -I09
1294798-2	8	526	7 -B21
	8	534	7 -C05
	8	540	7 -C11
1294799-0	8	526	7 -B21
	8	534	7 -C05
	8	540	7 -C11
1294800-6	8	528	7 -B23
	8	534	7 -C05
	8	540	7 -C11
1294801-4	8	528	7 -B23
	8	534	7 -C05
	8	540	7 -C11
1294806-3	8	552	7 -C23
1294807-1	8	552	7 -C23
1294808-9	8	552	7 -C23
1294809-7	8	552	7 -C23
1294810-5	8	548	7 -C19
1294811-3	8	548	7 -C19
(1294812)	8	548	7 -C19
(1294813)	8	548	7 -C19
1294818-8	8	552	7 -C23
1294819-6	8	552	7 -C23
(1294820)	8	552	7 -C23
(1294821)	8	552	7 -C23
1294847-7	8	290	6 -D09
1294848-5	8	290	6 -D09
1294849-3	8	290	6 -D09
1294850-1	8	290	6 -D09
1294851-9	8	312	6 -E07
	8	336	6 -F07
	8	362	6 -G09
	8	378	6 -H01
	8	418	6 -I17
	8	428	6 -J03
	8	450	6 -K01
	8	512	7 -B07
	8	522	7 -B17
1294852-7	8	308	6 -E03
	8	334	6 -F05
	8	356	6 -G03
	8	368	6 -G15
	8	374	6 -G21
	8	418	6 -I17
	8	426	6 -J01
	8	444	6 -J19
	8	456	6 -K07
	8	462	6 -K13
	8	512	7 -B07
	8	520	7 -B15
1294856-8	8	554	7 -D01
1294857-6	8	554	7 -D01
1294858-4	8	554	7 -D01
1294859-2	8	554	7 -D01
1294860-0	8	528	7 -B23

Nummerregister — Numerical register

Grupp Group: 10b — Sida Page: 73

1984-12

Artikel nr Part No	Gr Gr	Sida Page	Koord. Grid
1294860-0	8	534	7 -C05
	8	540	7 -C11
1294861-8	8	528	7 -B23
	8	534	7 -C05
	8	540	7 -C11
1294862-6	8	280	6 -C23
	8	552	7 -C23
1294863-4	8	280	6 -C23
	8	552	7 -C23
1294864-2	8	316	6 -E11
	8	320	6 -E15
	8	324	6 -E19
	8	328	6 -E23
	8	332	6 -F03
	8	356	6 -G03
	8	362	6 -G09
	8	368	6 -G15
	8	374	6 -G21
	8	382	6 -H05
	8	384	6 -H07
	8	386	6 -H09
	8	388	6 -H11
	8	390	6 -H13
	8	392	6 -H15
	8	394	6 -H17
	8	396	6 -H19
	8	398	6 -H21
	8	400	6 -H23
	8	402	6 -I01
	8	404	6 -I03
	8	414	6 -I13
	8	422	6 -I21
	8	426	6 -J01
	8	428	6 -J03
	8	430	6 -J05
	8	444	6 -J19
	8	450	6 -K01
	8	456	6 -K07
	8	462	6 -K13
	8	466	6 -K17
	8	468	6 -K19
	8	470	6 -K21
	8	472	6 -K23
	8	476	6 -L03
	8	478	6 -L05
	8	482	7 -A01
	8	484	7 -A03
	8	490	7 -A09
	8	492	7 -A11
	8	494	7 -A13
	8	496	7 -A15
	8	504	7 -A23
	8	506	7 -B01
	8	516	7 -B11
	8	518	7 -B13
	8	520	7 -B15
	8	522	7 -B17
1294865-9	8	316	6 -E11
	8	320	6 -E15
	8	324	6 -E19
	8	328	6 -E23
	8	332	6 -F03
	8	356	6 -G03
	8	362	6 -G09
	8	368	6 -G15
	8	374	6 -G21
	8	382	6 -H05
	8	384	6 -H07

Artikel nr Part No	Gr Gr	Sida Page	Koord. Grid
1294865-9	8	386	6 -H09
	8	388	6 -H11
	8	392	6 -H15
	8	396	6 -H19
	8	398	6 -H21
	8	400	6 -H23
	8	402	6 -I01
	8	404	6 -I03
	8	414	6 -I13
	8	426	6 -J01
	8	444	6 -J19
	8	450	6 -K01
	8	456	6 -K07
	8	462	6 -K13
	8	466	6 -K17
	8	468	6 -K19
	8	470	6 -K21
	8	472	6 -K23
	8	476	6 -L03
	8	478	6 -L05
	8	482	7 -A01
	8	484	7 -A03
	8	494	7 -A13
	8	496	7 -A15
	8	510	7 -B05
	8	512	7 -B07
	8	522	7 -B17
1294866-7	8	328	6 -E23
	8	336	6 -F07
	8	362	6 -G09
	8	378	6 -H01
	8	392	6 -H15
	8	396	6 -H19
	8	402	6 -I01
	8	404	6 -I03
	8	418	6 -I17
	8	428	6 -J03
	8	430	6 -J05
	8	450	6 -K01
	8	476	6 -L03
	8	478	6 -L05
	8	482	7 -A01
	8	484	7 -A03
	8	494	7 -A13
	8	496	7 -A15
	8	510	7 -B05
	8	512	7 -B07
	8	522	7 -B17
1294867-5	8	316	6 -E11
	8	320	6 -E15
	8	324	6 -E19
	8	328	6 -E23
	8	332	6 -F03
	8	356	6 -G03
	8	362	6 -G09
	8	368	6 -G15
	8	374	6 -G21
	8	382	6 -H05
	8	384	6 -H07
	8	386	6 -H09
	8	388	6 -H11
	8	392	6 -H15
	8	396	6 -H19
	8	398	6 -H21
	8	400	6 -H23

Artikel nr Part No	Gr Gr	Sida Page	Koord. Grid
1294867-5	8	402	6 -I01
	8	404	6 -I03
	8	418	6 -I17
	8	426	6 -J01
	8	444	6 -J19
	8	456	6 -K07
	8	462	6 -K13
	8	466	6 -K17
	8	468	6 -K19
	8	470	6 -K21
	8	472	6 -K23
	8	476	6 -L03
	8	478	6 -L05
	8	482	7 -A01
	8	484	7 -A03
	8	490	7 -A09
	8	492	7 -A11
	8	494	7 -A13
	8	496	7 -A15
	8	510	7 -B05
	8	512	7 -B07
	8	520	7 -B15
1294868-3	8	290	6 -D09
1294869-1	8	290	6 -D09
1294870-9	8	290	6 -D09
1294871-7	8	290	6 -D09
1294872-5	8	282	6 -D01
1294873-3	8	280	6 -C23
1294874-1	8	282	6 -D01
1294875-8	8	280	6 -C23
1294876-6	8	280	6 -C23
1294877-4	8	280	6 -C23
1294881-6	8	526	7 -B21
	8	532	7 -C03
	8	538	7 -C09
1294882-4	8	526	7 -B21
	8	532	7 -C03
	8	538	7 -C09
1294883-2	8	526	7 -B21
	8	532	7 -C03
	8	538	7 -C09
1294884-0	8	526	7 -B21
	8	532	7 -C03
	8	538	7 -C09
1294885-7	8	526	7 -B21
	8	532	7 -C03
	8	538	7 -C09
1294886-5	8	526	7 -B21
	8	532	7 -C03
	8	538	7 -C09
1294887-3	8	310	6 -E05
	8	318	6 -E13
	8	322	6 -E17
	8	326	6 -E21
	8	330	6 -F01
	8	334	6 -F05
	8	338	6 -F09
	8	358	6 -G05
	8	364	6 -G11
	8	370	6 -G17
	8	376	6 -G23
	8	384	6 -H07
	8	388	6 -H11
	8	392	6 -H15
	8	396	6 -H19
	8	400	6 -H23
	8	404	6 -I03

Artikel nr Part No	Gr Gr	Sida Page	Koord. Grid
1294887-3	8	414	6 -I13
	8	422	6 -I21
	8	426	6 -J01
	8	430	6 -J05
1294888-1	8	310	6 -E05
	8	318	6 -E13
	8	322	6 -E17
	8	326	6 -E21
	8	330	6 -F01
	8	334	6 -F05
	8	358	6 -G05
	8	364	6 -G11
	8	370	6 -G17
	8	376	6 -G23
	8	384	6 -H07
	8	388	6 -H11
	8	392	6 -H15
	8	396	6 -H19
	8	400	6 -H23
	8	404	6 -I03
	8	414	6 -I13
	8	426	6 -J01
1294889-9	8	314	6 -E09
	8	330	6 -F01
	8	338	6 -F09
	8	364	6 -G11
	8	380	6 -H03
	8	392	6 -H15
	8	396	6 -H19
	8	404	6 -I03
	8	420	6 -I19
	8	430	6 -J05
1294890-7	8	310	6 -E05
	8	318	6 -E13
	8	322	6 -E17
	8	326	6 -E21
	8	330	6 -F01
	8	334	6 -F05
	8	358	6 -G05
	8	370	6 -G17
	8	376	6 -G23
	8	384	6 -H07
	8	388	6 -H11
	8	392	6 -H15
	8	396	6 -H19
	8	400	6 -H23
	8	404	6 -I03
	8	420	6 -I19
	8	426	6 -J01
1294891-5	8	528	7 -B23
	8	534	7 -C05
1294892-3	8	528	7 -B23
	8	534	7 -C05
1294893-1	8	528	7 -B23
	8	534	7 -C05
1294894-9	8	528	7 -B23
	8	534	7 -C05
1294895-6	8	530	7 -C01
1294896-4	8	530	7 -C01
1294897-2	8	530	7 -C01
1294898-0	8	530	7 -C01
(1294918)	8	548	7 -C19
	8	552	7 -C23
(1294919)	8	548	7 -C19
	8	552	7 -C23
1294954-1	8	272	6 -C15
	8	276	6 -C19
1294955-8	8	272	6 -C15

Artikel nr Part No	Gr Gr	Sida Page	Koord. Grid
1294955-8	8	276	6 -C19
1294956-6	8	276	6 -C19
1294957-4	8	276	6 -C19
1294958-2	8	278	6 -C21
1294959-0	8	278	6 -C21
1294960-8	8	276	6 -C19
1294961-6	8	276	6 -C19
1294967-3	8	278	6 -C21
1294968-1	8	280	6 -C23
1294969-9	8	278	6 -C21
1294970-7	8	280	6 -C23
1294971-5	8	280	6 -C23
1294972-3	8	278	6 -C21
(1294976)	8	446	6 -J21
	8	452	6 -K03
	8	458	6 -K09
	8	464	6 -K15
	8	468	6 -K19
	8	474	6 -L01
	8	478	6 -L05
	8	484	7 -A03
(1294977)	8	446	6 -J21
	8	452	6 -K03
	8	458	6 -K09
	8	464	6 -K15
	8	468	6 -K19
	8	474	6 -L01
	8	480	6 -L07
	8	486	7 -A05
(1294978)	8	452	6 -K03
	8	480	6 -L07
	8	486	7 -A05
(1294979)	8	446	6 -J21
	8	458	6 -K09
	8	464	6 -K15
	8	468	6 -K19
	8	474	6 -L01
	8	480	6 -L07
	8	486	7 -A05
1294983-0	8	574	7 -D21
	8	576	7 -D23
1294984-8	8	574	7 -D21
	8	576	7 -D23
1294985-5	8	574	7 -D21
	8	576	7 -D23
1294986-3	8	574	7 -D21
	8	576	7 -D23
1294988-9	8	526	7 -B21
	8	532	7 -C03
	8	538	7 -C09
1294989-7	8	526	7 -B21
	8	532	7 -C03
	8	538	7 -C09
1294990-5	8	526	7 -B21
	8	532	7 -C03
	8	538	7 -C09
1294991-3	8	526	7 -B21
	8	532	7 -C03
	8	538	7 -C09
1294992-1	8	270	6 -C13
1294993-9	8	270	6 -C13
1294994-7	8	270	6 -C13
1294995-4	8	270	6 -C13
1295000-2	8	306	6 -E01
	8	354	6 -G01
	8	366	6 -G13
	8	442	6 -J17
	8	454	6 -K05
1295001-0	8	306	6 -E01
	8	354	6 -G01
	8	366	6 -G13
	8	442	6 -J17
	8	454	6 -K05
1295010-1	8	306	6 -E01
	8	354	6 -G01
	8	366	6 -G13
	8	442	6 -J17
	8	454	6 -K05
1295011-9	8	306	6 -E01
	8	354	6 -G01
	8	366	6 -G13
	8	442	6 -J17
	8	454	6 -K05
1295012-7	8	360	6 -G07
	8	372	6 -G19
	8	448	6 -J23
	8	460	6 -K11
1295013-5	8	360	6 -G07
	8	372	6 -G19
	8	448	6 -J23
	8	460	6 -K11
1295014-3	8	306	6 -E01
	8	354	6 -G01
	8	366	6 -G13
	8	442	6 -J17
	8	454	6 -K05
1295015-0	8	306	6 -E01
	8	354	6 -G01
	8	366	6 -G13
	8	442	6 -J17
	8	454	6 -K05
1295020-0	8	306	6 -E01
	8	354	6 -G01
	8	372	6 -G19
	8	442	6 -J17
	8	460	6 -K11
1295021-8	8	306	6 -E01
	8	354	6 -G01
	8	372	6 -G19
	8	454	6 -K05
	8	460	6 -K11
1295022-6	8	366	6 -G13
	8	372	6 -G19
	8	454	6 -K05
	8	460	6 -K11
1295023-4	8	366	6 -G13
	8	372	6 -G19
	8	454	6 -K05
	8	460	6 -K11
1295024-2	8	416	6 -I15
	8	510	7 -B05
1295025-9	8	416	6 -I15
	8	510	7 -B05
1295026-7	8	312	6 -E07
	8	360	6 -G07
	8	378	6 -H01
	8	448	6 -J23
1295027-5	8	312	6 -E07
	8	360	6 -G07
	8	378	6 -H01
	8	448	6 -J23
1295028-3	8	332	6 -F03
	8	416	6 -I15
	8	424	6 -I23
	8	510	7 -B05
	8	518	7 -B13
1295029-1	8	332	6 -F03
	8	416	6 -I15
	8	424	6 -I23
	8	510	7 -B05
	8	518	7 -B13
1295030-9	8	336	6 -F07
	8	416	6 -I15
	8	428	6 -J03
	8	510	7 -B05
	8	522	7 -B17
1295031-7	8	336	6 -F07
	8	416	6 -I15
	8	428	6 -J03
	8	510	7 -B05
	8	522	7 -B17
1295032-5	8	306	6 -E01
	8	354	6 -G01
	8	366	6 -G13
1295033-3	8	306	6 -E01
	8	354	6 -G01
	8	366	6 -G13
1295034-1	8	306	6 -E01
	8	354	6 -G01
	8	368	6 -G15
1295041-6	8	306	6 -E01
	8	354	6 -G01
	8	366	6 -G13
1295042-4	8	306	6 -E01
	8	354	6 -G01
	8	366	6 -G13
1295043-2	8	306	6 -E01
	8	356	6 -G03
	8	368	6 -G15
1295044-0	8	360	6 -G07
	8	372	6 -G19
1295045-7	8	360	6 -G07
	8	372	6 -G19
1295046-5	8	362	6 -G09
	8	374	6 -G21
1295053-1	8	306	6 -E01
	8	354	6 -G01
	8	366	6 -G13
1295054-9	8	306	6 -E01
	8	354	6 -G01
	8	366	6 -G13
1295055-6	8	306	6 -E01
	8	354	6 -G01
	8	366	6 -G13
1295062-2	8	306	6 -E01
	8	354	6 -G01
	8	372	6 -G19
1295063-0	8	306	6 -E01
	8	354	6 -G01
	8	372	6 -G19
1295064-8	8	308	6 -E03
	8	356	6 -G03
	8	372	6 -G19
1295065-5	8	366	6 -G13
	8	372	6 -G19
1295066-3	8	366	6 -G13
	8	372	6 -G19
1295067-1	8	366	6 -G13
	8	374	6 -G21
1295068-9	8	416	6 -I15
1295069-7	8	416	6 -I15
1295070-5	8	416	6 -I15
1295071-3	8	442	6 -J17
	8	454	6 -K05
1295072-1	8	442	6 -J17
	8	454	6 -K05
1295076-2	8	448	6 -J23
	8	460	6 -K11
1295077-0	8	448	6 -J23
	8	460	6 -K11
1295078-8	8	312	6 -E07
	8	360	6 -G07
	8	378	6 -H01
1295079-6	8	312	6 -E07
	8	360	6 -G07
	8	378	6 -H01
1295080-4	8	312	6 -E07
	8	360	6 -G07
	8	378	6 -H01
(1295081)	8	504	7 -A23
	8	518	7 -B13
(1295082)	8	504	7 -A23
	8	518	7 -B13
1295086-1	8	504	7 -A23
	8	518	7 -B13
1295087-9	8	504	7 -A23
	8	518	7 -B13
1295091-1	8	504	7 -A23
	8	518	7 -B13
1295092-9	8	504	7 -A23
	8	518	7 -B13
1295093-7	8	332	6 -F03
	8	416	6 -I15
	8	424	6 -I23
1295094-5	8	416	6 -I15
	8	424	6 -I23
1295095-2	8	416	6 -I15
	8	424	6 -I23
1295096-0	8	442	6 -J17
	8	454	6 -K05
1295097-8	8	442	6 -J17
	8	454	6 -K05
1295098-6	8	446	6 -J21
	8	452	6 -K03
	8	458	6 -K09
	8	464	6 -K15
	8	468	6 -K19
	8	472	6 -K23
	8	478	6 -L05
	8	484	7 -A03
	8	492	7 -A11
	8	496	7 -A15
1295099-4	8	446	6 -J21
	8	452	6 -K03
	8	458	6 -K09
	8	464	6 -K15
	8	468	6 -K19
	8	472	6 -K23
	8	478	6 -L05
	8	484	7 -A03
	8	492	7 -A11
	8	496	7 -A15
1295101-8	8	448	6 -J23
	8	460	6 -K11
1295102-6	8	448	6 -J23
	8	460	6 -K11
1295103-4	8	336	6 -F07
	8	416	6 -I15
	8	428	6 -J03
1295104-2	8	416	6 -I15
	8	428	6 -J03
1295105-9	8	442	6 -J17

Nummerregister — Numerical register

Grupp / Group: 10b — Sida / Page: 75

1984-12

Artikel nr Part No	Gr Gr	Sida Page	Koord. Grid
1295105-9	8	454	6 -K05
1295106-7	8	442	6 -J17
	8	454	6 -K05
1295110-9	8	448	6 -J23
1295111-7	8	448	6 -J23
1295112-5	8	504	7 -A23
	8	510	7 -B05
1295113-3	8	504	7 -A23
	8	510	7 -B05
1295117-4	8	442	6 -J17
	8	460	6 -K11
1295118-2	8	442	6 -J17
	8	460	6 -K11
1295119-0	8	446	6 -J21
	8	458	6 -K09
	8	464	6 -K15
	8	468	6 -K19
	8	472	6 -K23
	8	478	6 -L05
	8	484	7 -A03
	8	492	7 -A11
	8	496	7 -A15
1295120-8	8	446	6 -J21
	8	458	6 -K09
	8	464	6 -K15
	8	468	6 -K19
	8	474	6 -L01
	8	478	6 -L05
	8	484	7 -A03
	8	492	7 -A11
	8	496	7 -A15
1295122-4	8	454	6 -K05
	8	460	6 -K11
1295123-2	8	454	6 -K05
	8	460	6 -K11
1295124-0	8	416	6 -I15
	8	428	6 -J03
1295125-7	8	448	6 -J23
1295126-5	8	448	6 -J23
1295127-3	8	452	6 -K03
	8	478	6 -L05
	8	484	7 -A03
	8	496	7 -A15
1295128-1	8	452	6 -K03
	8	478	6 -L05
	8	484	7 -A03
	8	496	7 -A15
1295130-7	8	510	7 -B05
	8	518	7 -B13
1295131-5	8	510	7 -B05
	8	518	7 -B13
1295132-3	8	512	7 -B07
	8	520	7 -B15
1295133-1	8	512	7 -B07
	8	520	7 -B15
1295135-6	8	510	7 -B05
	8	522	7 -B17
1295136-4	8	510	7 -B05
	8	522	7 -B17
1295137-2	8	512	7 -B07
	8	524	7 -B19
1295138-0	8	512	7 -B07
	8	524	7 -B19
1295140-6	8	510	7 -B05
1295141-4	8	510	7 -B05
1295144-8	8	448	6 -J23
	8	460	6 -K11
(1295145)	8	504	7 -A23
(1295145)	8	518	7 -B13
1295146-3	8	504	7 -A23
	8	518	7 -B13
1295147-1	8	504	7 -A23
	8	518	7 -B13
1295148-9	8	448	6 -J23
	8	460	6 -K11
1295149-7	8	448	6 -J23
1295150-5	8	504	7 -A23
	8	510	7 -B05
1295151-3	8	454	6 -K05
	8	460	6 -K11
1295152-1	8	510	7 -B05
	8	518	7 -B13
1295153-9	8	510	7 -B05
	8	522	7 -B17
1295154-7	8	510	7 -B05
1295173-7	8	556	7 -D03
1295174-5	8	560	7 -D07
1295175-2	8	556	7 -D03
	8	564	7 -D11
1295176-0	8	560	7 -D07
	8	566	7 -D13
1295177-8	8	556	7 -D03
	8	562	7 -D09
1295178-6	8	560	7 -D07
	8	566	7 -D13
1295243-8	8	438	6 -J13
	8	444	6 -J19
	8	450	6 -K01
	8	456	6 -K07
	8	462	6 -K13
	8	468	6 -K19
	8	472	6 -K23
	8	478	6 -L05
	8	484	7 -A03
	8	492	7 -A11
	8	496	7 -A15
1295245-3	8	444	6 -J19
	8	456	6 -K07
	8	462	6 -K13
	8	468	6 -K19
	8	472	6 -K23
	8	478	6 -L05
	8	484	7 -A03
	8	492	7 -A11
	8	496	7 -A15
1295246-1	8	444	6 -J19
	8	450	6 -K01
	8	456	6 -K07
	8	462	6 -K13
	8	468	6 -K19
	8	472	6 -K23
	8	478	6 -L05
	8	484	7 -A03
	8	492	7 -A11
	8	496	7 -A15
1295247-9	8	450	6 -K01
	8	478	6 -L05
	8	484	7 -A03
	8	496	7 -A15
1295253-7	8	438	6 -J13
	8	444	6 -J19
	8	452	6 -K03
	8	458	6 -K09
	8	462	6 -K13
1295255-2	8	446	6 -J21
	8	456	6 -K07
1295255-2	8	462	6 -K13
1295256-0	8	444	6 -J19
	8	452	6 -K03
	8	458	6 -K09
	8	464	6 -K15
1295257-8	8	450	6 -K01
1295263-6	8	438	6 -J13
	8	444	6 -J19
	8	450	6 -K01
	8	456	6 -K07
	8	462	6 -K13
	8	468	6 -K19
	8	472	6 -K23
	8	478	6 -L05
	8	484	7 -A03
	8	492	7 -A11
	8	496	7 -A15
1295265-1	8	444	6 -J19
	8	456	6 -K07
	8	462	6 -K13
	8	468	6 -K19
	8	472	6 -K23
	8	478	6 -L05
	8	484	7 -A03
	8	492	7 -A11
	8	496	7 -A15
1295266-9	8	444	6 -J19
	8	450	6 -K01
	8	456	6 -K07
	8	462	6 -K13
	8	468	6 -K19
	8	472	6 -K23
	8	478	6 -L05
	8	484	7 -A03
	8	492	7 -A11
	8	496	7 -A15
1295267-7	8	450	6 -K01
	8	478	6 -L05
	8	484	7 -A03
	8	496	7 -A15
1295268-5	8	438	6 -J13
	8	446	6 -J21
	8	452	6 -K03
	8	458	6 -K09
	8	464	6 -K15
	8	468	6 -K19
	8	474	6 -L01
	8	478	6 -L05
	8	484	7 -A03
	8	492	7 -A11
	8	496	7 -A15
1295270-1	8	434	6 -J09
	8	438	6 -J13
	8	440	6 -J15
	8	446	6 -J21
	8	458	6 -K09
	8	464	6 -K15
	8	468	6 -K19
	8	474	6 -L01
	8	478	6 -L05
	8	484	7 -A03
	8	492	7 -A11
	8	496	7 -A15
1295271-9	8	446	6 -J21
	8	452	6 -K03
	8	458	6 -K09
	8	464	6 -K15
	8	468	6 -K19
1295271-9	8	474	6 -L01
	8	478	6 -L05
	8	484	7 -A03
	8	492	7 -A11
	8	496	7 -A15
1295272-7	8	452	6 -K03
	8	478	6 -L05
	8	484	7 -A03
	8	496	7 -A15
1295310-5	8	512	7 -B07
	8	520	7 -B15
1295312-1	8	514	7 -B09
	8	524	7 -B19
(1295350)	8	514	7 -B09
	8	520	7 -B15
(1295352)	8	514	7 -B09
	8	524	7 -B19
1295363-4	8	438	6 -J13
	8	444	6 -J19
	8	452	6 -K03
	8	456	6 -K07
	8	462	6 -K13
1295365-9	8	434	6 -J09
	8	438	6 -J13
	8	440	6 -J15
	8	444	6 -J19
	8	456	6 -K07
	8	462	6 -K13
1295366-7	8	444	6 -J19
	8	452	6 -K03
	8	458	6 -K09
	8	464	6 -K15
1295367-5	8	450	6 -K01
1295395-6	8	512	7 -B07
	8	520	7 -B15
1295397-2	8	512	7 -B07
	8	522	7 -B17
1295405-3	8	512	7 -B07
	8	520	7 -B15
1295407-9	8	512	7 -B07
	8	524	7 -B19
(1295413)	8	308	6 -E03
(1295414)	8	308	6 -E03
(1295415)	8	308	6 -E03
(1295416)	8	308	6 -E03
1295417-8	8	312	6 -E07
(1295418)	8	356	6 -G03
	8	362	6 -G09
	8	442	6 -J17
	8	448	6 -J23
(1295419)	8	356	6 -G03
	8	362	6 -G09
	8	442	6 -J17
	8	448	6 -J23
(1295420)	8	356	6 -G03
	8	368	6 -G15
	8	442	6 -J17
	8	454	6 -K05
(1295421)	8	356	6 -G03
	8	362	6 -G09
	8	442	6 -J17
	8	448	6 -J23
(1295422)	8	362	6 -G09
	8	448	6 -J23
(1295423)	8	308	6 -E03
(1295424)	8	308	6 -E03
(1295425)	8	308	6 -E03
(1295426)	8	308	6 -E03

Artikel nr Part No	Gr Gr	Sida Page	Koord. Grid
1295427-7	8	312	6 -E07
(1295428)	8	356	6 -G03
	8	362	6 -G09
	8	442	6 -J17
	8	450	6 -K01
(1295429)	8	356	6 -G03
	8	362	6 -G09
	8	442	6 -J17
	8	448	6 -J23
(1295430)	8	356	6 -G03
	8	368	6 -G15
	8	442	6 -J17
	8	454	6 -K05
(1295431)	8	356	6 -G03
	8	362	6 -G09
	8	442	6 -J17
	8	450	6 -K01
(1295432)	8	362	6 -G09
	8	448	6 -J23
1295433-5	8	356	6 -G03
	8	362	6 -G09
	8	384	6 -H07
	8	392	6 -H15
	8	400	6 -H23
	8	404	6 -I03
	8	444	6 -J19
	8	450	6 -K01
	8	468	6 -K19
	8	478	6 -L05
	8	492	7 -A11
	8	496	7 -A15
1295434-3	8	356	6 -G03
	8	362	6 -G09
	8	378	6 -H01
	8	384	6 -H07
	8	400	6 -H23
	8	444	6 -J19
	8	450	6 -K01
	8	468	6 -K19
	8	488	7 -A07
	8	492	7 -A11
1295435-0	8	356	6 -G03
	8	368	6 -G15
	8	384	6 -H07
	8	392	6 -H15
	8	400	6 -H23
	8	404	6 -I03
	8	444	6 -J19
	8	456	6 -K07
	8	468	6 -K19
	8	478	6 -L05
	8	492	7 -A11
	8	496	7 -A15
1295436-8	8	356	6 -G03
	8	362	6 -G09
	8	384	6 -H07
	8	392	6 -H15
	8	400	6 -H23
	8	404	6 -I03
	8	444	6 -J19
	8	450	6 -K01
	8	468	6 -K19
	8	478	6 -L05
	8	492	7 -A11
	8	496	7 -A15
1295437-6	8	362	6 -G09
	8	392	6 -H15
	8	404	6 -I03
1295437-6	8	450	6 -K01
	8	478	6 -L05
	8	496	7 -A15
1295438-4	8	356	6 -G03
	8	362	6 -G09
	8	384	6 -H07
	8	392	6 -H15
	8	400	6 -H23
	8	404	6 -I03
	8	444	6 -J19
	8	450	6 -K01
	8	468	6 -K19
	8	478	6 -L05
	8	492	7 -A11
	8	496	7 -A15
1295439-2	8	356	6 -G03
	8	362	6 -G09
	8	378	6 -H01
	8	384	6 -H07
	8	400	6 -H23
	8	444	6 -J19
	8	450	6 -K01
	8	468	6 -K19
	8	488	7 -A07
	8	492	7 -A11
1295440-0	8	356	6 -G03
	8	368	6 -G15
	8	384	6 -H07
	8	392	6 -H15
	8	400	6 -H23
	8	404	6 -I03
	8	444	6 -J19
	8	456	6 -K07
	8	468	6 -K19
	8	478	6 -L05
	8	492	7 -A11
	8	496	7 -A15
1295441-8	8	356	6 -G03
	8	362	6 -G09
	8	384	6 -H07
	8	392	6 -H15
	8	400	6 -H23
	8	404	6 -I03
	8	444	6 -J19
	8	450	6 -K01
	8	468	6 -K19
	8	478	6 -L05
	8	492	7 -A11
	8	496	7 -A15
1295442-6	8	362	6 -G09
	8	392	6 -H15
	8	404	6 -I03
	8	450	6 -K01
	8	478	6 -L05
	8	496	7 -A15
(1295443)	8	368	6 -G15
	8	374	6 -G21
	8	412	6 -I11
	8	422	6 -I21
	8	454	6 -K05
	8	460	6 -K11
	8	504	7 -A23
	8	516	7 -B11
(1295444)	8	374	6 -G21
	8	416	6 -I15
	8	460	6 -K11
	8	510	7 -B05
(1295445)	8	368	6 -G15
(1295445)	8	374	6 -G21
	8	412	6 -I11
	8	454	6 -K05
	8	460	6 -K11
	8	504	7 -A23
(1295446)	8	378	6 -H01
	8	416	6 -I15
	8	510	7 -B05
(1295447)	8	424	6 -I23
	8	428	6 -J03
	8	518	7 -B13
	8	522	7 -B17
(1295448)	8	418	6 -I17
	8	510	7 -B05
(1295449)	8	424	6 -I23
	8	518	7 -B13
(1295450)	8	424	6 -I23
	8	518	7 -B13
(1295451)	8	510	7 -B05
	8	522	7 -B17
1295451-7	8	418	6 -I17
	8	428	6 -J03
(1295452)	8	368	6 -G15
	8	374	6 -G21
	8	414	6 -I13
	8	422	6 -I21
	8	454	6 -K05
	8	460	6 -K11
	8	504	7 -A23
	8	516	7 -B11
(1295453)	8	374	6 -G21
	8	418	6 -I17
	8	460	6 -K11
	8	510	7 -B05
(1295454)	8	368	6 -G15
	8	374	6 -G21
	8	414	6 -I13
	8	456	6 -K07
	8	462	6 -K13
	8	504	7 -A23
(1295455)	8	378	6 -H01
	8	418	6 -I17
	8	510	7 -B05
(1295456)	8	426	6 -J01
	8	428	6 -J03
	8	518	7 -B13
	8	522	7 -B17
(1295457)	8	418	6 -I17
	8	510	7 -B05
(1295458)	8	426	6 -J01
	8	518	7 -B13
(1295459)	8	424	6 -I23
	8	518	7 -B13
(1295460)	8	510	7 -B05
	8	522	7 -B17
1295460-8	8	418	6 -I17
	8	428	6 -J03
1295461-6	8	368	6 -G15
	8	374	6 -G21
	8	388	6 -H11
	8	396	6 -H19
	8	414	6 -I13
	8	422	6 -I21
	8	426	6 -J01
	8	430	6 -J05
	8	456	6 -K07
	8	462	6 -K13
	8	472	6 -K23
1295461-6	8	484	7 -A03
	8	506	7 -B01
	8	516	7 -B11
	8	520	7 -B15
	8	522	7 -B17
1295462-4	8	374	6 -G21
	8	388	6 -H11
	8	396	6 -H19
	8	418	6 -I17
	8	426	6 -J01
	8	462	6 -K13
	8	472	6 -K23
	8	484	7 -A03
	8	512	7 -B07
	8	520	7 -B15
1295463-2	8	368	6 -G15
	8	374	6 -G21
	8	388	6 -H11
	8	396	6 -H19
	8	414	6 -I13
	8	426	6 -J01
	8	456	6 -K07
	8	462	6 -K13
	8	472	6 -K23
	8	484	7 -A03
	8	506	7 -B01
	8	520	7 -B15
1295464-0	8	378	6 -H01
	8	396	6 -H19
	8	418	6 -I17
	8	430	6 -J05
	8	484	7 -A03
	8	512	7 -B07
	8	522	7 -B17
1295465-7	8	368	6 -G15
	8	374	6 -G21
	8	388	6 -H11
	8	396	6 -H19
	8	414	6 -I13
	8	422	6 -I21
	8	426	6 -J01
	8	430	6 -J05
	8	456	6 -K07
	8	462	6 -K13
	8	472	6 -K23
	8	484	7 -A03
	8	506	7 -B01
	8	516	7 -B11
	8	520	7 -B15
	8	522	7 -B17
1295466-5	8	374	6 -G21
	8	388	6 -H11
	8	396	6 -H19
	8	418	6 -I17
	8	426	6 -J01
	8	462	6 -K13
	8	472	6 -K23
	8	484	7 -A03
	8	512	7 -B07
	8	520	7 -B15
1295467-3	8	368	6 -G15
	8	374	6 -G21
	8	388	6 -H11
	8	396	6 -H19
	8	414	6 -I13
	8	426	6 -J01
	8	456	6 -K07
	8	462	6 -K13

Nummerregister — Numerical register

Grupp / Group: 10b — Sida / Page: 77

1984-12

Artikel nr / Part No	Gr / Gr	Sida / Page	Koord. / Grid
1295467-3	8	472	6 -K23
	8	484	7 -A03
	8	506	7 -B01
	8	520	7 -B15
1295468-1	8	378	6 -H01
	8	396	6 -H19
	8	418	6 -I17
	8	430	6 -J05
	8	484	7 -A03
	8	512	7 -B07
	8	522	7 -B17
1295469-9	8	444	6 -J19
	8	456	6 -K07
	8	462	6 -K13
	8	468	6 -K19
	8	472	6 -K23
	8	478	6 -L05
	8	484	7 -A03
	8	492	7 -A11
	8	496	7 -A15
	8	512	7 -B07
	8	520	7 -B15
1295470-7	8	444	6 -J19
	8	456	6 -K07
	8	462	6 -K13
	8	468	6 -K19
	8	472	6 -K23
	8	478	6 -L05
	8	484	7 -A03
	8	492	7 -A11
	8	496	7 -A15
	8	512	7 -B07
	8	520	7 -B15
1295471-5	8	450	6 -K01
	8	478	6 -L05
	8	484	7 -A03
	8	496	7 -A15
	8	512	7 -B07
	8	522	7 -B17
1295472-3	8	450	6 -K01
	8	478	6 -L05
	8	484	7 -A03
	8	496	7 -A15
	8	512	7 -B07
	8	522	7 -B17
1295473-1	8	308	6 -E03
	8	318	6 -E13
	8	326	6 -E21
	8	330	6 -F01
1295474-9	8	308	6 -E03
	8	318	6 -E13
	8	326	6 -E21
	8	330	6 -F01
1295475-6	8	308	6 -E03
	8	318	6 -E13
	8	326	6 -E21
	8	330	6 -F01
1295476-4	8	308	6 -E03
	8	318	6 -E13
	8	326	6 -E21
	8	330	6 -F01
1295477-2	8	314	6 -E09
	8	330	6 -F01
1295478-0	8	314	6 -E09
	8	330	6 -F01
1295485-5	8	308	6 -E03
	8	358	6 -G05
	8	364	6 -G11
1295485-5	8	370	6 -G17
	8	376	6 -G23
	8	414	6 -I13
	8	426	6 -J01
1295486-3	8	308	6 -E03
	8	358	6 -G05
	8	364	6 -G11
	8	370	6 -G17
	8	376	6 -G23
	8	414	6 -I13
	8	426	6 -J01
1295487-1	8	314	6 -E09
	8	364	6 -G11
	8	420	6 -I19
	8	430	6 -J05
1295488-9	8	310	6 -E05
	8	358	6 -G05
	8	370	6 -G17
	8	374	6 -G21
	8	418	6 -I17
	8	426	6 -J01
1295489-7	8	300	6 -D19
	8	308	6 -E03
	8	318	6 -E13
	8	322	6 -E17
	8	326	6 -E21
	8	330	6 -F01
	8	334	6 -F05
	8	350	6 -F21
	8	358	6 -G05
	8	364	6 -G11
	8	370	6 -G17
	8	374	6 -G21
	8	384	6 -H07
	8	388	6 -H11
	8	392	6 -H15
	8	396	6 -H19
	8	400	6 -H23
	8	404	6 -I03
	8	408	6 -I07
	8	414	6 -I13
	8	422	6 -I21
	8	426	6 -J01
	8	430	6 -J05
1295490-5	8	308	6 -E03
	8	318	6 -E13
	8	322	6 -E17
	8	326	6 -E21
	8	330	6 -F01
	8	334	6 -F05
	8	358	6 -G05
	8	364	6 -G11
	8	370	6 -G17
	8	376	6 -G23
	8	384	6 -H07
	8	388	6 -H11
	8	392	6 -H15
	8	396	6 -H19
	8	400	6 -H23
	8	404	6 -I03
	8	408	6 -I07
	8	414	6 -I13
	8	426	6 -J01
1295491-3	8	314	6 -E09
	8	330	6 -F01
	8	338	6 -F09
	8	364	6 -G11
	8	380	6 -H03
1295491-3	8	392	6 -H15
	8	396	6 -H19
	8	404	6 -I03
	8	418	6 -I17
	8	430	6 -J05
1295492-1	8	308	6 -E03
	8	318	6 -E13
	8	322	6 -E17
	8	326	6 -E21
	8	330	6 -F01
	8	334	6 -F05
	8	358	6 -G05
	8	368	6 -G15
	8	374	6 -G21
	8	384	6 -H07
	8	388	6 -H11
	8	392	6 -H15
	8	396	6 -H19
	8	400	6 -H23
	8	404	6 -I03
	8	418	6 -I17
	8	426	6 -J01
1295493-9	8	300	6 -D19
	8	308	6 -E03
	8	318	6 -E13
	8	322	6 -E17
	8	326	6 -E21
	8	330	6 -F01
	8	334	6 -F05
	8	350	6 -F21
	8	358	6 -G05
	8	364	6 -G11
	8	370	6 -G17
	8	376	6 -G23
	8	384	6 -H07
	8	388	6 -H11
	8	392	6 -H15
	8	396	6 -H19
	8	400	6 -H23
	8	404	6 -I03
	8	408	6 -I07
	8	414	6 -I13
	8	422	6 -I21
	8	426	6 -J01
	8	430	6 -J05
1295494-7	8	308	6 -E03
	8	318	6 -E13
	8	322	6 -E17
	8	326	6 -E21
	8	330	6 -F01
	8	334	6 -F05
	8	358	6 -G05
	8	364	6 -G11
	8	370	6 -G17
	8	376	6 -G23
	8	384	6 -H07
	8	388	6 -H11
	8	392	6 -H15
	8	396	6 -H19
	8	400	6 -H23
	8	404	6 -I03
	8	408	6 -I07
	8	414	6 -I13
	8	426	6 -J01
1295495-4	8	314	6 -E09
	8	330	6 -F01
	8	338	6 -F09
	8	364	6 -G11
1295495-4	8	380	6 -H03
	8	392	6 -H15
	8	396	6 -H19
	8	404	6 -I03
	8	420	6 -I19
	8	430	6 -J05
1295496-2	8	308	6 -E03
	8	318	6 -E13
	8	322	6 -E17
	8	326	6 -E21
	8	330	6 -F01
	8	334	6 -F05
	8	358	6 -G05
	8	370	6 -G17
	8	374	6 -G21
	8	384	6 -H07
	8	388	6 -H11
	8	392	6 -H15
	8	396	6 -H19
	8	400	6 -H23
	8	404	6 -I03
	8	418	6 -I17
	8	426	6 -J01
1295497-0	8	444	6 -J19
	8	452	6 -K03
	8	458	6 -K09
	8	464	6 -K15
	8	468	6 -K19
	8	472	6 -K23
	8	478	6 -L05
	8	484	7 -A03
	8	492	7 -A11
	8	496	7 -A15
1295498-8	8	444	6 -J19
	8	452	6 -K03
	8	458	6 -K09
	8	462	6 -K13
	8	468	6 -K19
	8	472	6 -K23
	8	478	6 -L05
	8	484	7 -A03
	8	492	7 -A11
	8	496	7 -A15
1295499-6	8	516	7 -B11
	8	524	7 -B19
1295500-1	8	516	7 -B11
	8	524	7 -B19
1295501-9	8	444	6 -J19
	8	452	6 -K03
	8	456	6 -K07
	8	468	6 -K19
	8	472	6 -K23
	8	488	7 -A07
	8	492	7 -A11
1295502-7	8	444	6 -J19
	8	450	6 -K01
	8	456	6 -K07
	8	468	6 -K19
	8	472	6 -K23
	8	488	7 -A07
	8	492	7 -A11
1295503-5	8	506	7 -B01
	8	512	7 -B07
1295504-3	8	506	7 -B01
	8	512	7 -B07
1295505-0	8	446	6 -J21
	8	456	6 -K07
	8	462	6 -K13

Artikel nr Part No	Gr Gr	Sida Page	Koord. Grid
1295505-0	8	468	6 -K19
	8	472	6 -K23
	8	478	6 -L05
	8	484	7 -A03
	8	492	7 -A11
	8	496	7 -A15
1295506-8	8	444	6 -J19
	8	456	6 -K07
	8	462	6 -K13
	8	468	6 -K19
	8	472	6 -K23
	8	478	6 -L05
	8	484	7 -A03
	8	492	7 -A11
	8	496	7 -A15
1295507-6	8	512	7 -B07
	8	520	7 -B15
1295508-4	8	512	7 -B07
	8	520	7 -B15
1295509-2	8	444	6 -J19
	8	452	6 -K03
	8	458	6 -K09
	8	464	6 -K15
	8	468	6 -K19
	8	472	6 -K23
	8	478	6 -L05
	8	484	7 -A03
	8	492	7 -A11
	8	496	7 -A15
1295510-0	8	444	6 -J19
	8	452	6 -K03
	8	458	6 -K09
	8	464	6 -K15
	8	468	6 -K19
	8	472	6 -K23
	8	478	6 -L05
	8	484	7 -A03
	8	492	7 -A11
	8	496	7 -A15
1295511-8	8	506	7 -B01
	8	520	7 -B15
1295512-6	8	506	7 -B01
	8	520	7 -B15
1295513-4	8	450	6 -K01
	8	478	6 -L05
	8	484	7 -A03
	8	496	7 -A15
1295514-2	8	450	6 -K01
	8	478	6 -L05
	8	484	7 -A03
	8	496	7 -A15
1295516-7	8	512	7 -B07
	8	524	7 -B19
1295537-3	8	556	7 -D03
1295538-1	8	556	7 -D03
1295541-5	8	300	6 -D19
	8	350	6 -F21
	8	408	6 -I07
1295542-3	8	408	6 -I07
(1295545)	8	350	6 -F21
	8	408	6 -I07
(1295546)	8	408	6 -I07
1295553-0	4	46	4 -B23
	4	48	4 -C01
1295554-8	8	556	7 -D03
1295556-3	8	556	7 -D03
1295557-1	8	556	7 -D03
1295558-9	8	556	7 -D03
1295559-7	8	556	7 -D03
1295596-9	8	332	6 -F03
	8	406	6 -I05
	8	412	6 -I11
	8	422	6 -I21
	8	424	6 -I23
	8	428	6 -J03
	8	498	7 -A17
	8	504	7 -A23
	8	516	7 -B11
	8	518	7 -B13
	8	522	7 -B17
1295597-7	8	332	6 -F03
	8	406	6 -I05
	8	412	6 -I11
	8	422	6 -I21
	8	424	6 -I23
	8	428	6 -J03
	8	498	7 -A17
	8	504	7 -A23
	8	516	7 -B11
	8	518	7 -B13
	8	522	7 -B17
1295598-5	8	332	6 -F03
	8	406	6 -I05
	8	412	6 -I11
	8	422	6 -I21
	8	424	6 -I23
	8	428	6 -J03
1295599-3	8	406	6 -I05
	8	412	6 -I11
	8	422	6 -I21
	8	424	6 -I23
	8	428	6 -J03
1295600-9	8	406	6 -I05
	8	412	6 -I11
	8	422	6 -I21
	8	424	6 -I23
	8	428	6 -J03
1295601-7	8	504	7 -A23
	8	516	7 -B11
	8	518	7 -B13
	8	522	7 -B17
1295602-5	8	504	7 -A23
	8	516	7 -B11
	8	518	7 -B13
	8	522	7 -B17
1295603-3	8	504	7 -A23
	8	516	7 -B11
	8	518	7 -B13
	8	522	7 -B17
1295604-1	8	556	7 -D03
	8	562	7 -D09
1295607-4	8	558	7 -D05
	8	566	7 -D13
1295624-9	8	312	6 -E07
1295625-6	8	312	6 -E07
	8	428	6 -J03
1295626-4	8	312	6 -E07
1295627-2	8	312	6 -E07
	8	428	6 -J03
1295628-0	8	312	6 -E07
	8	428	6 -J03
1295629-8	8	312	6 -E07
	8	428	6 -J03
1295630-6	8	312	6 -E07
	8	428	6 -J03
1295631-4	8	314	6 -E09
1295632-2	8	314	6 -E09
1295639-7	8	430	6 -J05
1295640-5	8	430	6 -J05
(1295641)	8	428	6 -J03
(1295642)	8	428	6 -J03
1295662-9	8	558	7 -D05
1295663-7	8	558	7 -D05
1295664-5	8	560	7 -D07
1295665-2	8	558	7 -D05
1295666-0	8	558	7 -D05
1295685-0	8	306	6 -E01
	8	354	6 -G01
	8	366	6 -G13
1295686-8	8	306	6 -E01
	8	354	6 -G01
	8	366	6 -G13
1295687-6	8	306	6 -E01
	8	354	6 -G01
	8	372	6 -G19
1295688-4	8	306	6 -E01
	8	354	6 -G01
	8	366	6 -G13
1295689-2	8	312	6 -E07
	8	360	6 -G07
1295690-0	8	306	6 -E01
	8	354	6 -G01
	8	368	6 -G15
1295691-8	8	306	6 -E01
	8	354	6 -G01
	8	366	6 -G13
1295692-6	8	308	6 -E03
	8	356	6 -G03
	8	372	6 -G19
1295693-4	8	306	6 -E01
	8	356	6 -G03
	8	368	6 -G15
1295694-2	8	312	6 -E07
	8	360	6 -G07
1295695-9	8	360	6 -G07
	8	372	6 -G19
1295696-7	8	360	6 -G07
1295697-5	8	366	6 -G13
	8	372	6 -G19
1295698-3	8	360	6 -G07
	8	372	6 -G19
1295699-1	8	362	6 -G09
	8	372	6 -G19
1295700-7	8	360	6 -G07
1295701-5	8	366	6 -G13
	8	374	6 -G21
1295702-3	8	362	6 -G09
	8	374	6 -G21
1295703-1	8	336	6 -F07
	8	412	6 -I11
	8	416	6 -I15
1295704-9	8	332	6 -F03
	8	412	6 -I11
	8	424	6 -I23
1295705-6	8	336	6 -F07
	8	412	6 -I11
	8	416	6 -I15
1295706-4	8	332	6 -F03
	8	412	6 -I11
	8	424	6 -I23
1295707-2	8	332	6 -F03
	8	422	6 -I21
	8	428	6 -J03
1295708-0	8	332	6 -F03
1295708-0	8	416	6 -I15
	8	424	6 -I23
1295709-8	8	332	6 -F03
	8	412	6 -I11
	8	424	6 -I23
1295710-6	8	336	6 -F07
	8	416	6 -I15
	8	428	6 -J03
1295711-4	8	332	6 -F03
	8	422	6 -I21
	8	428	6 -J03
1295712-2	8	332	6 -F03
	8	416	6 -I15
	8	424	6 -I23
1295713-0	8	332	6 -F03
	8	412	6 -I11
	8	424	6 -I23
1295714-8	8	336	6 -F07
	8	416	6 -I15
	8	428	6 -J03
1295715-5	8	416	6 -I15
1295716-3	8	416	6 -I15
1295721-3	8	502	7 -A21
	8	508	7 -B03
	8	516	7 -B11
	8	520	7 -B15
	8	524	7 -B19
1295722-1	8	502	7 -A21
	8	508	7 -B03
	8	514	7 -B09
1295723-9	8	514	7 -B09
	8	520	7 -B15
1295724-7	8	502	7 -A21
	8	508	7 -B03
	8	520	7 -B15
1295725-4	8	514	7 -B09
	8	524	7 -B19
(1295803)	8	332	6 -F03
(1295804)	8	332	6 -F03
(1295808)	8	332	6 -F03
(1295809)	8	332	6 -F03
(1295810)	8	332	6 -F03
(1295811)	8	332	6 -F03
1295812-0	8	336	6 -F07
1295813-8	8	336	6 -F07
1295824-5	8	322	6 -E17
	8	334	6 -F05
1295825-2	8	322	6 -E17
	8	334	6 -F05
1295826-0	8	336	6 -F07
1295827-8	8	336	6 -F07
1295828-6	8	322	6 -E17
	8	334	6 -F05
1295829-4	8	322	6 -E17
	8	334	6 -F05
1295830-2	8	322	6 -E17
	8	334	6 -F05
1295831-0	8	322	6 -E17
	8	334	6 -F05
1295832-8	8	336	6 -F07
1295833-6	8	336	6 -F07
1295849-2	8	556	7 -D03
	8	564	7 -D11
1295850-0	8	560	7 -D07
	8	566	7 -D13
1295855-9	8	316	6 -E11
	8	320	6 -E15
	8	382	6 -H05

Nummerregister — Numerical register

Grupp Group: 10b — Sida Page: 79

1984-12

Artikel nr Part No	Gr Gr	Sida Page	Koord. Grid	Artikel nr Part No	Gr Gr	Sida Page	Koord. Grid	Artikel nr Part No	Gr Gr	Sida Page	Koord. Grid	Artikel nr Part No	Gr Gr	Sida Page	Koord. Grid
1295855-9	8	386	6 -H09	1295869-0	8	386	6 -H09	1295953-2	8	470	6 -K21	1304103-3	8	156	5 -J03
	8	466	6 -K17	1295870-8	8	316	6 -E11	1295954-0	8	476	6 -L03	1304104-1	8	150	5 -I21
	8	470	6 -K21		8	320	6 -E15		8	482	7 -A01		8	156	5 -J03
1295856-7	8	316	6 -E11		8	382	6 -H05	1295955-7	8	476	6 -L03	1304105-8	8	150	5 -I21
	8	320	6 -E15		8	386	6 -H09		8	482	7 -A01		8	156	5 -J03
	8	382	6 -H05	1295871-6	8	316	6 -E11	1295956-5	8	476	6 -L03	1304106-6	8	150	5 -I21
	8	386	6 -H09		8	320	6 -E15		8	482	7 -A01		8	156	5 -J03
	8	466	6 -K17		8	382	6 -H05	1295957-3	8	476	6 -L03	1304111-6	8	244	6 -B11
	8	470	6 -K21		8	386	6 -H09		8	482	7 -A01		8	248	6 -B15
1295857-5	8	316	6 -E11	1295872-4	8	316	6 -E11	1295958-1	8	476	6 -L03	1304112-4	8	244	6 -B11
	8	336	6 -F07		8	336	6 -F07		8	482	7 -A01		8	248	6 -B15
	8	382	6 -H05		8	382	6 -H05	1295959-9	8	476	6 -L03	1304117-3	8	244	6 -B11
	8	386	6 -H09		8	386	6 -H09		8	482	7 -A01		8	248	6 -B15
	8	466	6 -K17	1295873-2	8	316	6 -E11	1295960-7	8	476	6 -L03	1304118-1	8	244	6 -B11
	8	470	6 -K21		8	336	6 -F07		8	482	7 -A01		8	248	6 -B15
1295858-3	8	316	6 -E11		8	382	6 -H05	1295961-5	8	476	6 -L03	1304119-9	8	244	6 -B11
	8	336	6 -F07		8	386	6 -H09		8	482	7 -A01		8	248	6 -B15
	8	382	6 -H05	1295874-0	8	316	6 -E11	1295962-3	8	562	7 -D09	1304120-7	8	244	6 -B11
	8	386	6 -H09		8	336	6 -F07	1295963-1	8	562	7 -D09		8	248	6 -B15
	8	466	6 -K17		8	382	6 -H05	1295964-9	8	564	7 -D11	1304125-6	8	244	6 -B11
	8	470	6 -K21		8	386	6 -H09	1295965-6	8	562	7 -D09		8	248	6 -B15
1295859-1	8	316	6 -E11	1295875-7	8	316	6 -E11	1295966-4	8	564	7 -D11	1304126-4	8	244	6 -B11
	8	320	6 -E15		8	320	6 -E15	1295967-2	8	562	7 -D09		8	248	6 -B15
	8	382	6 -H05		8	382	6 -H05	1295968-0	8	562	7 -D09	1304127-2	8	248	6 -B15
	8	386	6 -H09		8	386	6 -H09	1295969-8	8	564	7 -D11	1304128-0	8	248	6 -B15
	8	466	6 -K17	1295876-5	8	316	6 -E11	1295970-6	8	564	7 -D11	1304129-8	8	244	6 -B11
	8	470	6 -K21		8	320	6 -E15	1295971-4	8	566	7 -D13		8	248	6 -B15
1295860-9	8	316	6 -E11		8	382	6 -H05	1295972-2	8	566	7 -D13	1304130-6	8	244	6 -B11
	8	320	6 -E15		8	386	6 -H09	1295973-0	8	566	7 -D13		8	248	6 -B15
	8	382	6 -H05	1295877-3	8	316	6 -E11	1295974-8	8	566	7 -D13	1304131-4	8	244	6 -B11
	8	386	6 -H09		8	320	6 -E15	1295975-5	8	566	7 -D13		8	250	6 -B17
	8	466	6 -K17		8	382	6 -H05	1295990-4	8	344	6 -F15	1304132-2	8	54	5 -E21
	8	470	6 -K21		8	386	6 -H09		8	432	6 -J07		8	58	5 -F01
1295861-7	8	390	6 -H13	1295878-1	8	390	6 -H13	1295991-2	8	344	6 -F15		8	62	5 -F05
	8	394	6 -H17		8	394	6 -H17		8	432	6 -J07		8	66	5 -F09
	8	476	6 -L03	1295879-9	8	390	6 -H13	1295996-1	8	562	7 -D09	1304133-0	8	54	5 -E21
	8	482	7 -A01		8	394	6 -H17	1295998-7	8	566	7 -D13		8	58	5 -F01
1295862-5	8	390	6 -H13	1295880-7	8	390	6 -H13	1297814-4	8	530	7 -C01		8	62	5 -F05
	8	394	6 -H17		8	394	6 -H17		8	534	7 -C05		8	66	5 -F09
	8	476	6 -L03	1295881-5	8	390	6 -H13		8	582	7 -E05	1304134-8	8	242	6 -B09
	8	482	7 -A01		8	394	6 -H17		8	586	7 -E09	1304143-9	8	86	5 -G05
1295863-3	8	390	6 -H13	1295882-3	8	390	6 -H13	1297819-3	8	598	7 -E21	1304148-8	8	42	5 -E09
	8	394	6 -H17		8	394	6 -H17	1299125-3	3	238	3 -J23	1304149-6	3	124	3 -F05
	8	476	6 -L03	1295883-1	8	390	6 -H13	1299133-7	4	190	4 -H23	1304162-9	8	46	5 -E13
	8	482	7 -A01		8	394	6 -H17	1299134-5	4	190	4 -H23	1304167-8	8	82	5 -G01
1295864-1	8	390	6 -H13	1295884-9	8	390	6 -H13	(1299179)	8	272	6 -C15	1304168-6	8	82	5 -G01
	8	394	6 -H17		8	394	6 -H17		8	278	6 -C21	1304169-4	8	82	5 -G01
	8	476	6 -L03	1295885-6	8	390	6 -H13	1299520-5	4	190	4 -H23	1304170-2	8	82	5 -G01
	8	482	7 -A01		8	394	6 -H17	1299795-3	8	168	5 -J15	1304173-6	8	82	5 -G01
1295865-8	8	390	6 -H13	1295886-4	8	390	6 -H13	1304008-4	8	106	5 -H01	1304174-4	8	82	5 -G01
	8	394	6 -H17		8	394	6 -H17	1304038-1	8	48	5 -E15	1304187-6	8	106	5 -H01
	8	476	6 -L03	1295887-2	8	390	6 -H13	1304040-7	8	44	5 -E11		8	114	5 -H09
	8	482	7 -A01		8	394	6 -H17	(1304042)	8	44	5 -E11		8	120	5 -H15
1295866-6	8	390	6 -H13	1295888-0	8	390	6 -H13	(1304055)	8	40	5 -E07	1304196-7	8	258	6 -C01
	8	394	6 -H17		8	394	6 -H17	(1304056)	8	40	5 -E07		8	266	6 -C09
	8	476	6 -L03	1295889-8	8	390	6 -H13	1304065-4	8	146	5 -I17	1304197-5	8	258	6 -C01
	8	482	7 -A01		8	394	6 -H17	1304066-2	8	146	5 -I17		8	266	6 -C09
1295867-4	8	390	6 -H13	1295909-4	8	466	6 -K17	1304081-1	8	146	5 -I17	1304203-1	8	160	5 -J07
	8	394	6 -H17		8	470	6 -K21	1304082-9	8	146	5 -I17		8	164	5 -J11
	8	476	6 -L03	1295910-2	8	466	6 -K17	1304089-4	8	146	5 -I17	1304204-9	3	124	3 -F05
	8	482	7 -A01		8	470	6 -K21	1304090-2	8	146	5 -I17	(1304205)	3	124	3 -F05
1295868-2	8	390	6 -H13	1295950-8	8	466	6 -K17	1304091-0	8	146	5 -I17	1304209-8	8	222	6 -A13
	8	394	6 -H17		8	470	6 -K21	1304092-8	8	146	5 -I17	1304214-8	8	594	7 -E17
	8	476	6 -L03	1295951-6	8	466	6 -K17	1304101-7	8	150	5 -I21		8	596	7 -E19
	8	482	7 -A01		8	470	6 -K21		8	156	5 -J03	1304226-2	8	216	6 -A07
1295869-0	8	316	6 -E11	1295952-4	8	466	6 -K17	1304102-5	8	150	5 -I21		8	224	6 -A15
	8	320	6 -E15		8	470	6 -K21		8	156	5 -J03	1304227-0	8	216	6 -A07
	8	382	6 -H05	1295953-2	8	466	6 -K17	1304103-3	8	150	5 -I21		8	226	6 -A17

Artikel nr Part No	Gr Gr	Sida Page	Koord. Grid
1304230-4	8	216	6 -A07
	8	226	6 -A17
(1304232)	8	44	5 -E11
(1304237)	6	8	5 -A09
1304239-5	8	130	5 -I01
1304243-7	8	100	5 -G19
1304244-5	8	100	5 -G19
1304255-1	8	176	5 -J23
1304256-9	8	176	5 -J23
1304257-7	8	176	5 -J23
1304260-1	8	176	5 -J23
1304278-3	2c	98	2 -E03
1304286-6	8	176	5 -J23
1304287-4	8	176	5 -J23
1304288-2	8	176	5 -J23
1304322-9	8	240	6 -B07
1304325-2	8	240	6 -B07
1304326-0	8	240	6 -B07
1304327-8	8	240	6 -B07
1304328-6	8	240	6 -B07
1304338-5	8	176	5 -J23
1304345-0	8	234	6 -B01
1304346-8	8	234	6 -B01
1304347-6	8	234	6 -B01
1304348-4	8	234	6 -B01
1304351-8	8	234	6 -B01
1304353-4	8	144	5 -I15
1304362-5	8	106	5 -H01
	8	264	6 -C07
	10a	84	8 -L01
1304363-3	8	264	6 -C07
	8	292	6 -D11
1304364-1	8	262	6 -C05
	10a	84	8 -L01
1304366-6	8	68	5 -F11
1304367-4	8	50	5 -E17
1304368-2	3	232	3 -J17
1304369-0	8	174	5 -J21
1304370-8	8	174	5 -J21
1304376-5	8	46	5 -E13
1304390-6	2c	92	2 -D21
1304391-4	2c	92	2 -D21
1304392-2	8	176	5 -J23
1304398-9	3	232	3 -J17
1304402-9	8	48	5 -E15
1304403-7	8	48	5 -E15
1304407-8	3	136	3 -F17
1304408-6	3	136	3 -F17
1304409-4	8	112	5 -H07
	8	118	5 -H13
1304414-4	8	44	5 -E11
1304415-1	8	44	5 -E11
1304422-7	8	248	6 -B15
1304423-5	8	248	6 -B15
1304435-9	8	50	5 -E17
	8	52	5 -E19
1304436-7	8	250	6 -B17
1304437-5	8	250	6 -B17
1304440-9	8	108	5 -H03
1304442-5	8	126	5 -H21
1304443-3	8	174	5 -J21
1304457-3	8	174	5 -J21
1304460-7	3	120	3 -F01
1304462-3	8	98	5 -G17
1304495-3	8	96	5 -G15
	8	104	5 -G23
	8	204	5 -L03
1304520-8	8	188	5 -K11

Artikel nr Part No	Gr Gr	Sida Page	Koord. Grid
1304520-8	8	208	5 -L07
	8	228	6 -A19
1304521-6	8	128	5 -H23
1304529-9	8	148	5 -I19
1304531-5	8	160	5 -J07
1304533-1	8	154	5 -J01
1304535-6	8	164	5 -J11
1304547-1	8	598	7 -E21
1304557-0	8	160	5 -J07
	8	164	5 -J11
1304558-8	8	62	5 -F05
1304569-5	8	200	5 -K23
	8	220	6 -A11
1304570-3	8	200	5 -K23
	8	220	6 -A11
1304573-7	8	200	5 -K23
	8	220	6 -A11
1304574-5	8	202	5 -L01
	8	222	6 -A13
1304581-0	8	202	5 -L01
1304585-1	8	222	6 -A13
1304586-9	8	222	6 -A13
1304611-5	8	606	7 -F05
1304622-2	8	126	5 -H21
1304628-9	8	150	5 -I21
	8	158	5 -J05
1304635-4	8	150	5 -I21
	8	158	5 -J05
1304641-2	8	152	5 -I23
	8	158	5 -J05
1304645-3	3	108	3 -E13
	3	112	3 -E17
	3	114	3 -E19
1304649-5	8	226	6 -A17
1304650-3	8	226	6 -A17
1304659-4	9	170	8 -H03
1304660-2	9	170	8 -H03
(1304663)	9	154	8 -G11
1304668-5	8	48	5 -E15
1304690-9	8	128	5 -H23
1304711-3	8	162	5 -J09
	8	166	5 -J13
1304712-1	8	162	5 -J09
	8	166	5 -J13
1304713-9	8	162	5 -J09
	8	166	5 -J13
1304714-7	8	162	5 -J09
	8	166	5 -J13
1304715-4	8	162	5 -J09
	8	166	5 -J13
1304716-2	8	162	5 -J09
	8	166	5 -J13
1304718-8	2c	98	2 -E03
1304732-9	9	168	8 -H01
1304733-7	9	168	8 -H01
(1304740)	8	148	5 -I19
1304741-0	8	150	5 -I21
	8	156	5 -J03
1304742-8	8	150	5 -I21
	8	156	5 -J03
1304749-3	8	152	5 -I23
	8	158	5 -J05
1304761-8	8	100	5 -G19
1304762-6	8	100	5 -G19
1304765-9	8	274	6 -C17
	8	280	6 -C23
1304766-7	8	88	5 -G07
	8	98	5 -G17

Artikel nr Part No	Gr Gr	Sida Page	Koord. Grid
1304766-7	8	102	5 -G21
	8	104	5 -G23
	8	112	5 -H07
	8	118	5 -H13
1304769-1	3	124	3 -F05
1304770-9	8	152	5 -I23
	8	158	5 -J05
(1304773)	8	98	5 -G17
1304775-8	8	108	5 -H03
1304776-6	8	108	5 -H03
1304783-2	3	122	3 -F03
	3	124	3 -F05
1304784-0	3	120	3 -F01
1304789-9	8	170	5 -J17
	8	174	5 -J21
1304793-1	3	112	3 -E17
1304794-9	3	112	3 -E17
1304795-6	3	112	3 -E17
1304796-4	3	114	3 -E19
1304797-2	3	114	3 -E19
1304798-0	3	114	3 -E19
(1304799)	3	112	3 -E17
	3	114	3 -E19
1304804-6	3	112	3 -E17
1304805-3	3	112	3 -E17
1304806-1	3	114	3 -E19
1304807-9	3	114	3 -E19
(1304808)	3	112	3 -E17
(1304810)	3	114	3 -E19
(1304811)	3	114	3 -E19
1304819-4	8	88	5 -G07
	8	100	5 -G19
1304820-2	8	88	5 -G07
	8	100	5 -G19
1304821-0	8	174	5 -J21
1304834-3	8	236	6 -B03
	8	238	6 -B05
1304835-0	8	236	6 -B03
	8	238	6 -B05
1304836-8	8	236	6 -B03
1304841-8	3	120	3 -F01
(1304853)	10a	80	8 -K21
1304853-3	8	90	5 -G09
	10a	80	8 -K21
1304854-1	3	152	3 -G09
	8	90	5 -G09
	8	112	5 -H07
	8	116	5 -H11
	10a	82	8 -K23
(1304855)	3	152	3 -G09
1304855-8	10a	80	8 -K21
1304860-8	8	128	5 -H23
1304862-4	8	128	5 -H23
1304863-2	8	128	5 -H23
1304864-0	8	128	5 -H23
1304865-7	8	128	5 -H23
1304869-9	8	130	5 -I01
1304875-6	8	108	5 -H03
1304877-2	8	42	5 -E09
1304927-5	8	188	5 -K11
	8	206	5 -L05
	8	228	6 -A19
1304928-3	8	208	5 -L07
1304930-9	3	120	3 -F01
	3	122	3 -F03
	3	124	3 -F05
	3	126	3 -F07
	3	128	3 -F09

Artikel nr Part No	Gr Gr	Sida Page	Koord. Grid
1304930-9	3	132	3 -F13
	3	134	3 -F15
	3	136	3 -F17
	3	138	3 -F19
	3	140	3 -F21
1304944-0	3	120	3 -F01
(1304951)	8	174	5 -J21
1304952-3	8	176	5 -J23
1304960-6	8	242	6 -B09
(1304963)	9	154	8 -G11
1304967-1	8	150	5 -I21
	8	156	5 -J03
	8	162	5 -J09
	8	166	5 -J13
1304970-5	8	150	5 -I21
	8	156	5 -J03
1304974-7	8	42	5 -E09
1304975-4	3	112	3 -E17
	3	116	3 -E21
1304976-2	9	168	8 -H01
1304987-9	8	48	5 -E15
1304995-2	8	48	5 -E15
1306010-8	2c	6	2 -A07
	2c	136	2 -F17
1306024-9	2c	22	2 -A23
	2c	40	2 -B17
	2c	56	2 -C09
1306052-0	2c	6	2 -A07
	2c	136	2 -F17
1306056-1	3	12	3 -A13
(1306059)	3	42	3 -B19
1306059-5	3	24	3 -B01
1306078-5	2a	10	1 -D11
1306079-3	2a	10	1 -D11
1306080-1	2a	10	1 -D11
1306081-9	2a	10	1 -D11
1306082-7	2a	10	1 -D11
1306097-5	2b	8	1 -I09
1306102-3	2d	12	2 -J21
1306128-8	2a	54	1 -F07
1306138-7	2c	46	2 -B23
1306140-3	2c	168	2 -H01
	2c	170	2 -H03
	2c	174	2 -H07
	2c	176	2 -H09
	2c	178	2 -H11
	2c	180	2 -H13
1306141-1	2c	18	2 -A19
	2c	100	2 -E05
1306142-9	2c	18	2 -A19
	2c	20	2 -A21
	2c	104	2 -E09
1306143-7	2c	18	2 -A19
	2c	104	2 -E09
1306147-8	3	6	3 -A07
	3	12	3 -A13
1306148-6	2c	20	2 -A21
	2c	106	2 -E11
1306149-4	2a	54	1 -F07
1306152-8	2a	64	1 -F17
1306156-9	2a	64	1 -F17
1306157-7	2a	64	1 -F17
1306158-5	2a	64	1 -F17
1306160-1	2b	8	1 -I09
1306161-9	2b	8	1 -I09
(1306162)	9	6	8 -A07
	9	14	8 -A15
1306165-0	2a	56	1 -F09

Nummerregister — Numerical register

Grupp / Group: 10b — Sida / Page: 81

1984-12

Artikel nr Part No	Gr Gr	Sida Page	Koord. Grid
1306167-6	2a	38	1 -E15
1306169-2	3	34	3 -B11
	3	44	3 -B21
	10a	40	8 -J05
1306178-3	2c	206	2 -I15
1306184-1	2c	206	2 -I15
1306185-8	2c	206	2 -I15
1306186-6	2c	206	2 -I15
1306187-4	2c	206	2 -I15
1306188-2	2c	206	2 -I15
(1306190)	2c	206	2 -I15
1306191-6	2c	72	2 -D01
1306192-4	2c	206	2 -I15
1306193-2	2c	206	2 -I15
1306196-5	2c	114	2 -E19
1306206-2	2c	176	2 -H09
	2c	180	2 -H13
(1306207)	3	42	3 -B19
1306210-4	3	42	3 -B19
1306223-7	3	34	3 -B11
	3	44	3 -B21
1306228-6	2c	206	2 -I15
(1306235)	2a	26	1 -E03
1306238-5	2d	28	2 -K13
1306240-1	2d	26	2 -K11
1306242-7	2a	50	1 -F03
	2a	56	1 -F09
	2a	90	1 -G19
1306243-5	2d	8	2 -J17
	2d	10	2 -J19
	2d	14	2 -J23
1306244-3	2d	28	2 -K13
	2d	32	2 -K17
	2d	34	2 -K19
1306245-0	2d	8	2 -J17
	2d	10	2 -J19
	2d	14	2 -J23
	2d	28	2 -K13
	2d	32	2 -K17
	2d	34	2 -K19
1306246-8	2d	8	2 -J17
	2d	10	2 -J19
	2d	14	2 -J23
	2d	28	2 -K13
	2d	30	2 -K15
	2d	34	2 -K19
1306259-1	2b	22	1 -I23
1306264-1	2c	72	2 -D01
1306328-4	2c	38	2 -B15
1306329-2	2c	166	2 -G23
1306330-0	2c	166	2 -G23
1306333-4	2a	30	1 -E07
	2a	38	1 -E15
1306341-7	2a	12	1 -D13
1306342-5	2b	26	1 -J03
1306343-3	2b	26	1 -J03
1306357-3	2a	16	1 -D17
1306360-7	2c	100	2 -E05
	2c	104	2 -E09
1306361-5	2c	106	2 -E11
1306378-9	2c	8	2 -A09
(1306380)	3	42	3 -B19
1306388-8	2a	16	1 -D17
(1306391)	9	72	8 -D01
	9	74	8 -D03
	9	76	8 -D05
	9	78	8 -D07
	9	80	8 -D09

Artikel nr Part No	Gr Gr	Sida Page	Koord. Grid
1306396-1	2a	16	1 -D17
1306398-7	2c	114	2 -E19
1306400-1	2c	166	2 -G23
1306401-9	2c	166	2 -G23
1306411-8	2c	24	2 -B01
1306412-6	2c	40	2 -B17
1306441-5	2a	26	1 -E03
1306442-3	2c	198	2 -I07
1306443-1	2c	198	2 -I07
	2c	202	2 -I11
	2c	212	2 -I21
	2c	218	2 -J03
1306449-8	2a	54	1 -F07
1306454-8	2c	42	2 -B19
1306456-3	2c	166	2 -G23
1306457-1	2c	166	2 -G23
1306466-2	2c	48	2 -C01
1306467-0	2a	54	1 -F07
1306468-8	2a	54	1 -F07
1306471-2	2c	44	2 -B21
(1306482)	2c	72	2 -D01
1306499-3	2c	42	2 -B19
1306502-4	2a	50	1 -F03
	2a	56	1 -F09
1306503-2	3	8	3 -A09
	3	14	3 -A15
	3	30	3 -B07
1306508-1	3	12	3 -A13
1306530-5	2c	16	2 -A17
	2c	36	2 -B13
	2c	58	2 -C11
	2c	90	2 -D19
1306531-3	2c	16	2 -A17
	2c	36	2 -B13
	2c	58	2 -C11
(1306534)	2c	166	2 -G23
1306542-0	2c	20	2 -A21
	2c	106	2 -E11
1306544-6	2c	22	2 -A23
(1306579)	2a	64	1 -F17
(1306580)	2a	64	1 -F17
1306596-6	9	78	8 -D07
1306598-2	2c	114	2 -E19
1306599-0	2c	114	2 -E19
1306602-2	2c	114	2 -E19
1306606-3	3	30	3 -B07
1306607-1	3	30	3 -B07
1306608-9	3	30	3 -B07
1306609-7	2c	206	2 -I15
1306628-7	2c	8	2 -A09
	2c	148	2 -G05
1306630-3	2a	36	1 -E13
1306644-4	2c	42	2 -B19
1306647-7	2a	64	1 -F17
1306683-2	2c	42	2 -B19
1306688-1	2c	168	2 -H01
	2c	170	2 -H03
	2c	174	2 -H07
	2c	178	2 -H11
1306694-9	3	12	3 -A13
1306697-2	3	12	3 -A13
1306702-0	2c	150	2 -G07
	2c	154	2 -G11
	9	74	8 -D03
1306703-8	2c	28	2 -B05
	2c	38	2 -B15
	2c	40	2 -B17
	2c	46	2 -B23

Artikel nr Part No	Gr Gr	Sida Page	Koord. Grid
1306703-8	2c	80	2 -D09
	2c	122	2 -F03
	3	186	3 -H19
1306706-1	2c	48	2 -C01
	2c	80	2 -D09
1306707-9	2a	62	1 -F15
1306712-9	9	72	8 -D01
1306728-5	2c	48	2 -C01
1306729-3	2c	48	2 -C01
1306732-7	2a	46	1 -E23
	2a	52	1 -F05
1306739-2	2c	48	2 -C01
1306740-0	2c	48	2 -C01
1306750-9	2c	22	2 -A23
1306758-2	2d	8	2 -J17
1306759-0	2c	42	2 -B19
1306767-3	2a	46	1 -E23
1306768-1	2c	196	2 -I05
	2c	200	2 -I09
	2c	206	2 -I15
	2c	208	2 -I17
1306780-6	2a	50	1 -F03
1306782-2	2a	48	1 -F01
1306786-3	9	74	8 -D03
1306787-1	9	74	8 -D03
1306792-1	3	24	3 -B01
	3	34	3 -B11
1306797-0	9	120	8 -F01
1306798-8	9	120	8 -F01
1306810-1	9	72	8 -D01
1306821-8	3	12	3 -A13
1306829-1	8	130	5 -I01
1306831-7	2c	88	2 -D17
1306834-1	2c	198	2 -I07
1306836-6	2c	198	2 -I07
1306837-4	4	178	4 -H11
1306838-2	4	178	4 -H11
1306839-0	4	178	4 -H11
1306840-8	4	178	4 -H11
(1306844)	2c	188	2 -H21
	2c	196	2 -I05
	2c	200	2 -I09
	2c	202	2 -I11
	2c	210	2 -I19
	2c	216	2 -J01
	2c	220	2 -J05
1306846-5	2c	206	2 -I15
1306852-3	2c	206	2 -I15
1306853-1	2c	74	2 -D03
	2c	76	2 -D05
1306854-9	2c	74	2 -D03
	2c	76	2 -D05
1306855-6	2c	74	2 -D03
	2c	76	2 -D05
1306867-1	2c	206	2 -I15
1306872-1	3	24	3 -B01
	3	34	3 -B11
(1306877)	2c	164	2 -G21
1306878-8	2c	74	2 -D03
	2c	76	2 -D05
1306879-6	2c	74	2 -D03
1306884-6	2a	52	1 -F05
1306885-3	2b	14	1 -I15
	2b	16	1 -I17
1306887-9	2a	38	1 -E15
1306895-2	2c	6	2 -A07
	2c	136	2 -F17
1306905-9	2c	72	2 -D01

Artikel nr Part No	Gr Gr	Sida Page	Koord. Grid
1306908-3	2c	72	2 -D01
1306923-2	2c	196	2 -I05
	2c	198	2 -I07
	2c	206	2 -I15
1306931-5	2c	114	2 -E19
1306932-3	2c	90	2 -D19
1306933-1	2c	28	2 -B05
1306935-6	2c	28	2 -B05
	2c	32	2 -B09
1306937-2	2c	22	2 -A23
	2c	30	2 -B07
	2c	40	2 -B17
1306938-0	2c	32	2 -B09
1306939-8	2c	28	2 -B05
1306940-6	2c	30	2 -B07
1306947-1	2c	42	2 -B19
1306951-3	2c	36	2 -B13
1306953-9	2c	36	2 -B13
1306959-6	2d	10	2 -J19
1306965-3	2c	28	2 -B05
1306970-3	2c	28	2 -B05
1306983-6	2c	176	2 -H09
1306990-1	2c	88	2 -D17
1306998-4	2c	28	2 -B05
1307035-4	3	234	3 -J19
1307048-7	3	122	3 -F03
	3	124	3 -F05
1307049-5	3	234	3 -J19
1307064-4	3	162	3 -G19
	9	34	8 -B11
	9	42	8 -B19
	9	48	8 -C01
1307069-3	3	208	3 -I17
1307070-1	8	266	6 -C09
1307071-9	8	266	6 -C09
1307072-7	8	266	6 -C09
1307073-5	8	266	6 -C09
1307074-3	8	266	6 -C09
1307075-0	8	266	6 -C09
1307076-8	8	266	6 -C09
1307077-6	8	266	6 -C09
1307078-4	8	266	6 -C09
1307079-2	8	266	6 -C09
1307080-0	8	266	6 -C09
1307081-8	8	266	6 -C09
1307082-6	8	266	6 -C09
1307083-4	8	266	6 -C09
1307084-2	8	266	6 -C09
1307085-9	8	266	6 -C09
1307086-7	4	24	4 -B01
	4	30	4 -B07
1307095-8	8	252	6 -B19
	8	262	6 -C05
	9	160	8 -G17
1307096-6	8	262	6 -C05
1307097-4	8	262	6 -C05
1307098-2	8	262	6 -C05
1307099-0	8	262	6 -C05
1307106-3	8	264	6 -C07
1307135-2	8	266	6 -C09
1307136-0	8	266	6 -C09
1307137-8	8	266	6 -C09
1307138-6	8	266	6 -C09
1307140-2	8	266	6 -C09
1307141-0	8	266	6 -C09
1307142-8	8	266	6 -C09
1307143-6	8	266	6 -C09
1307150-1	3	146	3 -G03

Artikel nr Part No	Gr Gr	Sida Page	Koord. Grid
1307150-1	3	148	3 -G05
	3	154	3 -G11
	3	156	3 -G13
1307151-9	3	148	3 -G05
	3	156	3 -G13
1307152-7	3	148	3 -G05
	3	156	3 -G13
1307153-5	3	148	3 -G05
	3	156	3 -G13
1307154-3	3	146	3 -G03
	3	154	3 -G11
1307155-0	3	148	3 -G05
	3	156	3 -G13
1307156-8	3	148	3 -G05
	3	156	3 -G13
1307157-6	3	148	3 -G05
	3	156	3 -G13
1307159-2	3	118	3 -E23
	3	120	3 -F01
1307162-6	8	264	6 -C07
1307253-3	3	90	3 -D19
1307254-1	3	90	3 -D19
1307255-8	3	90	3 -D19
1307256-6	3	90	3 -D19
1307257-4	8	262	6 -C05
1307258-2	8	262	6 -C05
1307259-0	8	262	6 -C05
1307260-8	8	262	6 -C05
1307322-6	3	146	3 -G03
	3	154	3 -G11
(1307323)	3	146	3 -G03
	3	154	3 -G11
1307334-1	3	160	3 -G17
1307365-5	8	258	6 -C01
1307369-7	4	202	4 -I11
1307377-0	8	264	6 -C07
1307380-4	9	12	8 -A13
	9	22	8 -A23
1307391-1	9	24	8 -B01
1307409-1	3	154	3 -G11
1307438-0	3	82	3 -D11
1307439-8	3	82	3 -D11
1307440-6	3	82	3 -D11
1307441-4	3	82	3 -D11
1307451-3	3	82	3 -D11
1307452-1	3	82	3 -D11
1307453-9	3	90	3 -D19
1307454-7	3	90	3 -D19
1307461-2	3	90	3 -D19
1307487-7	2c	8	2 -A09
1307513-0	3	186	3 -H19
1307516-3	3	184	3 -H17
1307518-9	3	90	3 -D19
1307532-0	9	62	8 -C15
1307533-8	9	62	8 -C15
(1307534)	3	214	3 -I23
1307535-3	3	184	3 -H17
1307537-9	9	8	8 -A09
	9	14	8 -A15
1307538-7	9	8	8 -A09
	9	14	8 -A15
1307539-5	9	8	8 -A09
	9	14	8 -A15
1307540-3	9	8	8 -A09
	9	14	8 -A15
(1307554)	9	118	8 -E23
(1307555)	8	254	6 -B21
1307556-9	3	98	3 -E03

Artikel nr Part No	Gr Gr	Sida Page	Koord. Grid
1307557-7	3	98	3 -E03
1307558-5	3	98	3 -E03
1307559-3	3	98	3 -E03
(1307560)	3	194	3 -I03
1307561-9	3	194	3 -I03
1307563-5	3	200	3 -I09
1307564-3	3	200	3 -I09
(1307565)	3	194	3 -I03
	3	198	3 -I07
1307566-8	3	196	3 -I05
(1307567)	3	206	3 -I15
(1307568)	3	206	3 -I15
1307569-2	3	206	3 -I15
1307570-0	3	200	3 -I09
(1307571)	3	194	3 -I03
(1307573)	3	228	3 -J13
1307581-7	3	216	3 -J01
1307582-5	3	216	3 -J01
1307587-4	3	226	3 -J11
1307590-8	3	220	3 -J05
1307600-5	9	24	8 -B01
1307605-4	3	208	3 -I17
	3	210	3 -I19
	3	212	3 -I21
1307617-9	9	64	8 -C17
1307618-7	9	64	8 -C17
1307633-6	9	28	8 -B05
(1307634)	3	226	3 -J11
1307636-9	9	12	8 -A13
1307639-3	8	262	6 -C05
1307652-6	9	12	8 -A13
1307654-2	8	252	6 -B19
	8	260	6 -C03
(1307698)	3	152	3 -G09
(1307699)	3	152	3 -G09
1307733-4	3	164	3 -G21
(1307735)	3	90	3 -D19
1307759-9	8	262	6 -C05
1307760-7	8	262	6 -C05
1307761-5	8	262	6 -C05
1307762-3	8	262	6 -C05
1307767-2	3	96	3 -E01
1307768-0	3	98	3 -E03
1307769-8	3	96	3 -E01
1307770-6	3	96	3 -E01
1307771-4	3	98	3 -E03
1307772-2	3	98	3 -E03
1307774-8	3	178	3 -H11
1307780-5	8	260	6 -C03
1307781-3	8	260	6 -C03
1307782-1	8	260	6 -C03
1307783-9	8	260	6 -C03
1307788-8	8	260	6 -C03
1307789-6	8	260	6 -C03
1307790-4	8	260	6 -C03
1307791-2	8	260	6 -C03
1307793-8	3	164	3 -G21
1307794-6	9	28	8 -B05
1307801-9	9	32	8 -B09
	9	40	8 -B17
	9	46	8 -B23
1307802-7	9	32	8 -B09
1307803-5	9	32	8 -B09
	9	40	8 -B17
	9	48	8 -C01
1307833-2	9	160	8 -G17
1307839-9	3	216	3 -J01
1307840-7	3	220	3 -J05

Artikel nr Part No	Gr Gr	Sida Page	Koord. Grid
1307841-5	3	220	3 -J05
1307845-6	9	24	8 -B01
1307846-4	9	24	8 -B01
1307853-0	8	266	6 -C09
1307855-5	9	26	8 -B03
1307856-3	9	26	8 -B03
1307858-9	9	6	8 -A07
(1307859)	9	6	8 -A07
1307860-5	9	14	8 -A15
(1307861)	9	14	8 -A15
1307865-4	9	28	8 -B05
1307869-6	3	162	3 -G19
1307881-1	3	218	3 -J03
	9	34	8 -B11
	9	48	8 -C01
1307882-9	3	218	3 -J03
	9	48	8 -C01
1307883-7	3	218	3 -J03
	9	42	8 -B19
1307884-5	3	208	3 -I17
	3	210	3 -I19
	3	212	3 -I21
1307914-0	9	32	8 -B09
	9	40	8 -B17
	9	46	8 -B23
1307958-7	3	182	3 -H15
	3	186	3 -H19
1307976-9	9	12	8 -A13
1307977-7	9	12	8 -A13
1307991-8	3	160	3 -G17
1308024-7	4	202	4 -I11
1308027-0	9	24	8 -B01
1308030-4	3	52	3 -C05
	3	56	3 -C09
	3	58	3 -C11
	3	60	3 -C13
1308056-9	3	150	3 -G07
	3	158	3 -G15
1308060-1	3	158	3 -G15
1308065-0	9	160	8 -G17
1308066-8	9	22	8 -A23
1308121-1	3	160	3 -G17
1308124-5	9	68	8 -C21
(1308131)	9	68	8 -C21
1308132-8	9	68	8 -C21
	9	70	8 -C23
1308133-6	9	68	8 -C21
1308142-7	3	232	3 -J17
1308185-6	3	182	3 -H15
1308273-0	9	12	8 -A13
1308295-3	9	24	8 -B01
1308298-7	3	184	3 -H17
1308299-5	3	182	3 -H15
(1308300)	3	182	3 -H15
1308306-8	3	182	3 -H15
1308308-4	3	168	3 -H01
1308309-2	3	168	3 -H01
(1308325)	9	8	8 -A09
	9	14	8 -A15
1308436-3	3	234	3 -J19
(1308468)	9	8	8 -A09
	9	14	8 -A15
(1308469)	9	8	8 -A09
	9	14	8 -A15
(1308470)	9	8	8 -A09
	9	14	8 -A15
(1308471)	9	8	8 -A09
	9	14	8 -A15

Artikel nr Part No	Gr Gr	Sida Page	Koord. Grid
1308472-8	8	264	6 -C07
1308509-7	3	182	3 -H15
1308544-4	3	184	3 -H17
(1308548)	2d	22	2 -K07
1308554-3	3	178	3 -H11
1308555-0	3	178	3 -H11
1308556-8	3	178	3 -H11
1308557-6	3	178	3 -H11
1308558-4	3	180	3 -H13
1308561-8	3	160	3 -G17
1308634-3	3	180	3 -H13
1308635-0	2d	26	2 -K11
	2d	30	2 -K15
	2d	34	2 -K19
	2d	38	2 -K23
1308636-8	3	180	3 -H13
1308637-6	3	180	3 -H13
1308645-9	3	178	3 -H11
(1308651)	3	64	3 -C17
(1308652)	3	62	3 -C15
	3	68	3 -C21
(1308655)	3	68	3 -C21
1308687-1	3	186	3 -H19
1308688-9	9	118	8 -E23
1308719-2	3	60	3 -C13
	3	70	3 -C23
1308720-0	3	54	3 -C07
	3	70	3 -C23
1308722-6	9	32	8 -B09
	9	40	8 -B17
1308723-4	3	54	3 -C07
	3	72	3 -D01
1308724-2	4	174	4 -H07
1308725-9	3	220	3 -J05
1308766-3	3	60	3 -C13
	3	66	3 -C19
1308806-7	3	160	3 -G17
	3	162	3 -G19
	9	118	8 -E23
1308808-3	3	64	3 -C17
1308859-6	8	264	6 -C07
1308860-4	8	264	6 -C07
1308870-3	8	264	6 -C07
1308871-1	8	264	6 -C07
1308879-4	3	200	3 -I09
	3	202	3 -I11
(1308880)	3	208	3 -I17
1308881-0	3	196	3 -I05
1308885-1	3	200	3 -I09
	3	202	3 -I11
1308888-5	3	200	3 -I09
1308890-1	3	208	3 -I17
1308892-7	3	208	3 -I17
	3	210	3 -I19
1308899-2	4	174	4 -H07
1308917-2	9	8	8 -A09
	9	14	8 -A15
1308918-0	9	8	8 -A09
	9	14	8 -A15
1308919-8	9	8	8 -A09
	9	14	8 -A15
1308920-6	9	8	8 -A09
	9	14	8 -A15
1308921-4	9	8	8 -A09
	9	14	8 -A15
1308923-0	8	264	6 -C07
1308939-6	8	262	6 -C05
1308944-6	9	30	8 -B07

Nummerregister — Numerical register

Grupp / Group: 10b — Sida / Page: 83

1984-12

Artikel nr Part No	Gr Gr	Sida Page	Koord. Grid
1308944-6	9	40	8 -B17
	9	46	8 -B23
1309026-1	8	390	6 -H13
	8	394	6 -H17
	8	476	6 -L03
	8	482	7 -A01
1309027-9	8	390	6 -H13
	8	394	6 -H17
	8	476	6 -L03
	8	482	7 -A01
1309028-7	8	390	6 -H13
	8	394	6 -H17
	8	476	6 -L03
	8	482	7 -A01
1309030-3	8	390	6 -H13
	8	394	6 -H17
	8	476	6 -L03
	8	482	7 -A01
1309053-5	8	312	6 -E07
	8	428	6 -J03
1309193-9	8	302	6 -D21
	8	378	6 -H01
	8	488	7 -A07
1310091-2	9	146	8 -G03
	9	150	8 -G07
	9	152	8 -G09
1311992-0	8	316	6 -E11
	8	320	6 -E15
	8	382	6 -H05
	8	386	6 -H09
	8	466	6 -K17
	8	470	6 -K21
1311993-8	8	316	6 -E11
	8	320	6 -E15
	8	382	6 -H05
	8	386	6 -H09
	8	466	6 -K17
	8	470	6 -K21
1311994-6	8	316	6 -E11
	8	320	6 -E15
	8	382	6 -H05
	8	386	6 -H09
1311995-3	8	316	6 -E11
	8	320	6 -E15
	8	382	6 -H05
	8	386	6 -H09
1311996-1	8	316	6 -E11
	8	320	6 -E15
	8	382	6 -H05
	8	386	6 -H09
1311997-9	8	466	6 -K17
	8	470	6 -K21
1311998-7	8	466	6 -K17
	8	470	6 -K21
1312001-9	8	176	5 -J23
1312015-9	3	82	3 -D11
1312018-3	3	122	3 -F03
	3	124	3 -F05
1312021-7	3	122	3 -F03
	3	124	3 -F05
1312023-3	8	222	6 -A13
1312024-1	8	222	6 -A13
1312025-8	8	222	6 -A13
1312026-6	8	222	6 -A13
1312027-4	8	222	6 -A13
1312028-2	8	222	6 -A13
1312029-0	8	222	6 -A13
1312030-8	8	224	6 -A15

Artikel nr Part No	Gr Gr	Sida Page	Koord. Grid
1312040-7	3	84	3 -D13
(1312042)	3	122	3 -F03
	3	124	3 -F05
1312044-9	3	120	3 -F01
1312049-8	2c	78	2 -D07
	2c	80	2 -D09
1312050-6	3	80	3 -D09
1312054-8	3	82	3 -D11
1312055-5	3	82	3 -D11
1312056-3	3	82	3 -D11
1312057-1	3	82	3 -D11
1312058-9	3	82	3 -D11
1312059-7	3	82	3 -D11
1312060-5	3	82	3 -D11
1312061-3	3	82	3 -D11
1312062-1	3	82	3 -D11
1312065-4	8	234	6 -B01
1312066-2	8	234	6 -B01
1312083-7	8	206	5 -L05
	8	226	6 -A17
1312084-5	8	186	5 -K09
	8	188	5 -K11
	8	206	5 -L05
	8	226	6 -A17
1312092-8	8	186	5 -K09
	8	188	5 -K11
	8	204	5 -L03
	8	206	5 -L05
	8	208	5 -L07
	8	226	6 -A17
1312093-6	8	208	5 -L07
1312094-4	3	136	3 -F17
	8	242	6 -B09
1312102-5	3	90	3 -D19
1312107-4	8	232	6 -A23
1312116-5	8	140	5 -I11
	8	142	5 -I13
	8	144	5 -I15
	8	146	5 -I17
1312125-6	3	136	3 -F17
1312199-1	3	104	3 -E09
1312209-8	8	226	6 -A17
1312210-6	8	226	6 -A17
1312213-0	8	226	6 -A17
1312214-8	8	226	6 -A17
1312218-9	8	106	5 -H01
1312220-5	3	82	3 -D11
	3	90	3 -D19
1312221-3	8	204	5 -L03
1312222-1	8	204	5 -L03
1312223-9	8	204	5 -L03
1312224-7	8	204	5 -L03
1312241-1	3	136	3 -F17
1312249-4	2c	90	2 -D19
1312250-2	2c	90	2 -D19
1312254-4	8	184	5 -K07
	8	196	5 -K19
	8	202	5 -L01
	8	208	5 -L07
	8	218	6 -A09
	8	228	6 -A19
	8	232	6 -A23
1312257-7	2c	88	2 -D17
1312260-1	3	120	3 -F01
1312261-9	3	120	3 -F01
1312262-7	2c	92	2 -D21
1312266-8	3	82	3 -D11
1312267-6	3	82	3 -D11

Artikel nr Part No	Gr Gr	Sida Page	Koord. Grid
1312271-8	8	594	7 -E17
	8	596	7 -E19
1312272-6	8	154	5 -J01
1312273-4	8	154	5 -J01
(1312275)	8	164	5 -J11
1312281-7	8	126	5 -H21
1312282-5	8	126	5 -H21
1312283-3	8	164	5 -J11
1312286-6	2c	84	2 -D13
	2c	88	2 -D17
1312287-4	2c	84	2 -D13
	2c	88	2 -D17
1312288-2	2c	90	2 -D19
1312295-7	8	144	5 -I15
1312297-3	2c	90	2 -D19
1312317-9	8	164	5 -J11
1312320-3	2c	88	2 -D17
1312321-1	3	124	3 -F05
1312346-8	3	112	3 -E17
1312348-4	8	176	5 -J23
1312351-8	8	176	5 -J23
1312354-2	8	144	5 -I15
1312356-7	8	174	5 -J21
1312363-3	8	148	5 -I19
	8	156	5 -J03
1312364-1	8	148	5 -I19
	8	154	5 -J01
1312365-8	8	158	5 -J05
1312368-2	8	174	5 -J21
1312369-0	8	174	5 -J21
(1312372)	2c	90	2 -D19
1312373-2	8	164	5 -J11
1312374-0	8	164	5 -J11
1312382-3	2c	90	2 -D19
1312388-0	2c	96	2 -E01
1312390-6	2c	96	2 -E01
1312395-5	2c	96	2 -E01
1312396-3	2c	94	2 -D23
1312397-1	2c	96	2 -E01
1312403-7	8	202	5 -L01
1312415-1	3	112	3 -E17
	3	114	3 -E19
1312418-5	3	90	3 -D19
1312419-3	2c	96	2 -E01
1312608-1	8	138	5 -I09
1312609-9	8	138	5 -I09
1312682-6	3	92	3 -D21
	3	94	3 -D23
1312711-3	3	122	3 -F03
	3	124	3 -F05
1312774-1	3	90	3 -D19
1312822-8	3	108	3 -E13
	3	112	3 -E17
	3	114	3 -E19
1313064-6	8	236	6 -B03
1313084-4	9	134	8 -F15
1313085-1	9	138	8 -F19
1313102-4	9	146	8 -G03
	9	150	8 -G07
1313103-2	9	148	8 -G05
	9	150	8 -G07
1313104-0	9	148	8 -G05
	9	150	8 -G07
1313105-7	9	146	8 -G03
	9	150	8 -G07
1313110-7	9	138	8 -F19
1313119-8	8	280	6 -C23
1313120-6	8	280	6 -C23

Artikel nr Part No	Gr Gr	Sida Page	Koord. Grid
1313123-0	9	124	8 -F05
	9	136	8 -F17
1313124-8	8	284	6 -D03
(1313125)	8	284	6 -D03
1313128-9	8	284	6 -D03
1313148-7	8	610	7 -F09
1313165-1	8	578	7 -E01
1313175-0	8	568	7 -D15
1313177-6	8	568	7 -D15
1313178-4	8	568	7 -D15
1313179-2	8	568	7 -D15
1313186-7	8	268	6 -C11
1313323-6	8	610	7 -F09
1313326-9	8	268	6 -C11
1313327-7	8	268	6 -C11
1313328-5	9	140	8 -F21
1313350-9	8	302	6 -D21
	8	308	6 -E03
	8	312	6 -E07
	8	316	6 -E11
	8	320	6 -E15
	8	324	6 -E19
	8	328	6 -E23
	8	334	6 -F05
	8	336	6 -F07
	8	356	6 -G03
	8	362	6 -G09
	8	368	6 -G15
	8	374	6 -G21
	8	378	6 -H01
	8	384	6 -H07
	8	386	6 -H09
	8	388	6 -H11
	8	392	6 -H15
	8	396	6 -H19
	8	398	6 -H21
	8	400	6 -H23
	8	404	6 -I03
	8	414	6 -I13
	8	418	6 -I17
	8	422	6 -I21
	8	426	6 -J01
	8	428	6 -J03
	8	430	6 -J05
	8	444	6 -J19
	8	450	6 -K01
	8	456	6 -K07
	8	462	6 -K13
	8	466	6 -K17
	8	468	6 -K19
	8	470	6 -K21
	8	472	6 -K23
	8	478	6 -L05
	8	484	7 -A03
	8	488	7 -A07
	8	490	7 -A09
	8	492	7 -A11
	8	494	7 -A13
	8	496	7 -A15
	8	500	7 -A19
	8	504	7 -A23
	8	506	7 -B01
	8	510	7 -B05
	8	512	7 -B07
	8	516	7 -B11
	8	518	7 -B13
	8	520	7 -B15
	8	522	7 -B17

Artikel nr Part No	Gr Gr	Sida Page	Koord. Grid
1313383-0	8	132	5 -I03
	8	138	5 -I09
1313425-9	9	124	8 -F05
1313426-7	9	124	8 -F05
1313427-5	9	134	8 -F15
1313428-3	9	134	8 -F15
1313439-0	8	576	7 -D23
1313440-8	3	238	3 -J23
	8	576	7 -D23
1313458-0	8	590	7 -E13
1313546-2	9	130	8 -F11
	9	140	8 -F21
1313549-6	8	594	7 -E17
	8	596	7 -E19
1313555-3	8	598	7 -E21
1313639-5	8	526	7 -B21
	8	532	7 -C03
	8	538	7 -C09
1313640-3	8	526	7 -B21
	8	532	7 -C03
	8	538	7 -C09
1313641-1	8	526	7 -B21
	8	532	7 -C03
	8	538	7 -C09
1313642-9	8	526	7 -B21
	8	532	7 -C03
	8	538	7 -C09
1313643-7	8	526	7 -B21
	8	532	7 -C03
	8	538	7 -C09
1313645-2	8	268	6 -C11
1313699-9	8	544	7 -C15
	8	548	7 -C19
1313700-5	8	544	7 -C15
	8	548	7 -C19
1313701-3	8	548	7 -C19
1313702-1	8	548	7 -C19
1313704-7	8	544	7 -C15
	8	548	7 -C19
1313710-4	8	546	7 -C17
	8	552	7 -C23
1313711-2	8	552	7 -C23
1313712-0	8	552	7 -C23
(1313717)	8	136	5 -I07
	8	138	5 -I09
1313781-5	8	280	6 -C23
1313805-2	8	564	7 -D11
1313806-0	8	566	7 -D13
1313808-6	8	564	7 -D11
1313809-4	8	566	7 -D13
1313810-2	8	566	7 -D13
1313812-8	8	324	6 -E19
	8	398	6 -H21
	8	490	7 -A09
1313813-6	8	324	6 -E19
	8	398	6 -H21
	8	490	7 -A09
1313815-1	8	324	6 -E19
	8	398	6 -H21
	8	490	7 -A09
1313816-9	8	324	6 -E19
	8	398	6 -H21
	8	490	7 -A09
1313817-7	8	320	6 -E15
	8	378	6 -H01
	8	488	7 -A07
1313819-3	8	324	6 -E19
	8	398	6 -H21

Artikel nr Part No	Gr Gr	Sida Page	Koord. Grid
1313819-3	8	490	7 -A09
1313820-1	8	324	6 -E19
	8	398	6 -H21
	8	490	7 -A09
1313822-7	8	324	6 -E19
	8	398	6 -H21
	8	490	7 -A09
1313823-5	8	324	6 -E19
	8	398	6 -H21
	8	490	7 -A09
1313824-3	8	320	6 -E15
	8	378	6 -H01
	8	488	7 -A07
1313826-8	8	324	6 -E19
	8	398	6 -H21
1313827-6	8	324	6 -E19
	8	398	6 -H21
1313829-2	8	324	6 -E19
	8	398	6 -H21
1313830-0	8	324	6 -E19
	8	398	6 -H21
1313831-8	8	320	6 -E15
	8	378	6 -H01
1313833-4	8	324	6 -E19
	8	398	6 -H21
1313834-2	8	324	6 -E19
	8	398	6 -H21
1313836-7	8	324	6 -E19
	8	398	6 -H21
1313837-5	8	324	6 -E19
	8	398	6 -H21
1313838-3	8	320	6 -E15
	8	378	6 -H01
1313840-9	8	324	6 -E19
	8	398	6 -H21
1313841-7	8	324	6 -E19
	8	398	6 -H21
1313843-3	8	324	6 -E19
	8	398	6 -H21
1313844-1	8	324	6 -E19
	8	398	6 -H21
1313845-8	8	320	6 -E15
	8	378	6 -H01
1313847-4	8	490	7 -A09
1313848-2	8	490	7 -A09
1313850-8	8	490	7 -A09
1313851-6	8	490	7 -A09
1313852-4	8	488	7 -A07
1313854-0	8	490	7 -A09
1313855-7	8	490	7 -A09
1313857-3	8	490	7 -A09
1313858-1	8	490	7 -A09
1313859-9	8	488	7 -A07
1313868-0	8	562	7 -D09
1313869-8	8	564	7 -D11
1313871-4	8	562	7 -D09
1313872-2	8	562	7 -D09
1313873-0	8	564	7 -D11
1313874-8	8	324	6 -E19
	8	398	6 -H21
	8	490	7 -A09
1313875-5	8	324	6 -E19
	8	398	6 -H21
	8	490	7 -A09
1313877-1	8	324	6 -E19
	8	398	6 -H21
	8	490	7 -A09
1313878-9	8	324	6 -E19

Artikel nr Part No	Gr Gr	Sida Page	Koord. Grid
1313878-9	8	398	6 -H21
	8	490	7 -A09
1313879-7	8	320	6 -E15
	8	378	6 -H01
	8	488	7 -A07
1313936-5	8	328	6 -E23
	8	402	6 -I01
	8	494	7 -A13
1313937-3	8	328	6 -E23
	8	402	6 -I01
	8	494	7 -A13
1313938-1	8	328	6 -E23
	8	402	6 -I01
	8	494	7 -A13
1313939-9	8	328	6 -E23
	8	402	6 -I01
	8	494	7 -A13
1313941-5	8	328	6 -E23
	8	402	6 -I01
	8	494	7 -A13
1313942-3	8	328	6 -E23
	8	402	6 -I01
	8	494	7 -A13
1313943-1	8	328	6 -E23
	8	402	6 -I01
	8	494	7 -A13
1313944-9	8	328	6 -E23
	8	402	6 -I01
	8	494	7 -A13
1313946-4	8	328	6 -E23
	8	402	6 -I01
1313947-2	8	328	6 -E23
	8	402	6 -I01
1313948-0	8	328	6 -E23
	8	402	6 -I01
1313949-8	8	328	6 -E23
	8	402	6 -I01
1313951-4	8	328	6 -E23
	8	402	6 -I01
1313952-2	8	328	6 -E23
	8	402	6 -I01
1313953-0	8	328	6 -E23
	8	402	6 -I01
1313954-8	8	328	6 -E23
	8	402	6 -I01
1313956-3	8	328	6 -E23
	8	402	6 -I01
1313957-1	8	328	6 -E23
	8	402	6 -I01
1313958-9	8	328	6 -E23
	8	402	6 -I01
1313959-7	8	328	6 -E23
	8	402	6 -I01
1313961-3	8	494	7 -A13
1313962-1	8	494	7 -A13
1313963-9	8	494	7 -A13
1313964-7	8	494	7 -A13
1313966-2	8	494	7 -A13
1313967-0	8	494	7 -A13
1313968-8	8	494	7 -A13
1313969-6	8	494	7 -A13
1313980-3	8	562	7 -D09
1313981-1	8	564	7 -D11
1313982-9	8	564	7 -D11
1313983-7	8	562	7 -D09
1313990-2	8	566	7 -D13
1313991-0	8	566	7 -D13
1313992-8	8	566	7 -D13

Artikel nr Part No	Gr Gr	Sida Page	Koord. Grid
1313993-6	8	566	7 -D13
1313994-4	8	328	6 -E23
	8	402	6 -I01
	8	494	7 -A13
1313995-1	8	328	6 -E23
	8	402	6 -I01
	8	494	7 -A13
1313996-9	8	328	6 -E23
	8	402	6 -I01
	8	494	7 -A13
1313997-7	8	328	6 -E23
	8	402	6 -I01
	8	494	7 -A13
1315003-2	3	8	3 -A09
	3	14	3 -A15
	3	20	3 -A21
1315004-0	8	98	5 -G17
1315005-7	8	98	5 -G17
1315006-5	8	98	5 -G17
1315007-3	8	98	5 -G17
1315010-7	8	112	5 -H07
	8	118	5 -H13
1315011-5	8	40	5 -E07
1315016-4	8	94	5 -G13
1315017-2	8	94	5 -G13
1315018-0	8	102	5 -G21
1315019-8	8	102	5 -G21
1315024-8	8	110	5 -H05
	8	116	5 -H11
1315028-9	8	48	5 -E15
1315032-1	8	110	5 -H05
	8	116	5 -H11
1315033-9	8	112	5 -H07
	8	118	5 -H13
1315076-8	8	88	5 -G07
1315077-6	8	88	5 -G07
1315080-0	8	88	5 -G07
	8	100	5 -G19
1315081-8	8	100	5 -G19
1315082-6	8	100	5 -G19
1315085-9	8	88	5 -G07
1315086-7	8	88	5 -G07
1315098-2	8	84	5 -G03
1315099-0	8	84	5 -G03
1315131-1	8	48	5 -E15
1315133-7	8	44	5 -E11
1315136-0	8	54	5 -E21
	8	58	5 -F01
	8	70	5 -F13
1315137-8	8	54	5 -E21
	8	58	5 -F01
	8	70	5 -F13
1315138-6	8	62	5 -F05
	8	72	5 -F15
	8	74	5 -F17
1315139-4	8	62	5 -F05
	8	72	5 -F15
	8	74	5 -F17
1315140-2	8	92	5 -G11
1315150-1	3	152	3 -G09
	8	90	5 -G09
	10a	80	8 -K21
1315151-9	3	152	3 -G09
	8	92	5 -G11
	8	112	5 -H07
	8	118	5 -H13
	10a	82	8 -K23
1315152-7	3	152	3 -G09

Nummerregister — Numerical register

Grupp Group: 10b — Sida Page: 85

1984-12

Artikel nr Part No	Gr Gr	Sida Page	Koord. Grid
1315152-7	10a	80	8 -K21
1315161-8	8	92	5 -G11
	10a	82	8 -K23
1315177-4	8	98	5 -G17
	8	104	5 -G23
	8	118	5 -H13
1315180-8	8	48	5 -E15
1315181-6	8	48	5 -E15
1315196-4	8	40	5 -E07
1315197-2	8	40	5 -E07
1315198-0	8	40	5 -E07
1315203-8	10a	86	8 -L03
1315204-6	10a	86	8 -L03
1315205-3	10a	86	8 -L03
1315206-1	10a	86	8 -L03
1315207-9	10a	88	8 -L05
1315208-7	10a	88	8 -L05
1315211-1	10a	82	8 -K23
1315212-9	10a	82	8 -K23
1315213-7	10a	84	8 -L01
1315214-5	10a	86	8 -L03
1315215-2	10a	80	8 -K21
1315284-8	8	36	5 -E03
1315287-1	8	44	5 -E11
1315288-9	8	40	5 -E07
1315289-7	8	40	5 -E07
1315300-2	8	36	5 -E03
1315370-5	8	36	5 -E03
1315371-3	8	36	5 -E03
1315372-1	8	36	5 -E03
1315373-9	8	36	5 -E03
1315374-7	8	36	5 -E03
1315375-4	8	36	5 -E03
1315378-8	8	36	5 -E03
1315379-6	8	36	5 -E03
1315397-8	8	110	5 -H05
	8	116	5 -H11
1315398-6	8	110	5 -H05
	8	116	5 -H11
1315408-3	8	92	5 -G11
1315409-1	8	92	5 -G11
1315455-4	8	118	5 -H13
1315597-3	8	110	5 -H05
	8	116	5 -H11
1315598-1	8	110	5 -H05
	8	116	5 -H11
1316220-1	8	102	5 -G21
1316478-5	9	154	8 -G11
1316583-2	8	56	5 -E23
	8	60	5 -F03
	8	64	5 -F07
	8	68	5 -F11
1316900-8	9	154	8 -G11
1317000-6	2a	64	1 -F17
1317001-4	2a	64	1 -F17
1317007-1	2c	28	2 -B05
	2c	32	2 -B09
	2c	48	2 -C01
	2c	52	2 -C05
1317011-3	2c	28	2 -B05
	2c	32	2 -B09
	2c	48	2 -C01
	2c	52	2 -C05
	2c	56	2 -C09
1317027-9	2c	74	2 -D03
	2c	76	2 -D05
1317028-7	2c	74	2 -D03
	2c	76	2 -D05

Artikel nr Part No	Gr Gr	Sida Page	Koord. Grid
(1317029)	2c	32	2 -B09
1317032-9	2c	174	2 -H07
1317059-2	2c	28	2 -B05
1317061-8	2c	28	2 -B05
(1317067)	2c	70	2 -C23
1317070-9	2c	28	2 -B05
1317074-1	2c	28	2 -B05
	2c	32	2 -B09
1317075-8	2c	40	2 -B17
1317076-6	2c	40	2 -B17
1317277-0	2c	74	2 -D03
	2c	76	2 -D05
(1317278)	2c	74	2 -D03
1317280-4	2c	74	2 -D03
	2c	76	2 -D05
1317282-0	2c	74	2 -D03
	2c	76	2 -D05
1317283-8	2c	74	2 -D03
	2c	76	2 -D05
1317284-6	2c	74	2 -D03
	2c	76	2 -D05
(1317285)	2c	74	2 -D03
	2c	76	2 -D05
1317286-1	2c	74	2 -D03
	2c	76	2 -D05
1317288-7	2c	74	2 -D03
(1317289)	2c	74	2 -D03
	2c	76	2 -D05
1317295-2	3	12	3 -A13
1317296-0	3	16	3 -A17
1317302-6	2c	28	2 -B05
1317317-4	2a	34	1 -E11
1317319-0	2b	20	1 -I21
1317330-7	2b	8	1 -I09
1317345-5	2a	16	1 -D17
1317348-9	2c	48	2 -C01
1317350-5	2c	28	2 -B05
	2c	48	2 -C01
1317352-1	2c	48	2 -C01
1317354-7	2c	48	2 -C01
1317359-6	2a	28	1 -E05
1317376-0	2a	46	1 -E23
1317434-7	2c	182	2 -H15
	2c	188	2 -H21
	2c	192	2 -I01
	2c	194	2 -I03
	2c	196	2 -I05
	2c	200	2 -I09
	2c	202	2 -I11
	2c	210	2 -I19
	2c	212	2 -I21
	2c	216	2 -J01
	2c	218	2 -J03
	2c	220	2 -J05
	2c	222	2 -J07
1317440-4	2c	166	2 -G23
1317452-9	3	14	3 -A15
(1317459)	2c	16	2 -A17
1317465-1	2b	22	1 -I23
	2b	24	1 -J01
1317466-9	2b	4	1 -I05
1317482-6	2c	28	2 -B05
1317495-8	2a	10	1 -D11
1317496-6	2a	32	1 -E09
1317498-2	2c	206	2 -I15
1317499-0	2c	22	2 -A23
	2c	38	2 -B15
1317522-9	2a	52	1 -F05

Artikel nr Part No	Gr Gr	Sida Page	Koord. Grid
1317544-3	2d	28	2 -K13
1317546-8	2c	108	2 -E13
(1317548)	2c	108	2 -E13
1317551-8	2c	108	2 -E13
(1317552)	2c	108	2 -E13
1317586-4	2c	28	2 -B05
1317587-2	2a	54	1 -F07
1317593-0	2a	14	1 -D15
1317597-1	2a	16	1 -D17
1317612-8	2a	34	1 -E11
1317613-6	2a	34	1 -E11
(1317614)	2a	34	1 -E11
(1317615)	2a	34	1 -E11
1317617-7	2a	34	1 -E11
1317618-5	2a	10	1 -D11
1317619-3	2a	10	1 -D11
1317620-1	2a	10	1 -D11
1317622-7	2a	10	1 -D11
1317623-5	2a	10	1 -D11
1317624-3	2a	10	1 -D11
1317625-0	2a	16	1 -D17
1317665-6	2c	8	2 -A09
	2c	152	2 -G09
1317666-4	2c	6	2 -A07
	2c	140	2 -F21
1317667-2	2c	114	2 -E19
1317669-8	2c	6	2 -A07
	2c	140	2 -F21
1317671-4	2c	96	2 -E01
1317684-7	2a	56	1 -F09
1317685-4	2c	22	2 -A23
1317695-3	2a	64	1 -F17
1317715-9	2c	106	2 -E11
	2c	110	2 -E15
(1317725)	2a	52	1 -F05
1317739-9	2c	176	2 -H09
1317740-7	2c	176	2 -H09
1317742-3	2a	48	1 -F01
	2a	52	1 -F05
	2a	54	1 -F07
(1317745)	2a	38	1 -E15
1317751-4	2c	28	2 -B05
	2c	32	2 -B09
(1317776)	2c	42	2 -B19
1317799-3	2c	28	2 -B05
1317800-9	2c	28	2 -B05
1317825-6	2c	8	2 -A09
	2c	152	2 -G09
1317826-4	2c	8	2 -A09
	2c	152	2 -G09
1317827-2	2c	28	2 -B05
	2c	32	2 -B09
1317851-2	3	38	3 -B15
1317852-0	3	38	3 -B15
1317853-8	3	34	3 -B11
	3	44	3 -B21
1317867-8	2c	106	2 -E11
1317873-6	3	12	3 -A13
1317874-4	3	12	3 -A13
1317899-1	2c	114	2 -E19
1317900-7	2c	38	2 -B15
	2c	108	2 -E13
1317901-5	2c	38	2 -B15
	2c	108	2 -E13
1317905-6	2c	42	2 -B19
1317906-4	2c	42	2 -B19
1317907-2	2c	36	2 -B13
1317947-8	2a	16	1 -D17

Artikel nr Part No	Gr Gr	Sida Page	Koord. Grid
1317957-7	2c	32	2 -B09
	2c	48	2 -C01
1317959-3	2c	32	2 -B09
	2c	48	2 -C01
1317975-9	2c	108	2 -E13
1317976-7	2c	108	2 -E13
1318312-4	8	284	6 -D03
	8	286	6 -D05
	8	596	7 -E19
1320162-9	8	596	7 -E19
	9	10	8 -A11
1320163-7	8	594	7 -E17
	8	596	7 -E19
1320164-5	8	596	7 -E19
1321080-2	8	244	6 -B11
	8	250	6 -B17
1321081-0	8	244	6 -B11
	8	250	6 -B17
1321723-7	2c	90	2 -D19
1321746-8	8	174	5 -J21
1321918-3	2c	94	2 -D23
	2c	96	2 -E01
1321919-1	3	84	3 -D13
1322239-3	8	308	6 -E03
	8	316	6 -E11
	8	324	6 -E19
	8	328	6 -E23
1322240-1	8	308	6 -E03
	8	316	6 -E11
	8	324	6 -E19
	8	328	6 -E23
1322241-9	8	302	6 -D21
	8	308	6 -E03
	8	316	6 -E11
	8	320	6 -E15
	8	324	6 -E19
1322242-7	8	302	6 -D21
	8	308	6 -E03
	8	316	6 -E11
	8	320	6 -E15
	8	324	6 -E19
1322243-5	8	308	6 -E03
	8	316	6 -E11
	8	324	6 -E19
	8	328	6 -E23
1322244-3	8	308	6 -E03
	8	316	6 -E11
	8	324	6 -E19
	8	328	6 -E23
1322245-0	8	308	6 -E03
	8	316	6 -E11
	8	324	6 -E19
	8	328	6 -E23
1322246-8	8	308	6 -E03
	8	316	6 -E11
	8	324	6 -E19
	8	328	6 -E23
1322247-6	8	328	6 -E23
1322248-4	8	328	6 -E23
1322249-2	8	356	6 -G03
	8	362	6 -G09
	8	382	6 -H05
	8	390	6 -H13
	8	398	6 -H21
	8	402	6 -I01
	8	442	6 -J17
	8	448	6 -J23
	8	466	6 -K17

Artikel nr Part No	Gr Gr	Sida Page	Koord. Grid
1322249-2	8	476	6 -L03
	8	490	7 -A09
	8	494	7 -A13
1322250-0	8	356	6 -G03
	8	362	6 -G09
	8	382	6 -H05
	8	390	6 -H13
	8	398	6 -H21
	8	402	6 -I01
	8	442	6 -J17
	8	450	6 -K01
	8	466	6 -K17
	8	476	6 -L03
	8	490	7 -A09
	8	494	7 -A13
1322251-8	8	356	6 -G03
	8	362	6 -G09
	8	378	6 -H01
	8	382	6 -H05
	8	398	6 -H21
	8	442	6 -J17
	8	448	6 -J23
	8	466	6 -K17
	8	488	7 -A07
	8	490	7 -A09
1322252-6	8	356	6 -G03
	8	362	6 -G09
	8	378	6 -H01
	8	382	6 -H05
	8	398	6 -H21
	8	442	6 -J17
	8	448	6 -J23
	8	466	6 -K17
	8	488	7 -A07
	8	490	7 -A09
1322253-4	8	356	6 -G03
	8	368	6 -G15
	8	382	6 -H05
	8	390	6 -H13
	8	398	6 -H21
	8	402	6 -I01
	8	442	6 -J17
	8	454	6 -K05
	8	466	6 -K17
	8	476	6 -L03
	8	490	7 -A09
	8	494	7 -A13
1322254-2	8	356	6 -G03
	8	368	6 -G15
	8	382	6 -H05
	8	390	6 -H13
	8	402	6 -I01
	8	442	6 -J17
	8	454	6 -K05
	8	466	6 -K17
	8	476	6 -L03
	8	490	7 -A09
	8	494	7 -A13
1322255-9	8	356	6 -G03
	8	362	6 -G09
	8	382	6 -H05
	8	390	6 -H13
	8	398	6 -H21
	8	402	6 -I01
	8	442	6 -J17
	8	448	6 -J23
	8	466	6 -K17
	8	476	6 -L03

Artikel nr Part No	Gr Gr	Sida Page	Koord. Grid
1322255-9	8	490	7 -A09
	8	494	7 -A13
1322256-7	8	356	6 -G03
	8	362	6 -G09
	8	382	6 -H05
	8	390	6 -H13
	8	398	6 -H21
	8	402	6 -I01
	8	442	6 -J17
	8	450	6 -K01
	8	466	6 -K17
	8	476	6 -L03
	8	490	7 -A09
	8	494	7 -A13
1322257-5	8	362	6 -G09
	8	390	6 -H13
	8	402	6 -I01
	8	448	6 -J23
	8	476	6 -L03
	8	494	7 -A13
1322258-3	8	362	6 -G09
	8	390	6 -H13
	8	402	6 -I01
	8	448	6 -J23
	8	476	6 -L03
	8	494	7 -A13
1322259-1	8	368	6 -G15
	8	374	6 -G21
	8	386	6 -H09
	8	394	6 -H17
	8	412	6 -I11
	8	422	6 -I21
	8	454	6 -K05
	8	460	6 -K11
	8	470	6 -K21
	8	482	7 -A01
	8	504	7 -A23
	8	516	7 -B11
1322260-9	8	368	6 -G15
	8	374	6 -G21
	8	386	6 -H09
	8	394	6 -H17
	8	414	6 -I13
	8	422	6 -I21
	8	454	6 -K05
	8	460	6 -K11
	8	470	6 -K21
	8	482	7 -A01
	8	504	7 -A23
	8	516	7 -B11
1322261-7	8	368	6 -G15
	8	386	6 -H09
	8	406	6 -I05
	8	412	6 -I11
	8	454	6 -K05
	8	470	6 -K21
	8	498	7 -A17
	8	504	7 -A23
1322262-5	8	368	6 -G15
	8	386	6 -H09
	8	406	6 -I05
	8	412	6 -I11
	8	454	6 -K05
	8	470	6 -K21
	8	498	7 -A17
	8	504	7 -A23
1322263-3	8	374	6 -G21
	8	386	6 -H09

Artikel nr Part No	Gr Gr	Sida Page	Koord. Grid
1322263-3	8	394	6 -H17
	8	416	6 -I15
	8	460	6 -K11
	8	470	6 -K21
	8	482	7 -A01
	8	510	7 -B05
1322264-1	8	374	6 -G21
	8	386	6 -H09
	8	394	6 -H17
	8	418	6 -I17
	8	460	6 -K11
	8	470	6 -K21
	8	482	7 -A01
	8	510	7 -B05
1322265-8	8	368	6 -G15
	8	374	6 -G21
	8	386	6 -H09
	8	394	6 -H17
	8	412	6 -I11
	8	454	6 -K05
	8	460	6 -K11
	8	470	6 -K21
	8	482	7 -A01
	8	504	7 -A23
1322266-6	8	368	6 -G15
	8	374	6 -G21
	8	386	6 -H09
	8	394	6 -H17
	8	414	6 -I13
	8	456	6 -K07
	8	462	6 -K13
	8	470	6 -K21
	8	482	7 -A01
	8	504	7 -A23
1322267-4	8	378	6 -H01
	8	394	6 -H17
	8	416	6 -I15
	8	482	7 -A01
	8	510	7 -B05
1322268-2	8	378	6 -H01
	8	394	6 -H17
	8	418	6 -I17
	8	482	7 -A01
	8	510	7 -B05
1322269-0	8	428	6 -J03
1322270-8	8	428	6 -J03
1322271-6	8	424	6 -I23
	8	428	6 -J03
	8	518	7 -B13
	8	522	7 -B17
1322272-4	8	426	6 -J01
	8	428	6 -J03
	8	518	7 -B13
	8	522	7 -B17
1322273-2	8	418	6 -I17
	8	510	7 -B05
1322274-0	8	418	6 -I17
	8	510	7 -B05
1322275-7	8	424	6 -I23
	8	518	7 -B13
1322276-5	8	426	6 -J01
	8	518	7 -B13
1322277-3	8	424	6 -I23
	8	518	7 -B13
1322278-1	8	424	6 -I23
	8	518	7 -B13
(1322279)	8	418	6 -I17
	8	428	6 -J03

Artikel nr Part No	Gr Gr	Sida Page	Koord. Grid
1322279-9	8	510	7 -B05
	8	522	7 -B17
(1322280)	8	418	6 -I17
	8	428	6 -J03
1322280-7	8	510	7 -B05
	8	522	7 -B17
1322281-5	8	320	6 -E15
	8	332	6 -F03
1322282-3	8	320	6 -E15
	8	332	6 -F03
1322285-6	8	320	6 -E15
	8	332	6 -F03
1322286-4	8	320	6 -E15
	8	332	6 -F03
1322287-2	8	320	6 -E15
	8	332	6 -F03
1322288-0	8	320	6 -E15
	8	332	6 -F03
(1322291)	8	312	6 -E07
(1322292)	8	312	6 -E07
1322293-0	8	336	6 -F07
1322295-5	8	336	6 -F07
1322465-4	8	302	6 -D21
	8	378	6 -H01
	8	488	7 -A07
1322466-2	8	302	6 -D21
	8	378	6 -H01
	8	488	7 -A07
1322467-0	8	302	6 -D21
	8	378	6 -H01
1322468-8	8	302	6 -D21
	8	378	6 -H01
1322469-6	8	302	6 -D21
	8	378	6 -H01
1322470-4	8	488	7 -A07
1322471-2	8	488	7 -A07
1322472-0	8	564	7 -D11
1322474-6	8	566	7 -D13
1322711-1	8	388	6 -H11
	8	414	6 -I13
	8	418	6 -I17
	8	472	6 -K23
	8	506	7 -B01
	8	512	7 -B07
1322712-9	8	388	6 -H11
	8	414	6 -I13
	8	418	6 -I17
	8	472	6 -K23
	8	506	7 -B01
	8	512	7 -B07
1322713-7	8	418	6 -I17
	8	512	7 -B07
1322714-5	8	418	6 -I17
	8	512	7 -B07
1322715-2	8	388	6 -H11
	8	418	6 -I17
	8	462	6 -K13
	8	472	6 -K23
	8	512	7 -B07
1322716-0	8	388	6 -H11
	8	418	6 -I17
	8	462	6 -K13
	8	472	6 -K23
	8	512	7 -B07
1322717-8	8	388	6 -H11
	8	422	6 -I21
	8	462	6 -K13
	8	472	6 -K23

Artikel nr Part No	Gr Gr	Sida Page	Koord. Grid
1322717-8	8	516	7 -B11
1322718-6	8	388	6 -H11
	8	422	6 -I21
	8	462	6 -K13
	8	472	6 -K23
	8	516	7 -B11
1322719-4	8	388	6 -H11
	8	414	6 -I13
	8	462	6 -K13
	8	472	6 -K23
	8	506	7 -B01
1322720-2	8	388	6 -H11
	8	414	6 -I13
	8	462	6 -K13
	8	472	6 -K23
	8	506	7 -B01
1322721-0	8	430	6 -J05
1322722-8	8	430	6 -J05
1323015-6	3	16	3 -A17
1323065-1	9	160	8 -G17
1323067-7	3	66	3 -C19
	3	70	3 -C23
1323069-3	3	62	3 -C15
	3	66	3 -C19
	3	68	3 -C21
	3	70	3 -C23
	3	72	3 -D01
1323070-1	3	66	3 -C19
	3	70	3 -C23
1323071-9	3	66	3 -C19
	3	70	3 -C23
1323126-1	3	190	3 -H23
1323230-1	3	60	3 -C13
	3	66	3 -C19
1323247-5	3	122	3 -F03
1323258-2	3	122	3 -F03
	3	124	3 -F05
	3	208	3 -I17
	3	210	3 -I19
	3	212	3 -I21
(1323302)	9	20	8 -A21
1323312-7	3	232	3 -J17
1323317-6	3	244	3 -K05
1323328-3	3	62	3 -C15
	3	66	3 -C19
	3	68	3 -C21
	3	70	3 -C23
	3	72	3 -D01
1323329-1	3	62	3 -C15
	3	66	3 -C19
	3	70	3 -C23
1323330-9	3	68	3 -C21
	3	72	3 -D01
1323351-5	3	56	3 -C09
	3	72	3 -D01
1323352-3	3	56	3 -C09
1323353-1	3	54	3 -C07
	3	56	3 -C09
	3	72	3 -D01
1323355-6	3	180	3 -H13
1323385-3	9	24	8 -B01
1323413-3	9	160	8 -G17
1323419-0	8	318	6 -E13
	8	326	6 -E21
	8	330	6 -F01
	8	334	6 -F05
	8	362	6 -G09
	8	374	6 -G21

Artikel nr Part No	Gr Gr	Sida Page	Koord. Grid
1323419-0	8	384	6 -H07
	8	388	6 -H11
	8	392	6 -H15
	8	396	6 -H19
	8	400	6 -H23
	8	404	6 -I03
	8	422	6 -I21
	8	430	6 -J05
	8	450	6 -K01
	8	462	6 -K13
	8	466	6 -K17
	8	470	6 -K21
	8	478	6 -L05
	8	484	7 -A03
	8	490	7 -A09
	8	494	7 -A13
	8	516	7 -B11
	8	522	7 -B17
1323420-8	8	302	6 -D21
	8	312	6 -E07
	8	318	6 -E13
	8	322	6 -E17
	8	326	6 -E21
	8	336	6 -F07
	8	362	6 -G09
	8	378	6 -H01
	8	384	6 -H07
	8	388	6 -H11
	8	400	6 -H23
	8	414	6 -I13
	8	418	6 -I17
	8	430	6 -J05
	8	450	6 -K01
	8	466	6 -K17
	8	470	6 -K21
	8	488	7 -A07
	8	490	7 -A09
	8	506	7 -B01
	8	512	7 -B07
1323421-6	8	318	6 -E13
	8	326	6 -E21
	8	330	6 -F01
	8	334	6 -F05
	8	368	6 -G15
	8	374	6 -G21
	8	384	6 -H07
	8	388	6 -H11
	8	392	6 -H15
	8	396	6 -H19
	8	400	6 -H23
	8	404	6 -I03
	8	418	6 -I17
	8	426	6 -J01
	8	456	6 -K07
	8	462	6 -K13
	8	468	6 -K19
	8	472	6 -K23
	8	478	6 -L05
	8	484	7 -A03
	8	492	7 -A11
	8	494	7 -A13
	8	512	7 -B07
	8	520	7 -B15
1323422-4	8	318	6 -E13
	8	326	6 -E21
	8	330	6 -F01
	8	334	6 -F05
	8	362	6 -G09

Artikel nr Part No	Gr Gr	Sida Page	Koord. Grid
1323422-4	8	374	6 -G21
	8	384	6 -H07
	8	388	6 -H11
	8	392	6 -H15
	8	396	6 -H19
	8	400	6 -H23
	8	404	6 -I03
	8	414	6 -I13
	8	426	6 -J01
	8	450	6 -K01
	8	462	6 -K13
	8	466	6 -K17
	8	470	6 -K21
	8	478	6 -L05
	8	484	7 -A03
	8	490	7 -A09
	8	494	7 -A13
	8	506	7 -B01
	8	520	7 -B15
1323423-2	8	330	6 -F01
	8	392	6 -H15
	8	396	6 -H19
	8	404	6 -I03
	8	418	6 -I17
	8	428	6 -J03
	8	478	6 -L05
	8	484	7 -A03
	8	496	7 -A15
	8	512	7 -B07
	8	522	7 -B17
1323460-4	9	30	8 -B07
	9	40	8 -B17
	9	46	8 -B23
	9	52	8 -C05
1323465-3	3	72	3 -D01
1323482-8	3	70	3 -C23
1323483-6	3	70	3 -C23
1323487-7	3	54	3 -C07
	3	70	3 -C23
1323488-5	3	60	3 -C13
	3	70	3 -C23
1323490-1	3	54	3 -C07
	3	72	3 -D01
1323506-4	3	186	3 -H19
(1323598)	3	194	3 -I03
	3	198	3 -I07
1323670-8	9	32	8 -B09
1323708-6	9	22	8 -A23
1323797-9	3	184	3 -H17
1323812-6	3	204	3 -I13
1323819-1	3	204	3 -I13
1323822-5	3	14	3 -A15
1323823-3	3	218	3 -J03
1323824-1	3	218	3 -J03
1323826-6	3	220	3 -J05
1323849-8	9	28	8 -B05
1323850-6	9	6	8 -A07
1323851-4	9	14	8 -A15
1323883-7	3	178	3 -H11
1323919-9	3	148	3 -G05
	3	156	3 -G13
	3	244	3 -K05
1323932-2	9	28	8 -B05
1323933-0	9	24	8 -B01
1323991-8	3	214	3 -I23
(1323993)	3	208	3 -I17
(1323994)	3	208	3 -I17
1323995-9	3	208	3 -I17

Artikel nr Part No	Gr Gr	Sida Page	Koord. Grid
1323995-9	3	210	3 -I19
(1323996)	3	208	3 -I17
1324011-4	3	250	3 -K11
1324061-9	3	160	3 -G17
1324068-4	4	202	4 -I11
1324069-2	3	220	3 -J05
1324070-0	3	132	3 -F13
	3	160	3 -G17
	3	162	3 -G19
	3	164	3 -G21
1324085-8	9	12	8 -A13
	9	22	8 -A23
1324131-0	9	32	8 -B09
	9	62	8 -C15
1324142-7	3	56	3 -C09
	3	72	3 -D01
1324143-5	3	182	3 -H15
	3	186	3 -H19
1324144-3	3	182	3 -H15
	3	184	3 -H17
1324145-0	3	184	3 -H17
	3	186	3 -H19
1324263-1	3	146	3 -G03
	3	148	3 -G05
	3	154	3 -G11
	3	156	3 -G13
1324492-6	3	160	3 -G17
	3	162	3 -G19
	9	34	8 -B11
	9	48	8 -C01
	9	58	8 -C11
	9	112	8 -E17
1324496-7	4	24	4 -B01
1324497-5	3	200	3 -I09
1324584-0	3	194	3 -I03
	3	198	3 -I07
	3	208	3 -I17
1324585-7	3	194	3 -I03
	3	198	3 -I07
1324586-5	3	204	3 -I13
1324587-3	3	194	3 -I03
	3	198	3 -I07
1324588-1	3	198	3 -I07
1324589-9	3	206	3 -I15
1324590-7	3	206	3 -I15
1324591-5	3	206	3 -I15
1324592-3	3	204	3 -I13
1324593-1	3	194	3 -I03
	3	198	3 -I07
1324594-9	3	194	3 -I03
	3	198	3 -I07
1324595-6	3	204	3 -I13
1324617-8	3	70	3 -C23
	3	72	3 -D01
1324618-6	3	70	3 -C23
	3	72	3 -D01
1324619-4	3	70	3 -C23
	3	72	3 -D01
1324620-2	3	70	3 -C23
1324624-4	3	184	3 -H17
1324625-1	3	184	3 -H17
1324639-2	3	226	3 -J11
1324675-6	3	164	3 -G21
1324679-8	3	154	3 -G11
1324683-0	3	162	3 -G19
1324750-7	3	166	3 -G23
1324751-5	3	182	3 -H15
1324782-0	8	258	6 -C01

Artikel nr Part No	Gr Gr	Sida Page	Koord. Grid
1324782-0	8	260	6 -C03
1324797-8	3	180	3 -H13
1324798-6	3	180	3 -H13
1324872-9	3	214	3 -I23
1324877-8	3	164	3 -G21
1324896-8	3	220	3 -J05
1324909-9	3	12	3 -A13
	3	42	3 -B19
	3	46	3 -B23
	3	242	3 -K03
(1324916)	3	228	3 -J13
1324917-2	3	228	3 -J13
1324930-5	3	178	3 -H11
1324931-3	3	178	3 -H11
1324950-3	8	594	7 -E17
	8	596	7 -E19
1324958-6	3	72	3 -D01
1324959-4	3	72	3 -D01
1324960-2	3	72	3 -D01
1324961-0	3	72	3 -D01
1324962-8	3	72	3 -D01
1324963-6	3	72	3 -D01
(1324964)	3	72	3 -D01
1324965-1	3	72	3 -D01
1325002-2	2c	92	2 -D21
1325676-3	3	122	3 -F03
	3	124	3 -F05
1325678-9	3	122	3 -F03
	3	124	3 -F05
1325683-9	2c	84	2 -D13
(1325689)	2c	116	2 -E21
1326015-3	2a	52	1 -F05
1326016-1	2a	52	1 -F05
1326022-9	2c	108	2 -E13
1326023-7	2c	108	2 -E13
1326041-9	2c	42	2 -B19
1326042-7	2c	44	2 -B21
1326046-8	2c	42	2 -B19
1326047-6	2c	42	2 -B19
1326048-4	2c	42	2 -B19
1326049-2	2c	38	2 -B15
(1326050)	2c	38	2 -B15
1326051-8	2c	36	2 -B13
1326053-4	2c	42	2 -B19
1326058-3	2c	42	2 -B19
1326062-5	2c	32	2 -B09
1326065-8	2c	32	2 -B09
1326101-1	2a	52	1 -F05
1326111-0	2c	32	2 -B09
1326166-4	2d	10	2 -J19
1326180-5	2c	12	2 -A13
(1326183)	3	32	3 -B09
1326185-4	2c	166	2 -G23
1326186-2	2c	166	2 -G23
1326187-0	2c	166	2 -G23
1326195-3	2d	28	2 -K13
	2d	32	2 -K17
	2d	36	2 -K21
1326214-2	2c	28	2 -B05
1326221-7	2c	70	2 -C23
1326222-5	2c	70	2 -C23
1326333-0	2a	28	1 -E05
1326334-8	2a	26	1 -E03
1326336-3	2a	28	1 -E05
1326345-4	2d	10	2 -J19
1326352-0	2c	166	2 -G23
	2c	170	2 -H03
	2c	174	2 -H07

Artikel nr Part No	Gr Gr	Sida Page	Koord. Grid
1326354-6	2d	10	2 -J19
1326366-0	2d	30	2 -K15
1326367-8	2d	30	2 -K15
1326368-6	2d	30	2 -K15
1326370-2	2d	28	2 -K13
	2d	32	2 -K17
1326410-6	2c	12	2 -A13
1326427-0	2c	32	2 -B09
1326433-8	2c	74	2 -D03
	2c	76	2 -D05
1326554-1	2c	28	2 -B05
1326576-4	2a	52	1 -F05
1326586-3	2c	70	2 -C23
1326603-6	2c	122	2 -F03
1326617-6	9	36	8 -B13
1326640-8	2a	12	1 -D13
1326803-2	2c	122	2 -F03
1326806-5	2c	198	2 -I07
1326808-1	2a	58	1 -F11
(1326809)	2a	58	1 -F11
1326869-3	2c	10	2 -A11
1326899-0	2c	90	2 -D19
1328012-8	2a	100	1 -H05
1328015-1	2a	108	1 -H13
1328017-7	2a	94	1 -G23
1328018-5	2a	94	1 -G23
1328019-3	2a	94	1 -G23
1328020-1	2a	94	1 -G23
1328021-9	2a	94	1 -G23
1328034-2	2a	110	1 -H15
1328036-7	2a	94	1 -G23
1328047-4	2c	180	2 -H13
1328073-0	2c	66	2 -C19
1328088-8	2a	108	1 -H13
1328089-6	2a	108	1 -H13
1328090-4	2a	108	1 -H13
1328091-2	2a	108	1 -H13
1328096-1	2c	66	2 -C19
1328131-6	3	32	3 -B09
1328132-4	3	32	3 -B09
(1328134)	3	32	3 -B09
1328135-7	3	32	3 -B09
1328136-5	3	32	3 -B09
	10a	44	8 -J09
1328138-1	3	32	3 -B09
1328142-3	3	32	3 -B09
1328154-8	4	178	4 -H11
1328155-5	4	178	4 -H11
1328188-6	2c	74	2 -D03
	2c	76	2 -D05
1328192-8	2c	74	2 -D03
	2c	76	2 -D05
1328202-5	2c	180	2 -H13
1328337-9	2a	96	1 -H01
1328347-8	2c	62	2 -C15
1328367-6	2c	62	2 -C15
1328374-2	2c	62	2 -C15
1328397-3	3	166	3 -G23
1328427-8	2c	182	2 -H15
	2c	186	2 -H19
	2c	192	2 -I01
1328458-3	9	8	8 -A09
	9	16	8 -A17
1328488-0	2d	18	2 -K03
1328498-9	6	22	5 -A23
1328502-8	2c	66	2 -C19
1328517-6	6	20	5 -A21
1328593-7	5	16	4 -J17

Artikel nr Part No	Gr Gr	Sida Page	Koord. Grid
1329545-6	4	6	4 -A07
1329579-5	4	4	4 -A05
	4	10	4 -A11
	4	14	4 -A15
1329586-0	6	58	5 -C11
1329588-6	6	58	5 -C11
1329589-4	6	58	5 -C11
1329591-0	4	50	4 -C03
1329600-9	2d	30	2 -K15
1329649-6	6	32	5 -B09
	6	38	5 -B15
	6	44	5 -B21
	6	46	5 -B23
	6	52	5 -C05
1329652-0	6	44	5 -B21
	6	52	5 -C05
1329682-7	6	20	5 -A21
1329694-2	6	18	5 -A19
	6	26	5 -B03
	6	48	5 -C01
1329778-3	2d	34	2 -K19
1329787-4	2d	34	2 -K19
1329797-3	6	24	5 -B01
	9	36	8 -B13
1329807-0	2d	34	2 -K19
1329998-7	6	18	5 -A19
	6	26	5 -B03
	6	52	5 -C05
1329999-5	6	20	5 -A21
	6	28	5 -B05
	6	52	5 -C05
1330138-7	6	24	5 -B01
1330139-5	6	24	5 -B01
1330168-4	2d	12	2 -J21
1330197-3	6	6	5 -A07
1330199-9	6	6	5 -A07
1330228-6	6	52	5 -C05
1330231-0	6	52	5 -C05
1330232-8	6	52	5 -C05
1330233-6	6	52	5 -C05
1330234-4	6	52	5 -C05
1330235-1	6	52	5 -C05
1330256-7	6	52	5 -C05
1330257-5	6	52	5 -C05
1330285-6	6	50	5 -C03
1330286-4	6	50	5 -C03
1330294-8	6	54	5 -C07
1330300-3	4	196	4 -I05
1330303-7	5	4	4 -J05
1330304-5	5	4	4 -J05
1330306-0	5	6	4 -J07
1330307-8	5	6	4 -J07
1330308-6	5	8	4 -J09
1330309-4	5	8	4 -J09
1330310-2	5	30	4 -K07
1330393-8	6	30	5 -B07
1330396-1	6	30	5 -B07
1330427-4	4	196	4 -I05
1330520-6	6	54	5 -C07
1330532-1	4	6	4 -A07
1330551-1	6	12	5 -A13
1330705-3	6	30	5 -B07
1330781-4	2d	4	2 -J13
	2d	6	2 -J15
	2d	8	2 -J17
	2d	12	2 -J21
	2d	14	2 -J23
	2d	18	2 -K03

Artikel nr Part No	Gr Gr	Sida Page	Koord. Grid
1330788-9	6	30	5 -B07
1330797-0	5	14	4 -J15
1330799-6	5	14	4 -J15
	5	24	4 -K01
1330800-2	5	14	4 -J15
	5	24	4 -K01
1330839-0	6	58	5 -C11
1330854-9	4	72	4 -D01
1331473-7	8	598	7 -E21
1332014-8	2c	74	2 -D03
	2c	76	2 -D05
(1332018)	2c	90	2 -D19
1332053-6	2a	60	1 -F13
1332063-5	2c	44	2 -B21
1332069-2	2c	32	2 -B09
1332078-3	2a	28	1 -E05
1332123-7	2c	140	2 -F21
1332125-2	3	42	3 -B19
1332135-1	3	12	3 -A13
1332136-9	2a	36	1 -E13
1332137-7	2a	36	1 -E13
1332138-5	2a	36	1 -E13
1332139-3	2b	20	1 -I21
1332207-8	3	42	3 -B19
1332218-5	2d	12	2 -J21
1332269-8	2c	28	2 -B05
1332270-6	9	72	8 -D01
	9	74	8 -D03
	9	76	8 -D05
	9	78	8 -D07
	9	80	8 -D09
1332282-1	2d	10	2 -J19
1332284-7	2d	10	2 -J19
1332286-2	2a	52	1 -F05
1332288-8	2d	30	2 -K15
1332289-6	2d	30	2 -K15
1332347-2	9	72	8 -D01
	9	74	8 -D03
	9	76	8 -D05
	9	78	8 -D07
1332348-0	9	72	8 -D01
	9	74	8 -D03
	9	76	8 -D05
	9	78	8 -D07
1332379-5	2a	44	1 -E21
1332390-2	2c	12	2 -A13
	2c	160	2 -G17
1332396-9	2c	32	2 -B09
1332410-8	3	24	3 -B01
	3	44	3 -B21
1332460-3	2a	52	1 -F05
1332494-2	2a	12	1 -D13
1332508-9	3	46	3 -B23
1332514-7	2d	30	2 -K15
1332520-4	2c	32	2 -B09
	3	12	3 -A13
(1332557)	2c	38	2 -B15
(1332578)	2a	52	1 -F05
1332579-0	2a	52	1 -F05
1332604-6	2c	70	2 -C23
	2c	74	2 -D03
1332605-3	2c	70	2 -C23
	2c	74	2 -D03
1332613-7	9	6	8 -A07
	9	14	8 -A15
1332625-1	2c	32	2 -B09
1332643-4	3	216	3 -J01
1332644-2	2a	12	1 -D13

Artikel nr Part No	Gr Gr	Sida Page	Koord. Grid
1332645-9	2a	38	1 -E15
	10a	14	8 -I03
1332649-1	2c	108	2 -E13
1332655-8	2c	12	2 -A13
1332684-8	3	24	3 -B01
	3	42	3 -B19
	3	46	3 -B23
1333523-7	9	166	8 -G23
1333535-1	2d	34	2 -K19
1333537-7	8	604	7 -F03
1333538-5	8	604	7 -F03
1333547-6	9	166	8 -G23
1333568-2	9	122	8 -F03
1333575-7	9	118	8 -E23
1333582-3	4	180	4 -H13
1333583-1	8	98	5 -G17
1333584-9	8	98	5 -G17
1333585-6	8	104	5 -G23
1333586-4	8	120	5 -H15
1333594-8	8	610	7 -F09
1333613-6	3	248	3 -K09
1333619-3	9	118	8 -E23
1333661-5	8	124	5 -H19
1333662-3	3	244	3 -K05
1333664-9	3	244	3 -K05
1333667-2	3	248	3 -K09
1333677-1	3	248	3 -K09
1333684-7	6	16	5 -A17
1333687-0	8	124	5 -H19
1333688-8	8	136	5 -I07
	8	138	5 -I09
1333695-3	3	184	3 -H17
	9	122	8 -F03
1333712-6	3	184	3 -H17
1333716-7	3	244	3 -K05
1333722-5	8	32	5 -D23
1333723-3	8	32	5 -D23
1333724-1	8	32	5 -D23
1333725-8	8	32	5 -D23
1333726-6	8	32	5 -D23
1333727-4	8	32	5 -D23
1333728-2	8	32	5 -D23
1333729-0	8	32	5 -D23
1333730-8	8	32	5 -D23
1333731-6	8	32	5 -D23
1333732-4	8	32	5 -D23
1333753-0	9	168	8 -H01
1333758-9	8	124	5 -H19
1333759-7	8	124	5 -H19
1333839-7	4	180	4 -H13
1333888-4	8	606	7 -F05
1333901-5	3	142	3 -F23
1333902-3	3	142	3 -F23
1333903-1	3	142	3 -F23
1333904-9	3	142	3 -F23
1333905-6	3	142	3 -F23
1333923-9	9	30	8 -B07
1333929-6	3	184	3 -H17
1333930-4	3	184	3 -H17
1334099-7	8	260	6 -C03
1334448-6	8	94	5 -G13
	8	102	5 -G21
1334865-1	8	92	5 -G11
1336041-7	2c	74	2 -D03
	2c	76	2 -D05
1336042-5	2c	74	2 -D03
1336043-3	2c	74	2 -D03
	2c	76	2 -D05
1336044-1	2c	74	2 -D03
	2c	76	2 -D05
1336060-7	2c	72	2 -D01
1336080-5	2c	32	2 -B09
1336085-4	2a	52	1 -F05
1336119-1	2a	28	1 -E05
1336123-3	2c	32	2 -B09
1336126-6	2c	74	2 -D03
	2c	76	2 -D05
1336137-3	3	12	3 -A13
1336156-3	2d	10	2 -J19
1336169-6	2b	4	1 -I05
1336170-4	2b	6	1 -I07
1336182-9	4	178	4 -H11
1336185-2	2c	164	2 -G21
1336186-0	2c	164	2 -G21
1336189-4	2c	170	2 -H03
1336237-1	2a	58	1 -F11
1336240-5	3	46	3 -B23
	3	48	3 -C01
1336242-1	3	46	3 -B23
	3	48	3 -C01
1336255-3	2b	4	1 -I05
1336261-1	2a	58	1 -F11
1336262-9	2c	206	2 -I15
1336263-7	2c	170	2 -H03
1336264-5	2c	170	2 -H03
1336265-2	2a	58	1 -F11
1336266-0	2a	58	1 -F11
1336285-0	2c	188	2 -H21
	2c	192	2 -I01
	2c	194	2 -I03
	2c	196	2 -I05
	2c	200	2 -I09
	2c	202	2 -I11
	2c	210	2 -I19
	2c	216	2 -J01
	2c	220	2 -J05
	2c	222	2 -J07
1336286-8	2c	186	2 -H19
	2c	192	2 -I01
	2c	196	2 -I05
	2c	200	2 -I09
	2c	202	2 -I11
	2c	210	2 -I19
	2c	212	2 -I21
	2c	216	2 -J01
	2c	220	2 -J05
	2c	222	2 -J07
1336287-6	2c	206	2 -I15
1336338-7	2c	16	2 -A17
	2c	36	2 -B13
	2c	58	2 -C11
1336343-7	2c	38	2 -B15
1336381-7	2c	8	2 -A09
	2c	14	2 -A15
1336432-8	3	46	3 -B23
1336433-6	3	46	3 -B23
	3	48	3 -C01
1336434-4	3	46	3 -B23
	3	48	3 -C01
1336442-7	2d	34	2 -K19
1336449-2	2d	34	2 -K19
1336453-4	2d	36	2 -K21
1336475-7	2c	22	2 -A23
	2c	46	2 -B23
1336484-9	2c	198	2 -I07
1336517-6	2c	88	2 -D17
1336525-9	2c	74	2 -D03
1336525-9	2c	76	2 -D05
1336526-7	2c	74	2 -D03
	2c	76	2 -D05
1336594-5	2c	12	2 -A13
1336647-1	2a	26	1 -E03
	9	36	8 -B13
	9	38	8 -B15
1336648-9	2c	170	2 -H03
1336664-6	2c	12	2 -A13
1336678-6	2c	46	2 -B23
1336681-0	2c	114	2 -E19
1336682-8	2c	114	2 -E19
1336683-6	2b	8	1 -I09
1336684-4	2b	8	1 -I09
1336709-9	2a	54	1 -F07
1336732-1	2c	70	2 -C23
	2c	76	2 -D05
1336733-9	2c	70	2 -C23
	2c	76	2 -D05
1336737-0	3	26	3 -B03
	3	48	3 -C01
1336749-5	2c	180	2 -H13
1336767-7	2a	38	1 -E15
1336779-2	2a	38	1 -E15
1336884-0	2a	54	1 -F07
1336896-4	2c	166	2 -G23
1336912-9	2c	122	2 -F03
1336913-7	2a	28	1 -E05
1336917-8	2c	186	2 -H19
	2c	192	2 -I01
	2c	194	2 -I03
	2c	202	2 -I11
	2c	210	2 -I19
	2c	218	2 -J03
	2c	222	2 -J07
1336973-1	2b	8	1 -I09
1336981-4	2c	162	2 -G19
1336996-2	2d	4	2 -J13
(1338651)	8	598	7 -E21
1340022-1	4	150	4 -G07
(1340025)	4	138	4 -F19
1340031-2	4	172	4 -H05
1340032-0	4	136	4 -F17
	4	168	4 -H01
1340033-8	4	166	4 -G23
	4	170	4 -H03
1340035-3	4	132	4 -F13
1340036-1	4	130	4 -F11
	4	162	4 -G19
1340038-7	4	132	4 -F13
	4	138	4 -F19
1340041-1	4	138	4 -F19
	4	142	4 -F23
1340043-7	4	146	4 -G03
1340494-2	4	34	4 -B11
1340498-3	4	206	4 -I15
1340514-7	4	58	4 -C11
1340549-3	4	4	4 -A05
1340634-3	4	22	4 -A23
1340757-2	4	40	4 -B17
1342554-1	3	128	3 -F09
	3	134	3 -F15
	3	136	3 -F17
	3	140	3 -F21
1342927-9	8	136	5 -I07
1343008-7	9	156	8 -G13
1343014-5	9	156	8 -G13
1343015-2	9	156	8 -G13
1343096-2	9	156	8 -G13
1343300-8	3	204	3 -I13
1343339-6	9	120	8 -F01
1343340-4	9	120	8 -F01
1346072-0	2c	194	2 -I03
1346105-8	3	12	3 -A13
1346130-6	2c	46	2 -B23
1346225-4	2c	16	2 -A17
1346226-2	2c	36	2 -B13
1346227-0	2c	22	2 -A23
1346229-6	2c	36	2 -B13
1346230-4	2c	36	2 -B13
1346231-2	2c	16	2 -A17
1346259-3	3	216	3 -J01
1346299-9	2c	182	2 -H15
	2c	186	2 -H19
	2c	192	2 -I01
	2c	194	2 -I03
	2c	198	2 -I07
	2c	202	2 -I11
1346384-9	2c	38	2 -B15
1346393-0	2c	32	2 -B09
1346434-2	2b	8	1 -I09
1346446-6	2b	6	1 -I07
1346463-1	4	180	4 -H13
1346476-3	2c	22	2 -A23
	2c	38	2 -B15
1346477-1	2c	22	2 -A23
	2c	52	2 -C05
1346481-3	2a	64	1 -F17
1346495-3	2b	4	1 -I05
1346537-2	2b	8	1 -I09
1346540-6	2b	8	1 -I09
1346561-2	4	178	4 -H11
1346562-0	4	178	4 -H11
1346563-8	2c	32	2 -B09
1346627-1	2c	42	2 -B19
1346637-0	2c	70	2 -C23
1346659-4	2c	36	2 -B13
1346707-1	3	8	3 -A09
	3	14	3 -A15
1346738-6	2c	32	2 -B09
1346768-3	2c	198	2 -I07
1346800-4	3	48	3 -C01
1346801-2	3	48	3 -C01
1346839-2	2b	6	1 -I07
1346920-0	2a	58	1 -F11
1346949-9	2c	70	2 -C23
	2c	76	2 -D05
1346950-7	2c	76	2 -D05
1346952-3	2c	40	2 -B17
1346954-9	2c	174	2 -H07
1346968-9	2b	8	1 -I09
1346975-4	2c	76	2 -D05
1346983-8	2a	56	1 -F09
1346989-5	2c	42	2 -B19
1346994-5	2b	6	1 -I07
1347001-8	9	118	8 -E23
1347008-3	9	62	8 -C15
1347033-1	3	160	3 -G17
1347034-9	3	154	3 -G11
1347323-6	3	146	3 -G03
1347540-5	3	54	3 -C07
1347547-0	3	144	3 -G01
	3	152	3 -G09
1347548-8	3	144	3 -G01
	3	152	3 -G09
1347549-6	3	144	3 -G01

Artikel nr Part No	Gr Gr	Sida Page	Koord. Grid
1347550-4	3	144	3 -G01
(1347576)	3	210	3 -I19
1347606-4	3	68	3 -C21
	3	72	3 -D01
1347607-2	3	66	3 -C19
	3	70	3 -C23
	3	72	3 -D01
1347690-8	9	28	8 -B05
1347691-6	9	28	8 -B05
1347717-9	8	260	6 -C03
1347807-8	3	234	3 -J19
1347821-9	3	186	3 -H19
1347822-7	3	186	3 -H19
1347878-9	8	260	6 -C03
1347926-6	3	154	3 -G11
1348016-5	3	228	3 -J13
1348025-6	3	178	3 -H11
1348122-1	3	148	3 -G05
	3	156	3 -G13
1348132-0	2d	26	2 -K11
	2d	30	2 -K15
	2d	34	2 -K19
	2d	38	2 -K23
1348152-8	3	208	3 -I17
	3	210	3 -I19
1348153-6	3	210	3 -I19
1348154-4	3	208	3 -I17
	3	210	3 -I19
1348155-1	3	208	3 -I17
	3	210	3 -I19
1348249-2	3	164	3 -G21
1348251-8	9	20	8 -A21
1348252-6	9	22	8 -A23
1348258-3	3	180	3 -H13
1348259-1	3	178	3 -H11
1348296-3	3	210	3 -I19
1348323-5	3	154	3 -G11
1348368-0	3	208	3 -I17
	3	210	3 -I19
1348600-6	3	160	3 -G17
1348644-4	3	184	3 -H17
1348657-6	3	160	3 -G17
1348991-9	3	184	3 -H17
1349815-9	8	598	7 -E21
(1350094)	8	598	7 -E21
1350134-1	8	568	7 -D15
1350145-7	8	568	7 -D15
1350146-5	8	568	7 -D15
1350147-3	8	568	7 -D15
1350148-1	8	568	7 -D15
1350149-9	8	568	7 -D15
1350276-0	9	126	8 -F07
	9	136	8 -F17
1350390-9	8	598	7 -E21
1355190-8	9	154	8 -G11
1357002-3	2c	192	2 -I01
	2c	194	2 -I03
	2c	198	2 -I07
1357003-1	2c	42	2 -B19
1357005-6	2c	42	2 -B19
1357029-6	2c	116	2 -E21
	2c	118	2 -E23
1357091-6	2c	198	2 -I07
1357125-2	2c	80	2 -D09
1357126-0	2c	170	2 -H03
1357157-5	2c	12	2 -A13
1357162-5	4	180	4 -H13
1357202-9	2b	20	1 -I21

Artikel nr Part No	Gr Gr	Sida Page	Koord. Grid
1357202-9	2c	44	2 -B21
1357319-1	2c	38	2 -B15
1357345-6	2b	6	1 -I07
	2b	8	1 -I09
	2b	14	1 -I15
	2b	16	1 -I17
	2c	168	2 -H01
	2c	170	2 -H03
	2c	174	2 -H07
1357374-6	2c	166	2 -G23
1357612-9	2c	182	2 -H15
	2c	186	2 -H19
1358045-1	9	154	8 -G11
1359076-5	4	6	4 -A07
1359116-9	6	20	5 -A21
	6	58	5 -C11
1359138-3	4	50	4 -C03
	4	52	4 -C05
	4	72	4 -D01
	4	74	4 -D03
1359198-7	5	4	4 -J05
	5	6	4 -J07
1367045-0	2a	54	1 -F07
1367046-8	2a	54	1 -F07
1367108-6	2c	74	2 -D03
	2c	76	2 -D05
1370057-0	9	140	8 -F21
1370060-4	9	140	8 -F21
1501832-8	2d	22	2 -K07
1503205-5	3	232	3 -J17
1503765-8	3	232	3 -J17
1504952-1	3	250	3 -K11
(1506069)	3	192	3 -I01
1507199-6	6	42	5 -B19
1542303-1	2c	66	2 -C19
1542407-0	2c	112	2 -E17
1561308-6	2c	82	2 -D11
	2c	84	2 -D13
1566540-9	2d	40	2 -L01
	9	26	8 -B03
1575612-5	9	30	8 -B07
	9	46	8 -B23
	9	52	8 -C05
1576741-1	2c	12	2 -A13
	2c	172	2 -H05
	9	94	8 -D23
	9	114	8 -E19
1578612-2	3	54	3 -C07
	3	68	3 -C21
	3	72	3 -D01
1586597-5	3	182	3 -H15
	3	184	3 -H17
1596026-3	9	68	8 -C21
	9	70	8 -C23
1596029-7	9	68	8 -C21
1596031-3	9	68	8 -C21
1596032-1	9	68	8 -C21
	9	70	8 -C23
1596033-9	9	68	8 -C21
1596036-2	9	68	8 -C21
	9	70	8 -C23
1695472-9	9	68	8 -C21
	9	70	8 -C23
1695473-7	9	70	8 -C23
	10a	92	8 -L09
1695474-5	9	68	8 -C21
	9	70	8 -C23
	10a	92	8 -L09

Artikel nr Part No	Gr Gr	Sida Page	Koord. Grid
1695479-4	9	68	8 -C21
	9	70	8 -C23
1695481-0	9	68	8 -C21
	9	70	8 -C23
	10a	92	8 -L09
1695483-6	9	68	8 -C21
3100966-5	4	20	4 -A21
3101977-1	3	28	3 -B05
3102785-7	3	66	3 -C19
	3	70	3 -C23
3103364-0	4	16	4 -A17
3104129-6	2c	160	2 -G17
3204069-3	4	42	4 -B19
3204070-1	4	42	4 -B19
3273769-4	3	110	3 -E15
	3	112	3 -E17
	3	114	3 -E19
3274242-1	3	110	3 -E15
	3	112	3 -E17
	3	114	3 -E19
3286433-2	4	48	4 -C01
3287165-9	2c	162	2 -G19
3287170-9	2c	160	2 -G17
3287177-4	2c	160	2 -G17
3294334-2	4	42	4 -B19
3294335-9	4	42	4 -B19
3294336-7	4	42	4 -B19
3298199-5	2d	34	2 -K19
3298596-2	2c	128	2 -F09
3681800-3	8	10	5 -D01
3681801-1	8	10	5 -D01
3681809-4	8	12	5 -D03
3681828-4	8	12	5 -D03
3681829-2	8	14	5 -D05
3681830-0	8	14	5 -D05
3681837-5	8	16	5 -D07
3681838-3	8	16	5 -D07
3681839-1	8	16	5 -D07
3681939-9	8	18	5 -D09
3699304-6	3	96	3 -E01
3699305-3	3	96	3 -E01
3699306-1	3	96	3 -E01
3699307-9	3	96	3 -E01
3699322-8	3	96	3 -E01
3699333-5	3	96	3 -E01
3699334-3	3	96	3 -E01
3699335-0	3	96	3 -E01
3699336-8	3	96	3 -E01
3699337-6	3	96	3 -E01
3699338-4	3	96	3 -E01
3699339-2	3	96	3 -E01
3699340-0	3	96	3 -E01
3699341-8	3	96	3 -E01
3699342-6	3	96	3 -E01
3699343-4	3	96	3 -E01
3699344-2	3	98	3 -E03
3699345-9	3	98	3 -E03
3699346-7	3	98	3 -E03
3699347-5	3	98	3 -E03
3699750-0	6	16	5 -A17
3699751-8	6	16	5 -A17
3711006-1	9	92	8 -D21
	9	102	8 -E07
	9	104	8 -E09
3711014-5	9	110	8 -E15
3711031-9	9	96	8 -E01
3711035-0	9	96	8 -E01
3711036-8	9	96	8 -E01

Artikel nr Part No	Gr Gr	Sida Page	Koord. Grid
3711038-4	9	96	8 -E01
(3711043)	9	96	8 -E01
3711048-3	9	96	8 -E01
3711049-1	9	96	8 -E01
3711054-1	9	100	8 -E05
	9	112	8 -E17
(3711081)	9	102	8 -E07
3711087-1	9	102	8 -E07
3711174-7	9	98	8 -E03
	9	108	8 -E13
3711175-4	9	92	8 -D21
	9	96	8 -E01
3711180-4	9	92	8 -D21
3711182-0	9	100	8 -E05
	9	112	8 -E17
(3711186)	9	100	8 -E05
	9	112	8 -E17
(3711189)	9	100	8 -E05
(3711192)	9	94	8 -D23
	9	114	8 -E19
3711194-5	9	92	8 -D21
3711195-2	9	94	8 -D23
(3711196)	9	94	8 -D23
3711202-6	9	92	8 -D21
	9	104	8 -E09
3711203-4	9	108	8 -E13
3711205-9	9	106	8 -E11
3711210-9	9	104	8 -E09
	9	108	8 -E13
3711228-1	9	108	8 -E13
(3711230)	9	110	8 -E15
3711232-3	9	110	8 -E15
3711234-9	9	108	8 -E13
3711235-6	9	104	8 -E09
	9	108	8 -E13
3711245-5	9	104	8 -E09
3711255-4	9	104	8 -E09
3711287-7	9	84	8 -D13
	9	92	8 -D21
3711298-4	9	104	8 -E09
3711322-2	9	92	8 -D21
	9	104	8 -E09
3711324-8	9	118	8 -E23
(3711334)	9	94	8 -D23
	9	114	8 -E19
(3711343)	9	94	8 -D23
3711358-6	9	96	8 -E01
3711371-9	9	88	8 -D17
3711405-5	9	96	8 -E01
3711407-1	9	96	8 -E01
(3711408)	9	96	8 -E01
3711409-7	9	96	8 -E01
3711411-3	9	98	8 -E03
3711412-1	9	112	8 -E17
(3711413)	9	112	8 -E17
	9	118	8 -E23
3711423-8	9	94	8 -D23
	9	114	8 -E19
3711424-6	9	98	8 -E03
3711425-3	9	98	8 -E03
3711426-1	9	98	8 -E03
	9	108	8 -E13
3711427-9	9	98	8 -E03
	9	108	8 -E13
3711428-7	9	98	8 -E03
	9	108	8 -E13
3711434-5	9	106	8 -E11
(3711435)	9	102	8 -E07

Nummerregister — Numerical register

Grupp / Group: 10b — Sida / Page: 91

1984-12

Artikel nr Part No	Gr Gr	Sida Page	Koord. Grid	Artikel nr Part No	Gr Gr	Sida Page	Koord. Grid	Artikel nr Part No	Gr Gr	Sida Page	Koord. Grid	Artikel nr Part No	Gr Gr	Sida Page	Koord. Grid
3711435-2	9	106	8 -E11	3711883-3	9	110	8 -E15	3716097-5	9	88	8 -D17	3716462-1	9	114	8 -E19
3711441-0	9	104	8 -E09	3711884-1	9	112	8 -E17	3716101-5	9	88	8 -D17	3716532-1	9	88	8 -D17
3711445-1	9	106	8 -E11	3711916-1	9	112	8 -E17		9	108	8 -E13		9	108	8 -E13
(3711449)	9	96	8 -E01	3711926-0	9	118	8 -E23	3716107-2	9	88	8 -D17	3716535-4	9	88	8 -D17
3711452-7	9	98	8 -E03	3711935-1	9	104	8 -E09		9	108	8 -E13		9	100	8 -E05
3711453-5	9	110	8 -E15	3711942-7	9	90	8 -D19	3716108-0	9	88	8 -D17		9	112	8 -E17
3711461-8	9	108	8 -E13	3711960-9	9	104	8 -E09		9	108	8 -E13	(3716536)	9	88	8 -D17
3711525-0	9	92	8 -D21	3711962-5	9	114	8 -E19	3716109-8	9	88	8 -D17		9	100	8 -E05
	9	104	8 -E09	3711963-3	9	94	8 -D23		9	108	8 -E13	3716595-8	9	96	8 -E01
3711528-4	9	110	8 -E15		9	114	8 -E19	3716113-0	9	84	8 -D13	(3716675)	9	92	8 -D21
3711532-6	9	102	8 -E07	3711965-8	9	110	8 -E15	3716116-3	9	88	8 -D17		9	104	8 -E09
3711535-9	9	92	8 -D21	3711996-3	9	118	8 -E23		9	108	8 -E13	3716696-4	9	88	8 -D17
	9	102	8 -E07	3711999-7	9	112	8 -E17	3716117-1	9	88	8 -D17	3716697-2	9	88	8 -D17
3711536-7	9	102	8 -E07	3712033-4	9	98	8 -E03		9	108	8 -E13	3716699-8	9	86	8 -D15
3711567-2	9	94	8 -D23		9	108	8 -E13	(3716138)	9	84	8 -D13		9	114	8 -E19
3711568-0	9	94	8 -D23	3712046-6	9	98	8 -E03	3716138-7	9	84	8 -D13	3716701-2	9	86	8 -D15
(3711573)	9	96	8 -E01		9	108	8 -E13	(3716139)	9	84	8 -D13		9	114	8 -E19
3711579-7	9	96	8 -E01	3712047-4	9	98	8 -E03	3716143-7	9	86	8 -D15	3716742-6	9	96	8 -E01
3711580-5	9	96	8 -E01		9	108	8 -E13	3716152-8	9	84	8 -D13	3716746-7	9	96	8 -E01
3711581-3	9	94	8 -D23	3712061-5	9	114	8 -E19		9	92	8 -D21	3716767-3	9	86	8 -D15
	9	110	8 -E15	3712090-4	9	104	8 -E09	(3716153)	9	84	8 -D13		9	92	8 -D21
3711582-1	9	94	8 -D23	3712100-1	9	104	8 -E09		9	92	8 -D21	3716780-6	9	96	8 -E01
	9	110	8 -E15	3712106-8	9	96	8 -E01	3716158-5	9	84	8 -D13	3716781-4	9	96	8 -E01
3711584-7	9	94	8 -D23	3712110-0	9	92	8 -D21	3716172-6	9	86	8 -D15	3716788-9	9	98	8 -E03
3711587-0	9	98	8 -E03	3712145-6	9	104	8 -E09		9	94	8 -D23		9	100	8 -E05
	9	110	8 -E15	3712146-4	9	96	8 -E01		9	114	8 -E19		9	110	8 -E15
3711588-8	9	112	8 -E17	3712147-2	9	96	8 -E01	3716179-1	9	86	8 -D15	3716831-7	9	90	8 -D19
3711589-6	9	108	8 -E13	3712150-6	9	84	8 -D13	3716182-5	9	84	8 -D13	3716840-8	9	88	8 -D17
(3711595)	9	96	8 -E01	3712151-4	9	94	8 -D23		9	102	8 -E07		9	96	8 -E01
	9	110	8 -E15	3712155-5	9	84	8 -D13	3716301-1	9	84	8 -D13		9	108	8 -E13
3711596-1	9	84	8 -D13	(3712165)	9	118	8 -E23	3716304-5	9	84	8 -D13	(3716841)	9	88	8 -D17
	9	92	8 -D21	3712170-4	9	118	8 -E23	(3716305)	9	84	8 -D13		9	96	8 -E01
3711620-9	9	118	8 -E23	3712175-3	9	118	8 -E23	(3716308)	9	88	8 -D17		9	108	8 -E13
3711621-7	9	118	8 -E23	3712364-3	9	98	8 -E03	3716314-4	9	88	8 -D17	3716845-7	9	88	8 -D17
3711662-1	9	88	8 -D17		9	108	8 -E13		9	108	8 -E13	3716851-5	9	90	8 -D19
3711671-2	9	106	8 -E11	3712465-8	9	118	8 -E23	3716316-9	9	88	8 -D17	3716852-3	9	88	8 -D17
(3711675)	9	112	8 -E17	3712525-9	9	92	8 -D21	3716317-7	9	88	8 -D17		9	108	8 -E13
3711679-5	9	96	8 -E01		9	96	8 -E01	3716321-9	9	84	8 -D13	3716893-7	9	90	8 -D19
3711687-8	9	108	8 -E13	3712530-9	9	92	8 -D21	(3716325)	9	88	8 -D17	3716957-0	9	88	8 -D17
3711689-4	9	88	8 -D17	3712544-0	9	96	8 -E01	3716332-6	9	88	8 -D17		9	96	8 -E01
	9	100	8 -E05	3712581-2	9	88	8 -D17	3716335-9	9	88	8 -D17		9	110	8 -E15
3711690-2	9	96	8 -E01	3712629-9	9	102	8 -E07	3716336-7	9	88	8 -D17	3716974-5	9	86	8 -D15
3711701-7	9	98	8 -E03	3712636-4	9	88	8 -D17		9	108	8 -E13		9	114	8 -E19
	9	108	8 -E13	3712692-7	9	98	8 -E03	3716337-5	9	88	8 -D17	3716975-2	9	86	8 -D15
3711707-4	9	96	8 -E01		9	108	8 -E13		9	96	8 -E01		9	114	8 -E19
	9	108	8 -E13	3712711-5	9	98	8 -E03		9	108	8 -E13	3716982-8	9	96	8 -E01
(3711709)	9	94	8 -D23		9	108	8 -E13	3716340-9	9	88	8 -D17	3716983-6	9	96	8 -E01
(3711710)	9	100	8 -E05	3712729-7	9	96	8 -E01		9	108	8 -E13	3716987-7	9	84	8 -D13
(3711711)	9	100	8 -E05		9	110	8 -E15	3716356-5	9	84	8 -D13	3716989-3	9	98	8 -E03
3711713-2	9	112	8 -E17	3712732-1	9	110	8 -E15	(3716359)	9	86	8 -D15		9	108	8 -E13
3711715-7	9	112	8 -E17	3712733-9	9	88	8 -D17	3716369-8	9	86	8 -D15	5001334-1	2b	4	1 -I05
3711716-5	9	86	8 -D15	3712753-7	9	94	8 -D23	3716372-2	9	84	8 -D13	5001336-6	2b	14	1 -I15
3711723-1	9	104	8 -E09		9	114	8 -E19	(3716374)	9	84	8 -D13	5001441-4	2a	32	1 -E09
3711725-6	9	106	8 -E11	3712801-4	9	108	8 -E13	3716379-7	9	84	8 -D13	5001529-6	4	66	4 -C19
3711730-6	9	94	8 -D23	3712870-9	9	98	8 -E03	3716386-2	9	86	8 -D15	5001555-1	2c	100	2 -E05
	9	114	8 -E19	3712970-7	9	84	8 -D13	3716388-8	9	84	8 -D13	5001588-2	4	64	4 -C17
3711737-1	9	94	8 -D23	3712997-0	9	88	8 -D17		9	92	8 -D21	5001589-0	4	64	4 -C17
	9	114	8 -E19		9	108	8 -E13	3716393-8	9	86	8 -D15	5001599-9	3	8	3 -A09
3711740-5	9	104	8 -E09	3713229-7	9	118	8 -E23	3716396-1	9	84	8 -D13		3	14	3 -A15
3711752-0	9	102	8 -E07	3713488-9	9	112	8 -E17	3716407-6	9	84	8 -D13	5001600-5	3	20	3 -A21
3711760-3	9	92	8 -D21	3713512-6	9	96	8 -E01	3716415-9	9	84	8 -D13	5001601-3	3	20	3 -A21
	9	96	8 -E01		9	108	8 -E13	3716419-1	9	84	8 -D13	(5001615)	3	50	3 -C03
3711761-1	9	100	8 -E05	3713608-2	9	88	8 -D17	3716451-4	9	86	8 -D15	5001657-5	4	68	4 -C21
3711763-7	9	92	8 -D21		9	96	8 -E01		9	94	8 -D23	5001689-8	3	50	3 -C03
(3711790)	9	114	8 -E19		9	108	8 -E13		9	114	8 -E19	5001695-5	2c	100	2 -E05
3711845-2	9	96	8 -E01	3716084-3	9	86	8 -D15		9	116	8 -E21		2c	104	2 -E09
3711876-7	9	110	8 -E15	3716085-0	9	88	8 -D17	3716454-8	9	86	8 -D15	5001699-7	3	56	3 -C09
3711878-3	9	112	8 -E17	3716087-6	9	88	8 -D17		9	114	8 -E19	5001709-4	2a	32	1 -E09

Artikel nr Part No	Gr Gr	Sida Page	Koord. Grid
5001712-8	2b	14	1 -I15
5001715-1	2c	62	2 -C15
5001716-9	2c	62	2 -C15
5001751-6	4	64	4 -C17
5001752-4	2c	110	2 -E15
5001787-0	4	64	4 -C17
5001788-8	4	64	4 -C17
5001789-6	4	64	4 -C17
5001790-4	4	68	4 -C21
5001791-2	4	68	4 -C21
5001792-0	4	64	4 -C17
5001847-2	2c	110	2 -E15
5001851-4	4	68	4 -C21
5001852-2	2b	6	1 -I07
5001863-9	2b	16	1 -I17
5001864-7	2b	16	1 -I17
5001865-4	3	50	3 -C03
5001866-2	3	58	3 -C11
5001872-0	4	68	4 -C21
5001873-8	4	64	4 -C17
5001878-7	2c	62	2 -C15
5001879-5	2c	62	2 -C15
5001900-9	2c	70	2 -C23
5001901-7	2c	70	2 -C23
5001908-2	2b	14	1 -I15
5001909-0	2b	14	1 -I15
5001916-5	4	66	4 -C19
5001917-3	4	64	4 -C17
5001918-1	4	66	4 -C19
5001924-9	2c	100	2 -E05
	2c	104	2 -E09
5001955-3	2a	32	1 -E09
5001956-1	2a	34	1 -E11
5001957-9	2a	34	1 -E11
5001958-7	2b	16	1 -I17
5001959-5	2b	16	1 -I17
5001960-3	3	60	3 -C13
5001961-1	3	56	3 -C09
5001967-8	2a	34	1 -E11
5001968-6	4	64	4 -C17
5001969-4	4	68	4 -C21
5002006-4	5	8	4 -J09
5002007-2	5	8	4 -J09
5002008-0	5	10	4 -J11
5002009-8	5	10	4 -J11
5002010-6	5	12	4 -J13
5002011-4	5	12	4 -J13
5002026-2	5	4	4 -J05
5002027-0	5	4	4 -J05
5002028-8	5	6	4 -J07
5002029-6	5	6	4 -J07
5002042-9	4	66	4 -C19
5002043-7	4	66	4 -C19
5002046-0	3	8	3 -A09
	3	14	3 -A15
5002048-6	3	60	3 -C13
5002051-0	3	50	3 -C03
	3	54	3 -C07
5002052-8	3	54	3 -C07
5002057-7	2c	108	2 -E13
5002092-4	2c	70	2 -C23
5002093-2	2c	70	2 -C23
5002265-6	4	66	4 -C19
5002267-2	2a	32	1 -E09
5002730-9	3	56	3 -C09
5002765-5	2c	70	2 -C23
5002766-3	2c	70	2 -C23
5002784-6	4	64	4 -C17
5002785-3	4	66	4 -C19
5002786-1	4	66	4 -C19
5002794-5	2a	32	1 -E09
5002796-0	2a	32	1 -E09
5002820-8	2a	34	1 -E11
5002821-6	2a	34	1 -E11
5002822-4	2a	34	1 -E11
5002846-3	2c	62	2 -C15
5002849-7	2c	62	2 -C15
5002886-9	2c	70	2 -C23
5002893-5	2a	34	1 -E11
5002894-3	4	66	4 -C19
5003558-3	4	76	4 -D05
	4	80	4 -D09
	4	86	4 -D15
	4	92	4 -D21
	4	96	4 -E01
5003559-1	4	80	4 -D09
5003560-9	4	80	4 -D09
5003561-7	4	96	4 -E01
5003562-5	4	76	4 -D05
	4	80	4 -D09
	4	86	4 -D15
	4	92	4 -D21
	4	96	4 -E01
	4	102	4 -E07
6210770-1	3	32	3 -B09
6210773-5	3	32	3 -B09
6210777-6	3	32	3 -B09
6211936-7	3	32	3 -B09
6212455-7	2c	66	2 -C19
6638088-2	2c	66	2 -C19
6638096-5	2c	112	2 -E17
6639218-4	3	6	3 -A07
	3	12	3 -A13
6644949-7	3	32	3 -B09
6645020-6	3	32	3 -B09
6645031-3	3	32	3 -B09
6772374-2	3	192	3 -I01
6857449-0	3	74	3 -D03
8360390-2	2b	26	1 -J03
8360960-2	2b	20	1 -I21
8360961-0	2b	20	1 -I21
8360970-1	2b	20	1 -I21
8360974-3	2c	48	2 -C01
8360987-5	2c	48	2 -C01
8360988-3	2b	20	1 -I21
8360989-1	2b	20	1 -I21
8360998-2	3	194	3 -I03
	3	204	3 -I13
9985962-1	3	190	3 -H23
9985963-9	3	190	3 -H23
(11312274)	8	164	5 -J11